El futuro es de todos | Minenergía

IPSE
Instituto de Planificación y Promoción de Soluciones Energéticas para las Zonas No Interconectadas

INFORME TELEMETRÍA MENSUAL DE MAYO

CNM
CENTRO NACIONAL DE MONITOREO

BOLETÍN MENSUAL DE OPERACIÓN
DE LOCALIDADES CON TELEMETRÍA
CNM-IPSE

Elaborado por:	**Revisado por:**	**Aprobado por:**
Álvaro Alexander Mossos J.	Jhon Valencia CNM	CNM
Revisión No.	**1**	

TABLA DE CONTENIDO

GENERALIDADES 24
LOCALIDADES CON TELEMETRÍA 24
Resumen de las principales variables eléctricas de las localidades con Telemetría en las ZNI 27
AMAZONAS 34
1. LETICIA (LETICIA - AMAZONAS) 35
1.1 Descripción del Sitio 35
1.2 Energía 36
1.3 Potencia Máxima 37
1.4 Horas de Prestación del Servicio 37
2. PUERTO NARIÑO (PUERTO NARIÑO - AMAZONAS) 39
2.1 Descripción del Sitio 39
2.2 Energía 40
2.3 Potencia 41
2.4 Potencia Máxima 41
2.5 Horas de Prestación del Servicio 42
2.6 Curvas de Carga 43
3. TARAPACÁ (TARAPACÁ - AMAZONAS) 45
3.1 Descripción del Sitio 45
3.2 Energía 46
3.3 Potencia 47
3.4 Potencia Máxima 48
3.5 Horas de Prestación del Servicio 48
3.6 Curvas de Carga 49
ANTIOQUIA 50
4. BUCHADO (VIGIA DEL FUERTE - ANTIOQUIA) 51
4.1 Descripción del Sitio 51
5. LOMA MURRI (CORREGIMIENTO) (VIGIA DEL FUERTE - ANTIOQUIA) 52
5.1 Descripción del Sitio 52
6. SAN ANTONIO DE PADUA (VIGÍA DEL FUERTE - ANTIOQUIA) 53

6.1 Descripción del Sitio 53
7. VEGAEZ (VIGÍA DEL FUERTE - ANTIOQUIA) 54
7.1 Descripción del Sitio 54
7.2 Energía 55
7.3 Potencia 56
7.4 Potencia Máxima 56
7.5 Horas de Prestación del Servicio 57
7.6 Curvas de Carga 58
8. VIGÍA DEL FUERTE (VIGÍA DEL FUERTE - ANTIOQUIA) 59
8.1 Descripción del Sitio 59
8.2 Energía 60
8.3 Potencia 61
8.4 Potencia Máxima 61
8.5 Horas de Prestación del Servicio 62
8.6 Curvas de Carga 63
ARCHIPIÉLAGO DE SAN ANDRÉS 64
9. PROVIDENCIA (PROVIDENCIA - ARCHIPIÉLAGO DE SAN ANDRÉS) 65
9.1 Descripción del Sitio 65
10. SAN ANDRÉS (SAN ANDRÉS - ARCHIPIÉLAGO DE SAN ANDRÉS) 66
10.1 Descripción del Sitio 66
10.2 Energía 67
10.3 Potencia Máxima 68
10.4 Horas de Prestación del Servicio 68
BOLÍVAR 70
11. ISLA FUERTE (CARTAGENA - BOLÍVAR) 71
11.1 Descripción del Sitio 71
11.2 Energía 72
11.3 Potencia 73
11.4 Potencia Máxima 73
11.5 Horas de Prestación del Servicio 74
11.6 Curvas de Carga 75

12. ISLA MÚCURA (CARTAGENA - BOLÍVAR) 76
12.1 Descripción del Sitio 76
12.2 Energía 77
12.3 Potencia 78
12.4 Potencia Máxima 78
12.5 Horas de Prestación del Servicio 79
12.6 Curvas de Carga 80
13. SANTA CRUZ DEL ISLOTE (CARTAGENA - BOLÍVAR) 81
13.1 Descripción del Sitio 81
13.2 Energía 82
13.3 Potencia 83
13.4 Potencia Máxima 83
13.5 Horas de Prestación del Servicio 83
CAQUETÁ 85
14. GUACAMAYAS (SAN VICENTE DEL CAGUAN - CAQUETÁ) 86
14.1 Descripción del Sitio 86
14.2 Energía 87
14.3 Potencia 88
14.4 Potencia Máxima 88
14.5 Horas de Prestación del Servicio 89
14.6 Curvas de Carga 90
15. GUAYABAL (SAN VICENTE DEL CAGUAN - CAQUETÁ) 91
15.1 Descripción del Sitio 91
15.2 Energía 92
15.3 Potencia 93
15.4 Potencia Máxima 93
15.5 Horas de Prestación del Servicio 94
15.6 Curvas de Carga 95
16. PUERTO BETANIA (SAN VICENTE DEL CAGUAN - CAQUETÁ) 96
16.1 Descripción del Sitio 96
16.2 Energía 97

16.3 Potencia 98
16.4 Potencia Máxima 98
16.5 Horas de Prestación del Servicio 98
17. REMOLINO DEL CAGUAN (CARTAGENA DEL CHAIRA - CAQUETÁ) 100
17.1 Descripción del Sitio 100
17.2 Energía 101
17.3 Potencia 102
17.4 Potencia Máxima 102
17.5 Horas de Prestación del Servicio 102
18. SANTA FE DEL CAGUAN (CARTAGENA DEL CHAIRA - CAQUETÁ) 104
18.1 Descripción del Sitio 104
CASANARE 105
19. BOCAS DEL PAUTO (TRINIDAD - CASANARE) 106
19.1 Descripción del Sitio 106
19.2 Energía 107
19.3 Potencia 108
19.4 Potencia Máxima 108
19.5 Horas de Prestación del Servicio 109
19.6 Curvas de Carga 110
20. SANTA BARBARA (HATO COROZAL - CASANARE) 111
20.1 Descripción del Sitio 111
CAUCA 112
21. BETANIA - NAYA (LÓPEZ (MICAY) - CAUCA) 113
21.1 Descripción del Sitio 113
21.2 Energía 114
21.3 Potencia 115
21.4 Potencia Máxima 116
21.5 Horas de Prestación del Servicio 116
21.6 Curvas de Carga 117
22. BOCA GRANDE (LÓPEZ (MICAY) - CAUCA) 118
22.1 Descripción del Sitio 118

22.2 Energía 119
22.3 Potencia 120
22.4 Potencia Máxima 120
22.5 Horas de Prestación del Servicio 121
22.6 Curvas de Carga 122
23. CHACÓN (TIMBIQUÍ - CAUCA) 124
23.1 Descripción del Sitio 124
23.2 Energía 125
23.3 Potencia 126
23.4 Potencia Máxima 126
23.5 Horas de Prestación del Servicio 127
23.6 Curvas de Carga 128
24. COMUNIDAD DE CHETE (TIMBIQUÍ - CAUCA) 129
24.1 Descripción del Sitio 129
24.2 Energía 130
24.3 Potencia 131
24.4 Potencia Máxima 131
24.5 Horas de Prestación del Servicio 132
24.6 Curvas de Carga 133
25. COTEJE (TIMBIQUÍ - CAUCA) 134
25.1 Descripción del Sitio 134
25.2 Energía 135
25.3 Potencia 136
25.4 Potencia Máxima 136
25.5 Horas de Prestación del Servicio 137
25.6 Curvas de Carga 138
26. DOS QUEBRADAS RIO NAYA (LÓPEZ (MICAY) - CAUCA) 139
26.1 Descripción del Sitio 139
27. ISLA DE GALLO (LÓPEZ (MICAY) - CAUCA) 140
27.1 Descripción del Sitio 140
27.2 Energía 141

27.3 Potencia 142
27.4 Potencia Máxima 142
27.5 Horas de Prestación del Servicio 143
27.6 Curvas de Carga 144
28. LA CONCHA - CONCEPCIÓN NAYA (LOPEZ (MICAY) - CAUCA) 145
28.1 Descripción del Sitio 145
29. LIMONES (GUAPI - CAUCA) 146
29.1 Descripción del Sitio 146
29.2 Energía 147
29.3 Potencia 148
29.4 Potencia Máxima 148
29.5 Horas de Prestación del Servicio 149
29.6 Curvas de Carga 150
30. LOS BRAZOS (TIMBIQUÍ - CAUCA) 151
30.1 Descripción del Sitio 151
30.2 Energía 152
30.3 Potencia 153
30.4 Potencia Máxima 153
30.5 Horas de Prestación del Servicio 153
31. NOANAMITO (LÓPEZ (MICAY) - CAUCA) 155
31.1 Descripción del Sitio 155
31.2 Energía 156
31.3 Potencia 157
31.4 Potencia Máxima 157
31.5 Horas de Prestación del Servicio 157
32. PUERTO SAIJA (TIMBIQUÍ - CAUCA) 159
32.1 Descripción del Sitio 159
32.2 Energía 160
32.3 Potencia 161
32.4 Potencia Máxima 161
32.5 Horas de Prestación del Servicio 161

33. SAN ANTONIO DE CHUARE (LOPEZ (MICAY) - CAUCA) 163
33.1 Descripción del Sitio 163
34. SAN ANTONIO DE GUAJUI (GUAPI - CAUCA) 164
34.1 Descripción del Sitio 164
34.2 Energía 165
34.3 Potencia 166
34.4 Potencia Máxima 166
34.5 Horas de Prestación del Servicio 167
34.6 Curvas de Carga 168
35. SAN ISIDRO (LOPEZ (MICAY) - CAUCA) 169
35.1 Descripción del Sitio 169
35.2 Energía 170
35.3 Potencia 171
35.4 Potencia Máxima 171
35.5 Horas de Prestación del Servicio 172
35.6 Curvas de Carga 173
36. SAN JOSÉ (TIMBIQUÍ - CAUCA) 174
36.1 Descripción del Sitio 174
36.2 Energía 175
36.3 Potencia 176
36.4 Potencia Máxima 177
36.5 Horas de Prestación del Servicio 177
36.6 Curvas de Carga 178
37. SANTA MARÍA (TIMBIQUÍ - CAUCA) 179
37.1 Descripción del Sitio 179
37.2 Energía 180
37.3 Potencia 181
37.4 Potencia Máxima 181
37.5 Horas de Prestación del Servicio 183
37.6 Curvas de Carga 184
38. SANTA ROSA DE SAIJA (TIMBIQUÍ - CAUCA) 185

38.1 Descripción del Sitio 185
39. ZARAGOZA (LÓPEZ (MICAY) - CAUCA) 186
39.1 Descripción del Sitio 186
39.2 Energía 187
39.3 Potencia 188
39.4 Potencia Máxima 188
39.5 Horas de Prestación del Servicio 188
CHOCO 190
40. ACANDI (ACANDI - CHOCO) 191
40.1 Descripción del Sitio 191
40.2 Energía 192
40.3 Potencia 193
40.4 Potencia Máxima 194
40.5 Horas de Prestación del Servicio 194
40.6 Curvas de Carga 196
41. ARUSI (NUQUI - CHOCO) 197
41.1 Descripción del Sitio 197
41.2 Energía 198
41.3 Potencia 199
41.4 Potencia Máxima 199
41.5 Horas de Prestación del Servicio 200
41.6 Curvas de Carga 201
42. BALBOA (UNGUIA - CHOCO) 202
42.1 Descripción del Sitio 202
42.2 Energía 203
42.3 Potencia 204
42.4 Potencia Máxima 204
42.5 Horas de Prestación del Servicio 205
42.6 Curvas de Carga 206
43. BELLAVISTA (BOJAYÁ (BELLAVISTA) - CHOCO) 207
43.1 Descripción del Sitio 207

43.2 Energía 208
43.3 Potencia 209
43.4 Potencia Máxima 209
43.5 Horas de Prestación del Servicio 209
44. BETE (MEDIO ATRATO (BETE) - CHOCO) 211
44.1 Descripción del Sitio 211
44.2 Energía 212
44.3 Potencia 213
44.4 Potencia Máxima 213
44.5 Horas de Prestación del Servicio 214
44.6 Curvas de Carga 215
45. BUENAVISTA (BAJO BAUDO (PIZARRO) - CHOCO) 216
45.1 Descripción del Sitio 216
45.2 Energía 217
45.3 Potencia 218
45.4 Potencia Máxima 218
45.5 Horas de Prestación del Servicio 219
45.6 Curvas de Carga 220
46. CAPURGANA (ACANDI - CHOCO) 221
46.1 Descripción del Sitio 221
46.2 Energía 222
46.3 Potencia 223
46.4 Potencia Máxima 223
46.5 Horas de Prestación del Servicio 224
46.6 Curvas de Carga 225
47. CIUDAD BAUDO (ALTO BAUDO (PIE DE PATO) - CHOCO) 226
47.1 Descripción del Sitio 226
47.2 Energía 227
47.3 Potencia 228
47.4 Potencia Máxima 228
47.5 Horas de Prestación del Servicio 229

47.6 Curvas de Carga 230
48. COMUNIDAD INDÍGENA DE PANGUI - (EL YUCAL) (NUQUI - CHOCO) 231
48.1 Descripción del Sitio 231
48.2 Energía 232
48.3 Potencia 233
48.4 Potencia Máxima 233
48.5 Horas de Prestación del Servicio 233
49. CUCURRUPI (EL LITORAL DEL SAN JUAN - CHOCO) 235
49.1 Descripción del Sitio 235
50. CUPICA (BAHÍA SOLANO (MUTIS) - CHOCO) 236
50.1 Descripción del Sitio 236
50.2 Energía 237
50.3 Potencia 238
50.4 Potencia Máxima 238
50.5 Horas de Prestación del Servicio 239
50.6 Curvas de Carga 240
51. EL VALLE (BAHÍA SOLANO (MUTIS) - CHOCO) 241
51.1 Descripción del Sitio 241
51.2 Energía 242
51.3 Potencia 243
51.4 Potencia Máxima 244
51.5 Horas de Prestación del Servicio 244
51.6 Curvas de Carga 245
52. JURADO (JURADO - CHOCO) 246
52.1 Descripción del Sitio 246
52.2 Energía 247
52.3 Potencia 248
52.4 Potencia Máxima 248
52.5 Horas de Prestación del Servicio 249
52.6 Curvas de Carga 250
53. LA LOMA DE BOJAYÁ (BOJAYÁ (BELLAVISTA) - CHOCO) 251

53.1 Descripción del Sitio 251
53.2 Energía 252
53.3 Potencia 253
53.4 Potencia Máxima 253
53.5 Horas de Prestación del Servicio 253
54. MUTIS (BAHIA SOLANO (MUTIS) - CHOCO) 255
54.1 Descripción del Sitio 255
54.2 Energía 256
54.3 Potencia 258
54.4 Potencia Máxima 258
54.5 Horas de Prestación del Servicio 259
54.6 Curvas de Carga 260
55. NAPIPI (BOJAYÁ (BELLAVISTA) - CHOCO) 262
55.1 Descripción del Sitio 262
55.2 Energía 263
55.3 Potencia 264
55.4 Potencia Máxima 264
55.5 Horas de Prestación del Servicio 265
55.6 Curvas de Carga 266
56. NUQUI (NUQUI - CHOCO) 267
56.1 Descripción del Sitio 267
56.2 Energía 268
56.3 Potencia 269
56.4 Potencia Máxima 269
56.5 Horas de Prestación del Servicio 270
56.6 Curvas de Carga 271
57. PILIZA (BAJO BAUDO (PIZARRO) - CHOCO) 272
57.1 Descripción del Sitio 272
58. PIZARRO (BAJO BAUDO (PIZARRO) - CHOCO) 273
58.1 Descripción del Sitio 273
58.2 Energía 274

58.3 Potencia 275
58.4 Potencia Máxima 275
58.5 Horas de Prestación del Servicio 276
58.6 Curvas de Carga 277
59. PUERTO CONTO (BOJAYÁ (BELLAVISTA) - CHOCO) 278
59.1 Descripción del Sitio 278
59.2 Energía 279
59.3 Potencia 280
59.4 Potencia Máxima 280
59.5 Horas de Prestación del Servicio 281
59.6 Curvas de Carga 282
60. PUERTO JAGUA (NUQUI - CHOCO) 283
60.1 Descripción del Sitio 283
60.2 Energía 284
60.3 Potencia 285
60.4 Potencia Máxima 285
60.5 Horas de Prestación del Servicio 286
60.6 Curvas de Carga 287
61. SAN FRANCISCO (ACANDI - CHOCO) 288
61.1 Descripción del Sitio 288
61.2 Energía 289
61.3 Potencia 290
61.4 Potencia Máxima 290
61.5 Horas de Prestación del Servicio 291
61.6 Curvas de Carga 292
62. SAN ROQUE (MEDIO ATRATO (BETE) - CHOCO) 293
62.1 Descripción del Sitio 293
63. SANTA GENOVEVA DE DOCORDO (EL LITORAL DEL SAN JUAN - CHOCO) 294
63.1 Descripción del Sitio 294
63.2 Energía 295
63.3 Potencia 296

63.4 Potencia Máxima 296
63.5 Horas de Prestación del Servicio 297
63.6 Curvas de Carga 298
64. TAGACHÍ (QUIBDÓ - CHOCO) 299
64.1 Descripción del Sitio 299
64.2 Energía 300
64.3 Potencia 301
64.4 Potencia Máxima 301
64.5 Horas de Prestación del Servicio 301
65. TITUMATE (UNGUIA - CHOCO) 303
65.1 Descripción del Sitio 303
65.2 Energía 304
65.3 Potencia 305
65.4 Potencia Máxima 305
65.5 Horas de Prestación del Servicio 306
65.6 Curvas de Carga 307
66. TOGOROMA PLAYA (EL LITORAL DEL SAN JUAN - CHOCO) 308
66.1 Descripción del Sitio 308
67. UNGUIA (UNGUIA - CHOCO) 309
67.1 Descripción del Sitio 309
67.2 Energía 310
67.3 Potencia 311
67.4 Potencia Máxima 311
67.5 Horas de Prestación del Servicio 312
67.6 Curvas de Carga 313
GUAINÍA 314
68. BARRANCO MINAS (BARRANCO MINAS - GUAINÍA) 315
68.1 Descripción del Sitio 315
68.2 Energía 316
68.3 Potencia 317
68.4 Potencia Máxima 317

68.5 Horas de Prestación del Servicio 318
68.6 Curvas de Carga 319
69. INÍRIDA (INÍRIDA - GUAINÍA) 320
69.1 Descripción del Sitio 320
69.2 Energía 321
69.3 Potencia 323
69.4 Potencia Máxima 323
69.5 Horas de Prestación del Servicio 324
69.6 Curvas de Carga 325
GUAVIARE 326
70. MIRAFLORES (MIRAFLORES - GUAVIARE) 327
70.1 Descripción del Sitio 327
70.2 Energía 328
70.3 Potencia 329
70.4 Potencia Máxima 329
70.5 Horas de Prestación del Servicio 330
70.6 Curvas de Carga 331
LA GUAJIRA 332
71. NAZARETH (URIBIA - LA GUAJIRA) 333
71.1 Descripción del Sitio 333
MAGDALENA 334
72. PALMOR (CIÉNAGA - MAGDALENA) 335
72.1 Descripción del Sitio 335
72.2 Energía 336
72.3 Potencia 337
72.4 Potencia Máxima 337
72.5 Horas de Prestación del Servicio 338
72.6 Curvas de Carga 339
META 340
73. MAPIRIPÁN (MAPIRIPÁN - META) 341
73.1 Descripción del Sitio 341

73.2 Energía ... 342
73.3 Potencia ... 343
73.4 Potencia Máxima ... 343
73.5 Horas de Prestación del Servicio ... 344
73.6 Curvas de Carga ... 345
74. PUERTO ALVIRA (MAPIRIPÁN - META) ... 346
74.1 Descripción del Sitio ... 346
NARIÑO ... 347
75. AGUACATAL (LA TOLA - NARIÑO) ... 348
75.1 Descripción del Sitio ... 348
75.2 Energía ... 349
75.3 Potencia ... 350
75.4 Potencia Máxima ... 350
75.5 Horas de Prestación del Servicio ... 351
75.6 Curvas de Carga ... 352
76. ALTERON (URIBE URIBE) (EL CHARCO - NARIÑO) ... 353
76.1 Descripción del Sitio ... 353
77. AMÁRALES (LA TOLA - NARIÑO) ... 354
77.1 Descripción del Sitio ... 354
77.2 Energía ... 355
77.3 Potencia ... 356
77.4 Potencia Máxima ... 356
77.5 Horas de Prestación del Servicio ... 357
77.6 Curvas de Carga ... 358
78. BAZÁN (EL CHARCO - NARIÑO) ... 359
78.1 Descripción del Sitio ... 359
78.2 Energía ... 360
78.3 Potencia ... 361
78.4 Potencia Máxima ... 361
78.5 Horas de Prestación del Servicio ... 362
78.6 Curvas de Carga ... 363

79. BOCAS DE CURAY (TUMACO - NARIÑO) 364
79.1 Descripción del Sitio 364
80. BOCAS DE PRIETA (OLAYA HERRERA - NARIÑO) 365
80.1 Descripción del Sitio 365
81. BOLÍVAR (SAN PEDRO) (EL CHARCO - NARIÑO) 366
81.1 Descripción del Sitio 366
81.2 Energía 367
81.3 Potencia 368
81.4 Potencia Máxima 368
81.5 Horas de Prestación del Servicio 368
82. EL BAJITO DE ECHANDIA (MOSQUERA - NARIÑO) 370
82.1 Descripción del Sitio 370
83. EL CUIL PUEBLO NUEVO (EL CHARCO - NARIÑO) 371
83.1 Descripción del Sitio 371
84. LA ENSENADA (SANTA BARBARA (ISCUANDE) - NARIÑO) 372
84.1 Descripción del Sitio 372
85. LA VIGÍA (LA TOLA - NARIÑO) 373
85.1 Descripción del Sitio 373
85.2 Energía 374
85.3 Potencia 375
85.4 Potencia Máxima 375
85.5 Horas de Prestación del Servicio 376
85.6 Curvas de Carga 377
86. LAS MERCEDES (EL CHARCO - NARIÑO) 378
86.1 Descripción del Sitio 378
87. MULATOS (LA TOLA - NARIÑO) 379
87.1 Descripción del Sitio 379
87.2 Energía 380
87.3 Potencia 381
87.4 Potencia Máxima 381
87.5 Horas de Prestación del Servicio 382

87.6 Curvas de Carga 383
88. PITAL (TUMACO - NARIÑO) 384
88.1 Descripción del Sitio 384
88.2 Energía 385
88.3 Potencia 386
88.4 Potencia Máxima 386
88.5 Horas de Prestación del Servicio 387
88.6 Curvas de Carga 388
89. PUEBLO NUEVO (TABLÓN SALADO) (TUMACO - NARIÑO) 389
89.1 Descripción del Sitio 389
89.2 Energía 390
89.3 Potencia 391
89.4 Potencia Máxima 391
89.5 Horas de Prestación del Servicio 392
89.6 Curvas de Carga 393
90. SAN JOSÉ (EL CHARCO - NARIÑO) 394
90.1 Descripción del Sitio 394
90.2 Energía 395
90.3 Potencia 396
90.4 Potencia Máxima 396
90.5 Horas de Prestación del Servicio 397
90.6 Curvas de Carga 398
91. SAN JOSÉ DEL GUAYABO (TUMACO - NARIÑO) 399
91.1 Descripción del Sitio 399
92. SAN JUAN COSTA (TUMACO - NARIÑO) 400
92.1 Descripción del Sitio 400
92.2 Energía 401
92.3 Potencia 402
92.4 Potencia Máxima 402
92.5 Horas de Prestación del Servicio 402
93. SAN PABLO DE LA MAR (LA TOLA - NARIÑO) 404

93.1 Descripción del Sitio 404
93.2 Energía 405
93.3 Potencia 406
93.4 Potencia Máxima 406
93.5 Horas de Prestación del Servicio 407
93.6 Curvas de Carga 408
94. SAN PEDRO DEL VINO (FRANCISCO PIZARRO - NARIÑO) 409
94.1 Descripción del Sitio 409
95. SANTA RITA (SANTA BARBARA (ISCUANDE) - NARIÑO) 410
95.1 Descripción del Sitio 410
96. SANTA ROSA (TUMACO - NARIÑO) 411
96.1 Descripción del Sitio 411
96.2 Energía 412
96.3 Potencia 413
96.4 Potencia Máxima 413
96.5 Horas de Prestación del Servicio 413
97. SECADERO (SANTA BARBARA (ISCUANDE) - NARIÑO) 415
97.1 Descripción del Sitio 415
97.2 Energía 416
97.3 Potencia 417
97.4 Potencia Máxima 417
97.5 Horas de Prestación del Servicio 418
97.6 Curvas de Carga 419
98. TAMAJE (ROBERTO PAYAN (SAN JOSÉ) - NARIÑO) 420
98.1 Descripción del Sitio 420
PUTUMAYO 421
99. ESMERALDA (PUERTO GUZMAN - PUTUMAYO) 422
99.1 Descripción del Sitio 422
100. PIÑUÑA NEGRO (PUERTO LEGUIZAMO - PUTUMAYO) 423
100.1 Descripción del Sitio 423
100.2 Energía 424

100.3 Potencia 425
100.4 Potencia Máxima 425
100.5 Horas de Prestación del Servicio 426
100.6 Curvas de Carga 427
101. PUERTO LEGUIZAMO (PUERTO LEGUIZAMO - PUTUMAYO) 428
101.1 Descripción del Sitio 428
102. PUERTO OSPINA (PUERTO LEGUIZAMO - PUTUMAYO) 429
102.1 Descripción del Sitio 429
VALLE DEL CAUCA 430
103. PUERTO MERIZALDE (BUENAVENTURA - VALLE DEL CAUCA) 431
103.1 Descripción del Sitio 431
104. SAN FRANCISCO DE NAYA (BUENAVENTURA - VALLE DEL CAUCA) 432
104.1 Descripción del Sitio 432
104.2 Energía 433
104.3 Potencia 434
104.4 Potencia Máxima 434
104.5 Horas de Prestación del Servicio 435
104.6 Curvas de Carga 436
VAUPÉS 437
105. CARURÚ (CARURÚ - VAUPÉS) 438
105.1 Descripción del Sitio 438
105.2 Energía 439
105.3 Potencia 440
105.4 Potencia Máxima 440
105.5 Horas de Prestación del Servicio 441
105.6 Curvas de Carga 442
106. MITÚ (MITÚ - VAUPÉS) 443
106.1 Descripción del Sitio 443
106.2 Energía 444
106.3 Potencia 444
106.4 Potencia Máxima 445

106.5 Horas de Prestación del Servicio 445
106.6 Curvas de Carga 446
107. TARAIRA (TARAIRA - VAUPÉS) 447
107.1 Descripción del Sitio 447
107.2 Energía 448
107.3 Potencia 449
107.4 Potencia Máxima 449
107.5 Horas de Prestación del Servicio 450
107.6 Curvas de Carga 451
VICHADA 452
108. CASUARITO (PUERTO CARREÑO - VICHADA) 453
108.1 Descripción del Sitio 453
108.2 Energía 454
108.3 Potencia 455
108.4 Potencia Máxima 455
108.5 Horas de Prestación del Servicio 456
108.6 Curvas de Carga 457
109. CUMARIBO (CUMARIBO - VICHADA) 458
109.1 Descripción del Sitio 458
109.2 Energía 459
109.3 Potencia 460
109.4 Potencia Máxima 460
109.5 Horas de Prestación del Servicio 461
109.6 Curvas de Carga 462
110. LA PRIMAVERA (LA PRIMAVERA - VICHADA) 463
110.1 Descripción del Sitio 463
110.2 Energía 464
110.3 Potencia 466
110.4 Potencia Máxima 466
110.5 Horas de Prestación del Servicio 467
110.6 Curvas de Carga 468

111. PUERTO CARREÑO (PUERTO CARREÑO - VICHADA) 469
111.1 Descripción del Sitio 469
111.2 Energía..... 470
111.3 Potencia..... 472
111.4 Potencia Máxima..... 473
111.5 Horas de Prestación del Servicio..... 473
111.6 Curvas de Carga 475
112. SANTA ROSALÍA (SANTA ROSALÍA - VICHADA) 476
112.1 Descripción del Sitio 476
112.2 Energía..... 477
112.3 Potencia..... 478
112.4 Potencia Máxima..... 478
112.5 Horas de Prestación del Servicio..... 478

GENERALIDADES

LOCALIDADES CON TELEMETRÍA

Las localidades de las Zonas No Interconectadas con Telemetría que hacen parte de este boletín corresponden a:

item	DEPARTAMENTO	MUNICIPIO	LOCALIDAD	ID CATEGORIA
1	AMAZONAS	LETICIA	LETICIA	Cabecera Municipal
2	AMAZONAS	PUERTO NARIÑO	PUERTO NARIÑO	Cabecera Municipal
3	AMAZONAS	TARAPACA (COR. DEPARTAMENTAL)	TARAPACA	Area No Municipalizada
4	ANTIOQUIA	VIGÍA DEL FUERTE	BUCHADO	Corregimiento
5	ANTIOQUIA	VIGÍA DEL FUERTE	LOMA DE MURRI	Localidad Menor
6	ANTIOQUIA	VIGÍA DEL FUERTE	SAN ANTONIO DE PADUA	Corregimiento
7	ANTIOQUIA	VIGÍA DEL FUERTE	VEGAEZ	Corregimiento
8	ANTIOQUIA	VIGÍA DEL FUERTE	VIGIA DEL FUERTE	Cabecera Municipal
9	ARCHIPIELAGO SAN ANDRÉS y PROVIDENCIA	SAN ANDRES Y PROVIDENCIA	PROVIDENCIA	Cabecera Municipal
10	ARCHIPIELAGO SAN ANDRÉS y PROVIDENCIA	SAN ANDRES Y PROVIDENCIA	SAN ANDRES	Cabecera Municipal
11	BOLÍVAR	CARTAGENA	ISLA FUERTE	Corregimiento
12	BOLÍVAR	CARTAGENA	ISLA MUCURA	Centro Poblado
13	BOLÍVAR	CARTAGENA	SANTA CRUZ DEL ISLOTE	Localidad Menor
14	CAQUETÁ	SAN VICENTE DEL CAGUÁN	GUACAMAYAS	Inspeccion de Policia
15	CAQUETÁ	SAN VICENTE DEL CAGUÁN	GUAYABAL	Centro Poblado
16	CAQUETÁ	SAN VICENTE DEL CAGUÁN	PUERTO BETANIA	Centro Poblado
17	CAQUETÁ	CARTAGENA DEL CHAIRA	REMOLINO DEL CAGUAN	Inspeccion de Policia
18	CAQUETÁ	CARTAGENA DEL CHAIRA	SANTA FE DEL CAGUAN	Centro Poblado
19	CASANARE	TRINIDAD	BOCAS DEL PAUTO	Centro Poblado
20	CASANARE	HATO COROZAL	SANTA BARBARA	Localidad Menor
21	CAUCA	LÓPEZ DE MICAY	BETANIA-RIO NAYA	Corregimiento
22	CAUCA	LÓPEZ DE MICAY	BOCA GRANDE	Centro Poblado
23	CAUCA	TIMBIQUÍ	CHACON	Localidad Menor
24	CAUCA	TIMBIQUÍ	COMUNIDAD DE CHETE	Cabecera Corregimiento Municipal
25	CAUCA	TIMBIQUI	COTEJE	Corregimiento
26	CAUCA	LÓPEZ DE MICAY	DOS QUEBRADAS NAYA	Localidad Menor
27	CAUCA	LÓPEZ DE MICAY	ISLA DE GALLO	Corregimiento
28	CAUCA	LÓPEZ DE MICAY	LA CONCHA - CONCEPCION NAYA	Centro Poblado
29	CAUCA	GUAPI	LIMONES	Corregimiento
30	CAUCA	TIMBIQUÍ	LOS BRAZOS	Cabecera Corregimiento Municipal
31	CAUCA	LÓPEZ DE MICAY	NOANAMITO	Corregimiento
32	CAUCA	TIMBIQUÍ	PUERTO SAIJA	Corregimiento
33	CAUCA	LÓPEZ DE MICAY	SAN ANTONIO DE CHUARE	Corregimiento
34	CAUCA	GUAPI	SAN ANTONIO DE GUAJUI	Corregimiento
35	CAUCA	LÓPEZ DE MICAY	SAN ISIDRO	Centro Poblado
36	CAUCA	TIMBIQUÍ	SAN JOSE TIMBIQUÍ	Corregimiento
37	CAUCA	TIMBIQUÍ	SANTA MARIA	Corregimiento
38	CAUCA	TIMBIQUI	SANTA ROSA SAIJA	Corregimiento
39	CAUCA	LÓPEZ DE MICAY	ZARAGOZA	Corregimiento
40	CHOCÓ	ACANDI	ACANDI	Cabecera Municipal
41	CHOCÓ	NUQUÍ	ARUSI	Corregimiento
42	CHOCÓ	UNGUIA	BALBOA	Corregimiento
43	CHOCÓ	BOJAYÁ (BELLAVISTA)	BELLAVISTA	Cabecera Municipal
44	CHOCÓ	MEDIO ATRATO (BETE)	BETE	Cabecera Municipal
45	CHOCO	PIZARRO	BUENA VISTA	Centro Poblado
46	CHOCÓ	ACANDI	CAPURGANA	Corregimiento
47	CHOCÓ	ALTO BAUDO (Pie de Pató)	CIUDAD BAUDO	Cabecera Municipal
48	CHOCÓ	LITORAL DE SAN JUAN	CUCURRUPÍ	Corregimiento
49	CHOCÓ	BAHIA SOLANO (MUTIS)	CUPICA	Corregimiento
50	CHOCÓ	BAHIA SOLANO (MUTIS)	EL VALLE	Corregimiento
51	CHOCÓ	NUQUÍ	EL YUCAL	Localidad Menor
52	CHOCÓ	JURADO	JURADO	Cabecera Municipal
53	CHOCÓ	BOJAYÁ (BELLAVISTA)	LA LOMA DE BOJAYA	Corregimiento
54	CHOCÓ	BAHIA SOLANO (MUTIS)	MUTIS	Cabecera Municipal
55	CHOCÓ	BOJAYÁ (BELLAVISTA)	NAPIPI	Corregimiento

item	DEPARTAMENTO	MUNICIPIO	LOCALIDAD	ID CATEGORIA
56	CHOCÓ	NUQUÍ	NUQUI	Cabecera Municipal
57	CHOCÓ	BAJO BAUDO (PIZARRO)	PILIZA	Corregimiento
58	CHOCÓ	BAJO BAUDO (PIZARRO)	PIZARRO	Cabecera Municipal
59	CHOCO	NUQUI	PUERTO JAGUA	Centro Poblado
60	CHOCO	ACANDÍ	SAN FRANCISCO	Caserio
61	CHOCÓ	BOJAYÁ (BELLAVISTA)	PUERTO CONTO	Corregimiento
62	CHOCÓ	MEDIO ATRATO (BETE)	SAN ROQUE	Cabecera Corregimiento Municipal
63	CHOCÓ	EL LITORAL DEL SAN JUAN	SANTA GENOVEVA DE DOCORDO	Cabecera Municipal
64	CHOCÓ	QUIBDÓ	TAGACHI	Corregimiento
65	CHOCÓ	UNGUIA	TITUMATE	Corregimiento
66	CHOCÓ	LITORAL DE SAN JUAN	TOGOROMA PLAYA	Caserio
67	CHOCÓ	UNGUIA	UNGUIA	Cabecera Municipal
68	GUAINÍA	BARRANCO MINAS	BARRANCO MINAS	Area No Municipalizada
69	GUAINÍA	INÍRIDA	INIRIDA	Cabecera Municipal
70	GUAVIARE	MIRAFLORES	MIRAFLORES	Cabecera Municipal
71	LA GUAJIRA	URIBIA	NAZARETH	Corregimiento
72	LA GUAJIRA	URIBIA	PUERTO ESTRELLA	Corregimiento
73	MAGDALENA	CIÉNAGA	PALMOR	Corregimiento
74	META	MAPIRIPAN	MAPIRIPAN	Cabecera Municipal
75	META	MAPIRIPAN	PUERTO ALVIRA	Inspeccion de Policia
76	NARIÑO	LA TOLA	AGUACATAL	Centro Poblado
77	NARIÑO	EL CHARCO	ALTERÓN (URIBE URIBE)	Centro Poblado
78	NARIÑO	LA TOLA	AMARALES	Localidad Menor
79	NARIÑO	EL CHARCO	BAZAN	Caserio
80	NARIÑO	TUMACO	BOCAS DE CURAY	Corregimiento
81	NARIÑO	OLAYA HERRERA	BOCAS DE PRIETA	Localidad Menor
82	NARIÑO	EL CHARCO	BOLIVAR (SAN PEDRO)	Cabecera Corregimiento Municipal
83	NARIÑO	MOSQUERA	EL BAJITO DE ECHANDÍA	Centro Poblado
84	NARIÑO	EL CHARCO	EL CUIL PUEBLO NUEVO	Caserío
85	NARIÑO	SANTA BÁRBARA (ISCUANDE)	LA ENSENADA	Centro Poblado
86	NARIÑO	EL CHARCO	LAS MERCEDES	Centro Poblado
87	NARIÑO	LA TOLA	MULATOS	Localidad Menor
88	NARIÑO	TUMACO	PITAL	Caserio
89	NARIÑO	TUMACO	PUEBLO NUEVO (TABLON SALADO)	Caserio
90	NARIÑO	EL CHARCO	SAN JOSE	Localidad Menor
91	NARIÑO	TUMACO	SAN JOSE DEL GUAYABO MEJICANO	Caserio
92	NARIÑO	TUMACO	SAN JUAN DE LA COSTA	Localidad Menor
93	NARIÑO	LA TOLA	SAN PABLO DE LA MAR	Centro poblado
94	NARIÑO	FRANCISCO PIZARRO (SALAHONDA)	SAN PEDRO DEL VINO	Centro Poblado
95	NARIÑO	SANTA BÁRBARA (ISCUANDE)	SANTA RITA	Caserío
96	NARIÑO	TUMACO	SANTA ROSA	Localidad Menor
97	NARIÑO	SANTA BARBARA (ISCUANDE)	SECADERO	Centro Poblado
98	NARIÑO	ROBERTO PAYÁN(SAN JOSÉ)	TAMAJE	Centro Poblado
99	NARIÑO	LA TOLA	VIGIA DE LA MAR	Centro poblado
100	PUTUMAYO	PUERTO GUZMÁN	ESMERALDA	Centro Poblado
101	PUTUMAYO	PUERTO LEGUIZAMO	LA TAGUA	Corregimiento
102	PUTUMAYO	PUERTO LEGUIZAMO	PIÑUÑA NEGRO	Inspeccion de Policia
103	PUTUMAYO	PUERTO LEGUIZAMO	PUERTO LEGUIZAMO	Cabecera Municipal
104	PUTUMAYO	PUERTO LEGUIZAMO	PUERTO OSPINA	Corregimiento
105	VALLE DEL CAUCA	BUENAVENTURA	PUERTO MERIZALDE	Corregimiento
106	VALLE DEL CAUCA	BUENAVENTURA	SAN FRANCISCO DE NAYA	Inspeccion de Policia
107	VAUPÉS	CARURU	CARURU	Cabecera Municipal
108	VAUPÉS	MITÚ	MITU	Cabecera Municipal
109	VAUPÉS	TARAIRA	TARAIRA	Cabecera Municipal
110	VICHADA	PUERTO CARREÑO	CASUARITO	Corregimiento
111	VICHADA	CUMARIBO	CUMARIBO	Cabecera Municipal
112	VICHADA	LA PRIMAVERA	LA PRIMAVERA	Cabecera Municipal
113	VICHADA	PUERTO CARREÑO	PUERTO CARREÑO	Cabecera Municipal
114	VICHADA	SANTA ROSALIA	SANTA ROSALIA	Cabecera Municipal

En el siguiente gráfico se muestran los puntos en los cuales el CNM-IPSE tiene sistemas de telemetría instalados con recursos de proyectos FAZNI Fase I y II, del proyecto en localidades con medida en baja tensión (80-2012) y proyecto de inversión "***AMPLIACIÓN DE LA COBERTURA DE TELEMETRÍA Y MONITOREO DE VARIABLES ENERGÉTICAS EN LAS ZONAS NO INTERCONECTADAS***" 2017 -2020.

Gráfica 1 Localidades con Telemetría en las ZNI .

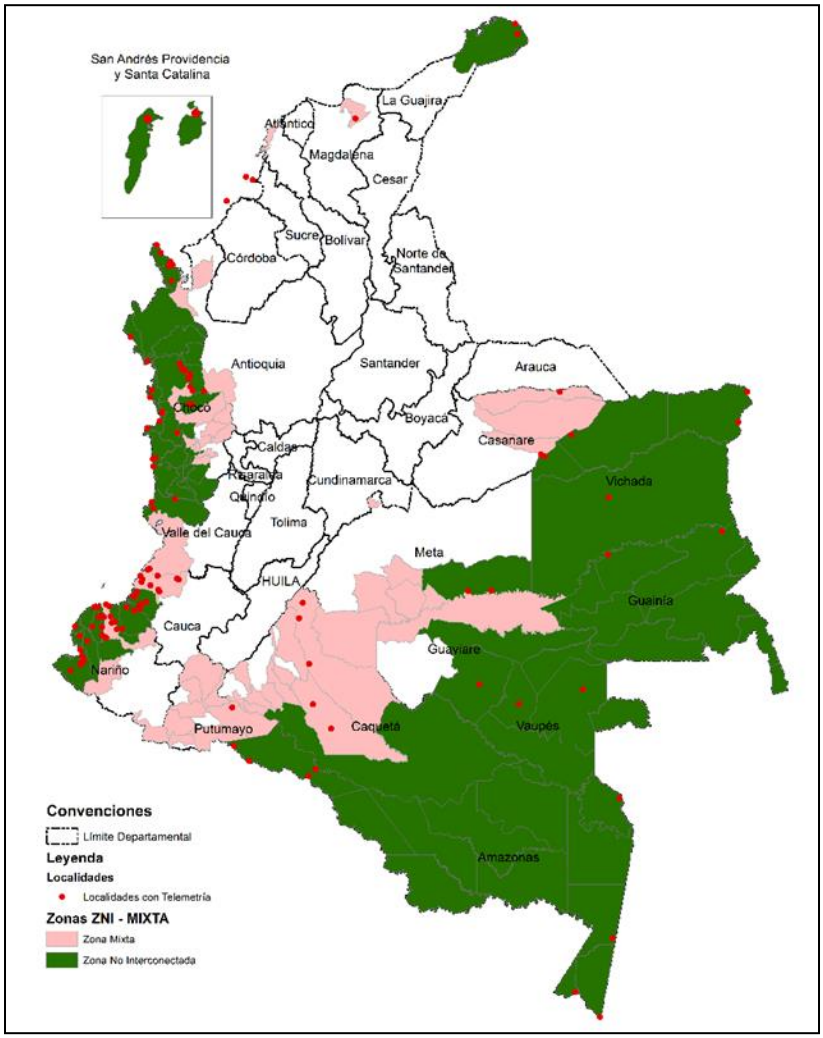

FUENTE CNM

Resumen de las principales variables eléctricas de las localidades con Telemetría en las ZNI

En la siguiente tabla se presenta un resumen de la capacidad operativa de generación actualmente instalada en las localidades de las ZNI con Telemetría, así como los valores mensuales de las variables de: potencia máxima mensual, demanda de energía acumulada mensual, energía promedio diaria y el promedio de horas diario de prestación del servicio de energía eléctrica.

Tabla 1 Resumen de la prestación del servicio en localidades con telemetría MAYO 2021

Localidad	Potencia Máxima Mensual (kW)	Fecha Potencia Máxima	Energía Mensual (kWh)	Energía Promedio Día (kWh)	Promedio Diario de Prestación del Servicio
LETICIA (LETICIA - AMAZONAS)	6.642,57	Viernes, MAY/21/2021 14:45	3.349.573	108.050	24 horas
PUERTO NARIÑO (PUERTO NARIÑO - AMAZONAS)	210,32	Miércoles, MAY/05/2021 19:15	104.516	3.371	24 horas
TARAPACÁ (TARAPACÁ - AMAZONAS)	90,62	Sábado, MAY/29/2021 19:15	24.043	776	10 horas 22 minutos
VEGAEZ (VIGÍA DEL FUERTE - ANTIOQUIA)	35,17	Miércoles, MAY/19/2021 19:00	3.997	129	5 horas 18 minutos
VIGÍA DEL FUERTE (VIGÍA DEL FUERTE - ANTIOQUIA)	313,28	Sábado, MAY/29/2021 12:00	84.101	2.7129	9 horas 49 minutos
SAN ANDRÉS (SAN ANDRÉS - ARCHIPIÉLAGO DE SAN ANDRÉS)	28.744,52	Viernes, MAY/21/2021 15:15	16.801.471	541.983	24 horas
ISLA FUERTE (CARTAGENA - BOLÍVAR)	142,50	Domingo, MAY/16/2021 14:30	15.612	504	4 horas 34 minutos
ISLA MÚCURA (CARTAGENA - BOLÍVAR)	21,47	Viernes, MAY/07/2021 01:45	6.065	196	14 horas 58 minutos
SANTA CRUZ DEL ISLOTE (CARTAGENA - BOLÍVAR)	48,83	Miércoles, MAY/05/2021 21:15	17.415	561	14 horas 57 minutos
GUACAMAYAS (SAN VICENTE DEL CAGUAN - CAQUETÁ)	37,61	Domingo, MAY/30/2021 19:00	9.170	296	16 horas 22 minutos
GUAYABAL (SAN VICENTE DEL CAGUAN - CAQUETÁ)	36,56	Domingo, MAY/02/2021 12:30	5.112	165	5 horas 51 minutos
PUERTO BETANIA (SAN VICENTE DEL CAGUAN - CAQUETÁ)	43,08	Jueves, MAY/27/2021 18:45	4.216	136	4 horas
REMOLINO DEL CAGUAN (CARTAGENA DEL CHAIRA - CAQUETÁ)	87,79	Sábado, MAY/22/2021 18:45	11.337	366	5 horas 18 minutos
BOCAS DEL PAUTO (TRINIDAD - CASANARE)	90,56	Sábado, MAY/15/2021 18:45	9.060	292	4 horas 11 minutos
BETANIA - NAYA (LÓPEZ (MICAY) - CAUCA)	29,68	Lunes, MAY/24/2021 17:30	6.403	207	8 horas 47 minutos
BOCA GRANDE (LÓPEZ (MICAY) - CAUCA)	30,56	Viernes, MAY/07/2021 19:30	4.509	145	5 horas 43 minutos
CHACÓN (TIMBIQUÍ - CAUCA)	34,14	Sábado, MAY/01/2021 20:00	4.445	143	6 horas 24 minutos
COMUNIDAD DE CHETE (TIMBIQUÍ - CAUCA)	36,77	Viernes, MAY/07/2021 20:00	4.190	135	4 horas 27 minutos
COTEJE (TIMBIQUÍ - CAUCA)	34,00	Jueves, MAY/27/2021 19:15	6.930	224	7 horas 45 minutos
ISLA DE GALLO (LÓPEZ (MICAY) - CAUCA)	25,41	Viernes, MAY/07/2021 18:30	4.218	136	7 horas 1 minutos
LIMONES (GUAPI - CAUCA)	36,14	Lunes, MAY/24/2021 18:45	8.690	280	9 horas 45 minutos
LOS BRAZOS (TIMBIQUÍ - CAUCA)	45,62	Jueves, MAY/13/2021 19:15	4.910	158	4 horas 6 minutos

Localidad	Potencia Máxima Mensual (kW)	Fecha Potencia Máxima	Energía Mensual (kWh)	Energía Promedio Día (kWh)	Promedio Diario de Prestación del Servicio
NOANAMITO (LÓPEZ (MICAY) - CAUCA)	40,00	Martes, MAY/25/2021 15:45	4.597	148	4 horas 52 minutos
PUERTO SAIJA (TIMBIQUÍ - CAUCA)	171,78	Viernes, MAY/07/2021 19:00	15.238	491	3 horas 21 minutos
SAN ANTONIO DE GUAJUI (GUAPI - CAUCA)	49,16	Viernes, MAY/21/2021 19:15	11.115	359	9 horas 14 minutos
SAN ISIDRO (LÓPEZ (MICAY) - CAUCA)	6,18	Lunes, MAY/31/2021 17:30	948	31	6 horas 40 minutos
SAN JOSÉ (TIMBIQUÍ - CAUCA)	41,16	Martes, MAY/11/2021 18:30	7.549	244	7 horas 6 minutos
SANTA MARÍA (TIMBIQUÍ - CAUCA)	69,95	Viernes, MAY/28/2021 19:00	14.585	470	8 horas 19 minutos
ZARAGOZA (LÓPEZ (MICAY) - CAUCA)	64,16	Sábado, MAY/01/2021 19:15	12.556	405	9 horas
ACANDI (ACANDI - CHOCO)	1.053,89	Miércoles, MAY/05/2021 19:00	604.750	19.508	23 horas 31 minutos
ARUSÍ (NUQUI - CHOCO)	48,00	Jueves, MAY/27/2021 19:15	11.042	356	9 horas 20 minutos
BALBOA (UNGUIA - CHOCO)	85,38	Viernes, MAY/14/2021 20:15	21.339	688	10 horas 15 minutos
BELLAVISTA (BOJAYÁ (BELLAVISTA) - CHOCO)	229,08	Jueves, MAY/13/2021 19:15	104.812	3.381	19 horas 41 minutos
BETE (MEDIO ATRATO (BETE) - CHOCO)	72,00	Lunes, MAY/31/2021 20:00	21.576	696	12 horas 36 minutos
BUENAVISTA (BAJO BAUDO (PIZARRO) - CHOCO)	24,80	Domingo, MAY/23/2021 18:15	6.458	208	9 horas 58 minutos
CAPURGANA (ACANDI - CHOCO)	645,92	Viernes, MAY/14/2021 21:45	268.997	8.677	17 horas 3 minutos
CIUDAD BAUDO (ALTO BAUDO (PIE DE PATO) - CHOCO)	118,01	Martes, MAY/11/2021 12:00	47.415	1.530	23 horas 42 minutos
COMUNIDAD INDÍGENA DE PANGUI - (EL YUCAL) (NUQUI - CHOCO)	11,32	Domingo, MAY/30/2021 16:00	5.290	170	19 horas 08 minutos
CUPICA (BAHÍA SOLANO (MUTIS) - CHOCO)	142,33	Lunes, MAY/24/2021 19:15	65.489	2.113	23 horas 11 minutos
EL VALLE (BAHÍA SOLANO (MUTIS) - CHOCO)	314,16	Lunes, MAY/17/2021 19:30	152.969	4.934	23 horas 45 minutos
JURADO (JURADO - CHOCO)	303,68	Miércoles, MAY/19/2021 19:45	161.498	5.210	24 horas
LA LOMA DE BOJAYÁ (BOJAYÁ (BELLAVISTA) - CHOCO)	60,80	Sábado, MAY/15/2021 21:00	4.754	153	3 horas 16 minutos
MUTIS (BAHIA SOLANO (MUTIS) - CHOCO)	1.259,72	Miércoles, MAY/26/2021 19:30	687.123	22.165	23 horas 54 minutos
NAPIPI (BOJAYÁ (BELLAVISTA) - CHOCO)	60,80	Lunes, MAY/31/2021 21:30	12.609	407	7 horas 35 minutos
NUQUI (NUQUI - CHOCO)	472,74	Sábado, MAY/08/2021 19:45	243.203	7.845	23 horas 39 minutos
PIZARRO (BAJO BAUDO (PIZARRO) - CHOCO)	382,80	Jueves, MAY/20/2021 19:45	203.902	6.577	23 horas 55 minutos
PUERTO CONTO (BOJAYÁ (BELLAVISTA) - CHOCO)	84,00	Domingo, MAY/23/2021 18:15	13.107	423	7 horas 4 minutos
PUERTO JAGUA (NUQUI - CHOCO)	3,79	Miércoles, MAY/19/2021 19:00	795	26	8 horas 4 minutos
SAN FRANCISCO (ACANDI - CHOCO)	108,77	Sábado, MAY/15/2021 18:45	21.171	683	7 horas 57 minutos
SANTA GENOVEVA DE DOCORDO (EL LITORAL DEL SAN JUAN - CHOCO)	176,48	Martes, MAY/25/2021 12:30	70.139	2.263	17 horas 57 minutos
TAGACHÍ (QUIBDÓ - CHOCO)	41,04	Domingo, MAY/09/2021 12:45	9.391	302	8 horas 41 minutos
TITUMATE (UNGUIA - CHOCO)	91,96	Miércoles, MAY/26/2021 19:45	17.127	552	8 horas 51 minutos
UNGUIA (UNGUIA - CHOCO)	909,22	Martes, MAY/11/2021 20:30	411.243	13.266	22 horas 18 minutos

Localidad	Potencia Máxima Mensual (kW)	Fecha Potencia Máxima	Energía Mensual (kWh)	Energía Promedio Día (kWh)	Promedio Diario de Prestación del Servicio
BARRANCO MINAS (BARRANCO MINAS - GUAINÍA)	164,12	Viernes, MAY/28/2021 18:45	51.807	1.671	13 horas 37 minutos
INÍRIDA (INÍRIDA - GUAINÍA)	2.999,92	Viernes, MAY/21/2021 14:30	1.587.220	51.201	24 horas
MIRAFLORES (MIRAFLORES - GUAVIARE)	185,68	Jueves, MAY/20/2021 19:00	74.794	2.413	18 horas 4 minutos
PALMOR (CIÉNAGA - MAGDALENA)	181,63	Sábado, MAY/22/2021 10:30	92.113	2.971	23 horas 20 minutos
MAPIRIPÁN (MAPIRIPÁN - META)	308,00	Jueves, MAY/20/2021 18:45	146.793	4.735	23 horas 37 minutos
AGUACATAL (LA TOLA - NARIÑO)	13,47	Martes, MAY/18/2021 18:15	2.140	69	6 horas 34 minutos
AMÁRALES (LA TOLA - NARIÑO)	61,66	Martes, MAY/25/2021 20:30	9.668	312	6 horas 29 minutos
BAZÁN (EL CHARCO - NARIÑO)	96,00	Jueves, MAY/20/2021 20:00	18.944	611	8 horas 8 minutos
BOLÍVAR (SAN PEDRO) (EL CHARCO - NARIÑO)	27,52	Martes, MAY/25/2021 18:450	4.217	136	7 horas
LA VIGÍA (LA TOLA - NARIÑO)	31,00	Domingo, MAY/30/2021 12:45	6.076	196	8 horas 24 minutos
MULATOS (LA TOLA - NARIÑO)	35,07	Lunes, MAY/10/2021 18:30	4.295	139	6 horas 19 minutos
PITAL (TUMACO - NARIÑO)	96,00	Martes, MAY/11/2021 19:00	19.821	639	8 horas 53 minutos
PUEBLO NUEVO (TABLÓN SALADO) (TUMACO - NARIÑO)	19,42	Sábado, MAY/29/2021 18:15	2.842	92	7 horas 17 minutos
SAN JOSÉ (EL CHARCO - NARIÑO)	80,00	Lunes, MAY/31/2021 19:30	13.298	429	6 horas 55 minutos
SAN JUAN COSTA (TUMACO - NARIÑO)	134,40	Miércoles, MAY/26/2021 19:00	18.638	601	6 horas 16 minutos
SAN PABLO DE LA MAR (LA TOLA - NARIÑO)	27,52	Martes, MAY/25/2021 18:45	4.918	159	7 horas 2 minutos
SANTA ROSA (TUMACO - NARIÑO)	35,26	Miércoles, MAY/05/2021 18:15	3.795	122	5 horas 51 minutos
SECADERO (SANTA BARBARA (ISCUANDE) - NARIÑO)	13,25	Miércoles, MAY/26/2021 18:45	2.719	88	8 horas 59 minutos
PIÑUÑA NEGRO (PUERTO LEGUIZAMO - PUTUMAYO)	28,80	Domingo, MAY/16/2021 20:00	4.428	143	7 horas 15 minutos
SAN FRANCISCO DE NAYA (BUENAVENTURA - VALLE DEL CAUCA)	29,73	Martes, MAY/25/2021 11:30	5.578	180	8 horas
CARURÚ (CARURÚ - VAUPÉS)	86,77	Miércoles, MAY/19/2021 18:45	20.423	659	11 horas 41 minutos
MITÚ (MITÚ - VAUPÉS)	2.674,38	Miércoles, MAY/05/2021 12:00	1.257.930	40.578	24 horas
TARAIRA (TARAIRA - VAUPÉS)	110,79	Lunes, MAY/24/2021 12:45	29.461	950	11 horas 17 minutos
CASUARITO (PUERTO CARREÑO - VICHADA)	109,82	Sábado, MAY/22/2021 18:30	23.418	755	9 horas 1 minutos
CUMARIBO (CUMARIBO - VICHADA)	638,00	Viernes, MAY/21/2021 14:45	299.048	9.647	23 horas 52 minutos
LA PRIMAVERA (LA PRIMAVERA - VICHADA)	680,58	Miércoles, MAY/05/2021 18:30	346.303	11.171	23 horas 47 minutos
PUERTO CARREÑO (PUERTO CARREÑO - VICHADA)	4.292,64	Viernes, MAY/21/2021 14:15	2.323.099	74.939	24 horas
SANTA ROSALÍA (SANTA ROSALÍA - VICHADA)	336,10	Miércoles, MAY/26/2021 19:00	133.752	4.314	18 horas 13 minutos

Notas:

- **Murri:** Esta localidad sin información, por que actualmente están prestando el servicio con los grupos electrógenos antiguos en la dos localidades Bajo Murri y Playa Murri debido a que el grupo electrógeno que genera para ambas localidades se encuentra dañado. Por lo anterior el sistema de telemetria se encuentra apagado.
- **Buchadó**: Localidad sin información por daño en el sistema de medida.
- **San Antonio de Padua**: La localidad sin información completa para el presente mes telemetría. Según lo informado la Localidad cuenta con servicio de energía eléctrica 5 horas diarias.
- **Providencia**: Localidad con servicio forma parcial, por daños ocasionados por el huracán Iota.
- **Santa fe Caguán:** La localidad no cuenta con información completa, por un fallo ocurrido en el grupo electrógeno que cuenta con telemetría, desde el día 24 de febrero se está prestando el servicio se energía eléctrica con un grupo electrógeno alterno. Actualmente se está prestando el suministro de energía en promedio 4 horas diarias.
- **Santa Bárbara (hato Corozal)** Esta localidad sin suministro de energía, no cuenta con operador local. La comunidad con fondos propios, suministra en algunas ocasiones el combustible para generar energía.
- **Dos Quebradas rio naya:** Localidad sin información por daño en el sistema de medida.
- **La Concha - Concepción Naya:** Sin información completa por desconexión del sistema de telemetría. Según la información suministrada, por gerente de - COOSERPUL E.S.P. en la localidad se reparó el grupo electrógeno.
- **San Antonio de Chuare:** Localidad con servicio de energía eléctrica, según lo informado. Sistema de telemetría apagado.
- **Santa Rosa de Saija:** Localidad con servicio de energía eléctrica, según lo informado. Sistema de telemetría apagado.
- **Cucurrupí**: La localidad se encuentra alarmada por daño en el grupo electrógeno.
- **Pilizá**: Daño en el sistema de medida. La localidad cuenta con servicio de energía normal.
- **San Roque:** La localidad con servicio de energía, el sistema de comunicaciones apagado.
- **Togoroma playa**: Daño en las unidades de generación. Sin servicio de energía.

- **Nazareth**: Localidad con servicio de energía, telemetría desconectada por remodelación de la central de generación.
- **Puerto Alvira** Daño en las unidades de generación. Sin servicio de energía.
- **Alterón(Uribe-Uribe):** Según la información suministrada, la localidad restableció la prestación del servicio de energía eléctrica el día 25 de febrero del presente año, gracias a la instalación de un grupo electrógeno Perkins de 90 kW. La telemetría esta desconectada.
- **Bocas de Curay:** Según la información suministrada, se restableció el servicio de energía en el presente periodo. Localidad cuenta con prestación del servicio en un promedio de 08 horas diarias. El sistema de comunicación se encuentra fuera de servicio, porque los roedores han dañado varios cables en el gabinete del módem satelital.
- **Bocas de Prieta:** Esta localidad, sin información por daño en la acometida, la cual fue cambiada por personal del operador. En la visita de mantenimiento realizada, se observa que las señales de corriente quedaron invertidas después de que un personal técnico de la empresa realizó el cambio de la acometida (según informó el operador de la planta), adicional, a esto desconectaron las tierras por eso no registraba el consumo. Se procedió a la normalización de las señales de los CT´S y las conexiones de las tierras, normalizando de esta manera el registro de energía a partir del 17 de junio por personal técnico contratista del IPSE.
- **El Bajito de Echandía:** La localidad sin información completa por daño en el equipo de telemetría, la localidad cuenta con prestación normal del servicio de energía eléctrica con un promedio de 8 horas diarias, en horario de 12 p.m. a 2 p.m. y 5 p.m. 11 p.m.
- **El Cuil Pueblo Nuevo:** Localidad sin información por desconexión en el sistema de telemetría por daño en planta principal, según comunicación con radicado IPSE No. 20211330023942 del 15 de abril. Se está prestando el suministro de energía con una planta alterna marca Cummins de 200 kW.
- **La Ensenada:** Localidad sin información completa. La localidad no cuenta con la prestación del servicio de energía desde el 23 de mayo debido a un daño en el estator del generador del grupo electrógeno.
- **Las Mercedes:** Según la información suministrada, la localidad cuenta con prestación servicio de energía, el sistema de comunicaciones se encuentra fuera de servicio.
- **San José del Guayabo:** Localidad sin información completa, daño en la telemetría.
- **San Pedro del Vino:** Según la información suministrada, la localidad cuenta con prestación normal del servicio de energía eléctrica. Daño en el sistema de comunicaciones.

- **Santa Rita:** La localidad no cuenta con prestación del servicio de energía eléctrica, desde la ultima semana del presente Periodo, debido al daño de la bomba de inyección. Según lo manifestado, la bomba de inyección ya fue reparada, sin embargo no se ha podido transportar a la localidad, debido a los problemas de transporte derivados del Paro nacional.

- **Tamaje**: La Localidad no cuenta con servicio de energía eléctrica debido al daño del grupo electrógeno y daño en las redes.

- **La Esmeralda:** La localidad sin información por no tener conectado el sistema de comunicación satelital. Esta localidad cuenta con servicio de energía.

- **Puerto Ospina**: En febrero de 2015 se inauguró la interconexión eléctrica binacional entre Puerto El Carmen (Ecuador) y Puerto Ospina (Colombia), desde entonces cuentan con el servicio de energía las 24 horas de día. Por lo anterior, se desconectó la telemetría.

- **Leguizamo**: Esta localidad sin información completa por daño en Transformador de Tensión del circuito No. 2. En Mayo, se prestó el servicio de energía eléctrica en la localidad, un promedio diario de 23 Horas 54 Minutos.

- **Puerto Merizalde**: Localidad sin información completa, porque según la información suministrada, esta localidad no cuenta con prestación del servicio de energía eléctrica, debido al daño en el motor de arranque del primo-motor del grupo electrógeno (19 de Mayo).

Notas adicionales:

- **Acandí:** Se incluyen en este informe la energía generada para las localidades interconectadas a la cabecera municipal de Acandí: Batatilla, El Aguacate, Peñaloza y San Miguel, por desconexión de la telemetría.

- **Capurganá:** Incluye la localidad interconectada de Sapzurro.

- **La Tagua:** El consumo de esta localidad está registrado desde la central de generación de Puerto Leguizamo.

- **San Francisco de Acandí:** Incluye la localidad interconectada de Triganá.

- **Sipi:** El 27 de Noviembre del 2020. se interconectó la cabecera Municipal de Sipí, al sistema de transmisión a nivel nacional, así como las localidades menores de Barranconcito, Buenas Brisas, Cañaveral, Loma de Chupey, Marqueza, San Agustín, Santa Rosa, Tanando y Teatino.

- **Unguía:** Desde el día 15 de noviembre del 2018, están interconectadas a la cabecera municipal de Unguía las siguientes localidades Quebrada Bonita, Cuque Peniel, Cuque minas, Villa la Paz, Santa María, Gilgal, Santuario, Caño nuevo, Tisió y Tanela.

- **Inírida:** En la actualidad no se está registrando la totalidad de la energía generada, debido a una falla existente en el transformador de corriente (TC) de la fase T, del circuito No. 3.
- **San José Calabazal:** Esta Localidad se interconecto al sistema de transmisión Nacional el día 19 de marzo.
- **Chajal:** Esta Localidad se interconecto al sistema de transmisión Nacional en a la última semana de abril.
- **Tablón Dulce la Pampa:** Esta Localidad se interconecto al sistema de transmisión Nacional el día 20 de abril.

AMAZONAS

1. LETICIA (LETICIA - AMAZONAS)

El municipio de Leticia es la Capital del Departamento de Amazonas, está ubicado al sur oriente del Departamento, con una población de 49.737 habitantes según el censo DANE de 2018 y proyección DANE a 2020, de los cuales 35.191 habitantes están ubicados en la cabecera municipal y 14.546 están en las áreas rurales del municipio. El número de usuarios es 10.714. Se incluyen en este informe las localidades interconectadas a la cabecera municipal de Leticia: Arara, Asentamiento Humano Takana Km 11, Asociación Mujeres Indígenas Km 6, Isla Ronda, Kilometro 6, Monilla Amena, Nazareth, Nuevo Jardín, San Antonio Lagos, San José Del Rio y San Sebastián.[1]

1.1 Descripción del Sitio

La localidad cuenta con una central de generación que está conformada por la siguiente infraestructura:

Tabla 2 Infraestructura de la Localidad.

GRUPOS ELECTRÓGENO			
ITEM	**MARCA**	**CAPACIDAD**	**ESTADO**
1	CUMMINS-201	2000 kW	EN OPERACIÓN
2	GMT - D-301	3030 kW	EN OPERACIÓN
3	MAN D-401	3300 kW	EN OPERACIÓN
4	MTU-501	2000 kW	EN OPERACIÓN
5	MTU-1101	2000 kW	EN OPERACIÓN
6	CUMMINS-801	2000 kW	EN OPERACIÓN
7	WARTSILA D 901	6970 kW	EN OPERACIÓN
8	CUMMINS-701	2000 kW	EN OPERACIÓN

Gráfica 2 Diagrama de Conexión de la Localidad.

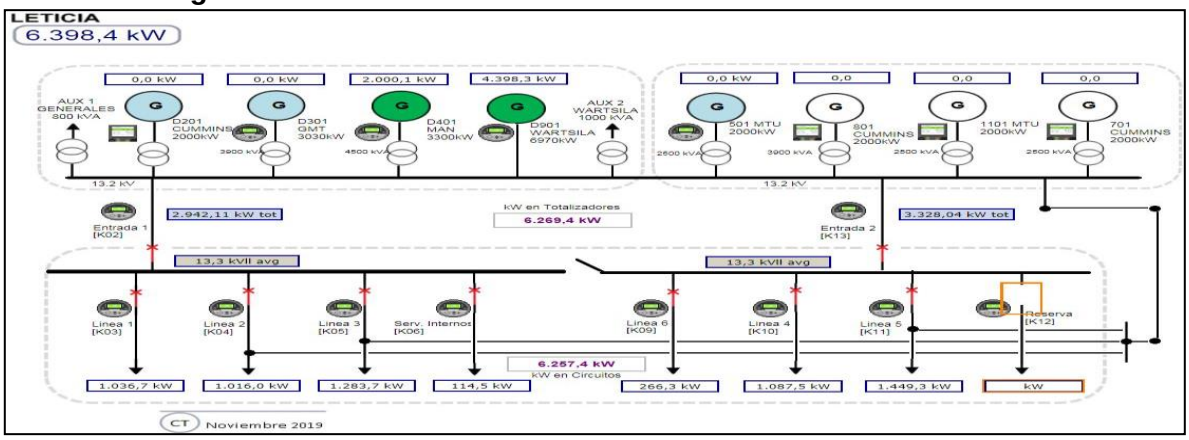

[1] Fuente: http://www.dane.gov.co/Información derivada del Censo Nacional de Población y Vivienda (CNPV) 2018.'Retroproyecciones y Proyecciones de población a nivel municipal por área, sexo y edad simple. Periodo 1985- 2035.

1.2 Energía

El consumo de energía eléctrica para esta localidad en *Mayo* de 2021, se presenta en la siguiente tabla, donde se encuentran los valores acumulados diarios de la energía activa (kWh), reactiva (kVARh), aparente (kVAh) y del factor de potencia (p.u).

Tabla 3 Energía Activa, Reactiva, Aparente y Factor de Potencia.

LETICIA (LETICIA - AMAZONAS)				
Fecha	**Energía Activa (kWh)**	**Energía Reactiva (kVARh)**	**Energía Aparente (kVAh)**	**Factor de Potencia (p.u)**
Mayo 1, Sábado	99.132	31.869	104.128,46	0,95
Mayo 2, Domingo	102.103	32.661	107.199,51	0,95
Mayo 3, Lunes	117.413	35.045	122.531,76	0,96
Mayo 4, Martes	120.418	36.555	125.844,23	0,96
Mayo 5, Miércoles	126.204	37.729	131.722,70	0,96
Mayo 6, Jueves	111.520	33.495	116.441,35	0,96
Mayo 7, Viernes	112.083	32.929	116.820,15	0,96
Mayo 8, Sábado	95.253	30.617	100.052,37	0,95
Mayo 9, Domingo	86.983	28.882	91.652,69	0,95
Mayo 10, Lunes	106.401	32.131	111.146,29	0,96
Mayo 11, Martes	112.121	33.911	117.136,85	0,96
Mayo 12, Miércoles	118.625	36.303	124.055,42	0,96
Mayo 13, Jueves	117.449	35.438	122.679,26	0,96
Mayo 14, Viernes	112.205	33.414	117.074,41	0,96
Mayo 15, Sábado	106.955	33.692	112.136,13	0,95
Mayo 16, Domingo	103.836	33.426	109.083,27	0,95
Mayo 17, Lunes	104.261	33.026	109.366,74	0,95
Mayo 18, Martes	119.110	35.938	124.413,50	0,96
Mayo 19, Miércoles	118.521	35.912	123.842,23	0,96
Mayo 20, Jueves	122.575	37.296	128.123,70	0,96
Mayo 21, Viernes	126.353	38.093	131.970,51	0,96
Mayo 22, Sábado	112.781	35.104	118.118,14	0,95
Mayo 23, Domingo	107.111	33.969	112.368,63	0,95
Mayo 24, Lunes	122.313	36.216	127.562,18	0,96
Mayo 25, Martes	114.164	35.090	119.434,52	0,96
Mayo 26, Miércoles	110.294	33.787	115.352,95	0,96
Mayo 27, Jueves	120.275	36.668	125.740,58	0,96
Mayo 28, Viernes	118.920	35.484	124.101,35	0,96
Mayo 29, Sábado	115.430	35.981	120.907,35	0,95
Mayo 30, Domingo	104.315	33.101	109.440,98	0,95
Mayo 31, Lunes	114.451	34.760	119.613,14	0,96
TOTAL	**3.479.573**	**1.068.525**	**3.639.941,73**	**0,96**

El factor de potencia promedio inductivo fue 096.

Con referencia a Mayo de 2020 (3.146.244 kWh), se presentó un crecimiento en la demanda de energía eléctrica del 10,6%.

1.3 Potencia Máxima

La potencia máxima fue de 6.642,57 kW, se presentó el viernes 21 de mayo las 2:45 pm horas. Respecto a la potencia máxima de Mayo de 2020 (5.829,55kW), tuvo un crecimiento de 13,9%.

1.4 Horas de Prestación del Servicio

En Mayo, se prestó el servicio de energía eléctrica en la localidad, un promedio diario de 24 Horas, como se presenta en la siguiente gráfica.

Gráfica 6 Horas Efectivas de Prestación del Servicio - LETICIA (LETICIA - AMAZONAS),

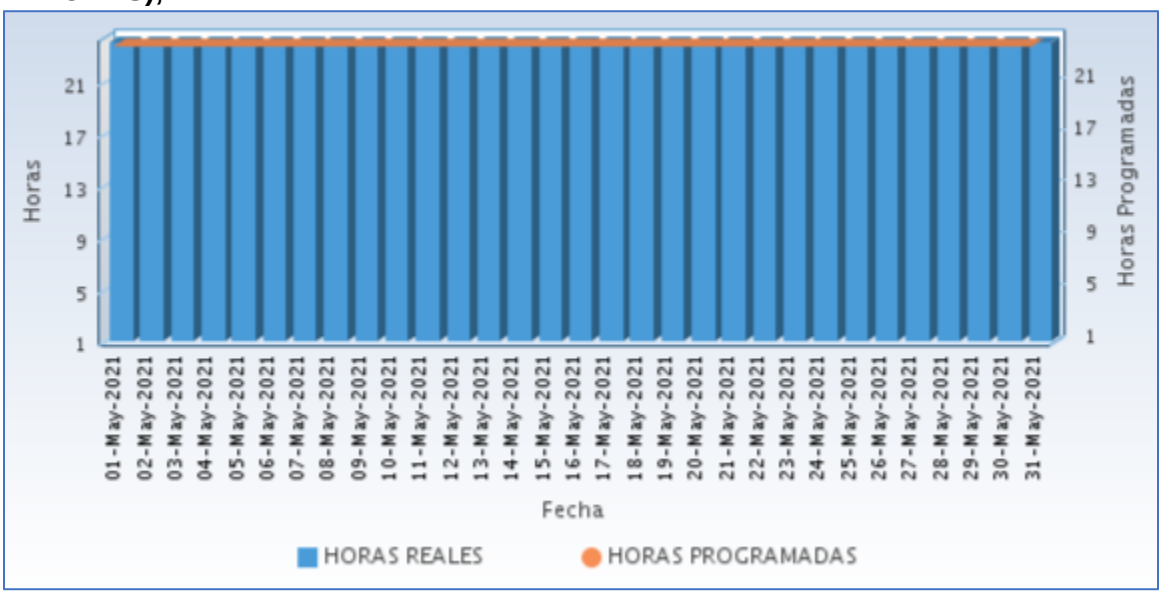

Fuente CNM

A continuación se relaciona las horas promedio por día de la prestación del servicio de energía:

Tabla 4 Horas promedio por día prestación del servicio de energía

LETICIA (LETICIA - AMAZONAS) Mayo 2021	
DIA	**Horas de servicio promedio en el día [hh:mm]**
01-May-2021	24 Horas
02-May-2021	24 Horas
03-May-2021	24 Horas
04-May-2021	24 Horas
05-May-2021	24 Horas

LETICIA (LETICIA - AMAZONAS) Mayo 2021	
DIA	**Horas de servicio promedio en el día [hh:mm]**
06-May-2021	24 Horas
07-May-2021	24 Horas
08-May-2021	24 Horas
09-May-2021	24 Horas
10-May-2021	24 Horas
11-May-2021	24 Horas
12-May-2021	24 Horas
13-May-2021	24 Horas
14-May-2021	24 Horas
15-May-2021	24 Horas
16-May-2021	24 Horas
17-May-2021	24 Horas
18-May-2021	24 Horas
19-May-2021	24 Horas
20-May-2021	24 Horas
21-May-2021	24 Horas
22-May-2021	24 Horas
23-May-2021	24 Horas
24-May-2021	24 Horas
25-May-2021	24 Horas
26-May-2021	24 Horas
27-May-2021	24 Horas
28-May-2021	24 Horas
29-May-2021	24 Horas
30-May-2021	24 Horas
31-May-2021	24 Horas

2. PUERTO NARIÑO (PUERTO NARIÑO - AMAZONAS)

El municipio de Puerto Nariño es el segundo Municipio en importancia de Amazonas y está ubicado en el sur del Departamento, con una población de 10.239 habitantes según el censo DANE de 2018 y proyección DANE 2020, de los cuales 3.786 habitantes están en la cabecera municipal y 6.453 están en las áreas rurales del Municipio. El número de usuarios es 716. Se incluyen en este informe las localidades interconectadas a la cabecera municipal de Puerto Nariño: 20 De Julio, Patrullero y Ticoya, Puerto Esperanza y San Francisco.[1]

2.1 Descripción del Sitio

La localidad cuenta con una central de generación que está conformada por la siguiente infraestructura:

Tabla 5 Infraestructura de la Localidad.

GRUPO ELECTRÓGENO			
ITEM	**MARCA**	**CAPACIDAD**	**ESTADO**
1	CUMMINS	180	EN OPERACIÓN
2	CUMMINS	280	EN OPERACIÓN
3	CUMMINS	180	EN OPERACIÓN
4	DEUTZ	130	EN OPERACIÓN
TRANSFORMADORES			
ITEM	**CAPACIDAD**		**ESTADO**
1	150 kVA		EN OPERACIÓN

Gráfica 8 Diagrama de Conexión de la Localidad.

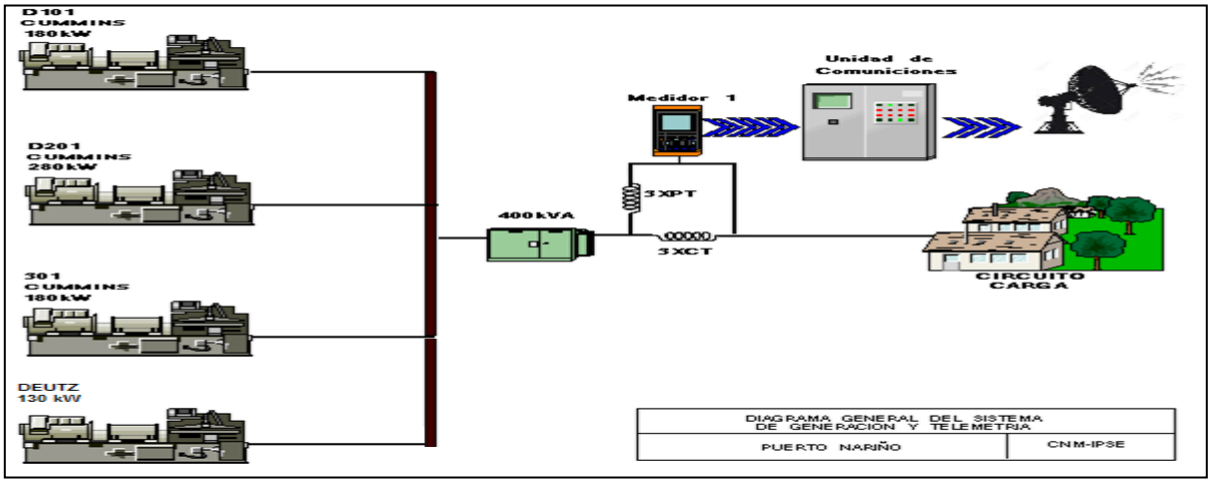

[1] Fuente: http://www.dane.gov.co/Información derivada del Censo Nacional de Población y Vivienda (CNPV) 2018.'Retroproyecciones y Proyecciones de población a nivel municipal por área, sexo y edad simple. Periodo 1985- 2035

2.2 Energía

El consumo de energía eléctrica para esta localidad en *Mayo* de 2021, se presenta en la siguiente tabla, donde se encuentran los valores acumulados diarios de la energía activa (kWh), reactiva (kVARh), aparente (kVAh) y del factor de potencia (p.u).

Tabla 6 Energía Activa, Reactiva, Aparente y Factor de Potencia.

PUERTO NARIÑO (PUERTO NARIÑO - AMAZONAS)				
Fecha	**Energía Activa (kWh)**	**Energía Reactiva (kVARh)**	**Energía Aparente (kVAh)**	**Factor de Potencia (p.u)**
Mayo 1, Sábado	3.170	1.153	3.372,84	0,94
Mayo 2, Domingo	3.219	1.130	3.411,47	0,94
Mayo 3, Lunes	3.456	1.189	3.655,03	0,95
Mayo 4, Martes	3.539	1.200	3.736,62	0,95
Mayo 5, Miércoles	3.746	1.296	3.963,77	0,95
Mayo 6, Jueves	3.457	1.226	3.667,98	0,94
Mayo 7, Viernes	3.503	1.234	3.714,27	0,94
Mayo 8, Sábado	3.083	1.123	3.281,28	0,94
Mayo 9, Domingo	2.849	1.062	3.039,89	0,94
Mayo 10, Lunes	3.235	1.177	3.442,11	0,94
Mayo 11, Martes	3.349	1.156	3.542,50	0,95
Mayo 12, Miércoles	3.351	1.185	3.554,06	0,94
Mayo 13, Jueves	3.468	1.146	3.652,03	0,95
Mayo 14, Viernes	3.539	1.141	3.718,51	0,95
Mayo 15, Sábado	3.434	1.213	3.641,62	0,94
Mayo 16, Domingo	3.355	1.169	3.552,70	0,94
Mayo 17, Lunes	3.056	1.038	3.227,26	0,95
Mayo 18, Martes	3.370	1.096	3.543,78	0,95
Mayo 19, Miércoles	2.670	842	2.799,40	0,95
Mayo 20, Jueves	3.539	1.180	3.730,86	0,95
Mayo 21, Viernes	3.704	1.320	3.932,18	0,94
Mayo 22, Sábado	3.430	1.245	3.649,20	0,94
Mayo 23, Domingo	3.361	1.187	3.564,80	0,94
Mayo 24, Lunes	3.601	1.216	3.801,08	0,95
Mayo 25, Martes	3.366	1.144	3.555,51	0,95
Mayo 26, Miércoles	3.350	1.146	3.540,52	0,95
Mayo 27, Jueves	3.529	1.229	3.737,15	0,94
Mayo 28, Viernes	3.485	1.203	3.687,03	0,95
Mayo 29, Sábado	3.519	1.319	3.758,26	0,94
Mayo 30, Domingo	3.319	1.198	3.529,14	0,94
Mayo 31, Lunes	3.464	1.178	3.658,30	0,95
TOTAL	**104.516**	**36.339**	**110.653,09**	**0,94**

El factor de potencia promedio inductivo fue 0,94.

Con referencia a Mayo de 2020 (87.291 kWh), se presentó un crecimiento en la demanda de energía eléctrica del 19,73%.

Gráfica 9 Energía Activa, Reactiva y Factor de Potencia – PUERTO NARIÑO (PUERTO NARIÑO - AMAZONAS).

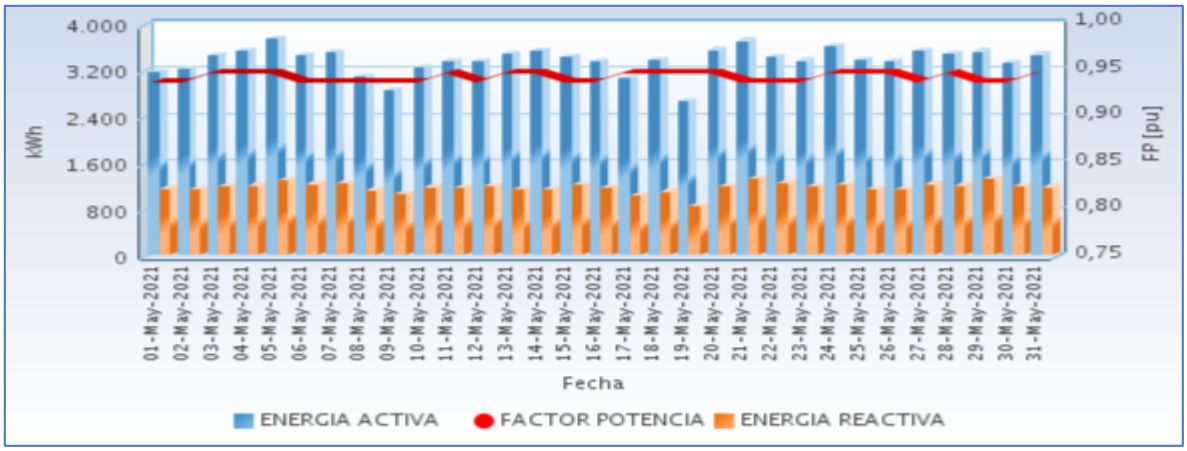

Fuente CNM

2.3 Potencia

En la siguiente gráfica se presenta el comportamiento diario de la potencia para este mes.

Gráfica 10 Comportamiento Diario de la Potencia.

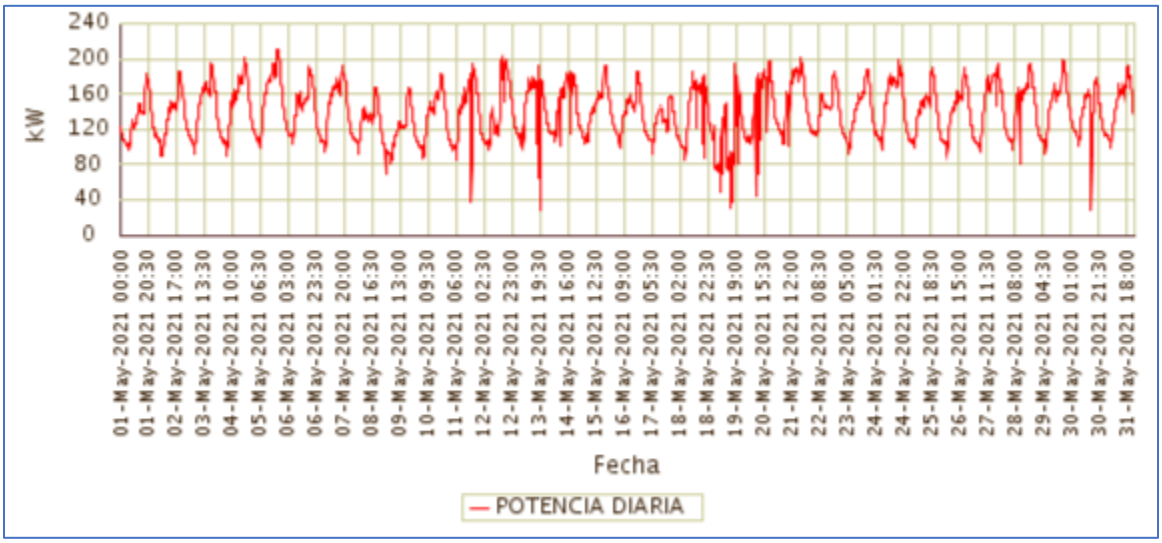

Fuente CNM

2.4 Potencia Máxima

La potencia máxima fue de 210,32kW, se presentó el Miércoles 05 de Mayo a las 19:15 horas. Respecto a la potencia máxima de Mayo de 2020 (197,30kW), tuvo una variación de 6,60%.

En la siguiente grafica se presenta la potencia máxima diaria registrada para este mes.

Gráfica 11 Potencia Máxima Diaria-PUERTO NARIÑO (PUERTO NARIÑO - AMAZONAS).

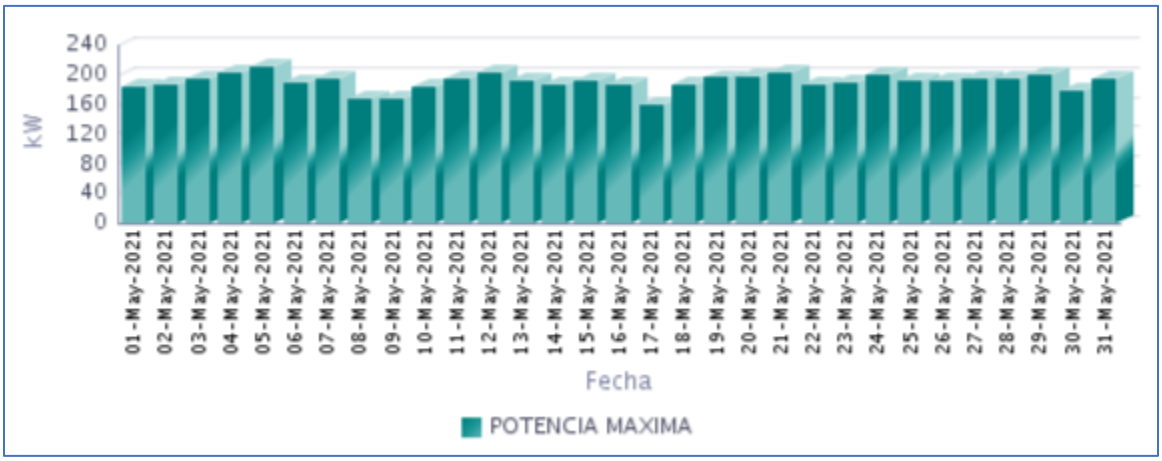

Fuente CNM

2.5 Horas de Prestación del Servicio

En Mayo, se prestó el servicio de energía eléctrica en la localidad, un promedio diario de 24 Horas, como se presenta en la siguiente gráfica.

Gráfica 12 Horas Efectivas de Prestación del Servicio - PUERTO NARIÑO (PUERTO NARIÑO - AMAZONAS),

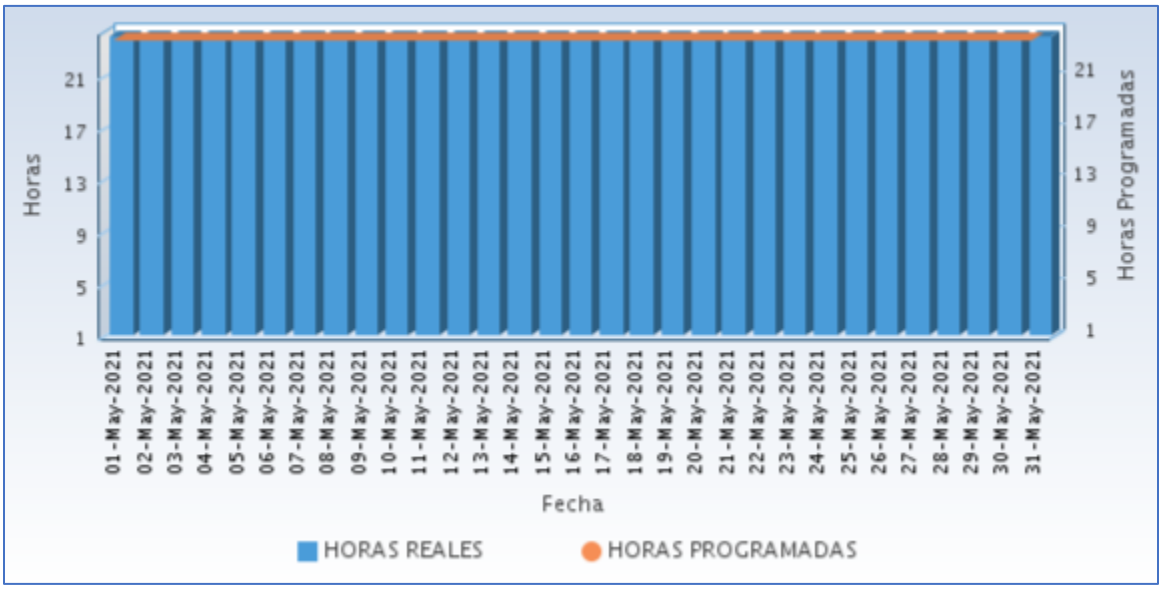

Fuente CNM

A continuación se relaciona las horas promedio por día de la prestación del servicio de energía:

Tabla 7 Horas promedio por día prestación del servicio de energía

PUERTO NARIÑO (PUERTO NARIÑO - AMAZONAS) Mayo 2021	
DIA	**Horas de servicio promedio en el día [hh:mm]**
01-May-2021	24 Horas
02-May-2021	24 Horas
03-May-2021	24 Horas
04-May-2021	24 Horas
05-May-2021	24 Horas
06-May-2021	24 Horas
07-May-2021	24 Horas
08-May-2021	24 Horas
09-May-2021	24 Horas
10-May-2021	24 Horas
11-May-2021	24 Horas
12-May-2021	24 Horas
13-May-2021	24 Horas
14-May-2021	24 Horas
15-May-2021	24 Horas
16-May-2021	24 Horas
17-May-2021	24 Horas
18-May-2021	24 Horas
19-May-2021	24 Horas
20-May-2021	24 Horas
21-May-2021	24 Horas
22-May-2021	24 Horas
23-May-2021	24 Horas
24-May-2021	24 Horas
25-May-2021	24 Horas
26-May-2021	24 Horas
27-May-2021	24 Horas
28-May-2021	24 Horas
29-May-2021	24 Horas
30-May-2021	24 Horas
31-May-2021	24 Horas

Fuente CNM

2.6 Curvas de Carga

En la siguiente gráfica, se presenta el comportamiento de la carga promedio en el mes.

Gráfica 13 Curva de Carga Promedio Diaria Mensual

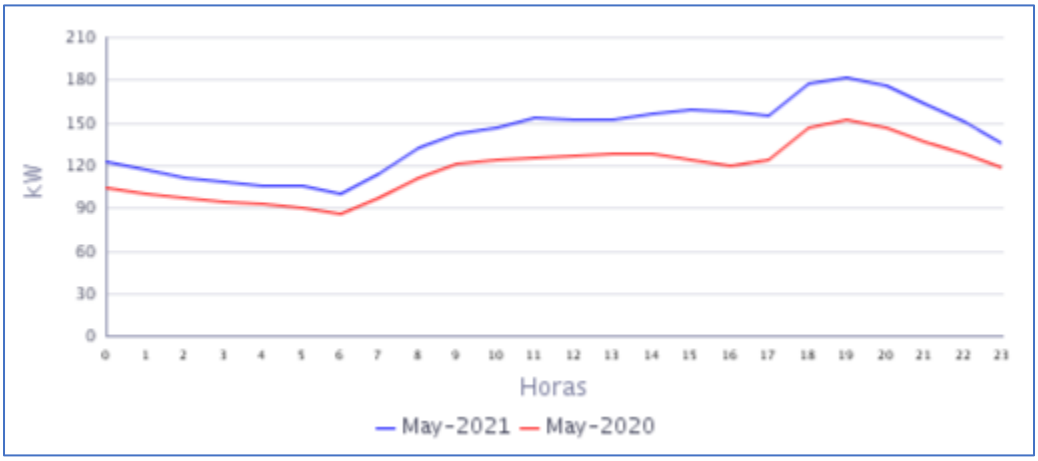

Fuente CNM

En la gráfica anterior se comparan las curvas de carga promedio diarias de May-2020 y del May-2021, presentándose un crecimiento en la demanda de 19,73%.

3. TARAPACÁ (TARAPACÁ - AMAZONAS)

El área no Municipalizada de Tarapacá en Amazonas, está ubicada en el Sur del Departamento, con una población de 3.939 habitantes, según el censo DANE de 2018 y proyección DANE a 2020. El número de usuarios es 246.[1]

3.1 Descripción del Sitio

La localidad cuenta con una central de generación que está conformada por la siguiente infraestructura:

Tabla 8 Infraestructura de la Localidad.

GRUPO ELECTRÓGENO			
ITEM	**MARCA**	**CAPACIDAD**	**ESTADO**
1	CUMMINS	180	EN OPERACIÓN
2	CATERPILLAR	113	EN OPERACIÓN
3	MTU	280	EN OPERACIÓN
TRANSFORMADORES			
ITEM	**CAPACIDAD**		**ESTADO**
1	150 kVA		EN OPERACIÓN

Gráfica 14 Diagrama de Conexión de la Localidad.

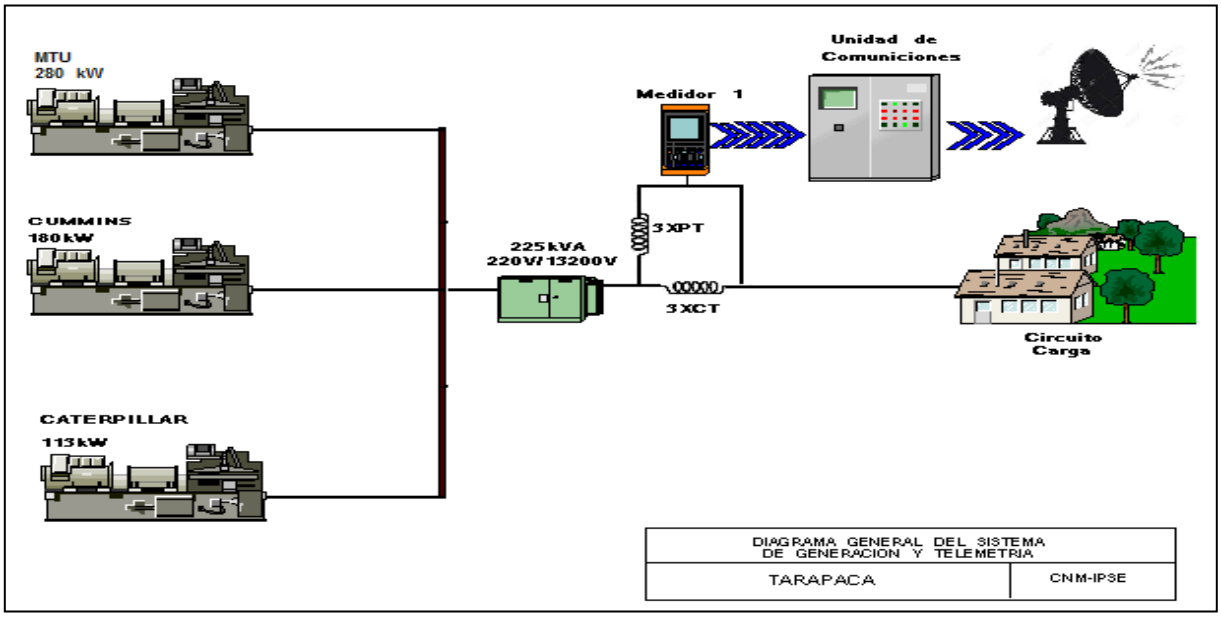

[1] Fuente: http://www.dane.gov.co/Información derivada del Censo Nacional de Población y Vivienda (CNPV) 2018.'Retroproyecciones y Proyecciones de población a nivel municipal por área, sexo y edad simple. Periodo 1985- 2035.

3.2 Energía

El consumo de energía eléctrica para esta localidad en *Mayo* de 2021, se presenta en la siguiente tabla, donde se encuentran los valores acumulados diarios de la energía activa (kWh), reactiva (kVARh), aparente (kVAh) y del factor de potencia (p.u).

Tabla 9 Energía Activa, Reactiva, Aparente y Factor de Potencia.

TARAPACÁ (TARAPACÁ - AMAZONAS)				
Fecha	**Energía Activa (kWh)**	**Energía Reactiva (kVARh)**	**Energía Aparente (kVAh)**	**Factor de Potencia (p.u)**
Mayo 1, Sábado	713	317	780,81	0,91
Mayo 2, Domingo	731	323	798,70	0,91
Mayo 3, Lunes	728	302	788,10	0,92
Mayo 4, Martes	784	328	849,35	0,92
Mayo 5, Miércoles	829	338	895,42	0,93
Mayo 6, Jueves	737	307	798,19	0,92
Mayo 7, Viernes	839	362	914,04	0,92
Mayo 8, Sábado	775	327	841,24	0,92
Mayo 9, Domingo	687	294	747,15	0,92
Mayo 10, Lunes	778	327	843,42	0,92
Mayo 11, Martes	784	325	848,28	0,92
Mayo 12, Miércoles	780	324	845,03	0,92
Mayo 13, Jueves	804	334	871,05	0,92
Mayo 14, Viernes	789	333	856,25	0,92
Mayo 15, Sábado	774	336	843,66	0,92
Mayo 16, Domingo	699	294	758,77	0,92
Mayo 17, Lunes	782	340	852,67	0,92
Mayo 18, Martes	820	347	890,44	0,92
Mayo 19, Miércoles	817	344	886,74	0,92
Mayo 20, Jueves	798	338	866,19	0,92
Mayo 21, Viernes	801	332	867,37	0,92
Mayo 22, Sábado	786	335	854,56	0,92
Mayo 23, Domingo	797	332	862,96	0,92
Mayo 24, Lunes	815	331	879,24	0,93
Mayo 25, Martes	782	329	848,66	0,92
Mayo 26, Miércoles	741	319	806,65	0,92
Mayo 27, Jueves	784	329	849,72	0,92
Mayo 28, Viernes	769	316	831,36	0,93
Mayo 29, Sábado	816	331	880,77	0,93
Mayo 30, Domingo	771	314	832,44	0,93
Mayo 31, Lunes	734	308	795,87	0,92
TOTAL	**24.043**	**10.115**	**26.084,24**	**0,92**

El factor de potencia promedio inductivo fue 0,92.

Con referencia a Mayo de 2020 (21.590 kWh), se presentó un crecimiento en la demanda de energía eléctrica del 11,36%.

Gráfica 15 Energía Activa, Reactiva y Factor de Potencia – TARAPACA (TARAPACA - AMAZONAS).

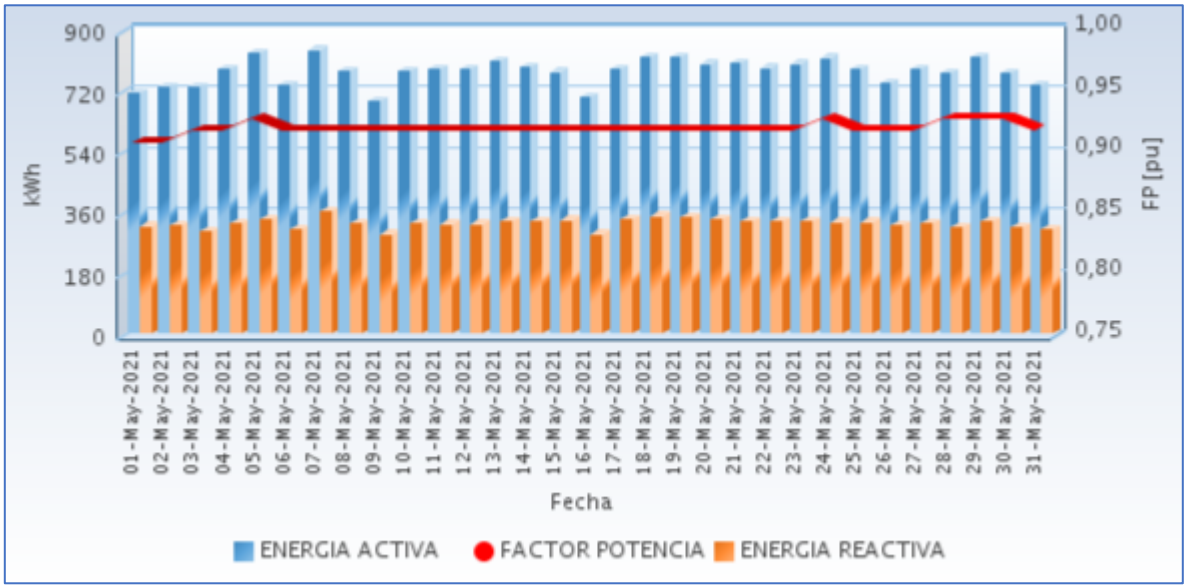

Fuente CNM

3.3 Potencia

En la siguiente gráfica se presenta el comportamiento diario de la potencia para este mes.

Gráfica 16 Comportamiento Diario de la Potencia.

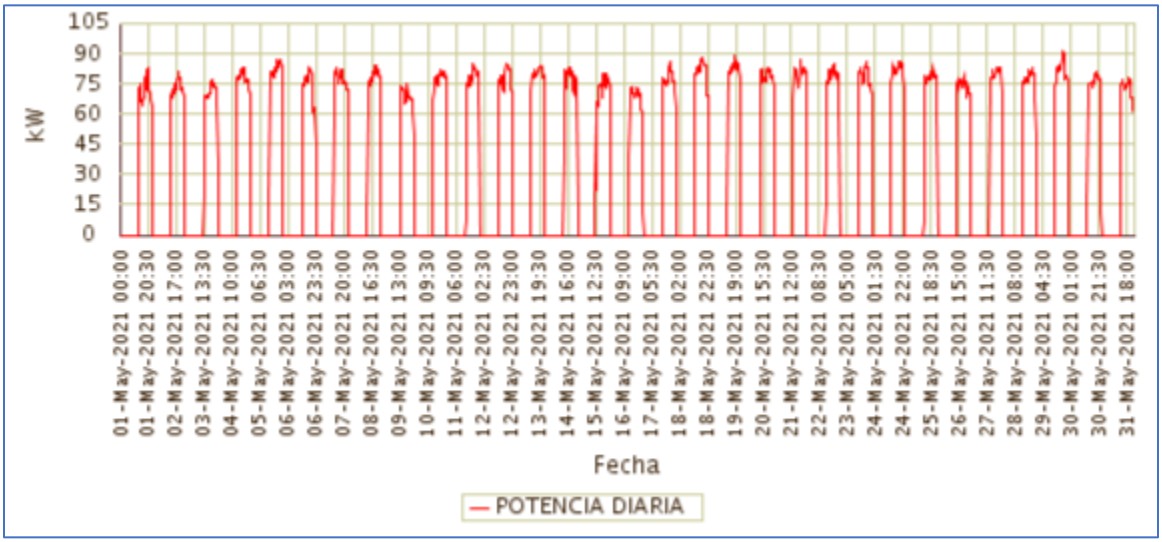

Fuente CNM

3.4 Potencia Máxima

La potencia máxima fue de 90,62kW, se presentó el Sábado 29 de Mayo a las 19:15 horas. Respecto a la potencia máxima de Mayo de 2020 (83,14kW), tuvo una variación de 9,00%.

En la siguiente grafica se presenta la potencia máxima diaria registrada para este mes.

Gráfica 17 Potencia Máxima Diaria-TARAPACÁ (TARAPACÁ - AMAZONAS).

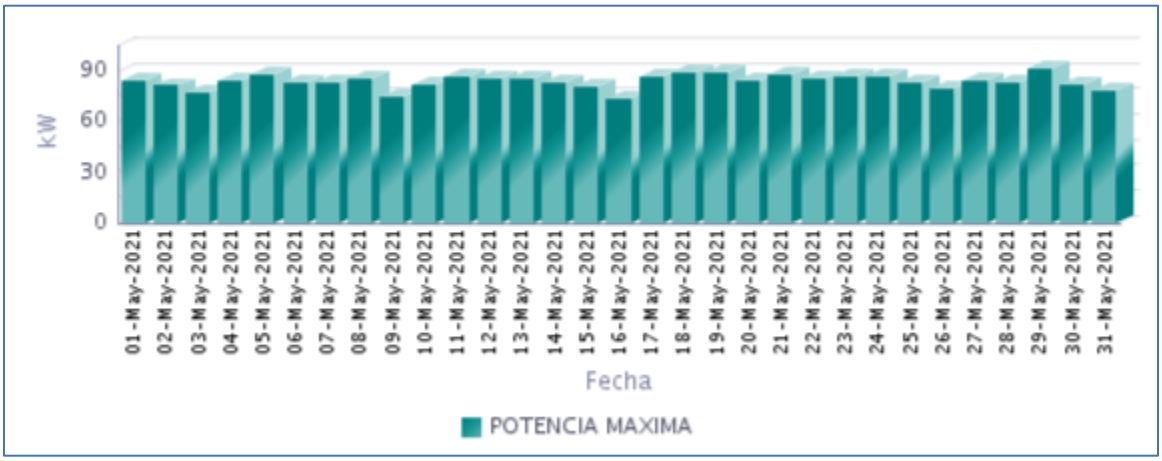

Fuente CNM

3.5 Horas de Prestación del Servicio

En Mayo, se prestó el servicio de energía eléctrica en la localidad, un promedio diario de 10 Horas 22 Minutos, como se presenta en la siguiente gráfica.

Gráfica 18 Horas Efectivas de Prestación del Servicio - TARAPACÁ (TARAPACÁ - AMAZONAS),

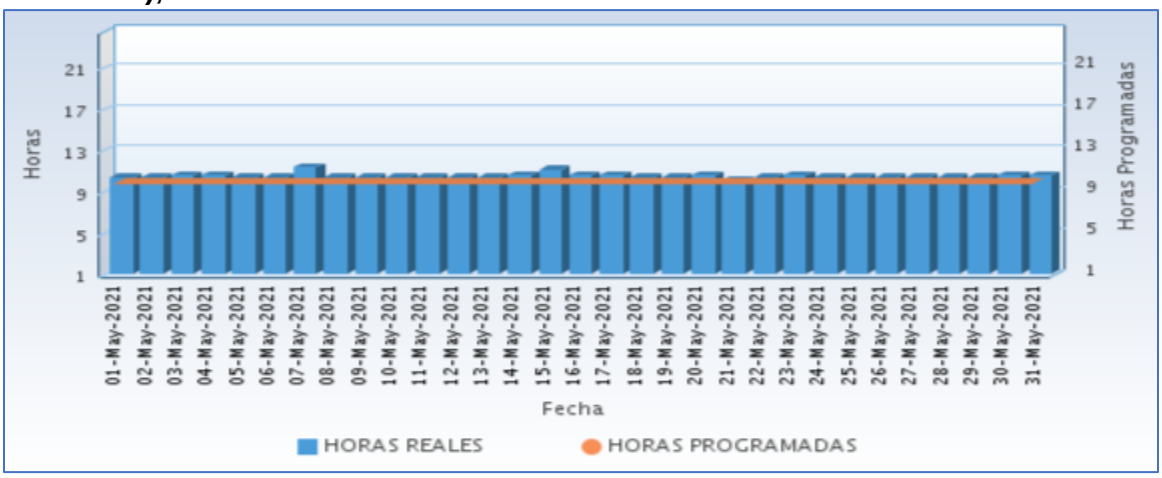

Fuente CNM

A continuación se relaciona las horas promedio por día de la prestación del servicio de energía:

Tabla 10 Horas promedio por día prestación del servicio de energía

TARAPACÁ (TARAPACÁ - AMAZONAS) Mayo 2021	
DIA	**Horas de servicio promedio en el día [hh:mm]**
01-May-2021	10 Horas 15 Minutos
02-May-2021	10 Horas 15 Minutos
03-May-2021	10 Horas 30 Minutos
04-May-2021	10 Horas 30 Minutos
05-May-2021	10 Horas 15 Minutos
06-May-2021	10 Horas 15 Minutos
07-May-2021	11 Horas 15 Minutos
08-May-2021	10 Horas 15 Minutos
09-May-2021	10 Horas 15 Minutos
10-May-2021	10 Horas 15 Minutos
11-May-2021	10 Horas 15 Minutos
12-May-2021	10 Horas 15 Minutos
13-May-2021	10 Horas 15 Minutos
14-May-2021	10 Horas 30 Minutos
15-May-2021	11 Horas 0 Minutos
16-May-2021	10 Horas 30 Minutos
17-May-2021	10 Horas 30 Minutos
18-May-2021	10 Horas 15 Minutos
19-May-2021	10 Horas 15 Minutos
20-May-2021	10 Horas 30 Minutos
21-May-2021	10 Horas 0 Minutos
22-May-2021	10 Horas 15 Minutos
23-May-2021	10 Horas 30 Minutos
24-May-2021	10 Horas 15 Minutos
25-May-2021	10 Horas 15 Minutos
26-May-2021	10 Horas 15 Minutos
27-May-2021	10 Horas 15 Minutos
28-May-2021	10 Horas 15 Minutos
29-May-2021	10 Horas 15 Minutos
30-May-2021	10 Horas 30 Minutos
31-May-2021	10 Horas 30 Minutos

Fuente CNM

3.6 Curvas de Carga

En la siguiente gráfica, se presenta el comportamiento de la carga promedio en el mes.

Gráfica 19 Curva de Carga Promedio Diaria Mensual

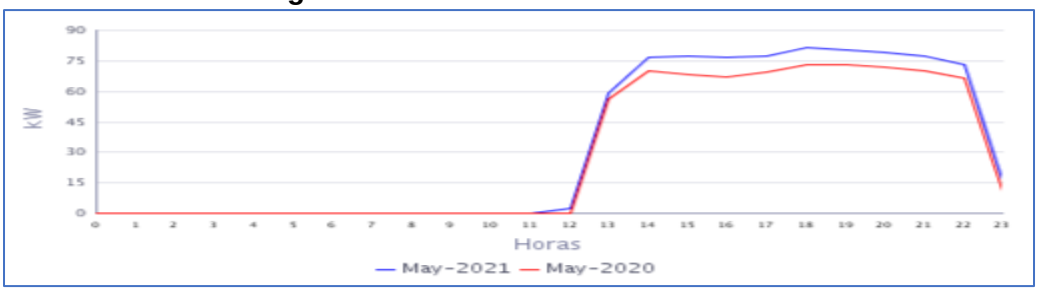

Fuente CNM

En la gráfica anterior se comparan las curvas de carga promedio diarias de May-2020 y del May-2021, presentándose un crecimiento en la demanda de 11,36%.

ANTIOQUIA

4. BUCHADO (VIGIA DEL FUERTE - ANTIOQUIA)

El corregimiento de Buchadó, pertenece al municipio de Vigía del Fuerte, Departamento de Antioquia. Esta localidad cuenta con un total de 298 usuarios[1]

4.1 Descripción del Sitio

La localidad cuenta con una central de generación que está conformada por la siguiente infraestructura:

Tabla 11 Infraestructura de la Localidad.

GRUPO ELECTRÓGENO			
ITEM	**MARCA**	**CAPACIDAD**	**ESTADO**
1	BAIFA CUMMINS	174,8 kW	EN OPERACIÓN

Gráfica 20 Diagrama de Conexión de la Localidad.

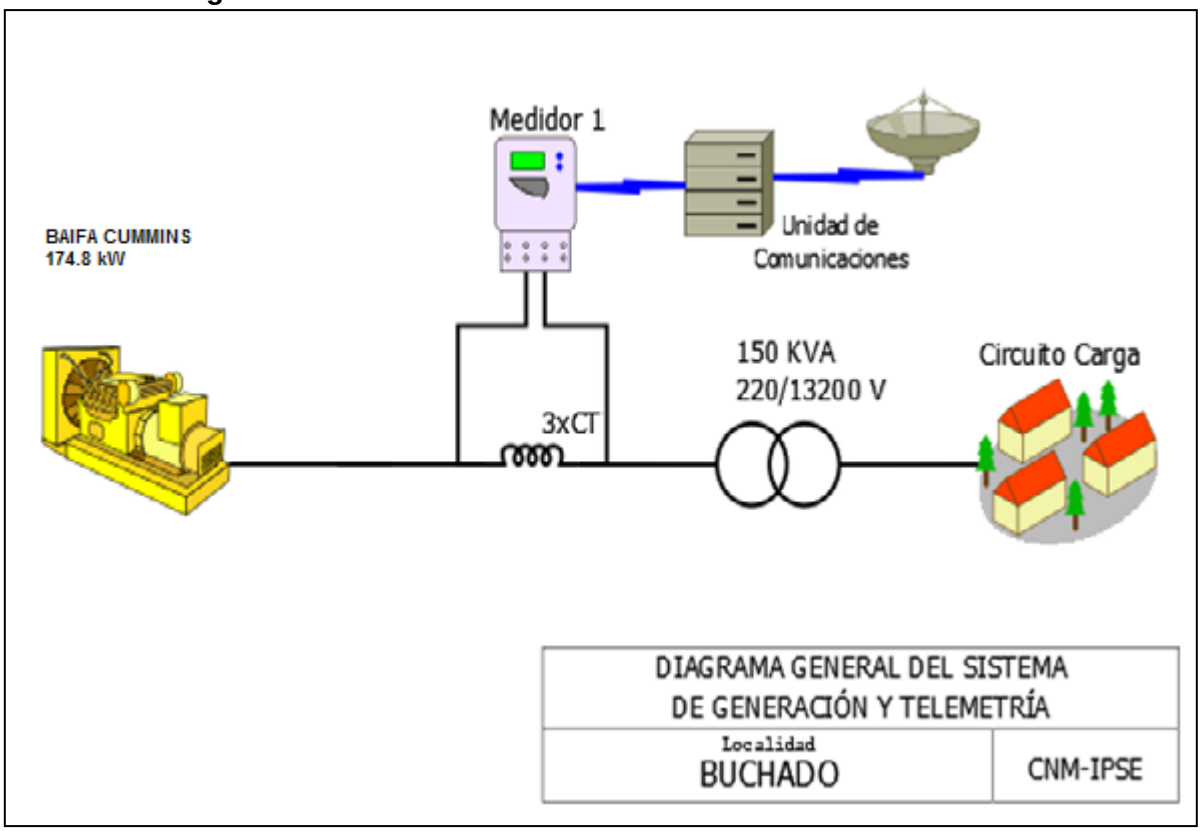

Localidad sin información por daño en el sistema de medida.

[1] Fuente: http://reportes.sui.gov.co/ - Sistema Único de Información SUI - Año 2020

5. LOMA MURRI (CORREGIMIENTO) (VIGIA DEL FUERTE - ANTIOQUIA)

Esta localidad pertenece al municipio de Vigía del Fuerte, departamento de Antioquia y la central de generación suministra energía las localidades de Loma de Murrí (195 usuarios) y Bajo Murrí (playa Murrí) (241 usuarios) con total de 436 usuarios.[1]

5.1 Descripción del Sitio

La localidad cuenta con una central de generación que está conformada por la siguiente infraestructura:

Tabla 12 Infraestructura de la Localidad.

GRUPO ELECTRÓGENO			
ITEM	**MARCA**	**CAPACIDAD**	**ESTADO**
1	STANFORD	204 kW	EN OPERACIÓN
TRANSFORMADORES			
ITEM	**CAPACIDAD**		**ESTADO**
1	150 kVA		EN OPERACIÓN

Gráfica 21 Diagrama de Conexión de la Localidad.

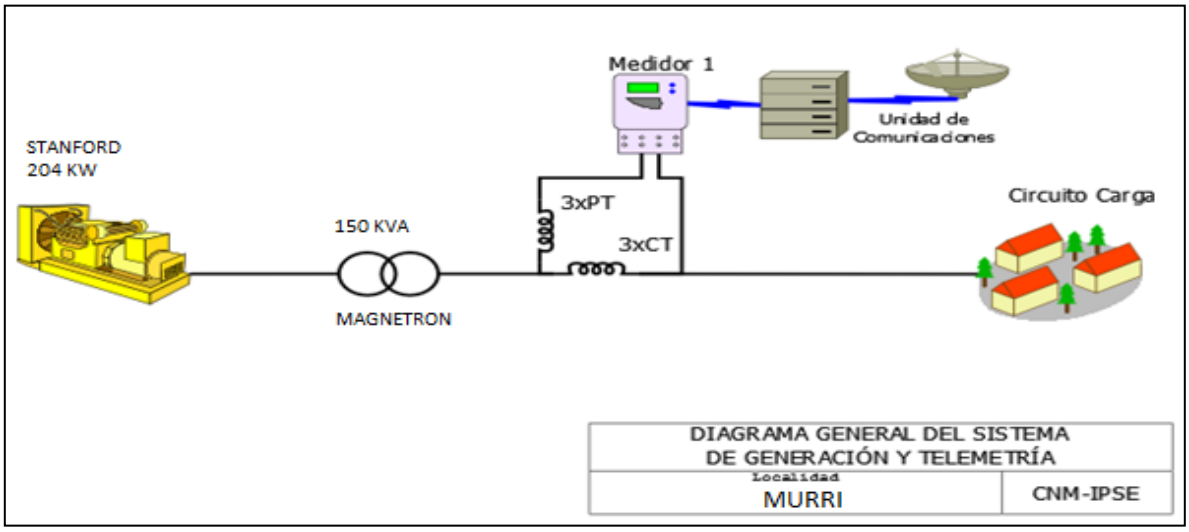

Esta localidad sin información, por que actualmente están prestando el servicio con los grupos electrógenos antiguos en la dos localidades Bajo Murri y Playa Murri debido a que el grupo electrógeno que genera para ambas localidades se encuentra dañado. Por lo anterior el sistema de telemetria se encuentra apagado

6. SAN ANTONIO DE PADUA (VIGÍA DEL FUERTE - ANTIOQUIA)

Esta localidad pertenece al municipio de Vigía del Fuerte, departamento de Antioquia con total de 274 usuarios.[1]

6.1 Descripción del Sitio

La localidad cuenta con una central de generación que está conformada por la siguiente infraestructura:

Tabla 15 Infraestructura de la Localidad.

GRUPO ELECTRÓGENO			
ITEM	**MARCA**	**CAPACIDAD**	**ESTADO**
1	CUMMINS	110 kW	EN OPERACIÓN
TRANSFORMADORES			
ITEM	**CAPACIDAD**		**ESTADO**
1	75 kVA		EN OPERACIÓN

Gráfica 27 Diagrama de Conexión de la Localidad.

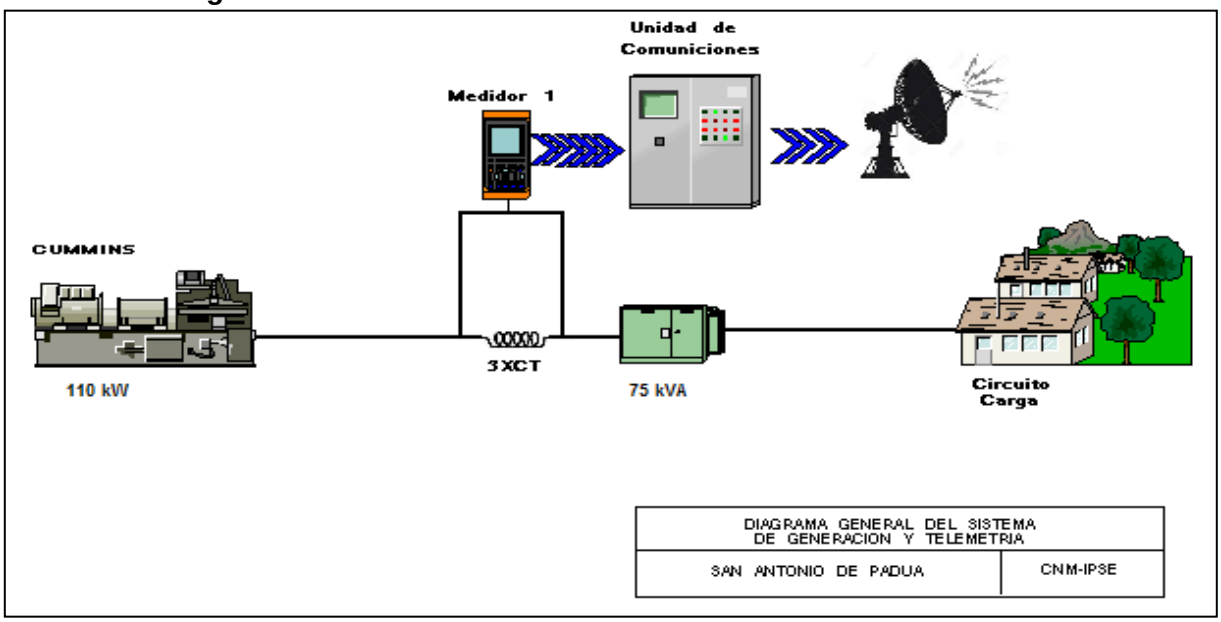

La localidad sin información completa para el presente mes telemetría. Según lo informado la Localidad cuenta con servicio de energía eléctrica 5 horas diarias.

[1] Fuente: http://reportes.sui.gov.co/ - Sistema Único de Información SUI - Año 2020.

7. VEGAEZ (VIGÍA DEL FUERTE - ANTIOQUIA)

Esta localidad pertenece al municipio de Vigía del Fuerte, departamento de Antioquia y la central de generación del rio Arquía suministra energía a las localidades de Vegaéz 244 , Belén 76 y Isleta 76 con total de 396 usuarios.[1]

7.1 Descripción del Sitio

La localidad cuenta con una central de generación que está conformada por la siguiente infraestructura:

Tabla 18 Infraestructura de la Localidad.

GRUPO ELECTRÓGENO			
ITEM	**MARCA**	**CAPACIDAD**	**ESTADO**
1	CUMMINS	185 kW	EN OPERACIÓN
TRANSFORMADORES			
ITEM	**CAPACIDAD**		**ESTADO**
1	150 kVA		EN OPERACIÓN

Gráfica 33 Diagrama de Conexión de la Localidad.

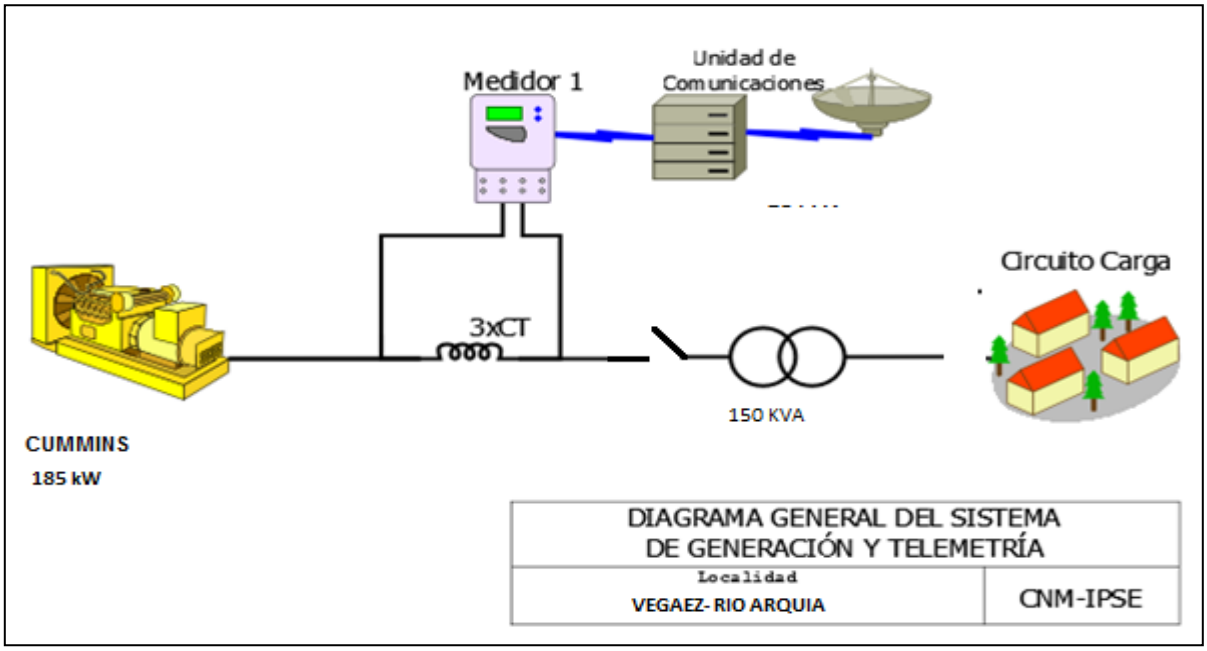

[1] Fuente: http://reportes.sui.gov.co/ - Sistema Único de Información SUI - Año 2020.

7.2 Energía

El consumo de energía eléctrica para esta localidad en *Mayo* de 2021, se presenta en la siguiente tabla, donde se encuentran los valores acumulados diarios de la energía activa (kWh), reactiva (kVARh), aparente (kVAh) y del factor de potencia (p.u).

Tabla 19 Energía Activa, Reactiva, Aparente y Factor de Potencia.

VEGAEZ (VIGIA DEL FUERTE - ANTIOQUIA)				
Fecha	**Energía Activa (kWh)**	**Energía Reactiva (kVARh)**	**Energía Aparente (kVAh)**	**Factor de Potencia (p.u)**
Mayo 1, Sábado	116	3	115,74	1,00
Mayo 2, Domingo	143	4	143,16	1,00
Mayo 3, Lunes	159	10	159,08	1,00
Mayo 4, Martes	131	11	131,87	1,00
Mayo 5, Miércoles	168	15	168,23	1,00
Mayo 6, Jueves	69	3	69,15	1,00
Mayo 7, Viernes	117	4	116,85	1,00
Mayo 8, Sábado	48	7	48,70	0,99
Mayo 9, Domingo	132	5	132,47	1,00
Mayo 10, Lunes	116	5	116,39	1,00
Mayo 11, Martes	142	18	143,06	0,99
Mayo 12, Miércoles	76	15	77,14	0,98
Mayo 13, Jueves	0	0	0,00	
Mayo 14, Viernes	0	0	0,00	
Mayo 15, Sábado	0	0	0,00	
Mayo 16, Domingo	87	16	88,05	0,98
Mayo 17, Lunes	6	1	6,52	0,99
Mayo 18, Martes	8	2	8,68	0,98
Mayo 19, Miércoles	175	33	178,05	0,98
Mayo 20, Jueves	113	11	113,40	1,00
Mayo 21, Viernes	239	7	239,48	1,00
Mayo 22, Sábado	214	11	214,43	1,00
Mayo 23, Domingo	370	41	372,38	0,99
Mayo 24, Lunes	309	17	309,81	1,00
Mayo 25, Martes	161	4	161,40	1,00
Mayo 26, Miércoles	108	5	107,78	1,00
Mayo 27, Jueves	195	20	195,84	0,99
Mayo 28, Viernes	147	7	147,00	1,00
Mayo 29, Sábado	166	7	165,95	1,00
Mayo 30, Domingo	152	6	151,68	1,00
Mayo 31, Lunes	130	5	130,34	1,00
TOTAL	**3.997**	**294**	**4.008,18**	**1,00**

El factor de potencia promedio inductivo fue 1,00.

Con referencia a Mayo de 2020 (6.290 kWh), se presentó una caída en la demanda de energía eléctrica del 36,45%. Este comportamiento es debido a que desde el día 12 al 18 de mayo, se presentaron inconvenientes en la generación de energía en la localidad.

Gráfica 34 Energía Activa, Reactiva y Factor de Potencia – VEGAEZ (VIGIA DEL FUERTE - ANTIOQUIA).

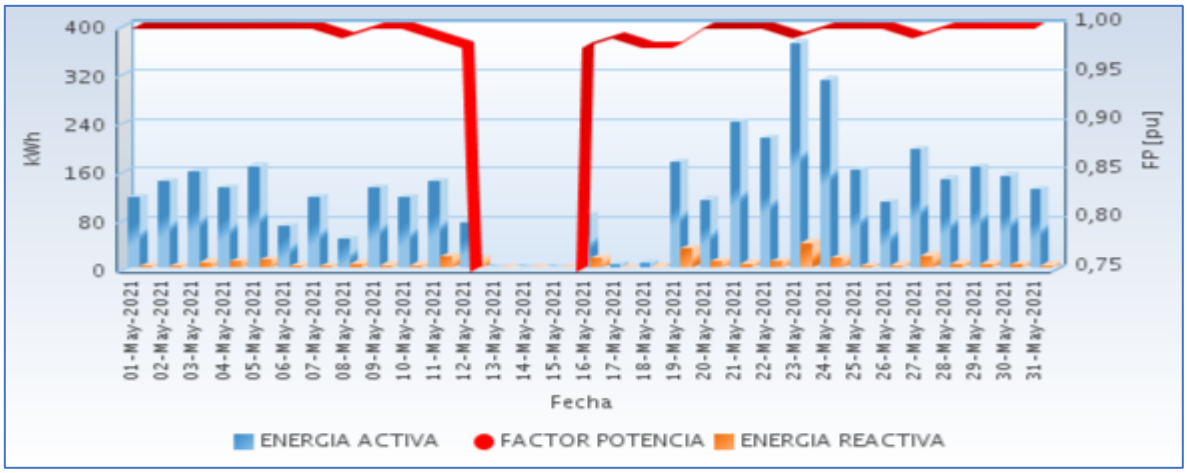

Fuente CNM

7.3 Potencia

En la siguiente gráfica se presenta el comportamiento diario de la potencia para este mes.

Gráfica 35 Comportamiento Diario de la Potencia.

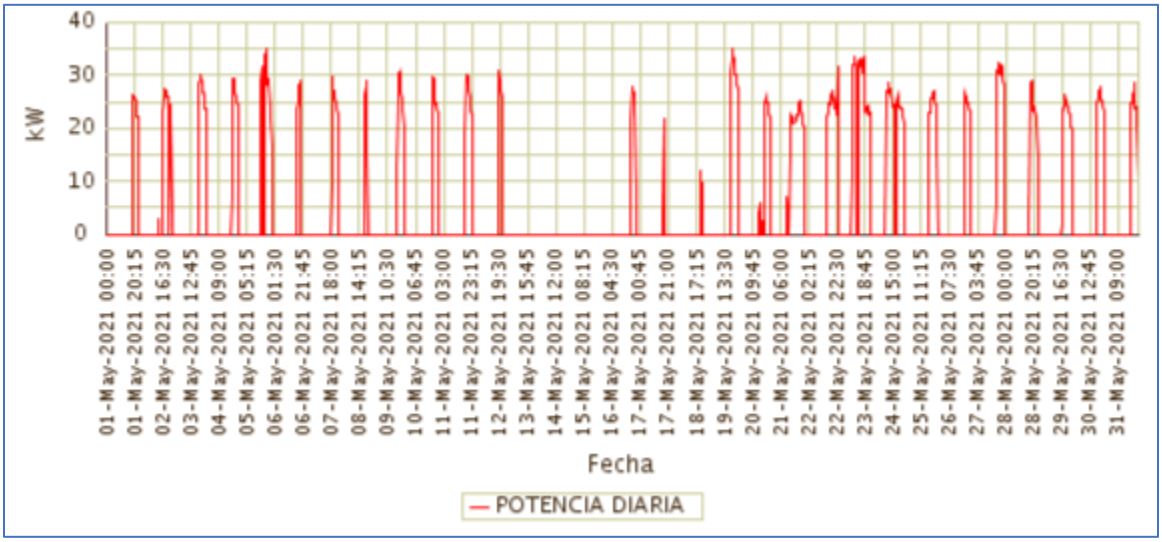

Fuente CNM

7.4 Potencia Máxima

La potencia máxima fue de 35,17kW, se presentó el Miércoles 19 de Mayo a las 19:00 horas. Respecto a la potencia máxima de Mayo de 2020 (55,23kW), tuvo una caída de 36,33%.

En la siguiente grafica se presenta la potencia máxima diaria registrada para este mes.

Gráfica 36 Potencia Máxima Diaria-VEGAEZ (VIGIA DEL FUERTE - ANTIOQUIA).

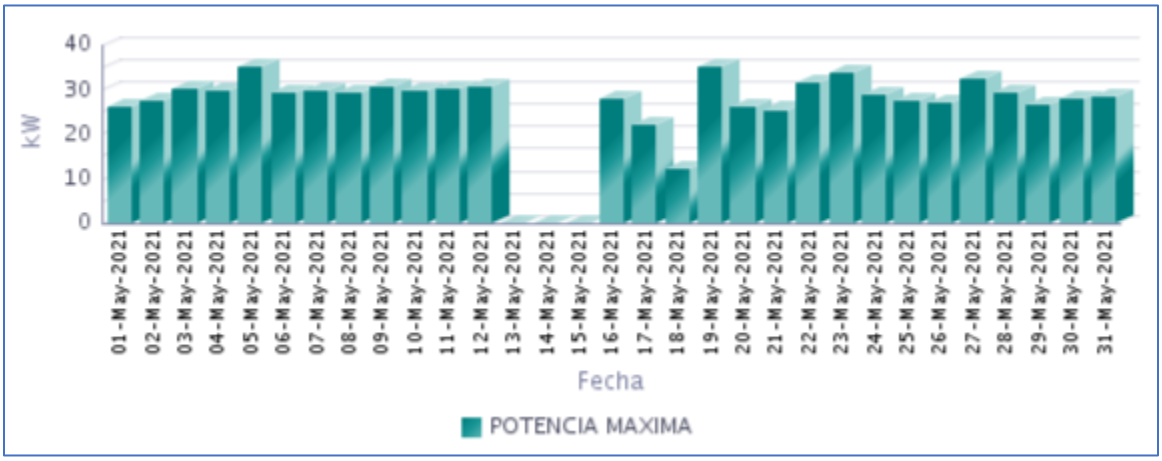

Fuente CNM

7.5 Horas de Prestación del Servicio

En Mayo, se prestó el servicio de energía eléctrica en la localidad, un promedio diario de 5 Horas 18 Minutos, como se presenta en la siguiente gráfica.

Gráfica 37 Horas Efectivas de Prestación del Servicio - VEGAEZ (VIGÍA DEL FUERTE - ANTIOQUIA),

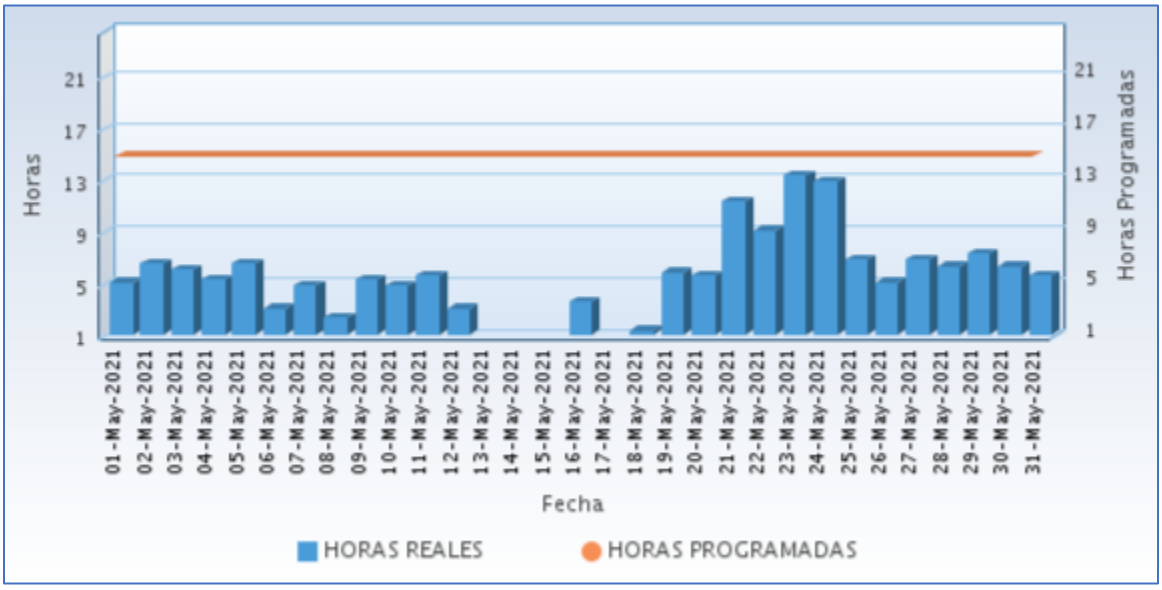

Fuente CNM

A continuación se relaciona las horas promedio por día de la prestación del servicio de energía:

Tabla 20 Horas promedio por día prestación del servicio de energía

VEGAEZ (VIGÍA DEL FUERTE - ANTIOQUIA) Mayo 2021	
DIA	**Horas de servicio promedio en el día [hh:mm]**
01-May-2021	5 Horas 0 Minutos
02-May-2021	6 Horas 30 Minutos
03-May-2021	6 Horas 0 Minutos
04-May-2021	5 Horas 15 Minutos
05-May-2021	6 Horas 30 Minutos
06-May-2021	3 Horas 0 Minutos
07-May-2021	4 Horas 45 Minutos
08-May-2021	2 Horas 15 Minutos
09-May-2021	5 Horas 15 Minutos
10-May-2021	4 Horas 45 Minutos
11-May-2021	5 Horas 30 Minutos
12-May-2021	3 Horas 0 Minutos
13-May-2021	0 Horas 0 Minutos
14-May-2021	0 Horas 0 Minutos
15-May-2021	0 Horas 0 Minutos
16-May-2021	3 Horas 30 Minutos
17-May-2021	0 Horas 30 Minutos
18-May-2021	1 Horas 15 Minutos
19-May-2021	5 Horas 45 Minutos
20-May-2021	5 Horas 30 Minutos
21-May-2021	11 Horas 15 Minutos
22-May-2021	9 Horas 0 Minutos
23-May-2021	13 Horas 15 Minutos
24-May-2021	12 Horas 45 Minutos
25-May-2021	6 Horas 45 Minutos
26-May-2021	5 Horas 0 Minutos
27-May-2021	6 Horas 45 Minutos
28-May-2021	6 Horas 15 Minutos
29-May-2021	7 Horas 15 Minutos
30-May-2021	6 Horas 15 Minutos
31-May-2021	5 Horas 30 Minutos

Fuente CNM

7.6 Curvas de Carga

En la siguiente gráfica, se presenta el comportamiento de la carga promedio en el mes.

Gráfica 38 Curva de Carga Promedio Diaria Mensual

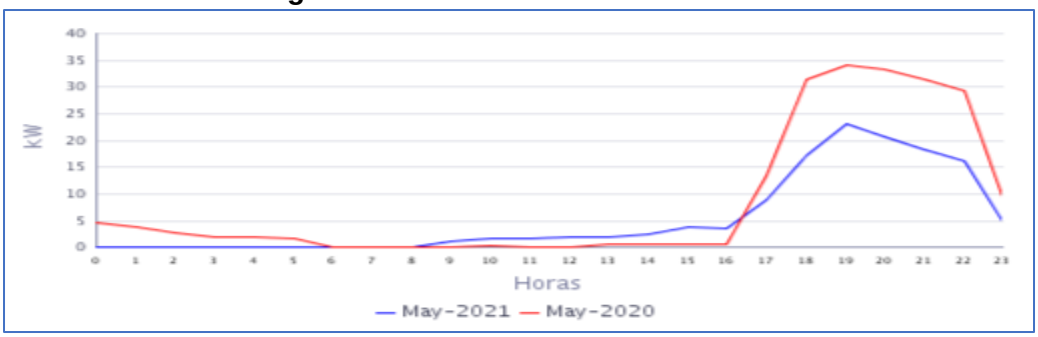

Fuente CNM

En la gráfica anterior se comparan las curvas de carga promedio diarias de May-2020 y del May-2021, presentándose una caída en la demanda de 36,45%.

8. VIGÍA DEL FUERTE (VIGÍA DEL FUERTE - ANTIOQUIA)

La localidad de Vigía del Fuerte está ubicada en el departamento de Antioquia con una población, según el censo DANE de 2018 y su proyección al 2020, de 9.423 habitantes de los cuales 3.292 están ubicados en la cabecera municipal y 6.131 en las áreas rurales del municipio. El número de usuarios es 948.[1]

8.1 Descripción del Sitio

La localidad cuenta con una central de generación que está conformada por la siguiente infraestructura:

Tabla 21 Infraestructura de la Localidad.

GRUPO ELECTRÓGENO			
ITEM	**MARCA**	**CAPACIDAD**	**ESTADO**
1	CUMMINS	600 kW	EN SERVICIO
2	CUMMINS	600 kW	FUERA DE SERVICIO
TRANSFORMADORES			
ITEM	**CAPACIDAD**		**ESTADO**
1	630 kVA		EN OPERACIÓN

Gráfica 39 Diagrama de Conexión de la Localidad.

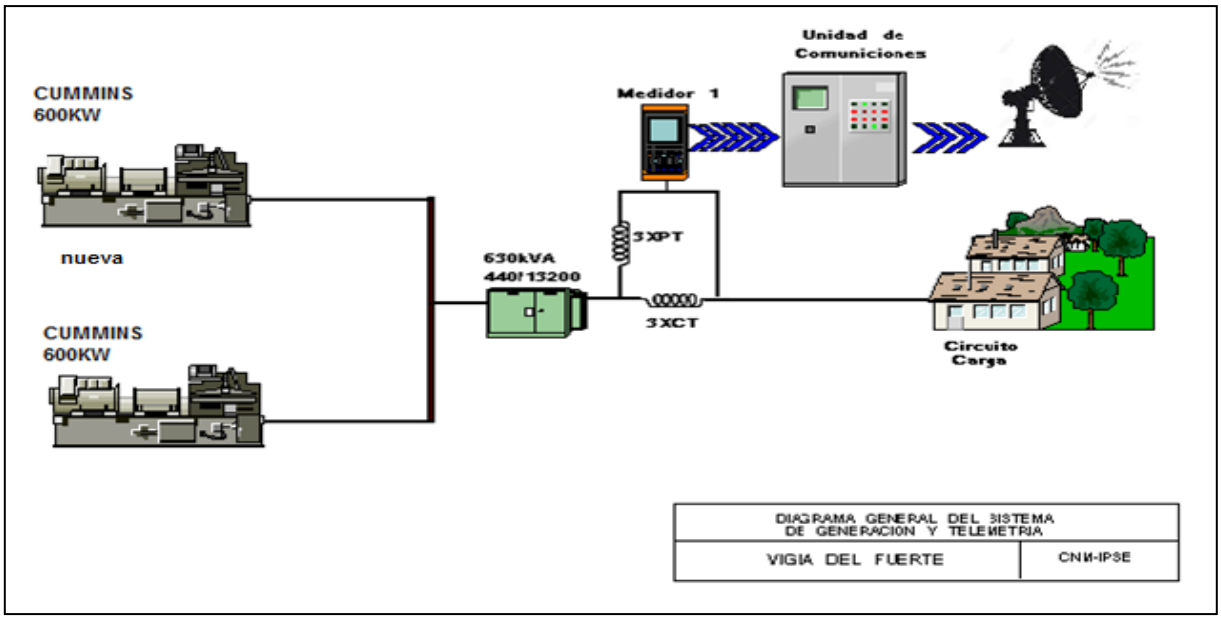

Fuente: http://www.dane.gov.co/Información derivada del Censo Nacional de Población y Vivienda (CNPV) 2018.'Retroproyecciones y Proyecciones de población a nivel municipal por área, sexo y edad simple. Periodo 1985- 2035..

8.2 Energía

El consumo de energía eléctrica para esta localidad en *Mayo* de 2021, se presenta en la siguiente tabla, donde se encuentran los valores acumulados diarios de la energía activa (kWh), reactiva (kVARh), aparente (kVAh) y del factor de potencia (p.u).

Tabla 22 Energía Activa, Reactiva, Aparente y Factor de Potencia.

VIGIA DEL FUERTE (VIGÍA DEL FUERTE - ANTIOQUIA)				
Fecha	**Energía Activa (kWh)**	**Energía Reactiva (kVARh)**	**Energía Aparente (kVAh)**	**Factor de Potencia (p.u)**
Mayo 1, Sábado	0	0		
Mayo 2, Domingo	0	0		
Mayo 3, Lunes	0	0		
Mayo 4, Martes	0	0	0,00	
Mayo 5, Miércoles	0	0	0,00	
Mayo 6, Jueves	0	0	0,00	
Mayo 7, Viernes	0	0	0,00	
Mayo 8, Sábado	0	0	0,00	
Mayo 9, Domingo	0	0	0,00	
Mayo 10, Lunes	3.230	1.227	3.454,76	0,93
Mayo 11, Martes	3.593	1.353	3.839,25	0,94
Mayo 12, Miércoles	4.178	1.783	4.542,38	0,92
Mayo 13, Jueves	4.071	1.772	4.439,85	0,92
Mayo 14, Viernes	3.945	1.736	4.309,92	0,92
Mayo 15, Sábado	3.776	1.631	4.113,04	0,92
Mayo 16, Domingo	3.431	1.485	3.738,37	0,92
Mayo 17, Lunes	3.860	1.672	4.206,95	0,92
Mayo 18, Martes	3.854	1.683	4.205,32	0,92
Mayo 19, Miércoles	3.967	1.741	4.332,76	0,92
Mayo 20, Jueves	3.944	1.797	4.334,12	0,91
Mayo 21, Viernes	3.672	1.644	4.023,08	0,91
Mayo 22, Sábado	3.825	1.715	4.192,29	0,91
Mayo 23, Domingo	3.719	1.636	4.062,98	0,92
Mayo 24, Lunes	3.650	1.610	3.989,40	0,91
Mayo 25, Martes	3.315	1.503	3.639,70	0,91
Mayo 26, Miércoles	4.105	1.807	4.485,68	0,92
Mayo 27, Jueves	4.192	1.834	4.575,61	0,92
Mayo 28, Viernes	4.181	1.872	4.580,96	0,91
Mayo 29, Sábado	3.926	1.793	4.315,53	0,91
Mayo 30, Domingo	3.786	1.687	4.145,03	0,91
Mayo 31, Lunes	3.882	1.722	4.246,58	0,91
TOTAL	**84.101**	**36.704**	**91.761,76**	**0,92**

El factor de potencia promedio inductivo fue 0,92.

Con referencia a Mayo de 2020 (89.878 kWh), se presentó una caída en la demanda de energía eléctrica del 6,43%. Este comportamiento es debido a durante los 10 primeros días no se prestó el suministro de energía por daño en la unidad de generación.

Gráfica 40 Energía Activa, Reactiva y Factor de Potencia – VIGIA DEL FUERTE (VIGIA DEL FUERTE - ANTIOQUIA).

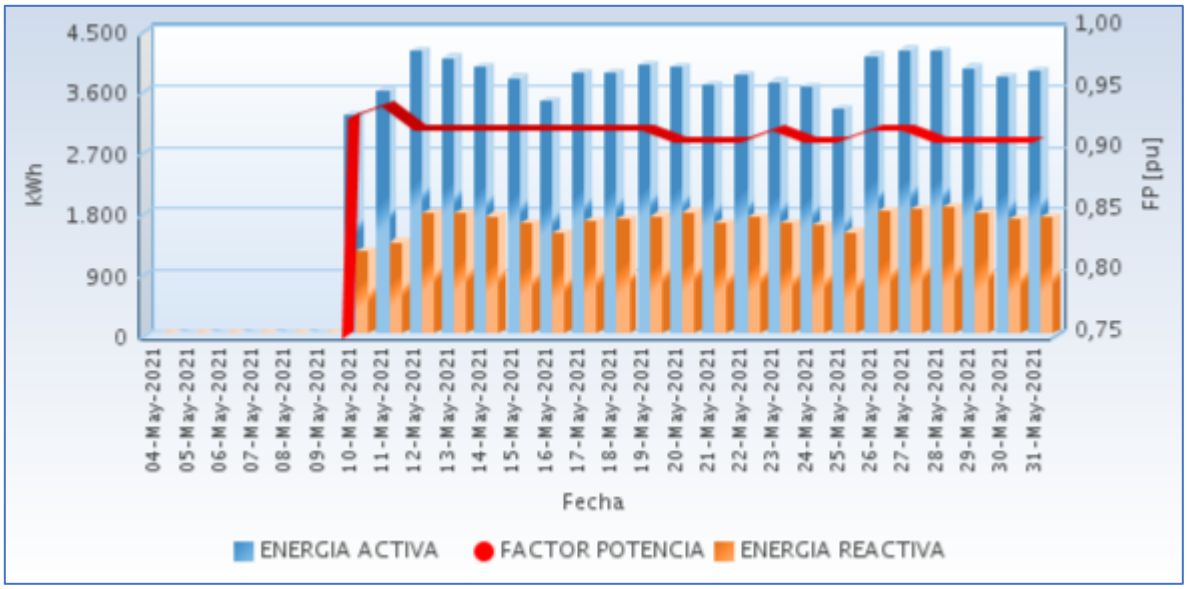

Fuente CNM

8.3 Potencia

En la siguiente gráfica se presenta el comportamiento diario de la potencia para este mes.

Gráfica 41 Comportamiento Diario de la Potencia.

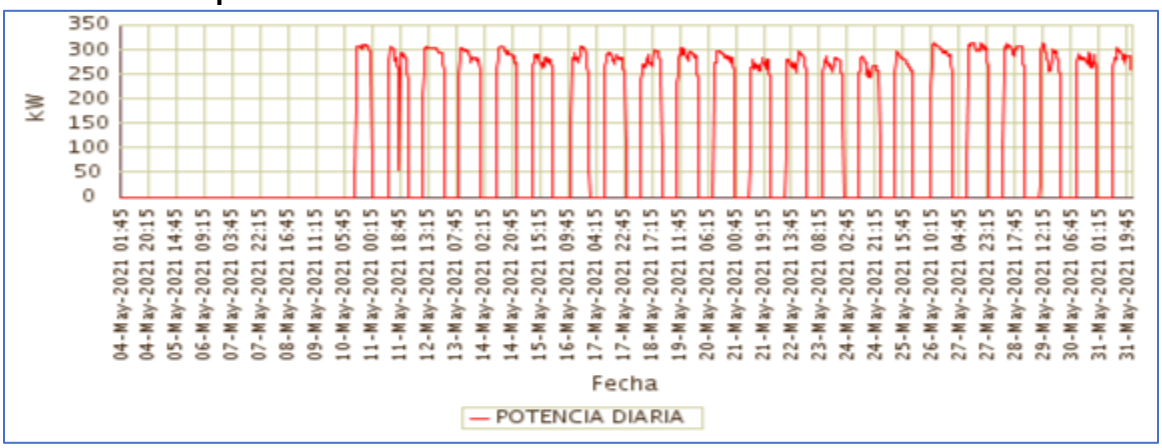

Fuente CNM

8.4 Potencia Máxima

La potencia máxima fue de 313,28kW, se presentó el Sábado 29 de Mayo a las 12:00 horas. Respecto a la potencia máxima de Mayo de 2020 (304,13kW), tuvo una variación de 3,01%.

En la siguiente grafica se presenta la potencia máxima diaria registrada para este mes.

8.5 Horas de Prestación del Servicio

En Mayo, se prestó el servicio de energía eléctrica en la localidad, un promedio diario de 9 Horas 49 Minutos.

A continuación se relaciona las horas promedio por día de la prestación del servicio de energía:

Tabla 23 Horas promedio por día prestación del servicio de energía

VIGÍA DEL FUERTE (VIGÍA DEL FUERTE - ANTIOQUIA) Mayo 2021	
DIA	**Horas de servicio promedio en el día [hh:mm]**
01-May-2021	0 Horas 0 Minutos
02-May-2021	0 Horas 0 Minutos
03-May-2021	0 Horas 0 Minutos
04-May-2021	0 Horas 0 Minutos
05-May-2021	0 Horas 0 Minutos
06-May-2021	0 Horas 0 Minutos
07-May-2021	0 Horas 0 Minutos
08-May-2021	0 Horas 0 Minutos
09-May-2021	0 Horas 0 Minutos
10-May-2021	11 Horas 0 Minutos
11-May-2021	13 Horas 30 Minutos
12-May-2021	14 Horas 30 Minutos
13-May-2021	14 Horas 30 Minutos
14-May-2021	13 Horas 45 Minutos
15-May-2021	14 Horas 0 Minutos
16-May-2021	12 Horas 15 Minutos
17-May-2021	14 Horas 15 Minutos
18-May-2021	14 Horas 15 Minutos
19-May-2021	14 Horas 15 Minutos
20-May-2021	14 Horas 15 Minutos
21-May-2021	14 Horas 15 Minutos
22-May-2021	14 Horas 15 Minutos
23-May-2021	14 Horas 15 Minutos
24-May-2021	14 Horas 15 Minutos
25-May-2021	12 Horas 30 Minutos
26-May-2021	14 Horas 0 Minutos
27-May-2021	14 Horas 15 Minutos
28-May-2021	14 Horas 15 Minutos
29-May-2021	14 Horas 15 Minutos
30-May-2021	14 Horas 0 Minutos
31-May-2021	14 Horas 0 Minutos

Fuente CNM

8.6 Curvas de Carga

En la siguiente gráfica, se presenta el comportamiento de la carga promedio en el mes.

Gráfica 44 Curva de Carga Promedio Diaria Mensual

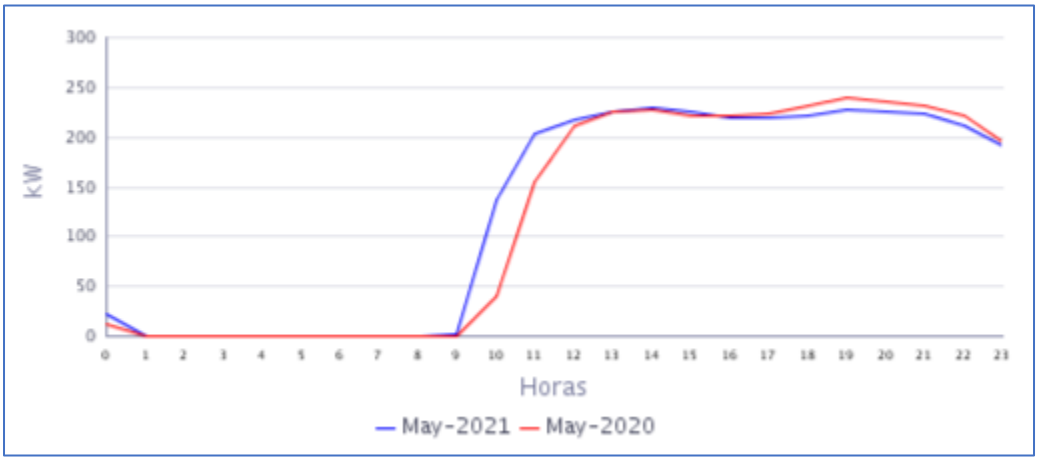

Fuente CNM

En la gráfica anterior se comparan las curvas de carga promedio diarias de May-2020 y del May-2021, presentándose una caída en la demanda de 6,43%

ARCHIPIÉLAGO DE SAN ANDRÉS

9. PROVIDENCIA (PROVIDENCIA - ARCHIPIÉLAGO DE SAN ANDRÉS)

La isla de Providencia está ubicada en el departamento Archipiélago de San Andrés, Providencia y Santa Catalina, con una población, según el censo de 2018 y su proyección al año 2020, de 6.259 habitantes de los cuales 3.546 están ubicados en la cabecera municipal y 2.713 en las áreas rurales del municipio. El número de usuarios es de 2.427.[1]

9.1 Descripción del Sitio

La localidad cuenta con una central de generación que está conformada por la siguiente infraestructura:

Tabla 24 Infraestructura de la Localidad.

GRUPO ELECTRÓGENO			
ITEM	**MARCA**	**CAPACIDAD**	**ESTADO**
1	EMD 1	937 kW	DISPONIBLE
2	EMD 2	1400 kW	DISPONIBLE
3	EMD 3	1400 kW	DISPONIBLE
4	CUMMINS	745 kW	DISPONIBLE
5	HYUNDAI	33 kW(41 kVA)	DISPONIBLE

Gráfica 45 Diagrama de Conexión de la Localidad.

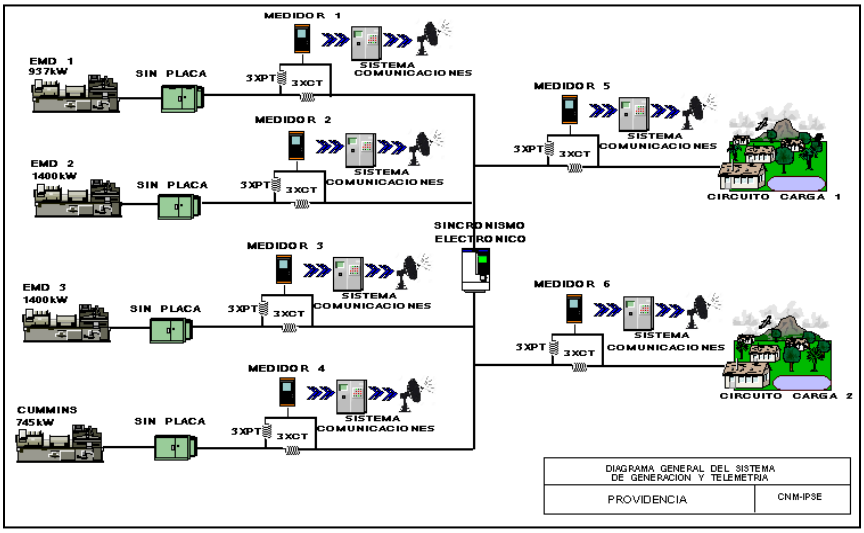

Localidad con servicio parcial debido a los daños causados, por daños en la infraestructura. Actualmente se la telemetría se encuentra desconectada. (Debido a los daños en la infraestructura se está utilizando la planta Hyundai, entregada por el IPSE).

[1] Fuente: http://www.dane.gov.co/Información derivada del Censo Nacional de Población y Vivienda (CNPV) 2018.'Retroproyecciones y Proyecciones de población a nivel municipal por área, sexo y edad simple. Periodo 1985- 2035.

10. SAN ANDRÉS (SAN ANDRÉS - ARCHIPIÉLAGO DE SAN ANDRÉS)

El municipio de San Andrés está ubicado en el departamento Archipiélago de San Andrés, Providencia y Santa Catalina, con una población según el censo del DANE de 2018 y su proyección de 2020 de 57.433 habitantes, de los cuales 42.024 habitantes se ubican en la cabecera municipal y 15.433 en las áreas rurales del municipio. El número de usuarios es de 21.006.[1]

10.1 Descripción del Sitio

La localidad cuenta con una central de generación que está conformada por la siguiente infraestructura:

Tabla 27 Infraestructura de la Localidad.

GRUPO ELECTRÓGENO			
ITEM	**MARCA**	**CAPACIDAD**	**ESTADO**
1	MB1	9600 kW	EN OPERACIÓN
2	MB2	9600 kW	EN OPERACIÓN
3	EMD 9	2865 kW	EN OPERACIÓN
4	EMD 10	2865 kW	EN OPERACIÓN
5	EMD 11	2865 kW	EN OPERACIÓN
6	EMD 12	2865 kW	EN OPERACIÓN
7	EMD 13	2865 kW	EN OPERACIÓN
8	EMD 14	2865 kW	EN OPERACIÓN
9	EMD1	2200 kW	EN RESERVA
10	EMD2	2200 kW	EN RESERVA
11	EMD3	2200 kW	EN RESERVA
12	EMD4	2500 kW	EN RESERVA
13	EMD5	2500 kW	EN RESERVA
14	EMD6	2500 kW	EN RESERVA
15	EMD7	2100 kW	EN RESERVA
16	EMD8	2500 kW	EN RESERVA
17	MAN 1	14300 kW	EN OPERACIÓN
18	MAN 2	14300 kW	EN OPERACIÓN
19	PER*	1950 kW	EN OPERACIÓN

* Servicios auxiliares

Gráfica 52 Diagrama de Conexión de la Localidad.

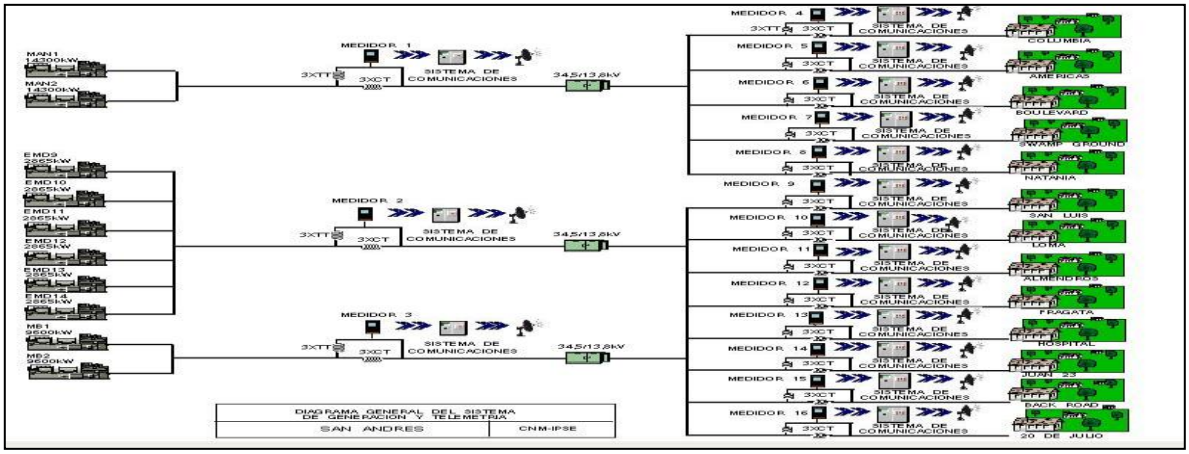

[1] Fuente: http://www.dane.gov.co/Información derivada del Censo Nacional de Población y Vivienda (CNPV) 2018.'Retroproyecciones y Proyecciones de población a nivel municipal por área, sexo y edad simple. Periodo 1985- 2035.

10.2 Energía

El consumo de energía eléctrica para esta localidad en *Mayo* de 2021, se presenta en la siguiente tabla, donde se encuentran los valores acumulados diarios de la energía activa (kWh), reactiva (kVARh), aparente (kVAh) y del factor de potencia (p.u).

Tabla 28 Energía Activa, Reactiva, Aparente y Factor de Potencia.

SAN ANDRÉS (SAN ANDRÉS - ARCHIPIÉLAGO DE SAN ANDRÉS)				
Fecha	**Energía Activa (kWh)**	**Energía Reactiva (kVARh)**	**Energía Aparente (kVAh)**	**Factor de Potencia (p.u)**
Mayo 1, Sábado	506.188	150.622	528.122,11	0,96
Mayo 2, Domingo	506.358	149.854	528.066,67	0,96
Mayo 3, Lunes	543.852	156.750	565.990,53	0,96
Mayo 4, Martes	545.954	155.579	567.688,92	0,96
Mayo 5, Miércoles	546.567	155.963	568.383,54	0,96
Mayo 6, Jueves	548.549	156.135	570.337,12	0,96
Mayo 7, Viernes	516.013	148.641	536.994,95	0,96
Mayo 8, Sábado	537.238	155.523	559.295,80	0,96
Mayo 9, Domingo	508.886	147.773	529.907,86	0,96
Mayo 10, Lunes	489.267	137.528	508.228,24	0,96
Mayo 11, Martes	546.186	155.034	567.762,91	0,96
Mayo 12, Miércoles	540.435	154.698	562.140,19	0,96
Mayo 13, Jueves	530.564	150.972	551.625,56	0,96
Mayo 14, Viernes	545.072	155.966	566.946,90	0,96
Mayo 15, Sábado	534.063	155.305	556.186,59	0,96
Mayo 16, Domingo	514.194	148.904	535.320,46	0,96
Mayo 17, Lunes	520.303	151.758	541.983,41	0,96
Mayo 18, Martes	555.658	157.649	577.588,67	0,96
Mayo 19, Miércoles	569.272	160.399	591.437,95	0,96
Mayo 20, Jueves	579.654	161.708	601.787,08	0,96
Mayo 21, Viernes	581.581	162.415	603.833,88	0,96
Mayo 22, Sábado	557.567	158.180	579.570,23	0,96
Mayo 23, Domingo	520.860	149.573	541.910,97	0,96
Mayo 24, Lunes	568.923	158.069	590.473,40	0,96
Mayo 25, Martes	571.202	159.198	592.972,01	0,96
Mayo 26, Miércoles	557.977	157.118	579.675,62	0,96
Mayo 27, Jueves	557.714	158.113	579.693,88	0,96
Mayo 28, Viernes	557.619	157.410	579.410,56	0,96
Mayo 29, Sábado	551.553	157.371	573.564,05	0,96
Mayo 30, Domingo	524.080	151.172	545.447,79	0,96
Mayo 31, Lunes	568.122	160.300	590.303,68	0,96
TOTAL	**16.801.471**	**4.795.680**	**17.472.491,41**	**0,96**

El factor de potencia promedio inductivo fue 0,96.

Con referencia a Mayo de 2020 (12.120.172 kWh), se presentó un crecimiento en la demanda de energía eléctrica del 38,62%. Este comportamiento es debido a la reactivación del económica, por el turismo, que ha permitido tener a la demanda en términos casi normales.

10.3 Potencia Máxima

La potencia máxima fue de 28.744,52 kW, se presentó el viernes 21 de mayo a las 3:15 pm horas. Respecto a la potencia máxima de Mayo de 2020 (20.091,52kW), tuvo una crecimiento de 43,1%.

10.4 Horas de Prestación del Servicio

En Mayo, se prestó el servicio de energía eléctrica en la localidad, un promedio diario de 24 Horas, como se presenta en la siguiente gráfica.

Gráfica 57 Horas Efectivas de Prestación del Servicio - SAN ANDRÉS (SAN ANDRÉS - ARCHIPIÉLAGO DE SAN ANDRÉS),

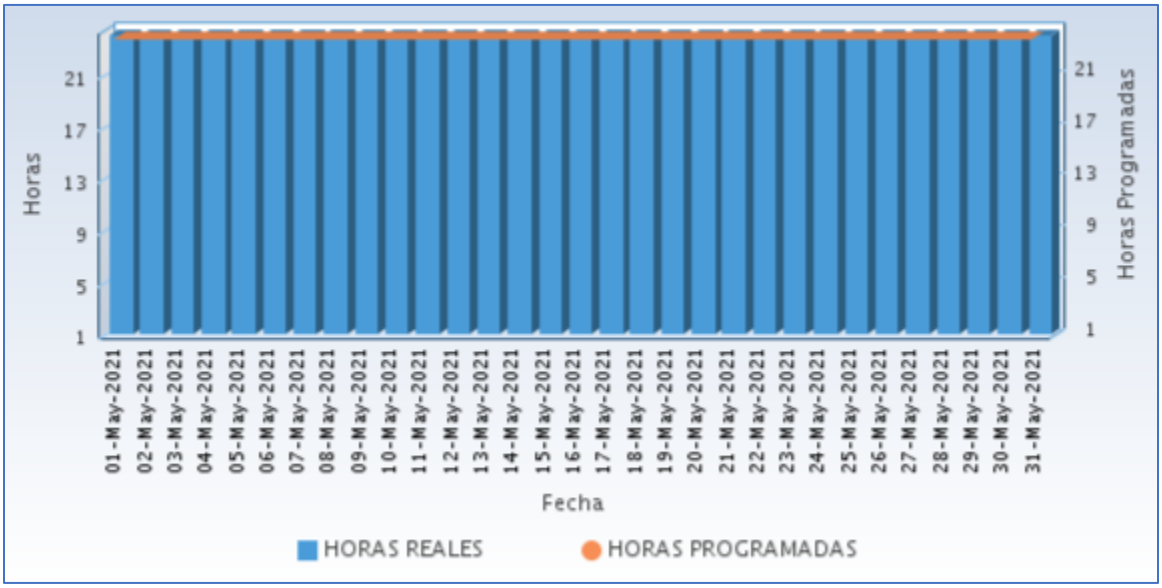

Fuente CNM

A continuación se relaciona las horas promedio por día de la prestación del servicio de energía:

Tabla 29 Horas promedio por día prestación del servicio de energía

SAN ANDRÉS (SAN ANDRÉS - ARCHIPIÉLAGO DE SAN ANDRÉS) Mayo 2021	
DIA	**Horas de servicio promedio en el día [hh:mm]**
01-May-2021	24 Horas
02-May-2021	24 Horas
03-May-2021	24 Horas

SAN ANDRÉS (SAN ANDRÉS - ARCHIPIÉLAGO DE SAN ANDRÉS) Mayo 2021	
DIA	**Horas de servicio promedio en el día [hh:mm]**
04-May-2021	24 Horas
05-May-2021	24 Horas
06-May-2021	24 Horas
07-May-2021	24 Horas
08-May-2021	24 Horas
09-May-2021	24 Horas
10-May-2021	24 Horas
11-May-2021	24 Horas
12-May-2021	24 Horas
13-May-2021	24 Horas
14-May-2021	24 Horas
15-May-2021	24 Horas
16-May-2021	24 Horas
17-May-2021	24 Horas
18-May-2021	24 Horas
19-May-2021	24 Horas
20-May-2021	24 Horas
21-May-2021	24 Horas
22-May-2021	24 Horas
23-May-2021	24 Horas
24-May-2021	24 Horas
25-May-2021	24 Horas
26-May-2021	24 Horas
27-May-2021	24 Horas
28-May-2021	24 Horas
29-May-2021	24 Horas
30-May-2021	24 Horas
31-May-2021	24 Horas

Fuente CNM

BOLÍVAR

11. ISLA FUERTE (CARTAGENA - BOLÍVAR)

El corregimiento de Isla Fuerte pertenece al municipio de Cartagena. Isla Fuerte se encuentra ubicada en el costado sur de la plataforma continental del Caribe Colombiano), a 11km del Departamento de Córdoba (punto más cercano), pero la isla permanece bajo jurisdicción del departamento de Bolívar (a 150 km. de Cartagena); comprende un área de 3,25 kilómetros cuadrados.

Esta Localidad cuenta con un total de 431 usuarios residenciales .[1]

11.1 Descripción del Sitio

La central de generación hibrida de Isla Fuerte está conformada por:

Tabla 30 Infraestructura de la Localidad.

GENERACIÓN			
ITEM	**MARCA**	**CAPACIDAD**	**ESTADO**
1	CATERPILLAR	400 kW	EN OPERACIÓN
2	CATERPILLAR	400 kW	EN OPERACIÓN
3	SISTEMA FOTOVOLTAICO	175 kW (pico)	EN OPERACIÓN
3	BATERIAS	432 BATERIAS 3850 Ah 2V	EN OPERACIÓN
TRANSFORMADORES			
ITEM	**CAPACIDAD**		**ESTADO**
1	**300kVA**		EN OPERACIÓN
2	**300kVA**		EN OPERACIÓN

Gráfica 59 Diagrama de Conexión de la Localidad.

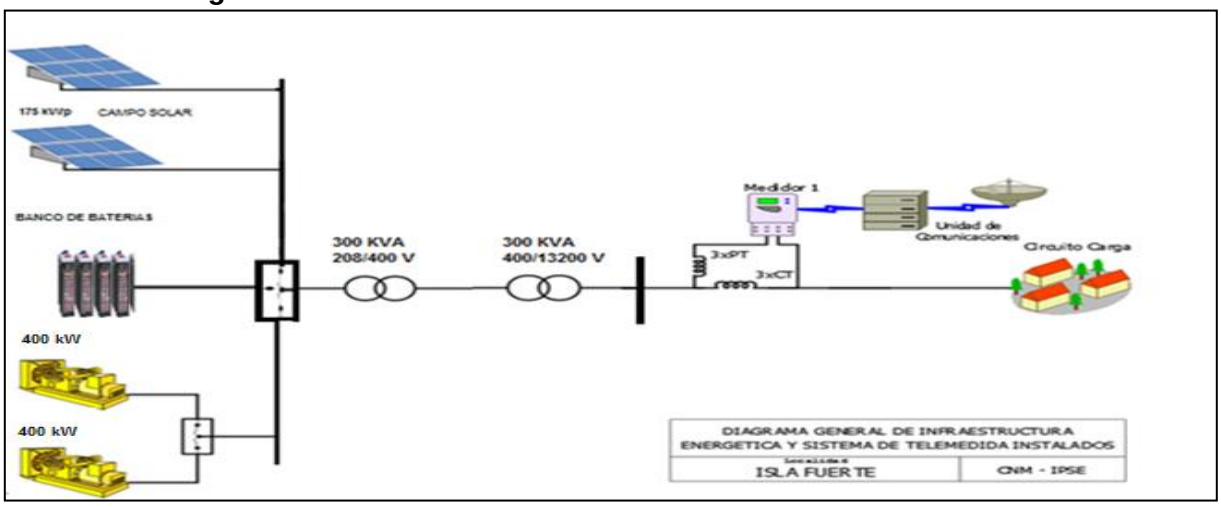

[1] Fuente: http://reportes.sui.gov.co/ - Sistema Único de Información SUI - Año 2020.

11.2 Energía

El consumo de energía eléctrica para esta localidad en *Mayo* de 2021, se presenta en la siguiente tabla, donde se encuentran los valores acumulados diarios de la energía activa (kWh), reactiva (kVARh), aparente (kVAh) y del factor de potencia (p.u).

Tabla 31 Energía Activa, Reactiva, Aparente y Factor de Potencia.

ISLA FUERTE (CARTAGENA - BOLÍVAR)				
Fecha	**Energía Activa (kWh)**	**Energía Reactiva (kVARh)**	**Energía Aparente (kVAh)**	**Factor de Potencia (p.u)**
Mayo 1, Sábado	544	292	617,64	0,88
Mayo 2, Domingo	456	252	521,30	0,88
Mayo 3, Lunes	654	348	740,70	0,88
Mayo 4, Martes	301	163	342,71	0,88
Mayo 5, Miércoles	622	326	702,76	0,89
Mayo 6, Jueves	558	296	631,15	0,88
Mayo 7, Viernes	543	291	615,84	0,88
Mayo 8, Sábado	544	295	619,29	0,88
Mayo 9, Domingo	468	246	528,79	0,89
Mayo 10, Lunes	369	196	417,75	0,88
Mayo 11, Martes	574	289	642,82	0,89
Mayo 12, Miércoles	526	277	594,26	0,88
Mayo 13, Jueves	505	264	570,06	0,89
Mayo 14, Viernes	521	267	585,13	0,89
Mayo 15, Sábado	498	278	570,85	0,87
Mayo 16, Domingo	511	271	578,68	0,88
Mayo 17, Lunes	505	270	573,16	0,88
Mayo 18, Martes	242	135	277,31	0,87
Mayo 19, Miércoles	629	327	708,77	0,89
Mayo 20, Jueves	587	315	666,63	0,88
Mayo 21, Viernes	521	277	590,44	0,88
Mayo 22, Sábado	516	272	583,88	0,88
Mayo 23, Domingo	427	232	485,98	0,88
Mayo 24, Lunes	491	273	561,76	0,87
Mayo 25, Martes	374	196	422,34	0,89
Mayo 26, Miércoles	662	351	748,77	0,88
Mayo 27, Jueves	360	195	409,65	0,88
Mayo 28, Viernes	577	316	657,84	0,88
Mayo 29, Sábado	320	179	366,88	0,87
Mayo 30, Domingo	665	382	766,72	0,87
Mayo 31, Lunes	539	302	618,42	0,87
TOTAL	**15.612**	**8.376**	**17.716,97**	**0,88**

El factor de potencia promedio inductivo fue 0,88.

Para este período se presentó un exceso de consumo de energía reactiva de 570,41 kVARh.

Con referencia a Mayo de 2020 (12.198 kWh), se presentó un crecimiento en la demanda de energía eléctrica del 27,99%.

Gráfica 60 Energía Activa, Reactiva y Factor de Potencia – ISLA FUERTE (CARTAGENA - BOLÍVAR).

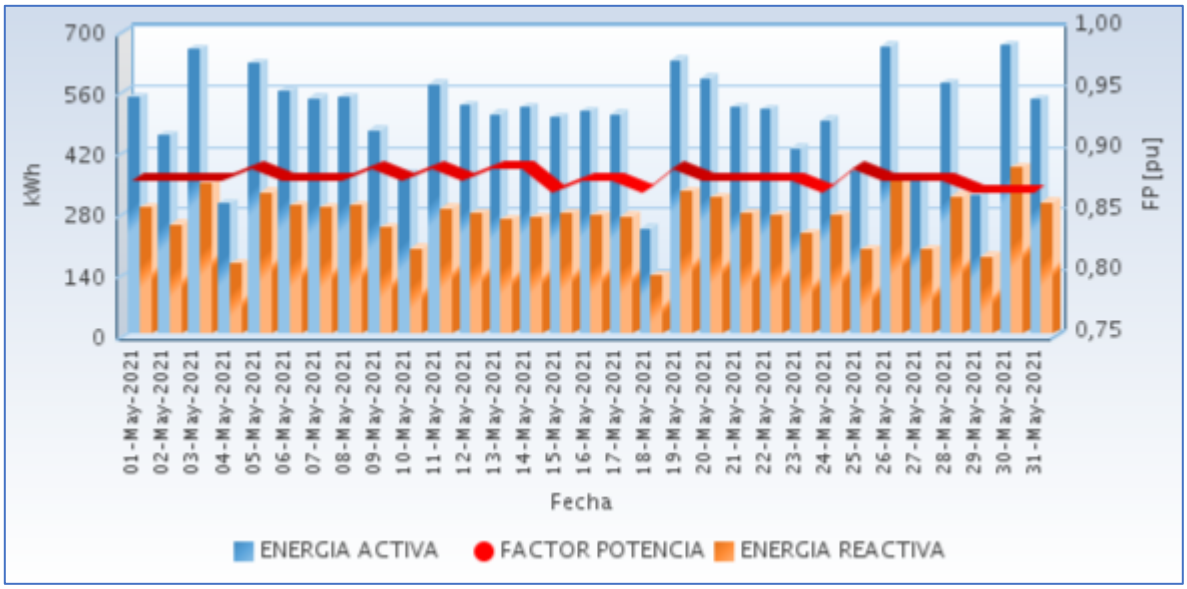

Fuente CNM

11.3 Potencia

En la siguiente gráfica se presenta el comportamiento diario de la potencia para este mes.

Gráfica 61 Comportamiento Diario de la Potencia.

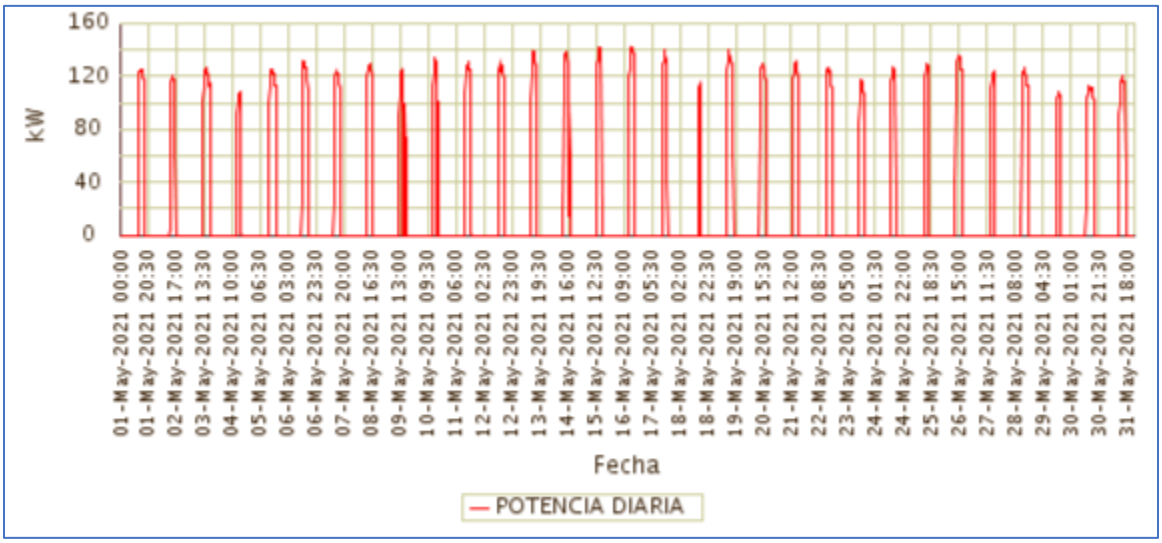

Fuente CNM

11.4 Potencia Máxima

La potencia máxima fue de 142,50kW, se presentó el Domingo 16 de Mayo a las 14:30 horas. Respecto a la potencia máxima de Mayo de 2020 (120,64kW), un crecimiento de

18,13%.

En la siguiente grafica se presenta la potencia máxima diaria registrada para este mes.

Gráfica 62 Potencia Máxima Diaria-ISLA FUERTE (CARTAGENA - BOLÍVAR).

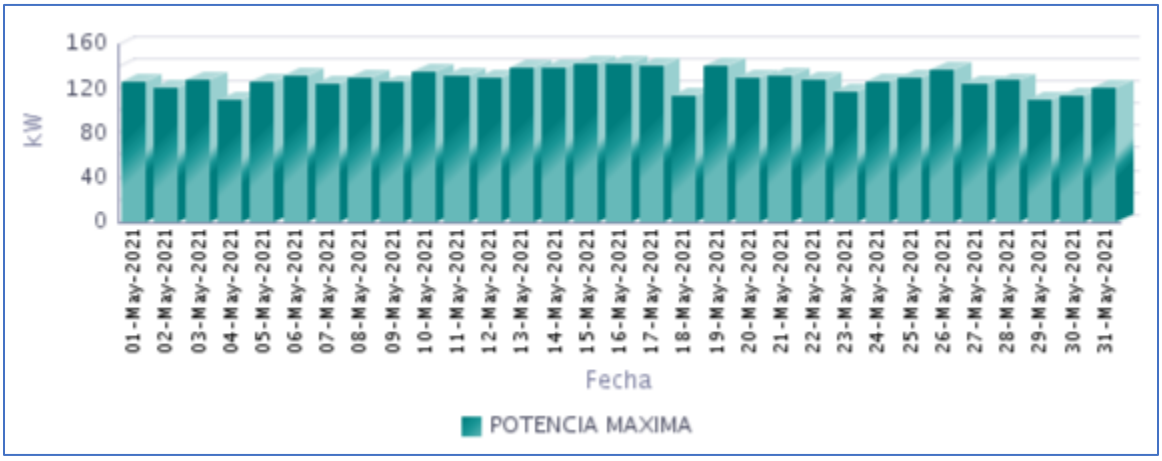

Fuente CNM

11.5 Horas de Prestación del Servicio

En Mayo, se prestó el servicio de energía eléctrica en la localidad, un promedio diario de 4 Horas 34 Minutos, como se presenta en la siguiente gráfica.

Gráfica 63 Horas Efectivas de Prestación del Servicio - ISLA FUERTE (CARTAGENA - BOLÍVAR),

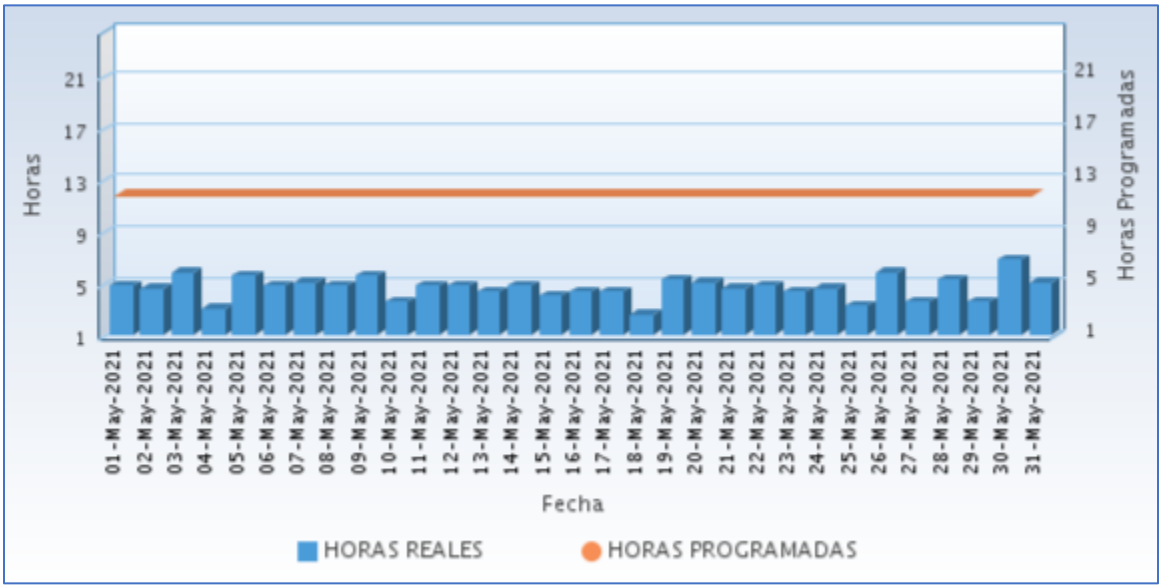

Fuente CNM

A continuación se relaciona las horas promedio por día de la prestación del servicio de energía:

Tabla 32 Horas promedio por día prestación del servicio de energía

ISLA FUERTE (CARTAGENA - BOLÍVAR) Mayo 2021	
DIA	**Horas de servicio promedio en el día [hh:mm]**
01-May-2021	4 Horas 45 Minutos
02-May-2021	4 Horas 30 Minutos
03-May-2021	5 Horas 45 Minutos
04-May-2021	3 Horas 0 Minutos
05-May-2021	5 Horas 30 Minutos
06-May-2021	4 Horas 45 Minutos
07-May-2021	5 Horas 0 Minutos
08-May-2021	4 Horas 45 Minutos
09-May-2021	5 Horas 30 Minutos
10-May-2021	3 Horas 30 Minutos
11-May-2021	4 Horas 45 Minutos
12-May-2021	4 Horas 45 Minutos
13-May-2021	4 Horas 15 Minutos
14-May-2021	4 Horas 45 Minutos
15-May-2021	4 Horas 0 Minutos
16-May-2021	4 Horas 15 Minutos
17-May-2021	4 Horas 15 Minutos
18-May-2021	2 Horas 30 Minutos
19-May-2021	5 Horas 15 Minutos
20-May-2021	5 Horas 0 Minutos
21-May-2021	4 Horas 30 Minutos
22-May-2021	4 Horas 45 Minutos
23-May-2021	4 Horas 15 Minutos
24-May-2021	4 Horas 30 Minutos
25-May-2021	3 Horas 15 Minutos
26-May-2021	5 Horas 45 Minutos
27-May-2021	3 Horas 30 Minutos
28-May-2021	5 Horas 15 Minutos
29-May-2021	3 Horas 30 Minutos
30-May-2021	6 Horas 45 Minutos
31-May-2021	5 Horas 0 Minutos

Fuente CNM

11.6 Curvas de Carga

En la siguiente gráfica, se presenta el comportamiento de la carga promedio en el mes.

Gráfica 64 Curva de Carga Promedio Diaria Mensual

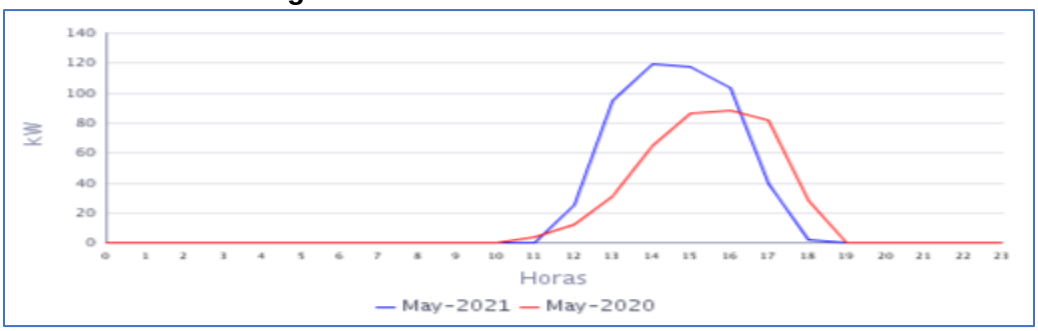

Fuente CNM

En la gráfica anterior se comparan las curvas de carga promedio diarias de May-2020 y del May-2021, presentándose un crecimiento en la demanda de 27,99%.

12. ISLA MÚCURA (CARTAGENA - BOLÍVAR)

Esta isla pertenece al archipiélago de San Bernardo, ubicada en el golfo de Morrosquillo, en el mar Caribe. Administrativamente, el archipiélago pertenece al municipio de Cartagena departamento de Bolívar. Actualmente cuenta con 43 usuarios registrados.[1]

12.1 Descripción del Sitio

En esta localidad se instaló un sistema hibrido Diésel – Solar con las siguientes características:

Tabla 33 Infraestructura de la Localidad.

GENERACIÓN			
GRUPO ELECTROGENO			
ITEM	**MARCA**	**CAPACIDAD**	**ESTADO**
1	CATERPILLAR	124,8 kW	EN OPERACIÓN
GENERACIÓN FOTOVOLTAICA			
2	CAMPO SOLAR	30 kWp	EN OPERACIÓN
BANCO DE BATERIAS			
3	BATERIAS	96 BATERIAS 2500 Ah 2V	EN OPERACIÓN
TRANSFORMADORES			
ITEM	**CAPACIDAD (kVA)**		**ESTADO**
1	150 kVA a 400/214 V.		EN OPERACIÓN

Gráfica 65 Diagrama de Conexión de la Localidad.

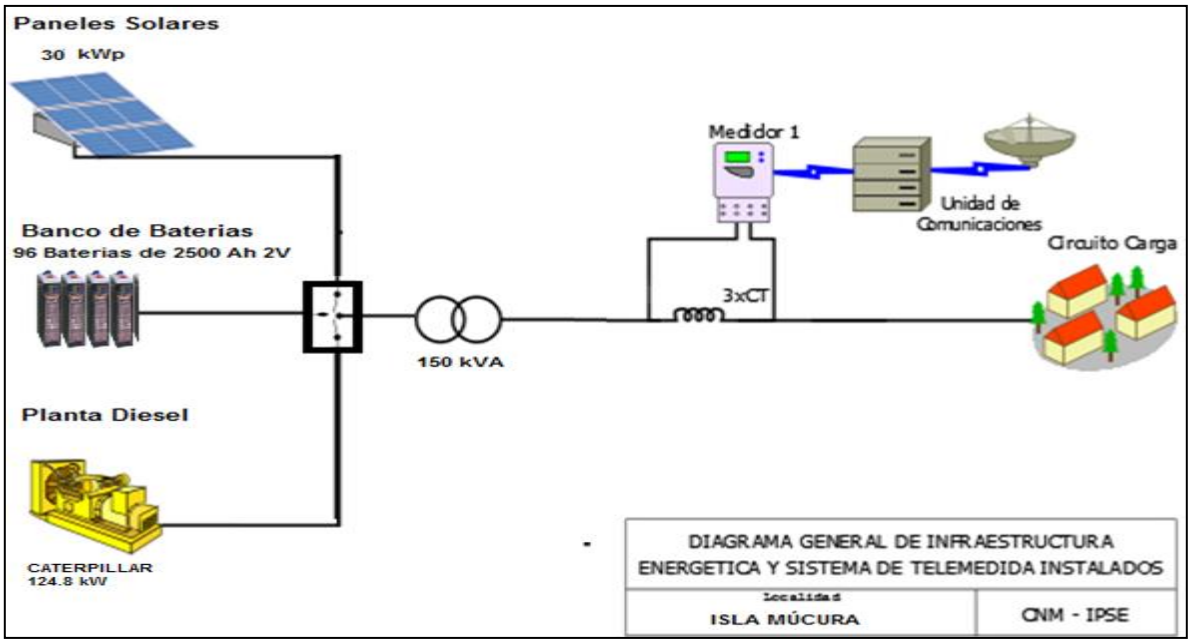

[1] Fuente: http://reportes.sui.gov.co/ - Sistema Único de Información SUI - Año 2020.

12.2 Energía

El consumo de energía eléctrica para esta localidad en *Mayo* de 2021, se presenta en la siguiente tabla, donde se encuentran los valores acumulados diarios de la energía activa (kWh), reactiva (kVARh), aparente (kVAh) y del factor de potencia (p.u).

Tabla 34 Energía Activa, Reactiva, Aparente y Factor de Potencia.

ISLA MÚCURA (CARTAGENA - BOLÍVAR)				
Fecha	**Energía Activa (kWh)**	**Energía Reactiva (kVARh)**	**Energía Aparente (kVAh)**	**Factor de Potencia (p.u)**
Mayo 1, Sábado	242	111	265,89	0,91
Mayo 2, Domingo	234	102	255,35	0,92
Mayo 3, Lunes	228	106	251,30	0,91
Mayo 4, Martes	111	46	119,72	0,92
Mayo 5, Miércoles	128	54	139,15	0,92
Mayo 6, Jueves	126	53	136,93	0,92
Mayo 7, Viernes	174	69	187,49	0,93
Mayo 8, Sábado	230	101	251,34	0,92
Mayo 9, Domingo	196	82	212,47	0,92
Mayo 10, Lunes	215	87	231,48	0,93
Mayo 11, Martes	213	87	230,23	0,93
Mayo 12, Miércoles	219	90	236,87	0,92
Mayo 13, Jueves	185	70	197,56	0,94
Mayo 14, Viernes	207	80	221,55	0,93
Mayo 15, Sábado	225	93	243,72	0,92
Mayo 16, Domingo	228	85	243,53	0,94
Mayo 17, Lunes	225	92	243,00	0,93
Mayo 18, Martes	156	61	167,95	0,93
Mayo 19, Miércoles	220	94	239,77	0,92
Mayo 20, Jueves	204	85	221,41	0,92
Mayo 21, Viernes	194	78	208,70	0,93
Mayo 22, Sábado	200	84	217,31	0,92
Mayo 23, Domingo	171	69	184,82	0,93
Mayo 24, Lunes	221	91	238,96	0,92
Mayo 25, Martes	163	66	175,49	0,93
Mayo 26, Miércoles	205	83	221,46	0,93
Mayo 27, Jueves	161	63	172,42	0,93
Mayo 28, Viernes	202	86	219,67	0,92
Mayo 29, Sábado	174	76	190,02	0,92
Mayo 30, Domingo	201	80	216,54	0,93
Mayo 31, Lunes	205	77	219,13	0,94
TOTAL	**6.065**	**2.500**	**6.560,08**	**0,92**

El factor de potencia promedio inductivo fue 0,92.

Con referencia a Mayo de 2020 (7.325 kWh), se presentó una caída en la demanda de energía eléctrica del 17,20%.

Gráfica 66 Energía Activa, Reactiva y Factor de Potencia – ISLA MÚCURA (CARTAGENA - BOLÍVAR).

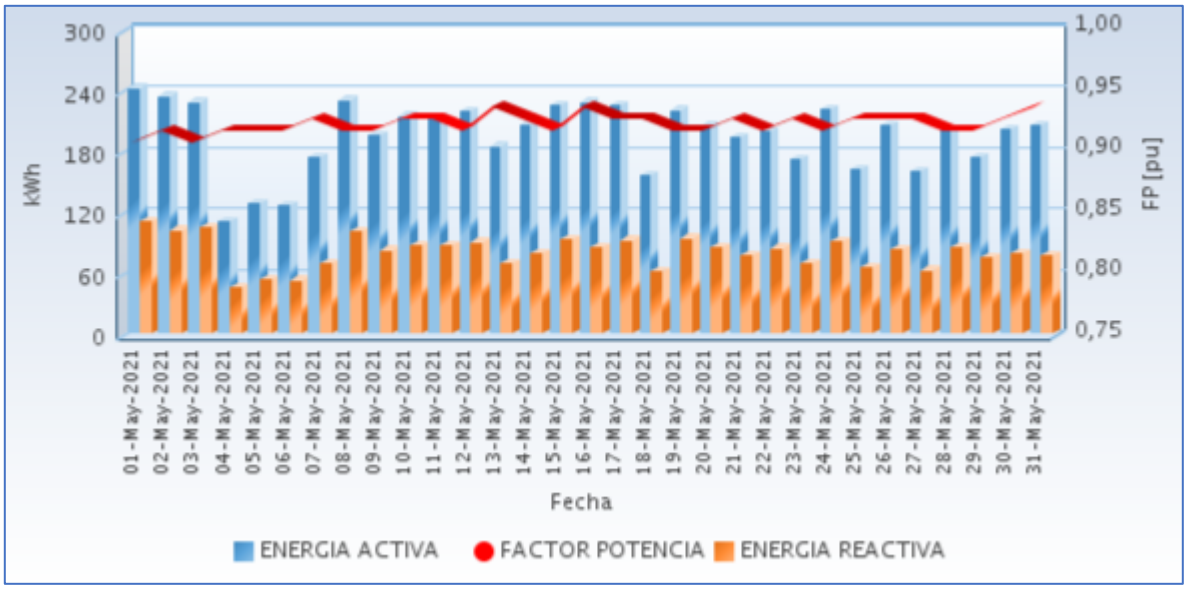

Fuente CNM

12.3 Potencia

En la siguiente gráfica se presenta el comportamiento diario de la potencia para este mes.

Gráfica 67 Comportamiento Diario de la Potencia.

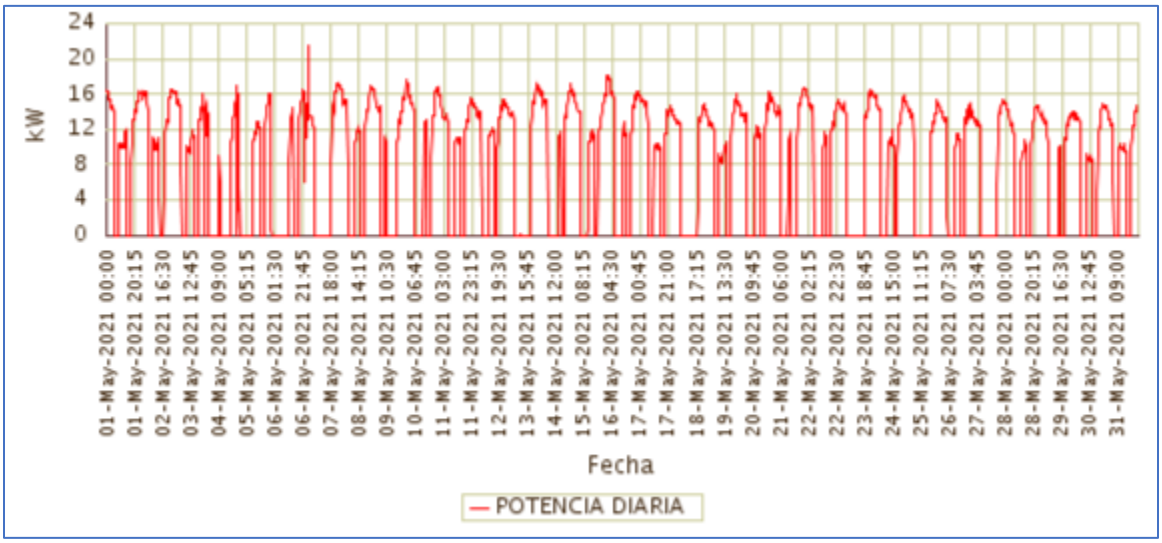

Fuente CNM

12.4 Potencia Máxima

La potencia máxima fue de 21,47kW, se presentó el Viernes 07 de Mayo a las 01:45 horas. Respecto a la potencia máxima de Mayo de 2020 (25,06kW), tuvo una caída de 14,30%.

En la siguiente grafica se presenta la potencia máxima diaria registrada para este mes.

Gráfica 68 Potencia Máxima Diaria-ISLA MUCURA (CARTAGENA - BOLÍVAR).

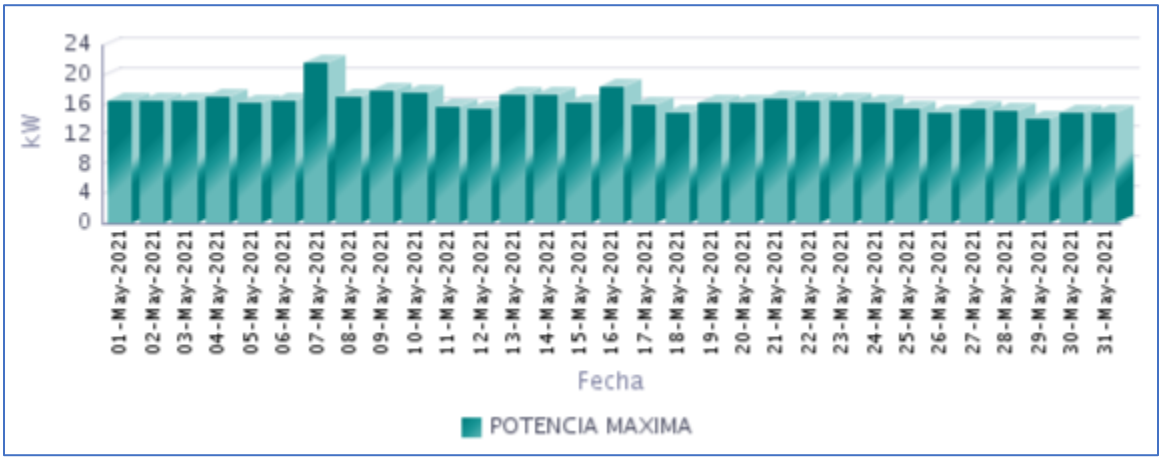

Fuente CNM

12.5 Horas de Prestación del Servicio

En Mayo, se prestó el servicio de energía eléctrica en la localidad, un promedio diario de 14 Horas 58 Minutos, como se presenta en la siguiente gráfica.

Gráfica 69 Horas Efectivas de Prestación del Servicio - ISLA MUCURA (CARTAGENA - BOLÍVAR),

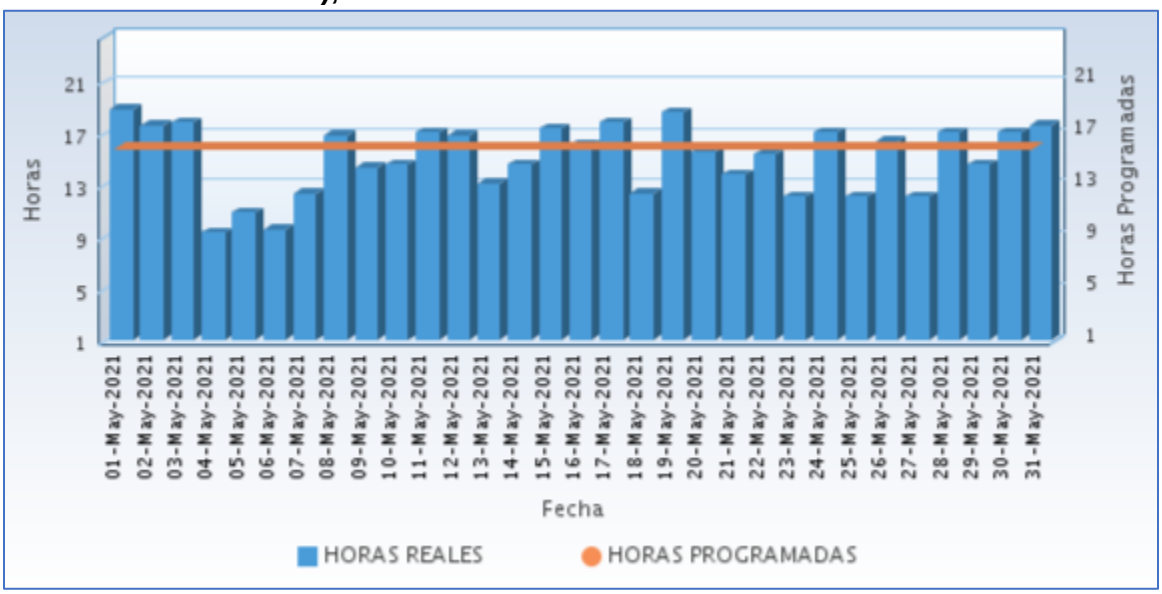

Fuente CNM

A continuación se relaciona las horas promedio por día de la prestación del servicio de energía:

Tabla 35 Horas promedio por día prestación del servicio de energía

ISLA MÚCURA (CARTAGENA - BOLÍVAR) Mayo 2021	
DIA	**Horas de servicio promedio en el día [hh:mm]**
01-May-2021	18 Horas 45 Minutos
02-May-2021	17 Horas 30 Minutos
03-May-2021	17 Horas 45 Minutos
04-May-2021	9 Horas 15 Minutos
05-May-2021	10 Horas 45 Minutos
06-May-2021	9 Horas 30 Minutos
07-May-2021	12 Horas 15 Minutos
08-May-2021	16 Horas 45 Minutos
09-May-2021	14 Horas 15 Minutos
10-May-2021	14 Horas 30 Minutos
11-May-2021	17 Horas 0 Minutos
12-May-2021	16 Horas 45 Minutos
13-May-2021	13 Horas 0 Minutos
14-May-2021	14 Horas 30 Minutos
15-May-2021	17 Horas 15 Minutos
16-May-2021	16 Horas 0 Minutos
17-May-2021	17 Horas 45 Minutos
18-May-2021	12 Horas 15 Minutos
19-May-2021	18 Horas 30 Minutos
20-May-2021	15 Horas 30 Minutos
21-May-2021	13 Horas 45 Minutos
22-May-2021	15 Horas 15 Minutos
23-May-2021	12 Horas 0 Minutos
24-May-2021	17 Horas 0 Minutos
25-May-2021	12 Horas 0 Minutos
26-May-2021	16 Horas 15 Minutos
27-May-2021	12 Horas 0 Minutos
28-May-2021	17 Horas 0 Minutos
29-May-2021	14 Horas 30 Minutos
30-May-2021	17 Horas 0 Minutos
31-May-2021	17 Horas 30 Minutos

Fuente CNM

12.6 Curvas de Carga

En la siguiente gráfica, se presenta el comportamiento de la carga promedio en el mes.

Gráfica 70 Curva de Carga Promedio Diaria Mensual

Fuente CNM

En la gráfica anterior se comparan las curvas de carga promedio diarias de May-2020 y del May-2021, presentándose una caída en la demanda de 17,20%.

13. SANTA CRUZ DEL ISLOTE (CARTAGENA - BOLÍVAR)

Esta isla pertenece al archipiélago de San Bernardo , ubicada en el golfo de Morrosquillo, en el mar Caribe. Administrativamente, el archipiélago pertenece al municipio de Cartagena departamento de BOLÍVAR. Actualmente cuenta con 127 usuarios registrados.[1]

13.1 Descripción del Sitio

Esta localidad cuenta con un sistema hibrido Diésel – Solar con las siguientes características:

Tabla 36 Infraestructura de la Localidad.

GENERACIÓN			
GRUPO ELECTROGENO			
ITEM	**MARCA**	**CAPACIDAD**	**ESTADO**
1	CATERPILLAR	100 kW	EN OPERACIÓN
GENERACIÓN FOTOVOLTAICA			
2	CAMPO SOLAR	67,5 kWp	EN OPERACIÓN
BANCO DE BATERIAS			
3	BATERIAS	144 BATERIAS 4800 Ah 2V	EN OPERACIÓN
TRANSFORMADORES			
ITEM	**CAPACIDAD (kVA)**		**ESTADO**
1	150 kVA a 400/214 V.		EN OPERACIÓN

Gráfica 71 Diagrama de Conexión de la Localidad.

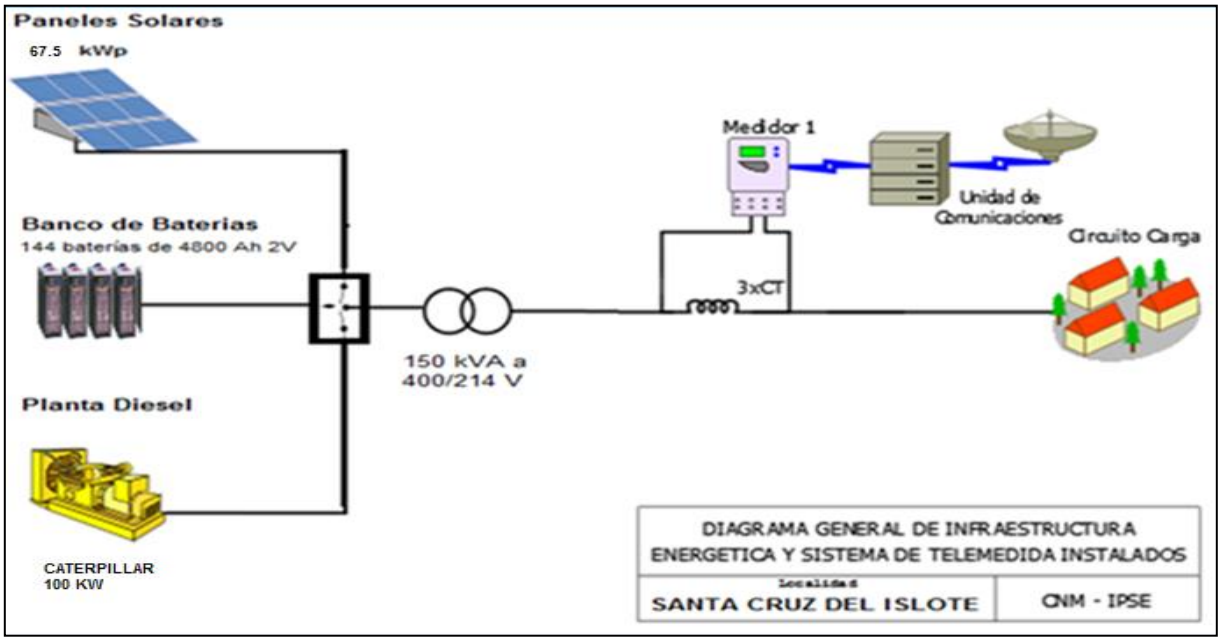

[1] Fuente: http://reportes.sui.gov.co/ - Sistema Único de Información SUI - Año 2020.

13.2 Energía

El consumo de energía eléctrica para esta localidad en *Mayo* de 2021, se presenta en la siguiente tabla, donde se encuentran los valores acumulados diarios de la energía activa (kWh), reactiva (kVARh), aparente (kVAh) y del factor de potencia (p.u).

Tabla 37 Energía Activa, Reactiva, Aparente y Factor de Potencia.

SANTA CRUZ DEL ISLOTE (CARTAGENA - BOLÍVAR)				
Fecha	**Energía Activa (kWh)**	**Energía Reactiva (kVARh)**	**Energía Aparente (kVAh)**	**Factor de Potencia (p.u)**
Mayo 1, Sábado	520	182	550,90	0,94
Mayo 2, Domingo	512	173	540,48	0,95
Mayo 3, Lunes	501	171	529,36	0,95
Mayo 4, Martes	481	163	508,03	0,95
Mayo 5, Miércoles	537	178	565,99	0,95
Mayo 6, Jueves	546	181	575,13	0,95
Mayo 7, Viernes	507	165	533,41	0,95
Mayo 8, Sábado	590	188	618,80	0,95
Mayo 9, Domingo	459	154	483,63	0,95
Mayo 10, Lunes	556	185	586,40	0,95
Mayo 11, Martes	593	197	624,83	0,95
Mayo 12, Miércoles	589	199	621,35	0,95
Mayo 13, Jueves	547	180	575,25	0,95
Mayo 14, Viernes	570	193	602,09	0,95
Mayo 15, Sábado	561	192	593,04	0,95
Mayo 16, Domingo	534	182	564,23	0,95
Mayo 17, Lunes	578	198	611,19	0,95
Mayo 18, Martes	483	161	509,54	0,95
Mayo 19, Miércoles	540	184	570,19	0,95
Mayo 20, Jueves	547	185	576,98	0,95
Mayo 21, Viernes	616	217	653,01	0,94
Mayo 22, Sábado	630	226	669,73	0,94
Mayo 23, Domingo	601	216	638,31	0,94
Mayo 24, Lunes	672	238	713,42	0,94
Mayo 25, Martes	481	163	508,34	0,95
Mayo 26, Miércoles	647	226	685,33	0,94
Mayo 27, Jueves	598	202	630,87	0,95
Mayo 28, Viernes	630	228	669,60	0,94
Mayo 29, Sábado	550	199	585,37	0,94
Mayo 30, Domingo	615	220	653,22	0,94
Mayo 31, Lunes	624	228	664,47	0,94
TOTAL	**17.415**	**5.974**	**18.411,44**	**0,95**

El factor de potencia promedio inductivo fue 0,95.

13.3 Potencia

En la siguiente gráfica se presenta el comportamiento diario de la potencia para este mes.

Gráfica 73 Comportamiento Diario de la Potencia.

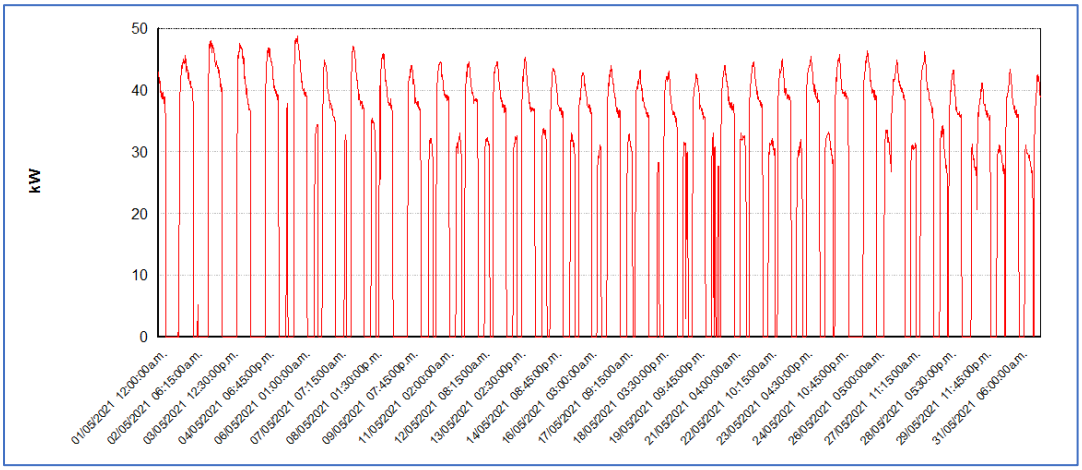

Fuente CNM

13.4 Potencia Máxima

La potencia máxima fue de 48,83kW, se presentó el Miércoles 05 de Mayo a las 21:15 horas. Respecto a la potencia máxima de Mayo de 2020 (44,93kW), un crecimiento de 8,69%.

Fuente CNM

13.5 Horas de Prestación del Servicio

En Mayo, se prestó el servicio de energía eléctrica en la localidad, un promedio diario de 14 Horas 57 Minutos.

A continuación se relaciona las horas promedio por día de la prestación del servicio de energía:

Tabla 38 Horas promedio por día prestación del servicio de energía

SANTA CRUZ DEL ISLOTE (CARTAGENA - BOLÍVAR) Mayo 2021	
DIA	**Horas de servicio promedio en el día [hh:mm]**
01-May-2021	13 Horas 0 Minutos
02-May-2021	12 Horas 15 Minutos
03-May-2021	11 Horas 30 Minutos
04-May-2021	11 Horas 45 Minutos

SANTA CRUZ DEL ISLOTE (CARTAGENA - BOLÍVAR) Mayo 2021	
DIA	**Horas de servicio promedio en el día [hh:mm]**
05-May-2021	13 Horas 0 Minutos
06-May-2021	14 Horas 30 Minutos
07-May-2021	13 Horas 30 Minutos
08-May-2021	15 Horas 30 Minutos
09-May-2021	11 Horas 45 Minutos
10-May-2021	15 Horas 30 Minutos
11-May-2021	16 Horas 0 Minutos
12-May-2021	16 Horas 0 Minutos
13-May-2021	14 Horas 45 Minutos
14-May-2021	15 Horas 45 Minutos
15-May-2021	15 Horas 30 Minutos
16-May-2021	14 Horas 45 Minutos
17-May-2021	16 Horas 15 Minutos
18-May-2021	13 Horas 45 Minutos
19-May-2021	15 Horas 30 Minutos
20-May-2021	15 Horas 30 Minutos
21-May-2021	16 Horas 45 Minutos
22-May-2021	15 Horas 30 Minutos
23-May-2021	16 Horas 15 Minutos
24-May-2021	18 Horas 15 Minutos
25-May-2021	11 Horas 15 Minutos
26-May-2021	17 Horas 15 Minutos
27-May-2021	15 Horas 30 Minutos
28-May-2021	17 Horas 45 Minutos
29-May-2021	16 Horas 30 Minutos
30-May-2021	18 Horas 15 Minutos
31-May-2021	18 Horas 45 Minutos

Fuente CNM

CAQUETÁ

14. GUACAMAYAS (SAN VICENTE DEL CAGUAN - CAQUETÁ)

La inspección de policía de Guacamayas, pertenece al municipio de San Vicente del Caguán Departamento de Caquetá. Esta localidad cuenta con un total de 205 usuarios.[1]

14.1 Descripción del Sitio

La localidad cuenta con una Pequeña central de generación PCH, con la siguiente infraestructura:

Tabla 39 Infraestructura de la Localidad.

PCH			
TURBINA			
ITEM	**MARCA**	**CAPACIDAD**	**ESTADO**
1	FRANCIS	Q=509 l/s	EN OPERACIÓN
2	KAPLAN	Q=0,63 m3/s	FUERA DE OPERACIÓN
GENERADOR			
ITEM	**MARCA**	**CAPACIDAD**	**ESTADO**
1	ELECTROMOTO REN WERKE	50 kW (62,5 kVA)	EN OPERACIÓN
1	SAFONOVO	100 kW (125 kVA)	EN OPERACIÓN
TRANSFORMADOR			
ITEM	**MARCA**	**CAPACIDAD**	**ESTADO**
1	SIEMENS	75 KVA	EN OPERACIÓN

Gráfica 77 Diagrama de Conexión de la Localidad.

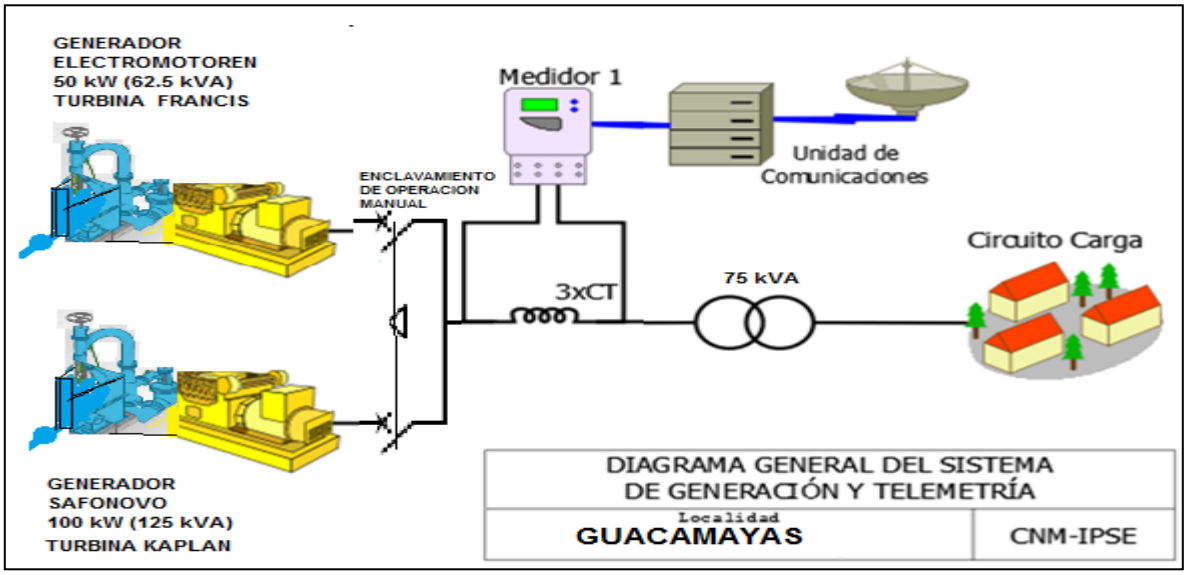

[1] Fuente: http://reportes.sui.gov.co/ - Sistema Único de Información SUI - Año 2020.

14.2 Energía

El consumo de energía eléctrica para esta localidad en *Mayo* de 2021, se presenta en la siguiente tabla, donde se encuentran los valores acumulados diarios de la energía activa (kWh), reactiva (kVARh), aparente (kVAh) y del factor de potencia (p.u).

Tabla 40 Energía Activa, Reactiva, Aparente y Factor de Potencia.

GUACAMAYAS (SAN VICENTE DEL CAGUAN - CAQUETÁ)				
Fecha	**Energía Activa (kWh)**	**Energía Reactiva (kVARh)**	**Energía Aparente (kVAh)**	**Factor de Potencia (p.u)**
Mayo 1, Sábado	0	0	0,00	
Mayo 2, Domingo	0	0	0,00	
Mayo 3, Lunes	0	0	0,00	
Mayo 4, Martes	0	0	0,00	
Mayo 5, Miércoles	0	0	0,00	
Mayo 6, Jueves	256	100	274,75	0,93
Mayo 7, Viernes	380	157	411,49	0,92
Mayo 8, Sábado	452	155	477,80	0,95
Mayo 9, Domingo	462	190	499,18	0,92
Mayo 10, Lunes	425	152	451,83	0,94
Mayo 11, Martes	153	54	162,35	0,94
Mayo 12, Miércoles	438	170	470,14	0,93
Mayo 13, Jueves	404	153	432,42	0,94
Mayo 14, Viernes	455	160	481,99	0,94
Mayo 15, Sábado	447	146	469,99	0,95
Mayo 16, Domingo	455	185	491,39	0,93
Mayo 17, Lunes	381	141	406,15	0,94
Mayo 18, Martes	385	140	409,83	0,94
Mayo 19, Miércoles	406	148	432,27	0,94
Mayo 20, Jueves	422	161	452,26	0,93
Mayo 21, Viernes	462	183	496,75	0,93
Mayo 22, Sábado	466	189	503,18	0,93
Mayo 23, Domingo	443	178	477,70	0,93
Mayo 24, Lunes	408	147	433,86	0,94
Mayo 25, Martes	362	124	382,57	0,95
Mayo 26, Miércoles	409	142	432,78	0,94
Mayo 27, Jueves	136	51	145,67	0,94
Mayo 28, Viernes	0	0	0,00	
Mayo 29, Sábado	0	0	0,00	
Mayo 30, Domingo	168	64	179,44	0,93
Mayo 31, Lunes	393	158	423,70	0,93
TOTAL	**9.170**	**3.448**	**9.797,05**	**0,94**

El factor de potencia promedio inductivo fue 0,94.

Con referencia a Mayo de 2020 (10.267 kWh), se presentó una caída en la demanda de energía eléctrica del 10,68%. Este comportamiento es debido que durante varios días, no se prestó el suministro de energía por las fallas en la turbina Francis, según lo informado por el operador de planta, el tornillo que aprieta la turbina se sale debido al daño en la rosca del eje, adicionalmente se dañaron las balineras y un buje.

Gráfica 78 Energía Activa, Reactiva y Factor de Potencia – GUACAMAYAS (SAN VICENTE DEL CAGUAN - CAQUETÁ).

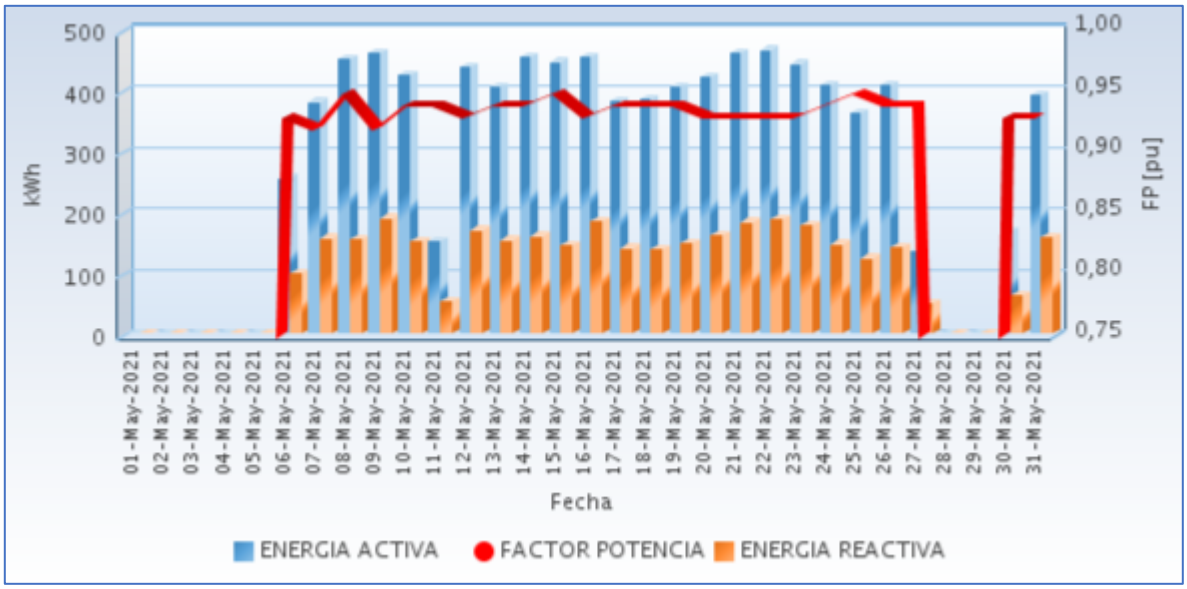

Fuente CNM

14.3 Potencia

En la siguiente gráfica se presenta el comportamiento diario de la potencia para este mes.

Gráfica 79 Comportamiento Diario de la Potencia.

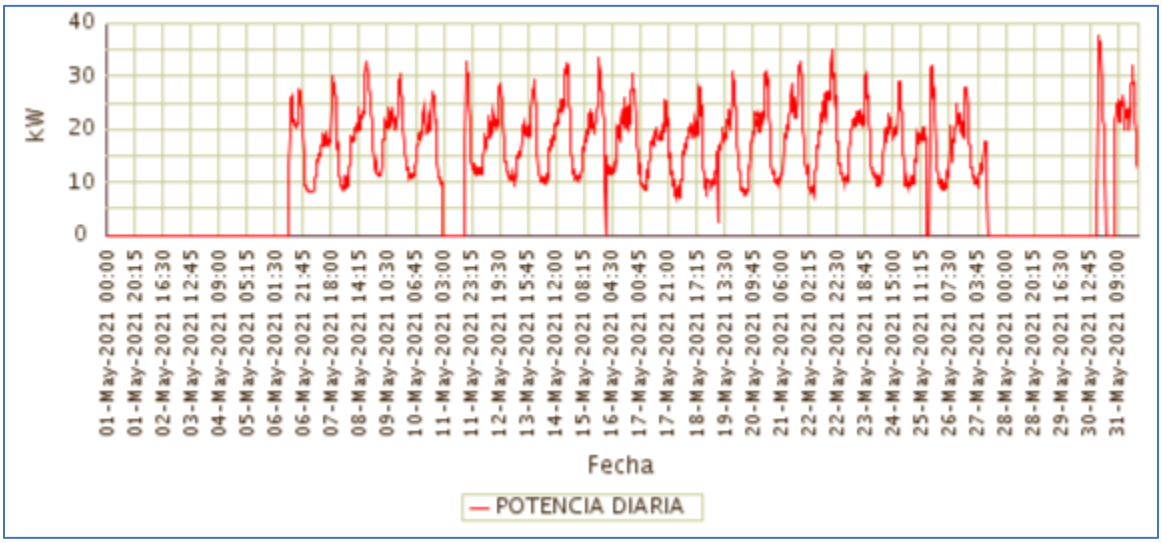

Fuente CNM

14.4 Potencia Máxima

La potencia máxima fue de 37,61kW, se presentó el Domingo 30 de Mayo a las 19:00 horas. Respecto a la potencia máxima de Mayo de 2020 (36,36kW), un crecimiento de 3,43%.

En la siguiente grafica se presenta la potencia máxima diaria registrada para este mes.

Gráfica 80 Potencia Máxima Diaria-GUACAMAYAS (SAN VICENTE DEL CAGUAN - CAQUETÁ).

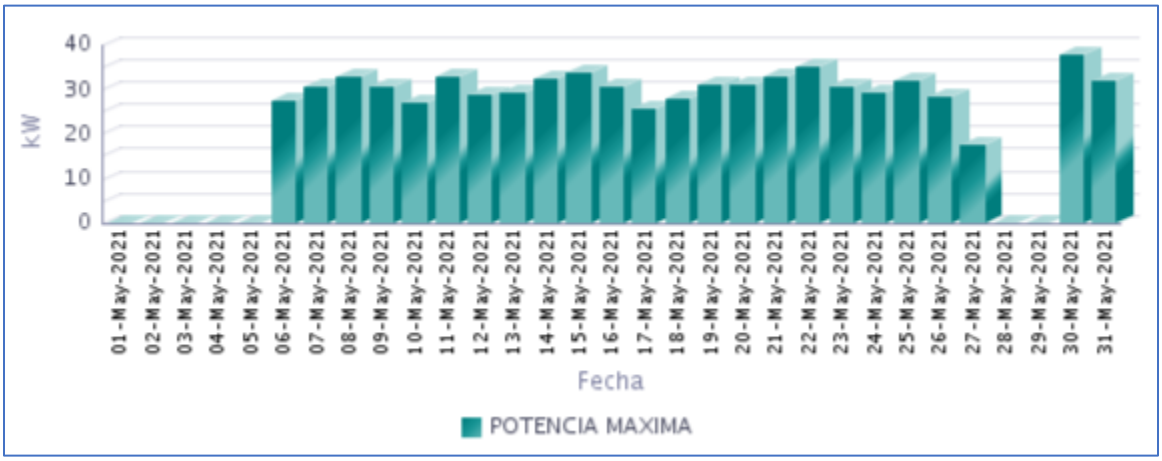

Fuente CNM

14.5 Horas de Prestación del Servicio

En Mayo, se prestó el servicio de energía eléctrica en la localidad, un promedio diario de 16 Horas 22 Minutos, como se presenta en la siguiente gráfica.

Gráfica 81 Horas Efectivas de Prestación del Servicio - GUACAMAYAS (SAN VICENTE DEL CAGUAN - CAQUETÁ),

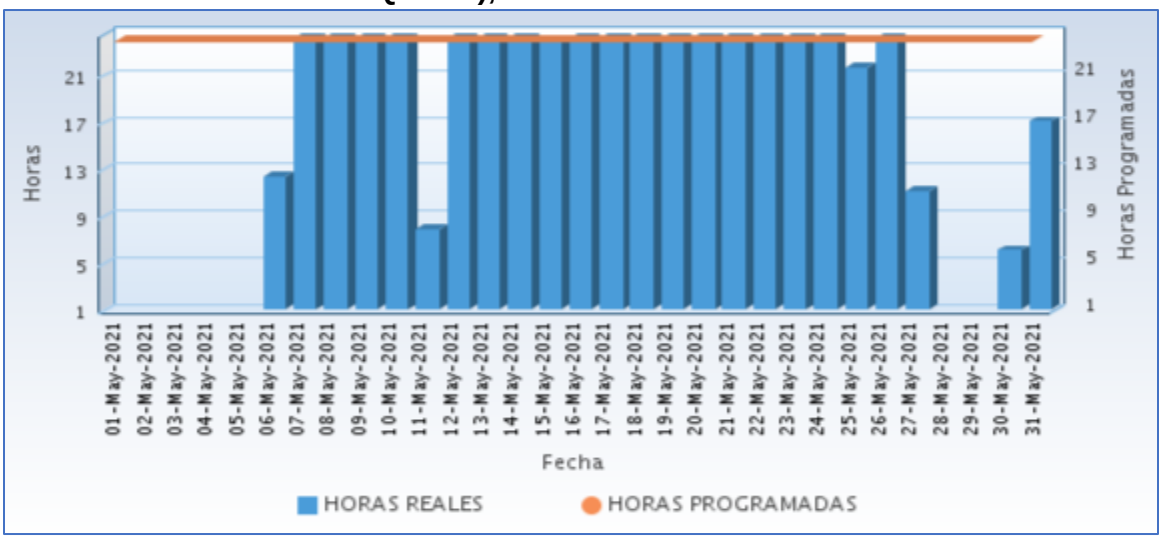

Fuente CNM

A continuación se relaciona las horas promedio por día de la prestación del servicio de energía:

Tabla 41 Horas promedio por día prestación del servicio de energía

GUACAMAYAS (SAN VICENTE DEL CAGUAN - CAQUETÁ) Mayo 2021	
DIA	**Horas de servicio promedio en el día [hh:mm]**
01-May-2021	0 Horas 0 Minutos
02-May-2021	0 Horas 0 Minutos
03-May-2021	0 Horas 0 Minutos
04-May-2021	0 Horas 0 Minutos
05-May-2021	0 Horas 0 Minutos
06-May-2021	12 Horas 15 Minutos
07-May-2021	24 Horas
08-May-2021	24 Horas
09-May-2021	24 Horas
10-May-2021	24 Horas
11-May-2021	7 Horas 45 Minutos
12-May-2021	24 Horas
13-May-2021	24 Horas
14-May-2021	24 Horas
15-May-2021	23 Horas 45 Minutos
16-May-2021	24 Horas
17-May-2021	24 Horas
18-May-2021	24 Horas
19-May-2021	24 Horas
20-May-2021	24 Horas
21-May-2021	24 Horas
22-May-2021	24 Horas
23-May-2021	24 Horas
24-May-2021	24 Horas
25-May-2021	21 Horas 30 Minutos
26-May-2021	24 Horas
27-May-2021	11 Horas 0 Minutos
28-May-2021	0 Horas 0 Minutos
29-May-2021	0 Horas 0 Minutos
30-May-2021	6 Horas 0 Minutos
31-May-2021	17 Horas 0 Minutos

Fuente CNM

14.6 Curvas de Carga

En la siguiente gráfica, se presenta el comportamiento de la carga promedio en el mes.

Gráfica 82 Curva de Carga Promedio Diaria Mensual

Fuente CNM

En la gráfica anterior se comparan las curvas de carga promedio diarias de May-2020 y del May-2021, presentándose una caída en la demanda de 10,68%.

15. GUAYABAL (SAN VICENTE DEL CAGUAN - CAQUETÁ)

El Centro poblado de Guayabal pertenece al municipio de San Vicente del Caguán, Departamento de Caquetá. Esta localidad cuenta con un total de 180 usuarios.[1]

15.1 Descripción del Sitio

La localidad cuenta con una central de generación que está conformada por la siguiente infraestructura:

Tabla 42 Infraestructura de la Localidad.

GRUPO ELECTRÓGENO			
ITEM	**MARCA**	**CAPACIDAD**	**ESTADO**
1	S/D	75 KW	EN OPERACIÓN

Gráfica 83 Diagrama de Conexión de la Localidad.

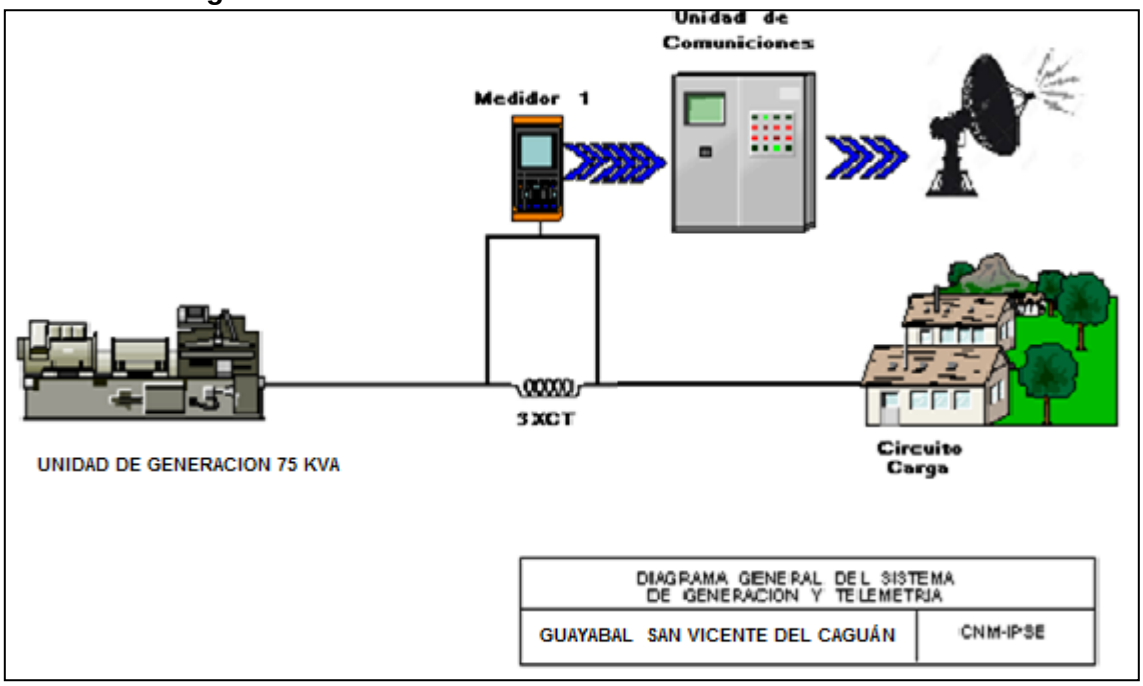

[1] Fuente: http://reportes.sui.gov.co/ - Sistema Único de Información SUI - Año 2020.

15.2 Energía

El consumo de energía eléctrica para esta localidad en *Mayo* de 2021, se presenta en la siguiente tabla, donde se encuentran los valores acumulados diarios de la energía activa (kWh), reactiva (kVARh), aparente (kVAh) y del factor de potencia (p.u).

Tabla 43 Energía Activa, Reactiva, Aparente y Factor de Potencia.

GUAYABAL (SAN VICENTE DEL CAGUAN - CAQUETÁ)				
Fecha	**Energía Activa (kWh)**	**Energía Reactiva (kVARh)**	**Energía Aparente (kVAh)**	**Factor de Potencia (p.u)**
Mayo 1, Sábado	155	87	177,46	0,87
Mayo 2, Domingo	378	205	429,99	0,88
Mayo 3, Lunes	159	82	178,29	0,89
Mayo 4, Martes	167	88	188,55	0,89
Mayo 5, Miércoles	164	84	184,10	0,89
Mayo 6, Jueves	169	88	190,97	0,89
Mayo 7, Viernes	164	89	186,34	0,88
Mayo 8, Sábado	174	95	198,62	0,88
Mayo 9, Domingo	340	189	388,88	0,87
Mayo 10, Lunes	150	79	169,59	0,88
Mayo 11, Martes	152	80	171,46	0,88
Mayo 12, Miércoles	123	63	138,19	0,89
Mayo 13, Jueves	120	59	133,81	0,90
Mayo 14, Viernes	126	66	142,41	0,89
Mayo 15, Sábado	134	70	151,30	0,89
Mayo 16, Domingo	319	167	360,27	0,89
Mayo 17, Lunes	110	51	121,46	0,91
Mayo 18, Martes	0	0	0,00	
Mayo 19, Miércoles	144	64	157,28	0,91
Mayo 20, Jueves	114	50	124,11	0,92
Mayo 21, Viernes	125	59	138,13	0,91
Mayo 22, Sábado	128	68	144,33	0,88
Mayo 23, Domingo	328	171	369,63	0,89
Mayo 24, Lunes	119	59	133,06	0,90
Mayo 25, Martes	116	56	129,00	0,90
Mayo 26, Miércoles	119	57	131,76	0,90
Mayo 27, Jueves	120	55	132,20	0,91
Mayo 28, Viernes	127	62	141,53	0,90
Mayo 29, Sábado	122	61	136,15	0,89
Mayo 30, Domingo	325	166	364,91	0,89
Mayo 31, Lunes	122	60	135,40	0,90
TOTAL	**5.112**	**2.627**	**5.747,56**	**0,89**

El factor de potencia promedio inductivo fue 0,89. El día 18 de martes no se prestó el suministro de energía.

Para este período se presentó un exceso de consumo de energía reactiva de 70,45 kVARh.

Gráfica 84 Energía Activa, Reactiva y Factor de Potencia – GUAYABAL (SAN VICENTE DEL CAGUAN - CAQUETÁ).

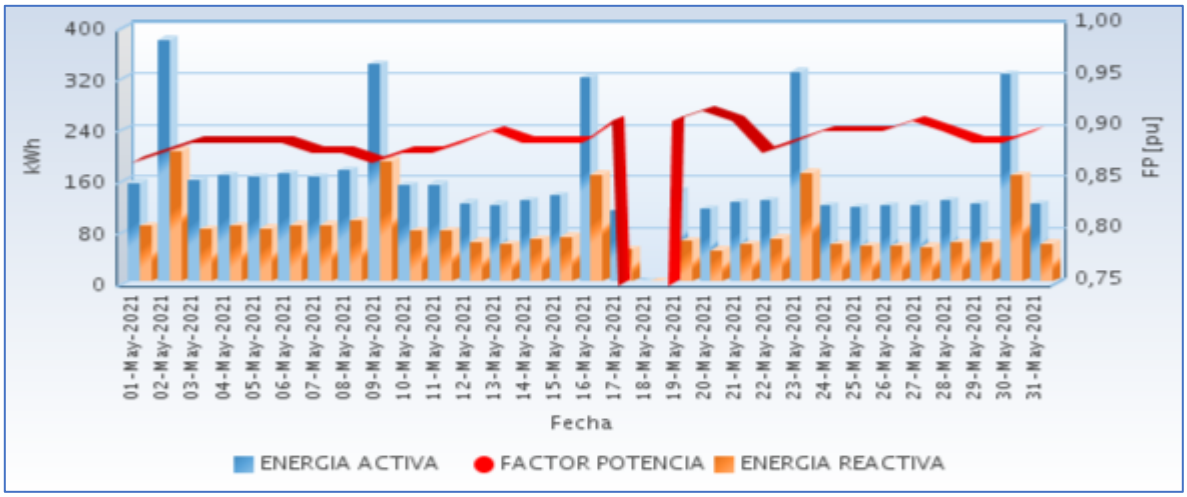

Fuente CNM

15.3 Potencia

En la siguiente gráfica se presenta el comportamiento diario de la potencia para este mes.

Gráfica 85 Comportamiento Diario de la Potencia.

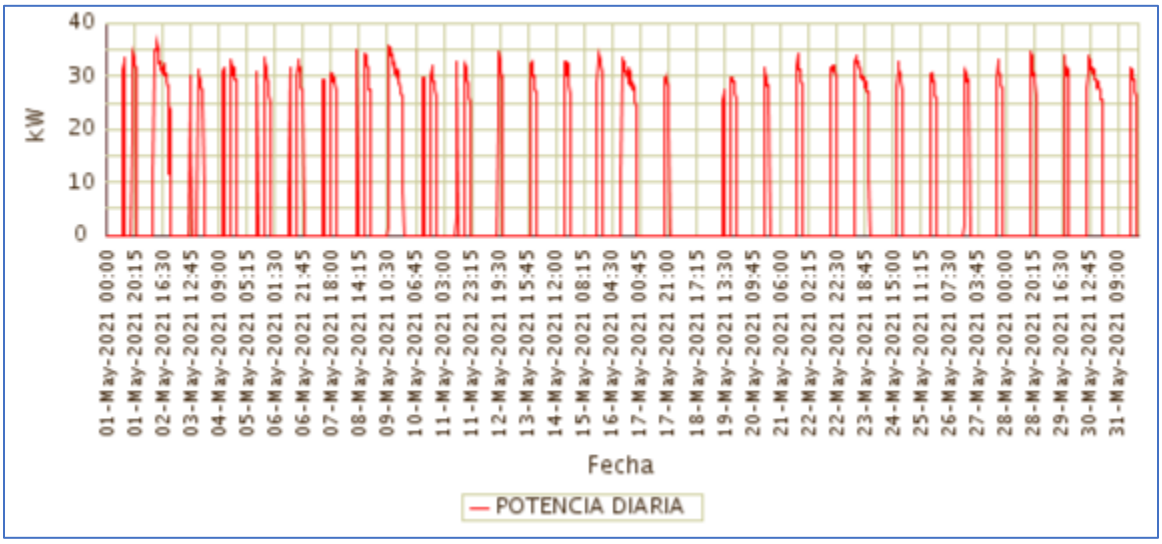

Fuente CNM

15.4 Potencia Máxima

La potencia máxima fue de 36,56kW, se presentó el Domingo 02 de Mayo a las 12:30 horas.

En la siguiente grafica se presenta la potencia máxima diaria registrada para este mes.

Gráfica 86 Potencia Máxima Diaria-GUAYABAL (SAN VICENTE DEL CAGUAN - CAQUETÁ).

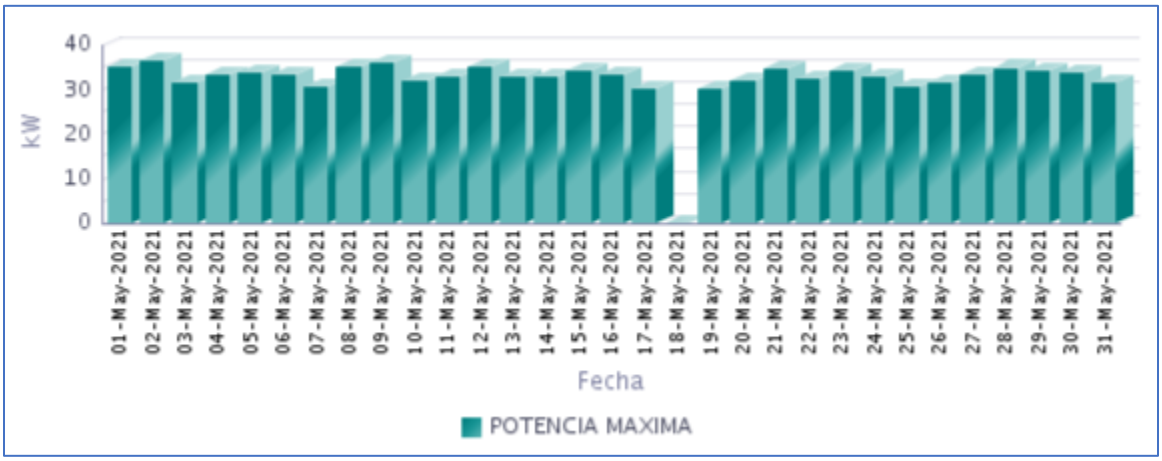

Fuente CNM

15.5 Horas de Prestación del Servicio

En Mayo, se prestó el servicio de energía eléctrica en la localidad, un promedio diario de 5 Horas 51 Minutos, como se presenta en la siguiente gráfica.

Gráfica 87 Horas Efectivas de Prestación del Servicio - GUAYABAL (SAN VICENTE DEL CAGUAN - CAQUETÁ),

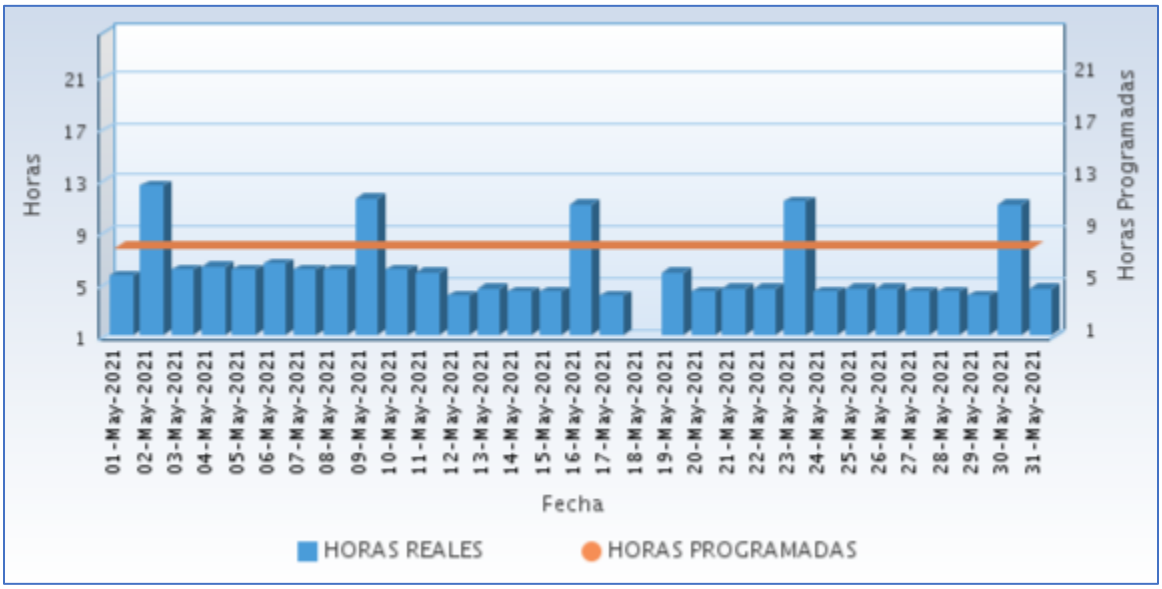

Fuente CNM

A continuación se relaciona las horas promedio por día de la prestación del servicio de energía:

Tabla 44 Horas promedio por día prestación del servicio de energía

GUAYABAL (SAN VICENTE DEL CAGUAN - CAQUETÁ) Mayo 2021	
DIA	**Horas de servicio promedio en el día [hh:mm]**
01-May-2021	5 Horas 30 Minutos
02-May-2021	12 Horas 30 Minutos
03-May-2021	6 Horas 0 Minutos
04-May-2021	6 Horas 15 Minutos
05-May-2021	6 Horas 0 Minutos
06-May-2021	6 Horas 30 Minutos
07-May-2021	6 Horas 0 Minutos
08-May-2021	6 Horas 0 Minutos
09-May-2021	11 Horas 30 Minutos
10-May-2021	6 Horas 0 Minutos
11-May-2021	5 Horas 45 Minutos
12-May-2021	4 Horas 0 Minutos
13-May-2021	4 Horas 30 Minutos
14-May-2021	4 Horas 15 Minutos
15-May-2021	4 Horas 15 Minutos
16-May-2021	11 Horas 0 Minutos
17-May-2021	4 Horas 0 Minutos
18-May-2021	0 Horas 0 Minutos
19-May-2021	5 Horas 45 Minutos
20-May-2021	4 Horas 15 Minutos
21-May-2021	4 Horas 30 Minutos
22-May-2021	4 Horas 30 Minutos
23-May-2021	11 Horas 15 Minutos
24-May-2021	4 Horas 15 Minutos
25-May-2021	4 Horas 30 Minutos
26-May-2021	4 Horas 30 Minutos
27-May-2021	4 Horas 15 Minutos
28-May-2021	4 Horas 15 Minutos
29-May-2021	4 Horas 0 Minutos
30-May-2021	11 Horas 0 Minutos
31-May-2021	4 Horas 30 Minutos

Fuente CNM

15.6 Curvas de Carga

En la siguiente gráfica, se presenta el comportamiento de la carga promedio en el mes.

Gráfica 88 Curva de Carga Promedio Diaria Mensual

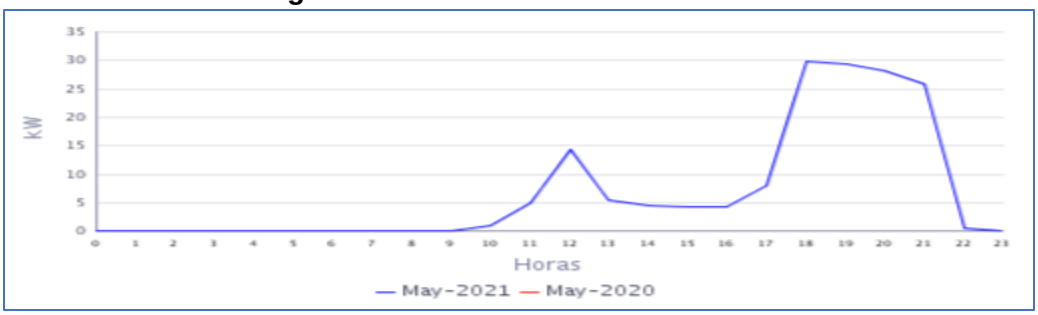

Fuente CNM

En la gráfica anterior se muestra la curva de carga promedio diaria de Mayo-2021.

16. PUERTO BETANIA (SAN VICENTE DEL CAGUAN - CAQUETÁ)

El Centro poblado de Puerto Betania pertenece al municipio de San Vicente del Caguán, Departamento de Caquetá. Esta localidad cuenta con un total de 204 usuarios.[1]

16.1 Descripción del Sitio

La localidad cuenta con una central de generación que está conformada por la siguiente infraestructura:

Tabla 45 Infraestructura de la Localidad.

GRUPO ELECTRÓGENO			
ITEM	**MARCA**	**CAPACIDAD**	**ESTADO**
1	BAIFA	116 KW	EN OPERACIÓN

Gráfica 89 Diagrama de Conexión de la Localidad.

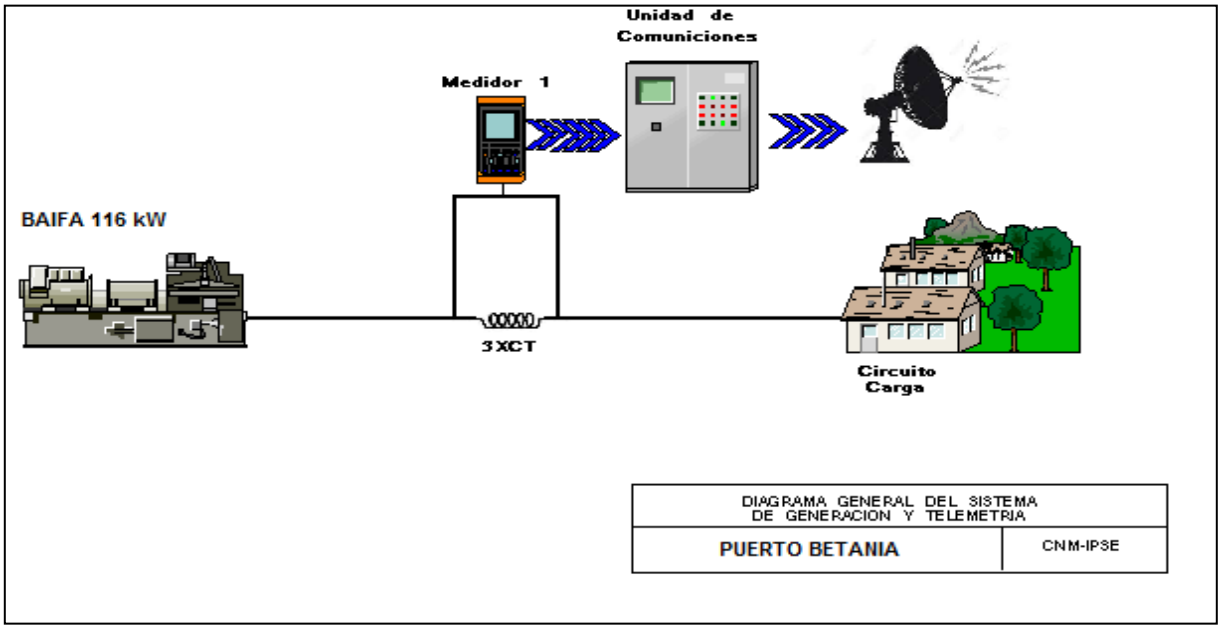

[1] Fuente: http://reportes.sui.gov.co/ - Sistema Único de Información SUI - Año 2020.

16.2 Energía

El consumo de energía eléctrica para esta localidad en *Mayo* de 2021, se presenta en la siguiente tabla, donde se encuentran los valores acumulados diarios de la energía activa (kWh), reactiva (kVARh), aparente (kVAh) y del factor de potencia (p.u).

Tabla 46 Energía Activa, Reactiva, Aparente y Factor de Potencia.

PUERTO BETANIA (SAN VICENTE DEL CAGUAN - CAQUETÁ)				
Fecha	**Energía Activa (kWh)**	**Energía Reactiva (kVARh)**	**Energía Aparente (kVAh)**	**Factor de Potencia (p.u)**
Mayo 1, Sábado	188	72	201,54	0,93
Mayo 2, Domingo	267	115	290,61	0,92
Mayo 3, Lunes	144	56	154,30	0,93
Mayo 4, Martes	149	56	158,97	0,94
Mayo 5, Miércoles	138	51	147,38	0,94
Mayo 6, Jueves	140	55	149,89	0,93
Mayo 7, Viernes	140	56	150,78	0,93
Mayo 8, Sábado	145	57	156,12	0,93
Mayo 9, Domingo	131	52	140,64	0,93
Mayo 10, Lunes	98	36	104,31	0,94
Mayo 11, Martes	101	34	107,00	0,95
Mayo 12, Miércoles	114	44	122,11	0,93
Mayo 13, Jueves	102	35	108,04	0,95
Mayo 14, Viernes	108	42	116,23	0,93
Mayo 15, Sábado	146	57	156,89	0,93
Mayo 16, Domingo	161	63	172,89	0,93
Mayo 17, Lunes	109	41	116,21	0,93
Mayo 18, Martes	119	46	127,44	0,93
Mayo 19, Miércoles	111	40	118,28	0,94
Mayo 20, Jueves	110	40	116,67	0,94
Mayo 21, Viernes	113	40	119,74	0,94
Mayo 22, Sábado	144	56	154,20	0,93
Mayo 23, Domingo	144	56	154,83	0,93
Mayo 24, Lunes	103	40	110,37	0,93
Mayo 25, Martes	113	44	120,81	0,93
Mayo 26, Miércoles	116	41	122,95	0,94
Mayo 27, Jueves	150	58	160,89	0,93
Mayo 28, Viernes	118	46	126,38	0,93
Mayo 29, Sábado	153	58	163,87	0,94
Mayo 30, Domingo	147	56	157,51	0,93
Mayo 31, Lunes	104	40	111,78	0,93
TOTAL	**4.126**	**1.582**	**4.419,06**	**0,93**

El factor de potencia promedio inductivo fue 0,93.

Con referencia a Mayo de 2020 (4.388 kWh), se presentó una caída en la demanda de energía eléctrica del 3,92%.

16.3 Potencia

En la siguiente gráfica se presenta el comportamiento diario de la potencia para este mes.

Gráfica 91 Comportamiento Diario de la Potencia.

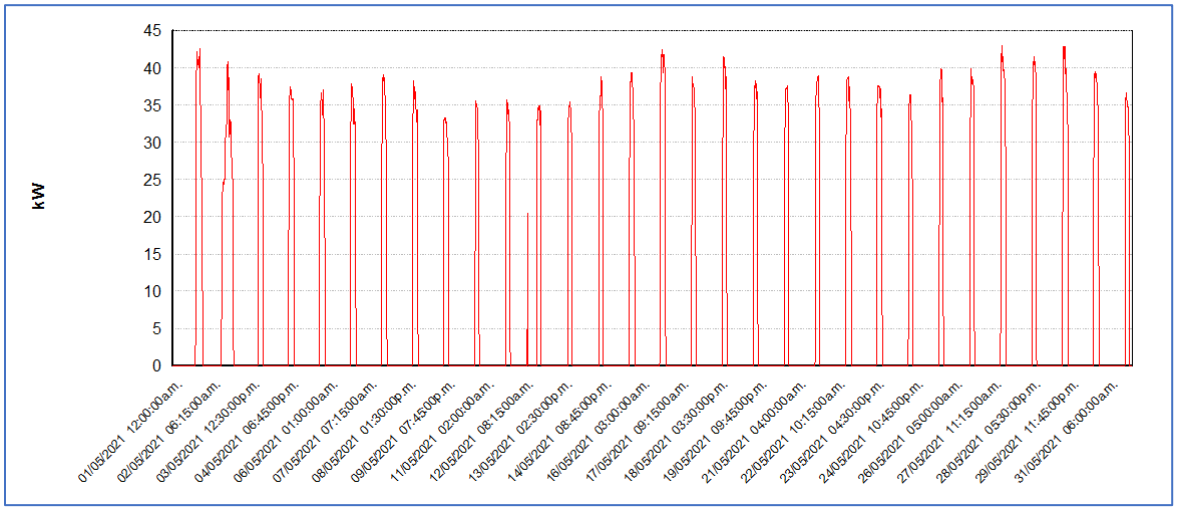

Fuente CNM

16.4 Potencia Máxima

La potencia máxima fue de 43,08kW, se presentó el Jueves 27 de Mayo a las 18:45 horas. Respecto a la potencia máxima de Mayo de 2020 (41,20kW), un crecimiento de 4,6%.

16.5 Horas de Prestación del Servicio

En Mayo, se prestó el servicio de energía eléctrica en la localidad, un promedio diario de 4 Horas.

A continuación se relaciona las horas promedio por día de la prestación del servicio de energía:

Tabla 47 Horas promedio por día prestación del servicio de energía

PUERTO BETANIA (SAN VICENTE DEL CAGUAN - CAQUETÁ) Mayo 2021	
DIA	**Horas de servicio promedio en el día [hh:mm]**
01-May-2021	5 Horas 30 Minutos
02-May-2021	9 Horas 15 Minutos
03-May-2021	4 Horas 15 Minutos
04-May-2021	4 Horas 30 Minutos
05-May-2021	4 Horas 30 Minutos

PUERTO BETANIA (SAN VICENTE DEL CAGUAN - CAQUETÁ) Mayo 2021	
DIA	**Horas de servicio promedio en el día [hh:mm]**
06-May-2021	4 Horas 15 Minutos
07-May-2021	4 Horas 15 Minutos
08-May-2021	4 Horas 15 Minutos
09-May-2021	4 Horas 30 Minutos
10-May-2021	3 Horas 0 Minutos
11-May-2021	3 Horas 30 Minutos
12-May-2021	3 Horas 45 Minutos
13-May-2021	3 Horas 15 Minutos
14-May-2021	3 Horas 15 Minutos
15-May-2021	4 Horas 30 Minutos
16-May-2021	4 Horas 15 Minutos
17-May-2021	3 Horas 15 Minutos
18-May-2021	3 Horas 15 Minutos
19-May-2021	3 Horas 30 Minutos
20-May-2021	3 Horas 30 Minutos
21-May-2021	3 Horas 15 Minutos
22-May-2021	4 Horas 0 Minutos
23-May-2021	4 Horas 15 Minutos
24-May-2021	3 Horas 30 Minutos
25-May-2021	3 Horas 30 Minutos
26-May-2021	3 Horas 15 Minutos
27-May-2021	4 Horas 0 Minutos
28-May-2021	3 Horas 15 Minutos
29-May-2021	4 Horas 15 Minutos
30-May-2021	4 Horas 15 Minutos
31-May-2021	3 Horas 15 Minutos

Fuente CNM

17. REMOLINO DEL CAGUAN (CARTAGENA DEL CHAIRA - CAQUETÁ)

El centro poblado de Remolino del Caguán, pertenece al municipio de Cartagena del Chairá (Caquetá). Esta localidad cuenta con un total de 205 usuarios residenciales .[1]

17.1 Descripción del Sitio

La localidad cuenta con una central de generación que está conformada por la siguiente infraestructura:

Tabla 48 Infraestructura de la Localidad.

GRUPO ELECTRÓGENO			
ITEM	**MARCA**	**CAPACIDAD**	**ESTADO**
1	SDMO	200 kW	EN SERVICIO
2	CUMMINS	300 kW	EN MANTENIMIENTO
TRANSFORMADORES			
ITEM	**CAPACIDAD**		**ESTADO**
1	400 kVA		EN OPERACIÓN

Gráfica 95 Diagrama de Conexión de la Localidad.

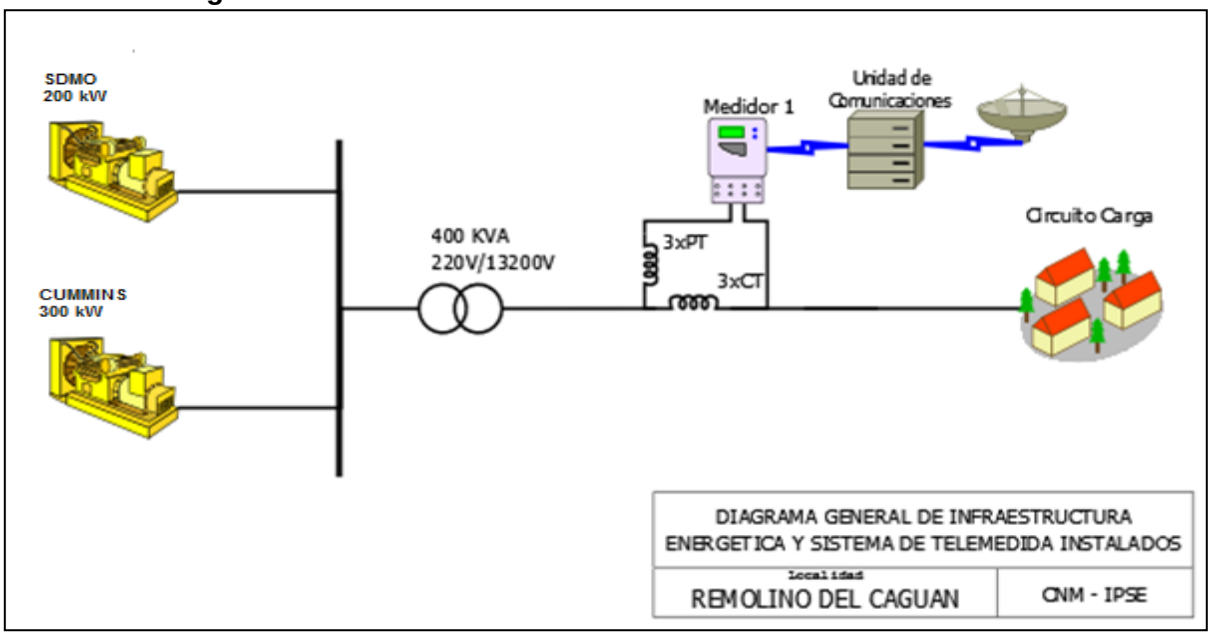

[1] Fuente: http://reportes.sui.gov.co/ - Sistema Único de Información SUI - Año 2020.

17.2 Energía

El consumo de energía eléctrica para esta localidad en *Mayo* de 2021, se presenta en la siguiente tabla, donde se encuentran los valores acumulados diarios de la energía activa (kWh), reactiva (kVARh), aparente (kVAh) y del factor de potencia (p.u).

Tabla 49 Energía Activa, Reactiva, Aparente y Factor de Potencia.

REMOLINO DEL CAGUAN (CARTAGENA DEL CHAIRA - CAQUETÁ))				
Fecha	**Energía Activa (kWh)**	**Energía Reactiva (kVARh)**	**Energía Aparente (kVAh)**	**Factor de Potencia (p.u)**
Mayo 1, Sábado	521	216	564,13	0,92
Mayo 2, Domingo	892	404	978,90	0,91
Mayo 3, Lunes	449	202	492,33	0,91
Mayo 4, Martes	457	201	499,24	0,92
Mayo 5, Miércoles	356	152	387,11	0,92
Mayo 6, Jueves	357	151	388,04	0,92
Mayo 7, Viernes	230	98	250,12	0,92
Mayo 8, Sábado	387	155	417,19	0,93
Mayo 9, Domingo	713	323	783,23	0,91
Mayo 10, Lunes	351	148	380,99	0,92
Mayo 11, Martes	341	143	369,17	0,92
Mayo 12, Miércoles	298	124	323,07	0,92
Mayo 13, Jueves	297	125	322,06	0,92
Mayo 14, Viernes	303	125	328,22	0,92
Mayo 15, Sábado	352	138	378,10	0,93
Mayo 16, Domingo	570	242	619,24	0,92
Mayo 17, Lunes	316	128	340,80	0,93
Mayo 18, Martes	224	87	240,34	0,93
Mayo 19, Miércoles	236	95	254,72	0,93
Mayo 20, Jueves	263	108	284,22	0,92
Mayo 21, Viernes	239	94	256,61	0,93
Mayo 22, Sábado	301	117	322,64	0,93
Mayo 23, Domingo	384	158	414,83	0,92
Mayo 24, Lunes	236	94	254,44	0,93
Mayo 25, Martes	233	93	250,88	0,93
Mayo 26, Miércoles	240	97	258,93	0,93
Mayo 27, Jueves	241	101	261,71	0,92
Mayo 28, Viernes	250	100	269,00	0,93
Mayo 29, Sábado	344	138	370,43	0,93
Mayo 30, Domingo	610	269	666,41	0,91
Mayo 31, Lunes	346	143	374,66	0,92
TOTAL	**11.337**	**4.771**	**12.300,02**	**0,92**

El factor de potencia promedio inductivo fue 0,92.

Con referencia a Mayo de 2020 (14.773 kWh), se presentó una caída en la demanda de energía eléctrica del 23,26%.

17.3 Potencia

En la siguiente gráfica se presenta el comportamiento diario de la potencia para este mes.

Gráfica 97 Comportamiento Diario de la Potencia.

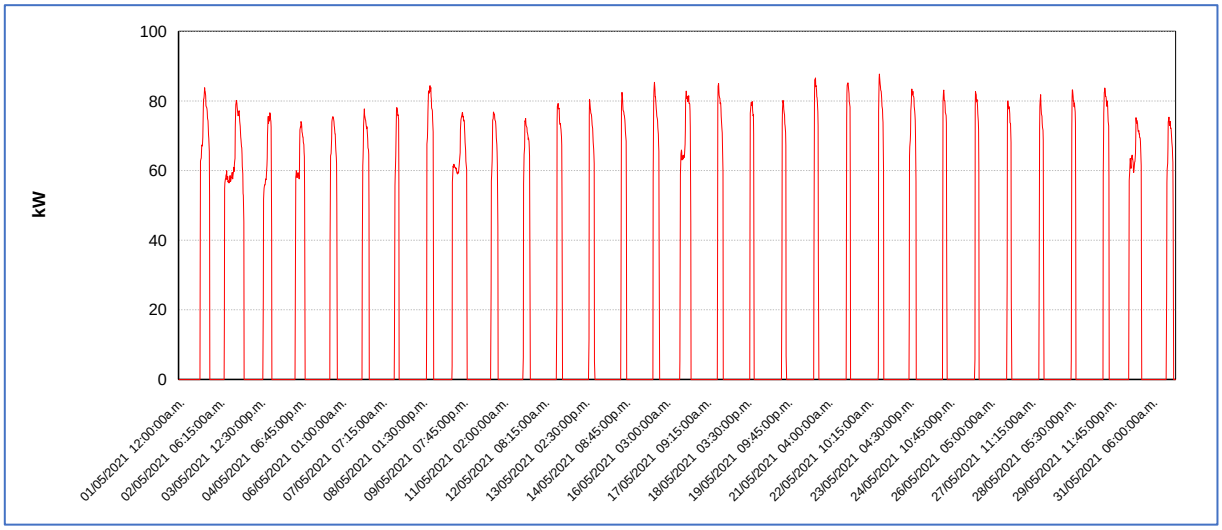

Fuente CNM

17.4 Potencia Máxima

La potencia máxima fue de 87,79kW, se presentó el Sábado 22 de Mayo a las 18:45 horas. Respecto a la potencia máxima de Mayo de 2020 (74,74kW), un crecimiento de 17,46%.

17.5 Horas de Prestación del Servicio

En Mayo, se prestó el servicio de energía eléctrica en la localidad, un promedio diario de 5 Horas 18 Minutos.

A continuación se relaciona las horas promedio por día de la prestación del servicio de energía:

Tabla 50 Horas promedio por día prestación del servicio de energía

REMOLINO DEL CAGUAN (CARTAGENA DEL CHAIRA - CAQUETÁ) Mayo 2021	
DIA	**Horas de servicio promedio en el día [hh:mm]**
01-May-2021	7 Horas 15 Minutos
02-May-2021	14 Horas 0 Minutos
03-May-2021	7 Horas 15 Minutos

REMOLINO DEL CAGUAN (CARTAGENA DEL CHAIRA - CAQUETÁ) Mayo 2021	
DIA	**Horas de servicio promedio en el día [hh:mm]**
04-May-2021	7 Horas 15 Minutos
05-May-2021	5 Horas 15 Minutos
06-May-2021	5 Horas 15 Minutos
07-May-2021	3 Horas 30 Minutos
08-May-2021	5 Horas 15 Minutos
09-May-2021	11 Horas 15 Minutos
10-May-2021	5 Horas 15 Minutos
11-May-2021	5 Horas 15 Minutos
12-May-2021	4 Horas 15 Minutos
13-May-2021	4 Horas 30 Minutos
14-May-2021	4 Horas 15 Minutos
15-May-2021	4 Horas 45 Minutos
16-May-2021	8 Horas 15 Minutos
17-May-2021	4 Horas 15 Minutos
18-May-2021	3 Horas 0 Minutos
19-May-2021	3 Horas 30 Minutos
20-May-2021	3 Horas 30 Minutos
21-May-2021	3 Horas 0 Minutos
22-May-2021	4 Horas 0 Minutos
23-May-2021	5 Horas 15 Minutos
24-May-2021	3 Horas 15 Minutos
25-May-2021	3 Horas 0 Minutos
26-May-2021	3 Horas 30 Minutos
27-May-2021	3 Horas 30 Minutos
28-May-2021	3 Horas 15 Minutos
29-May-2021	4 Horas 30 Minutos
30-May-2021	9 Horas 30 Minutos
31-May-2021	5 Horas 15 Minutos

Fuente CNM

18. SANTA FE DEL CAGUAN (CARTAGENA DEL CHAIRA - CAQUETÁ)

El centro poblado de Santa Fe de Caguán, pertenece al municipio de Cartagena del Chairá (Caquetá). Esta localidad cuenta con un total de 107 usuarios residenciales .1

18.1 Descripción del Sitio

La localidad cuenta con una central de generación que está conformada por la siguiente infraestructura:

Tabla 51 Infraestructura de la Localidad.

ITEM	MARCA	CAPACIDAD	ESTADO
1	STANFORD	143 KW (178,8 KVA)	EN MANTENIMEINTO
TRNASFORMADOR			
1	**150 KVA**		EN OPERACIÓN
*Actualmente se esta prestando el servicio con una unidad de generación motor: Perkins Newage de 125 kVA			

Gráfica 101 Diagrama de Conexión de la Localidad.

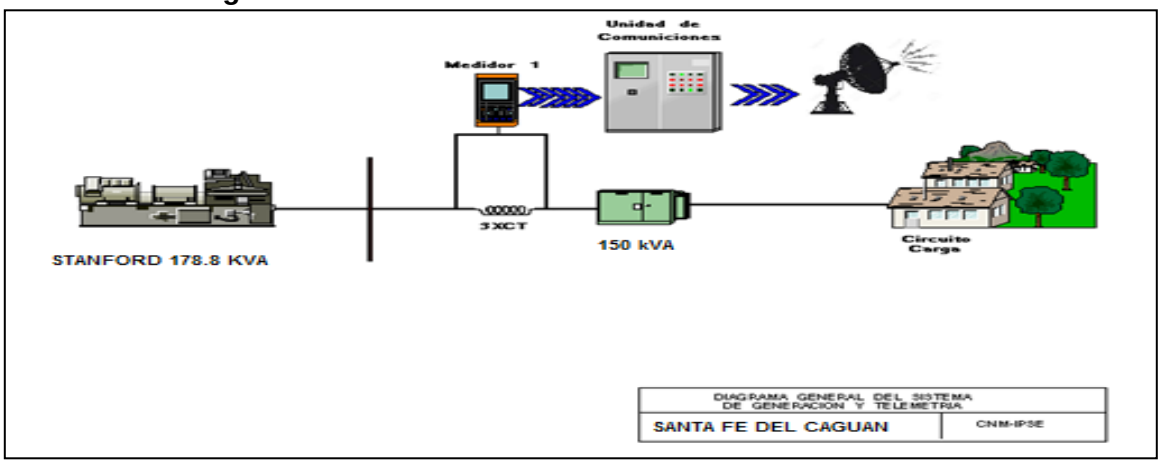

La localidad no cuenta con información completa, por un fallo ocurrido en el grupo electrógeno que cuenta con telemetría, desde el día 24 de febrero se está prestando el servicio se energía eléctrica con un grupo electrógeno que cuenta con las siguientes especificaciones: Características del motor: Perkins England YD 35028*U707001D* TPL No F2614 Generador: Newage de 125 kVA. Actualmente se está prestando el suministro de energía en promedio 4 horas diarias.

CASANARE

19. BOCAS DEL PAUTO (TRINIDAD - CASANARE)

El centro poblado de Bocas del Pauto, pertenece al municipio de Trinidad, Departamento de Casanare. Esta localidad cuenta con un total de 178 usuarios[1]

19.1 Descripción del Sitio

La localidad cuenta con una central de generación que está conformada por la siguiente infraestructura:

Tabla 54 Infraestructura de la Localidad.

GRUPO ELECTRÓGENO			
ITEM	**MARCA**	**CAPACIDAD**	**ESTADO**
1	CUMMINS	280 kW	EN OPERACIÓN
TRANSFORMADORES			
ITEM	**CAPACIDAD**		**ESTADO**
1	75 kVA		EN OPERACIÓN
2	75 kVA		EN OPERACIÓN

Gráfica 107 Diagrama de Conexión de la Localidad.

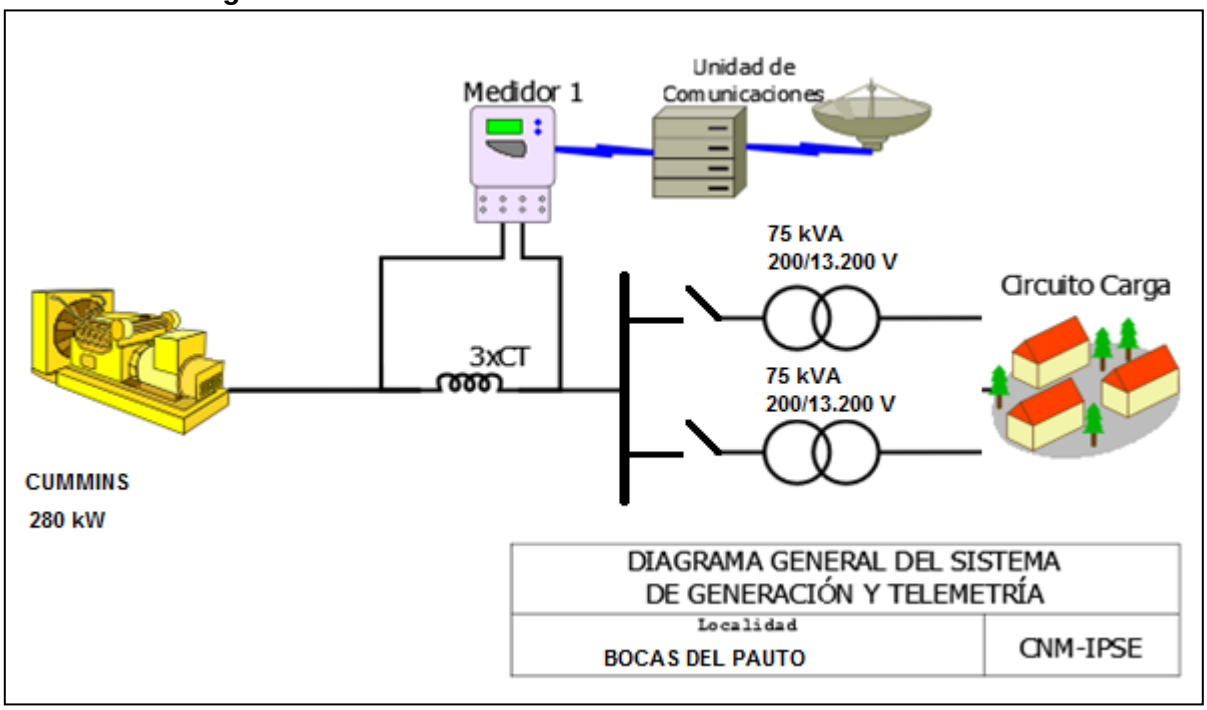

[1] Fuente: http://reportes.sui.gov.co/ - Sistema Único de Información SUI - Año 2020.

19.2 Energía

El consumo de energía eléctrica para esta localidad en *Mayo* de 2021, se presenta en la siguiente tabla, donde se encuentran los valores acumulados diarios de la energía activa (kWh), reactiva (kVARh), aparente (kVAh) y del factor de potencia (p.u).

Tabla 55 Energía Activa, Reactiva, Aparente y Factor de Potencia.

BOCAS DEL PAUTO (TRINIDAD - CASANARE)				
Fecha	**Energía Activa (kWh)**	**Energía Reactiva (kVARh)**	**Energía Aparente (kVAh)**	**Factor de Potencia (p.u)**
Mayo 1, Sábado	422	263	497,14	0,85
Mayo 2, Domingo	412	256	485,30	0,85
Mayo 3, Lunes	294	175	342,37	0,86
Mayo 4, Martes	0	0	0,00	
Mayo 5, Miércoles	0	0	0,00	
Mayo 6, Jueves	291	167	335,82	0,87
Mayo 7, Viernes	287	174	335,36	0,86
Mayo 8, Sábado	288	171	334,36	0,86
Mayo 9, Domingo	283	171	330,98	0,86
Mayo 10, Lunes	281	170	328,72	0,86
Mayo 11, Martes	287	169	333,35	0,86
Mayo 12, Miércoles	0	0	0,00	
Mayo 13, Jueves	304	173	349,81	0,87
Mayo 14, Viernes	311	177	358,20	0,87
Mayo 15, Sábado	300	173	346,33	0,87
Mayo 16, Domingo	303	178	351,29	0,86
Mayo 17, Lunes	217	131	253,13	0,86
Mayo 18, Martes	317	180	364,78	0,87
Mayo 19, Miércoles	297	171	342,05	0,87
Mayo 20, Jueves	485	282	561,23	0,86
Mayo 21, Viernes	301	167	344,17	0,87
Mayo 22, Sábado	308	172	352,95	0,87
Mayo 23, Domingo	301	173	346,65	0,87
Mayo 24, Lunes	306	170	349,88	0,87
Mayo 25, Martes	286	153	324,40	0,88
Mayo 26, Miércoles	309	175	354,98	0,87
Mayo 27, Jueves	294	169	338,84	0,87
Mayo 28, Viernes	295	167	338,79	0,87
Mayo 29, Sábado	429	253	498,58	0,86
Mayo 30, Domingo	422	242	486,45	0,87
Mayo 31, Lunes	429	253	498,27	0,86
TOTAL	**9.060**	**5.273**	**10.483,03**	**0,86**

El factor de potencia promedio inductivo fue 0,86.

Para este período se presentó un exceso de consumo de energía reactiva de 742,56 kVARh.

Con referencia a Mayo de 2020 (13.855 kWh), se presentó una caída en la demanda de energía eléctrica del 34,61%. Este comportamiento es debido a los problemas que se presentaron por abastecimiento de combustible.

Gráfica 108 Energía Activa, Reactiva y Factor de Potencia – BOCAS DEL PAUTO (TRINIDAD - CASANARE).

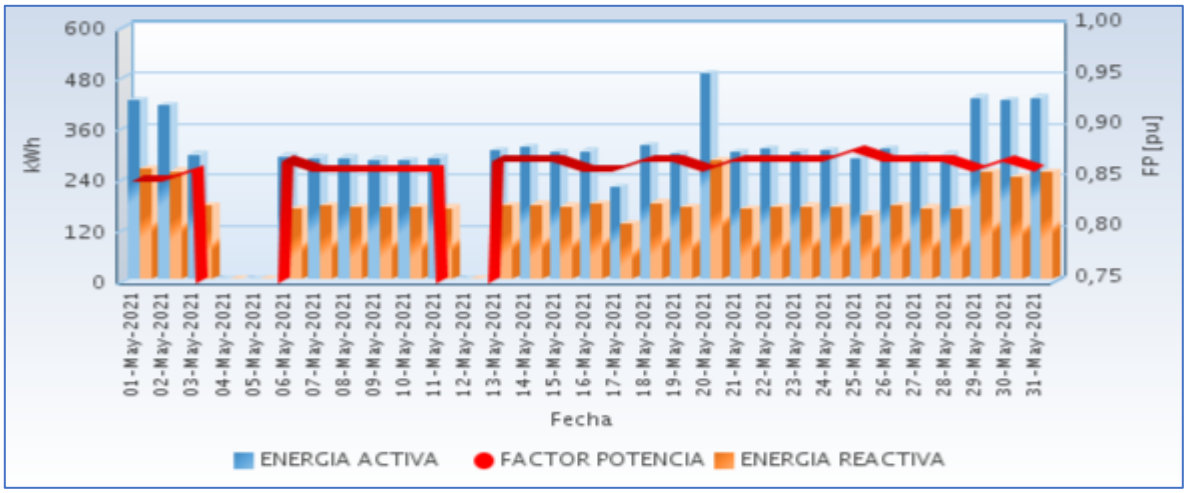

Fuente CNM

19.3 Potencia

En la siguiente gráfica se presenta el comportamiento diario de la potencia para este mes.

Gráfica 109 Comportamiento Diario de la Potencia.

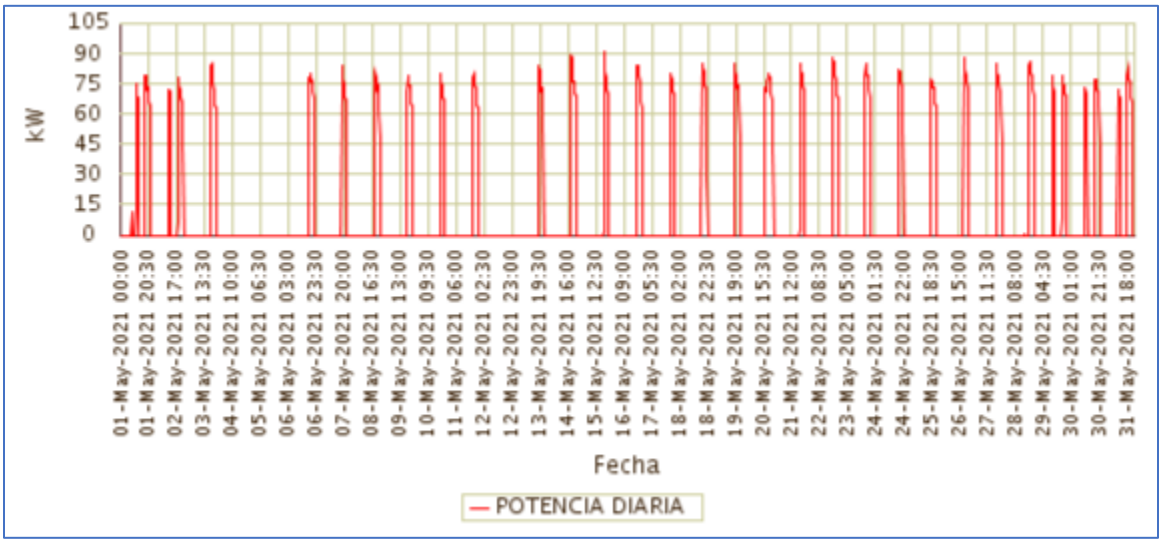

Fuente CNM

19.4 Potencia Máxima

La potencia máxima fue de 90,56kW, se presentó el Sábado 15 de Mayo a las 18:45 horas. Respecto a la potencia máxima de Mayo de 2020 (93,12kW), tuvo una caída de 2,75%.

En la siguiente grafica se presenta la potencia máxima diaria registrada para este mes.

Gráfica 110 Potencia Máxima Diaria-BOCAS DEL PAUTO (TRINIDAD - CASANARE).

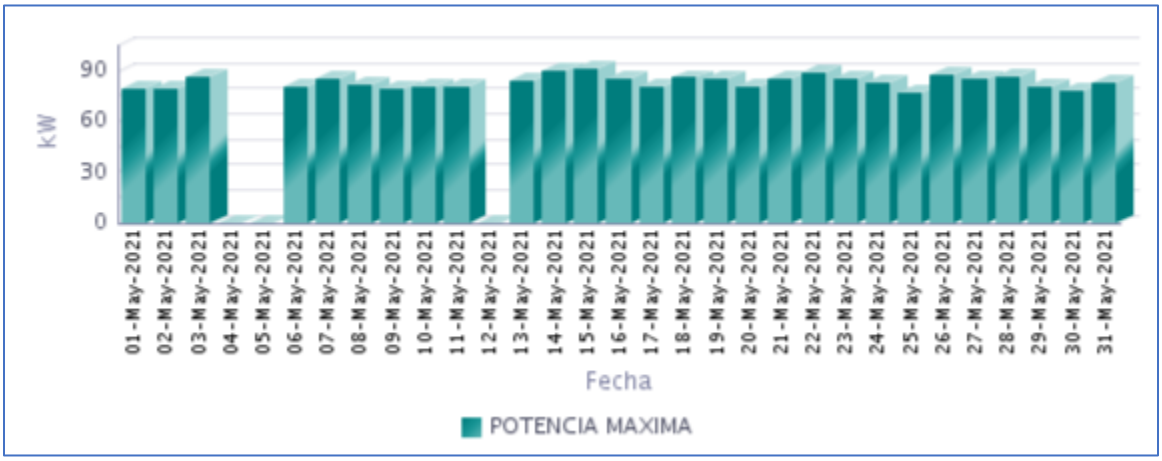

Fuente CNM

19.5 Horas de Prestación del Servicio

En Mayo, se prestó el servicio de energía eléctrica en la localidad, un promedio diario de 4 Horas 11 Minutos, como se presenta en la siguiente gráfica.

Gráfica 111 Horas Efectivas de Prestación del Servicio - BOCAS DEL PAUTO (TRINIDAD - CASANARE),

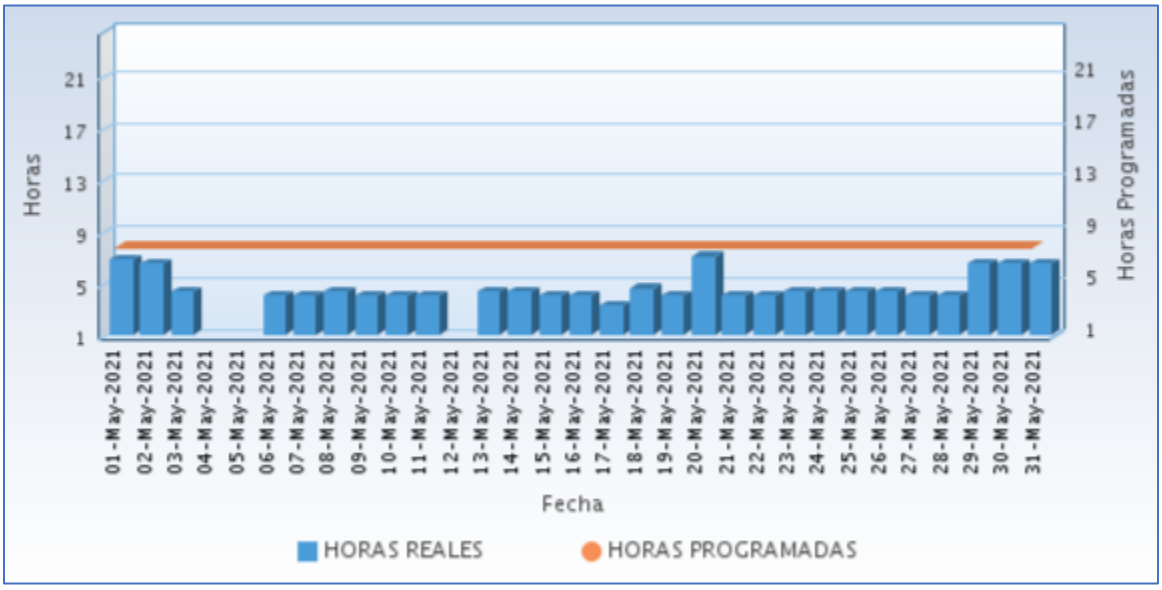

Fuente CNM

A continuación se relaciona las horas promedio por día de la prestación del servicio de energía:

Tabla 56 Horas promedio por día prestación del servicio de energía

BOCAS DEL PAUTO (TRINIDAD - CASANARE) Mayo 2021	
DIA	**Horas de servicio promedio en el día [hh:mm]**
01-May-2021	6 Horas 45 Minutos
02-May-2021	6 Horas 30 Minutos
03-May-2021	4 Horas 15 Minutos
04-May-2021	0 Horas 0 Minutos
05-May-2021	0 Horas 0 Minutos
06-May-2021	4 Horas 0 Minutos
07-May-2021	4 Horas 0 Minutos
08-May-2021	4 Horas 15 Minutos
09-May-2021	4 Horas 0 Minutos
10-May-2021	4 Horas 0 Minutos
11-May-2021	4 Horas 0 Minutos
12-May-2021	0 Horas 0 Minutos
13-May-2021	4 Horas 15 Minutos
14-May-2021	4 Horas 15 Minutos
15-May-2021	4 Horas 0 Minutos
16-May-2021	4 Horas 0 Minutos
17-May-2021	3 Horas 15 Minutos
18-May-2021	4 Horas 30 Minutos
19-May-2021	4 Horas 0 Minutos
20-May-2021	7 Horas 0 Minutos
21-May-2021	4 Horas 0 Minutos
22-May-2021	4 Horas 0 Minutos
23-May-2021	4 Horas 15 Minutos
24-May-2021	4 Horas 15 Minutos
25-May-2021	4 Horas 15 Minutos
26-May-2021	4 Horas 15 Minutos
27-May-2021	4 Horas 0 Minutos
28-May-2021	4 Horas 0 Minutos
29-May-2021	6 Horas 30 Minutos
30-May-2021	6 Horas 30 Minutos
31-May-2021	6 Horas 30 Minutos

Fuente CNM

19.6 Curvas de Carga

En la siguiente gráfica, se presenta el comportamiento de la carga promedio en el mes.

Gráfica 112 Curva de Carga Promedio Diaria Mensual

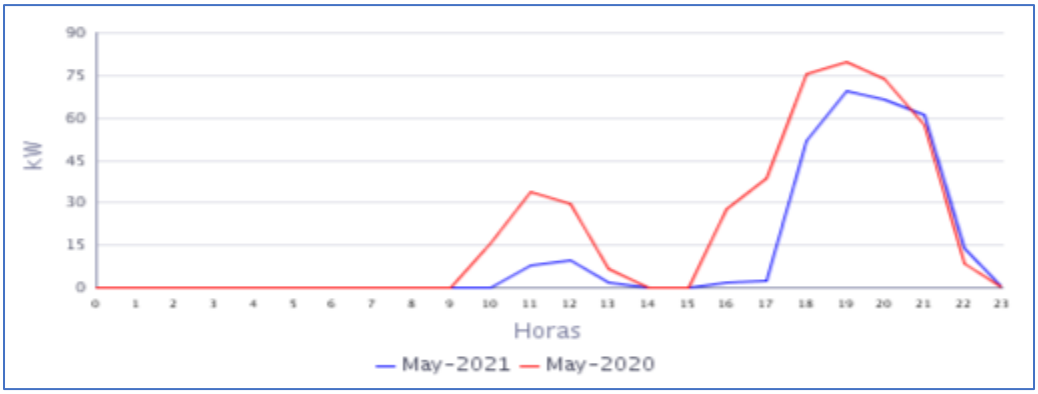

Fuente CNM

En la gráfica anterior se comparan las curvas de carga promedio diarias de May-2020 y del May-2021, presentándose una caída en la demanda de 34,61%.

20. SANTA BARBARA (HATO COROZAL - CASANARE)

La localidad de Santa Barbara, pertenece al municipio de Hato Corozal, Departamento de Casanare. Esta localidad cuenta con un total de 17 usuarios.[1]

20.1 Descripción del Sitio

La localidad cuenta con una central de generación que está conformada por la siguiente infraestructura:

Tabla 57 Infraestructura de la Localidad.

GRUPO ELECTRÓGENO			
ITEM	**MARCA**	**CAPACIDAD**	**ESTADO**
1	MPMC DIESEL	23 kW	APAGADO
2	NPT GAS	10 kW	APAGADO
3	NPT GAS	10 kW	APAGADO
GASIFICADOR DE BIOMASA MARCA KEXIN DE 9,8 Kw			
TRANSFORMADOR			
ITEM	**CAPACIDAD**		**ESTADO**
1	112,5 kVA		EN OPERACIÓN

Gráfica 113 Diagrama de Conexión de la Localidad.

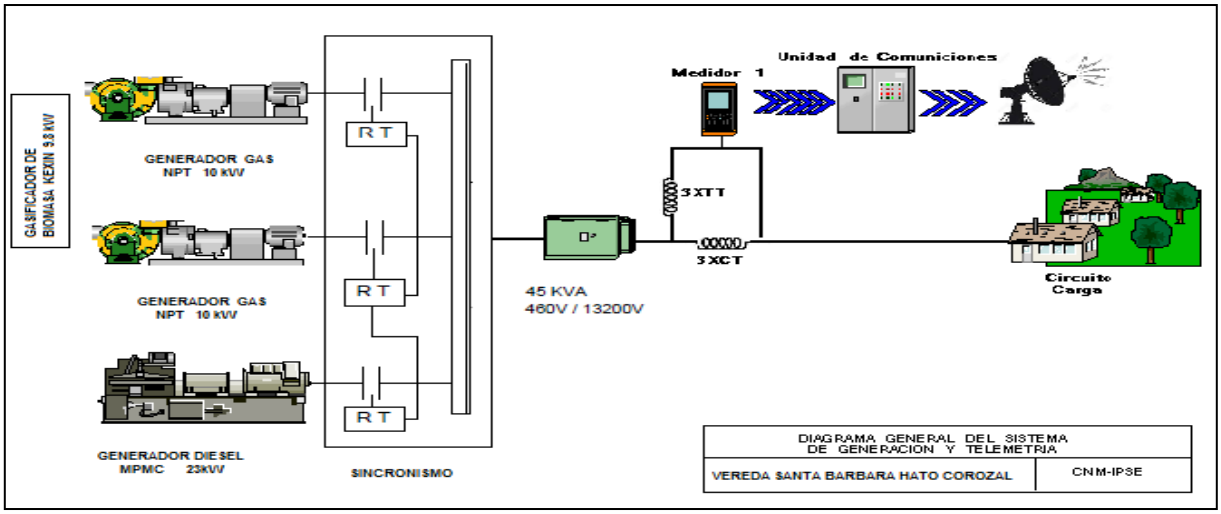

[1] Esta localidad sin suministro de energía, no cuenta con operador local. La comunidad con fondos propios, suministra en algunas ocasiones el combustible para generar energía.

CAUCA

21. BETANIA - NAYA (LÓPEZ (MICAY) - CAUCA)

El Centro poblada de Betania Naya se encuentra ubicado en el municipio de Lopez de Micay, departamento de Cauca. Esta Localidad cuenta con un total de 224 usuarios residenciales.[1]

21.1 Descripción del Sitio

La localidad cuenta con una central de generación que está conformada por la siguiente infraestructura:

Tabla 60 Infraestructura de la Localidad.

GRUPO ELECTRÓGENO			
ITEM	**MARCA**	**CAPACIDAD**	**ESTADO**
1	STANFORD	218,5 KVA	FUERA DE SERVICIO
2	BAIFA	62,5 KVA	EN OPERACIÓN
TRANSFORMADOR			
ITEM	**CAPACIDAD**		**ESTADO**
1	112,5 kVA		EN OPERACIÓN

Gráfica 119 Diagrama de Conexión de la Localidad.

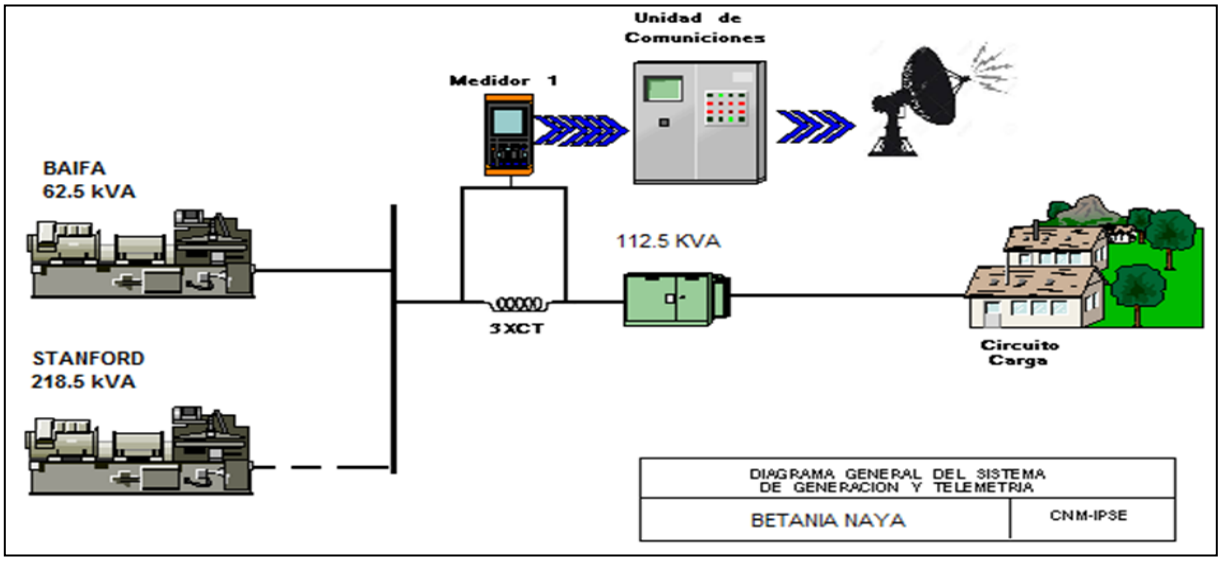

21.2 Energía

El consumo de energía eléctrica para esta localidad en *Mayo* de 2021, se presenta en la siguiente tabla, donde se encuentran los valores acumulados diarios de la energía activa (kWh), reactiva (kVARh), aparente (kVAh) y del factor de potencia (p.u).

Tabla 61 Energía Activa, Reactiva, Aparente y Factor de Potencia.

BETANIA - NAYA (LÓPEZ (MICAY) - CAUCA)				
Fecha	**Energía Activa (kWh)**	**Energía Reactiva (kVARh)**	**Energía Aparente (kVAh)**	**Factor de Potencia (p.u)**
Mayo 1, Sábado	194	67	205,47	0,95
Mayo 2, Domingo	280	97	296,65	0,95
Mayo 3, Lunes	192	64	202,37	0,95
Mayo 4, Martes	198	65	208,38	0,95
Mayo 5, Miércoles	207	67	217,11	0,95
Mayo 6, Jueves	207	68	217,42	0,95
Mayo 7, Viernes	200	65	210,50	0,95
Mayo 8, Sábado	199	67	210,27	0,95
Mayo 9, Domingo	284	98	299,99	0,95
Mayo 10, Lunes	205	68	215,95	0,95
Mayo 11, Martes	188	59	196,95	0,95
Mayo 12, Miércoles	204	69	215,32	0,95
Mayo 13, Jueves	200	70	211,76	0,94
Mayo 14, Viernes	205	72	216,76	0,94
Mayo 15, Sábado	130	46	137,95	0,94
Mayo 16, Domingo	287	107	306,00	0,94
Mayo 17, Lunes	198	70	210,55	0,94
Mayo 18, Martes	198	69	209,79	0,94
Mayo 19, Miércoles	189	65	199,58	0,95
Mayo 20, Jueves	188	66	199,40	0,94
Mayo 21, Viernes	186	66	197,21	0,94
Mayo 22, Sábado	210	71	222,12	0,95
Mayo 23, Domingo	210	76	223,65	0,94
Mayo 24, Lunes	198	65	208,96	0,95
Mayo 25, Martes	191	66	202,47	0,95
Mayo 26, Miércoles	205	71	217,31	0,94
Mayo 27, Jueves	196	70	208,49	0,94
Mayo 28, Viernes	185	64	195,82	0,95
Mayo 29, Sábado	197	66	207,35	0,95
Mayo 30, Domingo	281	101	299,04	0,94
Mayo 31, Lunes	190	61	199,11	0,95
TOTAL	**6.403**	**2.197**	**6.769,24**	**0,95**

El factor de potencia promedio inductivo fue 0,95.

Gráfica 120 Energía Activa, Reactiva y Factor de Potencia – BETANIA - NAYA (LÓPEZ (MICAY) - CAUCA).

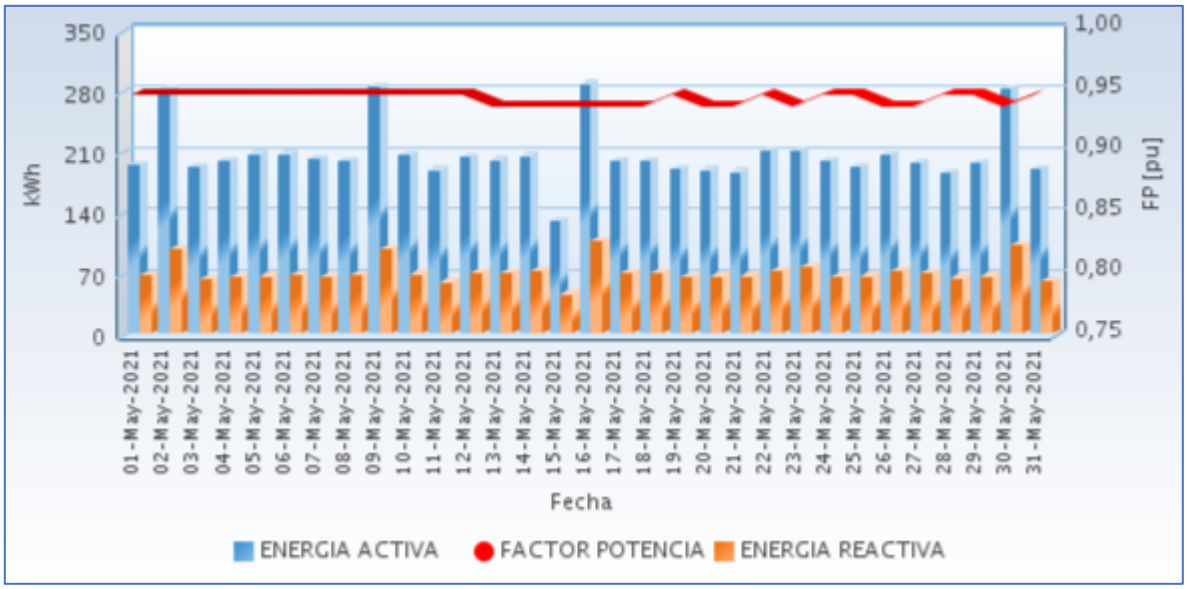

Fuente CNM

21.3 Potencia

En la siguiente gráfica se presenta el comportamiento diario de la potencia para este mes.

Gráfica 121 Comportamiento Diario de la Potencia.

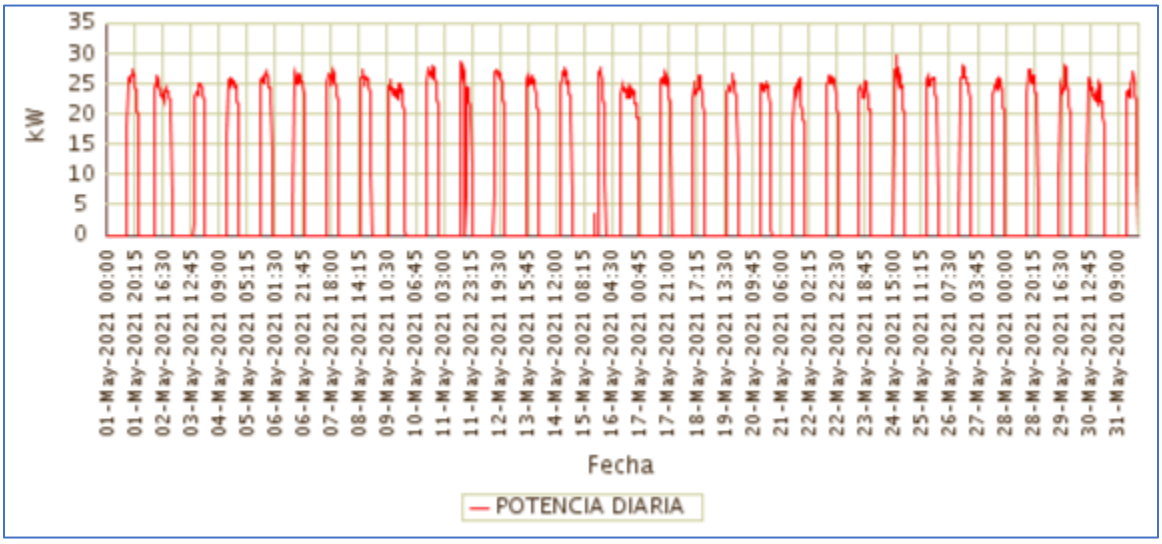

Fuente CNM

21.4 Potencia Máxima

La potencia máxima fue de 29,68kW, se presentó el Lunes 24 de Mayo a las 17:30 horas. Respecto a la potencia máxima de Mayo de 2020 (kW), un crecimiento de 100,00%.

En la siguiente grafica se presenta la potencia máxima diaria registrada para este mes.

Gráfica 122 Potencia Máxima Diaria-BETANIA - NAYA (LOPEZ (MICAY) - CAUCA).

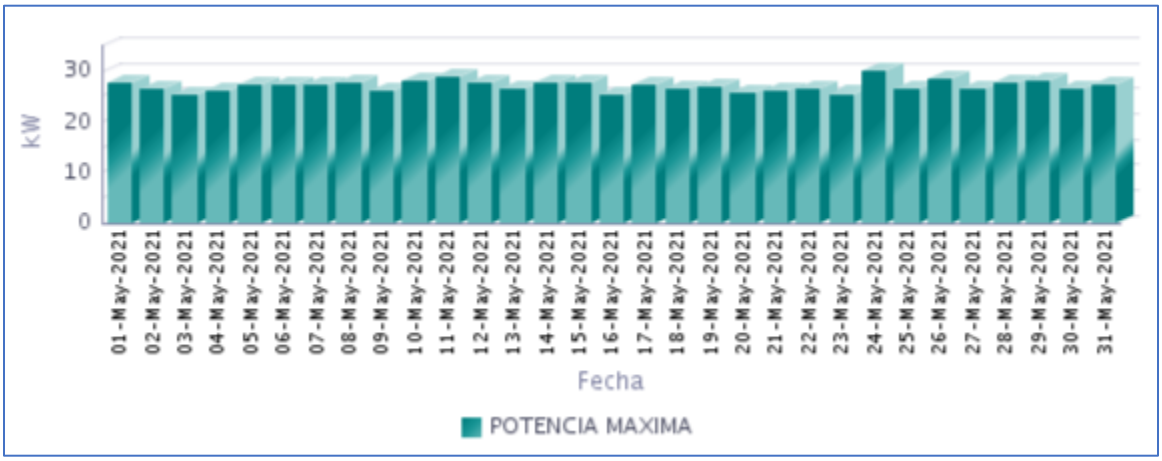

Fuente CNM

21.5 Horas de Prestación del Servicio

En Mayo, se prestó el servicio de energía eléctrica en la localidad, un promedio diario de 8 Horas 47 Minutos, como se presenta en la siguiente gráfica.

Gráfica 123 Horas Efectivas de Prestación del Servicio - BETANIA - NAYA (LOPEZ (MICAY) - CAUCA),

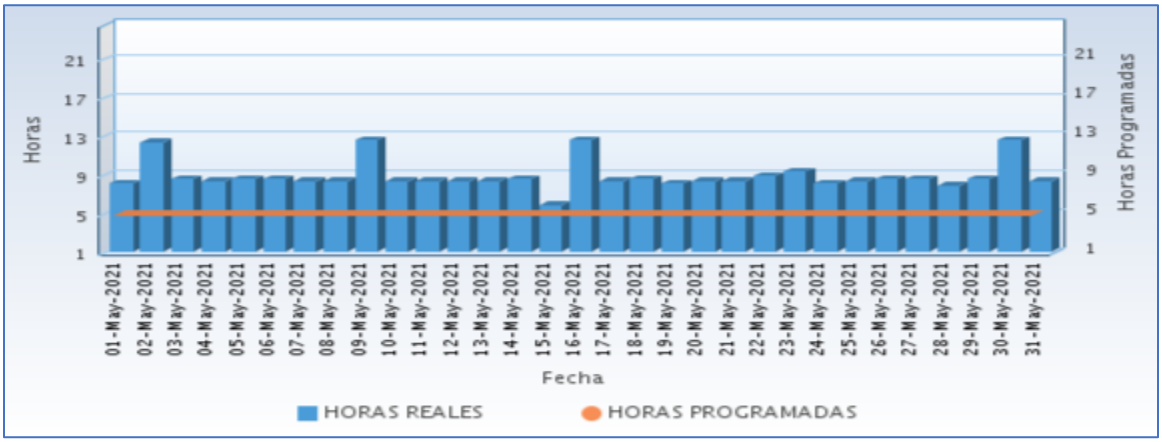

Fuente CNM

A continuación se relaciona las horas promedio por día de la prestación del servicio de energía:

Tabla 62 Horas promedio por día prestación del servicio de energía

BETANIA - NAYA (LOPEZ (MICAY) - CAUCA) Mayo 2021	
DIA	**Horas de servicio promedio en el día [hh:mm]**
01-May-2021	8 Horas 0 Minutos
02-May-2021	12 Horas 15 Minutos
03-May-2021	8 Horas 30 Minutos
04-May-2021	8 Horas 15 Minutos
05-May-2021	8 Horas 30 Minutos
06-May-2021	8 Horas 30 Minutos
07-May-2021	8 Horas 15 Minutos
08-May-2021	8 Horas 15 Minutos
09-May-2021	12 Horas 30 Minutos
10-May-2021	8 Horas 15 Minutos
11-May-2021	8 Horas 15 Minutos
12-May-2021	8 Horas 15 Minutos
13-May-2021	8 Horas 15 Minutos
14-May-2021	8 Horas 30 Minutos
15-May-2021	5 Horas 45 Minutos
16-May-2021	12 Horas 30 Minutos
17-May-2021	8 Horas 15 Minutos
18-May-2021	8 Horas 30 Minutos
19-May-2021	8 Horas 0 Minutos
20-May-2021	8 Horas 15 Minutos
21-May-2021	8 Horas 15 Minutos
22-May-2021	8 Horas 45 Minutos
23-May-2021	9 Horas 15 Minutos
24-May-2021	8 Horas 0 Minutos
25-May-2021	8 Horas 15 Minutos
26-May-2021	8 Horas 30 Minutos
27-May-2021	8 Horas 30 Minutos
28-May-2021	7 Horas 45 Minutos
29-May-2021	8 Horas 30 Minutos
30-May-2021	12 Horas 30 Minutos
31-May-2021	8 Horas 15 Minutos

Fuente CNM

21.6 Curvas de Carga

En la siguiente gráfica, se presenta el comportamiento de la carga promedio en el mes.

Gráfica 124 Curva de Carga Promedio Diaria Mensual

Fuente CNM

En la gráfica anterior se muestra la curva de carga promedio diaria de Mayo-2021.

22. BOCA GRANDE (LÓPEZ (MICAY) - CAUCA)

El Centro poblado de Boca Grande se encuentra ubicado en el municipio de Lopez de Micay, departamento de Cauca. Esta Localidad cuenta con un total de 175 usuarios residenciales.[1]

22.1 Descripción del Sitio

La localidad cuenta con una central de generación que está conformada por la siguiente infraestructura:

Tabla 63 Infraestructura de la Localidad.

GRUPO ELECTRÓGENO			
ITEM	**MARCA**	**CAPACIDAD**	**ESTADO**
1	EWART & STEVENS	170 Kw	EN OPERACIÓN
TRNASFORMADOR			
1	**112,5 KVA**		EN OPERACIÓN

Gráfica 125 Diagrama de Conexión de la Localidad.

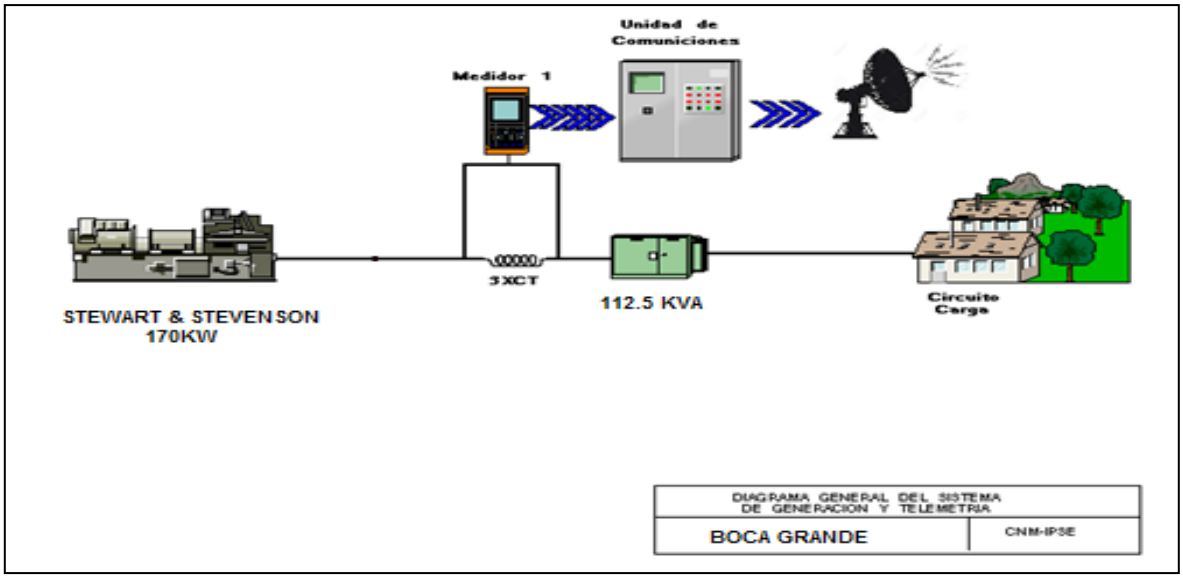

22.2 Energía

El consumo de energía eléctrica para esta localidad en *Mayo* de 2021, se presenta en la siguiente tabla, donde se encuentran los valores acumulados diarios de la energía activa (kWh), reactiva (kVARh), aparente (kVAh) y del factor de potencia (p.u).

Tabla 64 Energía Activa, Reactiva, Aparente y Factor de Potencia.

BOCA GRANDE (LÓPEZ (MICAY) - CAUCA)				
Fecha	**Energía Activa (kWh)**	**Energía Reactiva (kVARh)**	**Energía Aparente (kVAh)**	**Factor de Potencia (p.u)**
Mayo 1, Sábado	141	32	144,60	0,97
Mayo 2, Domingo	149	33	152,41	0,98
Mayo 3, Lunes	156	33	159,18	0,98
Mayo 4, Martes	149	33	152,57	0,98
Mayo 5, Miércoles	156	33	159,07	0,98
Mayo 6, Jueves	152	33	155,68	0,98
Mayo 7, Viernes	155	35	158,83	0,98
Mayo 8, Sábado	146	31	149,00	0,98
Mayo 9, Domingo	139	30	141,82	0,98
Mayo 10, Lunes	155	34	158,41	0,98
Mayo 11, Martes	149	33	152,76	0,98
Mayo 12, Miércoles	146	31	149,53	0,98
Mayo 13, Jueves	133	28	135,94	0,98
Mayo 14, Viernes	145	31	148,06	0,98
Mayo 15, Sábado	164	36	167,97	0,98
Mayo 16, Domingo	141	32	144,16	0,98
Mayo 17, Lunes	142	31	145,58	0,98
Mayo 18, Martes	157	34	160,32	0,98
Mayo 19, Miércoles	143	31	146,25	0,98
Mayo 20, Jueves	144	32	146,96	0,98
Mayo 21, Viernes	146	33	149,45	0,98
Mayo 22, Sábado	136	32	140,11	0,97
Mayo 23, Domingo	132	30	135,55	0,97
Mayo 24, Lunes	146	31	149,29	0,98
Mayo 25, Martes	145	31	147,97	0,98
Mayo 26, Miércoles	141	32	144,26	0,97
Mayo 27, Jueves	140	29	142,88	0,98
Mayo 28, Viernes	146	31	148,70	0,98
Mayo 29, Sábado	127	24	129,03	0,98
Mayo 30, Domingo	136	32	139,35	0,97
Mayo 31, Lunes	156	33	159,71	0,98
TOTAL	**4.509**	**983**	**4.615,27**	**0,98**

El factor de potencia promedio inductivo fue 0,98.

Gráfica 126 Energía Activa, Reactiva y Factor de Potencia – BOCA GRANDE (LÓPEZ (MICAY) - CAUCA).

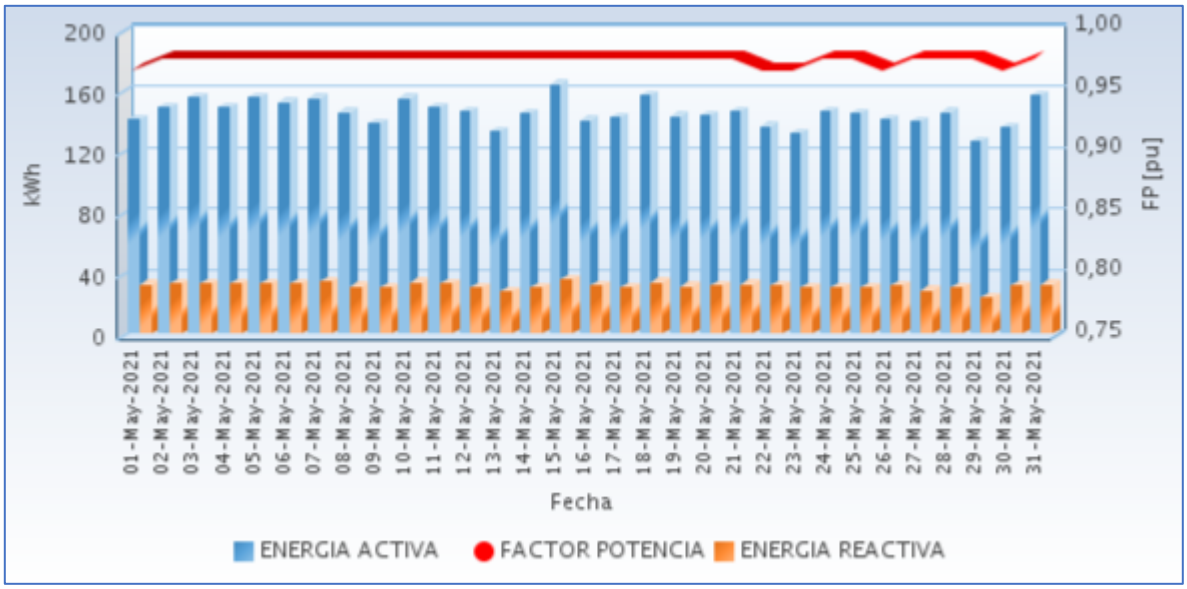

Fuente CNM

22.3 Potencia

En la siguiente gráfica se presenta el comportamiento diario de la potencia para este mes.

Gráfica 127 Comportamiento Diario de la Potencia.

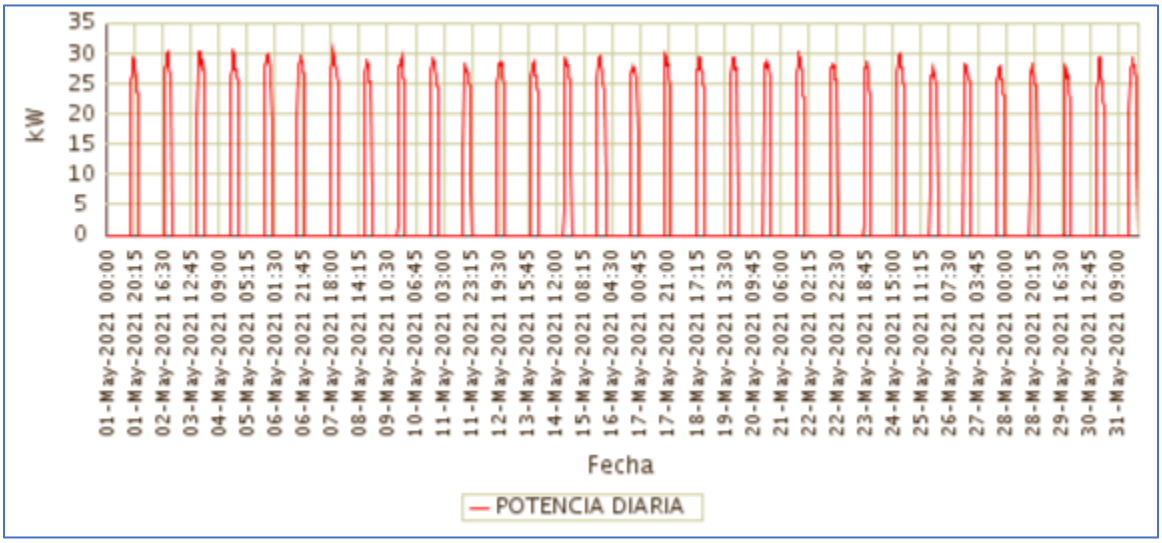

Fuente CNM

22.4 Potencia Máxima

La potencia máxima fue de 30,56kW, se presentó el Viernes 07 de Mayo a las 19:30 horas.

En la siguiente grafica se presenta la potencia máxima diaria registrada para este mes.

Gráfica 128 Potencia Máxima Diaria-BOCA GRANDE (LÓPEZ (MICAY) - CAUCA).

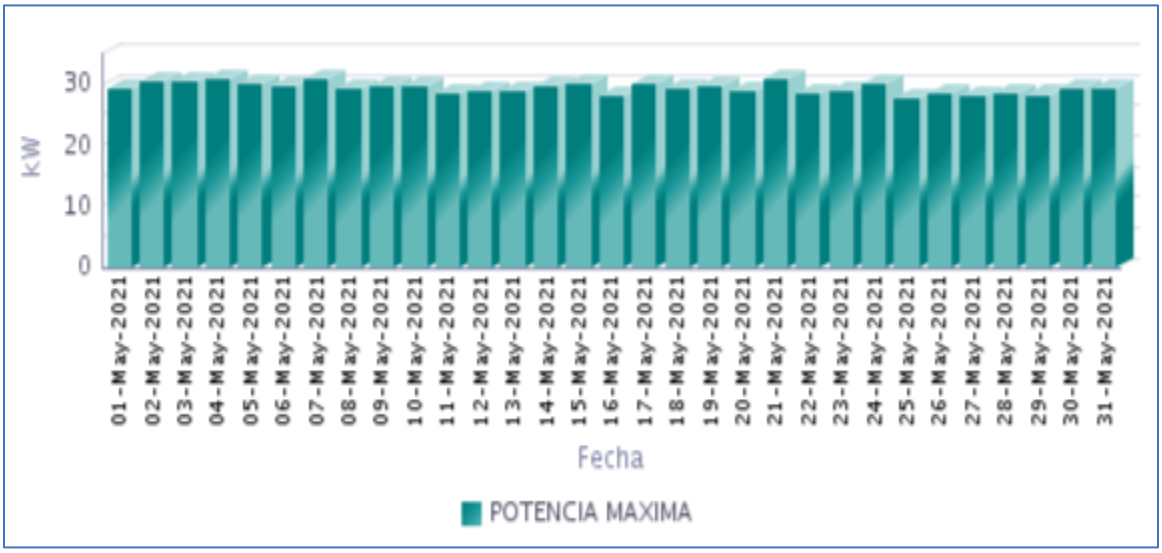

Fuente CNM

22.5 Horas de Prestación del Servicio

En Mayo, se prestó el servicio de energía eléctrica en la localidad, un promedio diario de 5 Horas 43 Minutos, como se presenta en la siguiente gráfica.

Gráfica 129 Horas Efectivas de Prestación del Servicio - BOCA GRANDE (LOPEZ (MICAY) - CAUCA),

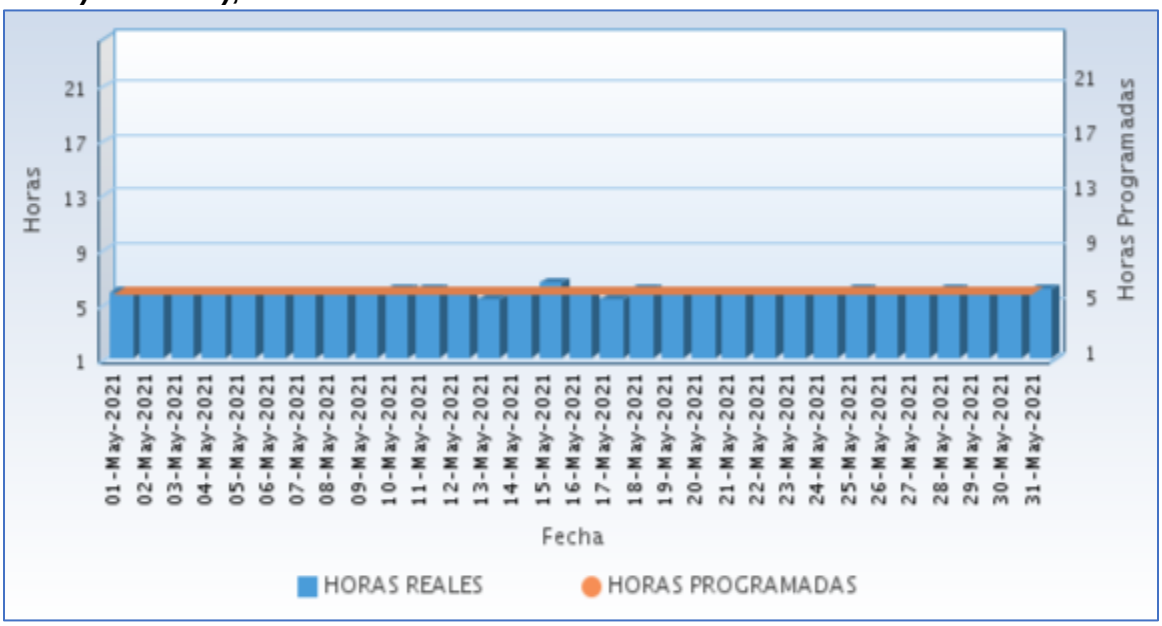

Fuente CNM

A continuación se relaciona las horas promedio por día de la prestación del servicio de energía:

Tabla 65 Horas promedio por día prestación del servicio de energía

BOCA GRANDE (LOPEZ (MICAY) - CAUCA) Mayo 2021	
DIA	**Horas de servicio promedio en el día [hh:mm]**
01-May-2021	5 Horas 45 Minutos
02-May-2021	5 Horas 45 Minutos
03-May-2021	5 Horas 45 Minutos
04-May-2021	5 Horas 45 Minutos
05-May-2021	5 Horas 45 Minutos
06-May-2021	5 Horas 45 Minutos
07-May-2021	5 Horas 45 Minutos
08-May-2021	5 Horas 45 Minutos
09-May-2021	5 Horas 30 Minutos
10-May-2021	6 Horas 0 Minutos
11-May-2021	6 Horas 0 Minutos
12-May-2021	5 Horas 45 Minutos
13-May-2021	5 Horas 15 Minutos
14-May-2021	5 Horas 45 Minutos
15-May-2021	6 Horas 30 Minutos
16-May-2021	5 Horas 30 Minutos
17-May-2021	5 Horas 15 Minutos
18-May-2021	6 Horas 0 Minutos
19-May-2021	5 Horas 30 Minutos
20-May-2021	5 Horas 30 Minutos
21-May-2021	5 Horas 45 Minutos
22-May-2021	5 Horas 30 Minutos
23-May-2021	5 Horas 30 Minutos
24-May-2021	5 Horas 30 Minutos
25-May-2021	6 Horas 0 Minutos
26-May-2021	5 Horas 30 Minutos
27-May-2021	5 Horas 45 Minutos
28-May-2021	6 Horas 0 Minutos
29-May-2021	5 Horas 30 Minutos
30-May-2021	5 Horas 30 Minutos
31-May-2021	6 Horas 0 Minutos

Fuente CNM

22.6 Curvas de Carga

En la siguiente gráfica, se presenta el comportamiento de la carga promedio en el mes.

Gráfica 130 Curva de Carga Promedio por Tipo de Día

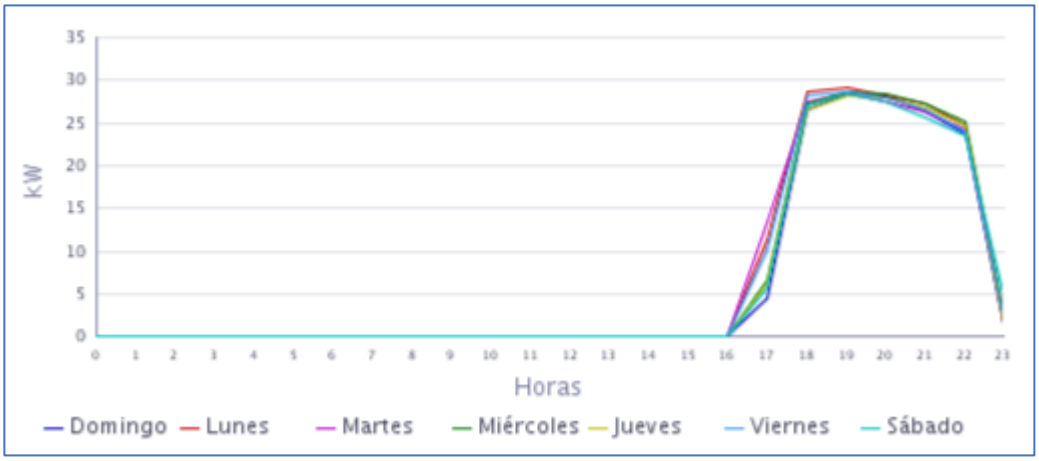

Fuente CNM

Gráfica 131 Curva de Carga Promedio Diaria Mensual

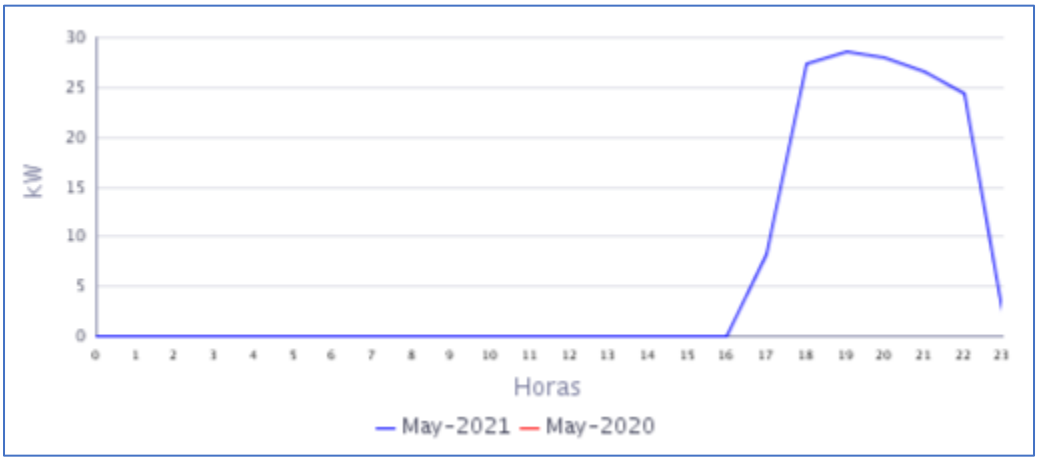

Fuente CNM

En la gráfica anterior se muestra la curva de carga promedio diaria de Mayo-2021.

23. CHACÓN (TIMBIQUÍ - CAUCA)

La localidad de Chacón, pertenece al municipio de Timbiquí, Departamento de Cauca. Esta localidad cuenta con un total de 157 usuarios.[1]

23.1 Descripción del Sitio

La localidad cuenta con una central de generación que está conformada por la siguiente infraestructura:

Tabla 66 Infraestructura de la Localidad.

GRUPO ELECTRÓGENO			
ITEM	**MARCA**	**CAPACIDAD**	**ESTADO**
1	STANFORD	56 kW	EN OPERACIÓN principal

Gráfica 132 Diagrama de Conexión de la Localidad.

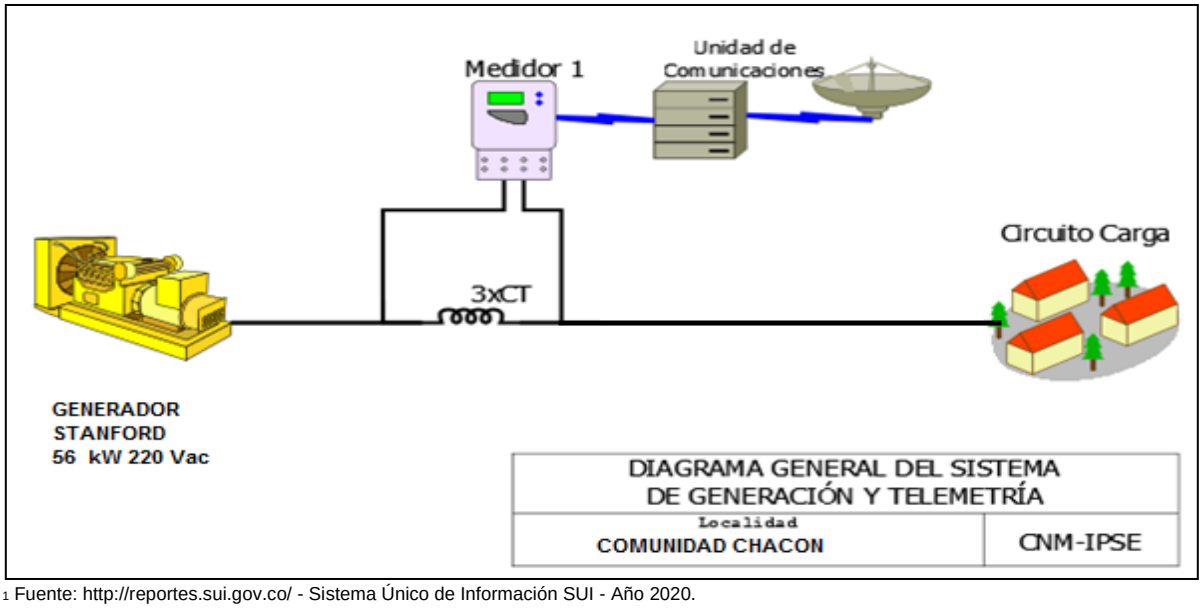

[1] Fuente: http://reportes.sui.gov.co/ - Sistema Único de Información SUI - Año 2020.

23.2 Energía

El consumo de energía eléctrica para esta localidad en *Mayo* de 2021, se presenta en la siguiente tabla, donde se encuentran los valores acumulados diarios de la energía activa (kWh), reactiva (kVARh), aparente (kVAh) y del factor de potencia (p.u).

Tabla 67 Energía Activa, Reactiva, Aparente y Factor de Potencia.

CHACÓN (TIMBIQUÍ - CAUCA)				
Fecha	**Energía Activa (kWh)**	**Energía Reactiva (kVARh)**	**Energía Aparente (kVAh)**	**Factor de Potencia (p.u)**
Mayo 1, Sábado	65	18	67,67	0,97
Mayo 2, Domingo	172	47	178,12	0,96
Mayo 3, Lunes	127	33	130,76	0,97
Mayo 4, Martes	138	37	142,93	0,97
Mayo 5, Miércoles	144	36	148,40	0,97
Mayo 6, Jueves	142	38	146,95	0,97
Mayo 7, Viernes	121	28	124,21	0,97
Mayo 8, Sábado	115	27	117,70	0,97
Mayo 9, Domingo	137	39	142,63	0,96
Mayo 10, Lunes	249	86	263,45	0,95
Mayo 11, Martes	246	85	260,15	0,94
Mayo 12, Miércoles	133	36	137,46	0,96
Mayo 13, Jueves	139	41	144,83	0,96
Mayo 14, Viernes	147	45	153,94	0,96
Mayo 15, Sábado	137	43	143,81	0,95
Mayo 16, Domingo	136	42	142,09	0,95
Mayo 17, Lunes	142	42	148,55	0,96
Mayo 18, Martes	141	41	146,96	0,96
Mayo 19, Miércoles	133	34	137,77	0,97
Mayo 20, Jueves	128	36	133,56	0,96
Mayo 21, Viernes	125	33	129,65	0,97
Mayo 22, Sábado	133	40	138,49	0,96
Mayo 23, Domingo	125	39	130,98	0,95
Mayo 24, Lunes	148	45	154,92	0,96
Mayo 25, Martes	130	42	136,59	0,95
Mayo 26, Miércoles	137	40	142,50	0,96
Mayo 27, Jueves	145	44	151,95	0,96
Mayo 28, Viernes	143	43	149,33	0,96
Mayo 29, Sábado	113	31	116,92	0,97
Mayo 30, Domingo	203	60	211,90	0,96
Mayo 31, Lunes	150	46	157,00	0,96
TOTAL	**4.445**	**1.298**	**4.630,54**	**0,96**

El factor de potencia promedio inductivo fue 0,96.

Con referencia a Mayo de 2020 (3.194 kWh), se presentó un crecimiento en la demanda de energía eléctrica del 39,17%.

Gráfica 133 Energía Activa, Reactiva y Factor de Potencia – CHACÓN (TIMBIQUÍ - CAUCA).

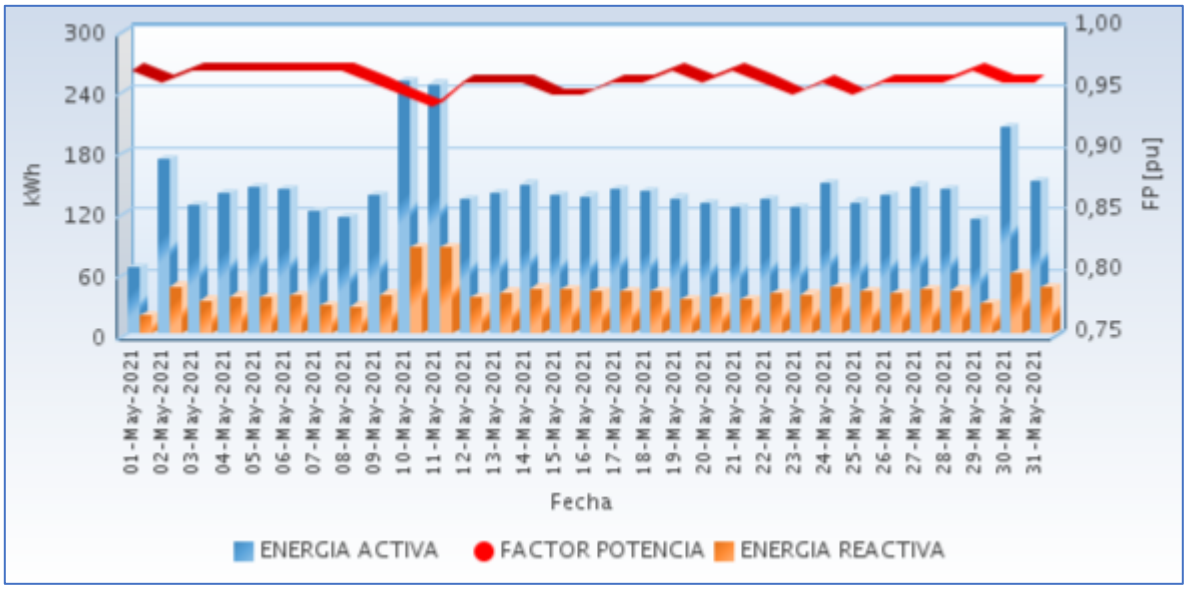

Fuente CNM

23.3 Potencia

En la siguiente gráfica se presenta el comportamiento diario de la potencia para este mes.

Gráfica 134 Comportamiento Diario de la Potencia.

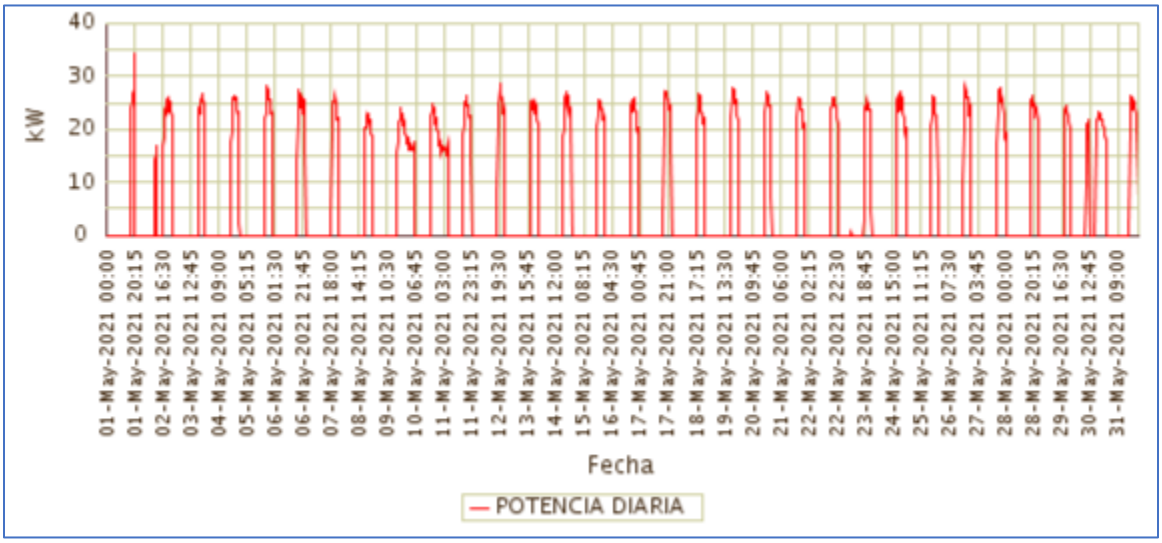

Fuente CNM

23.4 Potencia Máxima

La potencia máxima fue de 34,14kW, se presentó el Sábado 01 de Mayo a las 20:00 horas. Respecto a la potencia máxima de Mayo de 2020 (24,77kW), un crecimiento de 37,86%.

En la siguiente grafica se presenta la potencia máxima diaria registrada para este mes.

Gráfica 135 Potencia Máxima Diaria-CHACÓN (TIMBIQUÍ - CAUCA).

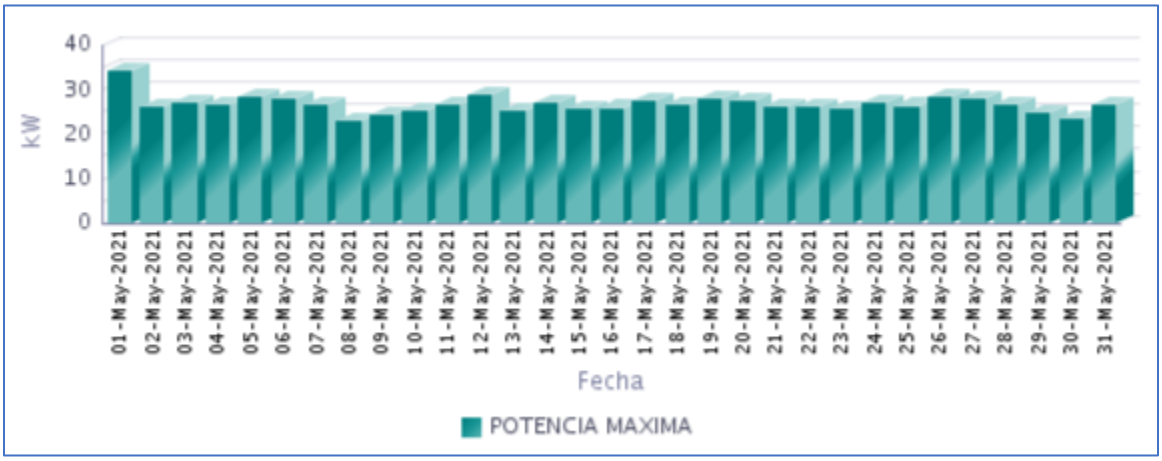

Fuente CNM

23.5 Horas de Prestación del Servicio

En Mayo, se prestó el servicio de energía eléctrica en la localidad, un promedio diario de 6 Horas 24 Minutos, como se presenta en la siguiente gráfica.

Gráfica 136 Horas Efectivas de Prestación del Servicio - CHACÓN (TIMBIQUÍ - CAUCA),

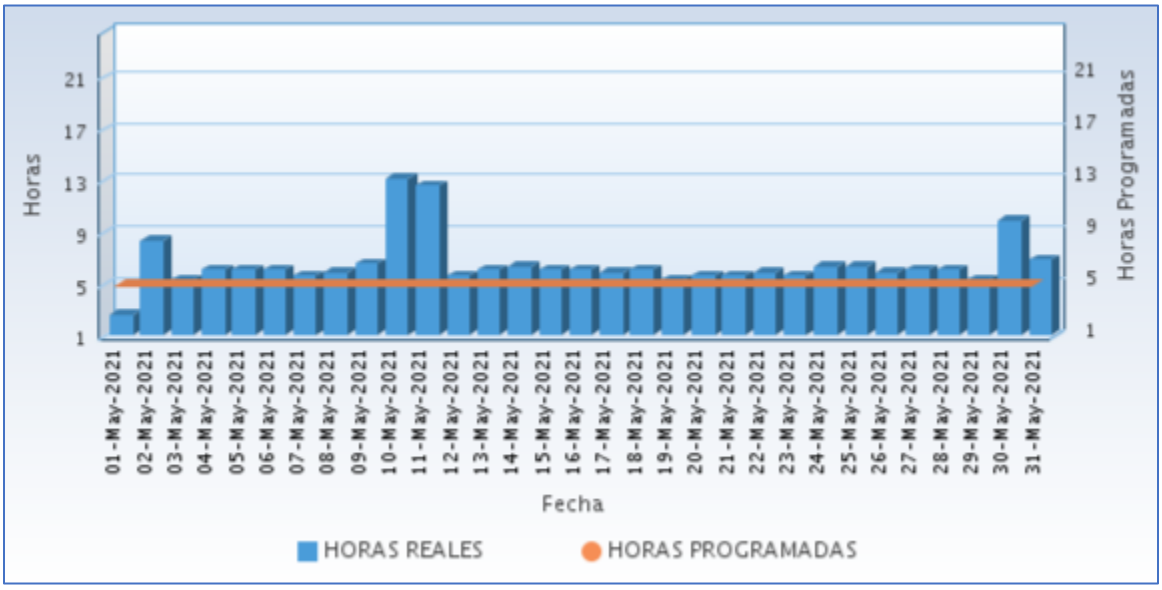

Fuente CNM

A continuación se relaciona las horas promedio por día de la prestación del servicio de energía:

Tabla 68 Horas promedio por día prestación del servicio de energía

CHACÓN (TIMBIQUÍ - CAUCA) Mayo 2021	
DIA	**Horas de servicio promedio en el día [hh:mm]**
01-May-2021	2 Horas 30 Minutos
02-May-2021	8 Horas 15 Minutos
03-May-2021	5 Horas 15 Minutos
04-May-2021	6 Horas 0 Minutos
05-May-2021	6 Horas 0 Minutos
06-May-2021	6 Horas 0 Minutos
07-May-2021	5 Horas 30 Minutos
08-May-2021	5 Horas 45 Minutos
09-May-2021	6 Horas 30 Minutos
10-May-2021	13 Horas 0 Minutos
11-May-2021	12 Horas 30 Minutos
12-May-2021	5 Horas 30 Minutos
13-May-2021	6 Horas 0 Minutos
14-May-2021	6 Horas 15 Minutos
15-May-2021	6 Horas 0 Minutos
16-May-2021	6 Horas 0 Minutos
17-May-2021	5 Horas 45 Minutos
18-May-2021	6 Horas 0 Minutos
19-May-2021	5 Horas 15 Minutos
20-May-2021	5 Horas 30 Minutos
21-May-2021	5 Horas 30 Minutos
22-May-2021	5 Horas 45 Minutos
23-May-2021	5 Horas 30 Minutos
24-May-2021	6 Horas 15 Minutos
25-May-2021	6 Horas 15 Minutos
26-May-2021	5 Horas 45 Minutos
27-May-2021	6 Horas 0 Minutos
28-May-2021	6 Horas 0 Minutos
29-May-2021	5 Horas 15 Minutos
30-May-2021	9 Horas 45 Minutos
31-May-2021	6 Horas 45 Minutos

Fuente CNM

23.6 Curvas de Carga

En la siguiente gráfica, se presenta el comportamiento de la carga promedio en el mes.

Gráfica 137 Curva de Carga Promedio Diaria Mensual

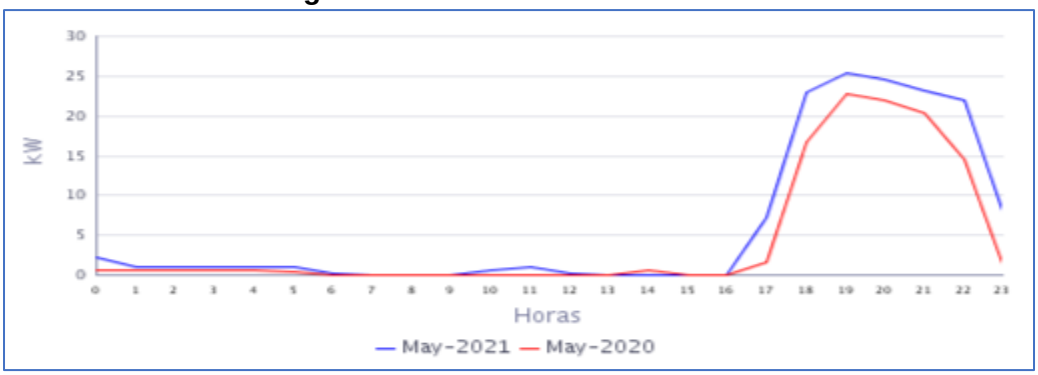

Fuente CNM

En la gráfica anterior se comparan las curvas de carga promedio diarias de May-2020 y del May-2021, presentándose un crecimiento en la demanda de 39,17%.

24. COMUNIDAD DE CHETE (TIMBIQUÍ - CAUCA)

El Centro Poblado de Comunidad de Chete pertenece al municipio de Timbiquí , Departamento de Cauca. Esta localidad cuenta con un total de 167 usuarios.[1]

24.1 Descripción del Sitio

La localidad cuenta con una central de generación que está conformada por la siguiente infraestructura:

Tabla 69 Infraestructura de la Localidad.

GRUPO ELECTRÓGENO			
ITEM	**MARCA**	**CAPACIDAD**	**ESTADO**
1	LOVOL	97,6 kW	EN OPERACIÓN
TRANSFORMADOR			
ITEM	**CAPACIDAD (KVA)**		**ESTADO**
1			

Gráfica 138 Diagrama de Conexión de la Localidad.

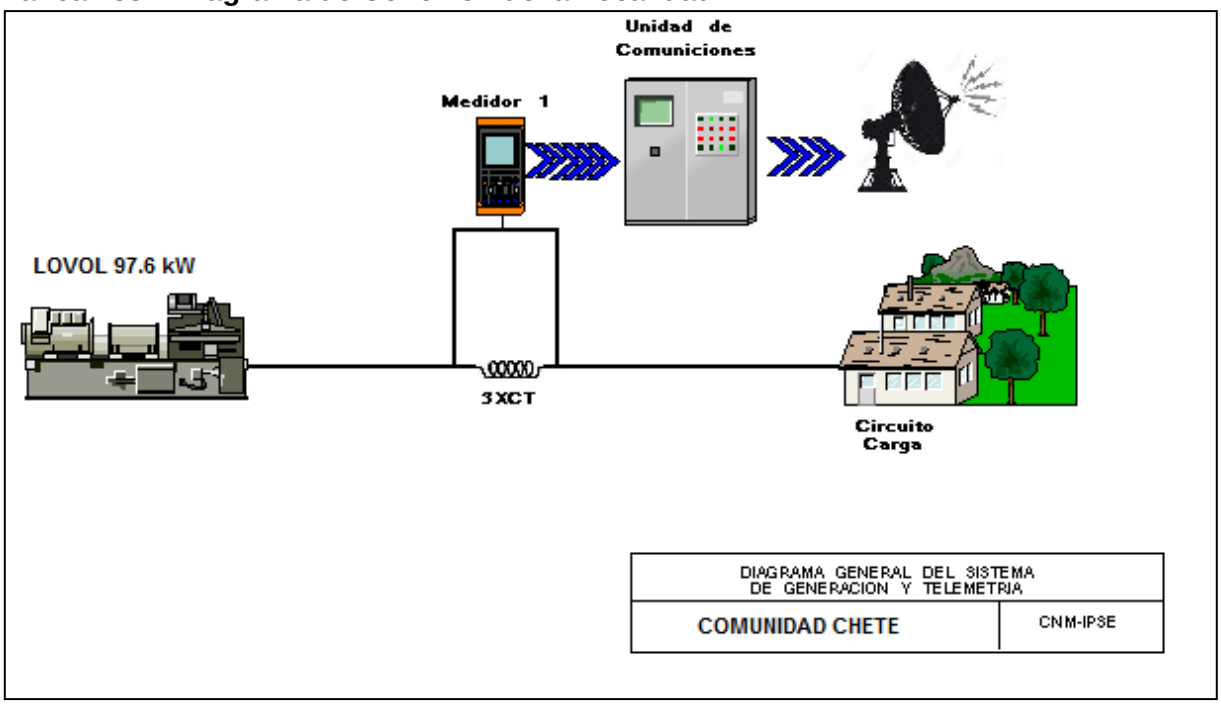

[1] Fuente: http://reportes.sui.gov.co/ - Sistema Único de Información SUI - Año 2020

24.2 Energía

El consumo de energía eléctrica para esta localidad en *Mayo* de 2021, se presenta en la siguiente tabla, donde se encuentran los valores acumulados diarios de la energía activa (kWh), reactiva (kVARh), aparente (kVAh) y del factor de potencia (p.u).

Tabla 70 Energía Activa, Reactiva, Aparente y Factor de Potencia.

COMUNIDAD DE CHETE (TIMBIQUÍ - CAUCA)				
Fecha	**Energía Activa (kWh)**	**Energía Reactiva (kVARh)**	**Energía Aparente (kVAh)**	**Factor de Potencia (p.u)**
Mayo 1, Sábado	198	69	209,99	0,95
Mayo 2, Domingo	317	115	337,33	0,94
Mayo 3, Lunes	0	0	0,00	
Mayo 4, Martes	106	33	110,89	0,95
Mayo 5, Miércoles	0	0	0,00	
Mayo 6, Jueves	0	0	0,00	
Mayo 7, Viernes	123	41	129,20	0,95
Mayo 8, Sábado	156	56	166,00	0,94
Mayo 9, Domingo	146	53	155,30	0,94
Mayo 10, Lunes	113	39	119,44	0,94
Mayo 11, Martes	0	0	0,00	
Mayo 12, Miércoles	0	0	0,00	
Mayo 13, Jueves	161	53	169,43	0,95
Mayo 14, Viernes	175	62	185,35	0,94
Mayo 15, Sábado	178	63	188,72	0,94
Mayo 16, Domingo	0	0	0,00	
Mayo 17, Lunes	0	0	0,00	
Mayo 18, Martes	177	61	186,96	0,95
Mayo 19, Miércoles	192	68	203,40	0,94
Mayo 20, Jueves	193	69	205,01	0,94
Mayo 21, Viernes	178	62	188,60	0,94
Mayo 22, Sábado	201	73	213,99	0,94
Mayo 23, Domingo	174	59	183,65	0,95
Mayo 24, Lunes	178	63	188,91	0,94
Mayo 25, Martes	160	54	168,96	0,95
Mayo 26, Miércoles	169	58	178,35	0,94
Mayo 27, Jueves	182	65	192,79	0,94
Mayo 28, Viernes	190	70	202,83	0,94
Mayo 29, Sábado	189	70	201,60	0,94
Mayo 30, Domingo	159	56	168,71	0,94
Mayo 31, Lunes	176	60	185,42	0,95
TOTAL	**4.190**	**1.471**	**4.440,59**	**0,94**

El factor de potencia promedio inductivo fue 0,94.

Con referencia a Mayo de 2020 (6.822 kWh), se presentó una caída en la demanda de energía eléctrica del 38,58%. Este comportamiento es debido a los problemas de generación que se presentaron durante varios días por no tener existencias de combustible.

Gráfica 139 Energía Activa, Reactiva y Factor de Potencia – COMUNIDAD DE CHETE (TIMBIQUÍ - CAUCA).

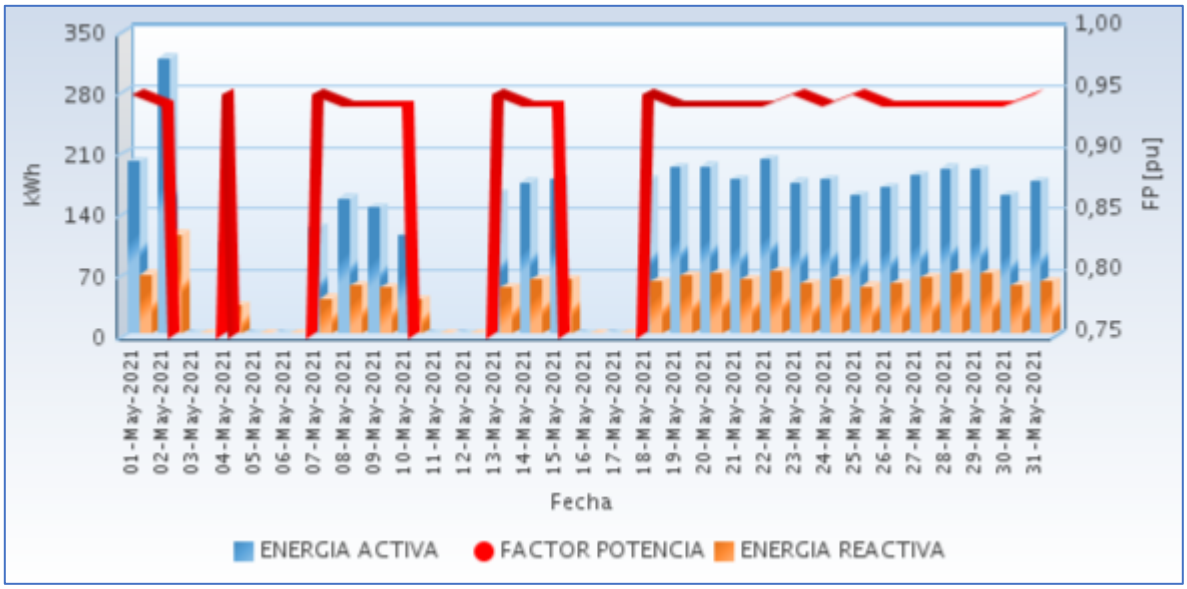

Fuente CNM

24.3 Potencia

En la siguiente gráfica se presenta el comportamiento diario de la potencia para este mes.

Gráfica 140 Comportamiento Diario de la Potencia.

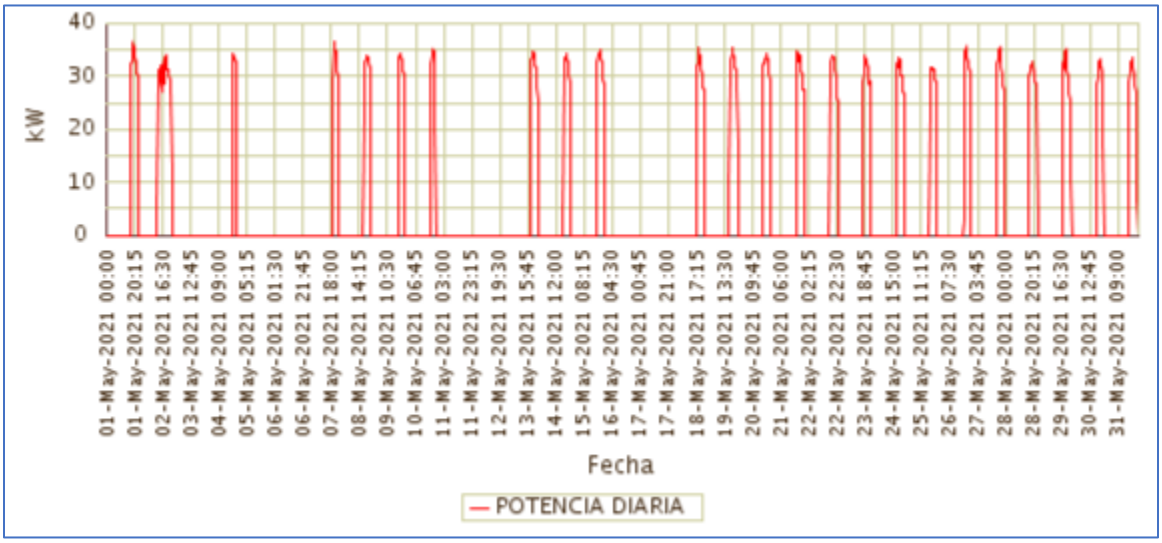

Fuente CNM

24.4 Potencia Máxima

La potencia máxima fue de 36,77kW, se presentó el Viernes 07 de Mayo a las 20:00 horas. Respecto a la potencia máxima de Mayo de 2020 (41,86kW), tuvo una caída de 12,16%.

En la siguiente grafica se presenta la potencia máxima diaria registrada para este mes.

Gráfica 141 Potencia Máxima Diaria-COMUNIDAD DE CHETE (TIMBIQUÍ - CAUCA).

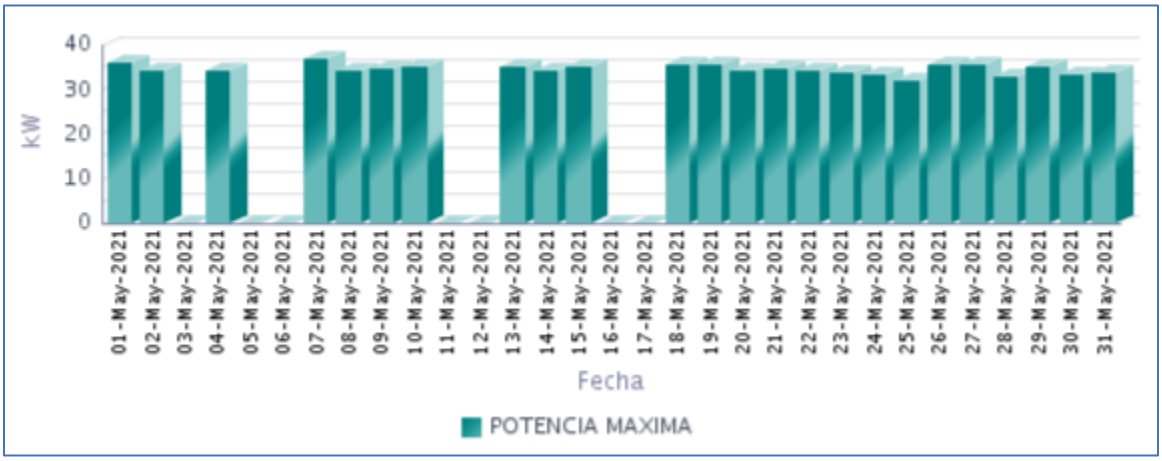

Fuente CNM

24.5 Horas de Prestación del Servicio

En Mayo, se prestó el servicio de energía eléctrica en la localidad, un promedio diario de 4 Horas 27 Minutos, como se presenta en la siguiente gráfica.

Gráfica 142 Horas Efectivas de Prestación del Servicio - COMUNIDAD DE CHETE (TIMBIQUÍ - CAUCA),

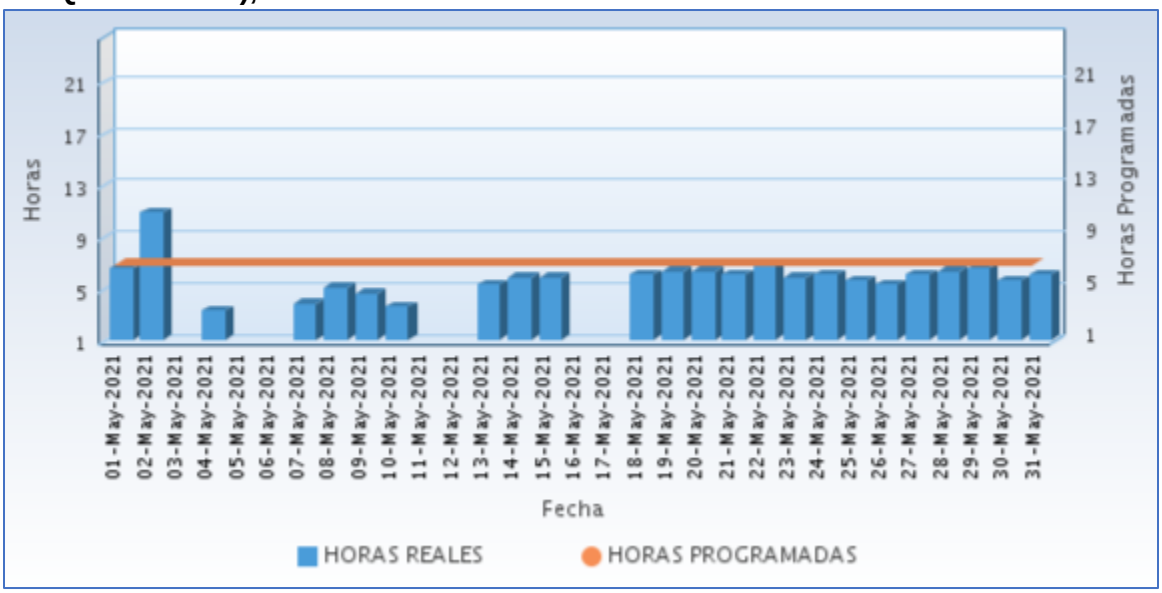

Fuente CNM

A continuación se relaciona las horas promedio por día de la prestación del servicio de energía:

Tabla 71 Horas promedio por día prestación del servicio de energía

COMUNIDAD DE CHETE (TIMBIQUÍ - CAUCA) Mayo 2021	
DIA	**Horas de servicio promedio en el día [hh:mm]**
01-May-2021	6 Horas 30 Minutos
02-May-2021	10 Horas 45 Minutos
03-May-2021	0 Horas 0 Minutos
04-May-2021	3 Horas 15 Minutos
05-May-2021	0 Horas 0 Minutos
06-May-2021	0 Horas 0 Minutos
07-May-2021	3 Horas 45 Minutos
08-May-2021	5 Horas 0 Minutos
09-May-2021	4 Horas 30 Minutos
10-May-2021	3 Horas 30 Minutos
11-May-2021	0 Horas 0 Minutos
12-May-2021	0 Horas 0 Minutos
13-May-2021	5 Horas 15 Minutos
14-May-2021	5 Horas 45 Minutos
15-May-2021	5 Horas 45 Minutos
16-May-2021	0 Horas 0 Minutos
17-May-2021	0 Horas 0 Minutos
18-May-2021	6 Horas 0 Minutos
19-May-2021	6 Horas 15 Minutos
20-May-2021	6 Horas 15 Minutos
21-May-2021	6 Horas 0 Minutos
22-May-2021	6 Horas 45 Minutos
23-May-2021	5 Horas 45 Minutos
24-May-2021	6 Horas 0 Minutos
25-May-2021	5 Horas 30 Minutos
26-May-2021	5 Horas 15 Minutos
27-May-2021	6 Horas 0 Minutos
28-May-2021	6 Horas 15 Minutos
29-May-2021	6 Horas 30 Minutos
30-May-2021	5 Horas 30 Minutos
31-May-2021	6 Horas 0 Minutos

Fuente CNM

24.6 Curvas de Carga

En la siguiente gráfica, se presenta el comportamiento de la carga promedio en el mes.

Gráfica 143 Curva de Carga Promedio Diaria Mensual

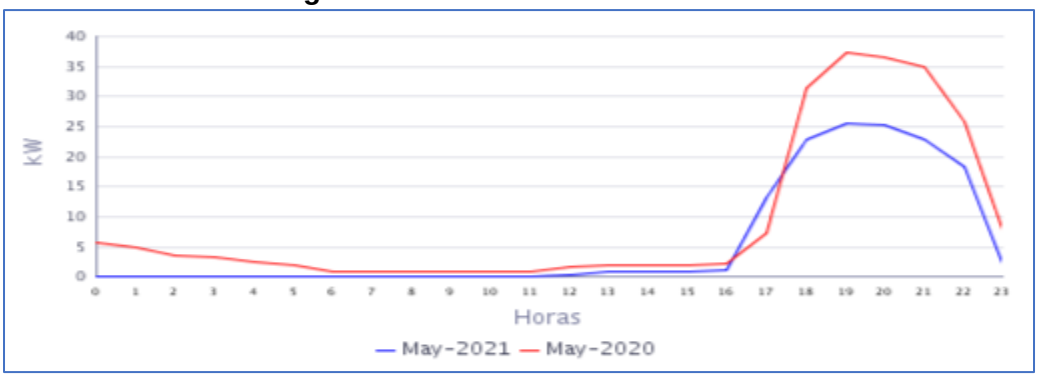

Fuente CNM

En la gráfica anterior se comparan las curvas de carga promedio diarias de May-2020 y del May-2021, presentándose una caída en la demanda de 38,58%.

25. COTEJE (TIMBIQUÍ - CAUCA)

El Centro poblado de Coteje se encuentra ubicado en el municipio de Timbiquí, departamento de Cauca. Esta Localidad cuenta con un total de 265 usuarios residenciales.[1]

25.1 Descripción del Sitio

La localidad cuenta con una central de generación que está conformada por la siguiente infraestructura:

Tabla 72 Infraestructura de la Localidad.

GRUPO ELECTRÓGENO			
ITEM	**MARCA**	**CAPACIDAD**	**ESTADO**
1	WEICHA DEUTZ	185 KVA	EN OPERACIÓN
TRANSFORMADOR			
ITEM	**CAPACIDAD**		**ESTADO**
1	75 kVA		EN OPERACIÓN

Gráfica 144 Diagrama de Conexión de la Localidad.

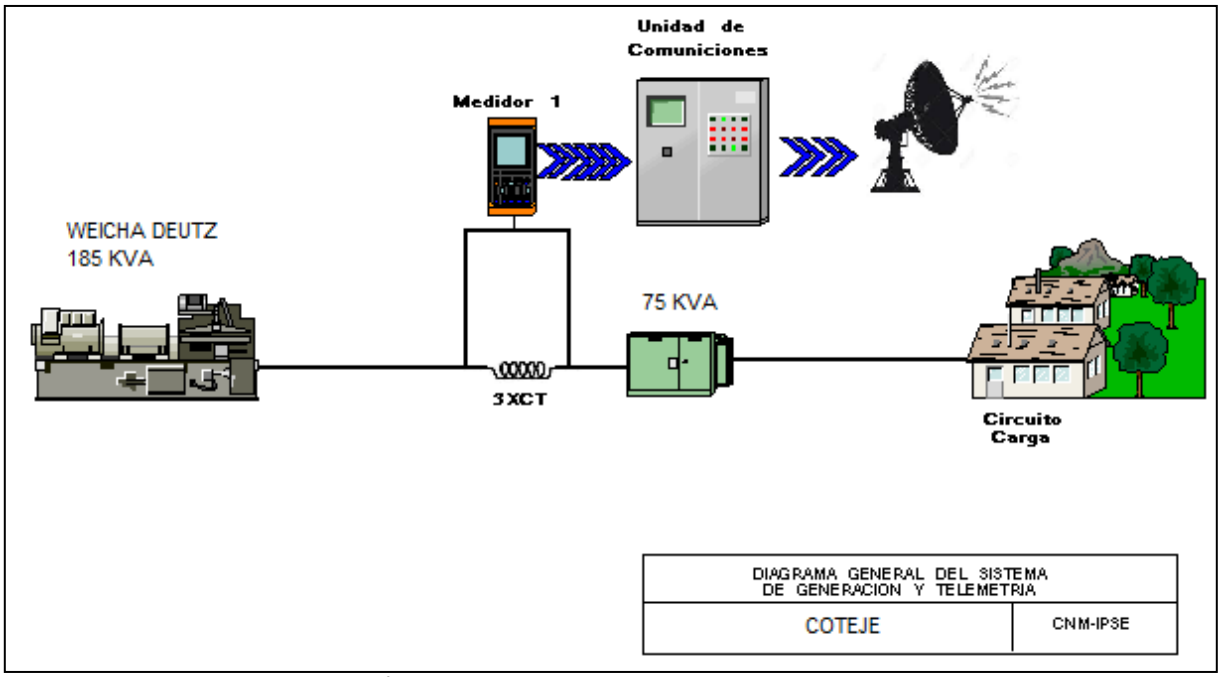

[1] Fuente: http://reportes.sui.gov.co/ - Sistema Único de Información SUI - Año 2020.

25.2 Energía

El consumo de energía eléctrica para esta localidad en *Mayo* de 2021, se presenta en la siguiente tabla, donde se encuentran los valores acumulados diarios de la energía activa (kWh), reactiva (kVARh), aparente (kVAh) y del factor de potencia (p.u).

Tabla 73 Energía Activa, Reactiva, Aparente y Factor de Potencia.

COTEJE (TIMBIQUÍ - CAUCA)				
Fecha	**Energía Activa (kWh)**	**Energía Reactiva (kVARh)**	**Energía Aparente (kVAh)**	**Factor de Potencia (p.u)**
Mayo 1, Sábado	214	119	244,51	0,87
Mayo 2, Domingo	215	122	247,56	0,87
Mayo 3, Lunes	208	118	238,73	0,87
Mayo 4, Martes	207	119	238,97	0,87
Mayo 5, Miércoles	213	120	244,59	0,87
Mayo 6, Jueves	214	120	245,60	0,87
Mayo 7, Viernes	211	121	243,06	0,87
Mayo 8, Sábado	192	105	218,70	0,88
Mayo 9, Domingo	215	122	247,21	0,87
Mayo 10, Lunes	320	193	373,32	0,86
Mayo 11, Martes	214	123	246,72	0,87
Mayo 12, Miércoles	213	123	246,24	0,87
Mayo 13, Jueves	209	122	241,96	0,86
Mayo 14, Viernes	218	130	253,79	0,86
Mayo 15, Sábado	210	127	245,15	0,85
Mayo 16, Domingo	295	188	349,53	0,84
Mayo 17, Lunes	206	125	241,16	0,86
Mayo 18, Martes	212	127	247,34	0,86
Mayo 19, Miércoles	210	124	243,69	0,86
Mayo 20, Jueves	207	122	240,31	0,86
Mayo 21, Viernes	208	119	239,95	0,87
Mayo 22, Sábado	269	163	314,46	0,86
Mayo 23, Domingo	215	124	247,99	0,87
Mayo 24, Lunes	216	121	247,95	0,87
Mayo 25, Martes	212	122	244,66	0,87
Mayo 26, Miércoles	211	121	243,38	0,87
Mayo 27, Jueves	215	121	246,97	0,87
Mayo 28, Viernes	210	120	241,64	0,87
Mayo 29, Sábado	212	121	243,96	0,87
Mayo 30, Domingo	303	186	355,76	0,85
Mayo 31, Lunes	256	154	299,03	0,86
TOTAL	**6.930**	**4.043**	**8.022,96**	**0,86**

El factor de potencia promedio inductivo fue 0,86.

Para este período se presentó un exceso de consumo de energía reactiva de 577,96 kVARh.

Con referencia a Mayo de 2020 (6.713 kWh), se presentó un crecimiento en la demanda de energía eléctrica del 3,23%.

Gráfica 145 Energía Activa, Reactiva y Factor de Potencia – COTEJE (TIMBIQUÍ - CAUCA).

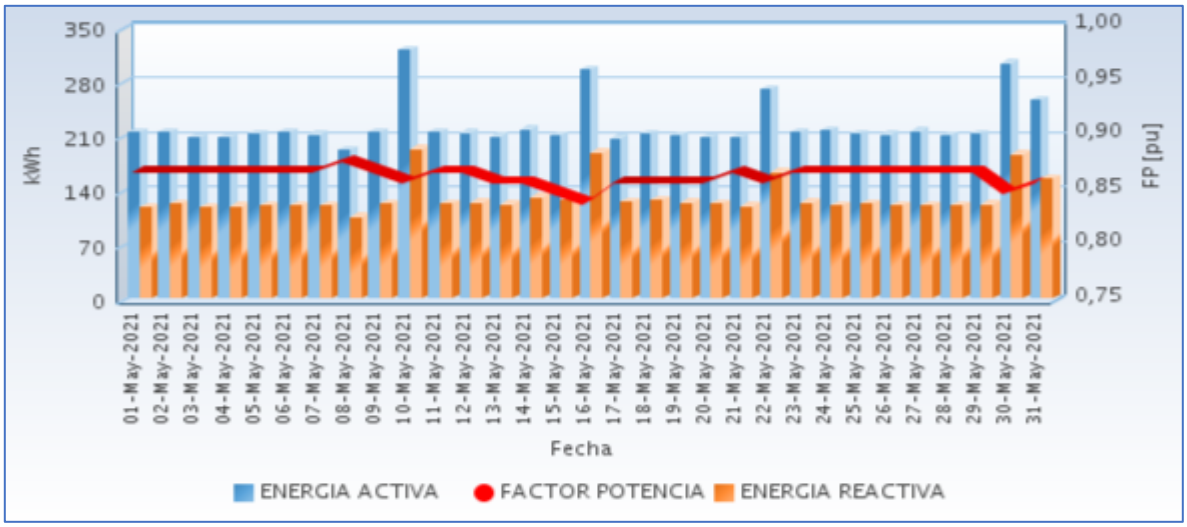

Fuente CNM

25.3 Potencia

En la siguiente gráfica se presenta el comportamiento diario de la potencia para este mes.

Gráfica 146 Comportamiento Diario de la Potencia.

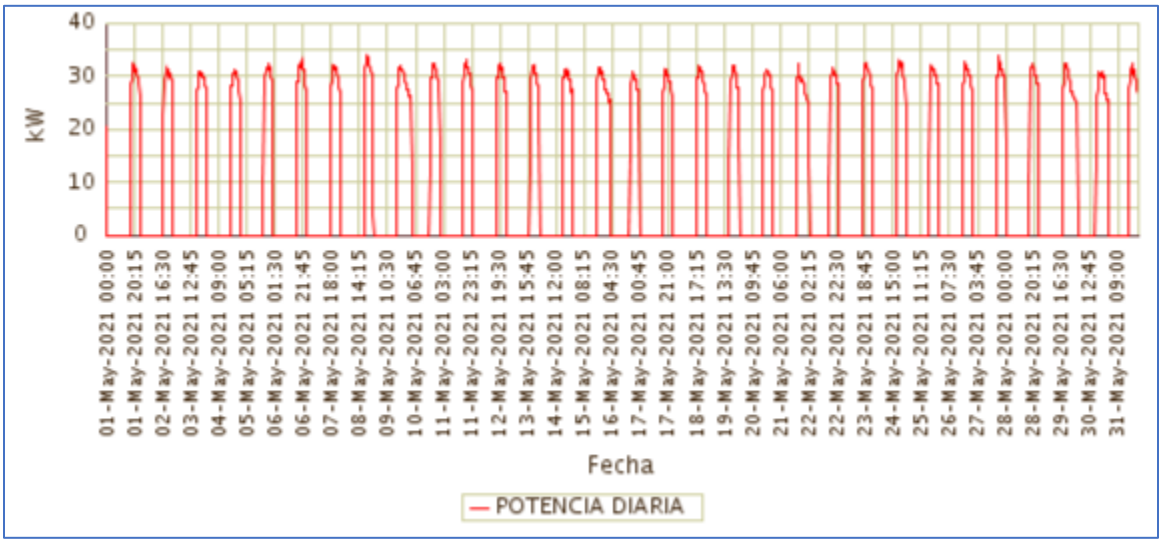

Fuente CNM

25.4 Potencia Máxima

La potencia máxima fue de 34,00kW, se presentó el Jueves 27 de Mayo a las 19:15 horas. Respecto a la potencia máxima de Mayo de 2020 (34,52kW), tuvo una caída de 1,51%.

En la siguiente grafica se presenta la potencia máxima diaria registrada para este mes.

Gráfica 147 Potencia Máxima Diaria-COTEJE (TIMBIQUÍ - CAUCA).

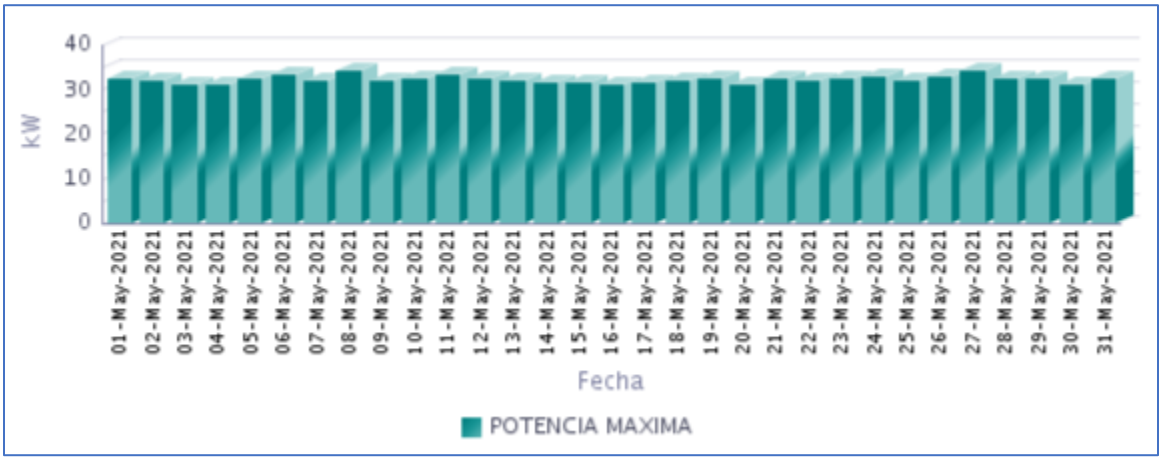

Fuente CNM

25.5 Horas de Prestación del Servicio

En Mayo, se prestó el servicio de energía eléctrica en la localidad, un promedio diario de 7 Horas 45 Minutos, como se presenta en la siguiente gráfica.

Gráfica 148 Horas Efectivas de Prestación del Servicio - COTEJE (TIMBIQUÍ - CAUCA),

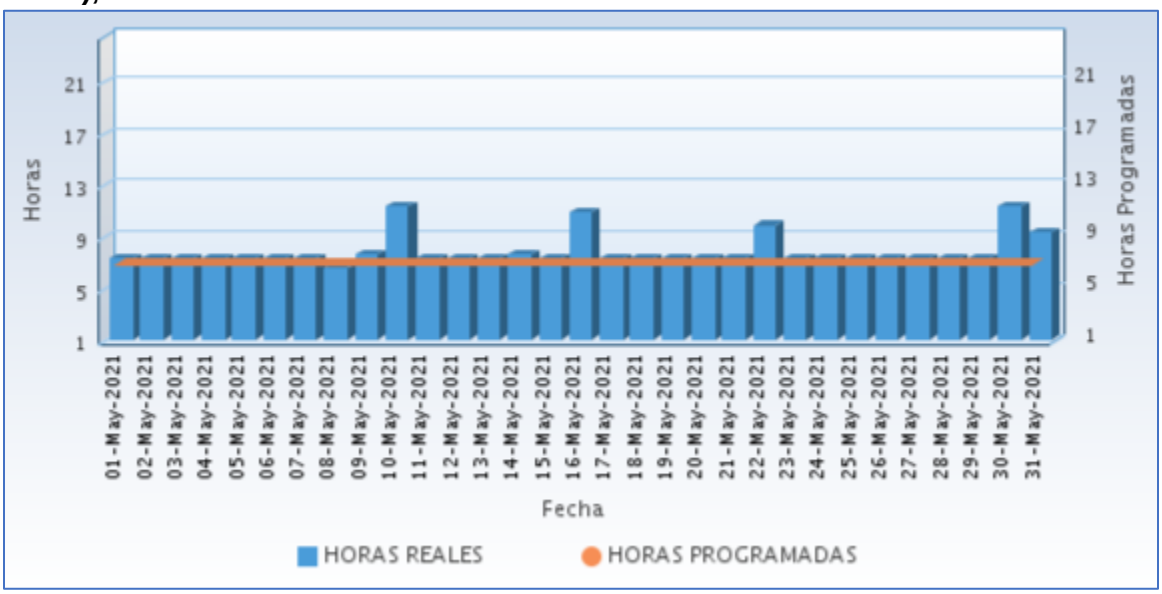

Fuente CNM

A continuación se relaciona las horas promedio por día de la prestación del servicio de energía:

Tabla 74 Horas promedio por día prestación del servicio de energía

COTEJE (TIMBIQUÍ - CAUCA) Mayo 2021	
DIA	**Horas de servicio promedio en el día [hh:mm]**
01-May-2021	7 Horas 15 Minutos
02-May-2021	7 Horas 15 Minutos
03-May-2021	7 Horas 15 Minutos
04-May-2021	7 Horas 15 Minutos
05-May-2021	7 Horas 15 Minutos
06-May-2021	7 Horas 15 Minutos
07-May-2021	7 Horas 15 Minutos
08-May-2021	6 Horas 30 Minutos
09-May-2021	7 Horas 30 Minutos
10-May-2021	11 Horas 15 Minutos
11-May-2021	7 Horas 15 Minutos
12-May-2021	7 Horas 15 Minutos
13-May-2021	7 Horas 15 Minutos
14-May-2021	7 Horas 30 Minutos
15-May-2021	7 Horas 15 Minutos
16-May-2021	10 Horas 45 Minutos
17-May-2021	7 Horas 15 Minutos
18-May-2021	7 Horas 15 Minutos
19-May-2021	7 Horas 15 Minutos
20-May-2021	7 Horas 15 Minutos
21-May-2021	7 Horas 15 Minutos
22-May-2021	9 Horas 45 Minutos
23-May-2021	7 Horas 15 Minutos
24-May-2021	7 Horas 15 Minutos
25-May-2021	7 Horas 15 Minutos
26-May-2021	7 Horas 15 Minutos
27-May-2021	7 Horas 15 Minutos
28-May-2021	7 Horas 15 Minutos
29-May-2021	7 Horas 15 Minutos
30-May-2021	11 Horas 15 Minutos
31-May-2021	9 Horas 15 Minutos

Fuente CNM

25.6 Curvas de Carga

En la siguiente gráfica, se presenta el comportamiento de la carga promedio en el mes.

Gráfica 149 Curva de Carga Promedio Diaria Mensual

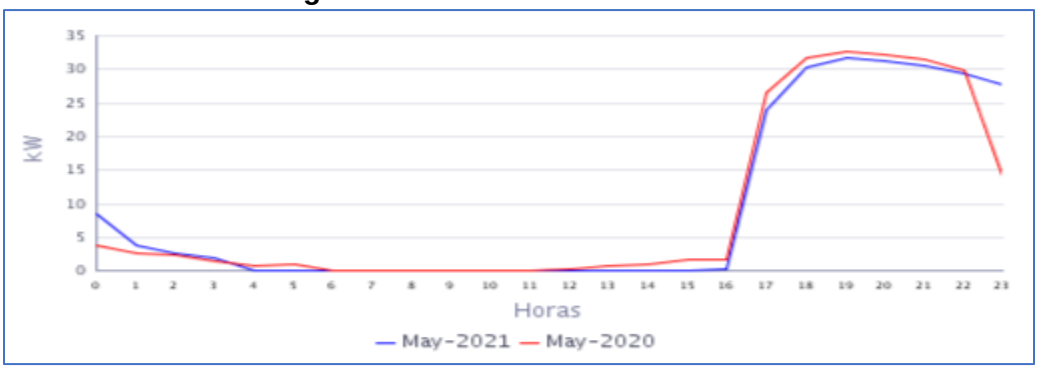

Fuente CNM

En la gráfica anterior se comparan las curvas de carga promedio diarias de May-2020 y del May-2021, presentándose un crecimiento en la demanda de 3,23%.

26. DOS QUEBRADAS RIO NAYA (LÓPEZ (MICAY) - CAUCA)

La localidad de Dosquebradas Rio Naya pertenece al municipio de López de Micay, Departamento de Cauca. Esta localidad cuenta con un total de 180 usuarios.[1]

26.1 Descripción del Sitio

La localidad cuenta con una central de generación que está conformada por la siguiente infraestructura:

Tabla 75 Infraestructura de la Localidad.

GRUPO ELECTRÓGENO			
ITEM	**MARCA**	**CAPACIDAD**	**ESTADO**
1	STANFORD	174,8 kW	EN OPERACIÓN principal
2	PERKINS	52 KVA	EN OPERACIÓN respaldo
TRANSFORMADORES			
ITEM	**CAPACIDAD**		**ESTADO**
1	112,5 kVA		EN OPERACIÓN

Gráfica 150 Diagrama de Conexión de la Localidad.

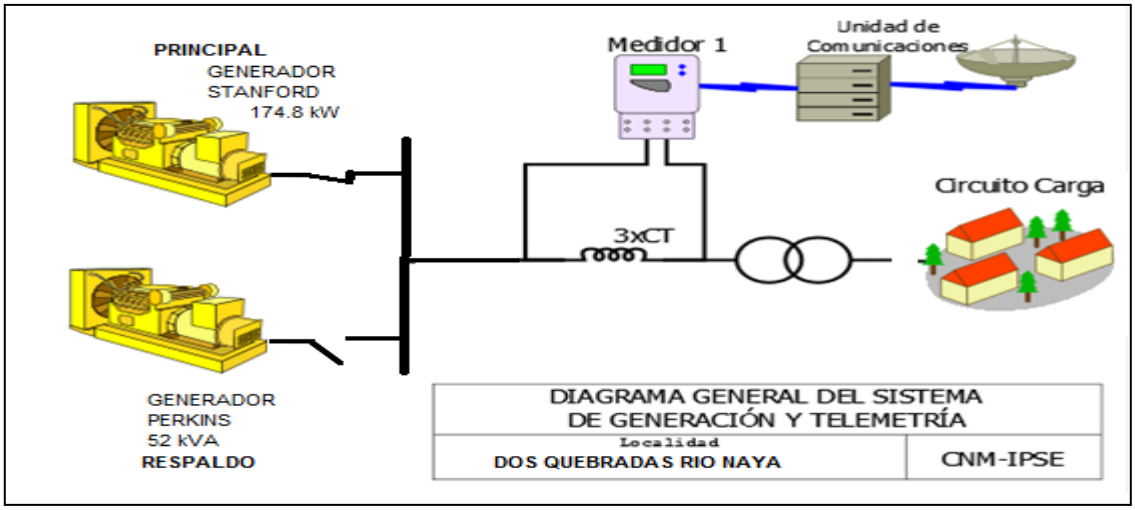

Sin información por daño en la medida. Según lo informado la localidad cuenta servicio de energía eléctrica 7 horas diarias en el horario de 3:00 Pm a 10:00 Pm.

27. ISLA DE GALLO (LÓPEZ (MICAY) - CAUCA)

La localidad de Isla de Gallo pertenece al municipio de López de Micay, Departamento de Cauca. El número de usuarios es de 152.[1]

27.1 Descripción del Sitio

La localidad cuenta con una central de generación que está conformada por la siguiente infraestructura:

Tabla 78 Infraestructura de la Localidad.

GRUPO ELECTRÓGENO			
ITEM	**MARCA**	**CAPACIDAD**	**ESTADO**
1	STEWART &STEVENSON	170 kW	EN OPERACIÓN
TRANSFORMADOR			
ITEM	**CAPACIDAD**		**ESTADO**
1	112,5 kVA		EN OPERACIÓN

Gráfica 156 Diagrama de Conexión de la Localidad.

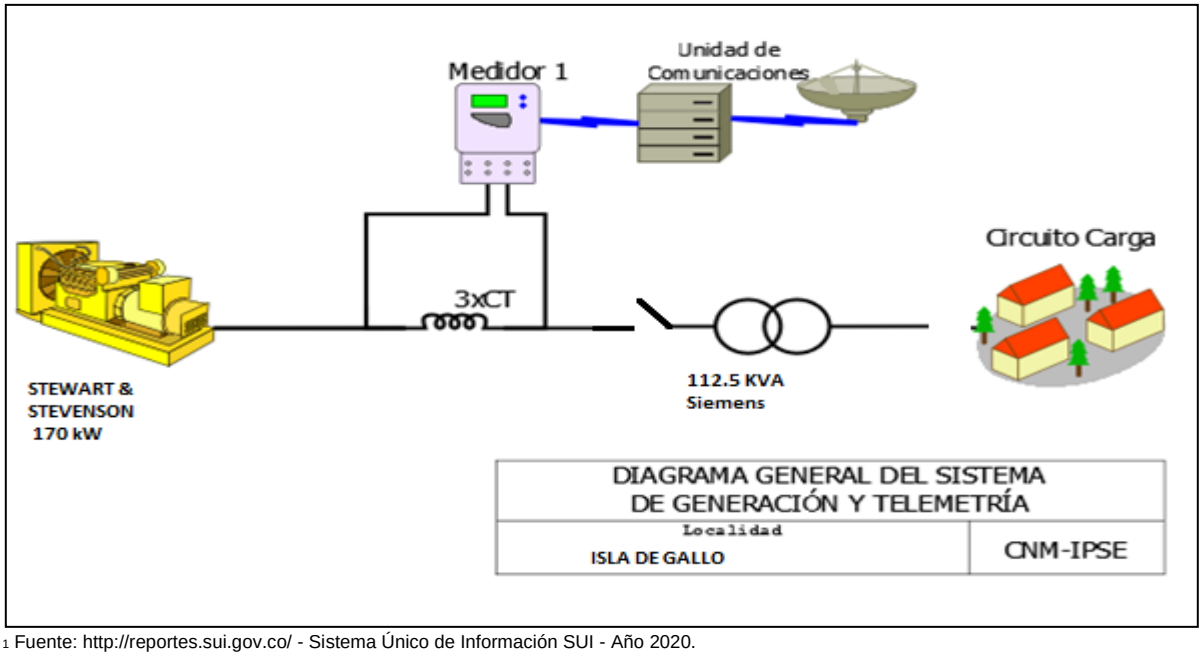

[1] Fuente: http://reportes.sui.gov.co/ - Sistema Único de Información SUI - Año 2020.

27.2 Energía

El consumo de energía eléctrica para esta localidad en *Mayo* de 2021, se presenta en la siguiente tabla, donde se encuentran los valores acumulados diarios de la energía activa (kWh), reactiva (kVARh), aparente (kVAh) y del factor de potencia (p.u).

Tabla 79 Energía Activa, Reactiva, Aparente y Factor de Potencia.

ISLA DE GALLO (LÓPEZ (MICAY) - CAUCA)				
Fecha	**Energía Activa (kWh)**	**Energía Reactiva (kVARh)**	**Energía Aparente (kVAh)**	**Factor de Potencia (p.u)**
Mayo 1, Sábado	241	96	259,70	0,93
Mayo 2, Domingo	147	55	156,70	0,94
Mayo 3, Lunes	95	36	102,05	0,94
Mayo 4, Martes	118	47	127,08	0,93
Mayo 5, Miércoles	109	41	116,34	0,94
Mayo 6, Jueves	108	40	115,78	0,94
Mayo 7, Viernes	123	48	132,15	0,93
Mayo 8, Sábado	149	61	160,67	0,92
Mayo 9, Domingo	246	100	265,99	0,93
Mayo 10, Lunes	154	61	165,86	0,93
Mayo 11, Martes	114	43	121,26	0,94
Mayo 12, Miércoles	117	45	125,19	0,93
Mayo 13, Jueves	117	45	125,34	0,93
Mayo 14, Viernes	113	43	121,09	0,93
Mayo 15, Sábado	149	62	161,36	0,92
Mayo 16, Domingo	295	101	311,61	0,95
Mayo 17, Lunes	110	45	118,63	0,93
Mayo 18, Martes	127	52	137,21	0,93
Mayo 19, Miércoles	113	44	121,65	0,93
Mayo 20, Jueves	103	43	111,71	0,92
Mayo 21, Viernes	118	51	128,14	0,92
Mayo 22, Sábado	128	55	139,01	0,92
Mayo 23, Domingo	142	61	154,42	0,92
Mayo 24, Lunes	104	48	115,02	0,91
Mayo 25, Martes	98	44	107,14	0,91
Mayo 26, Miércoles	109	46	118,79	0,92
Mayo 27, Jueves	112	49	122,19	0,92
Mayo 28, Viernes	116	50	126,77	0,92
Mayo 29, Sábado	150	68	164,82	0,91
Mayo 30, Domingo	161	73	176,91	0,91
Mayo 31, Lunes	132	58	144,14	0,91
TOTAL	**4.218**	**1.715**	**4.553,16**	**0,93**

El factor de potencia promedio inductivo fue 0,93.

Con referencia a Mayo de 2020 (3.648 kWh), se presentó un crecimiento en la demanda de energía eléctrica del 15,62%.

Gráfica 157 Energía Activa, Reactiva y Factor de Potencia – ISLA DE GALLO (LÓPEZ (MICAY) - CAUCA).

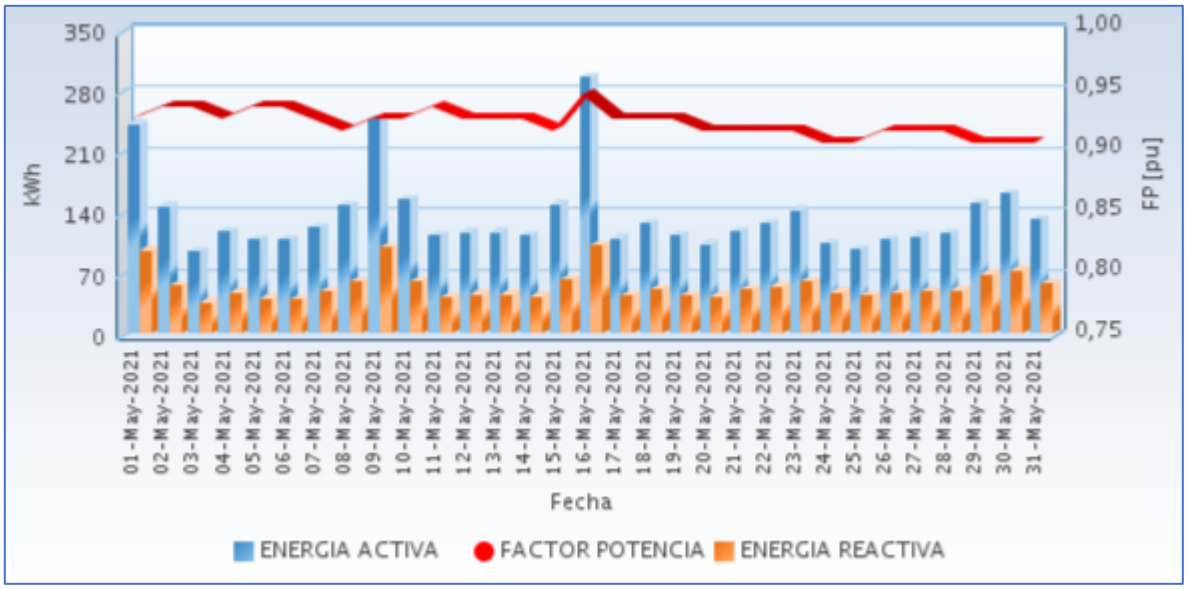

Fuente CNM

27.3 Potencia

En la siguiente gráfica se presenta el comportamiento diario de la potencia para este mes.

Gráfica 158 Comportamiento Diario de la Potencia.

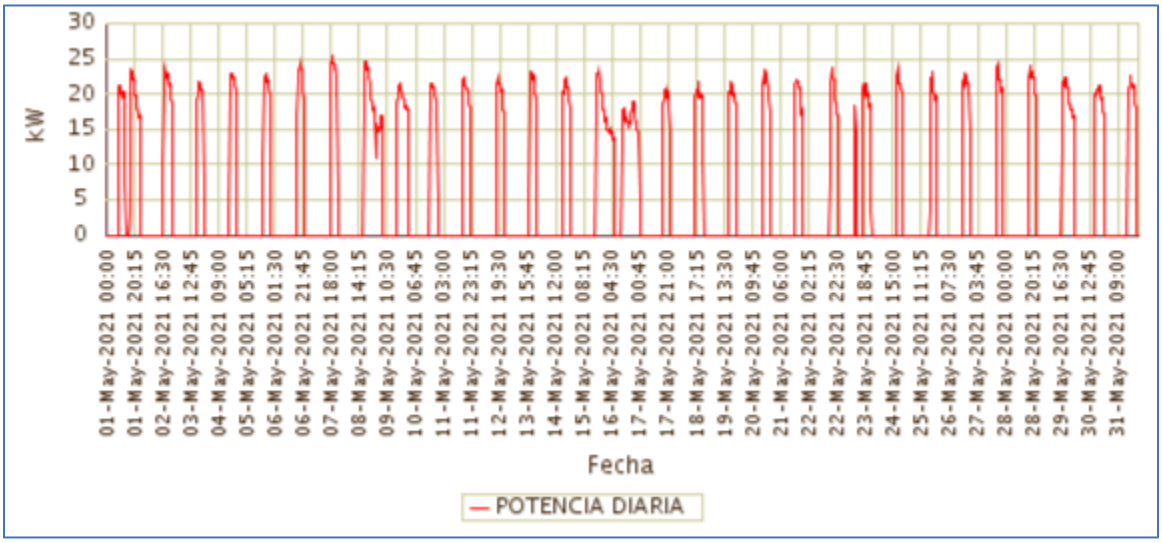

Fuente CNM

27.4 Potencia Máxima

La potencia máxima fue de 25,41kW, se presentó el Viernes 07 de Mayo a las 18:30 horas. Respecto a la potencia máxima de Mayo de 2020 (27,30kW), tuvo una caída de 6,92%.

En la siguiente grafica se presenta la potencia máxima diaria registrada para este mes.

Gráfica 159 Potencia Máxima Diaria-ISLA DE GALLO (LÓPEZ (MICAY) - CAUCA).

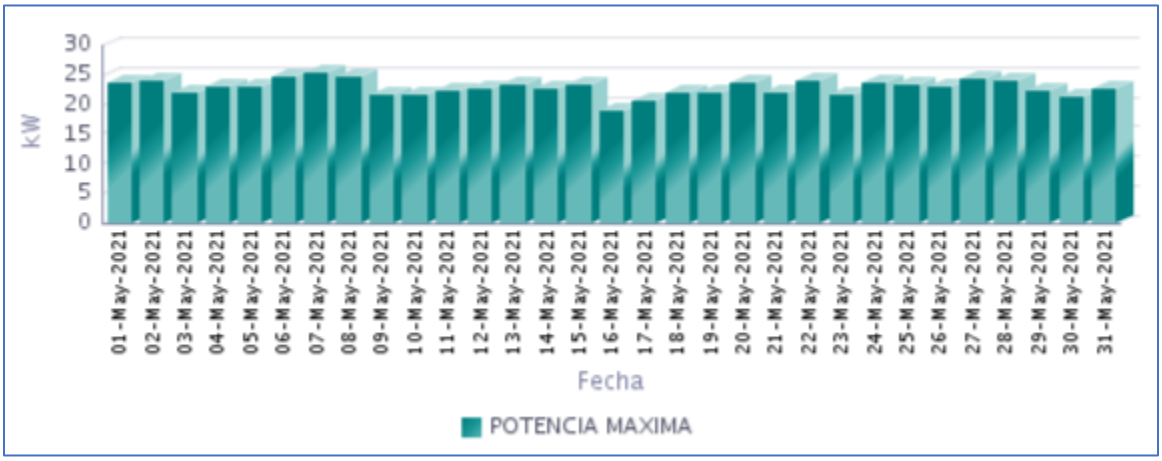

Fuente CNM

27.5 Horas de Prestación del Servicio

En Mayo, se prestó el servicio de energía eléctrica en la localidad, un promedio diario de 7 Horas 1 Minutos, como se presenta en la siguiente gráfica.

Gráfica 160 Horas Efectivas de Prestación del Servicio - ISLA DE GALLO (LOPEZ (MICAY) - CAUCA),

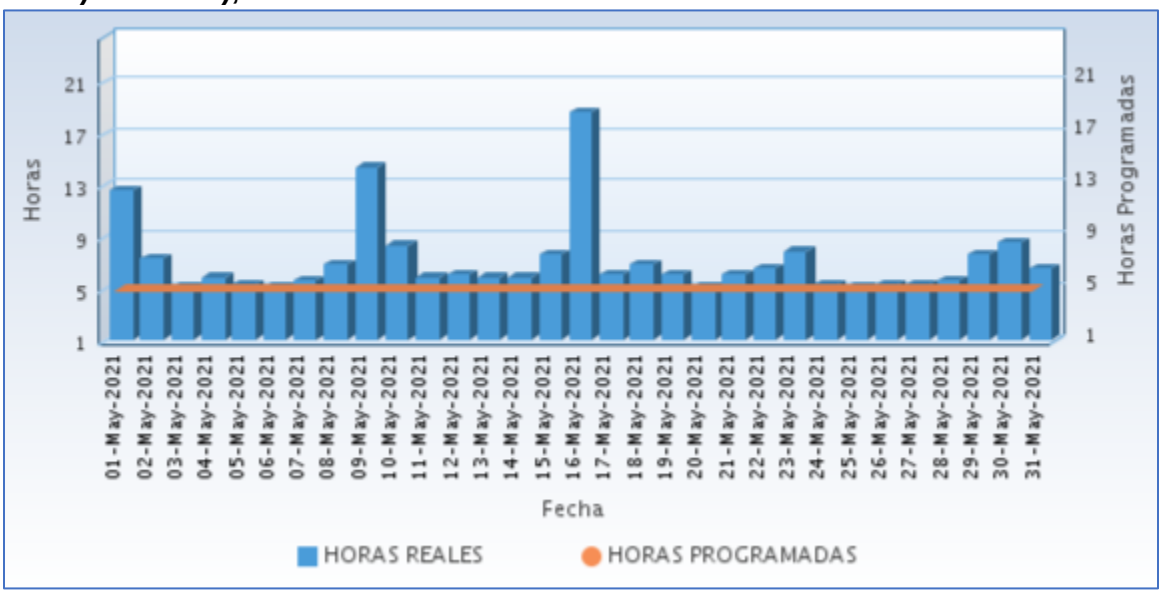

Fuente CNM

A continuación se relaciona las horas promedio por día de la prestación del servicio de energía:

Tabla 80 Horas promedio por día prestación del servicio de energía

ISLA DE GALLO (LOPEZ (MICAY) - CAUCA) Mayo 2021	
DIA	**Horas de servicio promedio en el día [hh:mm]**
01-May-2021	12 Horas 30 Minutos
02-May-2021	7 Horas 15 Minutos
03-May-2021	5 Horas 0 Minutos
04-May-2021	5 Horas 45 Minutos
05-May-2021	5 Horas 15 Minutos
06-May-2021	5 Horas 0 Minutos
07-May-2021	5 Horas 30 Minutos
08-May-2021	6 Horas 45 Minutos
09-May-2021	14 Horas 15 Minutos
10-May-2021	8 Horas 15 Minutos
11-May-2021	5 Horas 45 Minutos
12-May-2021	6 Horas 0 Minutos
13-May-2021	5 Horas 45 Minutos
14-May-2021	5 Horas 45 Minutos
15-May-2021	7 Horas 30 Minutos
16-May-2021	18 Horas 30 Minutos
17-May-2021	6 Horas 0 Minutos
18-May-2021	6 Horas 45 Minutos
19-May-2021	6 Horas 0 Minutos
20-May-2021	5 Horas 0 Minutos
21-May-2021	6 Horas 0 Minutos
22-May-2021	6 Horas 30 Minutos
23-May-2021	7 Horas 45 Minutos
24-May-2021	5 Horas 15 Minutos
25-May-2021	5 Horas 0 Minutos
26-May-2021	5 Horas 15 Minutos
27-May-2021	5 Horas 15 Minutos
28-May-2021	5 Horas 30 Minutos
29-May-2021	7 Horas 30 Minutos
30-May-2021	8 Horas 30 Minutos
31-May-2021	6 Horas 30 Minutos

Fuente CNM

27.6 Curvas de Carga

En la siguiente gráfica, se presenta el comportamiento de la carga promedio en el mes.

Gráfica 161 Curva de Carga Promedio Diaria Mensual

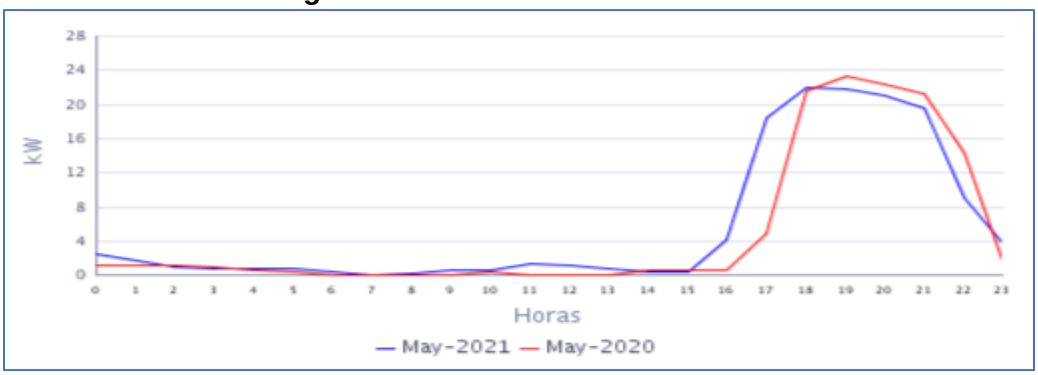

Fuente CNM

En la gráfica anterior se comparan las curvas de carga promedio diarias de May-2020 y del May-2021, presentándose un crecimiento en la demanda de 15,62%.

28. LA CONCHA - CONCEPCIÓN NAYA (LOPEZ (MICAY) - CAUCA)

El Centro poblado de La Concha Concepcion Naya se encuentra ubicado en el municipio de Lopez de Micay, departamento de Cauca. Esta Localidad cuenta con un total de 182 usuarios residenciales.[1]

28.1 Descripción del Sitio

La localidad cuenta con una central de generación que está conformada por la siguiente infraestructura:

Tabla 81 Infraestructura de la Localidad.

GRUPO ELECTRÓGENO			
ITEM	**MARCA**	**CAPACIDAD**	**ESTADO**
1	STEWART & STEVENSON	170 kW	EN OPERACIÓN
TRNASFORMADOR			
1	**112,5 KVA**		EN OPERACIÓN

Gráfica 162 Diagrama de Conexión de la Localidad.

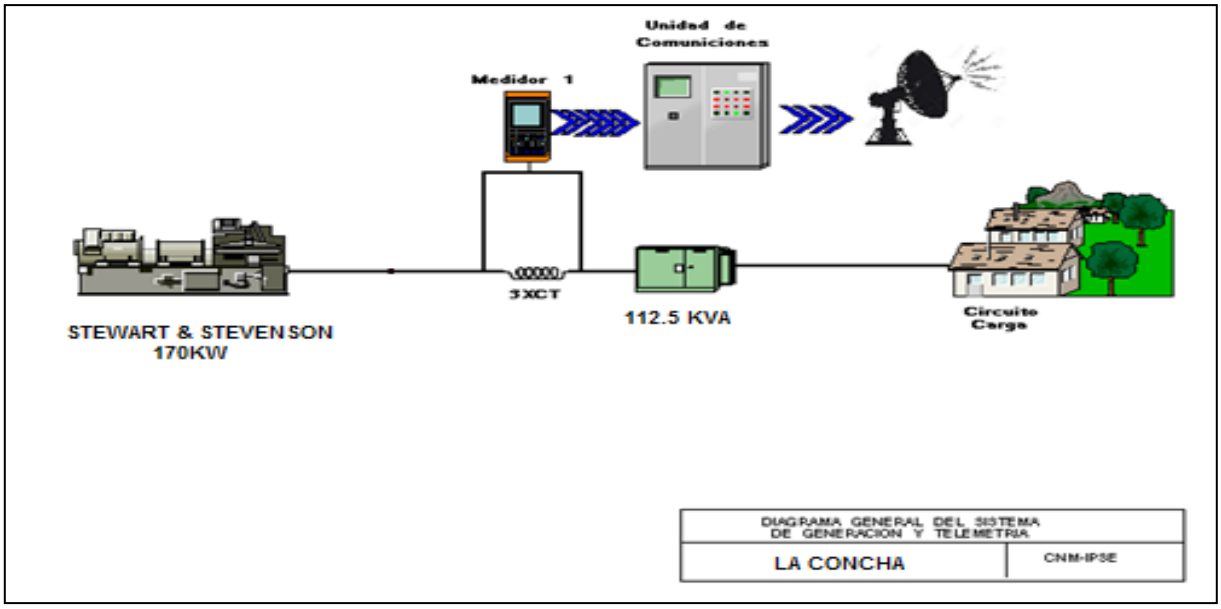

Sin información completa por desconexión del sistema de telemetría. Según la información suministrada, por gerente de - COOSERPUL E.S.P. en la localidad se reparó el grupo electrógeno.

29. LIMONES (GUAPI - CAUCA)

El centro poblado de Limones es un corregimiento del municipio de Guapi, Departamento del Cauca. Esta localidad cuenta con un total de 350 usuarios residenciales.[1]

29.1 Descripción del Sitio

La localidad cuenta con una central de generación que está conformada por la siguiente infraestructura:

Tabla 84 Infraestructura de la Localidad.

GRUPO ELECTRÓGENO			
ITEM	**MARCA**	**CAPACIDAD**	**ESTADO**
1	CUMMINS	156 kW	EN OPERACIÓN
TRANSFORMADORES			
ITEM	**CAPACIDAD**		**ESTADO**
1	150 kVA		EN OPERACIÓN

Gráfica 168 Diagrama de Conexión de la Localidad.

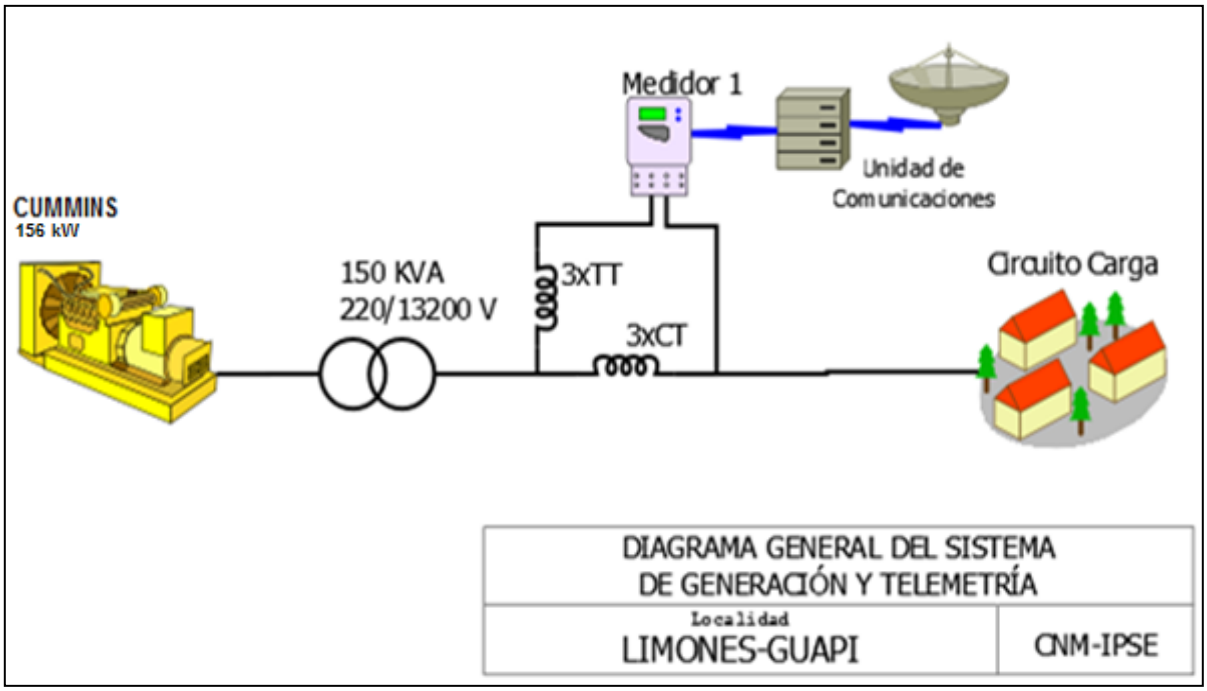

[1] Fuente: http://reportes.sui.gov.co/ - Sistema Único de Información SUI - Año 2020

29.2 Energía

El consumo de energía eléctrica para esta localidad en *Mayo* de 2021, se presenta en la siguiente tabla, donde se encuentran los valores acumulados diarios de la energía activa (kWh), reactiva (kVARh), aparente (kVAh) y del factor de potencia (p.u).

Tabla 85 Energía Activa, Reactiva, Aparente y Factor de Potencia.

LIMONES (GUAPI - CAUCA)				
Fecha	**Energía Activa (kWh)**	**Energía Reactiva (kVARh)**	**Energía Aparente (kVAh)**	**Factor de Potencia (p.u)**
Mayo 1, Sábado	365	151	395,06	0,92
Mayo 2, Domingo	372	158	404,36	0,92
Mayo 3, Lunes	224	90	241,33	0,93
Mayo 4, Martes	244	103	264,52	0,92
Mayo 5, Miércoles	246	100	265,43	0,93
Mayo 6, Jueves	248	97	266,41	0,93
Mayo 7, Viernes	245	97	263,29	0,93
Mayo 8, Sábado	355	143	382,90	0,93
Mayo 9, Domingo	361	148	390,25	0,93
Mayo 10, Lunes	240	101	260,17	0,92
Mayo 11, Martes	242	105	264,01	0,92
Mayo 12, Miércoles	242	101	262,62	0,92
Mayo 13, Jueves	222	92	240,52	0,92
Mayo 14, Viernes	237	102	257,86	0,92
Mayo 15, Sábado	357	149	387,31	0,92
Mayo 16, Domingo	356	138	381,60	0,93
Mayo 17, Lunes	227	85	242,34	0,94
Mayo 18, Martes	228	82	242,50	0,94
Mayo 19, Miércoles	252	104	272,78	0,92
Mayo 20, Jueves	246	98	265,01	0,93
Mayo 21, Viernes	250	101	269,36	0,93
Mayo 22, Sábado	369	148	397,18	0,93
Mayo 23, Domingo	348	138	374,01	0,93
Mayo 24, Lunes	251	98	268,91	0,93
Mayo 25, Martes	238	95	256,02	0,93
Mayo 26, Miércoles	261	111	283,44	0,92
Mayo 27, Jueves	247	95	265,13	0,93
Mayo 28, Viernes	182	71	195,26	0,93
Mayo 29, Sábado	470	194	508,80	0,92
Mayo 30, Domingo	336	137	363,06	0,93
Mayo 31, Lunes	229	94	247,41	0,93
TOTAL	**8.690**	**3.527**	**9.378,11**	**0,93**

El factor de potencia promedio inductivo fue 0,93.

Con referencia a Mayo de 2020 (5.311 kWh), se presentó un crecimiento en la demanda de energía eléctrica del 63,61%. Este comportamiento es debido al incremento en las horas de prestación del servicio de energía.

Gráfica 169 Energía Activa, Reactiva y Factor de Potencia – LIMONES (GUAPI - CAUCA).

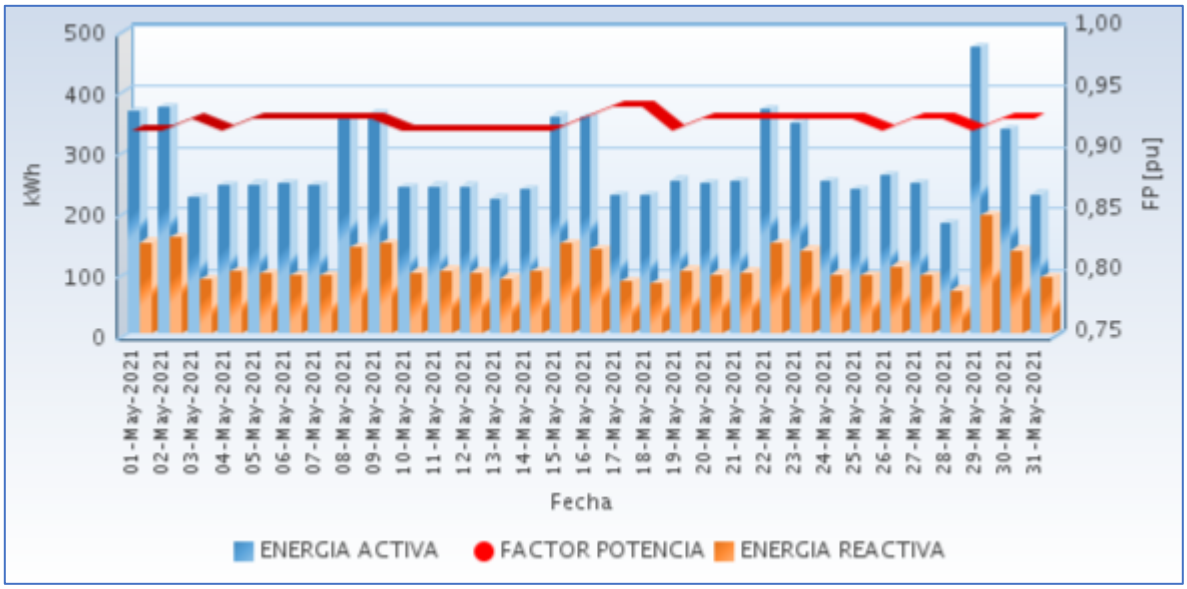

Fuente CNM

29.3 Potencia

En la siguiente gráfica se presenta el comportamiento diario de la potencia para este mes.

Gráfica 170 Comportamiento Diario de la Potencia.

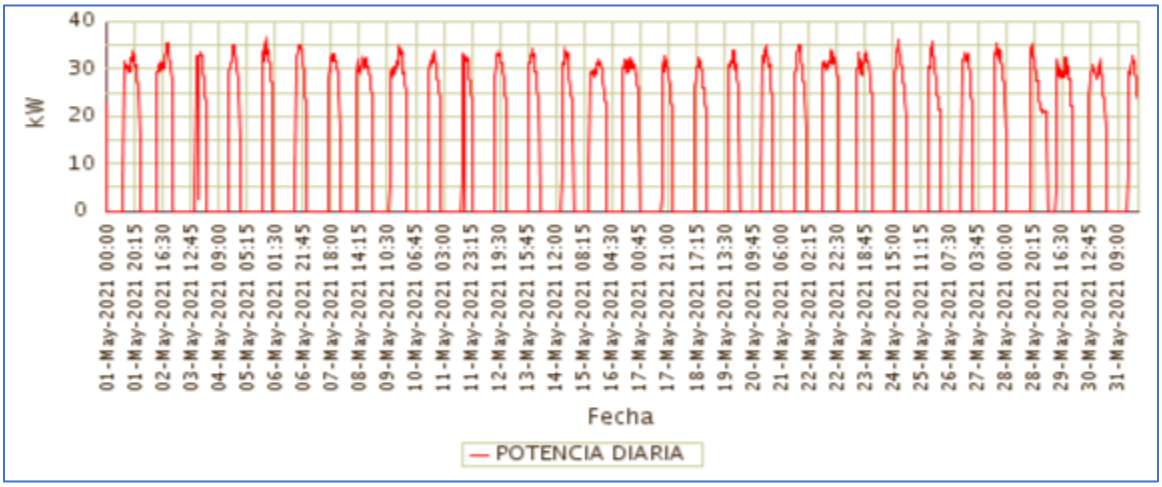

Fuente CNM

29.4 Potencia Máxima

La potencia máxima fue de 36,14kW, se presentó el Lunes 24 de Mayo a las 18:45 horas. Respecto a la potencia máxima de Mayo de 2020 (70,45kW), tuvo una caída de 48,70%.

En la siguiente grafica se presenta la potencia máxima diaria registrada para este mes.

Gráfica 171 Potencia Máxima Diaria-LIMONES (GUAPI - CAUCA).

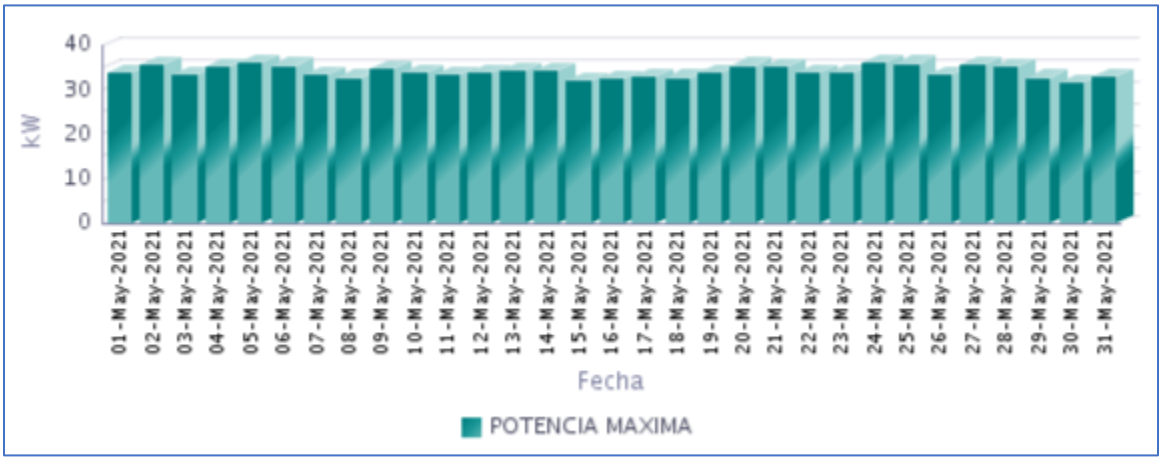

Fuente CNM

29.5 Horas de Prestación del Servicio

En Mayo, se prestó el servicio de energía eléctrica en la localidad, un promedio diario de 9 Horas 45 Minutos, como se presenta en la siguiente gráfica.

Gráfica 172 Horas Efectivas de Prestación del Servicio - LIMONES (GUAPI - CAUCA),

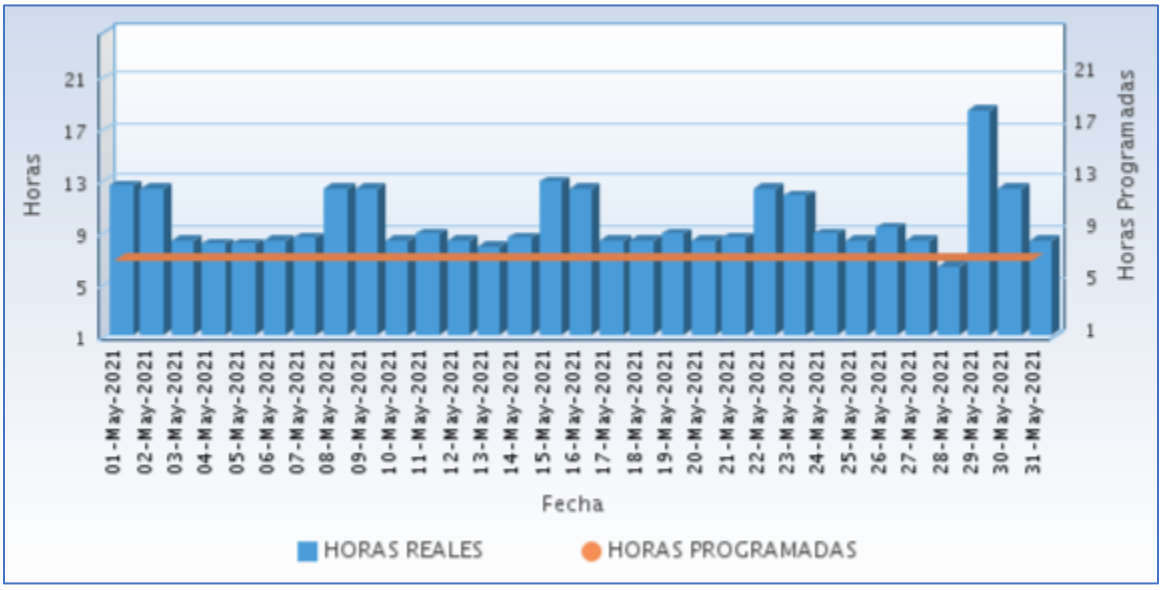

Fuente CNM

A continuación se relaciona las horas promedio por día de la prestación del servicio de energía:

Tabla 86 Horas promedio por día prestación del servicio de energía

LIMONES (GUAPI - CAUCA) Mayo 2021	
DIA	**Horas de servicio promedio en el día [hh:mm]**
01-May-2021	12 Horas 30 Minutos
02-May-2021	12 Horas 15 Minutos
03-May-2021	8 Horas 15 Minutos
04-May-2021	8 Horas 0 Minutos
05-May-2021	8 Horas 0 Minutos
06-May-2021	8 Horas 15 Minutos
07-May-2021	8 Horas 30 Minutos
08-May-2021	12 Horas 15 Minutos
09-May-2021	12 Horas 15 Minutos
10-May-2021	8 Horas 15 Minutos
11-May-2021	8 Horas 45 Minutos
12-May-2021	8 Horas 15 Minutos
13-May-2021	7 Horas 45 Minutos
14-May-2021	8 Horas 30 Minutos
15-May-2021	12 Horas 45 Minutos
16-May-2021	12 Horas 15 Minutos
17-May-2021	8 Horas 15 Minutos
18-May-2021	8 Horas 15 Minutos
19-May-2021	8 Horas 45 Minutos
20-May-2021	8 Horas 15 Minutos
21-May-2021	8 Horas 30 Minutos
22-May-2021	12 Horas 15 Minutos
23-May-2021	11 Horas 45 Minutos
24-May-2021	8 Horas 45 Minutos
25-May-2021	8 Horas 15 Minutos
26-May-2021	9 Horas 15 Minutos
27-May-2021	8 Horas 15 Minutos
28-May-2021	6 Horas 15 Minutos
29-May-2021	18 Horas 15 Minutos
30-May-2021	12 Horas 15 Minutos
31-May-2021	8 Horas 15 Minutos

Fuente CNM

29.6 Curvas de Carga

En la siguiente gráfica, se presenta el comportamiento de la carga promedio en el mes.

Gráfica 173 Curva de Carga Promedio Diaria Mensual

Fuente CNM

En la gráfica anterior se comparan las curvas de carga promedio diarias de May-2020 y del May-2021, presentándose un crecimiento en la demanda de 63,61%.

30. LOS BRAZOS (TIMBIQUÍ - CAUCA)

El Centro poblado de Los Brazos pertenece al municipio de Timbiquí , Departamento de Cauca. Esta localidad cuenta con un total de 269 usuarios.[1]

30.1 Descripción del Sitio

La localidad cuenta con una central de generación que está conformada por la siguiente infraestructura:

Tabla 87 Infraestructura de la Localidad.

GRUPO ELECTRÓGENO			
ITEM	**MARCA**	**CAPACIDAD**	**ESTADO**
1	POWER	118 KVA	EN OPERACIÓN
TRANSFORMADOR			
ITEM	**CAPACIDAD (KVA)**		**ESTADO**
1	225		EN OPERACIÓN

Gráfica 174 Diagrama de Conexión de la Localidad.

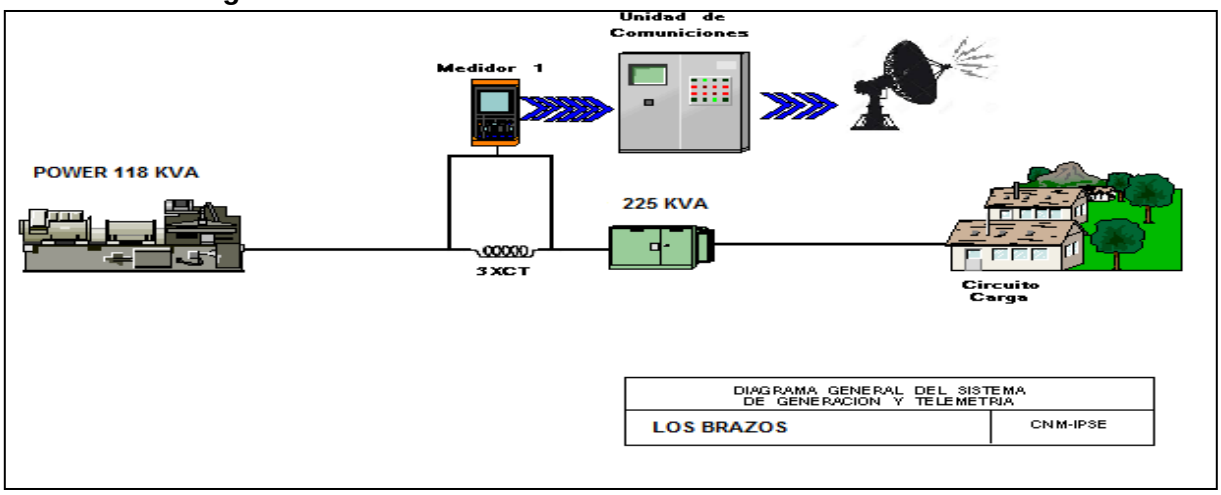

[1] Fuente: http://reportes.sui.gov.co/ - Sistema Único de Información SUI - Año 2020.

30.2 Energía

El consumo de energía eléctrica para esta localidad en *Mayo* de 2021, se presenta en la siguiente tabla, donde se encuentran los valores acumulados diarios de la energía activa (kWh), reactiva (kVARh), aparente (kVAh) y del factor de potencia (p.u).

Tabla 88 Energía Activa, Reactiva, Aparente y Factor de Potencia.

LOS BRAZOS (TIMBIQUÍ - CAUCA)				
Fecha	**Energía Activa (kWh)**	**Energía Reactiva (kVARh)**	**Energía Aparente (kVAh)**	**Factor de Potencia (p.u)**
Mayo 1, Sábado	283	50	287,24	0,98
Mayo 2, Domingo	276	48	280,67	0,99
Mayo 3, Lunes	287	51	291,16	0,98
Mayo 4, Martes	287	51	291,24	0,98
Mayo 5, Miércoles	247	43	250,37	0,99
Mayo 6, Jueves	251	43	254,92	0,99
Mayo 7, Viernes	250	44	253,77	0,98
Mayo 8, Sábado	238	42	242,04	0,98
Mayo 9, Domingo	420	85	428,60	0,98
Mayo 10, Lunes	213	40	216,76	0,98
Mayo 11, Martes	197	38	200,70	0,98
Mayo 12, Miércoles	204	36	207,32	0,98
Mayo 13, Jueves	199	35	202,57	0,98
Mayo 14, Viernes	206	37	208,98	0,98
Mayo 15, Sábado	203	38	206,09	0,98
Mayo 16, Domingo	204	39	207,59	0,98
Mayo 17, Lunes	201	36	204,59	0,98
Mayo 18, Martes	202	38	205,91	0,98
Mayo 19, Miércoles	67	14	68,39	0,98
Mayo 20, Jueves	0	0	0,00	
Mayo 21, Viernes	0	0	0,00	
Mayo 22, Sábado	0	0	0,00	
Mayo 23, Domingo	0	0	0,00	
Mayo 24, Lunes	0	0	0,00	
Mayo 25, Martes	0	0	0,00	
Mayo 26, Miércoles	0	0	0,00	
Mayo 27, Jueves	0	0	0,00	
Mayo 28, Viernes	0	0	0,00	
Mayo 29, Sábado	0	0	0,00	
Mayo 30, Domingo	0	0	0,00	
Mayo 31, Lunes	474	92	483,30	0,98
TOTAL	**4.910**	**900**	**4.991,98**	**0,98**

El factor de potencia promedio inductivo fue 0,98.

Del 20 al 30 de mayo no se prestó el suministro de energía, por daño en la unidad de generación.

30.3 Potencia

En la siguiente gráfica se presenta el comportamiento diario de la potencia para este mes.

Gráfica 176 Comportamiento Diario de la Potencia.

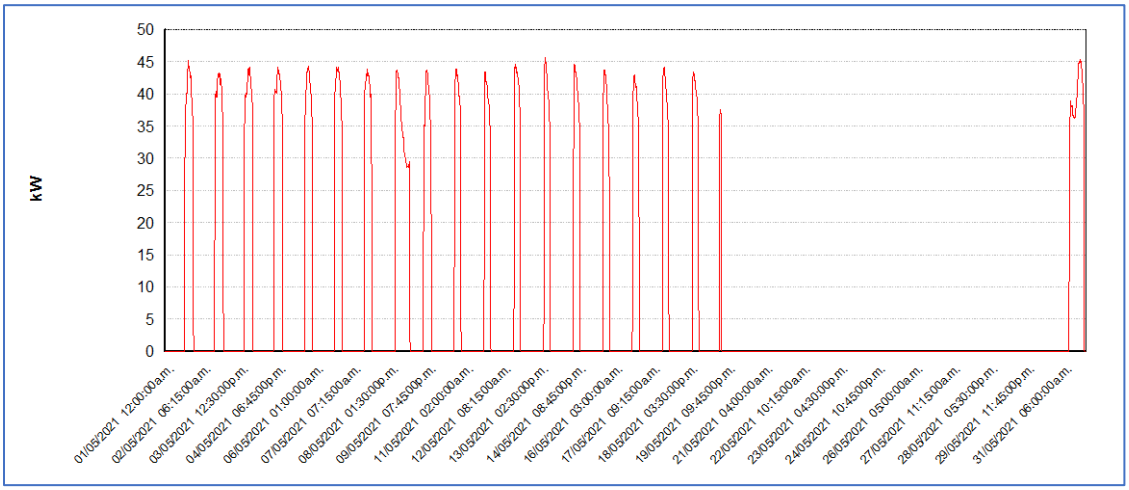

Fuente CNM

30.4 Potencia Máxima

La potencia máxima fue de 45,62kW, se presentó el Jueves 13 de Mayo a las 19:15 horas. Respecto a la potencia máxima de Mayo de 2020 (15,38kW), un crecimiento de 196,57%.

30.5 Horas de Prestación del Servicio

En Mayo, se prestó el servicio de energía eléctrica en la localidad, un promedio diario de 4 Horas 6 Minutos.

A continuación se relaciona las horas promedio por día de la prestación del servicio de energía:

Tabla 89 Horas promedio por día prestación del servicio de energía

LOS BRAZOS (TIMBIQUÍ - CAUCA) Mayo 2021	
DIA	**Horas de servicio promedio en el día [hh:mm]**
01-May-2021	7 Horas 15 Minutos
02-May-2021	7 Horas 0 Minutos
03-May-2021	7 Horas 15 Minutos
04-May-2021	7 Horas 15 Minutos
05-May-2021	6 Horas 15 Minutos

LOS BRAZOS (TIMBIQUÍ - CAUCA) **Mayo 2021**	
DIA	**Horas de servicio promedio en el día [hh:mm]**
06-May-2021	6 Horas 15 Minutos
07-May-2021	6 Horas 15 Minutos
08-May-2021	6 Horas 0 Minutos
09-May-2021	12 Horas 30 Minutos
10-May-2021	5 Horas 30 Minutos
11-May-2021	5 Horas 0 Minutos
12-May-2021	5 Horas 15 Minutos
13-May-2021	5 Horas 15 Minutos
14-May-2021	5 Horas 15 Minutos
15-May-2021	5 Horas 30 Minutos
16-May-2021	5 Horas 30 Minutos
17-May-2021	5 Horas 0 Minutos
18-May-2021	5 Horas 15 Minutos
19-May-2021	2 Horas 0 Minutos
20-May-2021	0 Horas 0 Minutos
21-May-2021	0 Horas 0 Minutos
22-May-2021	0 Horas 0 Minutos
23-May-2021	0 Horas 0 Minutos
24-May-2021	0 Horas 0 Minutos
25-May-2021	0 Horas 0 Minutos
26-May-2021	0 Horas 0 Minutos
27-May-2021	0 Horas 0 Minutos
28-May-2021	0 Horas 0 Minutos
29-May-2021	0 Horas 0 Minutos
30-May-2021	0 Horas 0 Minutos
31-May-2021	12 Horas 0 Minutos

Fuente CNM

31. NOANAMITO (LÓPEZ (MICAY) - CAUCA)

La localidad de Noanamito pertenece al municipio de López de Micay, Departamento de Cauca. Esta localidad cuenta con un total de 218 usuarios .[1]

31.1 Descripción del Sitio

La localidad cuenta con una central de generación que está conformada por la siguiente infraestructura:

Tabla 90 Infraestructura de la Localidad.

GRUPO ELECTRÓGENO			
ITEM	**MARCA**	**CAPACIDAD**	**ESTADO**
1	STEWART & STEVENSON	170 KW	EN OPERACIÓN
TRANSFORMADORES			
ITEM	**CAPACIDAD**		**ESTADO**
1	112,5 kVA		EN OPERACIÓN

Gráfica 180 Diagrama de Conexión de la Localidad.

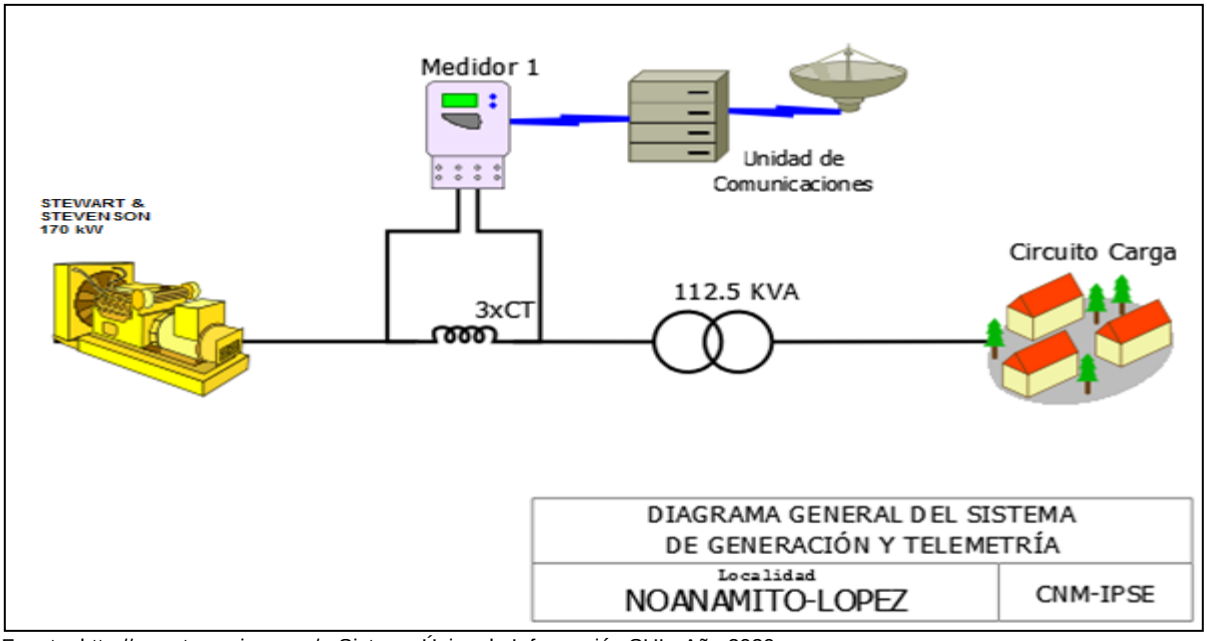

Fuente: http://reportes.sui.gov.co/ - Sistema Único de Información SUI - Año 2020.

31.2 Energía

El consumo de energía eléctrica para esta localidad en *Mayo* de 2021, se presenta en la siguiente tabla, donde se encuentran los valores acumulados diarios de la energía activa (kWh), reactiva (kVARh), aparente (kVAh) y del factor de potencia (p.u).

Tabla 91 Energía Activa, Reactiva, Aparente y Factor de Potencia.

NOANAMITO (LOPEZ (MICAY) - CAUCA)				
Fecha	**Energía Activa (kWh)**	**Energía Reactiva (kVARh)**	**Energía Aparente (kVAh)**	**Factor de Potencia (p.u)**
Mayo 1, Sábado	262	85	275,44	0,95
Mayo 2, Domingo	264	87	277,97	0,95
Mayo 3, Lunes	254	76	265,13	0,96
Mayo 4, Martes	262	76	272,80	0,96
Mayo 5, Miércoles	267	86	280,51	0,95
Mayo 6, Jueves	257	84	270,38	0,95
Mayo 7, Viernes	254	82	266,91	0,95
Mayo 8, Sábado	251	81	263,75	0,95
Mayo 9, Domingo	0	0	0,00	
Mayo 10, Lunes	0	0	0,00	
Mayo 11, Martes	0	0	0,00	
Mayo 12, Miércoles	0	0	0,00	
Mayo 13, Jueves	0	0	0,00	
Mayo 14, Viernes	247	76	258,43	0,96
Mayo 15, Sábado	257	78	268,58	0,96
Mayo 16, Domingo	248	73	258,52	0,96
Mayo 17, Lunes	0	0	0,00	
Mayo 18, Martes	0	0	0,00	
Mayo 19, Miércoles	0	0	0,00	
Mayo 20, Jueves	0	0	0,00	
Mayo 21, Viernes	0	0	0,00	
Mayo 22, Sábado	0	0	0,00	
Mayo 23, Domingo	0	0	0,00	
Mayo 24, Lunes	0	0	0,00	
Mayo 25, Martes	303	92	316,66	0,96
Mayo 26, Miércoles	247	73	257,56	0,96
Mayo 27, Jueves	240	68	249,45	0,96
Mayo 28, Viernes	239	74	250,19	0,96
Mayo 29, Sábado	198	53	204,97	0,97
Mayo 30, Domingo	319	93	332,28	0,96
Mayo 31, Lunes	228	59	235,51	0,97
Mayo 1, Sábado	262	85	275,44	0,95
TOTAL	**4.597**	**1.396**	**4.804,29**	**0,96**

El factor de potencia promedio inductivo fue 0,96. Durante los días 9 al 13 y 17 al 29 de Mayo, no se prestó el suministro de energía.

31.3 Potencia

En la siguiente gráfica se presenta el comportamiento diario de la potencia para este mes.

Gráfica 182 Comportamiento Diario de la Potencia.

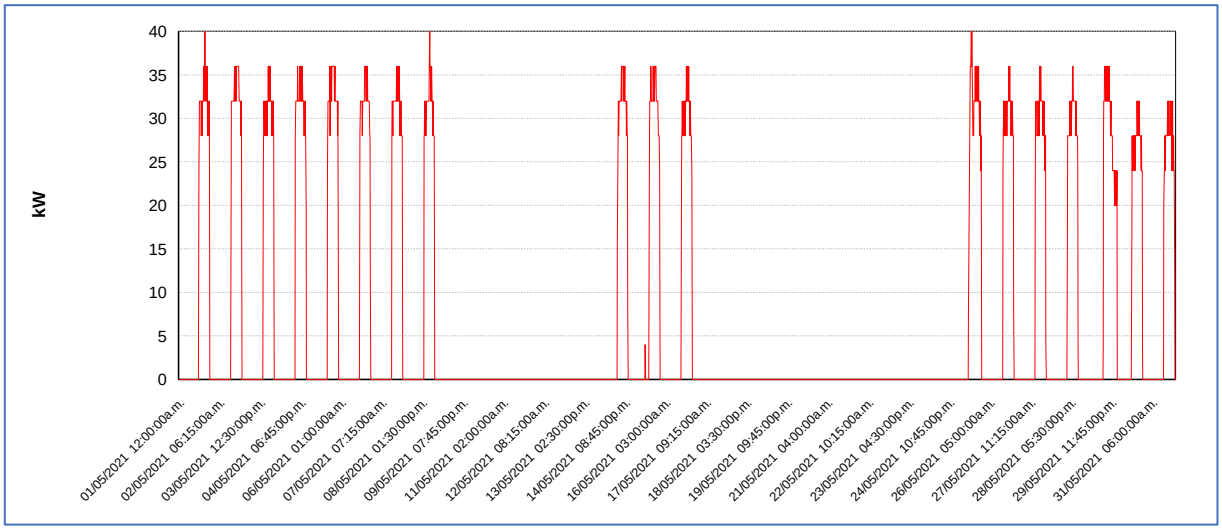

Fuente CNM

31.4 Potencia Máxima

La potencia máxima fue de 40,00kW, se presentó el Martes 25 de Mayo a las 15:45 horas. Respecto a la potencia máxima de Mayo de 2020 (36,00kW), un crecimiento de 11,11%.

31.5 Horas de Prestación del Servicio

En Mayo, se prestó el servicio de energía eléctrica en la localidad, un promedio diario de 4 Horas 52 Minutos.

A continuación se relaciona las horas promedio por día de la prestación del servicio de energía:

Tabla 92 Horas promedio por día prestación del servicio de energía

NOANAMITO (LOPEZ (MICAY) - CAUCA) Mayo 2021	
DIA	**Horas de servicio promedio en el día [hh:mm]**
01-May-2021	8 Horas 15 Minutos
02-May-2021	8 Horas 15 Minutos
03-May-2021	8 Horas 15 Minutos
04-May-2021	8 Horas 15 Minutos
05-May-2021	8 Horas 15 Minutos

NOANAMITO (LOPEZ (MICAY) - CAUCA) Mayo 2021	
DIA	**Horas de servicio promedio en el día [hh:mm]**
06-May-2021	8 Horas 15 Minutos
07-May-2021	8 Horas 15 Minutos
08-May-2021	8 Horas 0 Minutos
09-May-2021	0 Horas 0 Minutos
10-May-2021	0 Horas 0 Minutos
11-May-2021	0 Horas 0 Minutos
12-May-2021	0 Horas 0 Minutos
13-May-2021	0 Horas 0 Minutos
14-May-2021	8 Horas 0 Minutos
15-May-2021	8 Horas 30 Minutos
16-May-2021	8 Horas 15 Minutos
17-May-2021	0 Horas 0 Minutos
18-May-2021	0 Horas 0 Minutos
19-May-2021	0 Horas 0 Minutos
20-May-2021	0 Horas 0 Minutos
21-May-2021	0 Horas 0 Minutos
22-May-2021	0 Horas 0 Minutos
23-May-2021	0 Horas 0 Minutos
24-May-2021	0 Horas 0 Minutos
25-May-2021	9 Horas 45 Minutos
26-May-2021	8 Horas 15 Minutos
27-May-2021	8 Horas 15 Minutos
28-May-2021	8 Horas 15 Minutos
29-May-2021	6 Horas 15 Minutos
30-May-2021	12 Horas 30 Minutos
31-May-2021	8 Horas 15 Minutos

Fuente CNM

32. PUERTO SAIJA (TIMBIQUÍ - CAUCA)

La localidad de Puerto Saija, pertenece al municipio de Timbiquí, Departamento de Cauca. Esta localidad cuenta con un total de 457 usuarios .[1]

32.1 Descripción del Sitio

La localidad cuenta con una central de generación que está conformada por la siguiente infraestructura:

Tabla 93 Infraestructura de la Localidad.

GRUPO ELECTRÓGENO			
ITEM	**MARCA**	**CAPACIDAD**	**ESTADO**
1	STANFORD	250 KVA	FUERA DE SERVICIO
2	SDMO	170 KW	EN OPERACIÓN
TRANSFORMADORES			
ITEM	**CAPACIDAD**		**ESTADO**
1	225 kVA		EN OPERACIÓN

Gráfica 186 Diagrama de Conexión de la Localidad.

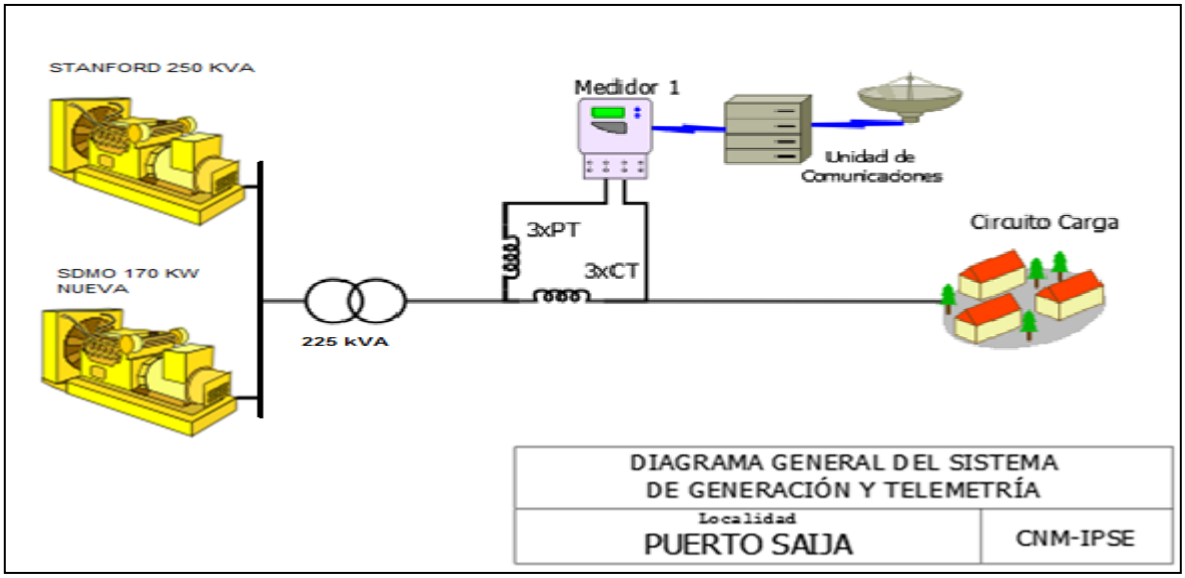

[1] Fuente: http://reportes.sui.gov.co/ - Sistema Único de Información SUI - Año 2020.

32.2 Energía

El consumo de energía eléctrica para esta localidad en *Mayo* de 2021, se presenta en la siguiente tabla, donde se encuentran los valores acumulados diarios de la energía activa (kWh), reactiva (kVARh), aparente (kVAh) y del factor de potencia (p.u).

Tabla 94 Energía Activa, Reactiva, Aparente y Factor de Potencia.

PUERTO SAIJA (TIMBIQUÍ - CAUCA)				
Fecha	**Energía Activa (kWh)**	**Energía Reactiva (kVARh)**	**Energía Aparente (kVAh)**	**Factor de Potencia (p.u)**
Mayo 1, Sábado	237	82	251,16	0,95
Mayo 2, Domingo	1.021	346	1.077,61	0,95
Mayo 3, Lunes	838	279	883,11	0,95
Mayo 4, Martes	838	285	884,73	0,95
Mayo 5, Miércoles	795	260	836,70	0,95
Mayo 6, Jueves	779	253	818,79	0,95
Mayo 7, Viernes	812	260	852,66	0,95
Mayo 8, Sábado	798	261	839,40	0,95
Mayo 9, Domingo	870	288	916,68	0,95
Mayo 10, Lunes	747	244	785,54	0,95
Mayo 11, Martes	760	256	802,12	0,95
Mayo 12, Miércoles	777	254	817,62	0,95
Mayo 13, Jueves	762	246	801,17	0,95
Mayo 14, Viernes	768	252	808,47	0,95
Mayo 15, Sábado	764	261	807,34	0,95
Mayo 16, Domingo	788	265	831,70	0,95
Mayo 17, Lunes	738	249	778,89	0,95
Mayo 18, Martes	771	247	809,89	0,95
Mayo 19, Miércoles	831	279	876,90	0,95
Mayo 20, Jueves	543	179	571,83	0,95
Mayo 21, Viernes	0	0	0,00	
Mayo 22, Sábado	0	0	0,00	
Mayo 23, Domingo	0	0	0,00	
Mayo 24, Lunes	0	0	0,00	
Mayo 25, Martes	0	0	0,00	
Mayo 26, Miércoles	0	0	0,00	
Mayo 27, Jueves	0	0	0,00	
Mayo 28, Viernes	0	0	0,00	
Mayo 29, Sábado	0	0	0,00	
Mayo 30, Domingo	0	0	0,00	
Mayo 31, Lunes	0	0	0,00	
TOTAL	**15.238**	**5.047**	**16.052,05**	**0,95**

El factor de potencia promedio inductivo fue 0,95.

Con referencia a Mayo de 2020 (26.670 kWh), se presentó una caída en la demanda de energía eléctrica del 43,00%. Este comportamiento es debido a que la localidad no cuenta con prestación del servicio desde el 21 de mayo debido al daño del grupo electrógeno.

32.3 Potencia

En la siguiente gráfica se presenta el comportamiento diario de la potencia para este mes.

Gráfica 188 Comportamiento Diario de la Potencia.

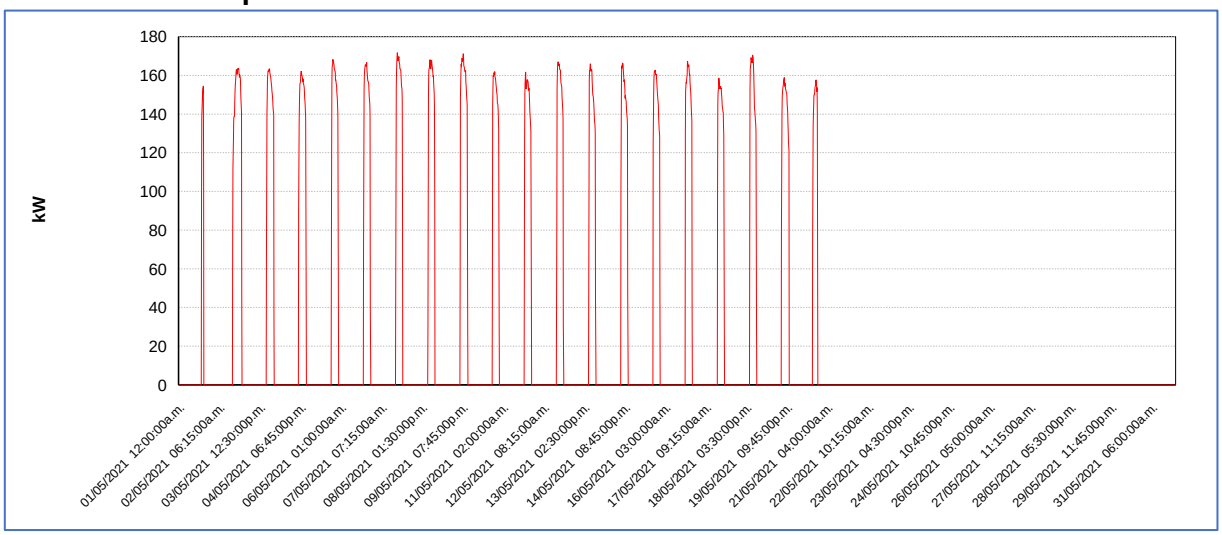

Fuente CNM

32.4 Potencia Máxima

La potencia máxima fue de 171,78kW, se presentó el Viernes 07 de Mayo a las 19:00 horas. Respecto a la potencia máxima de Mayo de 2020 (187,09kW), tuvo una caída de 8,18%.

Fuente CNM

32.5 Horas de Prestación del Servicio

En Mayo, se prestó el servicio de energía eléctrica en la localidad, un promedio diario de 3 Horas 21 Minutos.

A continuación se relaciona las horas promedio por día de la prestación del servicio de energía:

Tabla 95 Horas promedio por día prestación del servicio de energía

PUERTO SAIJA (TIMBIQUÍ - CAUCA) Mayo 2021	
DIA	**Horas de servicio promedio en el día [hh:mm]**
01-May-2021	1 Horas 45 Minutos

PUERTO SAIJA (TIMBIQUÍ - CAUCA) **Mayo 2021**	
DIA	**Horas de servicio promedio en el día [hh:mm]**
02-May-2021	7 Horas 0 Minutos
03-May-2021	5 Horas 45 Minutos
04-May-2021	5 Horas 45 Minutos
05-May-2021	5 Horas 15 Minutos
06-May-2021	5 Horas 15 Minutos
07-May-2021	5 Horas 15 Minutos
08-May-2021	5 Horas 15 Minutos
09-May-2021	5 Horas 45 Minutos
10-May-2021	5 Horas 15 Minutos
11-May-2021	5 Horas 15 Minutos
12-May-2021	5 Horas 15 Minutos
13-May-2021	5 Horas 15 Minutos
14-May-2021	5 Horas 15 Minutos
15-May-2021	5 Horas 15 Minutos
16-May-2021	5 Horas 15 Minutos
17-May-2021	5 Horas 15 Minutos
18-May-2021	5 Horas 15 Minutos
19-May-2021	5 Horas 45 Minutos
20-May-2021	3 Horas 45 Minutos
21-May-2021	0 Horas 0 Minutos
22-May-2021	0 Horas 0 Minutos
23-May-2021	0 Horas 0 Minutos
24-May-2021	0 Horas 0 Minutos
25-May-2021	0 Horas 0 Minutos
26-May-2021	0 Horas 0 Minutos
27-May-2021	0 Horas 0 Minutos
28-May-2021	0 Horas 0 Minutos
29-May-2021	0 Horas 0 Minutos
30-May-2021	0 Horas 0 Minutos
31-May-2021	0 Horas 0 Minutos

Fuente CNM

33. SAN ANTONIO DE CHUARE (LOPEZ (MICAY) - CAUCA)

La localidad de San Antonio de Chauré pertenece al municipio de López de Micay, Departamento de Cauca. Esta localidad cuenta con un total de 253 usuarios.[1]

33.1 Descripción del Sitio

La localidad cuenta con una central de generación que está conformada por la siguiente infraestructura:

Tabla 96 Infraestructura de la Localidad.

GRUPO ELECTRÓGENO			
ITEM	**MARCA**	**CAPACIDAD**	**ESTADO**
1	STANFORD	170 Kw	EN OPERACIÓN principal
2	Forte Generators	63 KVA	FUERA DE SERVICIO
TRANSFORMADORES			
ITEM	**CAPACIDAD**		**ESTADO**
1	112,5 kVA		EN OPERACIÓN

Gráfica 192 Diagrama de Conexión de la Localidad.

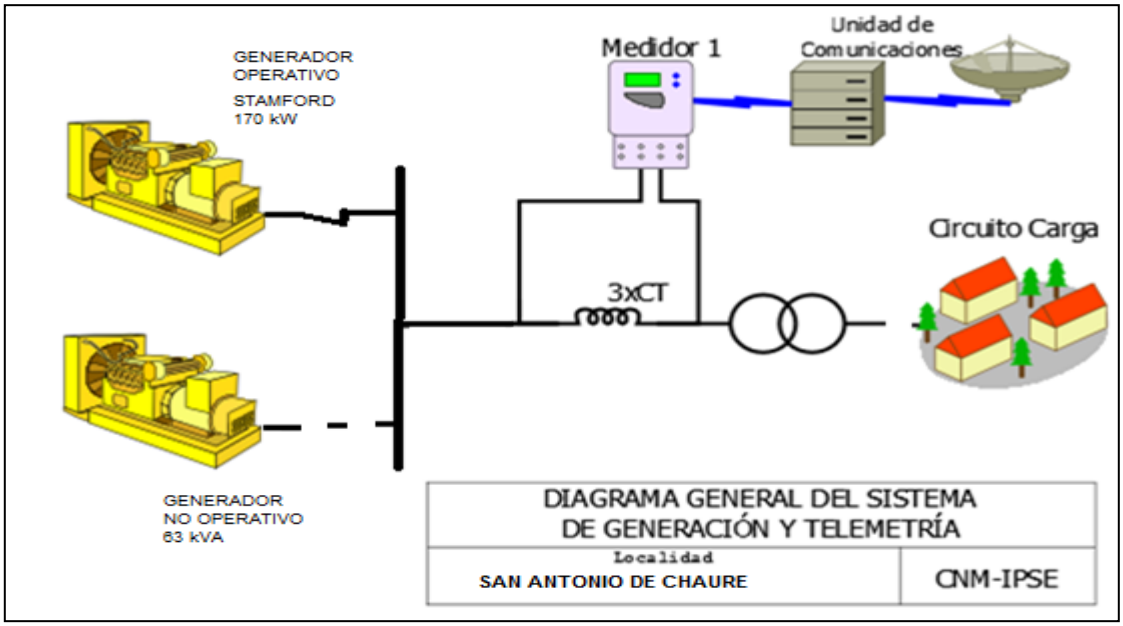

Sin información completa por daño en el sistema de telemetría. Según la información suministrada, la localidad cuenta con prestación normal del servicio. Se indica se está prestando el servicio en promedio 6 horas diarias, debido al regular estado del grupo electrógeno.

34. SAN ANTONIO DE GUAJUI (GUAPI - CAUCA)

El centro poblado de San Antonio es un corregimiento del municipio de Guapi, Departamento del Cauca. Esta localidad cuenta con un total de 255 usuarios .[1]

34.1 Descripción del Sitio

La localidad cuenta con una central de generación que está conformada por la siguiente infraestructura:

Tabla 99 Infraestructura de la Localidad.

GRUPO ELECTRÓGENO			
ITEM	**MARCA**	**CAPACIDAD**	**ESTADO**
1	ENERMAX	160 kW (207,5 kVA)	EN OPERACIÓN
TRANSFORMADORES			
ITEM	**CAPACIDAD**		**ESTADO**
1	150 kVA		EN OPERACIÓN

Gráfica 198 Diagrama de Conexión de la Localidad.

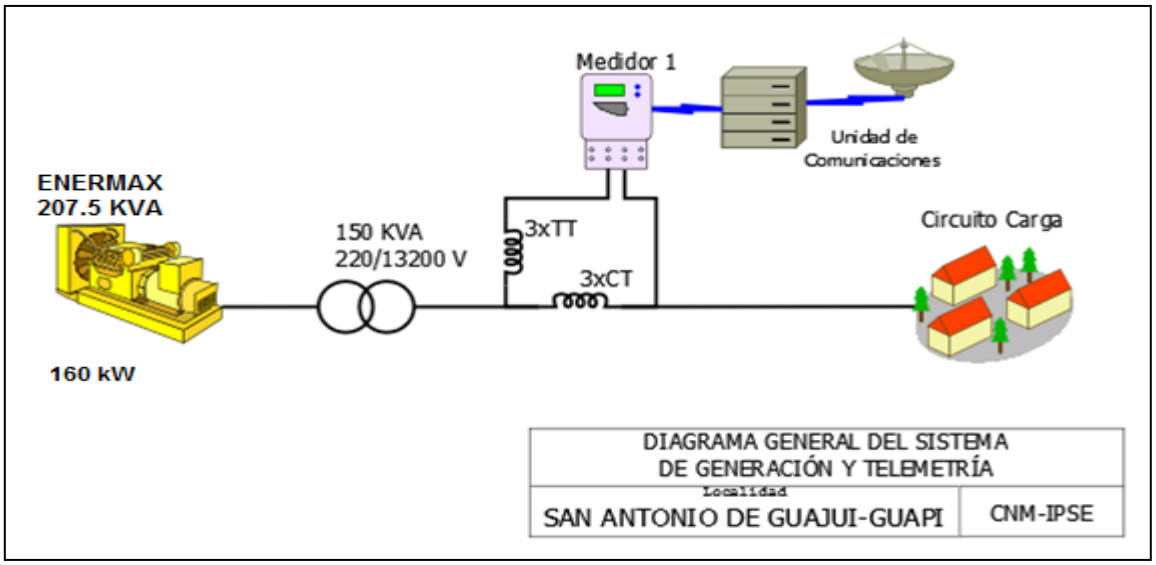

[1] Fuente: http://reportes.sui.gov.co/ - Sistema Único de Información SUI - Año 2020.

34.2 Energía

El consumo de energía eléctrica para esta localidad en *Mayo* de 2021, se presenta en la siguiente tabla, donde se encuentran los valores acumulados diarios de la energía activa (kWh), reactiva (kVARh), aparente (kVAh) y del factor de potencia (p.u).

Tabla 100 Energía Activa, Reactiva, Aparente y Factor de Potencia.

SAN ANTONIO DE GUAJUI (GUAPI - CAUCA)				
Fecha	**Energía Activa (kWh)**	**Energía Reactiva (kVARh)**	**Energía Aparente (kVAh)**	**Factor de Potencia (p.u)**
Mayo 1, Sábado	507	229	556,23	0,91
Mayo 2, Domingo	483	211	526,77	0,92
Mayo 3, Lunes	326	136	353,19	0,92
Mayo 4, Martes	328	137	355,77	0,92
Mayo 5, Miércoles	327	138	354,94	0,92
Mayo 6, Jueves	329	136	355,87	0,92
Mayo 7, Viernes	321	131	346,83	0,93
Mayo 8, Sábado	502	223	549,63	0,91
Mayo 9, Domingo	393	164	425,48	0,92
Mayo 10, Lunes	352	147	381,82	0,92
Mayo 11, Martes	332	138	359,75	0,92
Mayo 12, Miércoles	338	137	364,68	0,93
Mayo 13, Jueves	335	141	363,77	0,92
Mayo 14, Viernes	316	136	343,57	0,92
Mayo 15, Sábado	165	73	180,30	0,92
Mayo 16, Domingo	110	46	118,97	0,92
Mayo 17, Lunes	397	169	431,65	0,92
Mayo 18, Martes	305	137	334,02	0,91
Mayo 19, Miércoles	314	140	343,33	0,91
Mayo 20, Jueves	310	137	339,18	0,91
Mayo 21, Viernes	326	149	357,92	0,91
Mayo 22, Sábado	491	235	544,92	0,90
Mayo 23, Domingo	495	231	545,95	0,91
Mayo 24, Lunes	316	133	342,81	0,92
Mayo 25, Martes	312	141	342,80	0,91
Mayo 26, Miércoles	305	138	334,70	0,91
Mayo 27, Jueves	306	137	335,07	0,91
Mayo 28, Viernes	312	141	342,14	0,91
Mayo 29, Sábado	459	221	509,62	0,90
Mayo 30, Domingo	668	311	736,87	0,91
Mayo 31, Lunes	335	147	366,00	0,92
TOTAL	**11.115**	**4.889**	**12.142,58**	**0,92**

El factor de potencia promedio inductivo fue 0,92.

Con referencia a Mayo de 2020 (7.543 kWh), se presentó un crecimiento en la demanda de energía eléctrica del 47,36%. Este comportamiento es debido a los problemas de generación que se presentaron en el mismo periodo del año pasado.

Gráfica 199 Energía Activa, Reactiva y Factor de Potencia – SAN ANTONIO DE GUAJUI (GUAPI - CAUCA).

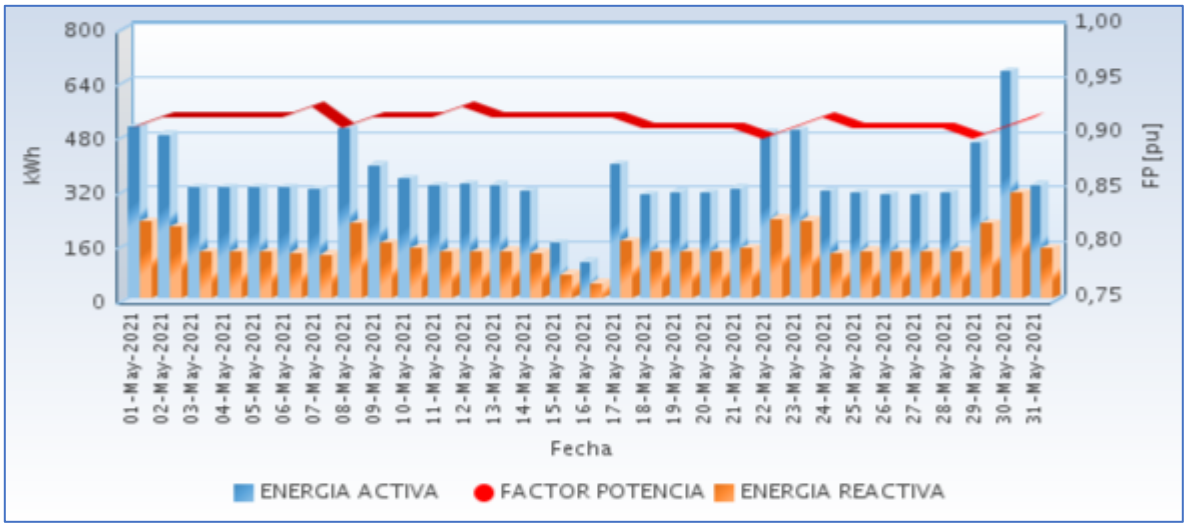

Fuente CNM

34.3 Potencia

En la siguiente gráfica se presenta el comportamiento diario de la potencia para este mes.

Gráfica 200 Comportamiento Diario de la Potencia.

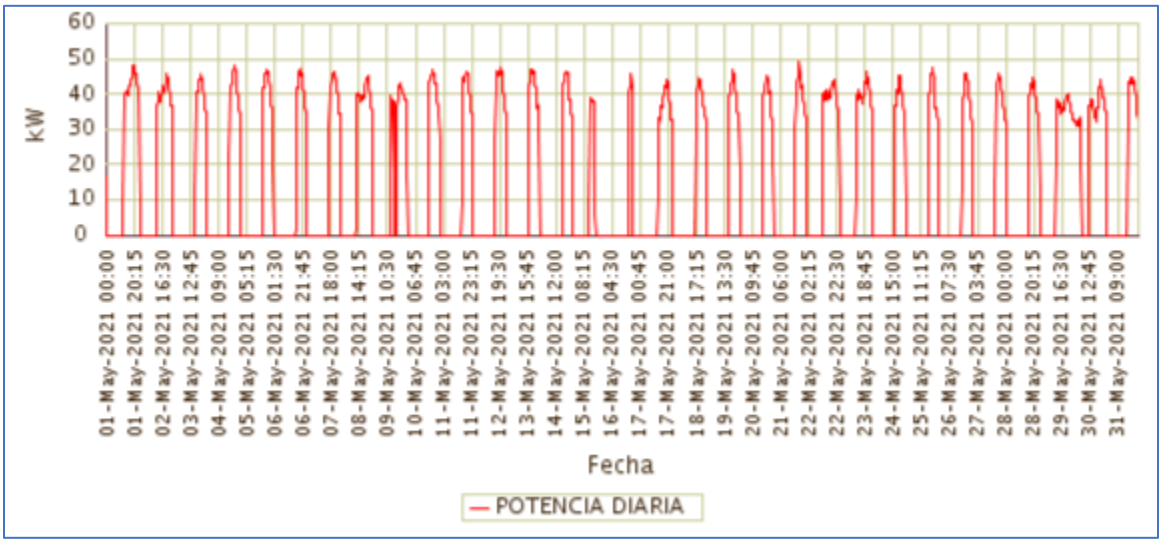

Fuente CNM

34.4 Potencia Máxima

La potencia máxima fue de 49,16kW, se presentó el Viernes 21 de Mayo a las 19:15 horas. Respecto a la potencia máxima de Mayo de 2020 (55,70kW), tuvo una caída de 11,74%.

En la siguiente grafica se presenta la potencia máxima diaria registrada para este mes.

Gráfica 201 Potencia Máxima Diaria-SAN ANTONIO DE GUAJUI (GUAPI - CAUCA).

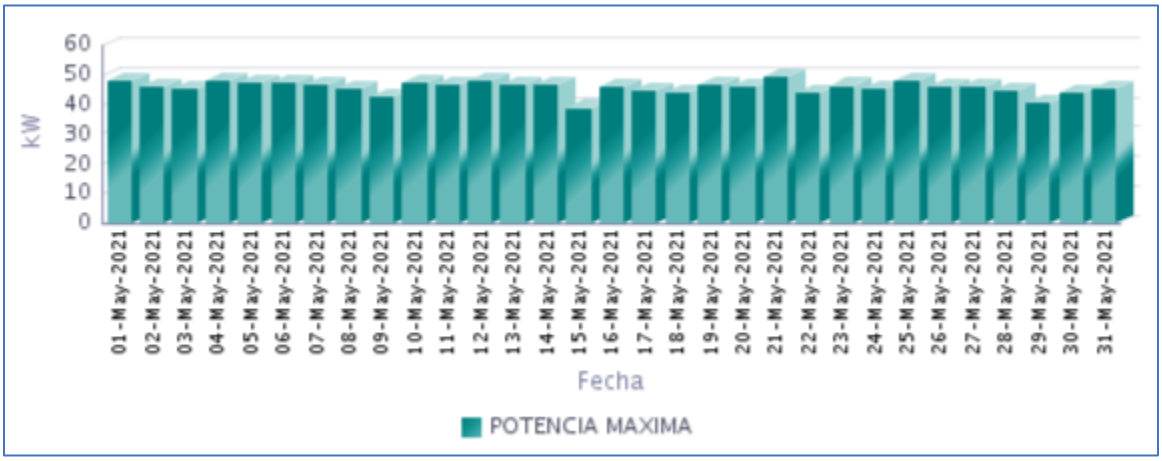

Fuente CNM

34.5 Horas de Prestación del Servicio

En Mayo, se prestó el servicio de energía eléctrica en la localidad, un promedio diario de 9 Horas 14 Minutos, como se presenta en la siguiente gráfica.

Gráfica 202 Horas Efectivas de Prestación del Servicio - SAN ANTONIO DE GUAJUI (GUAPI - CAUCA),

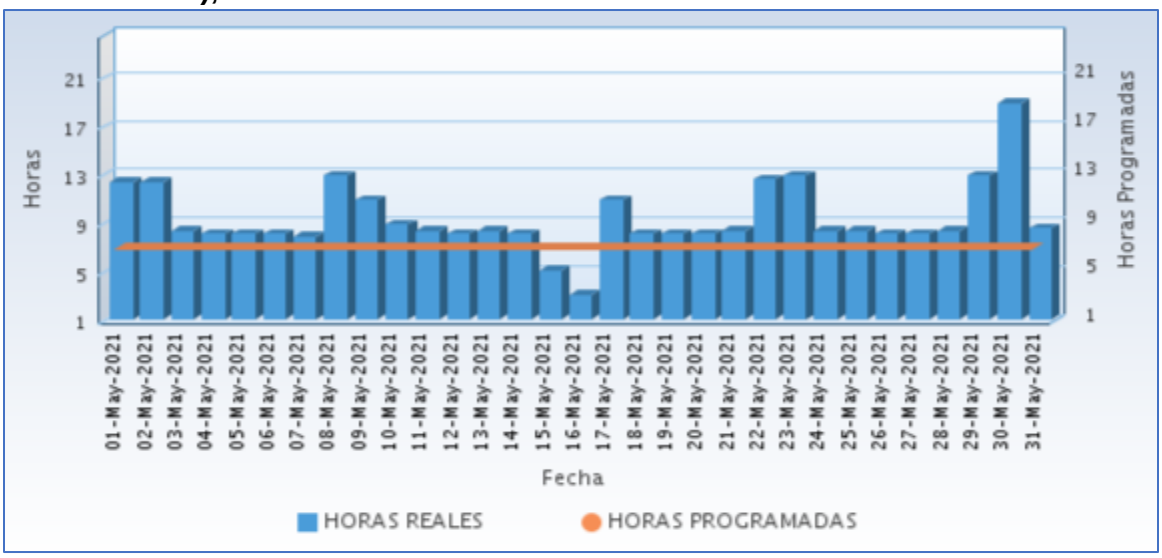

Fuente CNM

A continuación se relaciona las horas promedio por día de la prestación del servicio de energía:

Tabla 101 Horas promedio por día prestación del servicio de energía

SAN ANTONIO DE GUAJUI (GUAPI - CAUCA) Mayo 2021	
DIA	**Horas de servicio promedio en el día [hh:mm]**
01-May-2021	12 Horas 15 Minutos
02-May-2021	12 Horas 15 Minutos
03-May-2021	8 Horas 15 Minutos
04-May-2021	8 Horas 0 Minutos
05-May-2021	8 Horas 0 Minutos
06-May-2021	8 Horas 0 Minutos
07-May-2021	7 Horas 45 Minutos
08-May-2021	12 Horas 45 Minutos
09-May-2021	10 Horas 45 Minutos
10-May-2021	8 Horas 45 Minutos
11-May-2021	8 Horas 15 Minutos
12-May-2021	8 Horas 0 Minutos
13-May-2021	8 Horas 15 Minutos
14-May-2021	8 Horas 0 Minutos
15-May-2021	5 Horas 0 Minutos
16-May-2021	3 Horas 0 Minutos
17-May-2021	10 Horas 45 Minutos
18-May-2021	8 Horas 0 Minutos
19-May-2021	8 Horas 0 Minutos
20-May-2021	8 Horas 0 Minutos
21-May-2021	8 Horas 15 Minutos
22-May-2021	12 Horas 30 Minutos
23-May-2021	12 Horas 45 Minutos
24-May-2021	8 Horas 15 Minutos
25-May-2021	8 Horas 15 Minutos
26-May-2021	8 Horas 0 Minutos
27-May-2021	8 Horas 0 Minutos
28-May-2021	8 Horas 15 Minutos
29-May-2021	12 Horas 45 Minutos
30-May-2021	18 Horas 45 Minutos
31-May-2021	8 Horas 30 Minutos

Fuente CNM

34.6 Curvas de Carga

En la siguiente gráfica, se presenta el comportamiento de la carga promedio en el mes.

Gráfica 203 Curva de Carga Promedio Diaria Mensual

Fuente CNM

En la gráfica anterior se comparan las curvas de carga promedio diarias de May-2020 y del May-2021, presentándose un crecimiento en la demanda de 47,36%.

35. SAN ISIDRO (LOPEZ (MICAY) - CAUCA)

El Centro poblado de San Isidro se encuentra ubicado en el municipio de Lopez de Micay, departamento de Cauca. Esta Localidad cuenta con un total de 175 usuarios residenciales.[1]

35.1 Descripción del Sitio

La localidad cuenta con una central de generación que está conformada por la siguiente infraestructura:

Tabla 102 Infraestructura de la Localidad.

GRUPO ELECTRÓGENO			
ITEM	**MARCA**	**CAPACIDAD**	**ESTADO**
1	WESTAC POWER	83 KVA	EN OPERACIÓN

Gráfica 204 Diagrama de Conexión de la Localidad.

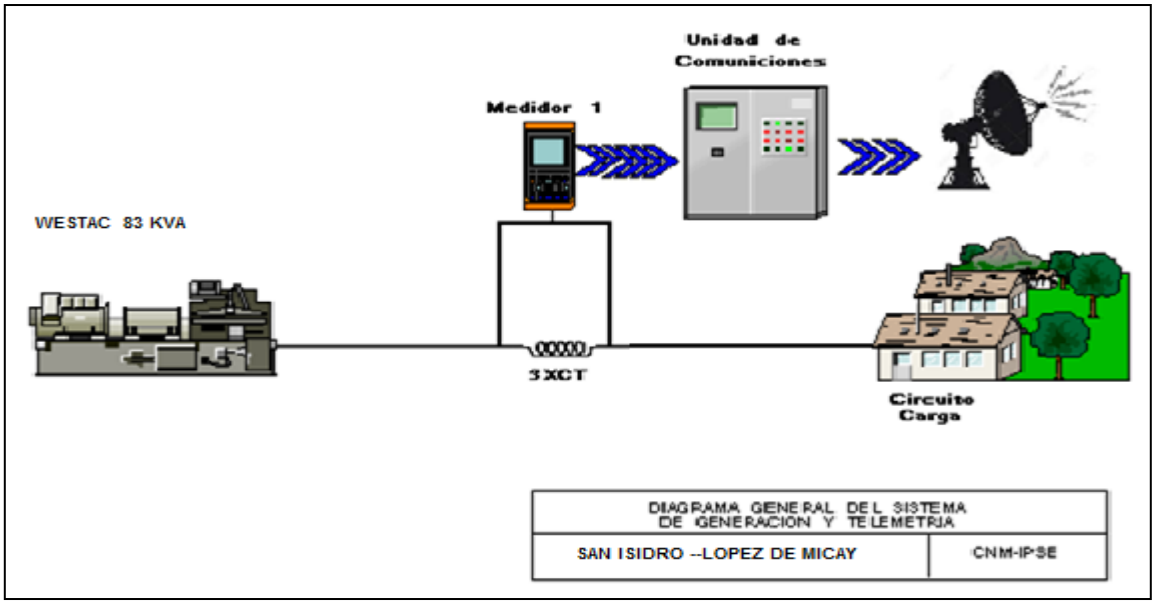

35.2 Energía

El consumo de energía eléctrica para esta localidad en *Mayo* de 2021, se presenta en la siguiente tabla, donde se encuentran los valores acumulados diarios de la energía activa (kWh), reactiva (kVARh), aparente (kVAh) y del factor de potencia (p.u).

Tabla 103 Energía Activa, Reactiva, Aparente y Factor de Potencia.

SAN ISIDRO (LOPEZ (MICAY) - CAUCA)				
Fecha	**Energía Activa (kWh)**	**Energía Reactiva (kVARh)**	**Energía Aparente (kVAh)**	**Factor de Potencia (p.u)**
Mayo 1, Sábado	23	9	24,78	0,93
Mayo 2, Domingo	46	17	49,12	0,94
Mayo 3, Lunes	34	14	36,92	0,93
Mayo 4, Martes	26	10	27,40	0,94
Mayo 5, Miércoles	26	10	27,88	0,94
Mayo 6, Jueves	53	21	56,48	0,93
Mayo 7, Viernes	24	8	25,16	0,95
Mayo 8, Sábado	27	9	28,13	0,94
Mayo 9, Domingo	58	21	62,24	0,94
Mayo 10, Lunes	20	7	20,92	0,95
Mayo 11, Martes	26	10	27,49	0,93
Mayo 12, Miércoles	34	12	35,92	0,94
Mayo 13, Jueves	25	9	26,75	0,94
Mayo 14, Viernes	25	10	26,94	0,94
Mayo 15, Sábado	24	8	25,37	0,94
Mayo 16, Domingo	54	18	56,48	0,95
Mayo 17, Lunes	24	8	25,29	0,94
Mayo 18, Martes	28	9	29,77	0,95
Mayo 19, Miércoles	33	12	35,44	0,95
Mayo 20, Jueves	24	8	25,02	0,94
Mayo 21, Viernes	24	8	25,09	0,94
Mayo 22, Sábado	28	10	29,23	0,94
Mayo 23, Domingo	39	15	41,88	0,94
Mayo 24, Lunes	24	9	25,47	0,94
Mayo 25, Martes	28	11	30,57	0,93
Mayo 26, Miércoles	24	8	25,23	0,94
Mayo 27, Jueves	30	12	31,95	0,93
Mayo 28, Viernes	28	10	30,09	0,94
Mayo 29, Sábado	28	11	30,36	0,93
Mayo 30, Domingo	37	13	39,58	0,94
Mayo 31, Lunes	25	9	26,99	0,94
TOTAL	**948**	**347**	**1.009,80**	**0,94**

El factor de potencia promedio inductivo fue 0,94.

Gráfica 205 Energía Activa, Reactiva y Factor de Potencia – SAN ISIDRO (LÓPEZ (MICAY) - CAUCA).

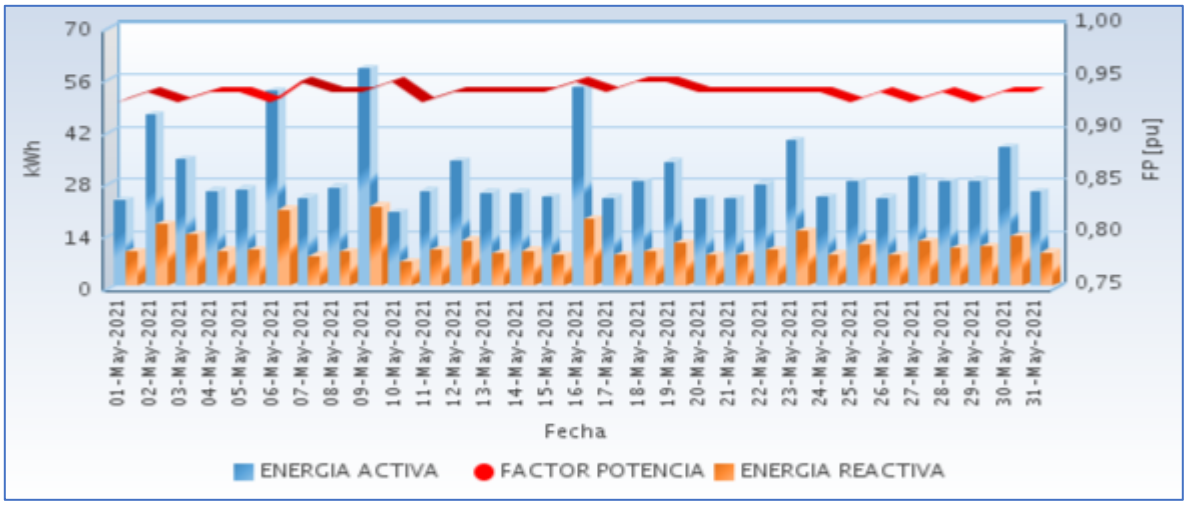

Fuente CNM

35.3 Potencia

En la siguiente gráfica se presenta el comportamiento diario de la potencia para este mes.

Gráfica 206 Comportamiento Diario de la Potencia.

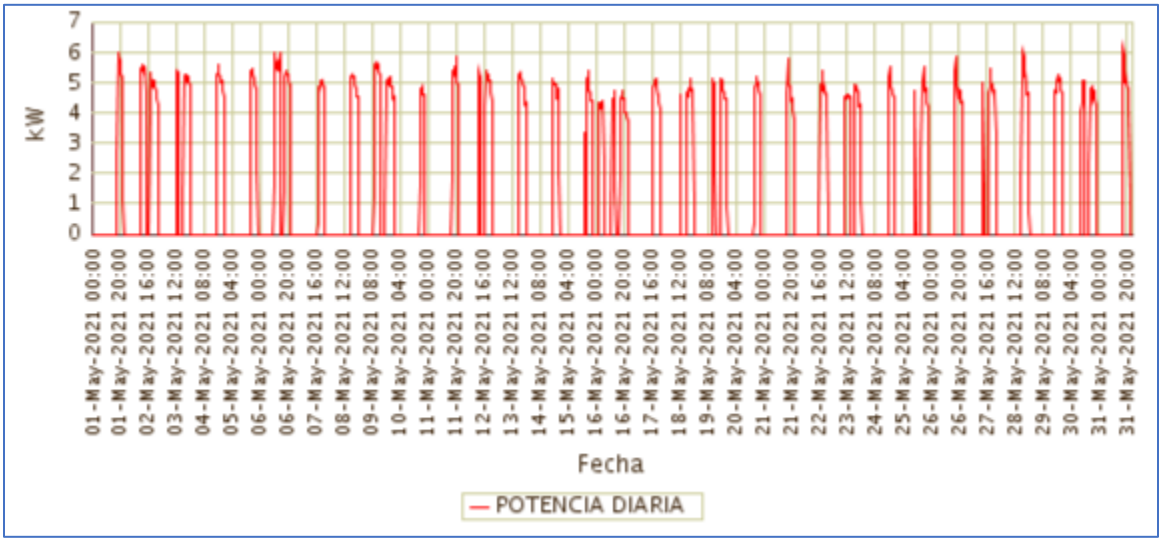

Fuente CNM

35.4 Potencia Máxima

La potencia máxima fue de 6,18kW, se presentó el Lunes 31 de Mayo a las 17:30 horas.

En la siguiente grafica se presenta la potencia máxima diaria registrada para este mes.

Gráfica 208 Potencia Máxima Diaria-SAN ISIDRO (LÓPEZ (MICAY) - CAUCA).

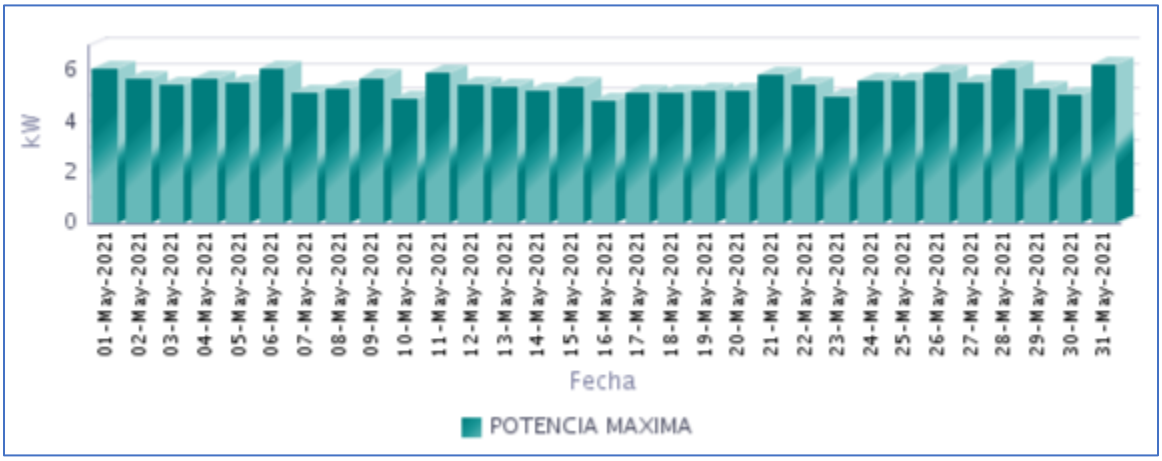

Fuente CNM

35.5 Horas de Prestación del Servicio

En Mayo, se prestó el servicio de energía eléctrica en la localidad, un promedio diario de 6 Horas 40 Minutos, como se presenta en la siguiente gráfica.

Gráfica 209 Horas Efectivas de Prestación del Servicio - SAN ISIDRO (LÓPEZ (MICAY) - CAUCA),

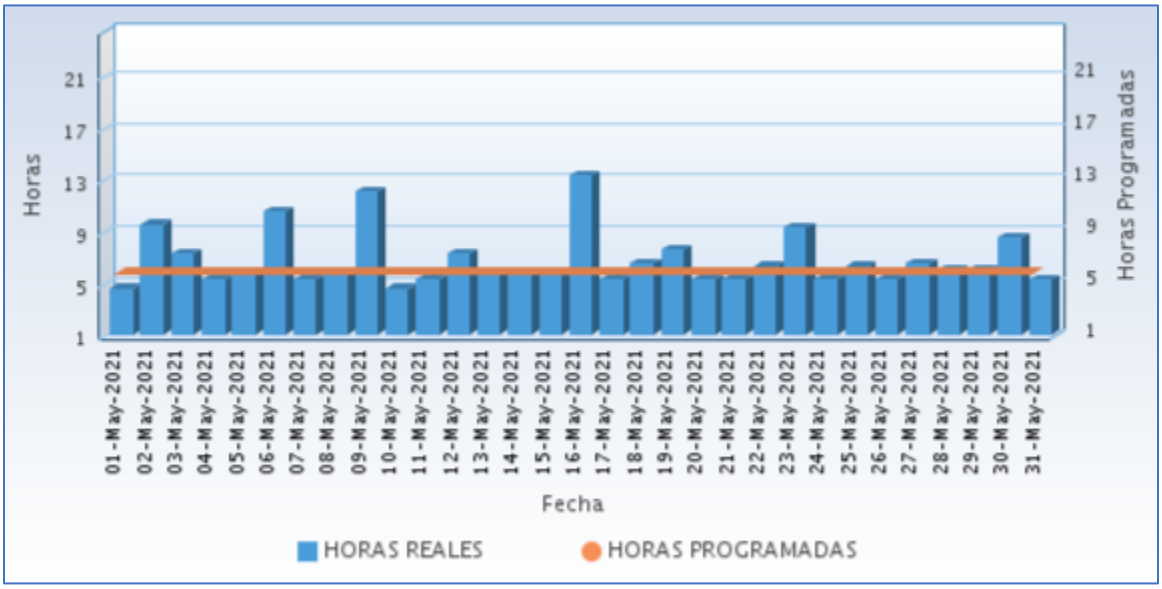

Fuente CNM

A continuación se relaciona las horas promedio por día de la prestación del servicio de energía:

Tabla 104 Horas promedio por día prestación del servicio de energía

SAN ISIDRO (LOPEZ (MICAY) - CAUCA) Mayo 2021	
DIA	**Horas de servicio promedio en el día [hh:mm]**
01-May-2021	4 Horas 30 Minutos
02-May-2021	9 Horas 30 Minutos
03-May-2021	7 Horas 15 Minutos
04-May-2021	5 Horas 15 Minutos
05-May-2021	5 Horas 30 Minutos
06-May-2021	10 Horas 30 Minutos
07-May-2021	5 Horas 15 Minutos
08-May-2021	5 Horas 45 Minutos
09-May-2021	12 Horas 0 Minutos
10-May-2021	4 Horas 30 Minutos
11-May-2021	5 Horas 15 Minutos
12-May-2021	7 Horas 15 Minutos
13-May-2021	5 Horas 30 Minutos
14-May-2021	5 Horas 30 Minutos
15-May-2021	5 Horas 30 Minutos
16-May-2021	13 Horas 15 Minutos
17-May-2021	5 Horas 15 Minutos
18-May-2021	6 Horas 30 Minutos
19-May-2021	7 Horas 30 Minutos
20-May-2021	5 Horas 15 Minutos
21-May-2021	5 Horas 15 Minutos
22-May-2021	6 Horas 15 Minutos
23-May-2021	9 Horas 15 Minutos
24-May-2021	5 Horas 15 Minutos
25-May-2021	6 Horas 15 Minutos
26-May-2021	5 Horas 15 Minutos
27-May-2021	6 Horas 30 Minutos
28-May-2021	6 Horas 0 Minutos
29-May-2021	6 Horas 0 Minutos
30-May-2021	8 Horas 30 Minutos
31-May-2021	5 Horas 15 Minutos

Fuente CNM

35.6 Curvas de Carga

En la siguiente gráfica, se presenta el comportamiento de la carga promedio en el mes.

Gráfica 210 Curva de Carga Promedio Diaria Mensual

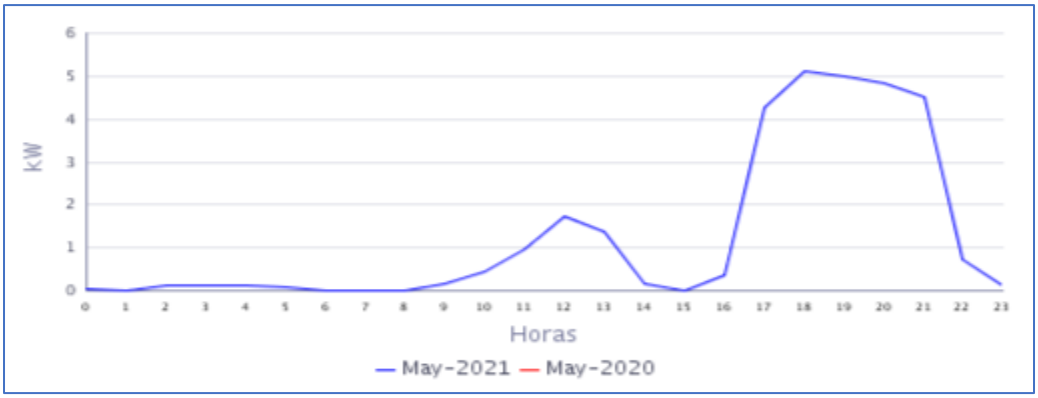

Fuente CNM

En la gráfica anterior se muestra la curva de carga promedio diaria de Mayo-2021.

36. SAN JOSÉ (TIMBIQUÍ - CAUCA)

La localidad de San José, pertenece al municipio de Timbiquí, Departamento de Cauca. Esta localidad cuenta con un total de 267 usuarios.[1]

36.1 Descripción del Sitio

La localidad cuenta con una central de generación que está conformada por la siguiente infraestructura:

Tabla 105 Infraestructura de la Localidad.

GRUPO ELECTRÓGENO			
ITEM	**MARCA**	**CAPACIDAD**	**ESTADO**
1	CUMMINS	135 kW	EN MANTENIMIENTO
2	LEROY SOMMER	76 Kw	EN OPERACIÓN
TRANSFORMADOR			
1	SIEMENS	75 kVA	EN OPERACIÓN

Gráfica 211 Diagrama de Conexión de la Localidad.

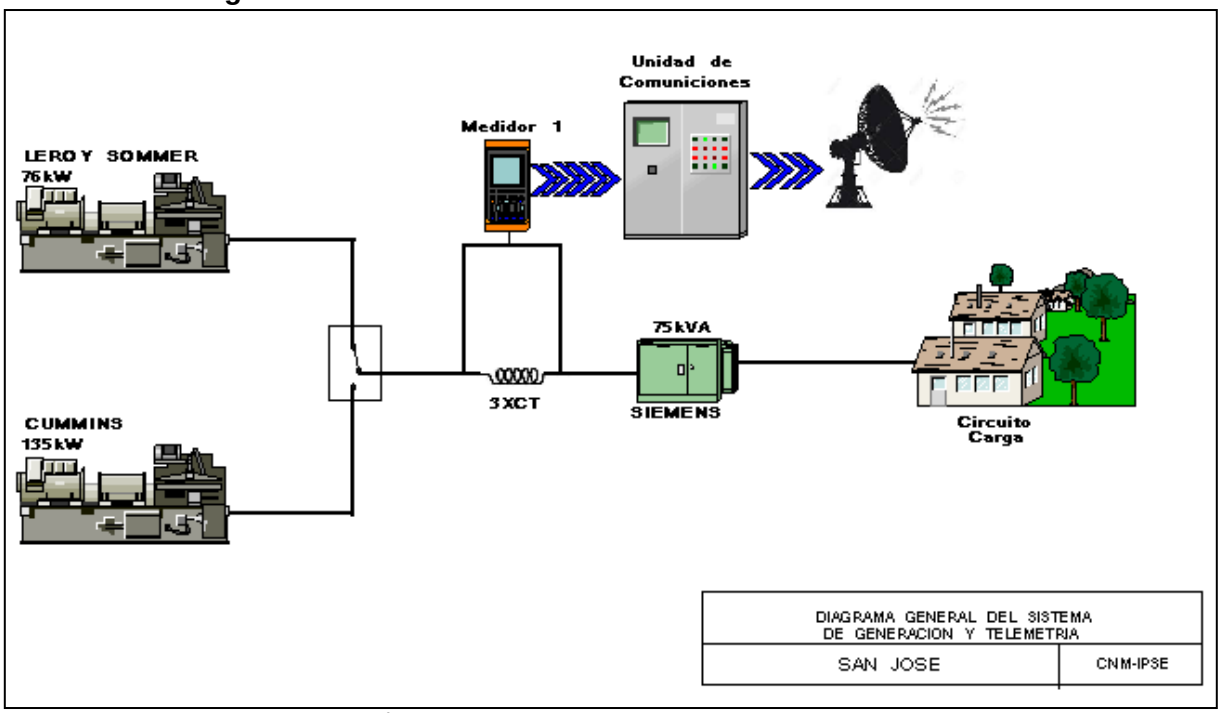

[1] Fuente: http://reportes.sui.gov.co/ - Sistema Único de Información SUI - Año 2020.

36.2 Energía

El consumo de energía eléctrica para esta localidad en *Mayo* de 2021, se presenta en la siguiente tabla, donde se encuentran los valores acumulados diarios de la energía activa (kWh), reactiva (kVARh), aparente (kVAh) y del factor de potencia (p.u).

Tabla 106 Energía Activa, Reactiva, Aparente y Factor de Potencia.

SAN JOSÉ (TIMBIQUÍ - CAUCA)				
Fecha	**Energía Activa (kWh)**	**Energía Reactiva (kVARh)**	**Energía Aparente (kVAh)**	**Factor de Potencia (p.u)**
Mayo 1, Sábado	249	154	292,28	0,85
Mayo 2, Domingo	227	148	270,46	0,84
Mayo 3, Lunes	217	140	258,61	0,84
Mayo 4, Martes	218	140	258,92	0,84
Mayo 5, Miércoles	229	142	269,03	0,85
Mayo 6, Jueves	248	161	295,98	0,84
Mayo 7, Viernes	247	159	294,15	0,84
Mayo 8, Sábado	165	104	195,06	0,85
Mayo 9, Domingo	266	172	316,73	0,84
Mayo 10, Lunes	408	272	490,64	0,83
Mayo 11, Martes	235	153	280,46	0,84
Mayo 12, Miércoles	233	150	277,42	0,84
Mayo 13, Jueves	230	145	272,35	0,85
Mayo 14, Viernes	225	143	266,29	0,84
Mayo 15, Sábado	238	158	285,58	0,83
Mayo 16, Domingo	222	146	265,90	0,84
Mayo 17, Lunes	215	135	254,17	0,85
Mayo 18, Martes	233	146	274,74	0,85
Mayo 19, Miércoles	229	143	270,45	0,85
Mayo 20, Jueves	239	152	282,99	0,84
Mayo 21, Viernes	263	186	322,12	0,82
Mayo 22, Sábado	216	133	253,72	0,85
Mayo 23, Domingo	231	144	272,51	0,85
Mayo 24, Lunes	416	288	505,93	0,82
Mayo 25, Martes	330	225	399,46	0,83
Mayo 26, Miércoles	215	132	251,79	0,85
Mayo 27, Jueves	218	134	255,90	0,85
Mayo 28, Viernes	217	133	254,45	0,85
Mayo 29, Sábado	217	134	254,81	0,85
Mayo 30, Domingo	219	136	258,04	0,85
Mayo 31, Lunes	234	144	274,74	0,85
TOTAL	**7.549**	**4.853**	**8.974,22**	**0,84**

El factor de potencia promedio inductivo fue 0,84.

Para este período se presentó un exceso de consumo de energía reactiva de 1079,18 kVARh.

Con referencia a Mayo de 2020 (6.603 kWh), se presentó un crecimiento en la demanda de energía eléctrica del 14,32%.

Gráfica 212 Energía Activa, Reactiva y Factor de Potencia – SAN JOSÉ (TIMBIQUÍ - CAUCA).

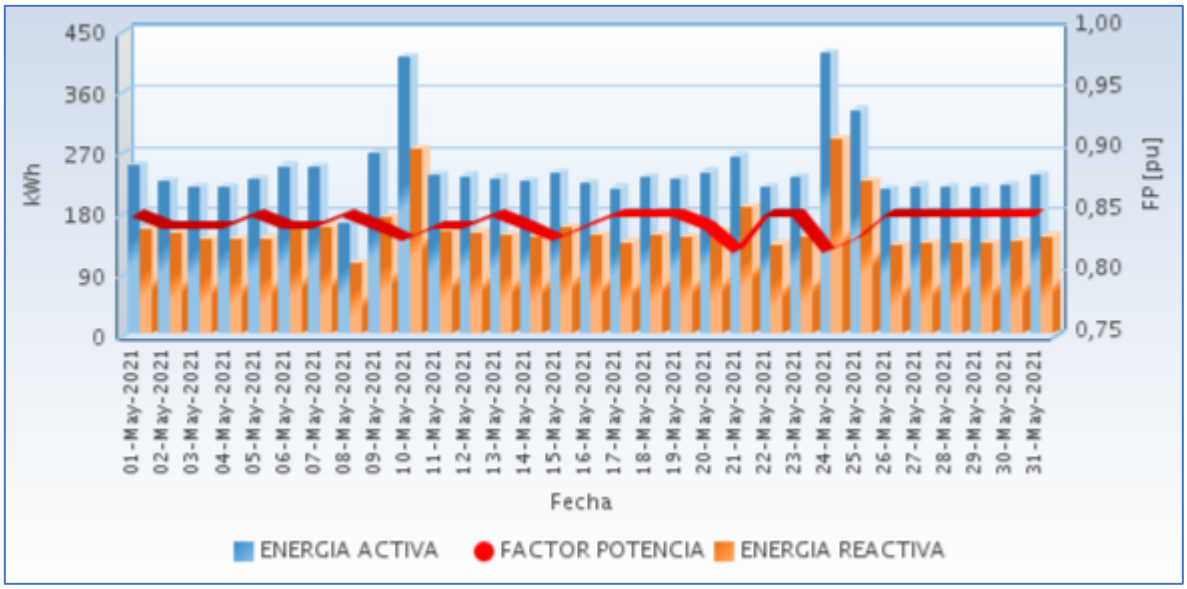

Fuente CNM

36.3 Potencia

En la siguiente gráfica se presenta el comportamiento diario de la potencia para este mes.

Gráfica 213 Comportamiento Diario de la Potencia.

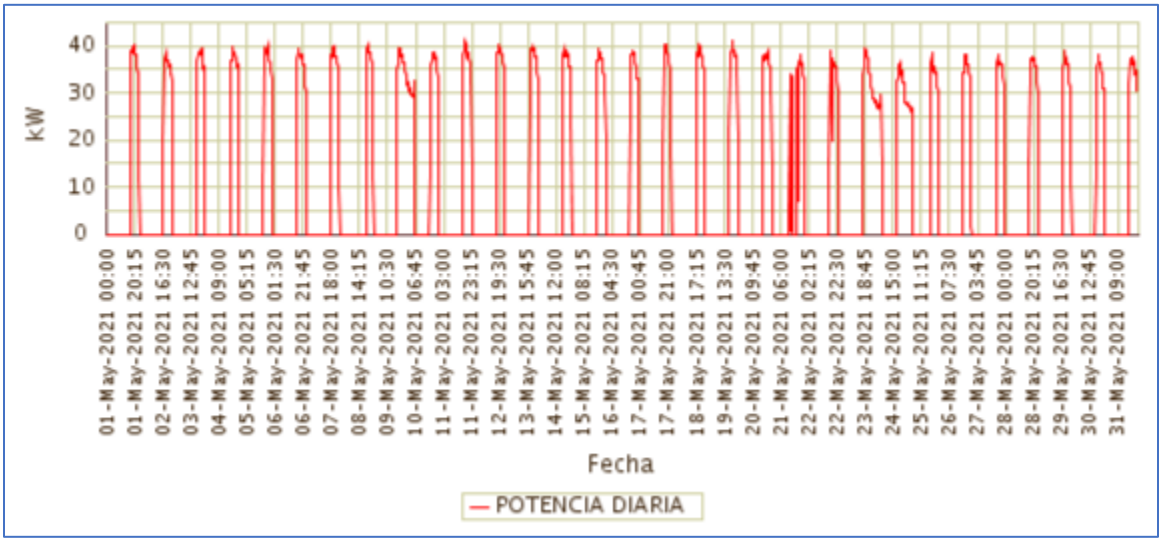

Fuente CNM

36.4 Potencia Máxima

La potencia máxima fue de 41,16kW, se presentó el Martes 11 de Mayo a las 18:30 horas. Respecto a la potencia máxima de Mayo de 2020 (44,42kW), tuvo una caída de 7,35%.

En la siguiente grafica se presenta la potencia máxima diaria registrada para este mes.

Gráfica 214 Potencia Máxima Diaria-SAN JOSÉ (TIMBIQUÍ - CAUCA).

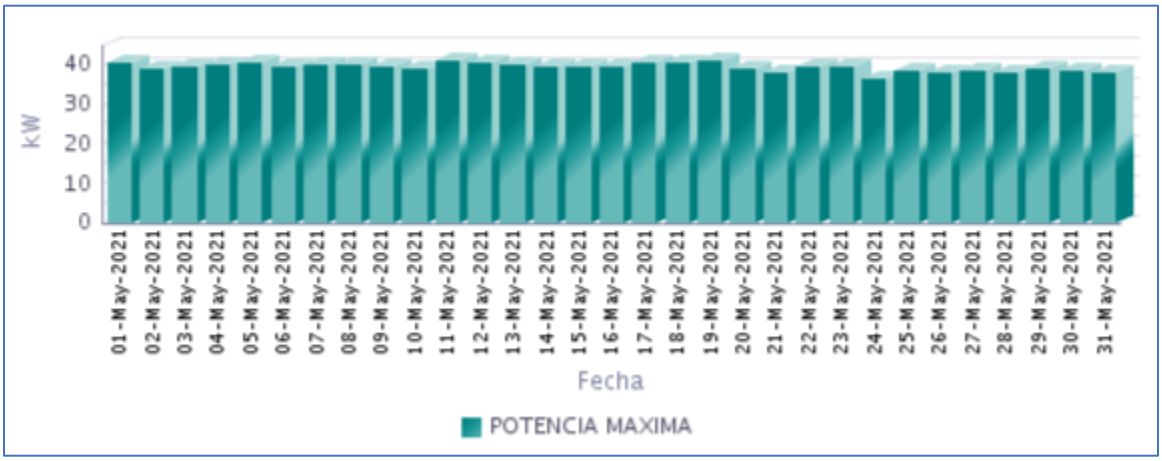

Fuente CNM

36.5 Horas de Prestación del Servicio

En Mayo, se prestó el servicio de energía eléctrica en la localidad, un promedio diario de 7 Horas 6 Minutos, como se presenta en la siguiente gráfica.

Gráfica 215 Horas Efectivas de Prestación del Servicio - SAN JOSÉ (TIMBIQUÍ - CAUCA),

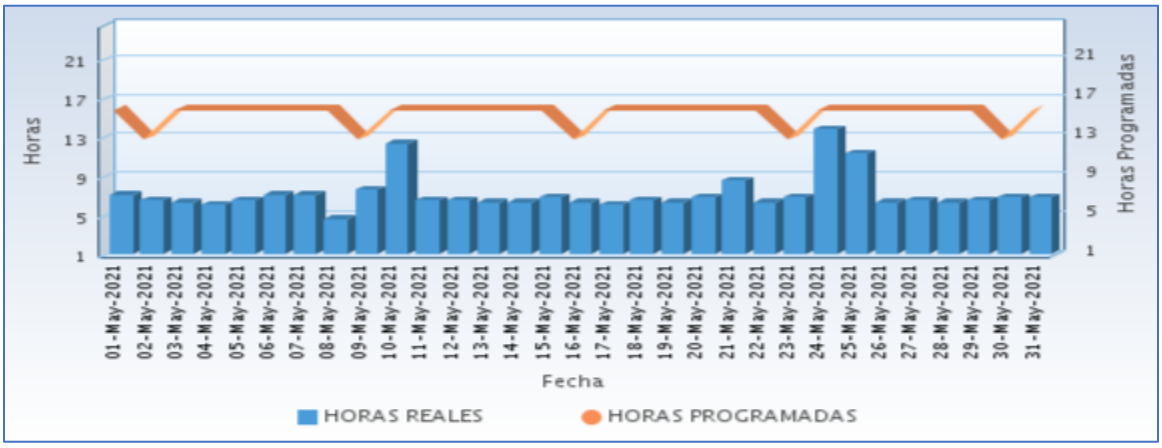

Fuente CNM

A continuación se relaciona las horas promedio por día de la prestación del servicio de energía:

Tabla 107 Horas promedio por día prestación del servicio de energía

SAN JOSÉ (TIMBIQUÍ - CAUCA) Mayo 2021	
DIA	**Horas de servicio promedio en el día [hh:mm]**
01-May-2021	7 Horas 0 Minutos
02-May-2021	6 Horas 30 Minutos
03-May-2021	6 Horas 15 Minutos
04-May-2021	6 Horas 0 Minutos
05-May-2021	6 Horas 30 Minutos
06-May-2021	7 Horas 0 Minutos
07-May-2021	7 Horas 0 Minutos
08-May-2021	4 Horas 30 Minutos
09-May-2021	7 Horas 30 Minutos
10-May-2021	12 Horas 15 Minutos
11-May-2021	6 Horas 30 Minutos
12-May-2021	6 Horas 30 Minutos
13-May-2021	6 Horas 15 Minutos
14-May-2021	6 Horas 15 Minutos
15-May-2021	6 Horas 45 Minutos
16-May-2021	6 Horas 15 Minutos
17-May-2021	6 Horas 0 Minutos
18-May-2021	6 Horas 30 Minutos
19-May-2021	6 Horas 15 Minutos
20-May-2021	6 Horas 45 Minutos
21-May-2021	8 Horas 30 Minutos
22-May-2021	6 Horas 15 Minutos
23-May-2021	6 Horas 45 Minutos
24-May-2021	13 Horas 45 Minutos
25-May-2021	11 Horas 15 Minutos
26-May-2021	6 Horas 15 Minutos
27-May-2021	6 Horas 30 Minutos
28-May-2021	6 Horas 15 Minutos
29-May-2021	6 Horas 30 Minutos
30-May-2021	6 Horas 45 Minutos
31-May-2021	6 Horas 45 Minutos

Fuente CNM

36.6 Curvas de Carga

En la siguiente gráfica, se presenta el comportamiento de la carga promedio en el mes.

Gráfica 216 Curva de Carga Promedio Diaria Mensual

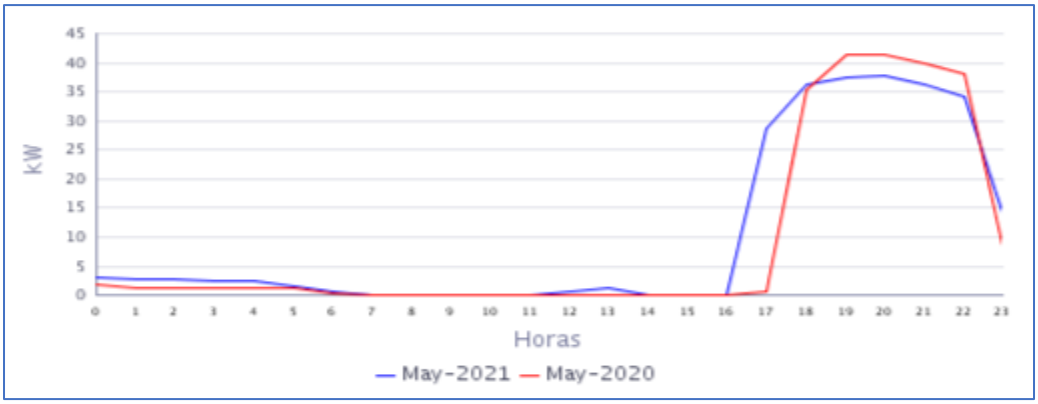

Fuente CNM

En la gráfica anterior se comparan las curvas de carga promedio diarias de May-2020 y del May-2021, presentándose un crecimiento en la demanda de 14,32%.

37. SANTA MARÍA (TIMBIQUÍ - CAUCA)

La localidad de Santa María, pertenece al municipio de Timbiquí, Departamento de Cauca. Esta localidad cuenta con un total de 402 usuarios.[1]

37.1 Descripción del Sitio

La localidad cuenta con una central de generación que está conformada por la siguiente infraestructura:

Tabla 108 Infraestructura de la Localidad.

GRUPO ELECTRÓGENO			
ITEM	**MARCA**	**CAPACIDAD**	**ESTADO**
1	CUMMINS	300 kW	EN OPERACIÓN principal
TRANSFORMADORES			
ITEM	**CAPACIDAD**		**ESTADO**
1	300 kVA		EN OPERACIÓN

Gráfica 217 Diagrama de Conexión de la Localidad.

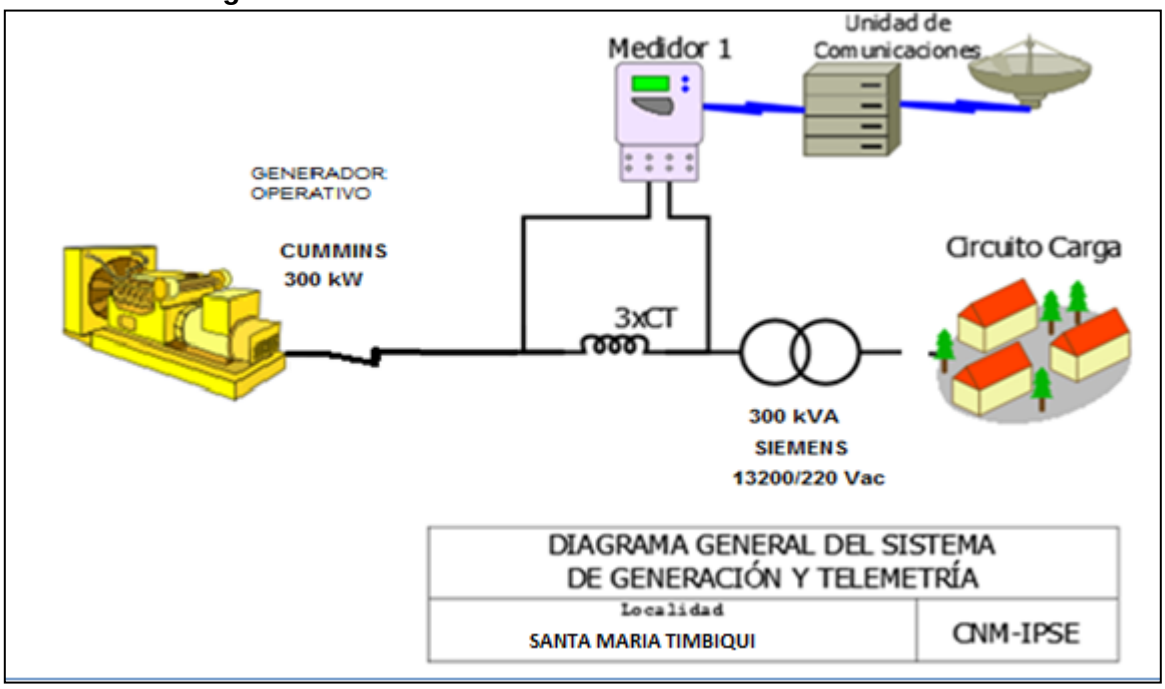

[1] Fuente: http://reportes.sui.gov.co/ - Sistema Único de Información SUI - Año 2020.

37.2 Energía

El consumo de energía eléctrica para esta localidad en *Mayo* de 2021, se presenta en la siguiente tabla, donde se encuentran los valores acumulados diarios de la energía activa (kWh), reactiva (kVARh), aparente (kVAh) y del factor de potencia (p.u).

Tabla 109 Energía Activa, Reactiva, Aparente y Factor de Potencia.

SANTA MARÍA (TIMBIQUÍ - CAUCA)				
Fecha	**Energía Activa (kWh)**	**Energía Reactiva (kVARh)**	**Energía Aparente (kVAh)**	**Factor de Potencia (p.u)**
Mayo 1, Sábado	542	227	587,30	0,92
Mayo 2, Domingo	510	223	556,16	0,92
Mayo 3, Lunes	513	222	558,74	0,92
Mayo 4, Martes	513	225	559,73	0,92
Mayo 5, Miércoles	514	218	558,49	0,92
Mayo 6, Jueves	511	213	553,42	0,92
Mayo 7, Viernes	506	219	551,41	0,92
Mayo 8, Sábado	429	160	457,30	0,94
Mayo 9, Domingo	787	329	853,10	0,92
Mayo 10, Lunes	688	292	747,59	0,92
Mayo 11, Martes	493	203	532,79	0,92
Mayo 12, Miércoles	521	210	562,19	0,93
Mayo 13, Jueves	416	166	447,74	0,93
Mayo 14, Viernes	435	175	468,90	0,93
Mayo 15, Sábado	435	175	468,29	0,93
Mayo 16, Domingo	454	181	488,70	0,93
Mayo 17, Lunes	408	159	437,90	0,93
Mayo 18, Martes	417	159	446,36	0,93
Mayo 19, Miércoles	416	160	445,46	0,93
Mayo 20, Jueves	416	167	448,23	0,93
Mayo 21, Viernes	410	167	442,92	0,93
Mayo 22, Sábado	416	168	448,58	0,93
Mayo 23, Domingo	409	164	440,70	0,93
Mayo 24, Lunes	428	168	460,00	0,93
Mayo 25, Martes	416	164	446,86	0,93
Mayo 26, Miércoles	421	166	452,52	0,93
Mayo 27, Jueves	430	165	460,54	0,93
Mayo 28, Viernes	438	170	469,67	0,93
Mayo 29, Sábado	441	175	474,59	0,93
Mayo 30, Domingo	431	173	464,38	0,93
Mayo 31, Lunes	423	161	452,34	0,93
TOTAL	**14.585**	**5.922**	**15.741,18**	**0,93**

El factor de potencia promedio inductivo fue 0,93.

Con referencia a Mayo de 2020 (12.512 kWh), se presentó un crecimiento en la demanda de energía eléctrica del 16,57%.

Gráfica 218 Energía Activa, Reactiva y Factor de Potencia – SANTA MARÍA (TIMBIQUÍ - CAUCA).

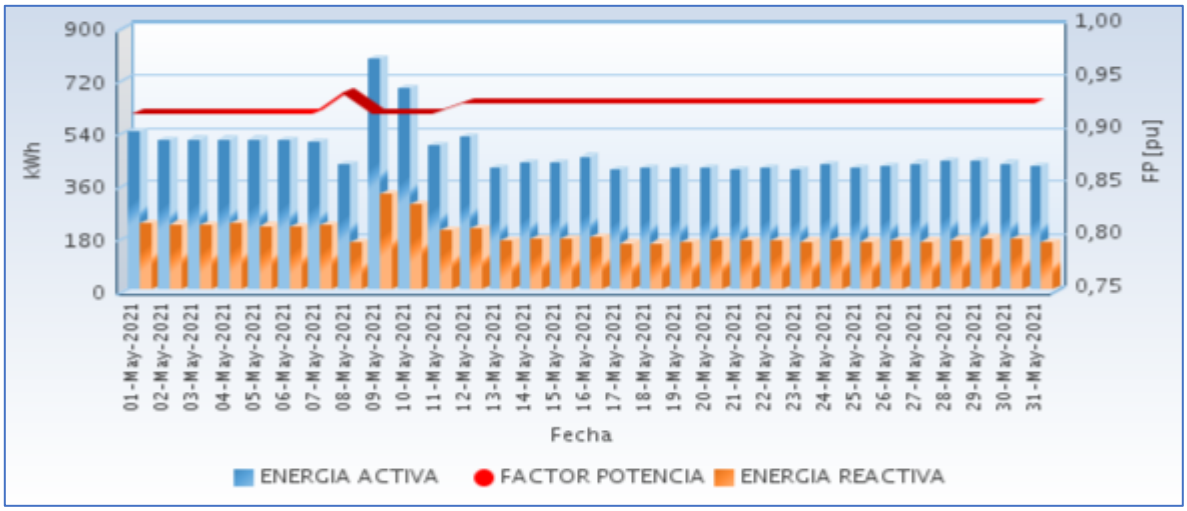

Fuente CNM

37.3 Potencia

En la siguiente gráfica se presenta el comportamiento diario de la potencia para este mes.

Gráfica 219 Comportamiento Diario de la Potencia.

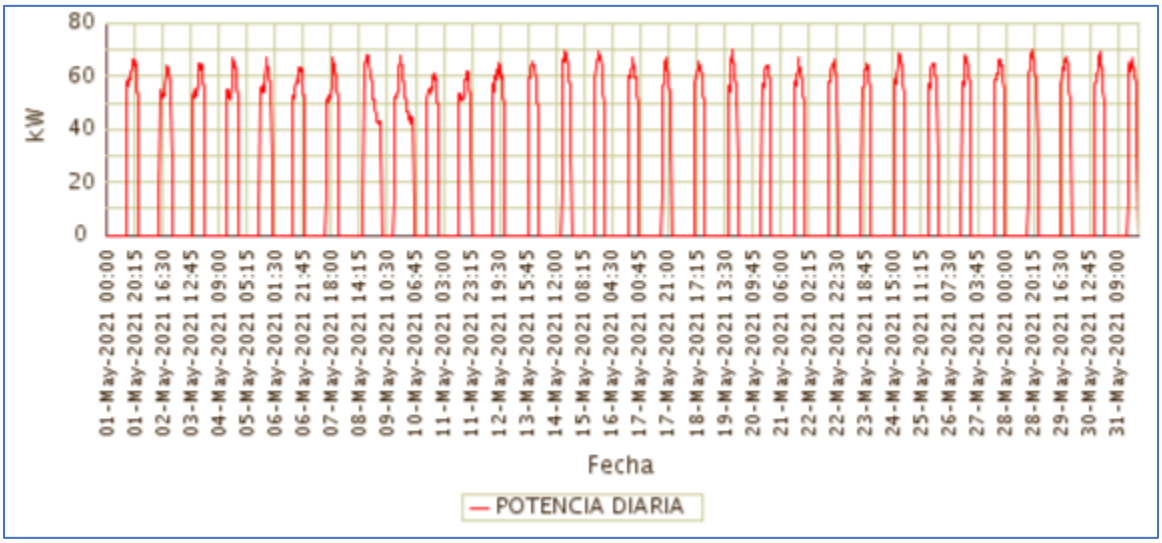

Fuente CNM

37.4 Potencia Máxima

La potencia máxima fue de 69,95kW, se presentó el Viernes 28 de Mayo a las 19:00 horas. Respecto a la potencia máxima de Mayo de 2020 (80,06kW), tuvo una caída de 12,63%.

En la siguiente grafica se presenta la potencia máxima diaria registrada para este mes.

Gráfica 220 Potencia Máxima Diaria-SANTA MARÍA (TIMBIQUÍ - CAUCA).

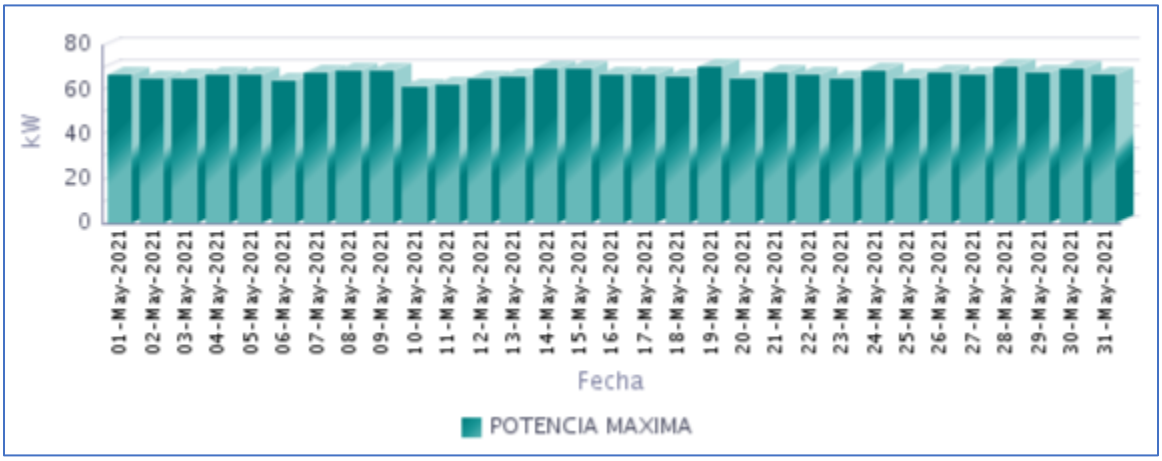

Fuente CNM

37.5 Horas de Prestación del Servicio

En Mayo, se prestó el servicio de energía eléctrica en la localidad, un promedio diario de 8 Horas 19 Minutos, como se presenta en la siguiente gráfica.

Gráfica 221 Horas Efectivas de Prestación del Servicio - SANTA MARIA (TIMBIQUÍ - CAUCA),

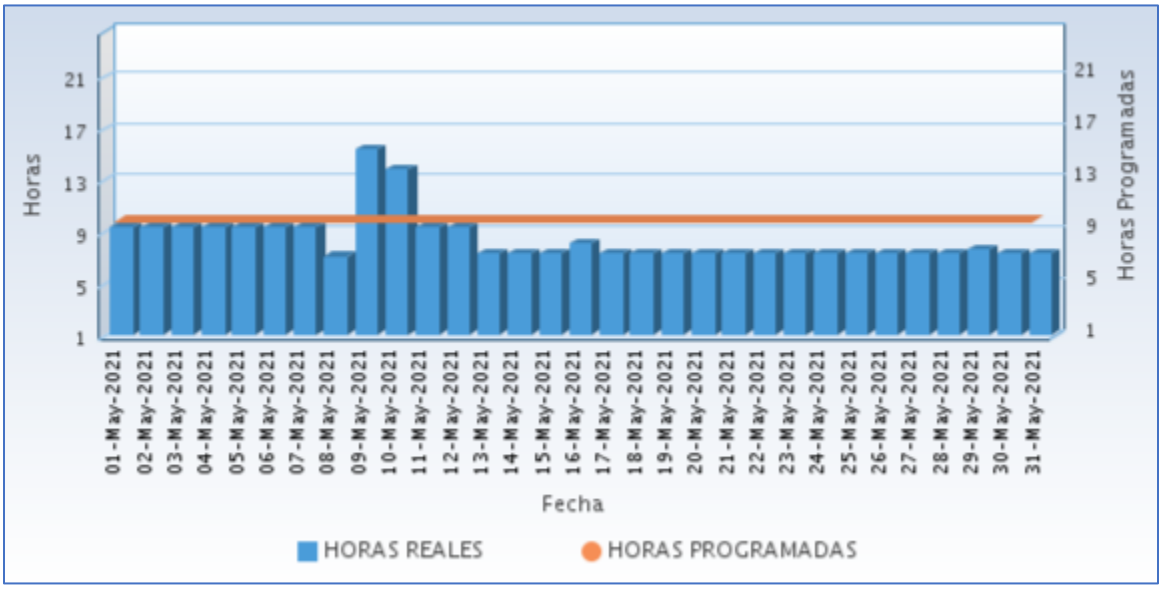

Fuente CNM

A continuación se relaciona las horas promedio por día de la prestación del servicio de energía:

Tabla 110 Horas promedio por día prestación del servicio de energía

SANTA MARÍA (TIMBIQUÍ - CAUCA) Mayo 2021	
DIA	**Horas de servicio promedio en el día [hh:mm]**
01-May-2021	9 Horas 15 Minutos
02-May-2021	9 Horas 15 Minutos
03-May-2021	9 Horas 15 Minutos
04-May-2021	9 Horas 15 Minutos
05-May-2021	9 Horas 15 Minutos
06-May-2021	9 Horas 15 Minutos
07-May-2021	9 Horas 15 Minutos
08-May-2021	7 Horas 0 Minutos
09-May-2021	15 Horas 15 Minutos
10-May-2021	13 Horas 45 Minutos
11-May-2021	9 Horas 15 Minutos
12-May-2021	9 Horas 15 Minutos
13-May-2021	7 Horas 15 Minutos
14-May-2021	7 Horas 15 Minutos
15-May-2021	7 Horas 15 Minutos
16-May-2021	8 Horas 0 Minutos
17-May-2021	7 Horas 15 Minutos
18-May-2021	7 Horas 15 Minutos
19-May-2021	7 Horas 15 Minutos
20-May-2021	7 Horas 15 Minutos
21-May-2021	7 Horas 15 Minutos
22-May-2021	7 Horas 15 Minutos
23-May-2021	7 Horas 15 Minutos
24-May-2021	7 Horas 15 Minutos
25-May-2021	7 Horas 15 Minutos
26-May-2021	7 Horas 15 Minutos
27-May-2021	7 Horas 15 Minutos
28-May-2021	7 Horas 15 Minutos
29-May-2021	7 Horas 30 Minutos
30-May-2021	7 Horas 15 Minutos
31-May-2021	7 Horas 15 Minutos

Fuente CNM

37.6 Curvas de Carga

En la siguiente gráfica, se presenta el comportamiento de la carga promedio en el mes.

Gráfica 222 Curva de Carga Promedio Diaria Mensual

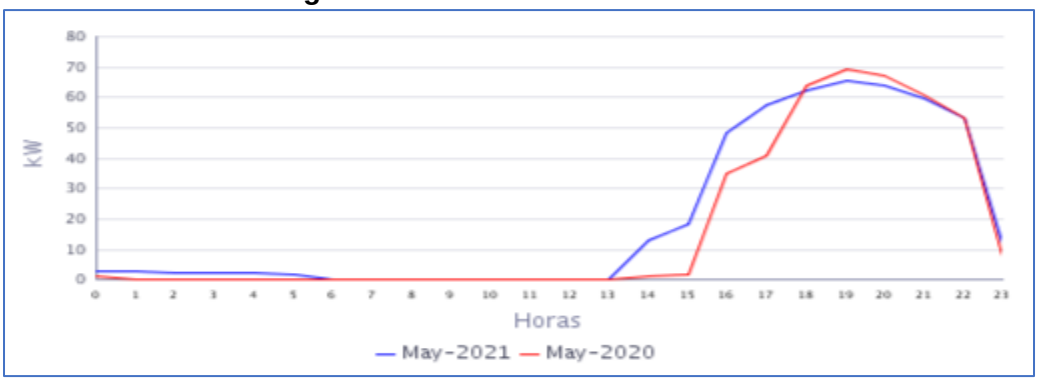

Fuente CNM

En la gráfica anterior se comparan las curvas de carga promedio diarias de May-2020 y del May-2021, presentándose un crecimiento en la demanda de 16,57%.

38. SANTA ROSA DE SAIJA (TIMBIQUÍ - CAUCA)

El Centro poblado de Santa Rosa de Saija se encuentra ubicado en el municipio de Timbiquí, departamento de Cauca. Esta Localidad cuenta con un total de 212 usuarios residenciales.[1]

38.1 Descripción del Sitio

La localidad cuenta con una central de generación que está conformada por la siguiente infraestructura:

tabla 111 Infraestructura de la Localidad.

GRUPO ELECTRÓGENO			
ITEM	**MARCA**	**CAPACIDAD**	**ESTADO**
1	DELLENT	94 KW	EN OPERACIÓN

Gráfica 223 Diagrama de Conexión de la Localidad.

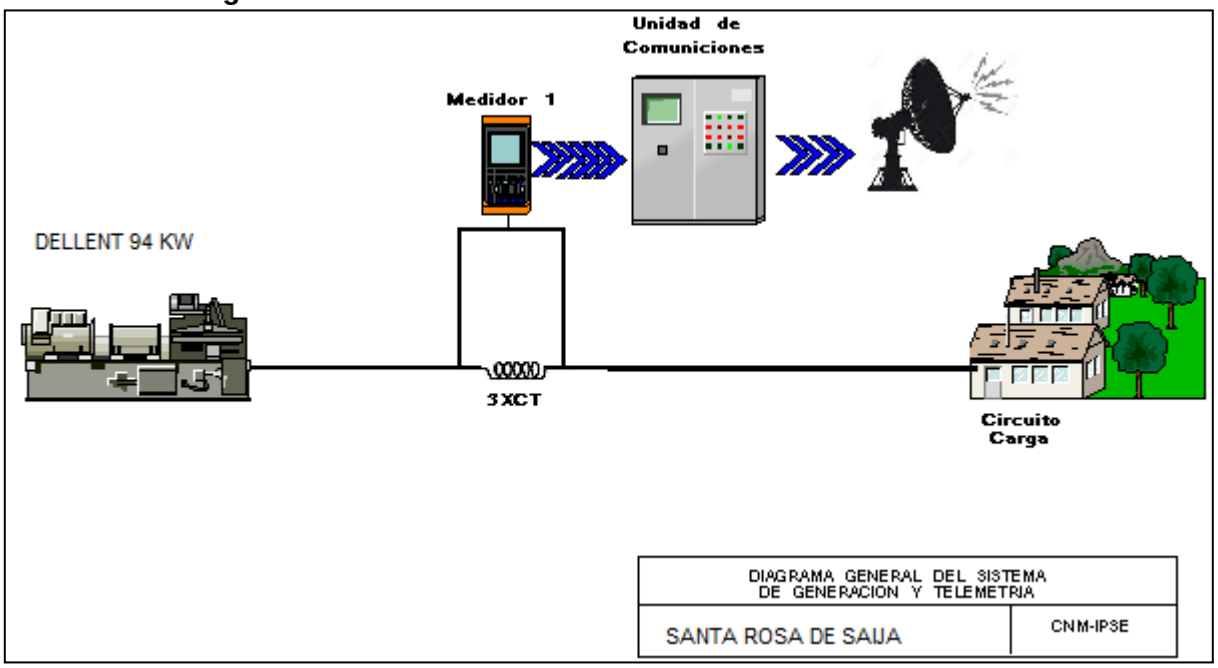

Localidad con servicio de energía eléctrica, Según lo informado la localidad cuenta con servicio de energía eléctrica 6 horas diarias. Sistema de telemetría apagado.

39. ZARAGOZA (LÓPEZ (MICAY) - CAUCA)

La localidad de Zaragoza pertenece al municipio de López de Micay, Departamento de Cauca. Esta localidad cuenta con un total de 281 usuarios.[1]

39.1 Descripción del Sitio

La localidad cuenta con una central de generación que está conformada por la siguiente infraestructura:

Tabla 114 Infraestructura de la Localidad.

GRUPO ELECTRÓGENO			
ITEM	**MARCA**	**CAPACIDAD**	**ESTADO**
1	CUMMINS	170 kW	EN OPERACIÓN
TRANSFORMADORES			
ITEM	**CAPACIDAD**		**ESTADO**
1	112,5 kVA		EN OPERACIÓN

Gráfica 229 Diagrama de Conexión de la Localidad.

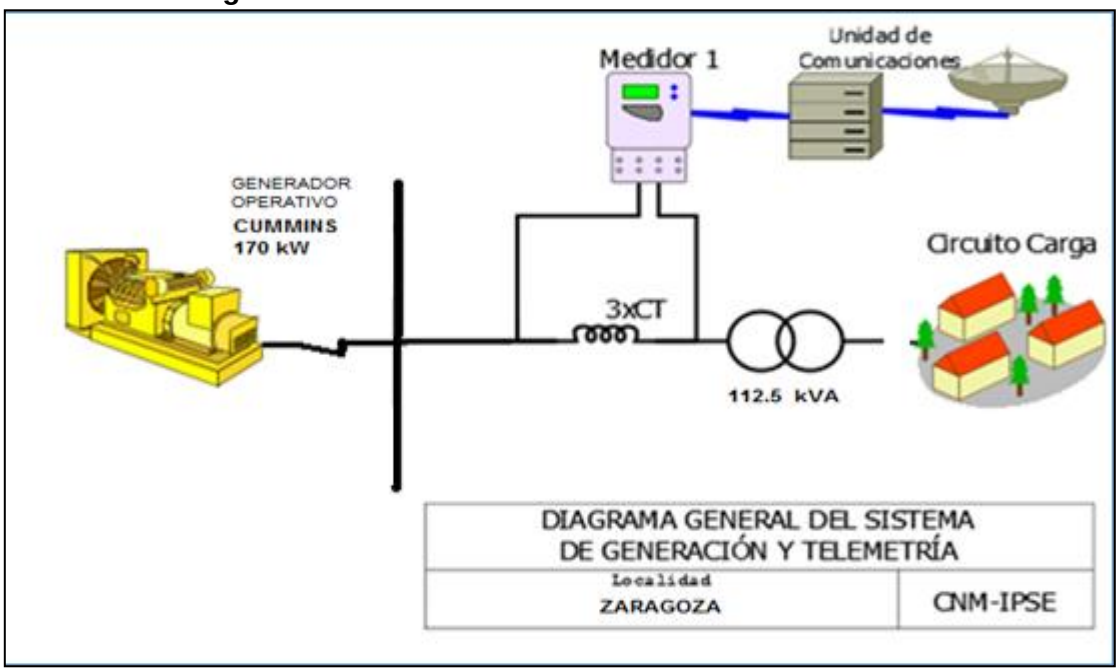

[1] Fuente: http://reportes.sui.gov.co/ - Sistema Único de Información SUI - Año 2020.

39.2 Energía

El consumo de energía eléctrica para esta localidad en *Mayo* de 2021, se presenta en la siguiente tabla, donde se encuentran los valores acumulados diarios de la energía activa (kWh), reactiva (kVARh), aparente (kVAh) y del factor de potencia (p.u).

Tabla 115 Energía Activa, Reactiva, Aparente y Factor de Potencia.

ZARAGOZA (LÓPEZ (MICAY) - CAUCA)				
Fecha	**Energía Activa (kWh)**	**Energía Reactiva (kVARh)**	**Energía Aparente (kVAh)**	**Factor de Potencia (p.u)**
Mayo 1, Sábado	497	199	535,83	0,93
Mayo 2, Domingo	382	179	421,41	0,91
Mayo 3, Lunes	386	178	425,45	0,91
Mayo 4, Martes	377	179	417,79	0,90
Mayo 5, Miércoles	411	188	452,11	0,91
Mayo 6, Jueves	397	183	437,31	0,91
Mayo 7, Viernes	401	183	441,04	0,91
Mayo 9, Domingo	418	192	459,65	0,91
Mayo 10, Lunes	365	172	403,68	0,90
Mayo 11, Martes	381	168	416,03	0,92
Mayo 12, Miércoles	423	190	463,51	0,91
Mayo 13, Jueves	442	199	484,60	0,91
Mayo 14, Viernes	425	184	463,43	0,92
Mayo 15, Sábado	391	181	431,28	0,91
Mayo 16, Domingo	437	189	476,33	0,92
Mayo 17, Lunes	432	183	469,14	0,92
Mayo 18, Martes	452	189	489,42	0,92
Mayo 19, Miércoles	465	188	501,34	0,93
Mayo 20, Jueves	444	179	479,30	0,93
Mayo 21, Viernes	452	187	489,21	0,92
Mayo 22, Sábado	451	181	485,80	0,93
Mayo 23, Domingo	275	126	302,90	0,91
Mayo 24, Lunes	435	188	473,90	0,92
Mayo 25, Martes	371	180	412,65	0,90
Mayo 26, Miércoles	365	174	404,48	0,90
Mayo 27, Jueves	389	182	429,38	0,91
Mayo 28, Viernes	327	156	362,42	0,90
Mayo 29, Sábado	400	170	434,96	0,92
Mayo 30, Domingo	441	179	475,60	0,93
Mayo 31, Lunes	310	132	337,45	0,92
TOTAL	**12.556**	**5.553**	**13.728,56**	**0,91**

El factor de potencia promedio inductivo fue 0,92.

Con referencia a Mayo de 2020 (8.990 kWh), se presentó un crecimiento en la demanda de energía eléctrica del 39,67%. Este comportamiento es debido a los problemas de generación que se presentaron en el mismo periodo del año pasado.

39.3 Potencia

En la siguiente gráfica se presenta el comportamiento diario de la potencia para este mes.

Gráfica 231 Comportamiento Diario de la Potencia.

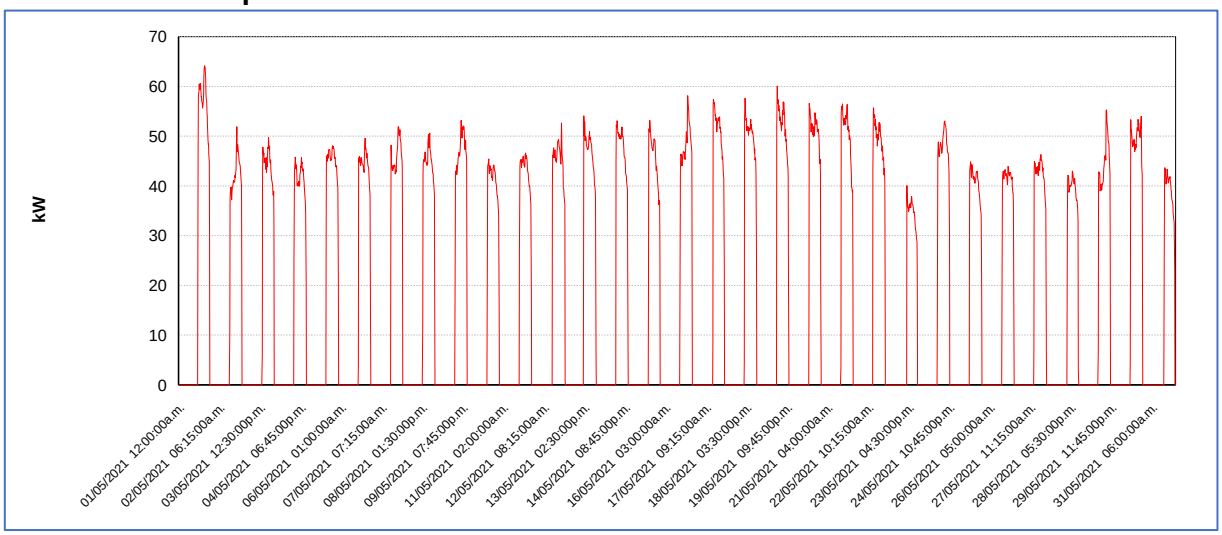

Fuente CNM

39.4 Potencia Máxima

La potencia máxima fue de 64,16kW, se presentó el Sábado 01 de Mayo a las 19:15 horas. Respecto a la potencia máxima de Mayo de 2020 (55,39kW), un crecimiento de 15,83%.

39.5 Horas de Prestación del Servicio

En Mayo, se prestó el servicio de energía eléctrica en la localidad, un promedio diario de 9 Horas 0 Minutos, como se presenta en la siguiente gráfica.

A continuación se relaciona las horas promedio por día de la prestación del servicio de energía:

Tabla 116 Horas promedio por día prestación del servicio de energía

ZARAGOZA (LOPEZ (MICAY) - CAUCA) Mayo 2021	
DIA	**Horas de servicio promedio en el día [hh:mm]**
01-May-2021	9 Horas 0 Minutos
02-May-2021	9 Horas 15 Minutos
03-May-2021	9 Horas 0 Minutos

ZARAGOZA (LOPEZ (MICAY) - CAUCA) Mayo 2021	
DIA	**Horas de servicio promedio en el día [hh:mm]**
04-May-2021	9 Horas 15 Minutos
05-May-2021	9 Horas 15 Minutos
06-May-2021	9 Horas 15 Minutos
07-May-2021	8 Horas 45 Minutos
08-May-2021	9 Horas 15 Minutos
09-May-2021	9 Horas 0 Minutos
10-May-2021	9 Horas 0 Minutos
11-May-2021	9 Horas 0 Minutos
12-May-2021	9 Horas 15 Minutos
13-May-2021	9 Horas 45 Minutos
14-May-2021	9 Horas 0 Minutos
15-May-2021	8 Horas 45 Minutos
16-May-2021	9 Horas 15 Minutos
17-May-2021	8 Horas 45 Minutos
18-May-2021	9 Horas 15 Minutos
19-May-2021	9 Horas 0 Minutos
20-May-2021	9 Horas 0 Minutos
21-May-2021	9 Horas 15 Minutos
22-May-2021	9 Horas 15 Minutos
23-May-2021	8 Horas 0 Minutos
24-May-2021	7 Horas 45 Minutos
25-May-2021	9 Horas 15 Minutos
26-May-2021	9 Horas 15 Minutos
27-May-2021	9 Horas 0 Minutos
28-May-2021	9 Horas 0 Minutos
29-May-2021	8 Horas 15 Minutos
30-May-2021	9 Horas 0 Minutos
31-May-2021	8 Horas 0 Minutos

Fuente CNM

CHOCO

40. ACANDI (ACANDI - CHOCO)

El municipio de Acandí está ubicado en el departamento del Chocó, con una población según el censo DANE de 2018 y su proyección al 2020, de 14.159 habitantes de los cuales 6.518 están ubicados en la cabecera municipal y 7.641 en las áreas rurales del municipio.El número de usuarios es de 3.204. Se incluyen en este informe las localidades interconectadas a la cabecera municipal de Acandí: Batatilla, El Aguacate, Peñaloza y San Miguel.[1]

40.1 Descripción del Sitio

La localidad cuenta con una central de generación que está conformada por la siguiente infraestructura:

Tabla 117 Infraestructura de la Localidad.

GRUPO ELECTRÓGENO			
ITEM	**MARCA**	**CAPACIDAD**	**ESTADO**
1	PERKINS-STAMFORD	1150 kW	EN OPERACIÓN NUEVA
2	PERKINS-STAMFORD	1150 kW	EN MANTENIMIENTO
3	PERKINS-STAMFORD	1000 kW	EN MANTENIMIENTO
3	CUMMINS	1286 Kw	EN OPERACION- REGULAR
3	CUMMINS	1000 Kw	EN MANTENIMIENTO
TRANSFORMADORES			
ITEM	**CAPACIDAD**		**ESTADO**
1	1000 kVA		DESCONECTADO
1	2500 kVA		EN OPERACIÓN

Gráfica 235 Diagrama de Conexión de la Localidad.

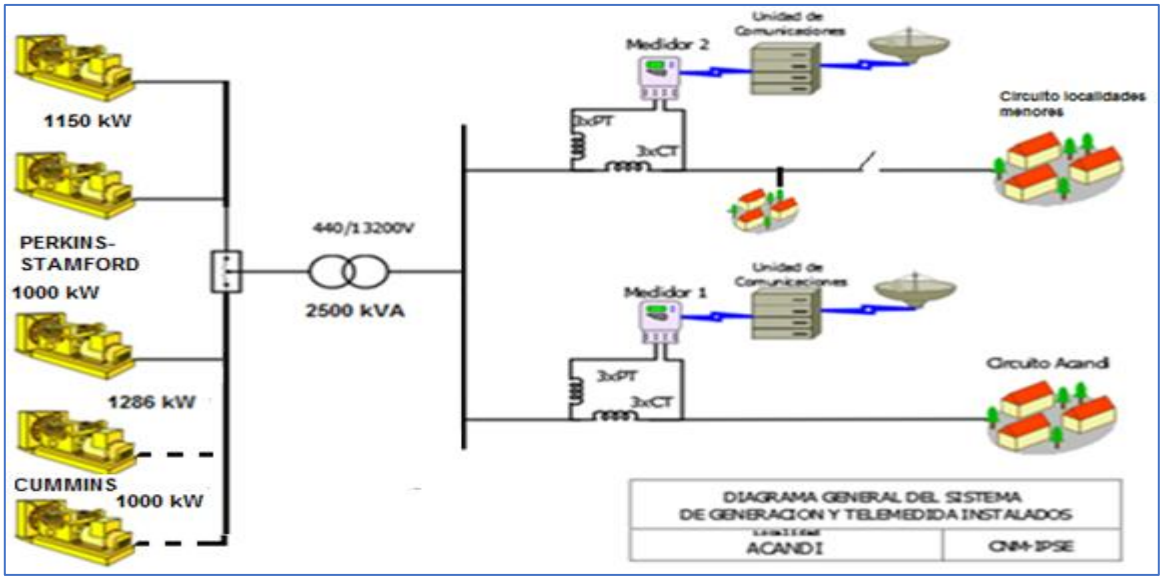

[1] Fuente: http://www.dane.gov.co/Información derivada del Censo Nacional de Población y Vivienda (CNPV) 2018.'Retroproyecciones y Proyecciones de población a nivel municipal por área, sexo y edad simple. Periodo 1985- 2035.

40.2 Energía

El consumo de energía eléctrica para esta localidad en *Mayo* de 2021, se presenta en la siguiente tabla, donde se encuentran los valores acumulados diarios de la energía activa (kWh), reactiva (kVARh), aparente (kVAh) y del factor de potencia (p.u).

Tabla 118 Energía Activa, Reactiva, Aparente y Factor de Potencia.

ACANDI (ACANDI - CHOCO)				
Fecha	**Energía Activa (kWh)**	**Energía Reactiva (kVARh)**	**Energía Aparente (kVAh)**	**Factor de Potencia (p.u)**
Mayo 1, Sábado	18.116	7.282	19.525,10	0,93
Mayo 2, Domingo	15.383	6.048	16.529,03	0,93
Mayo 3, Lunes	19.218	7.604	20.667,38	0,93
Mayo 4, Martes	18.955	7.397	20.347,32	0,93
Mayo 5, Miércoles	20.081	7.869	21.567,54	0,93
Mayo 6, Jueves	20.905	8.034	22.395,51	0,93
Mayo 7, Viernes	20.733	7.978	22.215,36	0,93
Mayo 8, Sábado	20.417	7.939	21.906,62	0,93
Mayo 9, Domingo	20.652	7.917	22.117,24	0,93
Mayo 10, Lunes	20.457	7.642	21.838,38	0,94
Mayo 11, Martes	21.366	8.076	22.841,63	0,94
Mayo 12, Miércoles	20.834	7.864	22.269,14	0,94
Mayo 13, Jueves	20.781	7.829	22.206,85	0,94
Mayo 14, Viernes	21.061	7.884	22.488,56	0,94
Mayo 15, Sábado	20.861	7.963	22.329,44	0,93
Mayo 16, Domingo	19.791	7.625	21.208,98	0,93
Mayo 17, Lunes	18.349	7.176	19.702,28	0,93
Mayo 18, Martes	18.399	7.223	19.766,20	0,93
Mayo 19, Miércoles	19.023	7.410	20.415,07	0,93
Mayo 20, Jueves	19.396	7.397	20.758,22	0,93
Mayo 21, Viernes	19.709	7.404	21.053,32	0,94
Mayo 22, Sábado	17.438	6.704	18.682,40	0,93
Mayo 23, Domingo	17.612	6.904	18.916,93	0,93
Mayo 24, Lunes	19.550	7.352	20.887,09	0,94
Mayo 25, Martes	20.011	7.501	21.370,76	0,94
Mayo 26, Miércoles	20.504	7.617	21.873,05	0,94
Mayo 27, Jueves	20.458	7.666	21.846,95	0,94
Mayo 28, Viernes	20.168	7.662	21.574,08	0,93
Mayo 29, Sábado	19.858	7.770	21.323,59	0,93
Mayo 30, Domingo	18.090	7.079	19.426,37	0,93
Mayo 31, Lunes	16.573	6.201	17.695,36	0,94
TOTAL	**604.750**	**232.018**	**647.730,87**	**0,93**

El factor de potencia promedio inductivo fue 0,93.

Con referencia a Mayo de 2020 (437.454 kWh), se presentó un crecimiento en la demanda de energía eléctrica del 38,24%. Este comportamiento es debido al incremento en las horas de prestación del servicio de energía.

Gráfica 236 Energía Activa, Reactiva y Factor de Potencia – ACANDI (ACANDI - CHOCO).

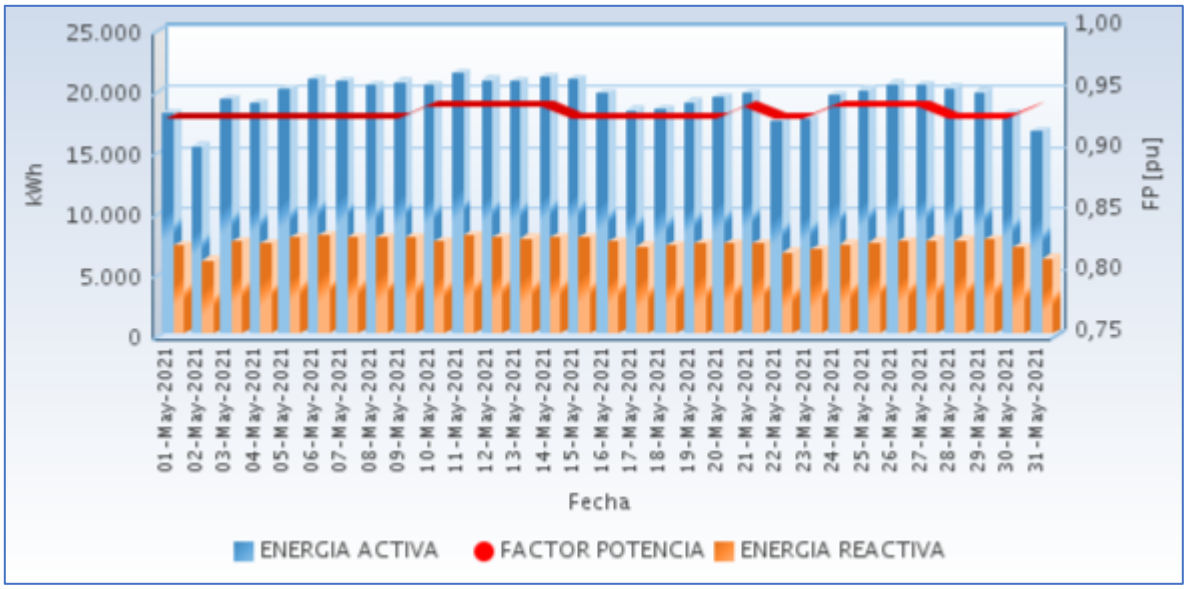

Fuente CNM

En la siguiente gráfica se presenta el acumulado mensual de la energía entregada por cada circuito en la localidad.

Gráfica 237 Energía Diaria Entregada en Circuitos de Distribución.

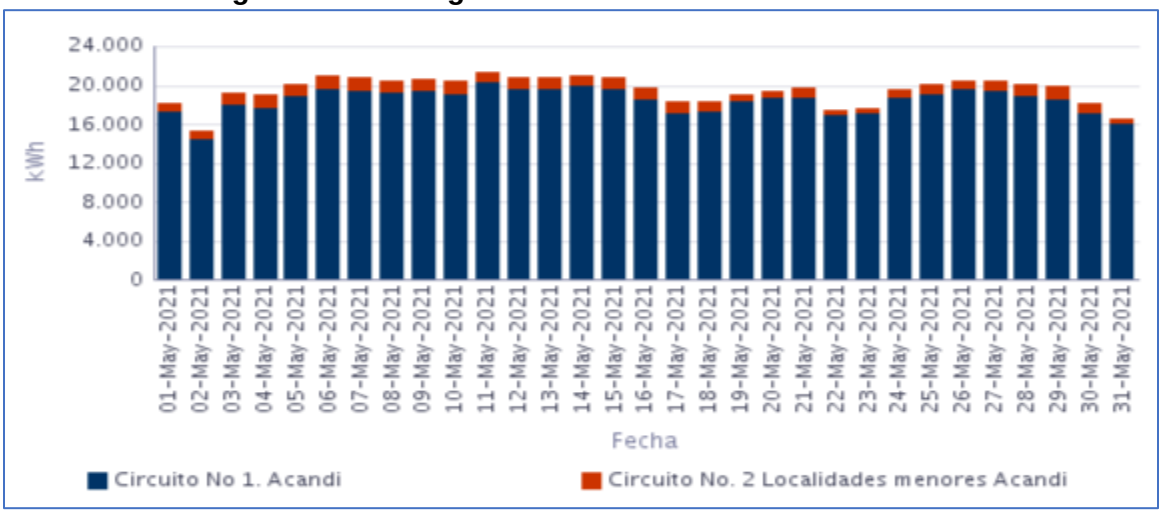

Fuente CNM

40.3 Potencia

En la siguiente gráfica se presenta el comportamiento diario de la potencia para este mes.

Gráfica 238 Comportamiento Diario de la Potencia.

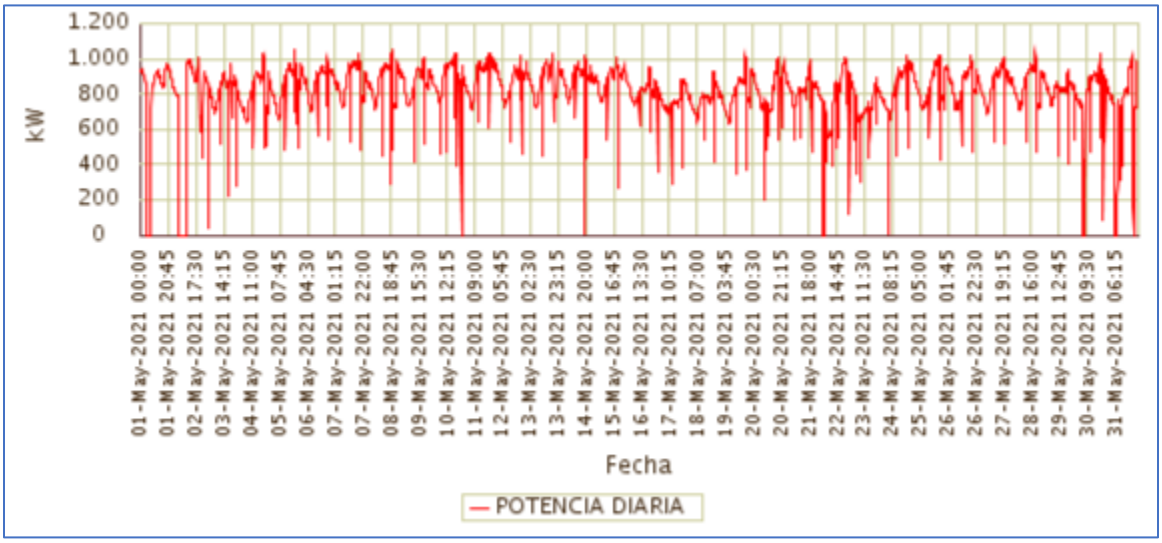

Fuente CNM

40.4 Potencia Máxima

La potencia máxima fue de 1.053,89kW, se presentó el Miércoles 05 de Mayo a las 19:00 horas. Respecto a la potencia máxima de Mayo de 2020 (1.043,68kW), un crecimiento de 0,98%.

En la siguiente grafica se presenta la potencia máxima diaria registrada para este mes.

Gráfica 239 Potencia Máxima Diaria-ACANDI (ACANDI - CHOCO).

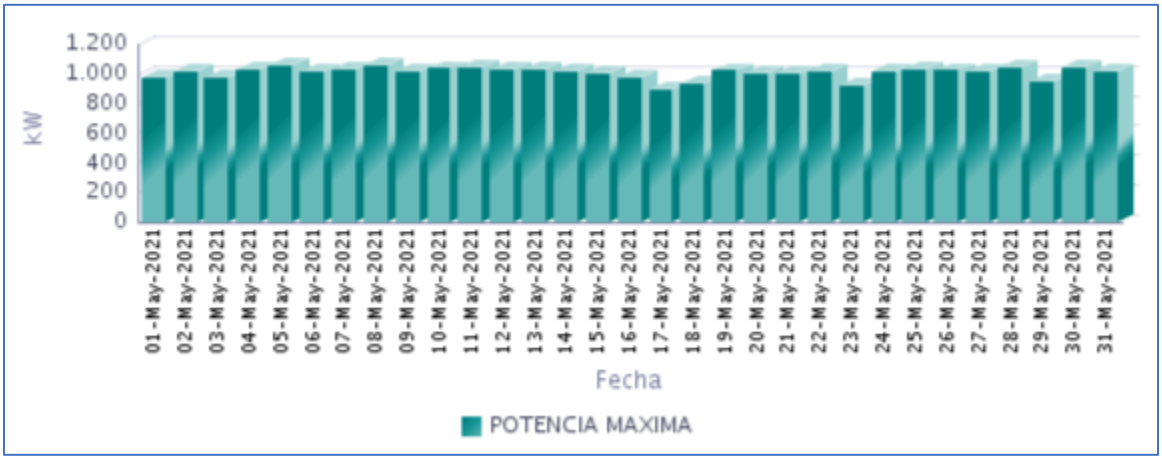

Fuente CNM

40.5 Horas de Prestación del Servicio

En Mayo, se prestó el servicio de energía eléctrica en la localidad, un promedio diario de 23 Horas 31 Minutos, como se presenta en la siguiente gráfica.

Gráfica 240 Horas Efectivas de Prestación del Servicio - ACANDI (ACANDI - CHOCO),

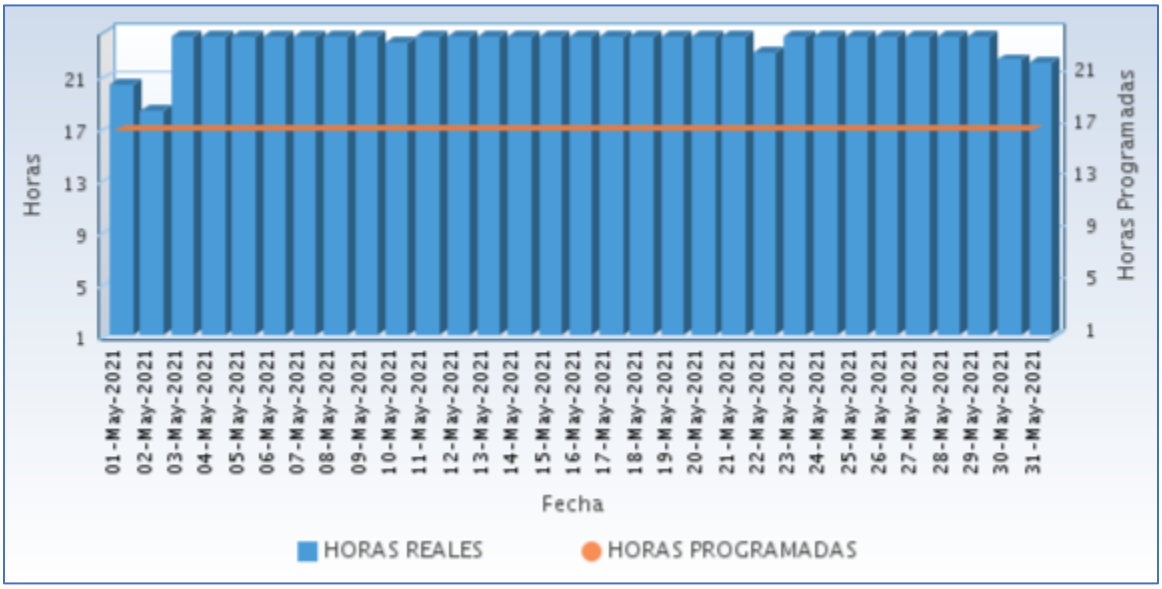

Fuente CNM

A continuación se relaciona las horas promedio por día de la prestación del servicio de energía:

Tabla 119 Horas promedio por día prestación del servicio de energía

ACANDI (ACANDI - CHOCO) Mayo 2021	
DIA	**Horas de servicio promedio en el día [hh:mm]**
01-May-2021	20 Horas 15 Minutos
02-May-2021	18 Horas 15 Minutos
03-May-2021	24 Horas
04-May-2021	24 Horas
05-May-2021	24 Horas
06-May-2021	24 Horas
07-May-2021	24 Horas
08-May-2021	24 Horas
09-May-2021	24 Horas
10-May-2021	23 Horas 30 Minutos
11-May-2021	24 Horas
12-May-2021	24 Horas
13-May-2021	24 Horas
14-May-2021	24 Horas
15-May-2021	24 Horas
16-May-2021	24 Horas
17-May-2021	24 Horas
18-May-2021	24 Horas
19-May-2021	24 Horas
20-May-2021	24 Horas
21-May-2021	24 Horas
22-May-2021	22 Horas 45 Minutos
23-May-2021	24 Horas
24-May-2021	24 Horas
25-May-2021	24 Horas
26-May-2021	24 Horas

ACANDI (ACANDI - CHOCO) Mayo 2021	
DIA	**Horas de servicio promedio en el día [hh:mm]**
27-May-2021	24 Horas
28-May-2021	24 Horas
29-May-2021	24 Horas
30-May-2021	22 Horas 15 Minutos
31-May-2021	22 Horas 0 Minutos

Fuente CNM

40.6 Curvas de Carga

En la siguiente gráfica, se presenta el comportamiento de la carga promedio en el mes.

Gráfica 241 Curva de Carga Promedio Diaria Mensual

Fuente CNM

En la gráfica anterior se comparan las curvas de carga promedio diarias de May-2020 y del May-2021, presentándose un crecimiento en la demanda de 38,24%. Sin embargo para el presente periodo, se observa que se reduce la carga, a partir de las 19 horas hasta las 23 horas, realizando un racionamiento por sectores, debido a que la unidad de generación que funciona en este horario, no soporta toda la carga.

41. ARUSI (NUQUI - CHOCO)

El corregimiento de Arusí, pertenece al municipio de Nuquí, Departamento de Chocó. Esta localidad cuenta con un total de 132 usuarios .[1]

41.1 Descripción del Sitio

La localidad cuenta con una central de generación que está conformada por la siguiente infraestructura:

Tabla 120 Infraestructura de la Localidad.

GRUPO ELECTRÓGENO			
ÍTEM	**MARCA**	**CAPACIDAD (kVA)**	**ESTADO**
1	PARTNER	110	EN OPERACIÓN
TRANSFORMADORES			
ÍTEM	**CAPACIDAD (kVA)**		**ESTADO**
1	100		EN OPERACIÓN

Gráfica 242 Diagrama de Conexión de la Localidad.

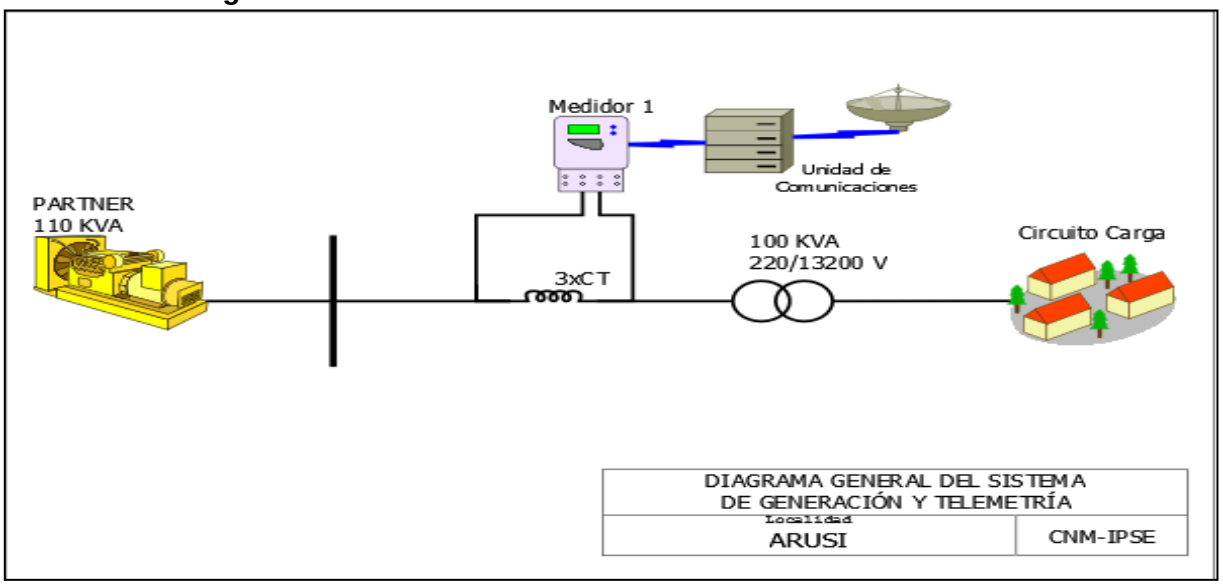

[1] Fuente: http://reportes.sui.gov.co/ - Sistema Único de Información SUI - Año 2020.

41.2 Energía

El consumo de energía eléctrica para esta localidad en *Mayo* de 2021, se presenta en la siguiente tabla, donde se encuentran los valores acumulados diarios de la energía activa (kWh), reactiva (kVARh), aparente (kVAh) y del factor de potencia (p.u).

Tabla 121 Energía Activa, Reactiva, Aparente y Factor de Potencia.

ARUSI (NUQUI - CHOCO)				
Fecha	**Energía Activa (kWh)**	**Energía Reactiva (kVARh)**	**Energía Aparente (kVAh)**	**Factor de Potencia (p.u)**
Mayo 1, Sábado	351	164	387,24	0,91
Mayo 2, Domingo	366	169	402,85	0,91
Mayo 3, Lunes	356	160	390,83	0,91
Mayo 4, Martes	349	158	383,28	0,91
Mayo 5, Miércoles	368	164	403,42	0,91
Mayo 6, Jueves	369	172	406,77	0,91
Mayo 7, Viernes	359	160	392,86	0,91
Mayo 8, Sábado	339	151	371,01	0,91
Mayo 9, Domingo	441	201	484,75	0,91
Mayo 10, Lunes	352	154	384,21	0,92
Mayo 11, Martes	371	165	405,94	0,91
Mayo 12, Miércoles	205	91	224,19	0,91
Mayo 13, Jueves	323	148	355,64	0,91
Mayo 14, Viernes	314	134	341,19	0,92
Mayo 15, Sábado	361	155	392,61	0,92
Mayo 16, Domingo	369	156	400,44	0,92
Mayo 17, Lunes	408	178	444,98	0,92
Mayo 18, Martes	342	154	374,71	0,91
Mayo 19, Miércoles	355	160	389,57	0,91
Mayo 20, Jueves	351	154	383,64	0,92
Mayo 21, Viernes	349	144	377,88	0,92
Mayo 22, Sábado	352	149	382,31	0,92
Mayo 23, Domingo	361	157	393,40	0,92
Mayo 24, Lunes	364	160	397,09	0,92
Mayo 25, Martes	363	164	397,98	0,91
Mayo 26, Miércoles	354	160	388,68	0,91
Mayo 27, Jueves	367	167	403,31	0,91
Mayo 28, Viernes	362	161	396,11	0,91
Mayo 29, Sábado	345	151	376,70	0,92
Mayo 30, Domingo	389	172	425,67	0,91
Mayo 31, Lunes	388	168	422,28	0,92
TOTAL	**11.042**	**4.901**	**12.080,87**	**0,91**

El factor de potencia promedio inductivo fue 0,91.

Con referencia a Mayo de 2020 (10.291 kWh), se presentó un crecimiento en la demanda de energía eléctrica del 7,30%.

Gráfica 243 Energía Activa, Reactiva y Factor de Potencia – ARUSÍ (NUQUI - CHOCO).

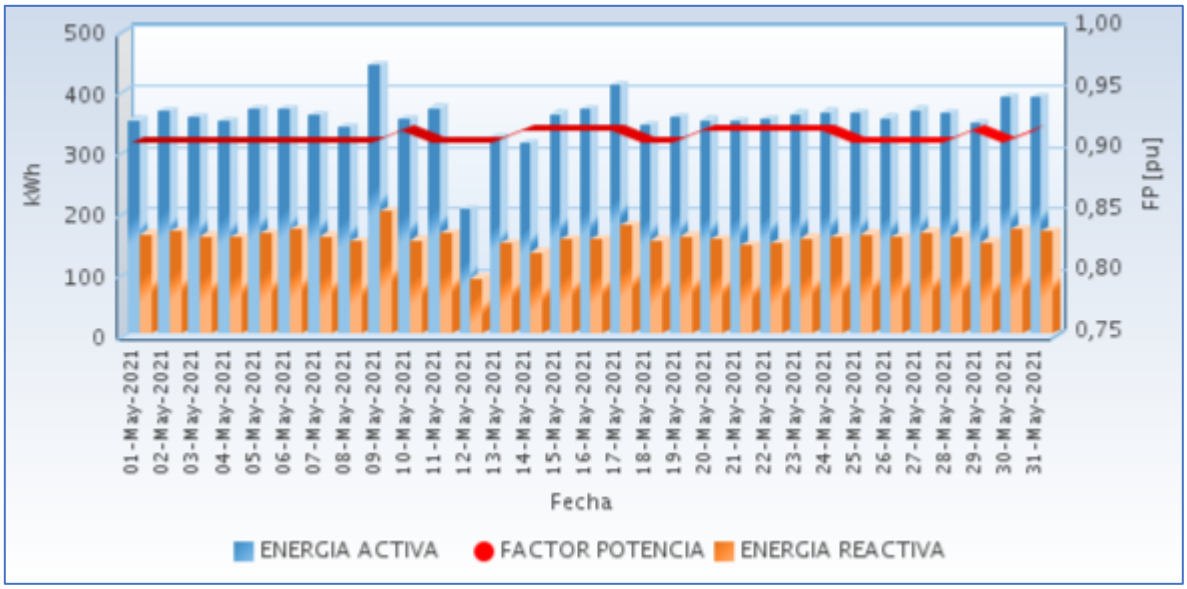

Fuente CNM

41.3 Potencia

En la siguiente gráfica se presenta el comportamiento diario de la potencia para este mes.

Gráfica 244 Comportamiento Diario de la Potencia.

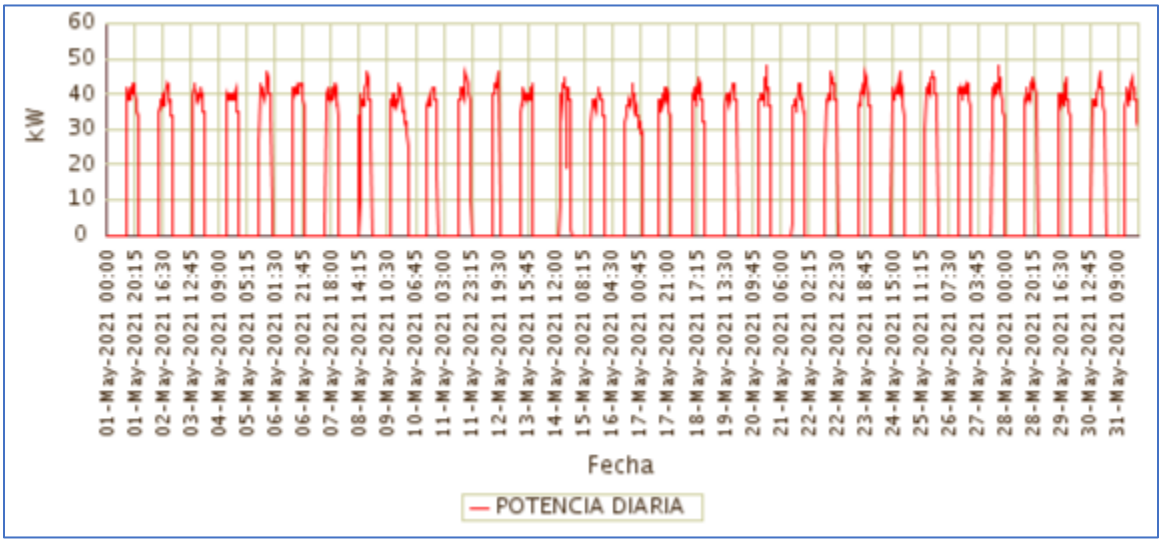

Fuente CNM

41.4 Potencia Máxima

La potencia máxima fue de 48,00kW, se presentó el Jueves 27 de Mayo a las 19:15 horas. Respecto a la potencia máxima de Mayo de 2020 (52,80kW), tuvo una caída de 9,09%.

En la siguiente grafica se presenta la potencia máxima diaria registrada para este mes.

Gráfica 245 Potencia Máxima Diaria-ARUSÍ (NUQUI - CHOCO).

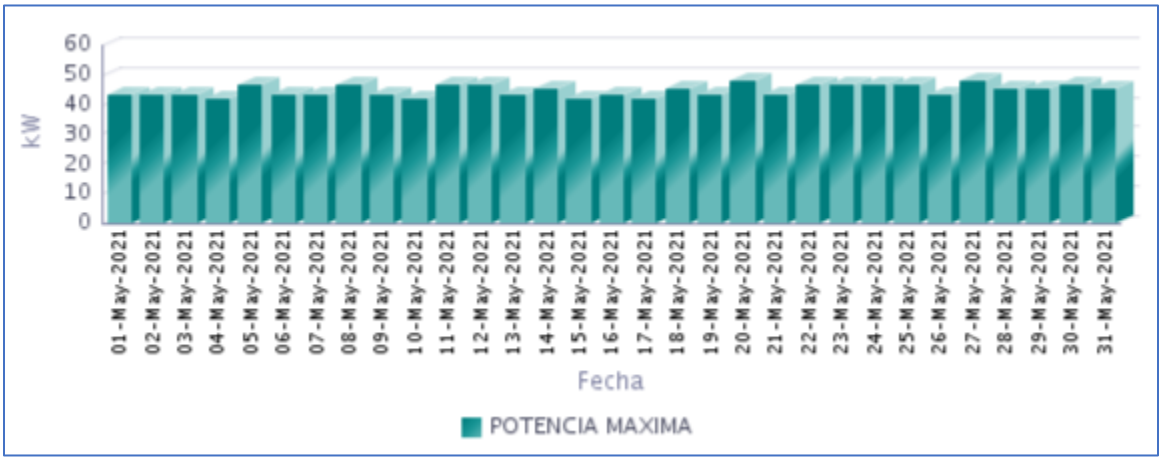

Fuente CNM

41.5 Horas de Prestación del Servicio

En Mayo, se prestó el servicio de energía eléctrica en la localidad, un promedio diario de 9 Horas 20 Minutos, como se presenta en la siguiente gráfica.

Gráfica 246 Horas Efectivas de Prestación del Servicio - ARUSÍ (NUQUI - CHOCO),

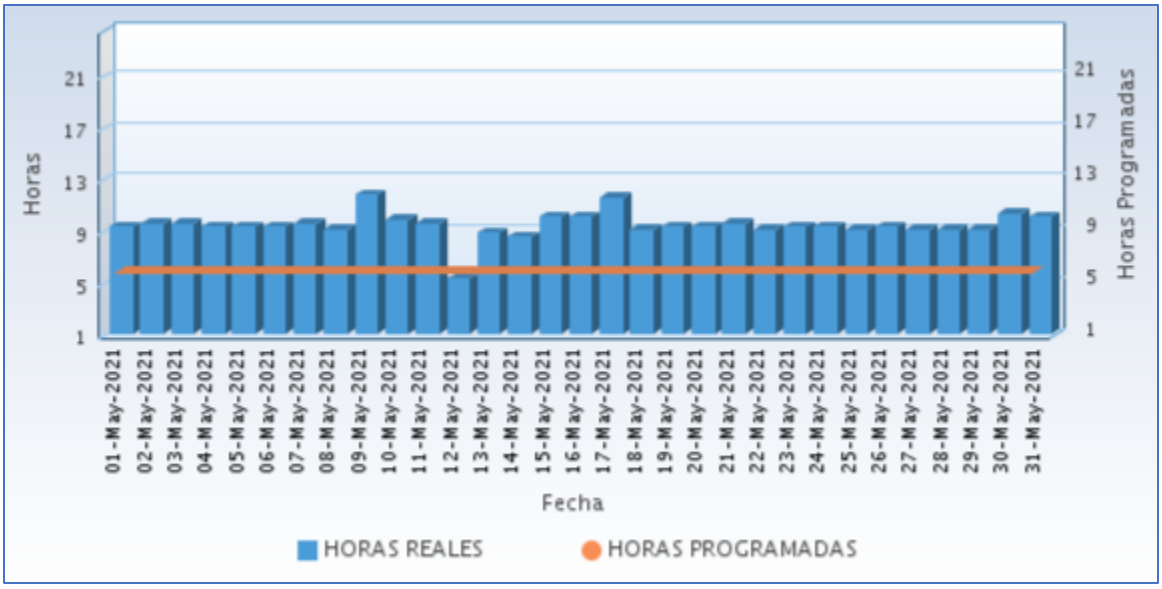

Fuente CNM

A continuación se relaciona las horas promedio por día de la prestación del servicio de energía:

Tabla 122 Horas promedio por día prestación del servicio de energía

ARUSI (NUQUI - CHOCO) Mayo 2021	
DIA	**Horas de servicio promedio en el día [hh:mm]**
01-May-2021	9 Horas 15 Minutos
02-May-2021	9 Horas 30 Minutos
03-May-2021	9 Horas 30 Minutos
04-May-2021	9 Horas 15 Minutos
05-May-2021	9 Horas 15 Minutos
06-May-2021	9 Horas 15 Minutos
07-May-2021	9 Horas 30 Minutos
08-May-2021	9 Horas 0 Minutos
09-May-2021	11 Horas 45 Minutos
10-May-2021	9 Horas 45 Minutos
11-May-2021	9 Horas 30 Minutos
12-May-2021	5 Horas 15 Minutos
13-May-2021	8 Horas 45 Minutos
14-May-2021	8 Horas 30 Minutos
15-May-2021	10 Horas 0 Minutos
16-May-2021	10 Horas 0 Minutos
17-May-2021	11 Horas 30 Minutos
18-May-2021	9 Horas 0 Minutos
19-May-2021	9 Horas 15 Minutos
20-May-2021	9 Horas 15 Minutos
21-May-2021	9 Horas 30 Minutos
22-May-2021	9 Horas 0 Minutos
23-May-2021	9 Horas 15 Minutos
24-May-2021	9 Horas 15 Minutos
25-May-2021	9 Horas 0 Minutos
26-May-2021	9 Horas 15 Minutos
27-May-2021	9 Horas 0 Minutos
28-May-2021	9 Horas 0 Minutos
29-May-2021	9 Horas 0 Minutos
30-May-2021	10 Horas 15 Minutos
31-May-2021	10 Horas 0 Minutos

Fuente CNM

41.6 Curvas de Carga

En la siguiente gráfica, se presenta el comportamiento de la carga promedio en el mes.

Gráfica 247 Curva de Carga Promedio Diaria Mensual

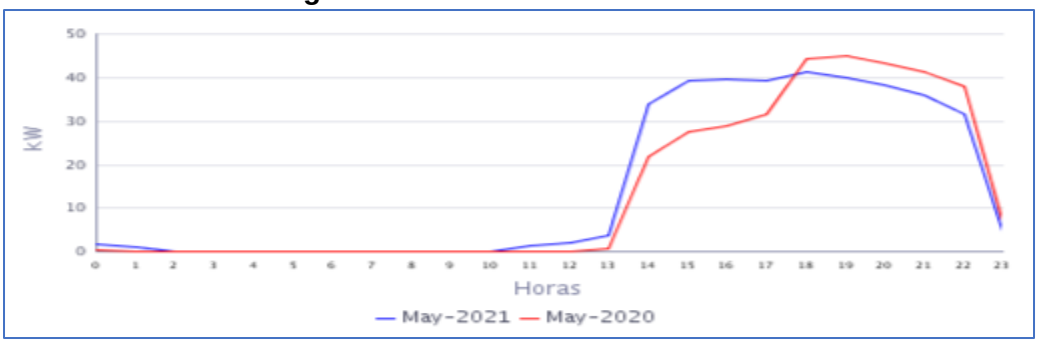

Fuente CNM

En la gráfica anterior se comparan las curvas de carga promedio diarias de May-2020 y del May-2021, presentándose un crecimiento en la demanda de 7,30%

42. BALBOA (UNGUIA - CHOCO)

La localidad de Balboa es un centro poblado del municipio de Unguía, Departamento del Chocó. Esta Localidad cuenta con un total de 357 usuarios .[1]

42.1 Descripción del Sitio

La localidad cuenta con una central de generación que está conformada por la siguiente infraestructura:

Tabla 123 Infraestructura de la Localidad.

GRUPO ELECTRÓGENO			
ITEM	**MARCA**	**CAPACIDAD**	**ESTADO**
1	CUMMINS	165 kW	EN OPERACIÓN
2	CUMMINS	165 kW	EN OPERACIÓN
TRANSFORMADORES			
ITEM	**CAPACIDAD**		**ESTADO**
1	300 kVA		EN OPERACIÓN

Gráfica 248 Diagrama de Conexión de la Localidad.

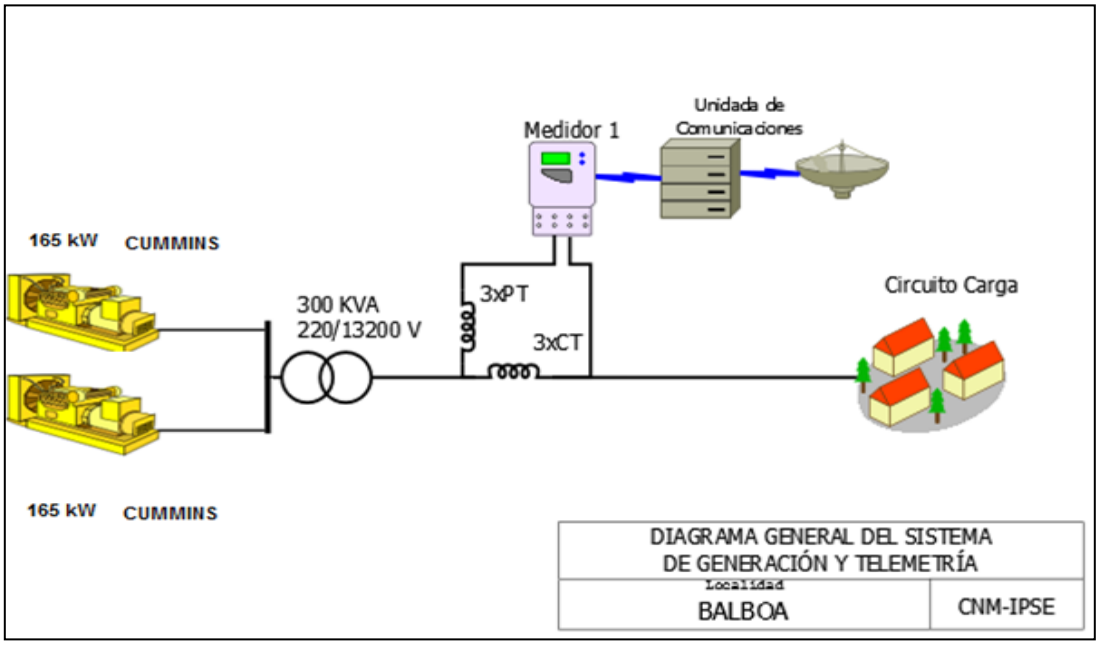

[1] Fuente: http://reportes.sui.gov.co/ - Sistema Único de Información SUI - Año 2020[1] Fuente: http://reportes.sui.gov.co/ - Sistema Único de Información SUI - Año 2020.

42.2 Energía

El consumo de energía eléctrica para esta localidad en *Mayo* de 2021, se presenta en la siguiente tabla, donde se encuentran los valores acumulados diarios de la energía activa (kWh), reactiva (kVARh), aparente (kVAh) y del factor de potencia (p.u).

Tabla 124 Energía Activa, Reactiva, Aparente y Factor de Potencia.

BALBOA (UNGUIA - CHOCO)				
Fecha	**Energía Activa (kWh)**	**Energía Reactiva (kVARh)**	**Energía Aparente (kVAh)**	**Factor de Potencia (p.u)**
Mayo 1, Sábado	725	309	788,57	0,92
Mayo 2, Domingo	695	295	755,32	0,92
Mayo 3, Lunes	650	270	703,76	0,92
Mayo 4, Martes	652	276	707,64	0,92
Mayo 5, Miércoles	605	250	654,93	0,92
Mayo 6, Jueves	718	312	782,93	0,92
Mayo 7, Viernes	698	306	762,25	0,92
Mayo 8, Sábado	722	296	780,33	0,93
Mayo 9, Domingo	725	304	786,03	0,92
Mayo 10, Lunes	700	282	754,23	0,93
Mayo 11, Martes	703	281	757,21	0,93
Mayo 12, Miércoles	682	275	735,75	0,93
Mayo 13, Jueves	715	303	776,86	0,92
Mayo 14, Viernes	745	303	804,00	0,93
Mayo 15, Sábado	744	296	800,67	0,93
Mayo 16, Domingo	697	252	741,03	0,94
Mayo 17, Lunes	669	269	721,17	0,93
Mayo 18, Martes	619	255	669,25	0,92
Mayo 19, Miércoles	654	255	702,03	0,93
Mayo 20, Jueves	699	283	753,89	0,93
Mayo 21, Viernes	690	289	747,88	0,92
Mayo 22, Sábado	721	283	774,86	0,93
Mayo 23, Domingo	689	274	741,38	0,93
Mayo 24, Lunes	656	251	702,52	0,93
Mayo 25, Martes	680	270	731,97	0,93
Mayo 26, Miércoles	700	281	754,24	0,93
Mayo 27, Jueves	679	276	733,04	0,93
Mayo 28, Viernes	734	315	798,77	0,92
Mayo 29, Sábado	653	270	706,50	0,92
Mayo 30, Domingo	657	271	710,15	0,92
Mayo 31, Lunes	662	266	713,85	0,93
TOTAL	**21.339**	**8.718**	**23.050,95**	**0,93**

El factor de potencia promedio inductivo fue 0,93.

Con referencia a Mayo de 2020 (15.548 kWh), se presentó un crecimiento en la demanda de energía eléctrica del 37,25%. Este comportamiento es debido al incremento en las horas de prestación del servicio de energía.

Gráfica 249 Energía Activa, Reactiva y Factor de Potencia – BALBOA (UNGUIA - CHOCO).

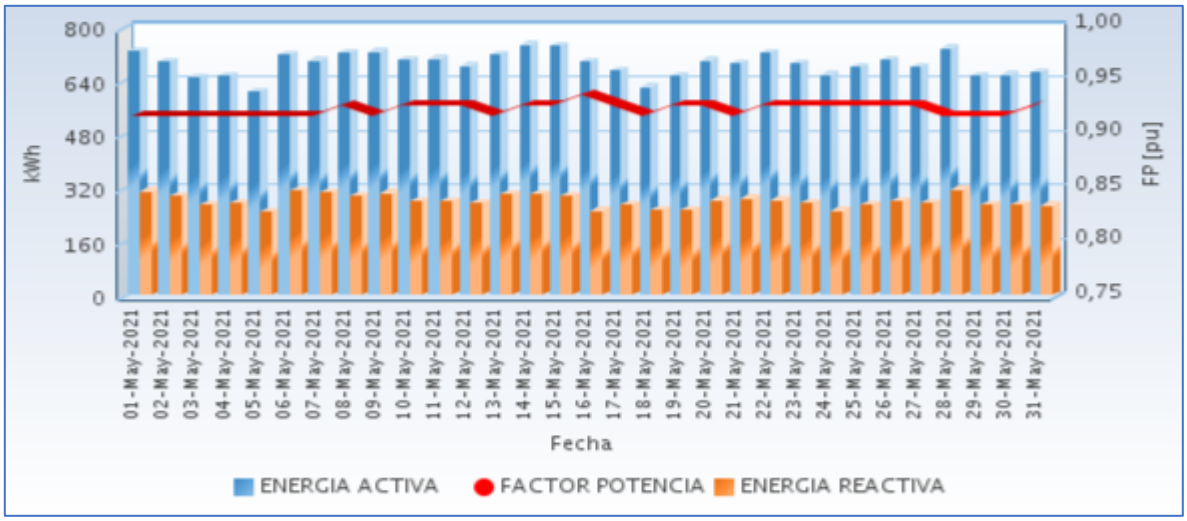

Fuente CNM

42.3 Potencia

En la siguiente gráfica se presenta el comportamiento diario de la potencia para este mes.

Gráfica 250 Comportamiento Diario de la Potencia.

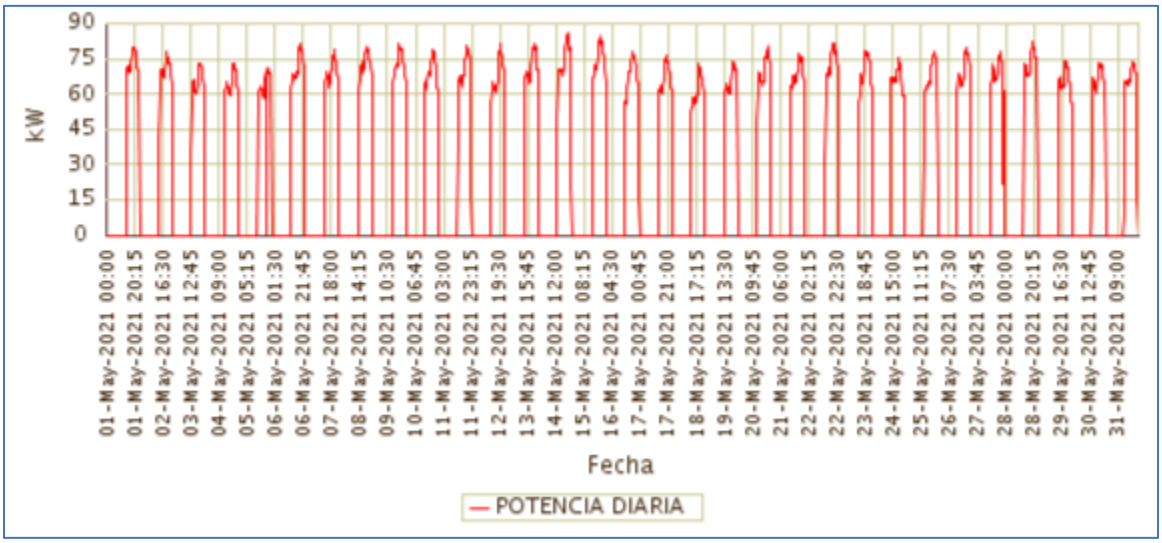

Fuente CNM

42.4 Potencia Máxima

La potencia máxima fue de 85,38kW, se presentó el Viernes 14 de Mayo a las 20:15 horas. Respecto a la potencia máxima de Mayo de 2020 (75,07kW), un crecimiento de 13,73%.

En la siguiente grafica se presenta la potencia máxima diaria registrada para este mes.

Gráfica 251 Potencia Máxima Diaria-BALBOA (UNGUIA - CHOCO).

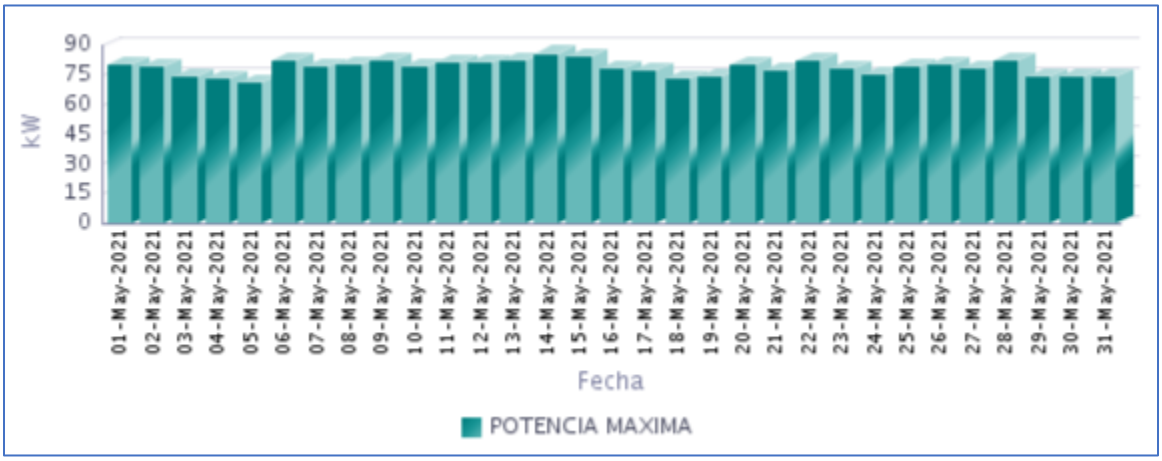

Fuente CNM

42.5 Horas de Prestación del Servicio

En Mayo, se prestó el servicio de energía eléctrica en la localidad, un promedio diario de 10 Horas 15 Minutos, como se presenta en la siguiente gráfica.

Gráfica 252 Horas Efectivas de Prestación del Servicio - BALBOA (UNGUIA - CHOCO),

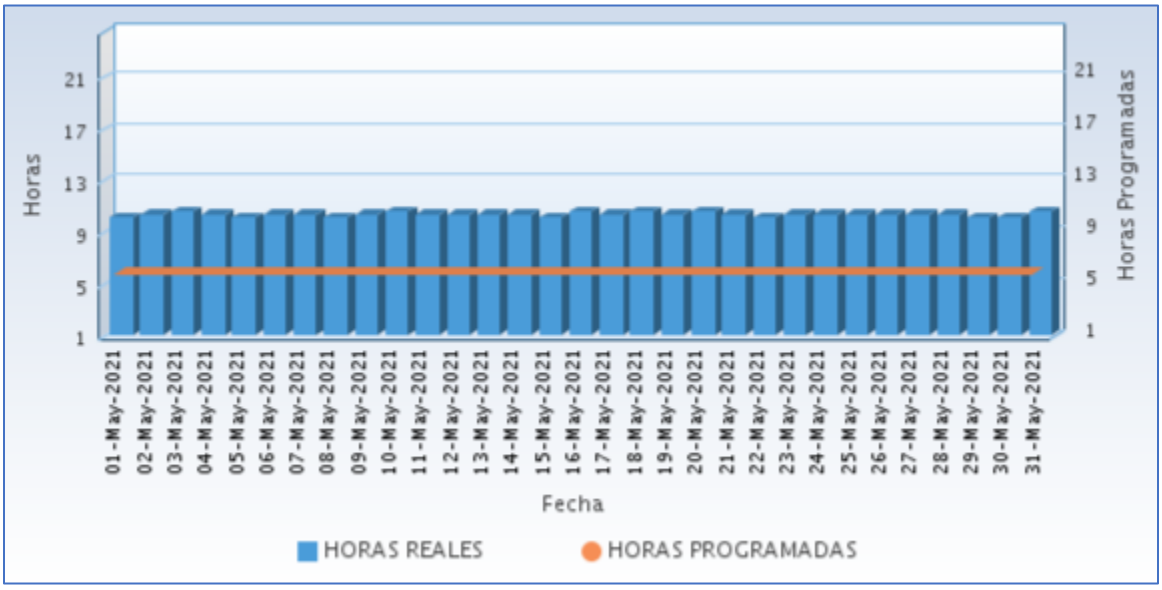

Fuente CNM

A continuación se relaciona las horas promedio por día de la prestación del servicio de energía:

Tabla 125 Horas promedio por día prestación del servicio de energía

BALBOA (UNGUIA - CHOCO) Mayo 2021	
DIA	**Horas de servicio promedio en el día [hh:mm]**
01-May-2021	10 Horas 0 Minutos
02-May-2021	10 Horas 15 Minutos
03-May-2021	10 Horas 30 Minutos
04-May-2021	10 Horas 15 Minutos
05-May-2021	10 Horas 0 Minutos
06-May-2021	10 Horas 15 Minutos
07-May-2021	10 Horas 15 Minutos
08-May-2021	10 Horas 0 Minutos
09-May-2021	10 Horas 15 Minutos
10-May-2021	10 Horas 30 Minutos
11-May-2021	10 Horas 15 Minutos
12-May-2021	10 Horas 15 Minutos
13-May-2021	10 Horas 15 Minutos
14-May-2021	10 Horas 15 Minutos
15-May-2021	10 Horas 0 Minutos
16-May-2021	10 Horas 30 Minutos
17-May-2021	10 Horas 15 Minutos
18-May-2021	10 Horas 30 Minutos
19-May-2021	10 Horas 15 Minutos
20-May-2021	10 Horas 30 Minutos
21-May-2021	10 Horas 15 Minutos
22-May-2021	10 Horas 0 Minutos
23-May-2021	10 Horas 15 Minutos
24-May-2021	10 Horas 15 Minutos
25-May-2021	10 Horas 15 Minutos
26-May-2021	10 Horas 15 Minutos
27-May-2021	10 Horas 15 Minutos
28-May-2021	10 Horas 15 Minutos
29-May-2021	10 Horas 0 Minutos
30-May-2021	10 Horas 0 Minutos
31-May-2021	10 Horas 30 Minutos

Fuente CNM

42.6 Curvas de Carga

En la siguiente gráfica, se presenta el comportamiento de la carga promedio en el mes.

Gráfica 253 Curva de Carga Promedio Diaria Mensual

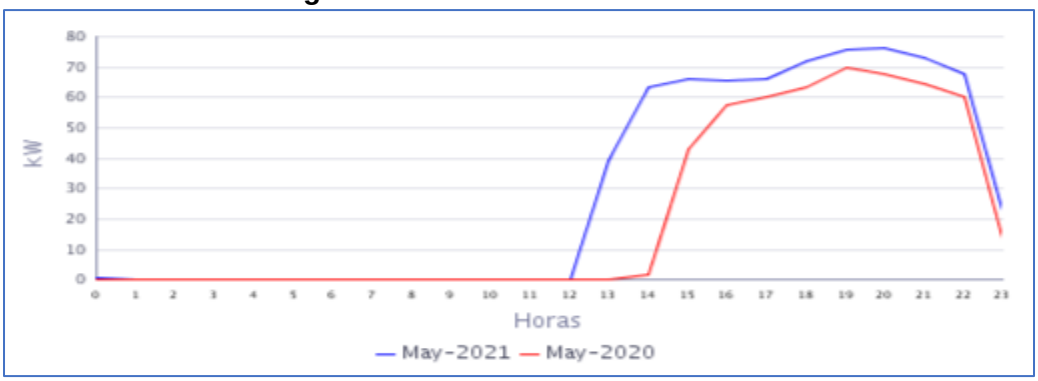

Fuente CNM

En la gráfica anterior se comparan las curvas de carga promedio diarias de May-2020 y del May-2021, presentándose un crecimiento en la demanda de 37,25%.

43. BELLAVISTA (BOJAYÁ (BELLAVISTA) - CHOCO)

La localidad de Bojayá está ubicada en el departamento de Chocó con una población, según el censo DANE de 2018 y su proyección al 2020, de 12.326 habitantes, de los cuales 1.165 están ubicados en la cabecera municipal y 11.161 en las áreas rurales del municipio. El número de usuarios es de 484.[1]

43.1 Descripción del Sitio

La localidad cuenta con una central de generación que está conformada por la siguiente infraestructura:

Tabla 126 Infraestructura de la Localidad.

GRUPO ELECTROGENO			
ITEM	**MARCA**	**CAPACIDAD**	**ESTADO**
1	CUMMINS C250 D6	250 kW	EN MANTENIMIENTO
2	CUMMINS C400 D6	400 kW	EN MANTENIMIENTO
3	CUMMINS	400kW (500kVA)*	EN OPERACIÓN (NUEVA)
4	PERKINS	500 kW	FUERA DE SERVICIO
TRANSFORMADORES			
ITEM	**CAPACIDAD**		**ESTADO**
1	300 kVA		EN OPERACIÓN
2	500 kVA		FUERA DE SERVICIO

*en operación desde 28 de febrero.

Gráfica 254 Diagrama de Conexión de la Localidad.

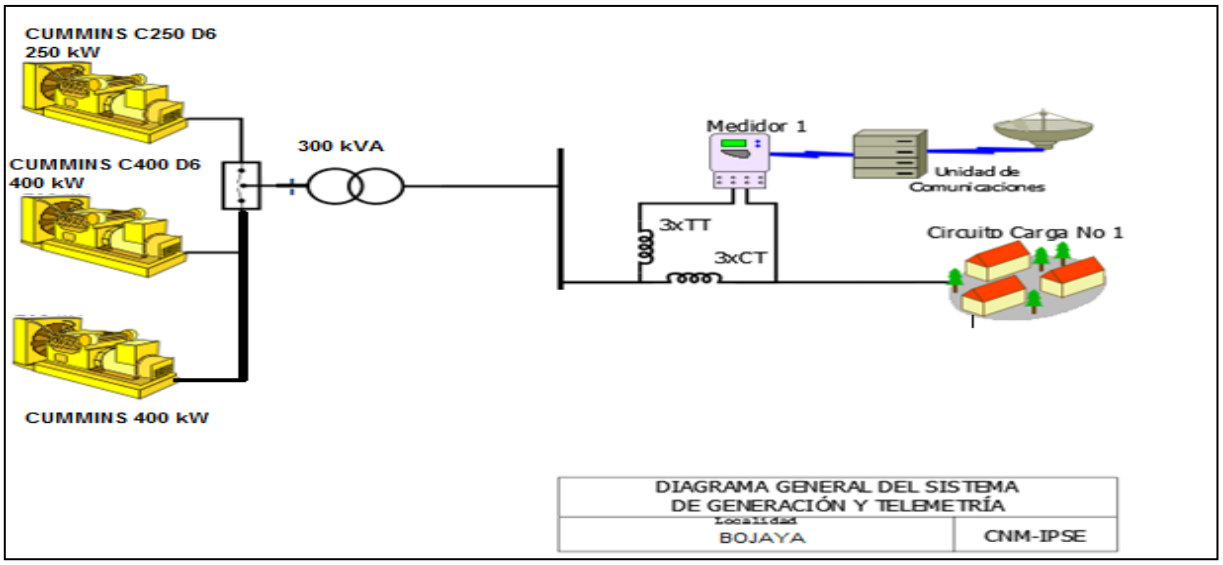

[1] Fuente: http://www.dane.gov.co/Información derivada del Censo Nacional de Población y Vivienda (CNPV) 2018.'Retroproyecciones y Proyecciones de población a nivel municipal por área, sexo y edad simple. Periodo 1985- 2035.

43.2 Energía

El consumo de energía eléctrica para esta localidad en *Mayo* de 2021, se presenta en la siguiente tabla, donde se encuentran los valores acumulados diarios de la energía activa (kWh), reactiva (kVARh), aparente (kVAh) y del factor de potencia (p.u).

Tabla 127 Energía Activa, Reactiva, Aparente y Factor de Potencia.

BELLAVISTA (BOJAYÁ (BELLAVISTA) - CHOCO)				
Fecha	**Energía Activa (kWh)**	**Energía Reactiva (kVARh)**	**Energía Aparente (kVAh)**	**Factor de Potencia (p.u)**
Mayo 1, Sábado	3.489	1.031	3.638,40	0,96
Mayo 2, Domingo	3.413	1.004	3.557,26	0,96
Mayo 3, Lunes	3.436	976	3.572,36	0,96
Mayo 4, Martes	3.496	1.008	3.638,05	0,96
Mayo 5, Miércoles	3.608	1.046	3.756,76	0,96
Mayo 6, Jueves	3.626	1.052	3.775,07	0,96
Mayo 7, Viernes	3.629	1.063	3.780,97	0,96
Mayo 8, Sábado	3.616	1.081	3.774,47	0,96
Mayo 9, Domingo	3.514	1.111	3.685,65	0,95
Mayo 10, Lunes	3.452	1.076	3.615,44	0,95
Mayo 11, Martes	2.774	864	2.905,24	0,95
Mayo 12, Miércoles	3.301	1.035	3.459,08	0,95
Mayo 13, Jueves	3.525	1.013	3.667,93	0,96
Mayo 14, Viernes	3.302	975	3.443,13	0,96
Mayo 15, Sábado	3.162	924	3.294,13	0,96
Mayo 16, Domingo	3.086	883	3.210,01	0,96
Mayo 17, Lunes	3.094	879	3.216,87	0,96
Mayo 18, Martes	3.391	978	3.529,10	0,96
Mayo 19, Miércoles	3.448	1.001	3.590,36	0,96
Mayo 20, Jueves	3.495	996	3.634,00	0,96
Mayo 21, Viernes	3.418	959	3.550,33	0,96
Mayo 22, Sábado	3.417	979	3.554,70	0,96
Mayo 23, Domingo	3.329	971	3.467,79	0,96
Mayo 24, Lunes	3.456	985	3.594,17	0,96
Mayo 25, Martes	3.601	1.038	3.747,07	0,96
Mayo 26, Miércoles	3.542	1.024	3.687,42	0,96
Mayo 27, Jueves	3.480	1.012	3.624,05	0,96
Mayo 28, Viernes	3.506	1.036	3.655,54	0,96
Mayo 29, Sábado	3.242	989	3.389,43	0,96
Mayo 30, Domingo	2.913	903	3.049,80	0,96
Mayo 31, Lunes	3.051	926	3.188,16	0,96
TOTAL	**104.812**	**30.818**	**109.248,58**	**0,96**

El factor de potencia promedio inductivo fue 0,96.

Con referencia a Mayo de 2020 (83.271 kWh), se presentó un crecimiento en la demanda de energía eléctrica del 25,87%.

43.3 Potencia

En la siguiente gráfica se presenta el comportamiento diario de la potencia para este mes.

Gráfica 256 Comportamiento Diario de la Potencia.

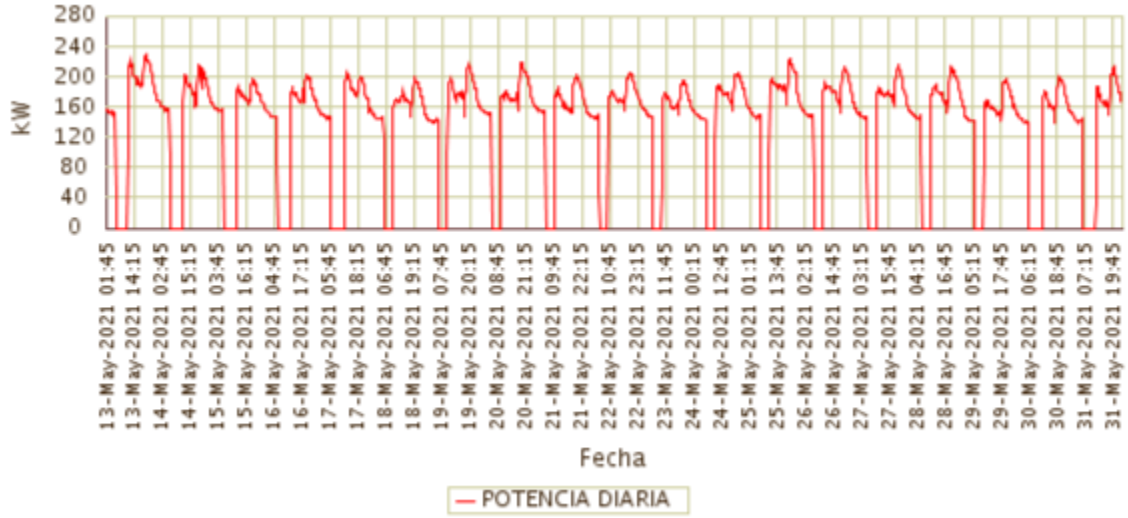

Fuente CNM

43.4 Potencia Máxima

La potencia máxima fue de 229,08kW, se presentó el Jueves 13 de Mayo a las 19:15 horas. Respecto a la potencia máxima de Mayo de 2020 (237,21kW), tuvo una caída de 3,43%.

43.5 Horas de Prestación del Servicio

En Mayo, se prestó el servicio de energía eléctrica en la localidad, un promedio diario de 19 Horas 41 Minutos.

A continuación se relaciona las horas promedio por día de la prestación del servicio de energía:

Tabla 128 Horas promedio por día prestación del servicio de energía

BELLAVISTA (BOJAYÁ (BELLAVISTA) - CHOCO) Mayo 2021	
DIA	**Horas de servicio promedio en el día [hh:mm]**
01-May-2021	20 Horas 15 Minutos
02-May-2021	20 Horas 15 Minutos

BELLAVISTA (BOJAYÁ (BELLAVISTA) - CHOCO) Mayo 2021	
DIA	**Horas de servicio promedio en el día [hh:mm]**
03-May-2021	20 Horas 15 Minutos
04-May-2021	20 Horas 15 Minutos
05-May-2021	20 Horas 15 Minutos
06-May-2021	20 Horas 15 Minutos
07-May-2021	20 Horas 15 Minutos
08-May-2021	20 Horas 0 Minutos
09-May-2021	20 Horas 15 Minutos
10-May-2021	20 Horas 15 Minutos
11-May-2021	15 Horas 45 Minutos
12-May-2021	20 Horas 15 Minutos
13-May-2021	19 Horas 0 Minutos
14-May-2021	18 Horas 30 Minutos
15-May-2021	18 Horas 30 Minutos
16-May-2021	18 Horas 15 Minutos
17-May-2021	18 Horas 15 Minutos
18-May-2021	20 Horas 30 Minutos
19-May-2021	20 Horas 15 Minutos
20-May-2021	20 Horas 15 Minutos
21-May-2021	20 Horas 15 Minutos
22-May-2021	20 Horas 15 Minutos
23-May-2021	20 Horas 15 Minutos
24-May-2021	20 Horas 15 Minutos
25-May-2021	20 Horas 15 Minutos
26-May-2021	20 Horas 30 Minutos
27-May-2021	20 Horas 15 Minutos
28-May-2021	20 Horas 15 Minutos
29-May-2021	20 Horas 15 Minutos
30-May-2021	18 Horas 0 Minutos
31-May-2021	18 Horas 30 Minutos

Fuente CNM

44. BETE (MEDIO ATRATO (BETE) - CHOCO)

La localidad de Beté es la cabecera municipal del Medio Atrato, Departamento de Chocó, con una población según el censo DANE de 2018 y su proyección al 2020, de 10.930 habitantes de los cuales 980 están ubicados en la cabecera municipal y 9.950 en las áreas rurales del municipio. El número de usuarios es de 294.[1]

44.1 Descripción del Sitio

La localidad cuenta con una central de generación que está conformada por la siguiente infraestructura:

Tabla 129 Infraestructura de la Localidad.

GRUPO ELECTRÓGENO			
ITEM	**MARCA**	**CAPACIDAD**	**ESTADO**
1	Powell System	132 kW	EN OPERACIÓN
2	Powell System	132 kW	EN MANTENIMIENTO
TRANSFORMADORES			
ITEM	**CAPACIDAD**		**ESTADO**
1	500 kVA		EN OPERACIÓN

Gráfica 260 Diagrama de Conexión de la Localidad.

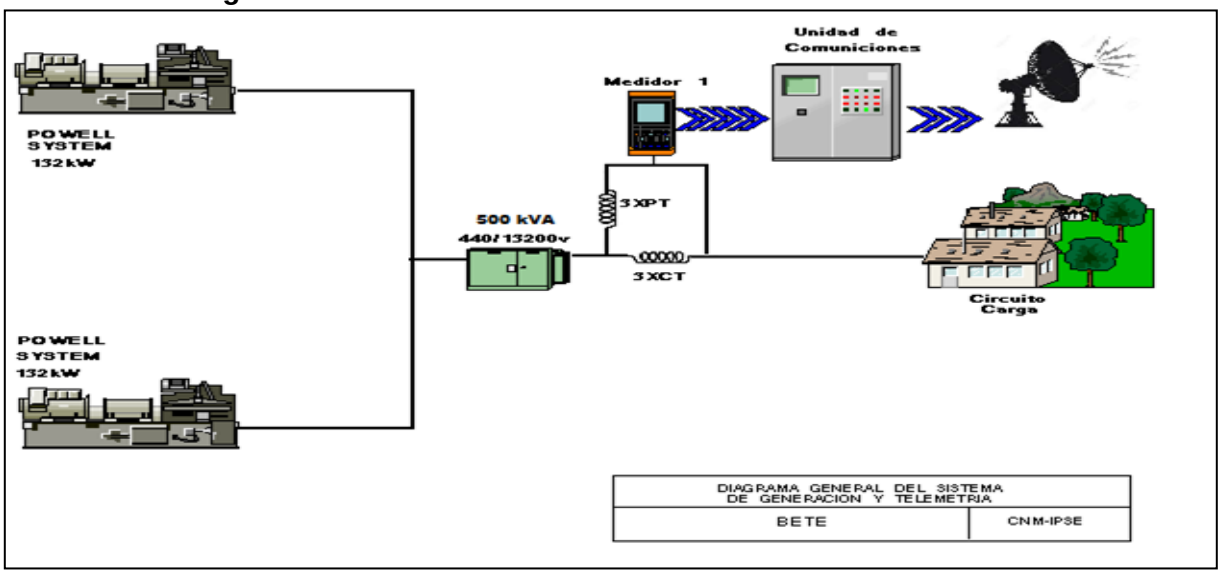

[1] Fuente: http://www.dane.gov.co/Información derivada del Censo Nacional de Población y Vivienda (CNPV) 2018.'Retroproyecciones y Proyecciones de población a nivel municipal por área, sexo y edad simple. Periodo 1985- 2035.

44.2 Energía

El consumo de energía eléctrica para esta localidad en *Mayo* de 2021, se presenta en la siguiente tabla, donde se encuentran los valores acumulados diarios de la energía activa (kWh), reactiva (kVARh), aparente (kVAh) y del factor de potencia (p.u).

Tabla 130 Energía Activa, Reactiva, Aparente y Factor de Potencia.

BETE (MEDIO ATRATO (BETE) - CHOCO)				
Fecha	**Energía Activa (kWh)**	**Energía Reactiva (kVARh)**	**Energía Aparente (kVAh)**	**Factor de Potencia (p.u)**
Mayo 1, Sábado	708	338	784,54	0,90
Mayo 2, Domingo	765	385	856,42	0,89
Mayo 3, Lunes	729	364	814,82	0,89
Mayo 4, Martes	709	341	786,74	0,90
Mayo 5, Miércoles	690	321	761,01	0,91
Mayo 6, Jueves	740	346	816,89	0,91
Mayo 7, Viernes	680	330	755,84	0,90
Mayo 8, Sábado	704	348	785,32	0,90
Mayo 9, Domingo	718	360	803,20	0,89
Mayo 10, Lunes	766	371	851,12	0,90
Mayo 11, Martes	714	345	792,98	0,90
Mayo 12, Miércoles	726	348	805,10	0,90
Mayo 13, Jueves	763	370	847,98	0,90
Mayo 14, Viernes	660	325	735,68	0,90
Mayo 15, Sábado	651	351	739,60	0,88
Mayo 16, Domingo	670	354	757,77	0,88
Mayo 17, Lunes	650	342	734,48	0,88
Mayo 18, Martes	655	341	738,45	0,89
Mayo 19, Miércoles	708	354	791,57	0,89
Mayo 20, Jueves	728	371	817,08	0,89
Mayo 21, Viernes	677	345	759,84	0,89
Mayo 22, Sábado	654	338	736,18	0,89
Mayo 23, Domingo	667	336	746,85	0,89
Mayo 24, Lunes	670	337	749,98	0,89
Mayo 25, Martes	724	374	814,89	0,89
Mayo 26, Miércoles	706	351	788,44	0,90
Mayo 27, Jueves	649	330	728,08	0,89
Mayo 28, Viernes	649	324	725,38	0,89
Mayo 29, Sábado	743	397	842,41	0,88
Mayo 30, Domingo	614	327	695,65	0,88
Mayo 31, Lunes	689	331	764,38	0,90
TOTAL	**21.576**	**10.795**	**24.125,83**	**0,89**

El factor de potencia promedio inductivo fue 0,89.

Para este período se presentó un exceso de consumo de energía reactiva de 7,00 kVARh.

Con referencia a Mayo de 2020 (12.887 kWh), se presentó un crecimiento en la demanda de energía eléctrica del 67,42%. Este comportamiento es debido a los problemas de generación que se presentaron en el mismo periodo del año pasado.

Gráfica 261 Energía Activa, Reactiva y Factor de Potencia – BETE (MEDIO ATRATO (BETE) - CHOCO).

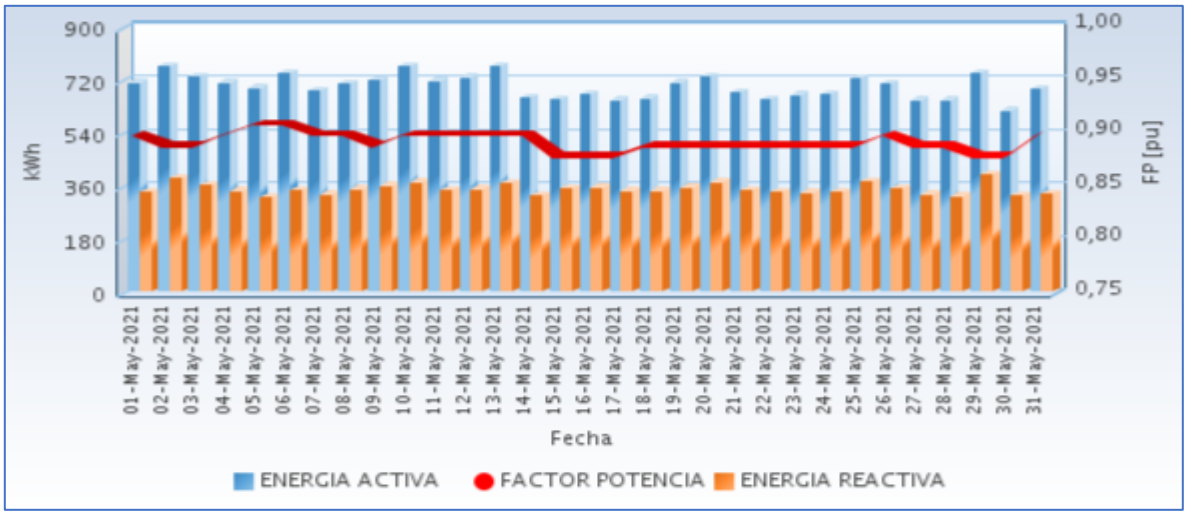

Fuente CNM

44.3 Potencia

En la siguiente gráfica se presenta el comportamiento diario de la potencia para este mes.

Gráfica 262 Comportamiento Diario de la Potencia.

Fuente CNM

44.4 Potencia Máxima

La potencia máxima fue de 72,00kW, se presentó el Lunes 31 de Mayo a las 20:00 horas. Respecto a la potencia máxima de Mayo de 2020 (68,00kW), un crecimiento de 5,88%. En la siguiente grafica se presenta la potencia máxima diaria registrada para este mes.

Gráfica 263 Potencia Máxima Diaria-BETE (MEDIO ATRATO (BETE) - CHOCO).

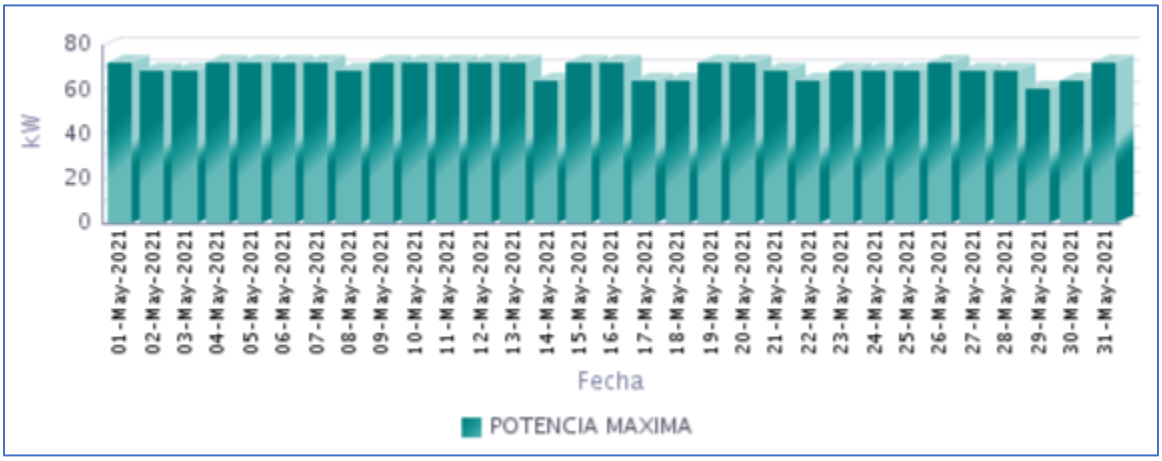

Fuente CNM

44.5 Horas de Prestación del Servicio

En Mayo, se prestó el servicio de energía eléctrica en la localidad, un promedio diario de 12 Horas 36 Minutos, como se presenta en la siguiente gráfica.

Gráfica 264 Horas Efectivas de Prestación del Servicio - BETE (MEDIO ATRATO (BETE) - CHOCO),

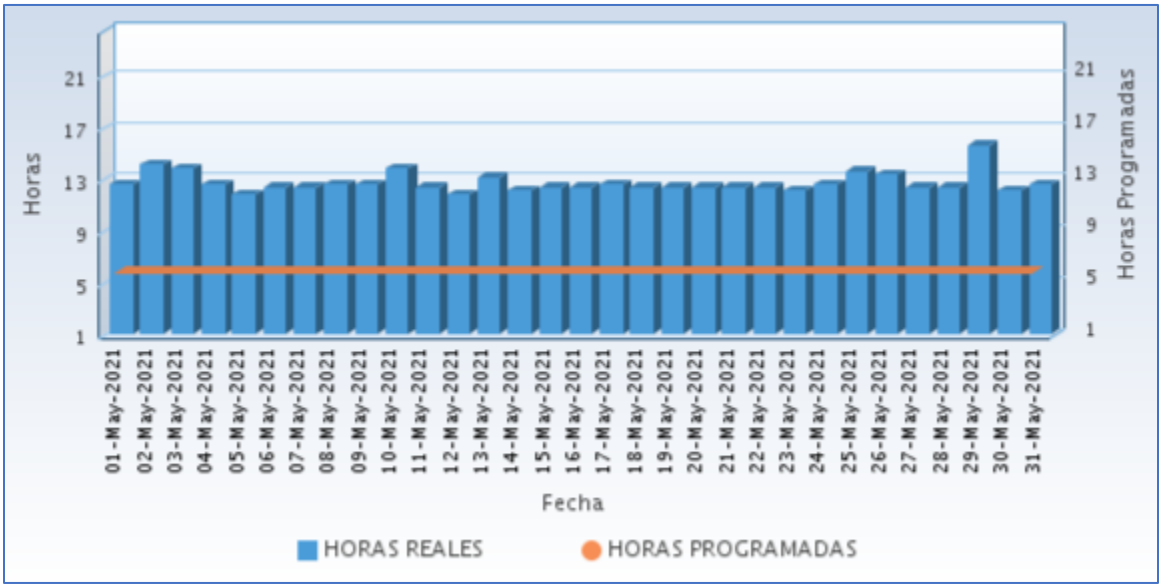

Fuente CNM

A continuación se relaciona las horas promedio por día de la prestación del servicio de energía:

Tabla 131 Horas promedio por día prestación del servicio de energía

BETE (MEDIO ATRATO (BETE) - CHOCO) Mayo 2021	
DIA	**Horas de servicio promedio en el día [hh:mm]**
01-May-2021	12 Horas 30 Minutos
02-May-2021	14 Horas 0 Minutos
03-May-2021	13 Horas 45 Minutos
04-May-2021	12 Horas 30 Minutos
05-May-2021	11 Horas 45 Minutos
06-May-2021	12 Horas 15 Minutos
07-May-2021	12 Horas 15 Minutos
08-May-2021	12 Horas 30 Minutos
09-May-2021	12 Horas 30 Minutos
10-May-2021	13 Horas 45 Minutos
11-May-2021	12 Horas 15 Minutos
12-May-2021	11 Horas 45 Minutos
13-May-2021	13 Horas 0 Minutos
14-May-2021	12 Horas 0 Minutos
15-May-2021	12 Horas 15 Minutos
16-May-2021	12 Horas 15 Minutos
17-May-2021	12 Horas 30 Minutos
18-May-2021	12 Horas 15 Minutos
19-May-2021	12 Horas 15 Minutos
20-May-2021	12 Horas 15 Minutos
21-May-2021	12 Horas 15 Minutos
22-May-2021	12 Horas 15 Minutos
23-May-2021	12 Horas 0 Minutos
24-May-2021	12 Horas 30 Minutos
25-May-2021	13 Horas 30 Minutos
26-May-2021	13 Horas 15 Minutos
27-May-2021	12 Horas 15 Minutos
28-May-2021	12 Horas 15 Minutos
29-May-2021	15 Horas 30 Minutos
30-May-2021	12 Horas 0 Minutos
31-May-2021	12 Horas 30 Minutos

Fuente CNM

44.6 Curvas de Carga

En la siguiente gráfica, se presenta el comportamiento de la carga promedio en el mes.

Gráfica 265 Curva de Carga Promedio Diaria Mensual

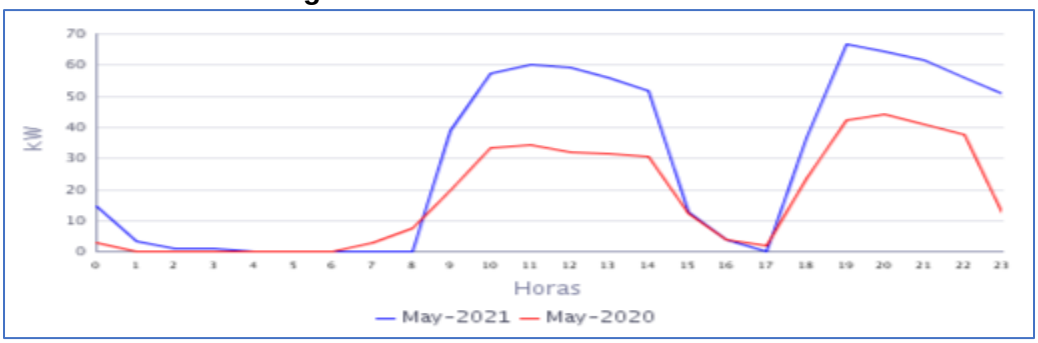

Fuente CNM

En la gráfica anterior se comparan las curvas de carga promedio diarias de May-2020 y del May-2021, presentándose un crecimiento en la demanda de 67,42%.

45. BUENAVISTA (BAJO BAUDO (PIZARRO) - CHOCO)

El Centro poblado de Buena vista se encuentra ubicado en el municipio de Bajo Baudó (Pizarro), departamento de Chocó. Esta Localidad cuenta con un total de 290 usuarios residenciales.[1]

45.1 Descripción del Sitio

La localidad cuenta con una central de generación que está conformada por la siguiente infraestructura:

Tabla 132 Infraestructura de la Localidad.

GRUPO ELECTRÓGENO			
ITEM	**MARCA**	**CAPACIDAD**	**ESTADO**
1	SIN PLACA	110 KVA	EN OPERACIÓN

Gráfica 266 Diagrama de Conexión de la Localidad.

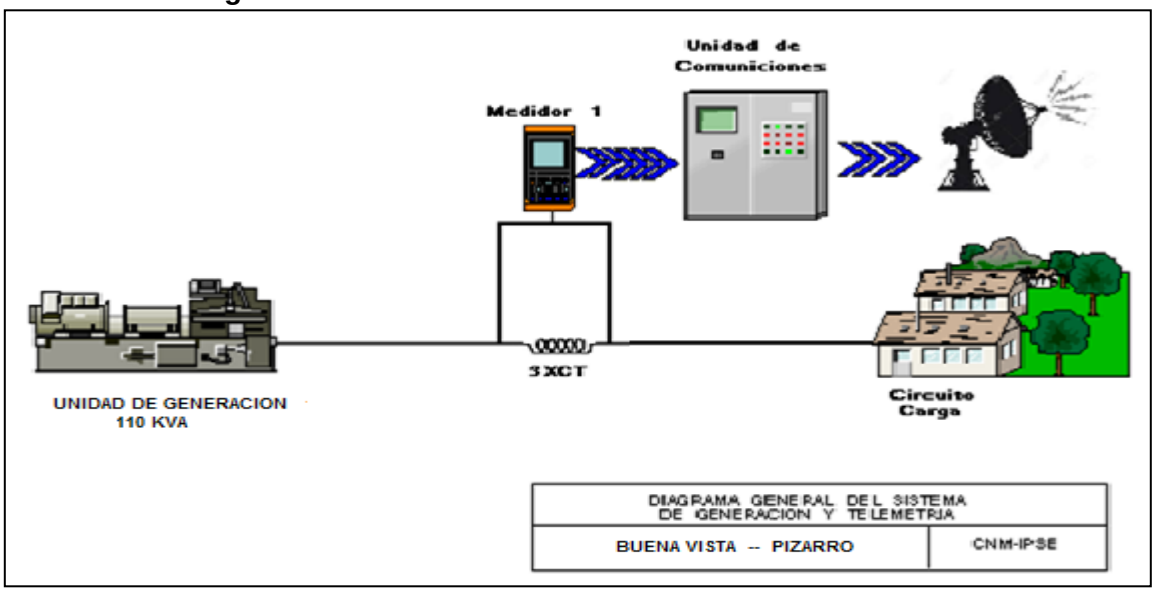

[1] Fuente: http://reportes.sui.gov.co/ - Sistema Único de Información SUI - Año 2020.

45.2 Energía

El consumo de energía eléctrica para esta localidad en *Mayo* de 2021, se presenta en la siguiente tabla, donde se encuentran los valores acumulados diarios de la energía activa (kWh), reactiva (kVARh), aparente (kVAh) y del factor de potencia (p.u).

Tabla 133 Energía Activa, Reactiva, Aparente y Factor de Potencia.

BUENAVISTA (BAJO BAUDO (PIZARRO) - CHOCO)				
Fecha	**Energía Activa (kWh)**	**Energía Reactiva (kVARh)**	**Energía Aparente (kVAh)**	**Factor de Potencia (p.u)**
Mayo 1, Sábado	0	0	0,00	
Mayo 2, Domingo	161	27	163,02	0,99
Mayo 3, Lunes	185	31	187,65	0,99
Mayo 4, Martes	178	30	180,48	0,99
Mayo 5, Miércoles	170	28	172,59	0,99
Mayo 6, Jueves	178	32	180,68	0,98
Mayo 7, Viernes	225	38	227,67	0,99
Mayo 8, Sábado	220	37	222,83	0,99
Mayo 9, Domingo	215	37	217,89	0,99
Mayo 10, Lunes	195	32	197,50	0,99
Mayo 11, Martes	233	40	236,86	0,99
Mayo 12, Miércoles	224	37	227,38	0,99
Mayo 13, Jueves	182	29	184,06	0,99
Mayo 14, Viernes	275	44	278,26	0,99
Mayo 15, Sábado	370	63	375,50	0,99
Mayo 16, Domingo	226	38	229,35	0,99
Mayo 17, Lunes	202	32	204,33	0,99
Mayo 18, Martes	171	27	173,44	0,99
Mayo 19, Miércoles	183	30	185,57	0,99
Mayo 20, Jueves	207	33	209,59	0,99
Mayo 21, Viernes	234	38	237,51	0,99
Mayo 22, Sábado	239	38	242,48	0,99
Mayo 23, Domingo	210	32	211,93	0,99
Mayo 24, Lunes	317	50	320,56	0,99
Mayo 25, Martes	176	28	178,49	0,99
Mayo 26, Miércoles	208	32	210,87	0,99
Mayo 27, Jueves	207	33	209,70	0,99
Mayo 28, Viernes	248	40	250,72	0,99
Mayo 29, Sábado	242	37	245,22	0,99
Mayo 30, Domingo	166	26	168,45	0,99
Mayo 31, Lunes	210	33	212,80	0,99
TOTAL	**6.458**	**1.053**	**6.543,28**	**0,99**

El factor de potencia promedio inductivo fue 0,99.

El 1 de mayo no se prestó el suministro de energía.

Gráfica 267 Energía Activa, Reactiva y Factor de Potencia – BUENAVISTA (BAJO BAUDO (PIZARRO) - CHOCO).

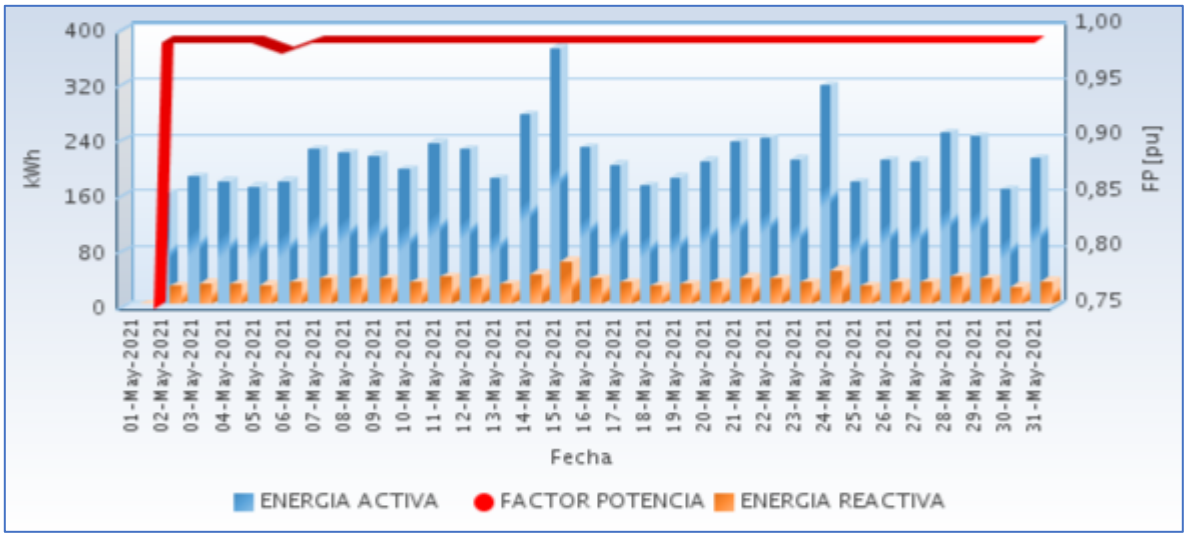

Fuente CNM

45.3 Potencia

En la siguiente gráfica se presenta el comportamiento diario de la potencia para este mes.

Gráfica 268 Comportamiento Diario de la Potencia.

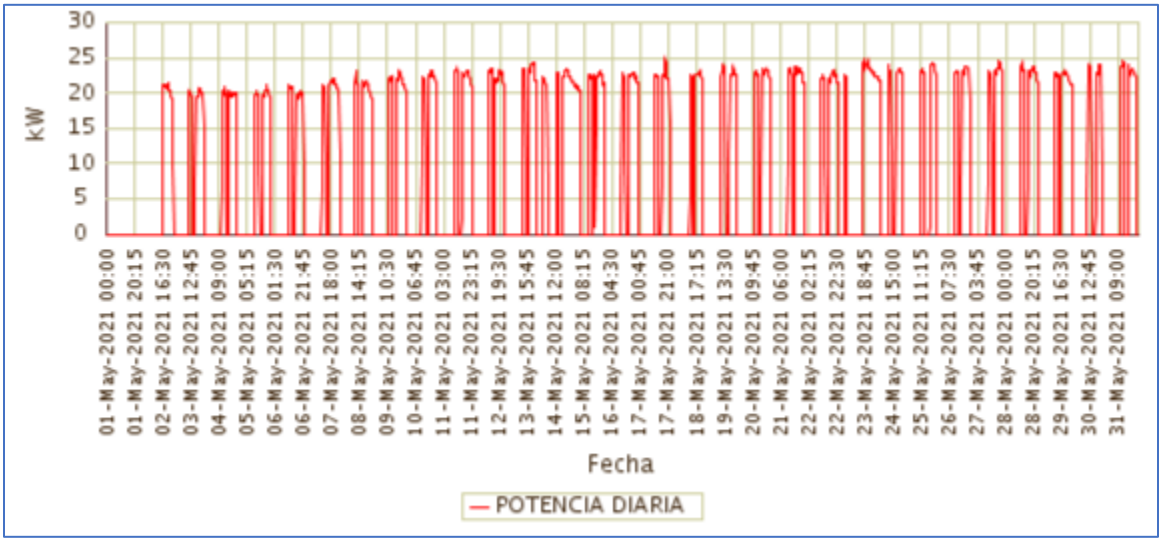

Fuente CNM

45.4 Potencia Máxima

La potencia máxima fue de 24,80kW, se presentó el Domingo 23 de Mayo a las 18:15 horas.

En la siguiente grafica se presenta la potencia máxima diaria registrada para este mes.

Gráfica 269 Potencia Máxima Diaria-BUENAVISTA (BAJO BAUDO (PIZARRO) - CHOCO).

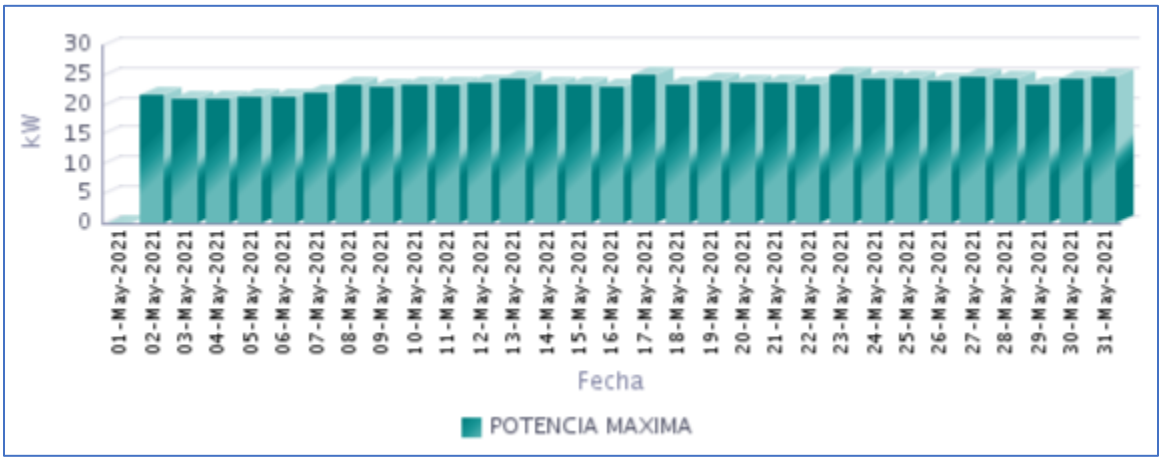

Fuente CNM

45.5 Horas de Prestación del Servicio

En Mayo, se prestó el servicio de energía eléctrica en la localidad, un promedio diario de 9 Horas 58 Minutos, como se presenta en la siguiente gráfica.

Gráfica 270 Horas Efectivas de Prestación del Servicio - BUENAVISTA (BAJO BAUDO (PIZARRO) - CHOCO),

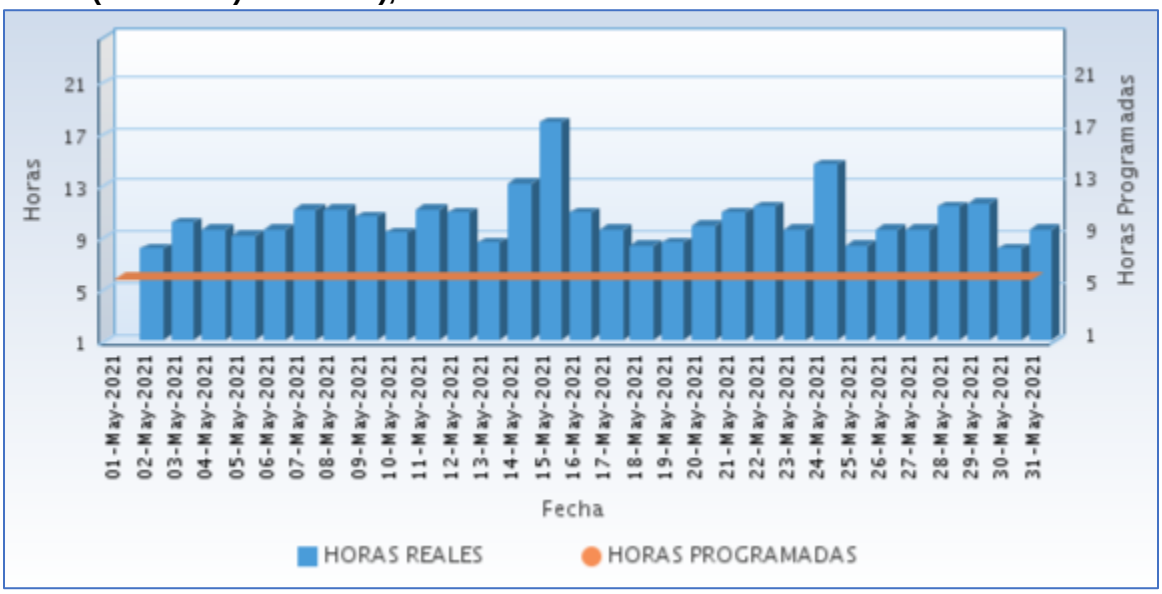

Fuente CNM

A continuación se relaciona las horas promedio por día de la prestación del servicio de energía:

Tabla 134 Horas promedio por día prestación del servicio de energía

BUENAVISTA (BAJO BAUDO (PIZARRO) - CHOCO) Mayo 2021	
DIA	**Horas de servicio promedio en el día [hh:mm]**
01-May-2021	0 Horas 0 Minutos
02-May-2021	8 Horas 0 Minutos
03-May-2021	10 Horas 0 Minutos
04-May-2021	9 Horas 30 Minutos
05-May-2021	9 Horas 0 Minutos
06-May-2021	9 Horas 30 Minutos
07-May-2021	11 Horas 0 Minutos
08-May-2021	11 Horas 0 Minutos
09-May-2021	10 Horas 30 Minutos
10-May-2021	9 Horas 15 Minutos
11-May-2021	11 Horas 0 Minutos
12-May-2021	10 Horas 45 Minutos
13-May-2021	8 Horas 30 Minutos
14-May-2021	13 Horas 0 Minutos
15-May-2021	17 Horas 45 Minutos
16-May-2021	10 Horas 45 Minutos
17-May-2021	9 Horas 30 Minutos
18-May-2021	8 Horas 15 Minutos
19-May-2021	8 Horas 30 Minutos
20-May-2021	9 Horas 45 Minutos
21-May-2021	10 Horas 45 Minutos
22-May-2021	11 Horas 15 Minutos
23-May-2021	9 Horas 30 Minutos
24-May-2021	14 Horas 30 Minutos
25-May-2021	8 Horas 15 Minutos
26-May-2021	9 Horas 30 Minutos
27-May-2021	9 Horas 30 Minutos
28-May-2021	11 Horas 15 Minutos
29-May-2021	11 Horas 30 Minutos
30-May-2021	8 Horas 0 Minutos
31-May-2021	9 Horas 30 Minutos

Fuente CNM

45.6 Curvas de Carga

En la siguiente gráfica, se presenta el comportamiento de la carga promedio en el mes.

Gráfica 271 Curva de Carga Promedio Diaria Mensual

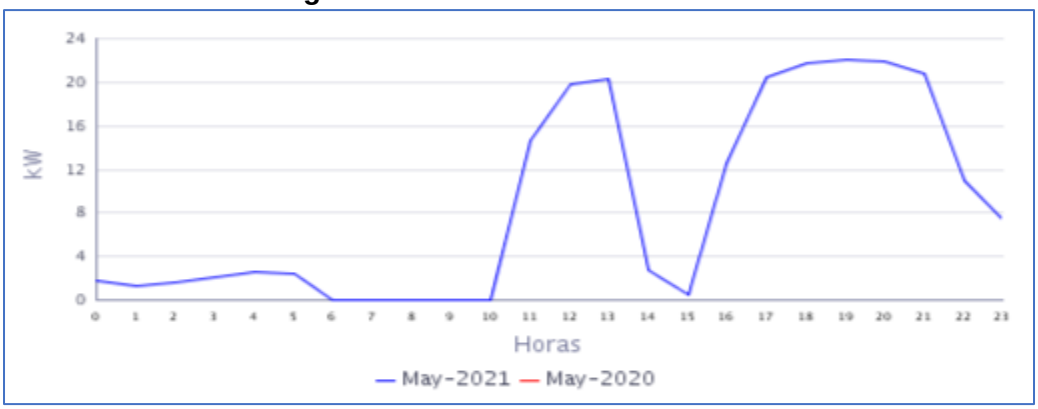

Fuente CNM

En la gráfica anterior se muestra la curva de carga promedio diaria de Mayo-2021.

46. CAPURGANA (ACANDI - CHOCO)

El corregimiento de Capurganá (Chocó) es zona turística.
Esta Localidad cuenta con un total de 1.591 usuarios . Se incluyen en este informe la localidad de Sapzurro (239) interconectada a la localidad de Capurganá.[1]

46.1 Descripción del Sitio

La localidad cuenta con una central de generación que está conformada por la siguiente infraestructura:

Tabla 135 Infraestructura de la Localidad.

TRANSFORMADOR			
ITEM	**CAPACIDAD**		**ESTADO**
1	500 kVA		EN OPERACIÓN
GRUPO ELECTRÓGENO			
ITEM	**MARCA**	**CAPACIDAD**	**ESTADO**
1	STAMFORD	740 kW	EN OPERACIÓN
2	STAMFORD	475 kW	EN OPERACIÓN
3	STAMFORD P-750	653 kW	EN OPERACIÓN

Gráfica 272 Diagrama de Conexión de la Localidad.

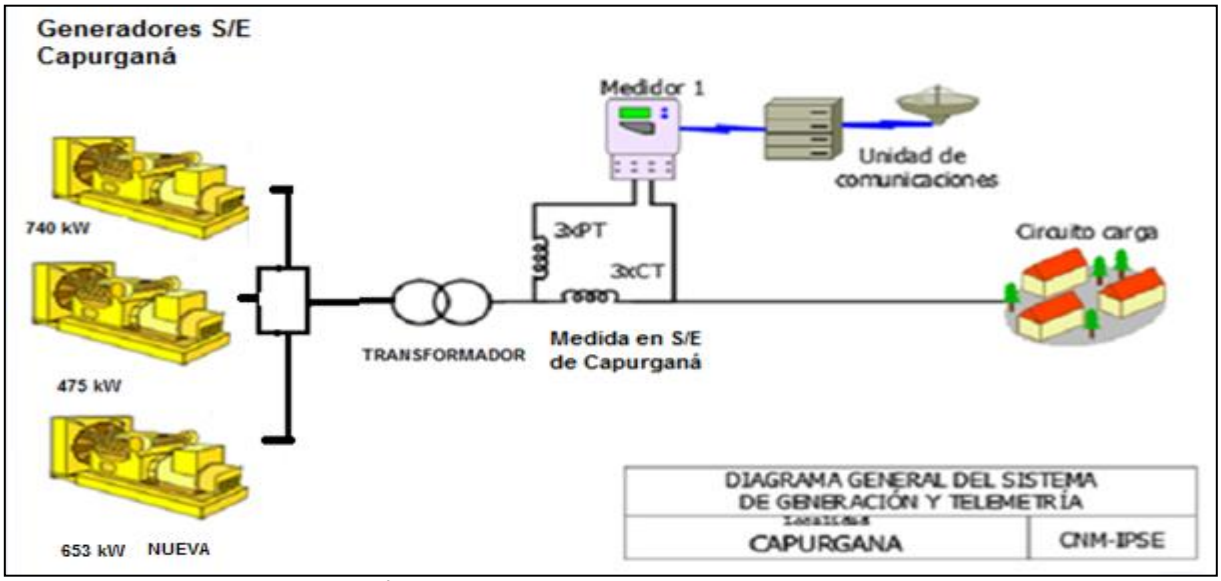

[1] Fuente: http://reportes.sui.gov.co/ - Sistema Único de Información SUI - Año 2020.

46.2 Energía

El consumo de energía eléctrica para esta localidad en *Mayo* de 2021, se presenta en la siguiente tabla, donde se encuentran los valores acumulados diarios de la energía activa (kWh), reactiva (kVARh), aparente (kVAh) y del factor de potencia (p.u).

Tabla 136 Energía Activa, Reactiva, Aparente y Factor de Potencia.

CAPURGANA (ACANDI - CHOCO)				
Fecha	**Energía Activa (kWh)**	**Energía Reactiva (kVARh)**	**Energía Aparente (kVAh)**	**Factor de Potencia (p.u)**
Mayo 1, Sábado	7.802	2.818	8.295,59	0,94
Mayo 2, Domingo	5.677	1.970	6.009,62	0,94
Mayo 3, Lunes	10.597	4.000	11.326,32	0,94
Mayo 4, Martes	9.671	3.753	10.373,24	0,93
Mayo 5, Miércoles	9.681	3.833	10.411,94	0,93
Mayo 6, Jueves	9.935	3.829	10.647,12	0,93
Mayo 7, Viernes	10.251	3.884	10.962,34	0,94
Mayo 8, Sábado	9.634	3.679	10.312,45	0,93
Mayo 9, Domingo	8.037	3.219	8.657,76	0,93
Mayo 10, Lunes	8.612	3.313	9.226,72	0,93
Mayo 11, Martes	9.089	3.365	9.692,19	0,94
Mayo 12, Miércoles	7.091	2.830	7.634,57	0,93
Mayo 13, Jueves	5.285	1.915	5.621,58	0,94
Mayo 14, Viernes	10.470	3.748	11.120,69	0,94
Mayo 15, Sábado	10.156	3.617	10.780,80	0,94
Mayo 16, Domingo	10.037	3.576	10.654,67	0,94
Mayo 17, Lunes	8.734	3.267	9.325,34	0,94
Mayo 18, Martes	8.115	3.157	8.707,45	0,93
Mayo 19, Miércoles	8.849	3.311	9.448,42	0,94
Mayo 20, Jueves	9.157	3.418	9.774,09	0,94
Mayo 21, Viernes	9.273	3.464	9.899,12	0,94
Mayo 22, Sábado	8.750	3.370	9.377,05	0,93
Mayo 23, Domingo	6.432	2.467	6.889,01	0,93
Mayo 24, Lunes	8.488	3.239	9.084,85	0,93
Mayo 25, Martes	8.952	3.360	9.561,87	0,94
Mayo 26, Miércoles	8.927	3.287	9.512,74	0,94
Mayo 27, Jueves	9.260	3.342	9.844,64	0,94
Mayo 28, Viernes	8.983	3.304	9.571,24	0,94
Mayo 29, Sábado	6.242	2.224	6.626,41	0,94
Mayo 30, Domingo	8.299	3.093	8.856,52	0,94
Mayo 31, Lunes	8.511	3.030	9.034,03	0,94
TOTAL	**268.997**	**100.681**	**287.221,40**	**0,94**

El factor de potencia promedio inductivo fue 0,94.

Gráfica 273 Energía Activa, Reactiva y Factor de Potencia – CAPURGANA (ACANDI - CHOCO).

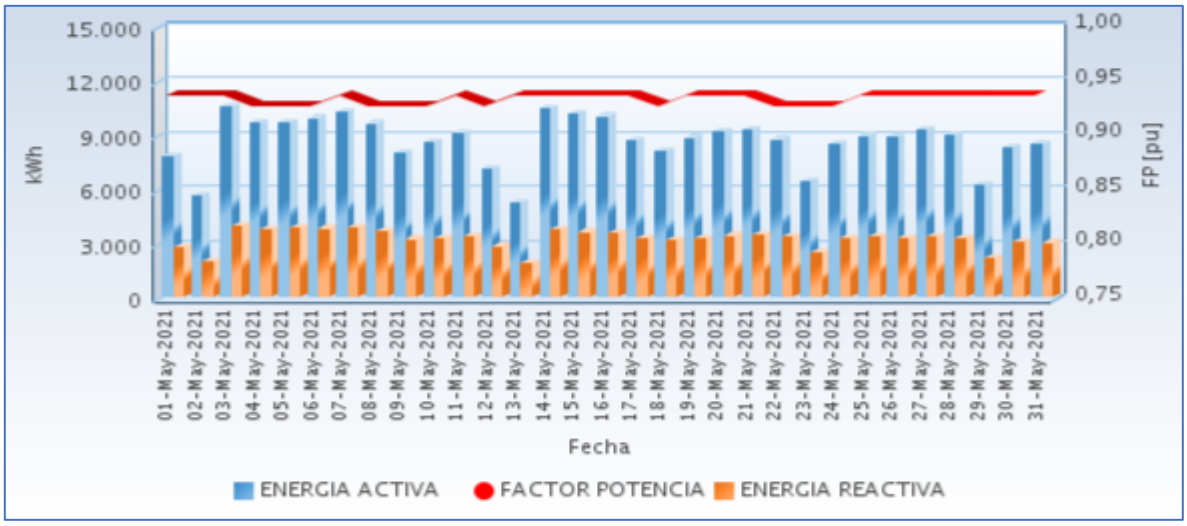

Fuente CNM

46.3 Potencia

En la siguiente gráfica se presenta el comportamiento diario de la potencia para este mes.

Gráfica 274 Comportamiento Diario de la Potencia.

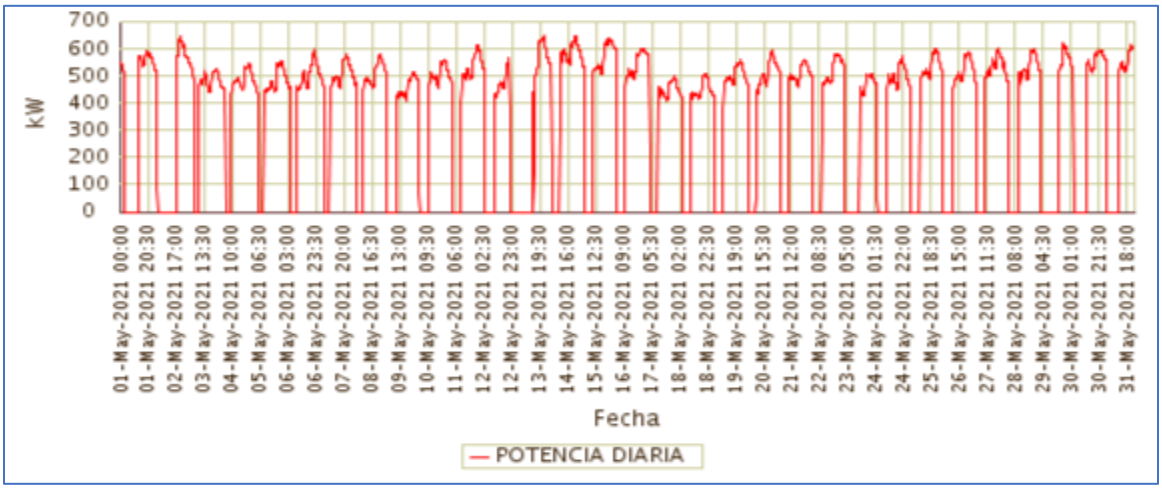

Fuente CNM

46.4 Potencia Máxima

La potencia máxima fue de 645,92kW, se presentó el Viernes 14 de Mayo a las 21:45 horas. Respecto a la potencia máxima de Mayo de 2020 (kW), un crecimiento de 100,00%.

En la siguiente grafica se presenta la potencia máxima diaria registrada para este mes.

Gráfica 275 Potencia Máxima Diaria-CAPURGANA (ACANDI - CHOCO).

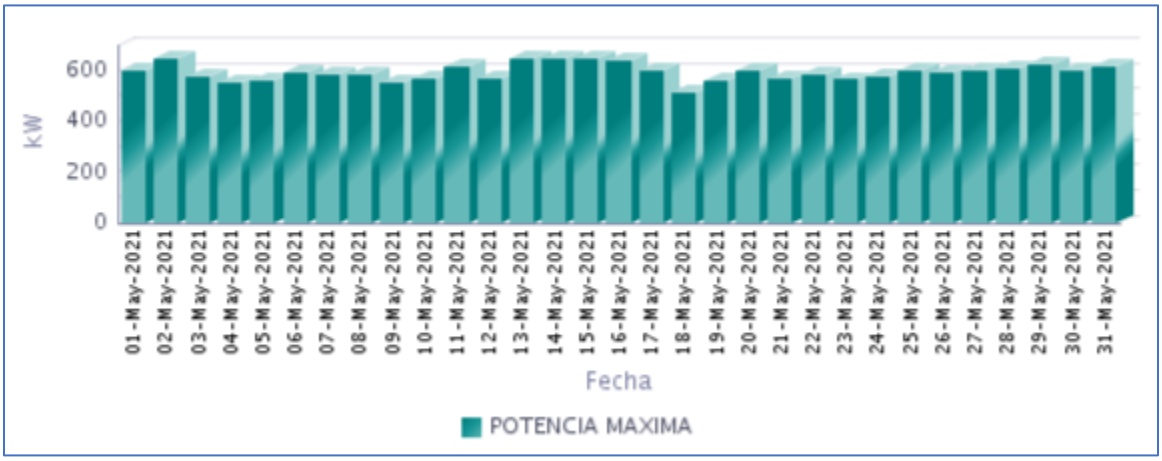

Fuente CNM

46.5 Horas de Prestación del Servicio

En Mayo, se prestó el servicio de energía eléctrica en la localidad, un promedio diario de 17 Horas 3 Minutos, como se presenta en la siguiente gráfica.

Gráfica 276 Horas Efectivas de Prestación del Servicio - CAPURGANA (ACANDI - CHOCO),

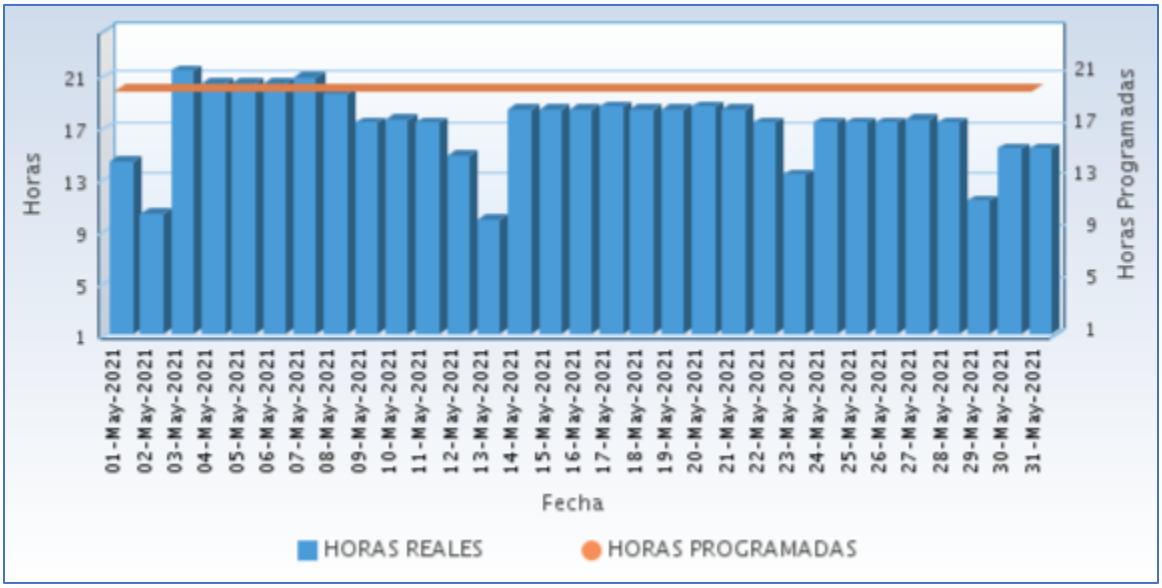

Fuente CNM

A continuación se relaciona las horas promedio por día de la prestación del servicio de energía:

Tabla 137 Horas promedio por día prestación del servicio de energía

CAPURGANA (ACANDI - CHOCO) Mayo 2021	
DIA	**Horas de servicio promedio en el día [hh:mm]**
01-May-2021	14 Horas 15 Minutos
02-May-2021	10 Horas 15 Minutos
03-May-2021	21 Horas 15 Minutos
04-May-2021	20 Horas 15 Minutos
05-May-2021	20 Horas 15 Minutos
06-May-2021	20 Horas 15 Minutos
07-May-2021	20 Horas 45 Minutos
08-May-2021	19 Horas 30 Minutos
09-May-2021	17 Horas 15 Minutos
10-May-2021	17 Horas 30 Minutos
11-May-2021	17 Horas 15 Minutos
12-May-2021	14 Horas 45 Minutos
13-May-2021	9 Horas 45 Minutos
14-May-2021	18 Horas 15 Minutos
15-May-2021	18 Horas 15 Minutos
16-May-2021	18 Horas 15 Minutos
17-May-2021	18 Horas 30 Minutos
18-May-2021	18 Horas 15 Minutos
19-May-2021	18 Horas 15 Minutos
20-May-2021	18 Horas 30 Minutos
21-May-2021	18 Horas 15 Minutos
22-May-2021	17 Horas 15 Minutos
23-May-2021	13 Horas 15 Minutos
24-May-2021	17 Horas 15 Minutos
25-May-2021	17 Horas 15 Minutos
26-May-2021	17 Horas 15 Minutos
27-May-2021	17 Horas 30 Minutos
28-May-2021	17 Horas 15 Minutos
29-May-2021	11 Horas 15 Minutos
30-May-2021	15 Horas 15 Minutos
31-May-2021	15 Horas 15 Minutos

Fuente CNM

46.6 Curvas de Carga

En la siguiente gráfica, se presenta el comportamiento de la carga promedio en el mes.

Gráfica 277 Curva de Carga Promedio Diaria Mensual

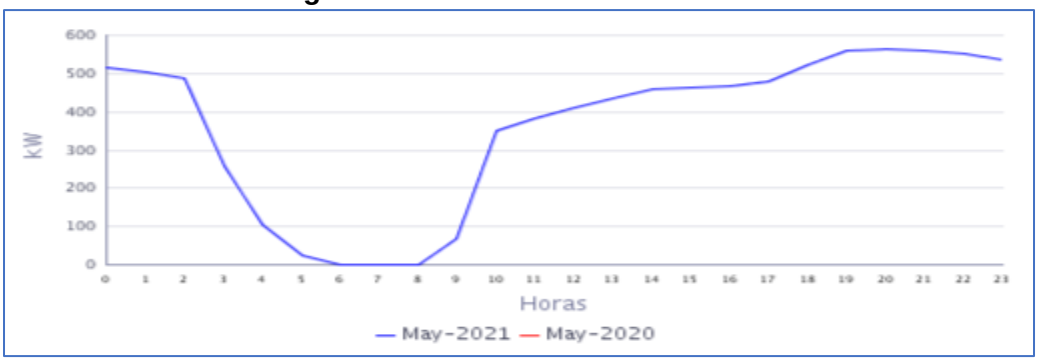

Fuente CNM

En la gráfica anterior se muestra la curva de carga promedio diaria de Mayo-2021.

47. CIUDAD BAUDO (ALTO BAUDO (PIE DE PATO) - CHOCO)

La localidad de Pie de Pató – cabecera municipal de Alto Baudó, pertenece al departamento de Chocó, con una población según el censo DANE 2018 y su proyección al 2020 de 28.293 habitantes, de los cuales 3.585 están ubicados en la cabecera municipal y 24.708 en las áreas rurales del municipio. El número de usuarios es de 447.[1]

47.1 Descripción del Sitio

La localidad cuenta con una central de generación que está conformada por la siguiente infraestructura:

Tabla 138 Infraestructura de la Localidad.

GRUPO ELECTRÓGENO			
ITEM	**MARCA**	**CAPACIDAD**	**ESTADO**
1	PERKINS	500kW	EN OPERACIÓN
TRANSFORMADORES			
ITEM	**CAPACIDAD**		**ESTADO**
1	630 kVA		EN OPERACIÓN

Gráfica 278 Diagrama de Conexión de la Localidad.

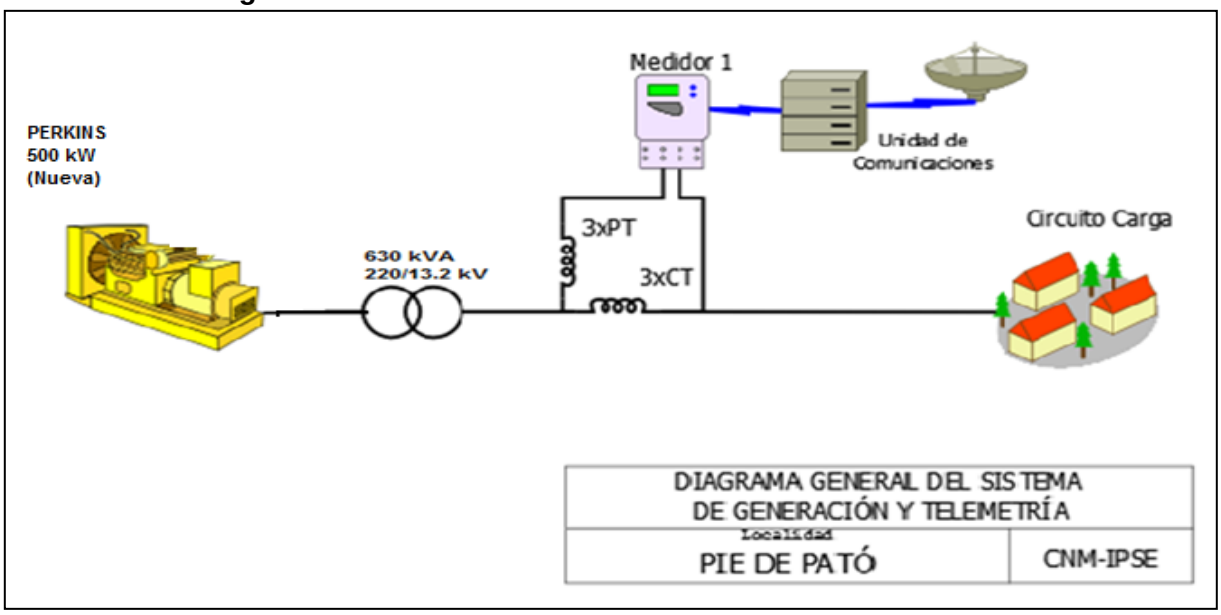

[1] Fuente: http://www.dane.gov.co/Información derivada del Censo Nacional de Población y Vivienda (CNPV) 2018.'Retroproyecciones y Proyecciones de población a nivel municipal por área, sexo y edad simple. Periodo 1985- 2035.

47.2 Energía

El consumo de energía eléctrica para esta localidad en *Mayo* de 2021, se presenta en la siguiente tabla, donde se encuentran los valores acumulados diarios de la energía activa (kWh), reactiva (kVARh), aparente (kVAh) y del factor de potencia (p.u).

Tabla 139 Energía Activa, Reactiva, Aparente y Factor de Potencia.

CIUDAD BAUDO (ALTO BAUDO (PIE DE PATO) - CHOCO)				
Fecha	**Energía Activa (kWh)**	**Energía Reactiva (kVARh)**	**Energía Aparente (kVAh)**	**Factor de Potencia (p.u)**
Mayo 1, Sábado	1.475	462	1.545,87	0,95
Mayo 2, Domingo	1.436	463	1.509,08	0,95
Mayo 3, Lunes	1.521	467	1.591,04	0,96
Mayo 4, Martes	1.575	478	1.646,09	0,96
Mayo 5, Miércoles	1.615	484	1.685,92	0,96
Mayo 6, Jueves	1.516	459	1.584,21	0,96
Mayo 7, Viernes	1.549	468	1.618,15	0,96
Mayo 8, Sábado	1.574	490	1.648,21	0,95
Mayo 9, Domingo	1.485	498	1.566,72	0,95
Mayo 10, Lunes	1.574	480	1.645,34	0,96
Mayo 11, Martes	1.472	436	1.535,19	0,96
Mayo 12, Miércoles	1.598	475	1.667,15	0,96
Mayo 13, Jueves	1.616	475	1.683,98	0,96
Mayo 14, Viernes	1.575	459	1.640,42	0,96
Mayo 15, Sábado	1.458	448	1.525,68	0,96
Mayo 16, Domingo	1.489	466	1.559,89	0,95
Mayo 17, Lunes	1.523	457	1.589,97	0,96
Mayo 18, Martes	1.452	433	1.514,75	0,96
Mayo 19, Miércoles	1.610	476	1.678,87	0,96
Mayo 20, Jueves	1.678	503	1.751,56	0,96
Mayo 21, Viernes	1.566	489	1.640,77	0,95
Mayo 22, Sábado	1.281	425	1.349,87	0,95
Mayo 23, Domingo	1.407	420	1.468,68	0,96
Mayo 24, Lunes	1.371	426	1.436,02	0,96
Mayo 25, Martes	1.531	460	1.598,64	0,96
Mayo 26, Miércoles	1.615	493	1.688,49	0,96
Mayo 27, Jueves	1.583	488	1.656,37	0,96
Mayo 28, Viernes	1.544	487	1.619,06	0,95
Mayo 29, Sábado	1.540	494	1.617,30	0,95
Mayo 30, Domingo	1.539	514	1.622,77	0,95
Mayo 31, Lunes	1.646	514	1.723,92	0,95
TOTAL	**47.415**	**14.585**	**49.607,41**	**0,96**

El factor de potencia promedio inductivo fue 0,96.

Con referencia a Mayo de 2020 (43.107 kWh), se presentó un crecimiento en la demanda de energía eléctrica del 9,99%.

Gráfica 279 Energía Activa, Reactiva y Factor de Potencia – CIUDAD BAUDO (ALTO BAUDO (PIE DE PATO) - CHOCO).

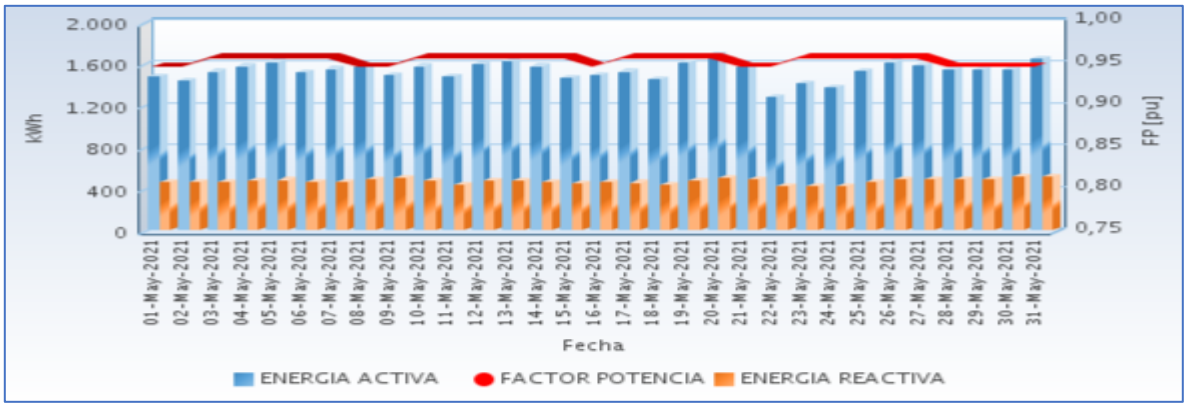

Fuente CNM

47.3 Potencia

En la siguiente gráfica se presenta el comportamiento diario de la potencia para este mes.

Gráfica 280 Comportamiento Diario de la Potencia.

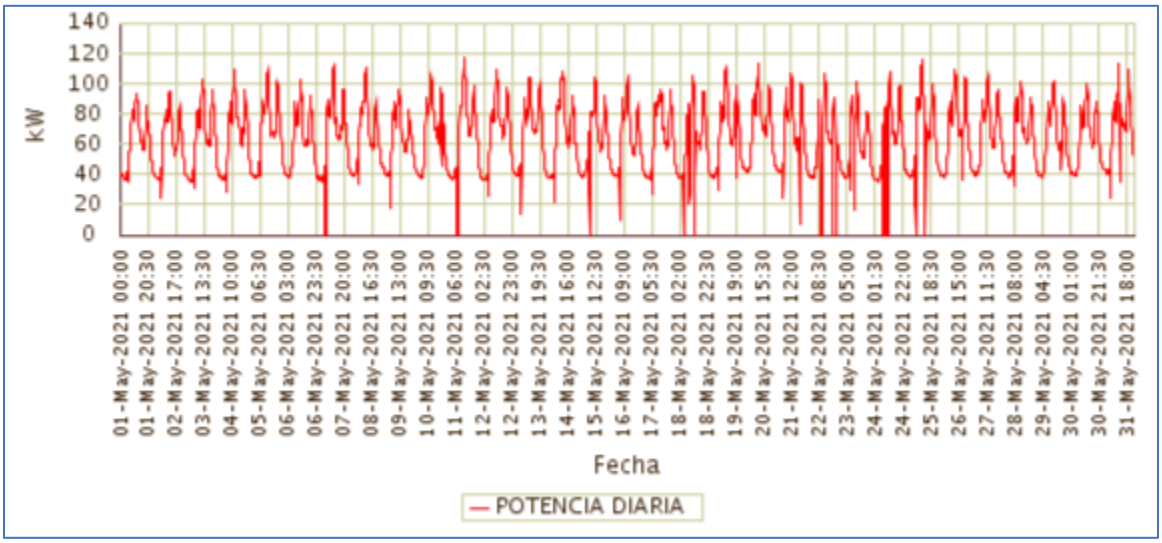

Fuente CNM

47.4 Potencia Máxima

La potencia máxima fue de 118,01kW, se presentó el Martes 11 de Mayo a las 12:00 horas. Respecto a la potencia máxima de Mayo de 2020 (130,15kW), tuvo una caída de 9,33%.

En la siguiente grafica se presenta la potencia máxima diaria registrada para este mes.

Gráfica 281 Potencia Máxima Diaria-CIUDAD BAUDO (ALTO BAUDO (PIE DE PATO) - CHOCO).

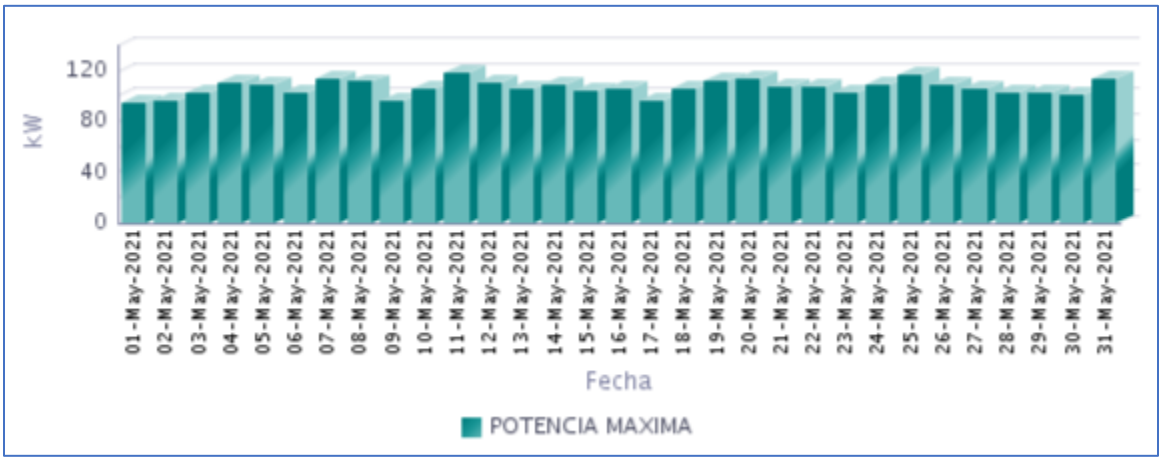

Fuente CNM

47.5 Horas de Prestación del Servicio

En Mayo, se prestó el servicio de energía eléctrica en la localidad, un promedio diario de 23 Horas 42 Minutos, como se presenta en la siguiente gráfica.

Gráfica 282 Horas Efectivas de Prestación del Servicio - CIUDAD BAUDO (ALTO BAUDO (PIE DE PATO) - CHOCO),

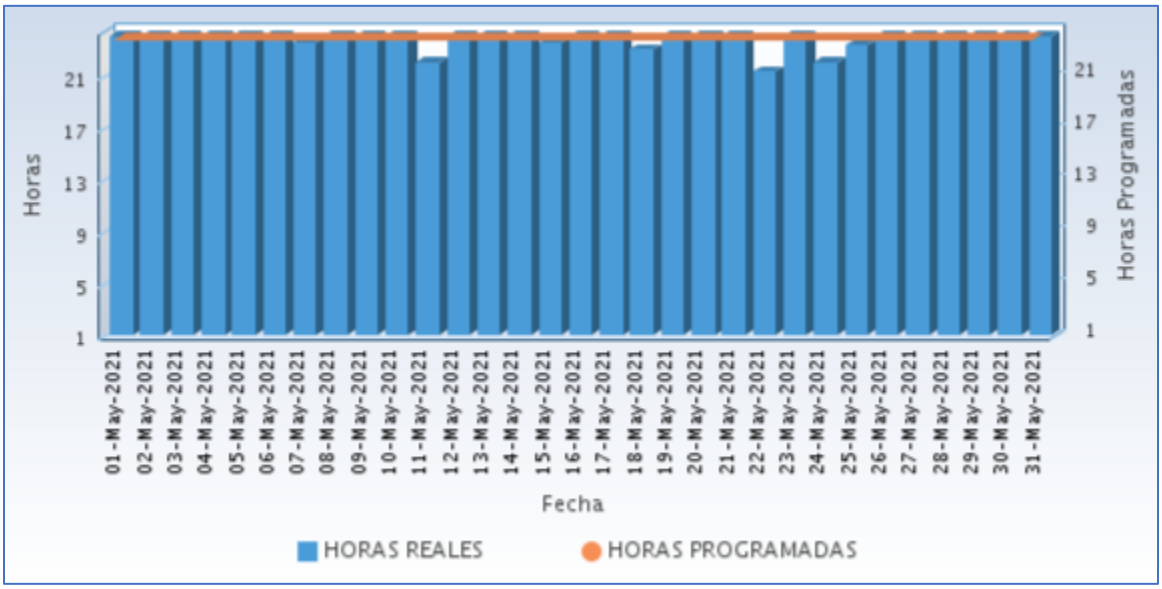

Fuente CNM

A continuación se relaciona las horas promedio por día de la prestación del servicio de energía:

Tabla 140 Horas promedio por día prestación del servicio de energía

CIUDAD BAUDO (ALTO BAUDO (PIE DE PATO) - CHOCO) Mayo 2021	
DIA	**Horas de servicio promedio en el día [hh:mm]**
01-May-2021	24 Horas
02-May-2021	24 Horas
03-May-2021	24 Horas
04-May-2021	24 Horas
05-May-2021	24 Horas
06-May-2021	24 Horas
07-May-2021	23 Horas 30 Minutos
08-May-2021	24 Horas
09-May-2021	24 Horas
10-May-2021	24 Horas
11-May-2021	22 Horas 0 Minutos
12-May-2021	24 Horas
13-May-2021	24 Horas
14-May-2021	24 Horas
15-May-2021	23 Horas 30 Minutos
16-May-2021	24 Horas
17-May-2021	24 Horas
18-May-2021	23 Horas 0 Minutos
19-May-2021	24 Horas
20-May-2021	24 Horas
21-May-2021	24 Horas
22-May-2021	21 Horas 15 Minutos
23-May-2021	24 Horas
24-May-2021	22 Horas 0 Minutos
25-May-2021	23 Horas 15 Minutos
26-May-2021	24 Horas
27-May-2021	24 Horas
28-May-2021	24 Horas
29-May-2021	24 Horas
30-May-2021	24 Horas
31-May-2021	24 Horas

Fuente CNM

47.6 Curvas de Carga

En la siguiente gráfica, se presenta el comportamiento de la carga promedio en el mes.

Gráfica 283 Curva de Carga Promedio Diaria Mensual

Fuente CNM

En la gráfica anterior se comparan las curvas de carga promedio diarias de May-2020 y del May-2021, presentándose un crecimiento en la demanda de 9,99%.

48. COMUNIDAD INDÍGENA DE PANGUI - (EL YUCAL) (NUQUI - CHOCO)

La MCH del el Yucal esta ubicada en el Departamento del Chocó, Municipio de Nuquí, en el resguardo indígena El Yucal sobre el rio Panguí. Esta localidad cuenta con un total de 88 usuarios.[1]

48.1 Descripción del Sitio

La localidad cuenta con una central de generación que está conformada por la siguiente infraestructura:

Tabla 141 Infraestructura de la Localidad.

MCH			
TURBINA			
ITEM	**MARCA**	**CAPACIDAD**	**ESTADO**
1	PELTON	18 kW	EN OPERACIÓN
GENERADOR			
ITEM	**MARCA**	**CAPACIDAD**	**ESTADO**
1	MARATHON ELECTRIC	32 kW (440V)	EN OPERACIÓN
TRANSFORMADOR			
ITEM	**CAPACIDAD**	**TENSIÓN**	**ESTADO**
1	30 kVA	440/220 V	EN OPERACIÓN

Gráfica 284 Diagrama de Conexión de la Localidad.

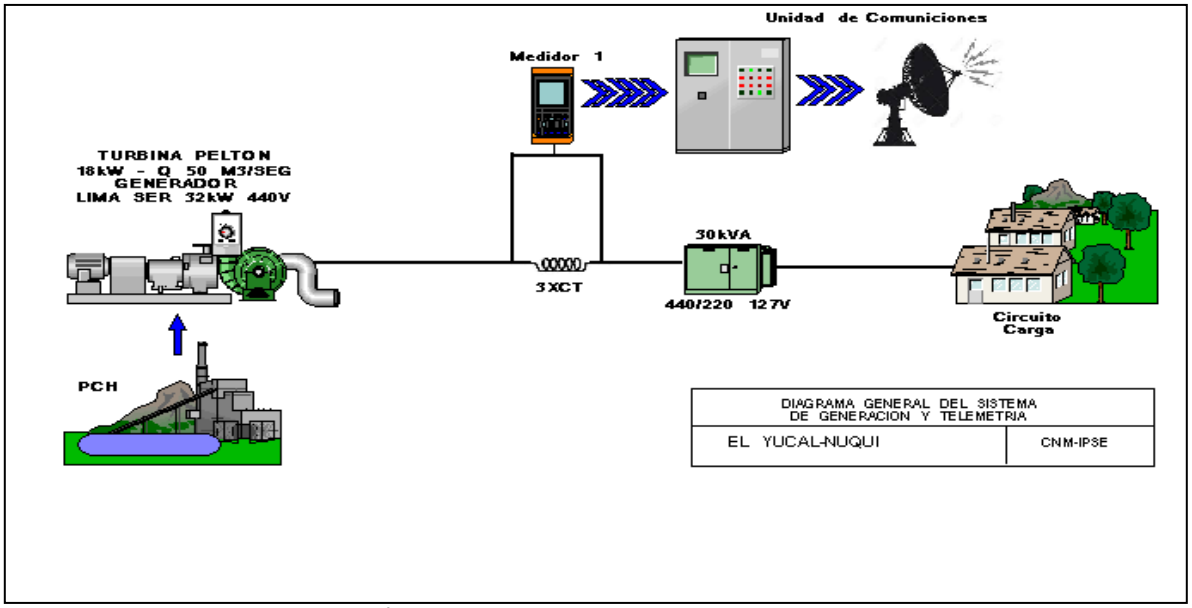

[1] Fuente: http://reportes.sui.gov.co/ - Sistema Único de Información SUI - Año 2020.

48.2 Energía

El consumo de energía eléctrica para esta localidad en *Mayo* de 2021, se presenta en la siguiente tabla, donde se encuentran los valores acumulados diarios de la energía activa (kWh), reactiva (kVARh), aparente (kVAh) y del factor de potencia (p.u).

Tabla 142 Energía Activa, Reactiva, Aparente y Factor de Potencia.

COMUNIDAD INDÍGENA DE PANGUI - (EL YUCAL) (NUQUI - CHOCO)				
Fecha	**Energía Activa (kWh)**	**Energía Reactiva (kVARh)**	**Energía Aparente (kVAh)**	**Factor de Potencia (p.u)**
Mayo 1, Sábado	268	90	282,59	0,95
Mayo 2, Domingo	199	67	210,48	0,95
Mayo 3, Lunes	146	56	156,39	0,93
Mayo 4, Martes	142	57	153,18	0,93
Mayo 5, Miércoles	107	47	116,70	0,91
Mayo 6, Jueves	71	37	79,92	0,89
Mayo 7, Viernes	22	13	25,25	0,87
Mayo 8, Sábado	61	33	69,02	0,88
Mayo 9, Domingo	48	25	54,24	0,89
Mayo 10, Lunes	2	0	2,32	0,99
Mayo 11, Martes	0	0	0,00	
Mayo 12, Miércoles	84	40	92,46	0,90
Mayo 13, Jueves	25	15	28,70	0,86
Mayo 14, Viernes	100	49	111,77	0,90
Mayo 15, Sábado	147	64	160,14	0,92
Mayo 16, Domingo	268	93	283,54	0,94
Mayo 17, Lunes	235	82	249,21	0,94
Mayo 18, Martes	269	91	283,81	0,95
Mayo 19, Miércoles	255	89	269,90	0,94
Mayo 20, Jueves	138	64	151,88	0,91
Mayo 21, Viernes	158	68	171,75	0,92
Mayo 22, Sábado	268	98	285,44	0,94
Mayo 23, Domingo	268	96	284,87	0,94
Mayo 24, Lunes	267	93	282,40	0,94
Mayo 25, Martes	266	89	280,87	0,95
Mayo 26, Miércoles	216	71	227,04	0,95
Mayo 27, Jueves	241	80	253,96	0,95
Mayo 28, Viernes	266	89	280,61	0,95
Mayo 29, Sábado	258	95	274,85	0,94
Mayo 30, Domingo	228	78	240,83	0,95
Mayo 31, Lunes	268	83	281,00	0,96
TOTAL	**5.290**	**1.951**	**5.638,62**	**0,94**

El factor de potencia promedio inductivo fue 0,94.

Con referencia a Mayo de 2020 (6.688 kWh), se presentó una caída en la demanda de energía eléctrica del 19,19%.

48.3 Potencia

En la siguiente gráfica se presenta el comportamiento diario de la potencia para este mes.

Gráfica 286 Comportamiento Diario de la Potencia.

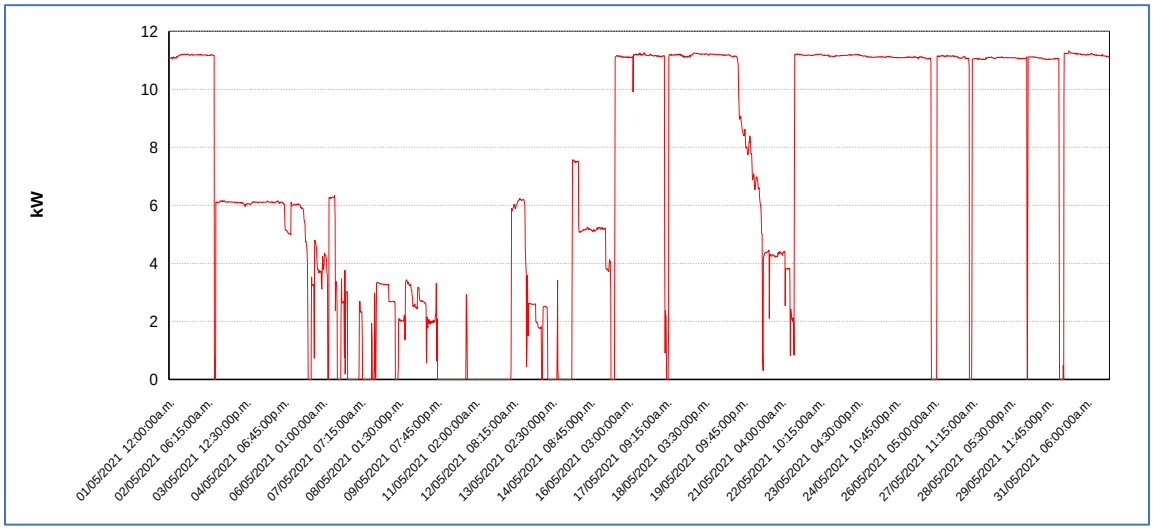

Fuente CNM

48.4 Potencia Máxima

La potencia máxima fue de 11,32kW, se presentó el Domingo 30 de Mayo a las 16:00 horas. Respecto a la potencia máxima de Mayo de 2020 (11,33kW), tuvo una caída de 0,07%.

48.5 Horas de Prestación del Servicio

En Mayo, se prestó el servicio de energía eléctrica en la localidad, un promedio diario de 19 Horas 8 Minutos.

A continuación se relaciona las horas promedio por día de la prestación del servicio de energía:

Tabla 143 Horas promedio por día prestación del servicio de energía

COMUNIDAD INDIGENA DE PANGUI - (EL YUCAL) (NUQUI - CHOCO) Mayo 2021	
DIA	**Horas de servicio promedio en el día [hh:mm]**
01-May-2021	24 Horas
02-May-2021	22 Horas 45 Minutos
03-May-2021	24 Horas
04-May-2021	24 Horas
05-May-2021	21 Horas 0 Minutos

COMUNIDAD INDIGENA DE PANGUI - (EL YUCAL) (NUQUI - CHOCO) Mayo 2021	
DIA	**Horas de servicio promedio en el día [hh:mm]**
06-May-2021	16 Horas 15 Minutos
07-May-2021	6 Horas 45 Minutos
08-May-2021	20 Horas 45 Minutos
09-May-2021	15 Horas 30 Minutos
10-May-2021	1 Horas 15 Minutos
11-May-2021	0 Horas 0 Minutos
12-May-2021	17 Horas 30 Minutos
13-May-2021	11 Horas 15 Minutos
14-May-2021	19 Horas 15 Minutos
15-May-2021	20 Horas 45 Minutos
16-May-2021	23 Horas 45 Minutos
17-May-2021	20 Horas 45 Minutos
18-May-2021	24 Horas
19-May-2021	18 Horas 30 Minutos
20-May-2021	21 Horas 45 Minutos
21-May-2021	23 Horas 0 Minutos
22-May-2021	24 Horas
23-May-2021	24 Horas
24-May-2021	24 Horas
25-May-2021	24 Horas
26-May-2021	19 Horas 45 Minutos
27-May-2021	21 Horas 45 Minutos
28-May-2021	24 Horas
29-May-2021	23 Horas 30 Minutos
30-May-2021	20 Horas 30 Minutos
31-May-2021	24 Horas

Fuente CNM

49. CUCURRUPI (EL LITORAL DEL SAN JUAN - CHOCO)

El Centro poblado de Cucurrupí se encuentra ubicado en el municipio de Litoral de San Juan, departamento de Chocó. Esta Localidad cuenta con un total de 154 usuarios residenciales.[1]

49.1 Descripción del Sitio

La localidad cuenta con una central de generación que está conformada por la siguiente infraestructura:

Tabla 144 Infraestructura de la Localidad.

GRUPO ELECTRÓGENO			
ITEM	**MARCA**	**CAPACIDAD**	**ESTADO**
1	STEWART & STEVENSON	250 KVA	EN OPERACIÓN
TRANSFORMADOR			
ITEM	**CAPACIDAD**		**ESTADO**
1	300KVA TESLA		EN OPERACIÓN

Gráfica 290 Diagrama de Conexión de la Localidad.

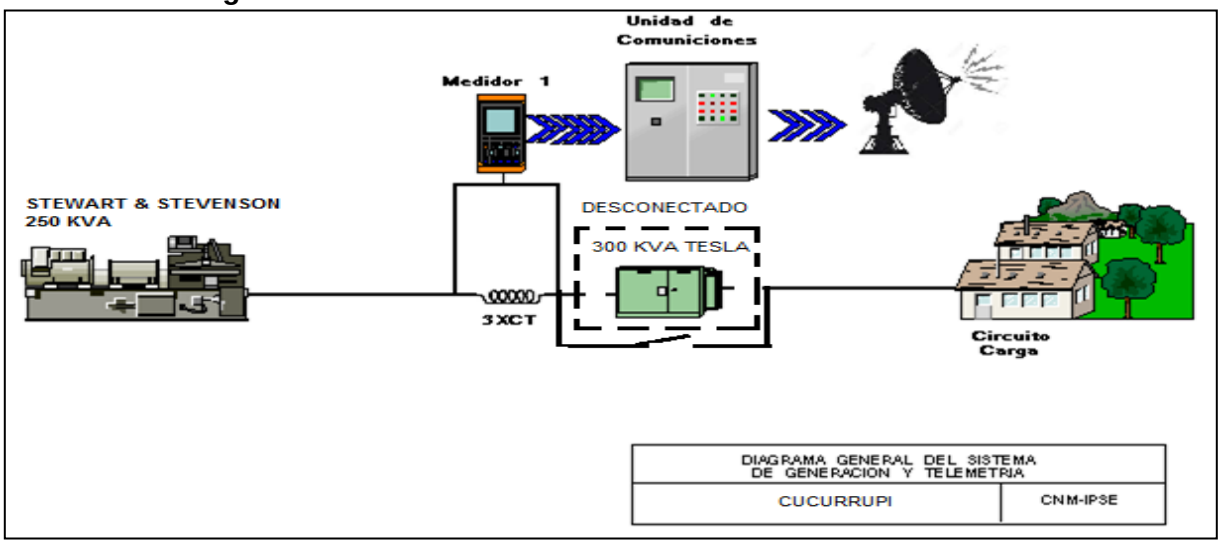

Según lo informado la localidad no cuenta con servicio de energía eléctrica. La localidad se encuentra alarmada por daño en el grupo electrógeno.

50. CUPICA (BAHÍA SOLANO (MUTIS) - CHOCO)

El corregimiento de Bahía Cupica pertenece al municipio de Bahía Solano, departamento del Chocó. Esta Localidad cuenta con un total de 316 usuarios residenciales . Se incluyen en este informe la localidad de Punta Piña interconectada a la localidad de Bahía Cupica.[1]

50.1 Descripción del Sitio

La localidad cuenta con una central de generación que está conformada por la siguiente infraestructura:

Tabla 147 Infraestructura de la Localidad.

PCH			
ITEM	**CAPACIDAD**		**ESTADO**
1	300 kW		EN OPERACIÓN
GRUPO ELECTRÓGENO			
ITEM	**MARCA**	**CAPACIDAD KW**	**ESTADO**
1	STEWART & STEVENSON	197	RESPALDO
TRANSFORMADORES			
ITEM	**CAPACIDAD kVA**		**ESTADO**
1	150		EN OPERACIÓN

Gráfica 297 Diagrama de Conexión de la Localidad.

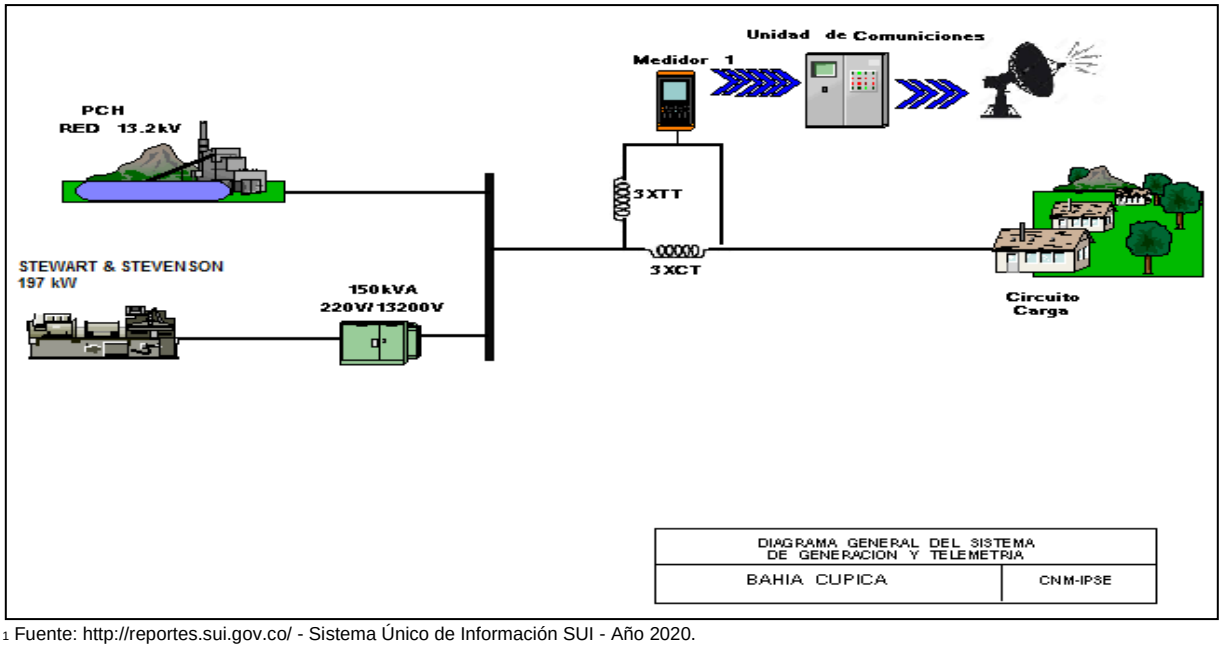

[1] Fuente: http://reportes.sui.gov.co/ - Sistema Único de Información SUI - Año 2020.

50.2 Energía

El consumo de energía eléctrica para esta localidad en *Mayo* de 2021, se presenta en la siguiente tabla, donde se encuentran los valores acumulados diarios de la energía activa (kWh), reactiva (kVARh), aparente (kVAh) y del factor de potencia (p.u).

Tabla 148 Energía Activa, Reactiva, Aparente y Factor de Potencia.

CUPICA (BAHIA SOLANO (MUTIS) - CHOCO)				
Fecha	**Energía Activa (kWh)**	**Energía Reactiva (kVARh)**	**Energía Aparente (kVAh)**	**Factor de Potencia (p.u)**
Mayo 1, Sábado	2.075	754	2.207,93	0,94
Mayo 2, Domingo	2.099	783	2.240,23	0,94
Mayo 3, Lunes	2.250	827	2.396,66	0,94
Mayo 4, Martes	2.165	807	2.311,03	0,94
Mayo 5, Miércoles	2.131	800	2.276,42	0,94
Mayo 6, Jueves	1.885	685	2.005,76	0,94
Mayo 7, Viernes	2.274	825	2.419,20	0,94
Mayo 8, Sábado	2.112	687	2.220,83	0,95
Mayo 9, Domingo	2.159	788	2.298,29	0,94
Mayo 10, Lunes	1.776	604	1.876,02	0,95
Mayo 11, Martes	2.300	858	2.454,46	0,94
Mayo 12, Miércoles	2.272	853	2.426,99	0,94
Mayo 13, Jueves	2.301	821	2.442,72	0,94
Mayo 14, Viernes	1.833	609	1.931,28	0,95
Mayo 15, Sábado	2.144	710	2.258,19	0,95
Mayo 16, Domingo	2.069	687	2.180,13	0,95
Mayo 17, Lunes	2.244	767	2.371,88	0,95
Mayo 18, Martes	2.179	819	2.327,62	0,94
Mayo 19, Miércoles	2.164	802	2.307,57	0,94
Mayo 20, Jueves	2.235	790	2.370,23	0,94
Mayo 21, Viernes	2.226	786	2.360,81	0,94
Mayo 22, Sábado	2.175	761	2.304,71	0,94
Mayo 23, Domingo	2.131	769	2.265,31	0,94
Mayo 24, Lunes	2.186	783	2.321,80	0,94
Mayo 25, Martes	2.320	832	2.464,14	0,94
Mayo 26, Miércoles	2.040	707	2.159,32	0,94
Mayo 27, Jueves	2.144	780	2.281,82	0,94
Mayo 28, Viernes	1.474	654	1.612,63	0,91
Mayo 29, Sábado	1.893	758	2.039,45	0,93
Mayo 30, Domingo	2.067	818	2.222,96	0,93
Mayo 31, Lunes	2.165	770	2.298,10	0,94
TOTAL	**65.489**	**23.692**	**69.642,68**	**0,94**

El factor de potencia promedio inductivo fue 0,94.

Con referencia a Mayo de 2020 (61.108 kWh), se presentó un crecimiento en la demanda de energía eléctrica del 7,17%.

Gráfica 298 Energía Activa, Reactiva y Factor de Potencia – CUPICA (BAHÍA SOLANO (MUTIS) - CHOCO).

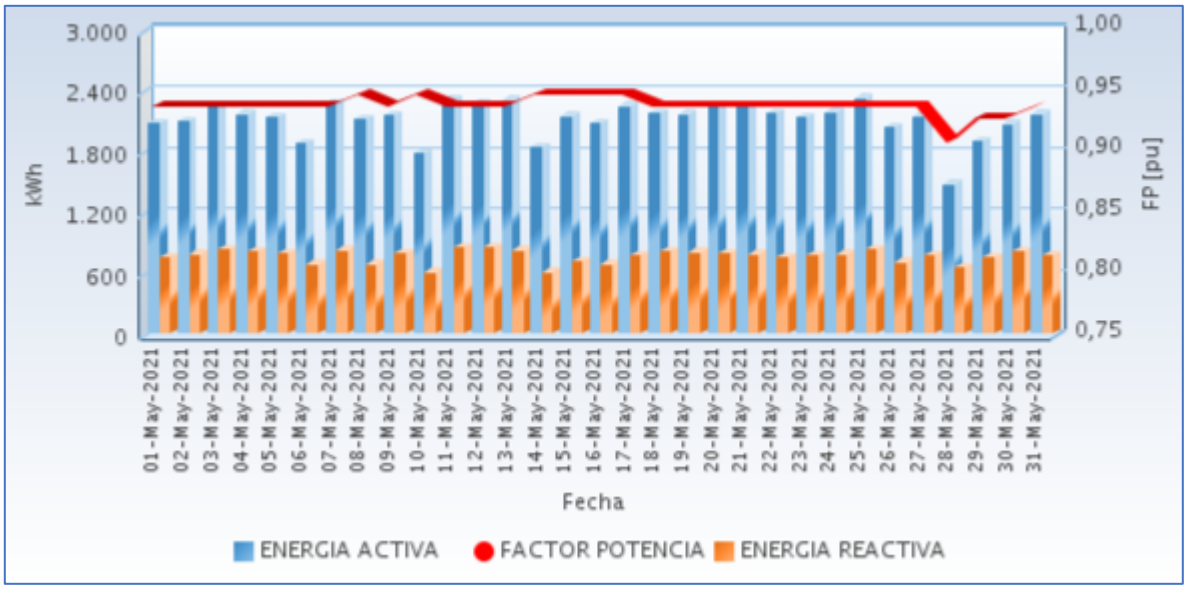

Fuente CNM

50.3 Potencia

En la siguiente gráfica se presenta el comportamiento diario de la potencia para este mes.

Gráfica 299 Comportamiento Diario de la Potencia.

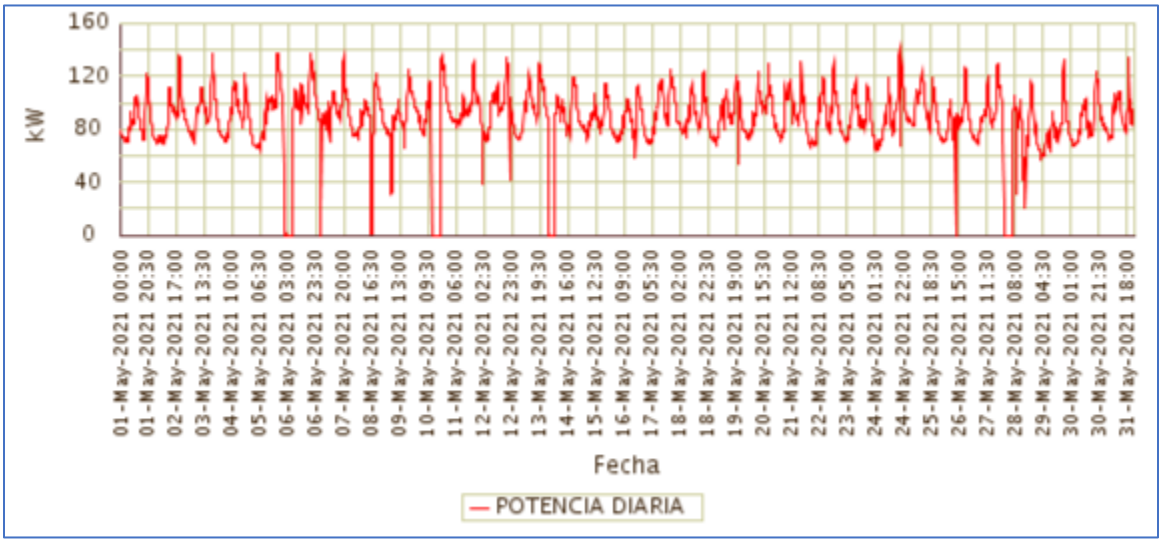

Fuente CNM

50.4 Potencia Máxima

La potencia máxima fue de 142,33kW, se presentó el Lunes 24 de Mayo a las 19:15 horas. Respecto a la potencia máxima de Mayo de 2020 (132,36kW), un crecimiento de 7,54%.

En la siguiente grafica se presenta la potencia máxima diaria registrada para este mes.

Gráfica 300 Potencia Máxima Diaria-CUPICA (BAHÍA SOLANO (MUTIS) - CHOCO).

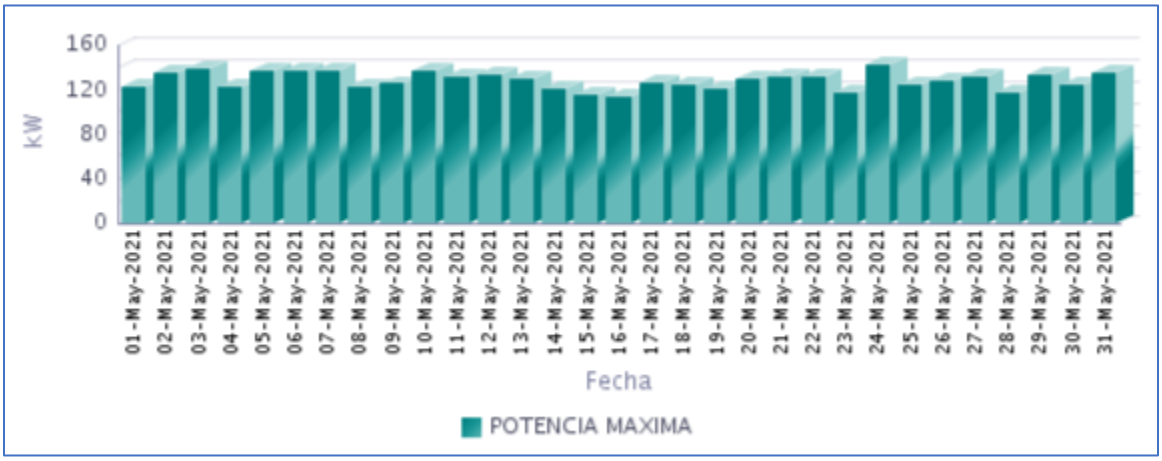

Fuente CNM

50.5 Horas de Prestación del Servicio

En Mayo, se prestó el servicio de energía eléctrica en la localidad, un promedio diario de 23 Horas 11 Minutos, como se presenta en la siguiente gráfica.

Gráfica 301 Horas Efectivas de Prestación del Servicio - CUPICA (BAHÍA SOLANO (MUTIS) - CHOCO),

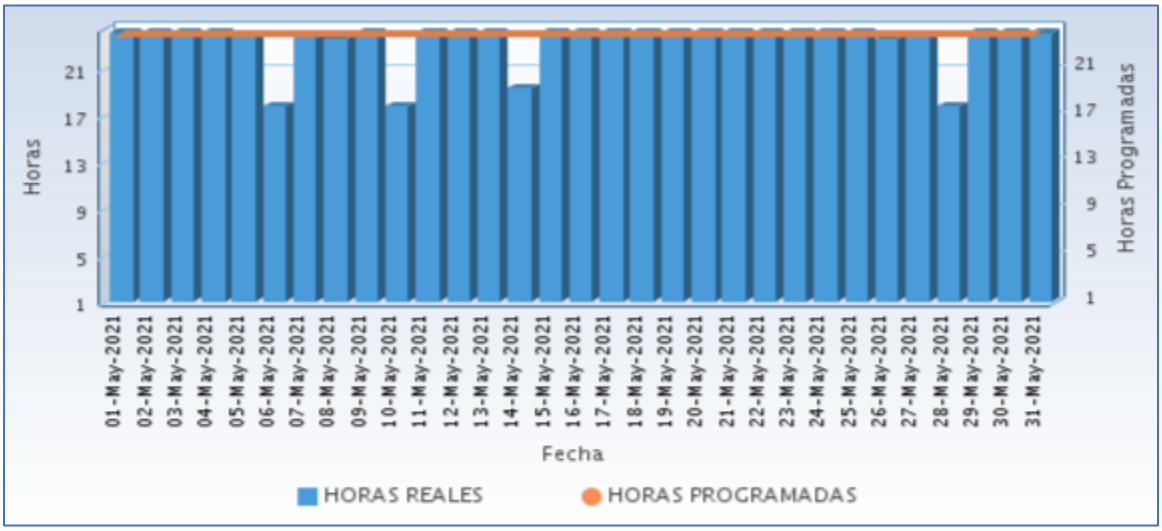

Fuente CNM

A continuación se relaciona las horas promedio por día de la prestación del servicio de energía:

Tabla 149 Horas promedio por día prestación del servicio de energía

CUPICA (BAHIA SOLANO (MUTIS) - CHOCO) Mayo 2021	
DIA	**Horas de servicio promedio en el día [hh:mm]**
01-May-2021	24 Horas
02-May-2021	24 Horas
03-May-2021	24 Horas
04-May-2021	24 Horas
05-May-2021	23 Horas 45 Minutos
06-May-2021	17 Horas 45 Minutos
07-May-2021	23 Horas 45 Minutos
08-May-2021	23 Horas 30 Minutos
09-May-2021	24 Horas
10-May-2021	17 Horas 45 Minutos
11-May-2021	24 Horas
12-May-2021	24 Horas
13-May-2021	24 Horas
14-May-2021	19 Horas 15 Minutos
15-May-2021	24 Horas
16-May-2021	24 Horas
17-May-2021	24 Horas
18-May-2021	24 Horas
19-May-2021	24 Horas
20-May-2021	24 Horas
21-May-2021	24 Horas
22-May-2021	24 Horas
23-May-2021	24 Horas
24-May-2021	24 Horas
25-May-2021	24 Horas
26-May-2021	23 Horas 30 Minutos
27-May-2021	23 Horas 45 Minutos
28-May-2021	17 Horas 45 Minutos
29-May-2021	24 Horas
30-May-2021	24 Horas
31-May-2021	24 Horas

Fuente CNM

50.6 Curvas de Carga

En la siguiente gráfica, se presenta el comportamiento de la carga promedio en el mes.

Gráfica 302 Curva de Carga Promedio Diaria Mensual

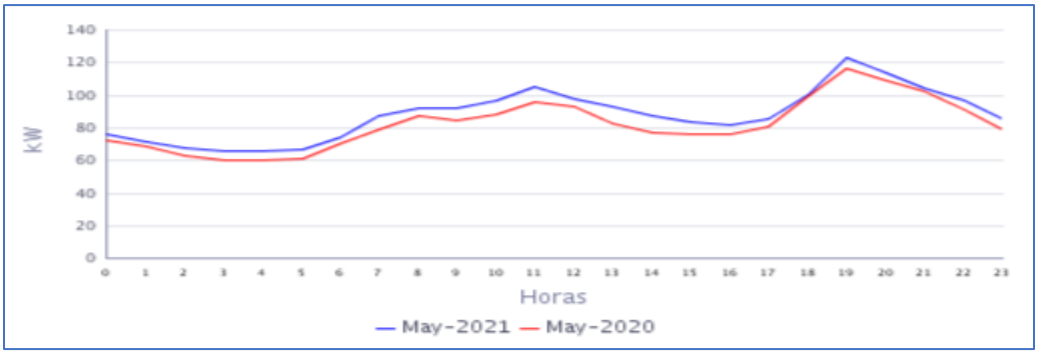

Fuente CNM

En la gráfica anterior se comparan las curvas de carga promedio diarias de May-2020 y del May-2021, presentándose un crecimiento en la demanda de 7,17%.

51. EL VALLE (BAHÍA SOLANO (MUTIS) - CHOCO)

El Valle es un Centro poblado del municipio de Bahía Solano. El número de usuarios es de 848.[1]

51.1 Descripción del Sitio

La localidad recibe energía desde Bahía Solano a través de la PCH o la central Diesel de Mutis.

Tabla 150 Infraestructura de la Localidad.

TRANSFORMADORES		
ÍTEM	CAPACIDAD (kVA)	ESTADO
1	500	EN OPERACIÓN

Gráfica 303 Diagrama de Conexión de la Localidad.

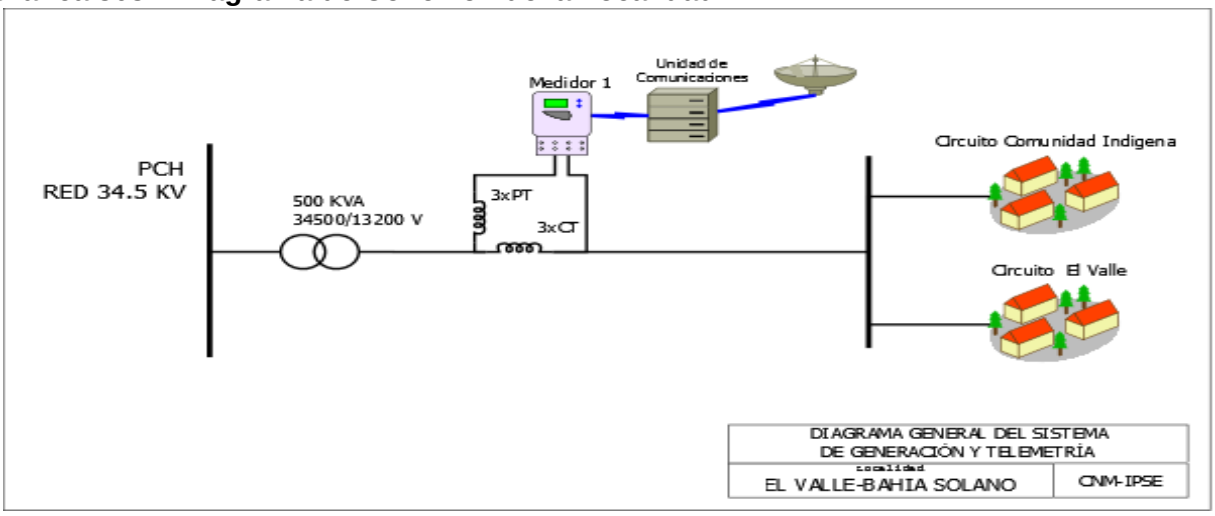

[1] Fuente: http://reportes.sui.gov.co/ - Sistema Único de Información SUI - Año 2020.

51.2 Energía

El consumo de energía eléctrica para esta localidad en *Mayo* de 2021, se presenta en la siguiente tabla, donde se encuentran los valores acumulados diarios de la energía activa (kWh), reactiva (kVARh), aparente (kVAh) y del factor de potencia (p.u).

Tabla 151 Energía Activa, Reactiva, Aparente y Factor de Potencia.

EL VALLE (BAHÍA SOLANO (MUTIS) - CHOCO)				
Fecha	**Energía Activa (kWh)**	**Energía Reactiva (kVARh)**	**Energía Aparente (kVAh)**	**Factor de Potencia (p.u)**
Mayo 1, Sábado	4.926	2.105	5.356,53	0,92
Mayo 2, Domingo	4.841	2.116	5.283,40	0,92
Mayo 3, Lunes	4.756	2.065	5.184,67	0,92
Mayo 4, Martes	4.935	2.125	5.372,93	0,92
Mayo 5, Miércoles	4.945	2.124	5.382,10	0,92
Mayo 6, Jueves	4.858	2.109	5.296,05	0,92
Mayo 7, Viernes	5.097	2.344	5.610,56	0,91
Mayo 8, Sábado	5.053	2.269	5.538,95	0,91
Mayo 9, Domingo	4.904	2.213	5.380,33	0,91
Mayo 10, Lunes	4.956	2.119	5.389,64	0,92
Mayo 11, Martes	5.109	2.133	5.536,44	0,92
Mayo 12, Miércoles	4.848	1.978	5.235,93	0,93
Mayo 13, Jueves	4.987	2.036	5.386,94	0,93
Mayo 14, Viernes	5.054	2.029	5.446,35	0,93
Mayo 15, Sábado	5.010	2.074	5.422,53	0,92
Mayo 16, Domingo	4.859	1.982	5.247,42	0,93
Mayo 17, Lunes	4.944	2.062	5.356,53	0,92
Mayo 18, Martes	4.946	2.066	5.359,99	0,92
Mayo 19, Miércoles	5.054	2.066	5.459,68	0,93
Mayo 20, Jueves	5.154	2.120	5.573,19	0,92
Mayo 21, Viernes	4.763	1.883	5.121,14	0,93
Mayo 22, Sábado	4.972	2.037	5.373,09	0,93
Mayo 23, Domingo	4.807	1.967	5.194,12	0,93
Mayo 24, Lunes	5.093	2.021	5.479,85	0,93
Mayo 25, Martes	4.889	1.974	5.272,55	0,93
Mayo 26, Miércoles	4.816	1.916	5.183,06	0,93
Mayo 27, Jueves	5.040	2.014	5.427,47	0,93
Mayo 28, Viernes	4.920	2.120	5.357,62	0,92
Mayo 29, Sábado	5.110	2.109	5.527,56	0,92
Mayo 30, Domingo	4.852	2.045	5.265,20	0,92
Mayo 31, Lunes	4.472	1.834	4.833,74	0,93
TOTAL	**152.969**	**64.056**	**165.839,64**	**0,92**

El factor de potencia promedio inductivo fue 0,92.

Con referencia a Mayo de 2020 (139.418 kWh), se presentó un crecimiento en la demanda de energía eléctrica del 9,72%.

Gráfica 304 Energía Activa, Reactiva y Factor de Potencia – EL VALLE (BAHÍA SOLANO (MUTIS) - CHOCO).

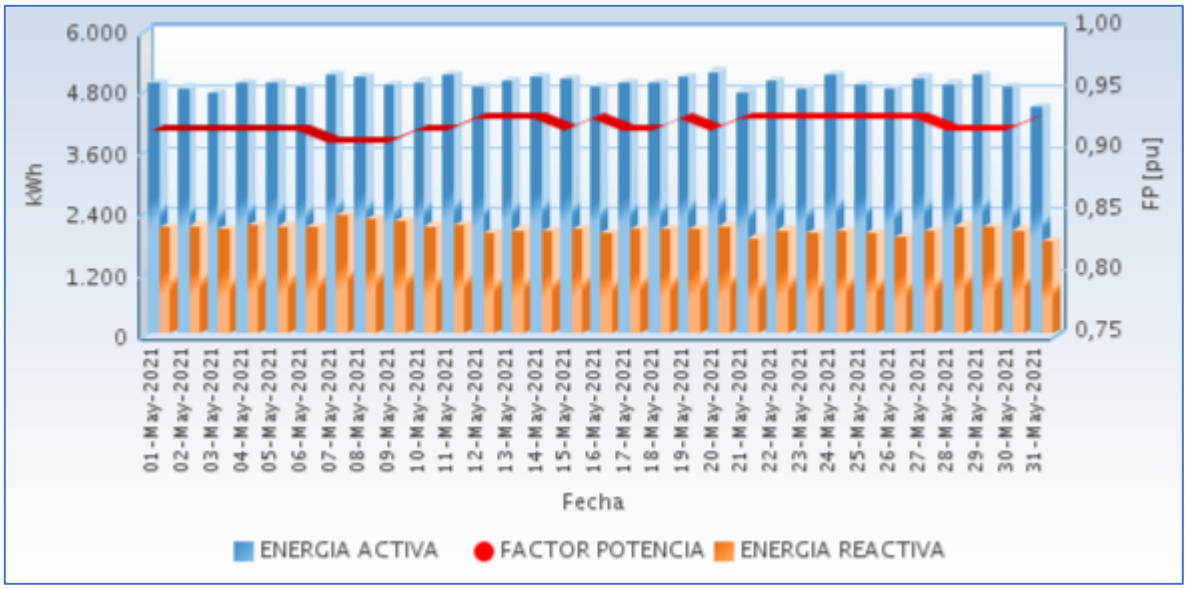

Fuente CNM

51.3 Potencia

En la siguiente gráfica se presenta el comportamiento diario de la potencia para este mes.

Gráfica 305 Comportamiento Diario de la Potencia.

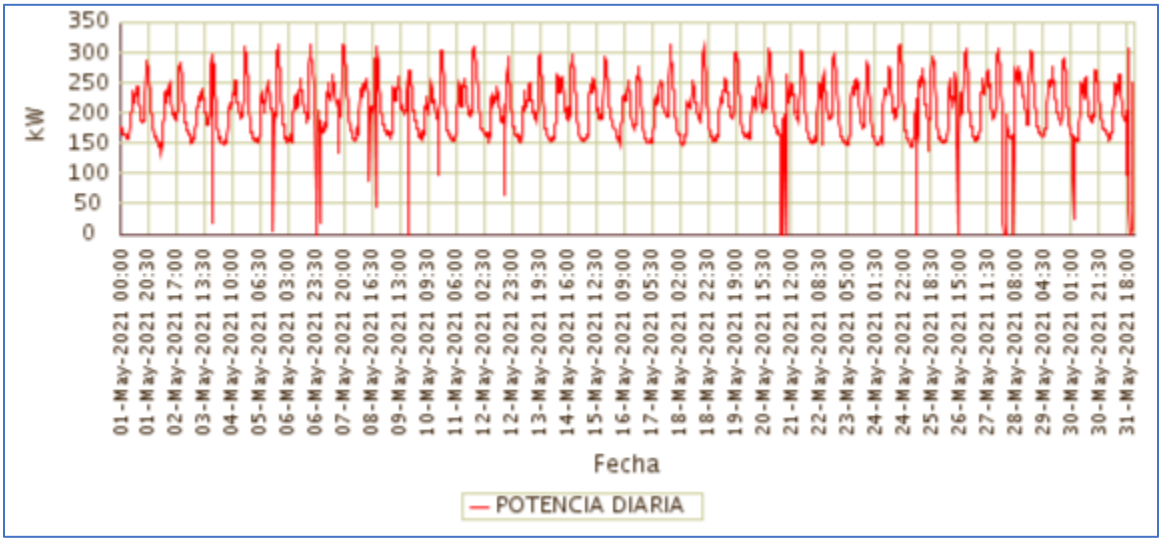

Fuente CNM

51.4 Potencia Máxima

La potencia máxima fue de 314,16kW, se presentó el Lunes 17 de Mayo a las 19:30 horas. Respecto a la potencia máxima de Mayo de 2020 (296,47kW), un crecimiento de 5,97%.

En la siguiente grafica se presenta la potencia máxima diaria registrada para este mes.

Gráfica 306 Potencia Máxima Diaria-EL VALLE (BAHIA SOLANO (MUTIS) - CHOCO).

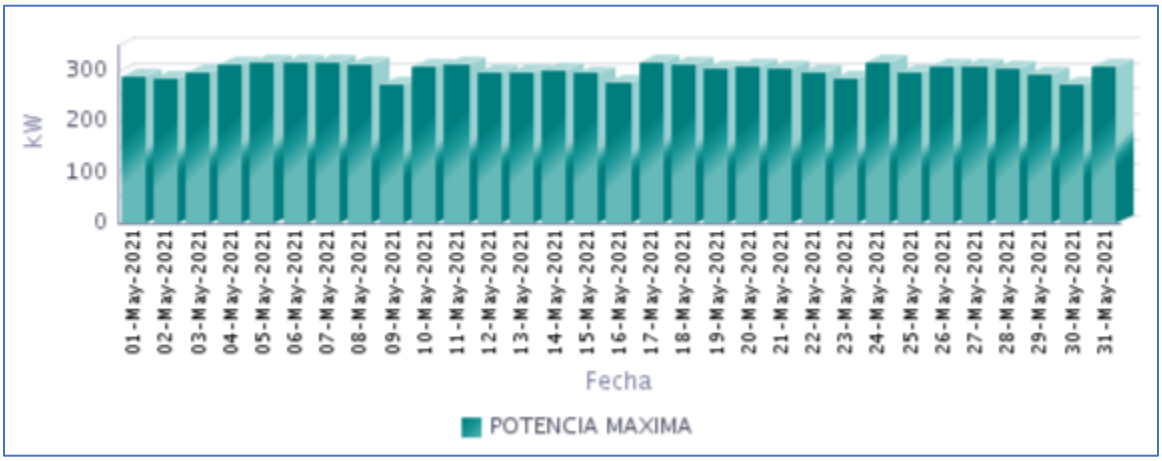

Fuente CNM

51.5 Horas de Prestación del Servicio

En Mayo, se prestó el servicio de energía eléctrica en la localidad, un promedio diario de 23 Horas 45 Minutos, como se presenta en la siguiente gráfica.

Gráfica 307 Horas Efectivas de Prestación del Servicio - EL VALLE (BAHIA SOLANO (MUTIS) - CHOCO),

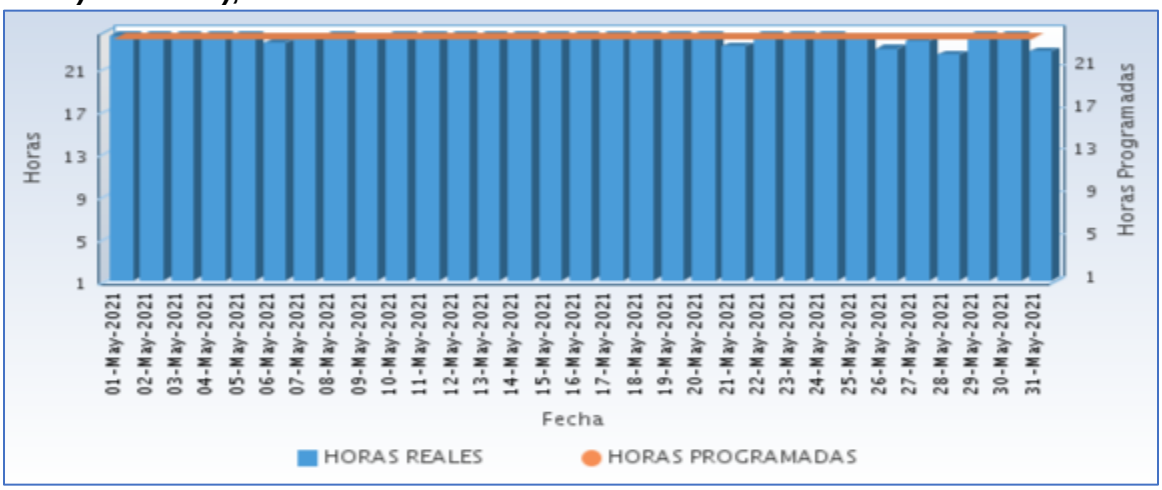

Fuente CNM

A continuación se relaciona las horas promedio por día de la prestación del servicio de energía:

Tabla 152 Horas promedio por día prestación del servicio de energía

EL VALLE (BAHÍA SOLANO (MUTIS) - CHOCO) Mayo 2021	
DIA	**Horas de servicio promedio en el día [hh:mm]**
01-May-2021	24 Horas
02-May-2021	24 Horas
03-May-2021	24 Horas
04-May-2021	24 Horas
05-May-2021	24 Horas
06-May-2021	23 Horas 15 Minutos
07-May-2021	23 Horas 45 Minutos
08-May-2021	24 Horas
09-May-2021	23 Horas 45 Minutos
10-May-2021	24 Horas
11-May-2021	24 Horas
12-May-2021	24 Horas
13-May-2021	24 Horas
14-May-2021	24 Horas
15-May-2021	24 Horas
16-May-2021	24 Horas
17-May-2021	24 Horas
18-May-2021	24 Horas
19-May-2021	24 Horas
20-May-2021	24 Horas
21-May-2021	23 Horas 0 Minutos
22-May-2021	24 Horas
23-May-2021	24 Horas
24-May-2021	24 Horas
25-May-2021	23 Horas 45 Minutos
26-May-2021	22 Horas 45 Minutos
27-May-2021	23 Horas 30 Minutos
28-May-2021	22 Horas 15 Minutos
29-May-2021	24 Horas
30-May-2021	24 Horas
31-May-2021	22 Horas 30 Minutos

Fuente CNM

51.6 Curvas de Carga

En la siguiente gráfica, se presenta el comportamiento de la carga promedio en el mes.

Gráfica 308 Curva de Carga Promedio Diaria Mensual

Fuente CNM

En la gráfica anterior se comparan las curvas de carga promedio diarias de May-2020 y del May-2021, presentándose un crecimiento en la demanda de 9,72%

52. JURADO (JURADO - CHOCO)

La localidad de Juradó se encuentra ubicada en el departamento del Chocó, con una población según el censo DANE de 2018 y su proyección al 2020, de 6.941 habitantes, de los cuales 2.473 están ubicados en la cabecera municipal y 4.368 en las áreas rurales del municipio . El número de usuarios es de 758. Se interconectó la localidad de menor de Punta Ardita (68 usuarios)[1]

52.1 Descripción del Sitio

La localidad cuenta con una central de generación que está conformada por la siguiente infraestructura:

Tabla 153 Infraestructura de la Localidad.

GRUPO ELECTRÓGENO			
ITEM	**MARCA**	**CAPACIDAD**	**ESTADO**
1	CATERPILAR	456 kVA	EN OPERACIÓN
2	CATERPILAR	400 kVA	NO OPERATIVO
3	CATERPILAR	529 kW	EN OPERACIÓN
4	CATERPILAR	529 kW	EN OPERACIÓN
TRANSFORMADORES			
ITEM	**CAPACIDAD**		**ESTADO**
1	750 kVA		EN OPERACIÓN

Gráfica 309 Diagrama de Conexión de la Localidad.

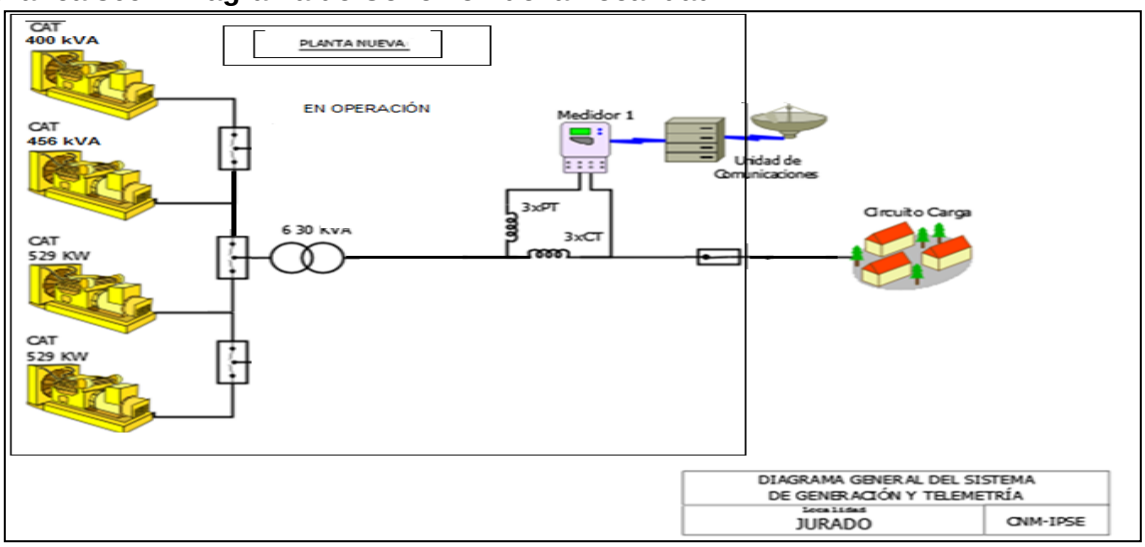

[1] Fuente: http://www.dane.gov.co/Información derivada del Censo Nacional de Población y Vivienda (CNPV) 2018.'Retroproyecciones y Proyecciones de población a nivel municipal por área, sexo y edad simple. Periodo 1985- 2035.

52.2 Energía

El consumo de energía eléctrica para esta localidad en *Mayo* de 2021, se presenta en la siguiente tabla, donde se encuentran los valores acumulados diarios de la energía activa (kWh), reactiva (kVARh), aparente (kVAh) y del factor de potencia (p.u).

Tabla 154 Energía Activa, Reactiva, Aparente y Factor de Potencia.

JURADO (JURADO - CHOCO)				
Fecha	**Energía Activa (kWh)**	**Energía Reactiva (kVARh)**	**Energía Aparente (kVAh)**	**Factor de Potencia (p.u)**
Mayo 1, Sábado	5.310	2.412	5.831,78	0,91
Mayo 2, Domingo	5.084	2.399	5.622,01	0,90
Mayo 3, Lunes	5.161	2.440	5.708,45	0,90
Mayo 4, Martes	4.963	2.390	5.508,71	0,90
Mayo 5, Miércoles	5.171	2.421	5.709,95	0,91
Mayo 6, Jueves	5.262	2.436	5.798,30	0,91
Mayo 7, Viernes	5.382	2.561	5.960,77	0,90
Mayo 8, Sábado	5.496	2.589	6.075,04	0,90
Mayo 9, Domingo	5.199	2.301	5.685,58	0,91
Mayo 10, Lunes	5.685	2.559	6.234,37	0,91
Mayo 11, Martes	5.509	2.491	6.046,03	0,91
Mayo 12, Miércoles	5.446	2.468	5.979,06	0,91
Mayo 13, Jueves	5.541	2.587	6.115,04	0,91
Mayo 14, Viernes	5.514	2.456	6.036,03	0,91
Mayo 15, Sábado	5.412	2.393	5.917,78	0,91
Mayo 16, Domingo	5.117	2.266	5.596,10	0,91
Mayo 17, Lunes	5.063	2.274	5.550,42	0,91
Mayo 18, Martes	5.124	2.314	5.622,29	0,91
Mayo 19, Miércoles	5.283	2.440	5.818,86	0,91
Mayo 20, Jueves	5.624	2.552	6.175,95	0,91
Mayo 21, Viernes	5.067	2.237	5.538,92	0,91
Mayo 22, Sábado	5.031	2.187	5.485,20	0,92
Mayo 23, Domingo	4.805	2.128	5.255,64	0,91
Mayo 24, Lunes	5.052	2.232	5.523,05	0,91
Mayo 25, Martes	5.169	2.284	5.650,91	0,91
Mayo 26, Miércoles	5.158	2.172	5.596,61	0,92
Mayo 27, Jueves	5.060	2.280	5.549,87	0,91
Mayo 28, Viernes	4.904	2.137	5.349,62	0,92
Mayo 29, Sábado	4.896	2.163	5.352,00	0,91
Mayo 30, Domingo	4.895	2.197	5.365,18	0,91
Mayo 31, Lunes	5.116	2.242	5.586,18	0,92
TOTAL	**161.498**	**73.009**	**177.234,24**	**0,91**

El factor de potencia promedio inductivo fue 0,91.

Gráfica 310 Energía Activa, Reactiva y Factor de Potencia – JURADO (JURADO - CHOCO).

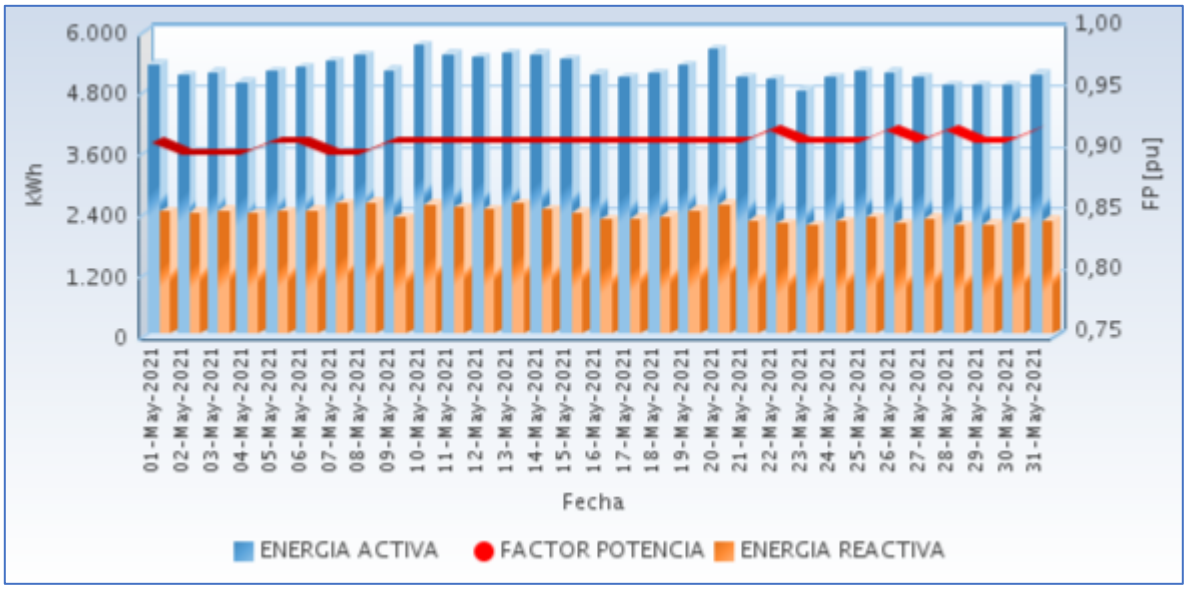

Fuente CNM

52.3 Potencia

En la siguiente gráfica se presenta el comportamiento diario de la potencia para este mes.

Gráfica 311 Comportamiento Diario de la Potencia.

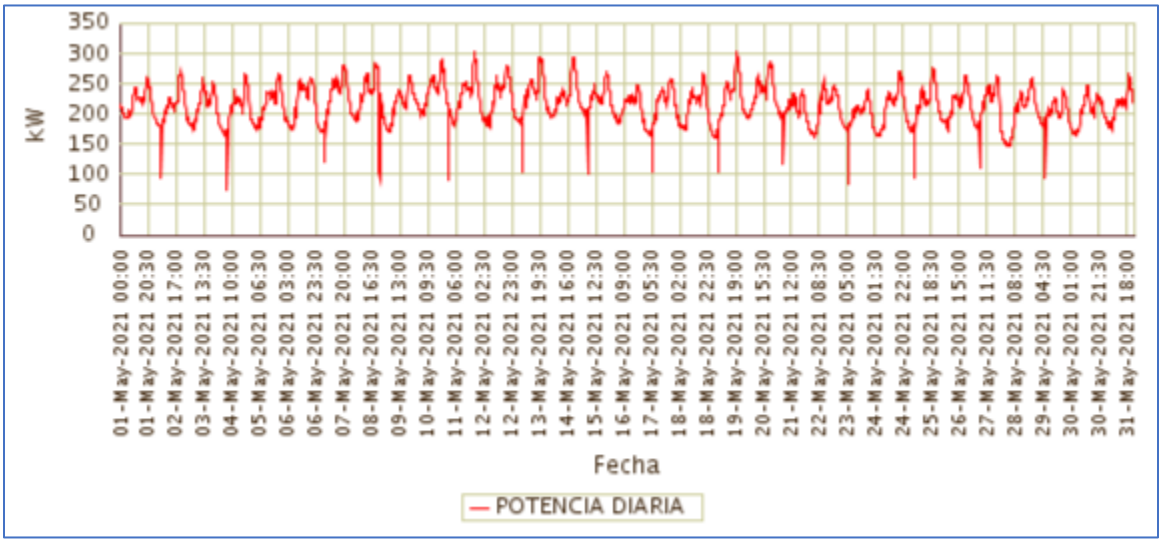

Fuente CNM

52.4 Potencia Máxima

La potencia máxima fue de 303,68kW, se presentó el Miércoles 19 de Mayo a las 19:45 horas.

En la siguiente grafica se presenta la potencia máxima diaria registrada para este mes.

Gráfica 312 Potencia Máxima Diaria-JURADO (JURADO - CHOCO).

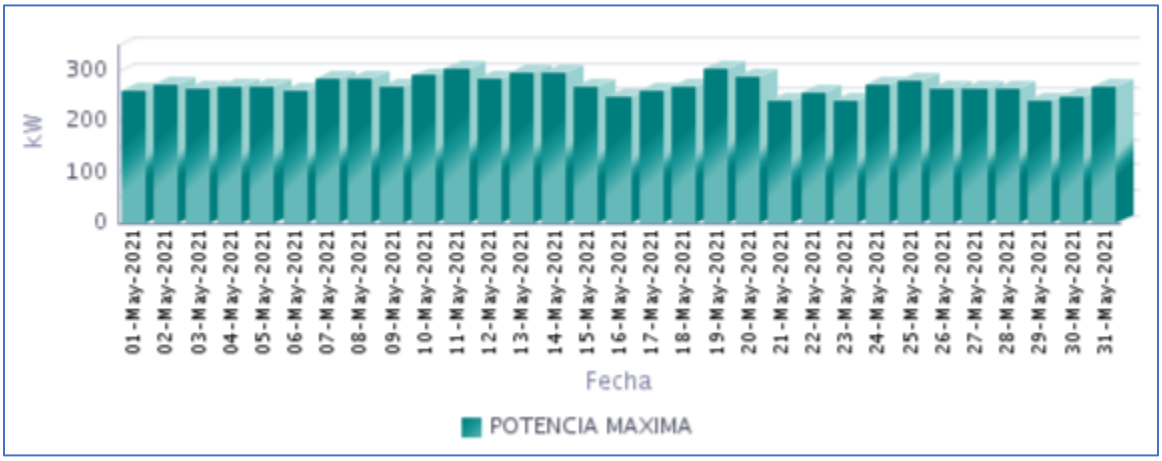

Fuente CNM

52.5 Horas de Prestación del Servicio

En Mayo, se prestó el servicio de energía eléctrica en la localidad, un promedio diario de 24 Horas, como se presenta en la siguiente gráfica.

Gráfica 313 Horas Efectivas de Prestación del Servicio - JURADO (JURADO - CHOCO),

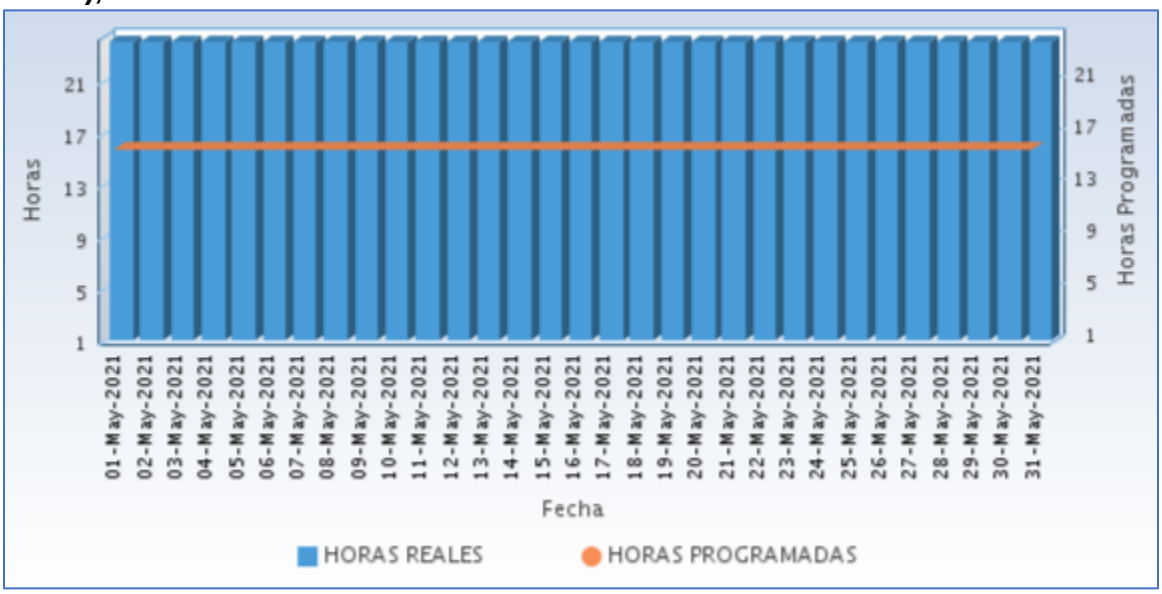

Fuente CNM

A continuación se relaciona las horas promedio por día de la prestación del servicio de energía:

Tabla 155 Horas promedio por día prestación del servicio de energía

JURADO (JURADO - CHOCO) Mayo 2021	
DIA	**Horas de servicio promedio en el día [hh:mm]**
01-May-2021	24 Horas
02-May-2021	24 Horas
03-May-2021	24 Horas
04-May-2021	24 Horas
05-May-2021	24 Horas
06-May-2021	24 Horas
07-May-2021	24 Horas
08-May-2021	24 Horas
09-May-2021	24 Horas
10-May-2021	24 Horas
11-May-2021	24 Horas
12-May-2021	24 Horas
13-May-2021	24 Horas
14-May-2021	24 Horas
15-May-2021	24 Horas
16-May-2021	24 Horas
17-May-2021	24 Horas
18-May-2021	24 Horas
19-May-2021	24 Horas
20-May-2021	24 Horas
21-May-2021	24 Horas
22-May-2021	24 Horas
23-May-2021	24 Horas
24-May-2021	24 Horas
25-May-2021	24 Horas
26-May-2021	24 Horas
27-May-2021	24 Horas
28-May-2021	24 Horas
29-May-2021	24 Horas
30-May-2021	24 Horas
31-May-2021	24 Horas

Fuente CNM

52.6 Curvas de Carga

En la siguiente gráfica, se presenta el comportamiento de la carga promedio en el mes.

Gráfica 314 Curva de Carga Promedio Diaria Mensual

Fuente CNM

En la gráfica anterior se muestra la curva de carga promedio diaria de Mayo-2021.

53. LA LOMA DE BOJAYÁ (BOJAYÁ (BELLAVISTA) - CHOCO)

La inspección de policía departamental de Loma de Bojayá, pertenece al municipio de Bellavista, Departamento de Chocó. Esta localidad cuenta con un total de 167 usuarios .[1]

53.1 Descripción del Sitio

La localidad cuenta con una central de generación que está conformada por la siguiente infraestructura:

Tabla 156 Infraestructura de la Localidad.

GRUPO ELECTRÓGENO			
ITEM	**MARCA**	**CAPACIDAD**	**ESTADO**
1	CUMMINS (Nueva)	116 kW	EN OPERACIÓN
TRANSFORMADORES			
ITEM	**CAPACIDAD (KVA)**		**ESTADO**
1	150		EN OPERACIÓN

Gráfica 315 Diagrama de Conexión de la Localidad.

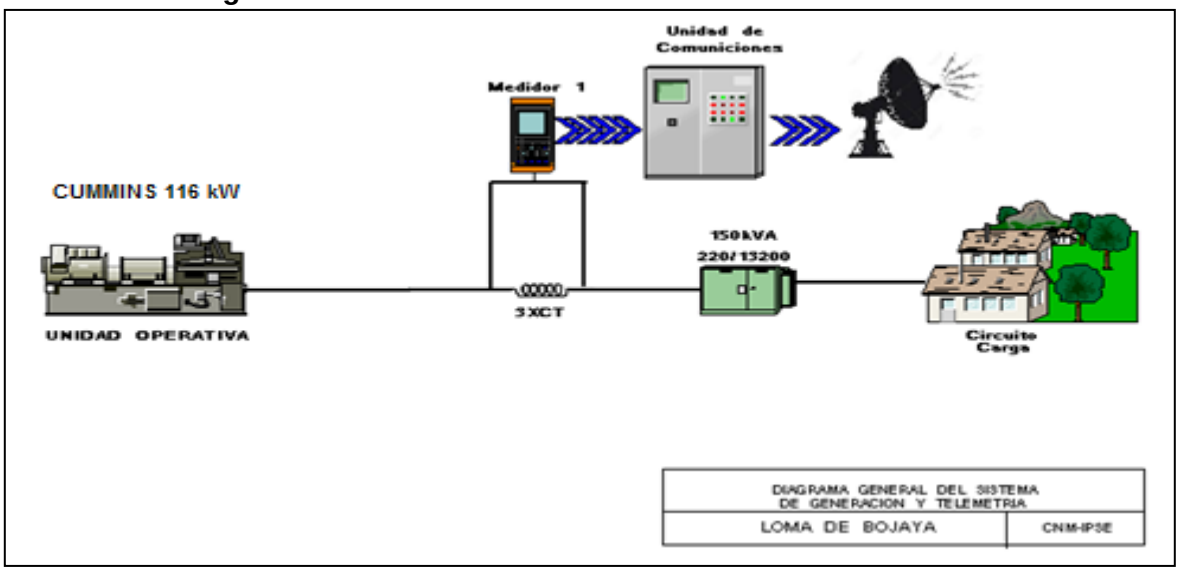

[1] Fuente: http://reportes.sui.gov.co/ - Sistema Único de Información SUI - Año 2020.

53.2 Energía

El consumo de energía eléctrica para esta localidad en *Mayo* de 2021, se presenta en la siguiente tabla, donde se encuentran los valores acumulados diarios de la energía activa (kWh), reactiva (kVARh), aparente (kVAh) y del factor de potencia (p.u).

Tabla 157 Energía Activa, Reactiva, Aparente y Factor de Potencia.

LA LOMA DE BOJAYÁ (BOJAYÁ (BELLAVISTA) - CHOCO)				
Fecha	**Energía Activa (kWh)**	**Energía Reactiva (kVARh)**	**Energía Aparente (kVAh)**	**Factor de Potencia (p.u)**
Mayo 1, Sábado	367	171	405,15	0,91
Mayo 2, Domingo	355	173	395,00	0,90
Mayo 3, Lunes	374	170	411,35	0,91
Mayo 4, Martes	149	68	163,60	0,91
Mayo 5, Miércoles	502	220	547,72	0,92
Mayo 6, Jueves	365	168	401,63	0,91
Mayo 7, Viernes	407	172	442,04	0,92
Mayo 8, Sábado	412	174	447,08	0,92
Mayo 9, Domingo	375	176	414,43	0,91
Mayo 10, Lunes	391	171	427,02	0,92
Mayo 11, Martes	404	170	438,16	0,92
Mayo 12, Miércoles	0	0	0,00	
Mayo 13, Jueves	0	0	0,00	
Mayo 14, Viernes	259	111	282,05	0,92
Mayo 15, Sábado	161	62	172,20	0,93
Mayo 16, Domingo	0	0	0,00	
Mayo 17, Lunes	0	0	0,00	
Mayo 18, Martes	0	0	0,00	
Mayo 19, Miércoles	0	0	0,00	
Mayo 20, Jueves	0	0	0,00	
Mayo 21, Viernes	0	0	0,00	
Mayo 22, Sábado	0	0	0,00	
Mayo 23, Domingo	0	0	0,00	
Mayo 24, Lunes	0	0	0,00	
Mayo 25, Martes	0	0	0,00	
Mayo 26, Miércoles	0	0	0,00	
Mayo 28, Viernes	0	0	0,00	
Mayo 29, Sábado	0	0	0,00	
Mayo 30, Domingo	0	0	0,00	
Mayo 31, Lunes	232	93	249,87	0,93
TOTAL	**4.754**	**2.098**	**5.196,15**	**0,91**

El factor de potencia promedio inductivo fue 0,91.

Con referencia a Mayo de 2020 (12.586 kWh), se presentó una caída en la demanda de energía eléctrica del 62,40%. Este comportamiento es debido a que desde el 11 de mayo del presentó un daño en el grupo electrógeno.

53.3 Potencia

En la siguiente gráfica se presenta el comportamiento diario de la potencia para este mes.

Gráfica 317 Comportamiento Diario de la Potencia.

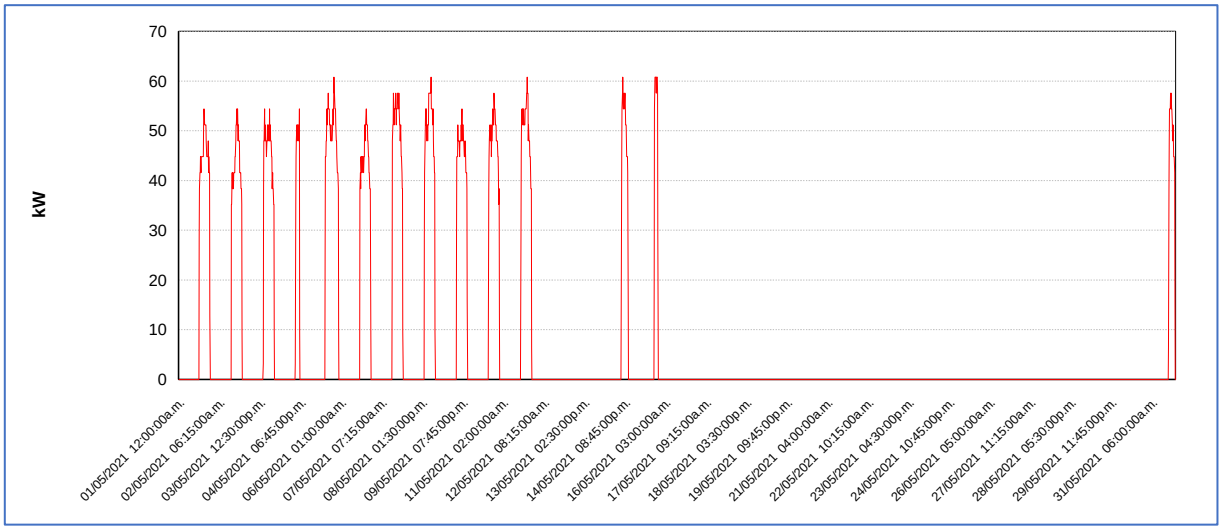

Fuente CNM

53.4 Potencia Máxima

La potencia máxima fue de 60,80kW, se presentó el Sábado 15 de Mayo a las 21:00 horas. Respecto a la potencia máxima de Mayo de 2020 (70,40kW), tuvo una caída de 13,64%.

53.5 Horas de Prestación del Servicio

En Mayo, se prestó el servicio de energía eléctrica en la localidad, un promedio diario de 3 Horas 16 Minutos.

A continuación se relaciona las horas promedio por día de la prestación del servicio de energía:

Tabla 158 Horas promedio por día prestación del servicio de energía

LA LOMA DE BOJAYÁ (BOJAYÁ (BELLAVISTA) - CHOCO) Mayo 2021	
DIA	**Horas de servicio promedio en el día [hh:mm]**
01-May-2021	8 Horas 15 Minutos
02-May-2021	8 Horas 15 Minutos
03-May-2021	8 Horas 30 Minutos
04-May-2021	3 Horas 30 Minutos
05-May-2021	10 Horas 15 Minutos
06-May-2021	8 Horas 15 Minutos

LA LOMA DE BOJAYÁ (BOJAYÁ (BELLAVISTA) - CHOCO) Mayo 2021	
DIA	**Horas de servicio promedio en el día [hh:mm]**
07-May-2021	8 Horas 15 Minutos
08-May-2021	8 Horas 15 Minutos
09-May-2021	8 Horas 15 Minutos
10-May-2021	8 Horas 15 Minutos
11-May-2021	8 Horas 15 Minutos
|12-May-2021	0 Horas 0 Minutos
13-May-2021	0 Horas 0 Minutos
14-May-2021	5 Horas 15 Minutos
15-May-2021	3 Horas 0 Minutos
16-May-2021	0 Horas 0 Minutos
17-May-2021	0 Horas 0 Minutos
18-May-2021	0 Horas 0 Minutos
19-May-2021	0 Horas 0 Minutos
20-May-2021	0 Horas 0 Minutos
21-May-2021	0 Horas 0 Minutos
22-May-2021	0 Horas 0 Minutos
23-May-2021	0 Horas 0 Minutos
24-May-2021	0 Horas 0 Minutos
25-May-2021	0 Horas 0 Minutos
26-May-2021	0 Horas 0 Minutos
27-May-2021	0 Horas 0 Minutos
28-May-2021	0 Horas 0 Minutos
29-May-2021	0 Horas 0 Minutos
30-May-2021	0 Horas 0 Minutos
31-May-2021	5 Horas 0 Minutos

Fuente CNM

54. MUTIS (BAHIA SOLANO (MUTIS) - CHOCO)

La localidad de Bahía Solano está ubicada en el departamento de Chocó con una población, según el censo DANE de 2018 y su proyección al 2020, de 10.279 habitantes de los cuales 4.068 están ubicados en la cabecera municipal y 6.211 en las áreas rurales del municipio . Ciudad Mutis es la cabecera municipal. El número de usuarios es de 3.229. Se incluyen en este informe las localidades interconectadas a la cabecera municipal de Bahía Solano (Mutis): Boroboro (90), El Brazo (51) , Huaca (31), Huina(99), Mecana - Playa(28), Nabuga (20), Playa De Flores(40), Playa De Potes(29) y Posamanza(20 usuarios).[1]

54.1 Descripción del Sitio

Esta localidad cuenta con un sistema de generación de energía eléctrica conformado por:

Tabla 159 Infraestructura de la Localidad.

PCH			
ITEM	**CAPACIDAD**		**ESTADO**
1	1875 kW		EN OPERACIÓN
GRUPO ELECTRÓGENO			
ITEM	**MARCA**	**CAPACIDAD KW**	**ESTADO**
1	CUMMINS	1020 kW	EN OPERACIÓN
2	CUMMINS	1270 kW	EN OPERACIÓN
3	CUMMINS	600 Kw	EN OPERACIÓN
TRANSFORMADORES			
ITEM	**CAPACIDAD kVA**		**ESTADO**
1	2000 kVA		EN OPERACIÓN
2	1000 kVA		EN OPERACIÓN
3	1000 kVA		EN OPERACIÓN

Gráfica 321 Diagrama de Conexión de la Localidad.

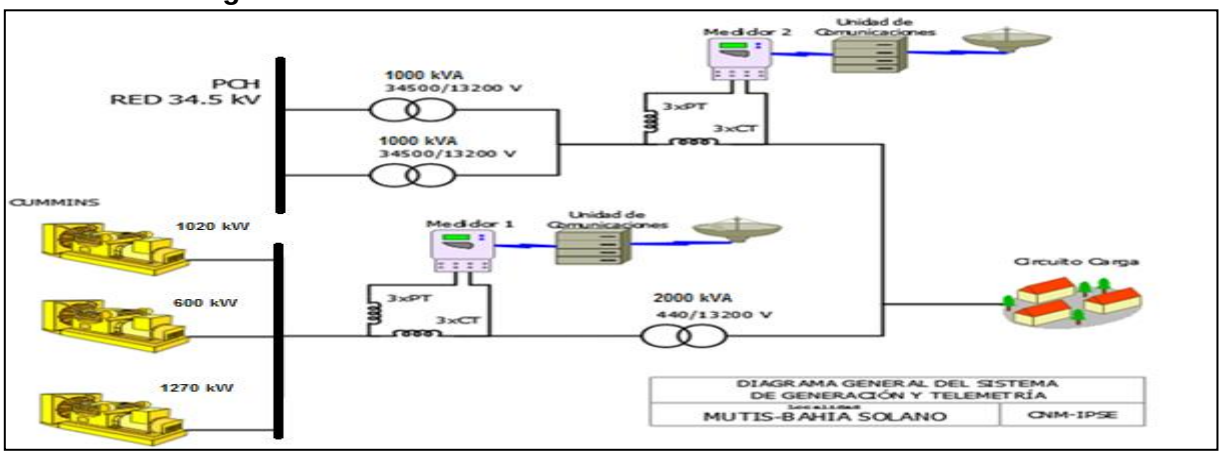

[1] Fuente: http://www.dane.gov.co/Información derivada del Censo Nacional de Población y Vivienda (CNPV) 2018.'Retroproyecciones y Proyecciones de población a nivel municipal por área, sexo y edad simple. Periodo 1985- 2035.

54.2 Energía

El consumo de energía eléctrica para esta localidad en *Mayo* de 2021, se presenta en la siguiente tabla, donde se encuentran los valores acumulados diarios de la energía activa (kWh), reactiva (kVARh), aparente (kVAh) y del factor de potencia (p.u).

Tabla 160 Energía Activa, Reactiva, Aparente y Factor de Potencia.

MUTIS (BAHÍA SOLANO (MUTIS) - CHOCO)				
Fecha	**Energía Activa (kWh)**	**Energía Reactiva (kVARh)**	**Energía Aparente (kVAh)**	**Factor de Potencia (p.u)**
Mayo 1, Sábado	20.928	8.504	22.589,93	0,93
Mayo 2, Domingo	20.123	8.188	21.725,09	0,93
Mayo 3, Lunes	21.906	8.068	23.345,10	0,94
Mayo 4, Martes	22.291	8.503	23.857,86	0,93
Mayo 5, Miércoles	22.812	8.933	24.499,03	0,93
Mayo 6, Jueves	23.129	8.896	24.780,75	0,93
Mayo 7, Viernes	22.766	7.376	23.931,26	0,95
Mayo 8, Sábado	22.470	8.177	23.912,02	0,94
Mayo 9, Domingo	21.264	7.692	22.612,34	0,94
Mayo 10, Lunes	22.648	8.005	24.021,40	0,94
Mayo 11, Martes	23.412	8.630	24.952,03	0,94
Mayo 12, Miércoles	22.959	8.697	24.551,03	0,94
Mayo 13, Jueves	23.837	9.178	25.542,70	0,93
Mayo 14, Viernes	22.949	8.655	24.527,30	0,94
Mayo 15, Sábado	21.394	8.025	22.849,98	0,94
Mayo 16, Domingo	20.273	7.504	21.617,21	0,94
Mayo 17, Lunes	21.357	7.881	22.765,04	0,94
Mayo 18, Martes	22.363	8.208	23.821,65	0,94
Mayo 19, Miércoles	23.557	8.582	25.071,46	0,94
Mayo 20, Jueves	23.662	8.435	25.120,66	0,94
Mayo 21, Viernes	21.616	7.712	22.950,23	0,94
Mayo 22, Sábado	21.877	8.308	23.401,50	0,93
Mayo 23, Domingo	20.710	7.945	22.181,21	0,93
Mayo 24, Lunes	22.592	8.040	23.979,70	0,94
Mayo 25, Martes	22.994	8.253	24.430,05	0,94
Mayo 26, Miércoles	22.457	7.778	23.765,41	0,94
Mayo 27, Jueves	23.018	8.166	24.423,57	0,94
Mayo 28, Viernes	22.543	7.245	23.678,87	0,95
Mayo 29, Sábado	21.379	7.899	22.791,72	0,94
Mayo 30, Domingo	20.301	7.488	21.638,53	0,94
Mayo 31, Lunes	21.534	7.406	22.771,92	0,95
TOTAL	**687.123**	**252.377**	**732.006,12**	**0,94**

El factor de potencia promedio inductivo fue 0,94.

Con referencia a Mayo de 2020 (599.459 kWh), se presentó un crecimiento en la demanda de energía eléctrica del 14,62%.

Gráfica 322 Energía Activa, Reactiva y Factor de Potencia – MUTIS (BAHIA SOLANO (MUTIS) - CHOCO).

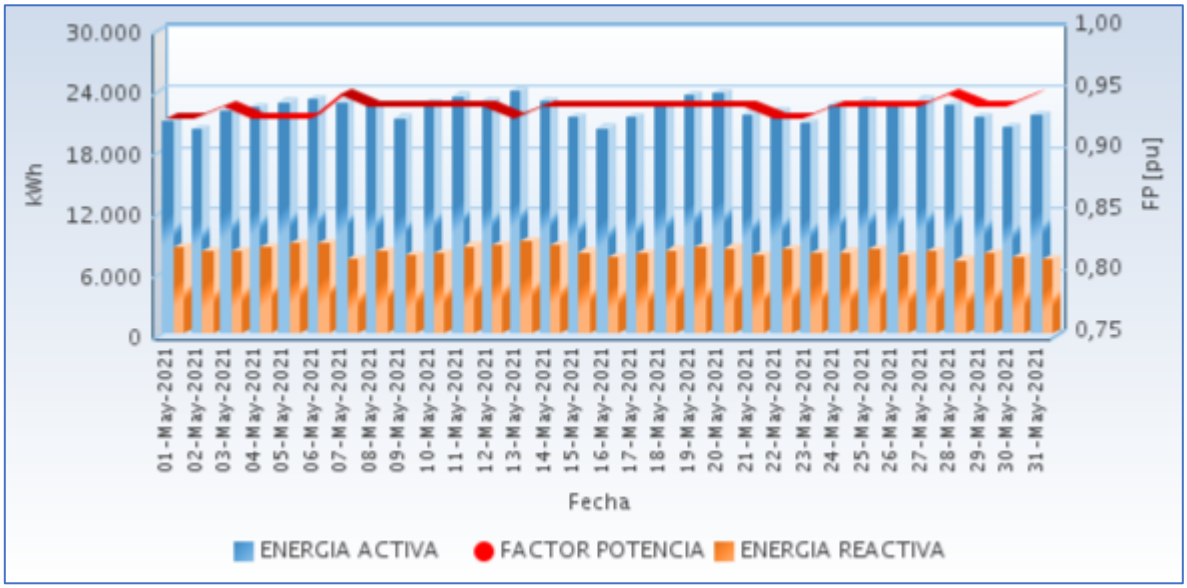

Fuente CNM

En las siguientes gráficas se presenta el acumulado mensual de la energía entregada por cada circuito en la localidad.

Gráfica 323 Energía Diaria Entregada en Circuitos de Distribución.

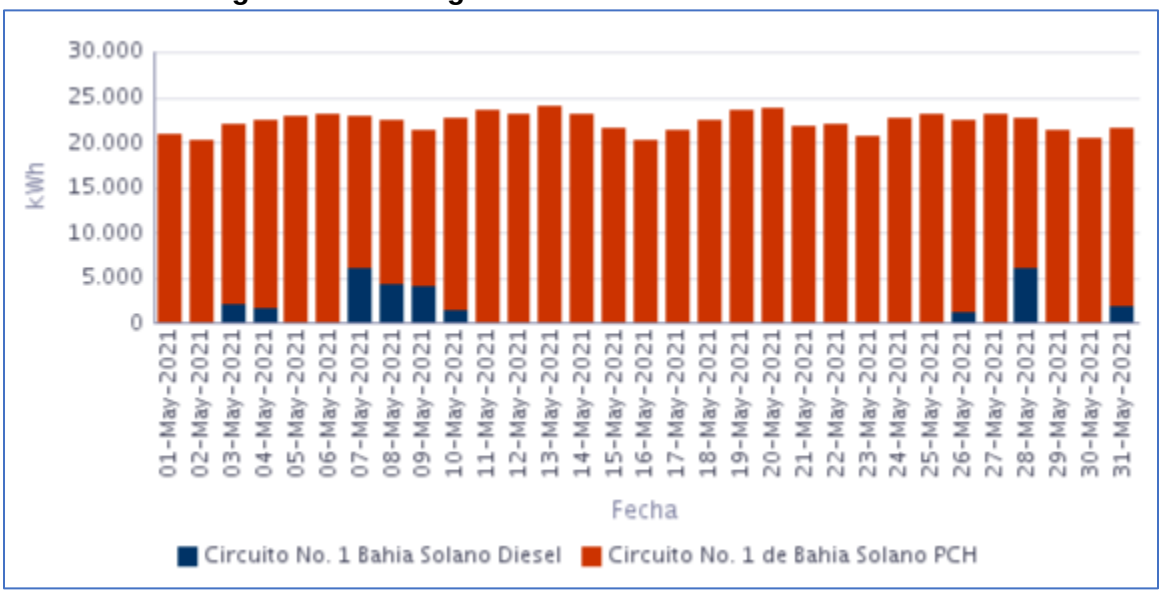

Fuente CNM

54.3 Potencia

En la siguiente gráfica se presenta el comportamiento diario de la potencia para este mes.

Gráfica 324 Comportamiento Diario de la Potencia.

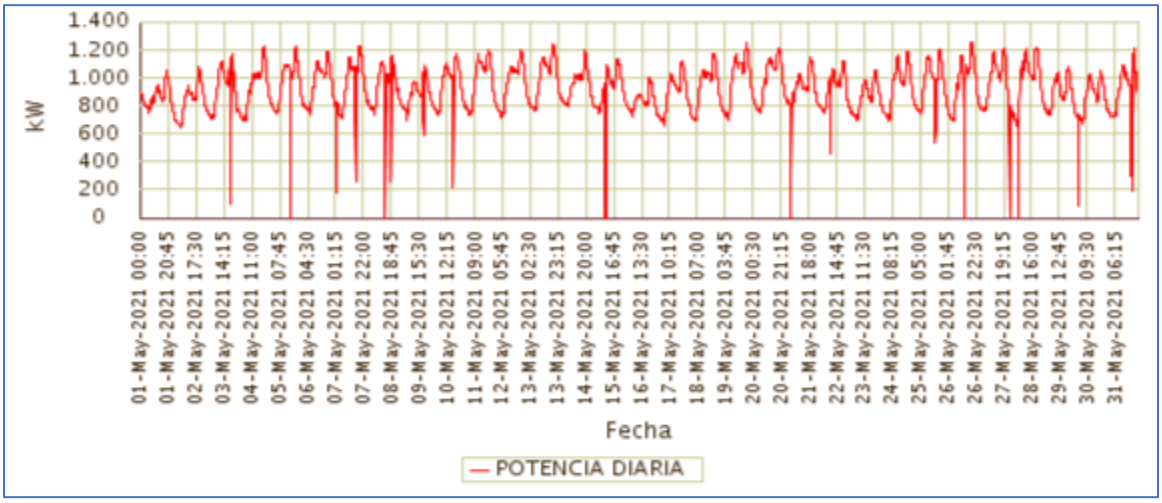

Fuente CNM

54.4 Potencia Máxima

La potencia máxima fue de 1.259,72kW, se presentó el Miércoles 26 de Mayo a las 19:30 horas. Respecto a la potencia máxima de Mayo de 2020 (1.100,00kW), un crecimiento de 14,52%.

En la siguiente grafica se presenta la potencia máxima diaria registrada para este mes.

Gráfica 325 Potencia Máxima Diaria-MUTIS (BAHIA SOLANO (MUTIS) - CHOCO).

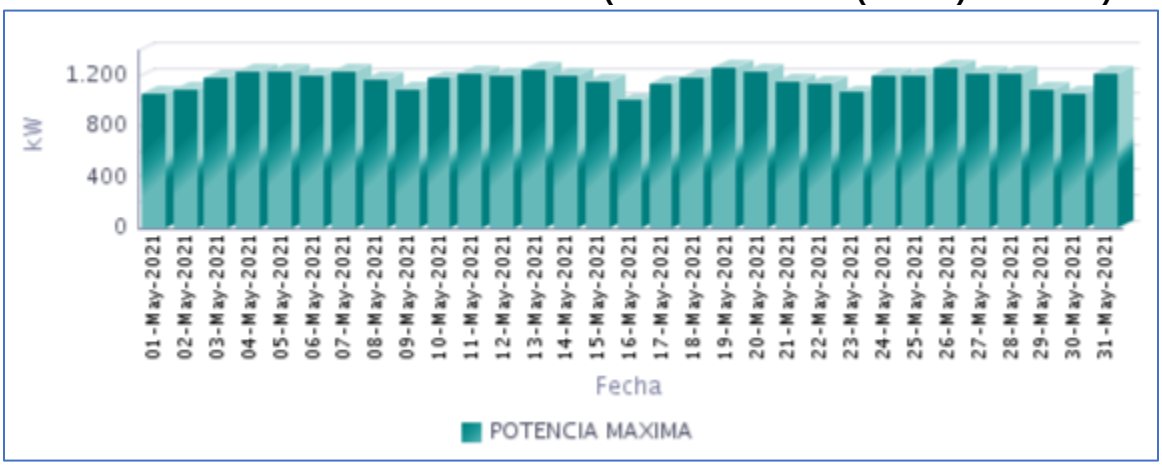

Fuente CNM

54.5 Horas de Prestación del Servicio

En Mayo, se prestó el servicio de energía eléctrica en la localidad, un promedio diario de 23 Horas 54 Minutos, como se presenta en la siguiente gráfica.

Gráfica 326 Horas Efectivas de Prestación del Servicio - MUTIS (BAHIA SOLANO (MUTIS) - CHOCO),

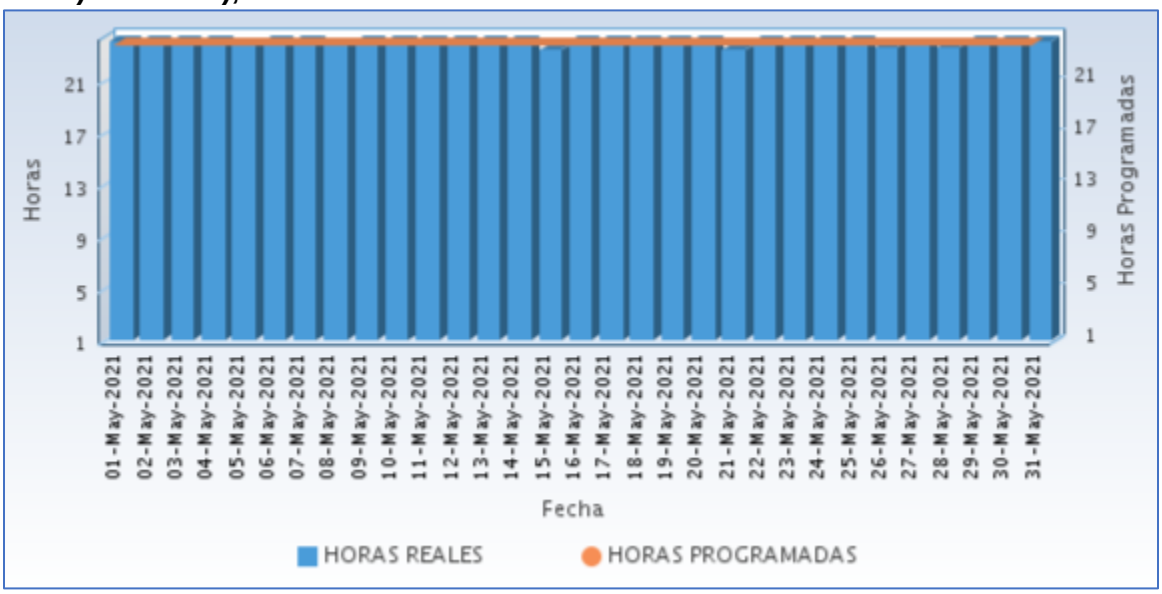

Fuente CNM

A continuación se relaciona las horas promedio por día de la prestación del servicio de energía:

Tabla 161 Horas promedio por día prestación del servicio de energía

MUTIS (BAHIA SOLANO (MUTIS) - CHOCO) Mayo 2021	
DIA	**Horas de servicio promedio en el día [hh:mm]**
01-May-2021	24 Horas
02-May-2021	24 Horas
03-May-2021	24 Horas
04-May-2021	24 Horas
05-May-2021	23 Horas 45 Minutos
06-May-2021	24 Horas
07-May-2021	24 Horas
08-May-2021	23 Horas 45 Minutos
09-May-2021	24 Horas
10-May-2021	24 Horas
11-May-2021	24 Horas
12-May-2021	24 Horas
13-May-2021	24 Horas
14-May-2021	24 Horas
15-May-2021	23 Horas 15 Minutos

MUTIS (BAHIA SOLANO (MUTIS) - CHOCO) Mayo 2021	
DIA	**Horas de servicio promedio en el día [hh:mm]**
16-May-2021	24 Horas
17-May-2021	24 Horas
18-May-2021	24 Horas
19-May-2021	24 Horas
20-May-2021	24 Horas
21-May-2021	23 Horas 15 Minutos
22-May-2021	24 Horas
23-May-2021	24 Horas
24-May-2021	24 Horas
25-May-2021	24 Horas
26-May-2021	23 Horas 30 Minutos
27-May-2021	23 Horas 45 Minutos
28-May-2021	23 Horas 30 Minutos
29-May-2021	24 Horas
30-May-2021	24 Horas
31-May-2021	24 Horas

Fuente CNM

54.6 Curvas de Carga

En las siguientes gráficas, se presenta el comportamiento de la carga promedio en el mes.

Gráfica 327 Curva de Carga Promedio por Tipo de Día

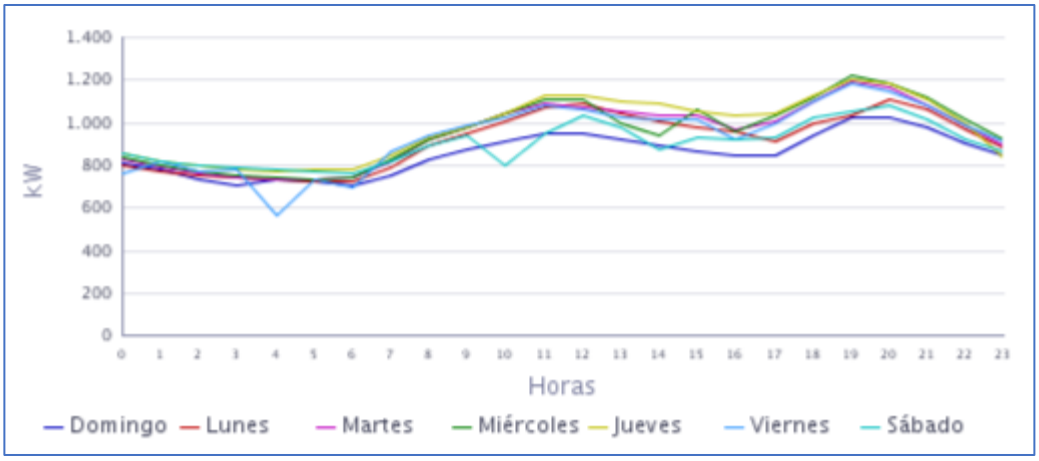

Fuente CNM

Gráfica 328 Curva de Carga Promedio Diaria Mensual

Fuente CNM

En la gráfica anterior se comparan las curvas de carga promedio diarias de May-2020 y del May-2021, presentándose un crecimiento en la demanda de 14,62%.

55. NAPIPI (BOJAYÁ (BELLAVISTA) - CHOCO)

El corregimiento de Napipí, pertenece al municipio de Bellavista, Departamento de Chocó. Esta localidad cuenta con un total de 230 usuarios .[1]

55.1 Descripción del Sitio

La localidad cuenta con una central de generación que está conformada por la siguiente infraestructura:

Tabla 162 Infraestructura de la Localidad.

GRUPO ELECTRÓGENO			
ITEM	**MARCA**	**CAPACIDAD**	**ESTADO**
1	SDMO	91 KW ((Prime)	EN OPERACIÓN
TRANSFORMADORES			
ITEM	**CAPACIDAD**		**ESTADO**
1	150 kVA		EN OPERACIÓN

Gráfica 329 Diagrama de Conexión de la Localidad.

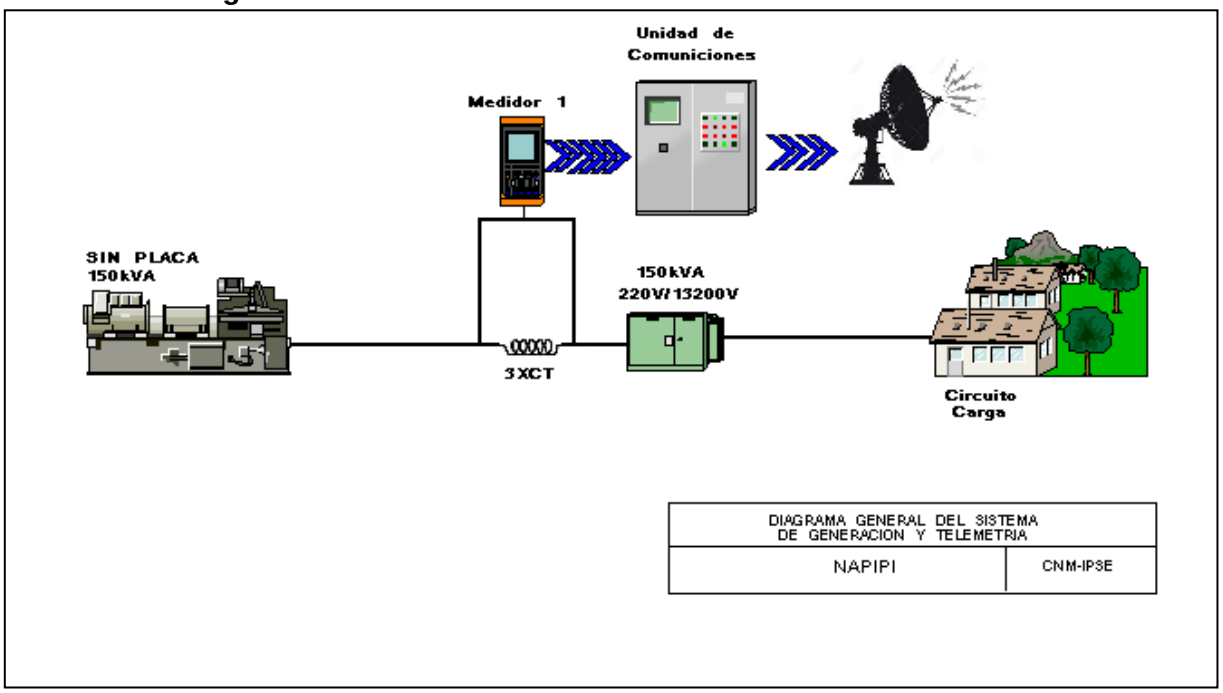

[1] Fuente: http://reportes.sui.gov.co/ - Sistema Único de Información SUI - Año 2020.

55.2 Energía

El consumo de energía eléctrica para esta localidad en *Mayo* de 2021, se presenta en la siguiente tabla, donde se encuentran los valores acumulados diarios de la energía activa (kWh), reactiva (kVARh), aparente (kVAh) y del factor de potencia (p.u).

Tabla 163 Energía Activa, Reactiva, Aparente y Factor de Potencia.

NAPIPI (BOJAYÁ (BELLAVISTA) - CHOCO)				
Fecha	**Energía Activa (kWh)**	**Energía Reactiva (kVARh)**	**Energía Aparente (kVAh)**	**Factor de Potencia (p.u)**
Mayo 1, Sábado	347	106	363,14	0,96
Mayo 2, Domingo	337	103	352,26	0,96
Mayo 3, Lunes	334	100	348,27	0,96
Mayo 4, Martes	328	98	342,44	0,96
Mayo 5, Miércoles	314	92	326,82	0,96
Mayo 6, Jueves	397	120	414,55	0,96
Mayo 7, Viernes	385	115	401,67	0,96
Mayo 8, Sábado	402	125	420,54	0,95
Mayo 9, Domingo	431	132	450,95	0,96
Mayo 10, Lunes	387	114	403,52	0,96
Mayo 11, Martes	435	128	453,63	0,96
Mayo 12, Miércoles	434	128	452,87	0,96
Mayo 13, Jueves	433	129	451,56	0,96
Mayo 14, Viernes	444	126	461,64	0,96
Mayo 15, Sábado	447	130	465,60	0,96
Mayo 16, Domingo	445	135	464,89	0,96
Mayo 17, Lunes	422	130	441,83	0,96
Mayo 18, Martes	368	107	383,30	0,96
Mayo 19, Miércoles	430	126	447,81	0,96
Mayo 20, Jueves	446	131	465,28	0,96
Mayo 21, Viernes	453	134	472,33	0,96
Mayo 22, Sábado	431	125	448,90	0,96
Mayo 23, Domingo	335	102	350,26	0,96
Mayo 24, Lunes	714	214	745,65	0,96
Mayo 25, Martes	333	98	346,82	0,96
Mayo 26, Miércoles	437	126	454,72	0,96
Mayo 27, Jueves	392	111	407,47	0,96
Mayo 28, Viernes	405	118	421,54	0,96
Mayo 29, Sábado	334	103	349,96	0,96
Mayo 30, Domingo	399	115	415,49	0,96
Mayo 31, Lunes	410	120	426,82	0,96
TOTAL	**12.609**	**3.742**	**13.152,24**	**0,96**

El factor de potencia promedio inductivo fue 0,96.

Con referencia a Mayo de 2020 (7.770 kWh), se presentó un crecimiento en la demanda de energía eléctrica del 62,27%. Este comportamiento es debido a los problemas de generación que se presentaron en el mismo periodo del año pasado.

Gráfica 330 Energía Activa, Reactiva y Factor de Potencia – NAPIPI (BOJAYÁ (BELLAVISTA) - CHOCO).

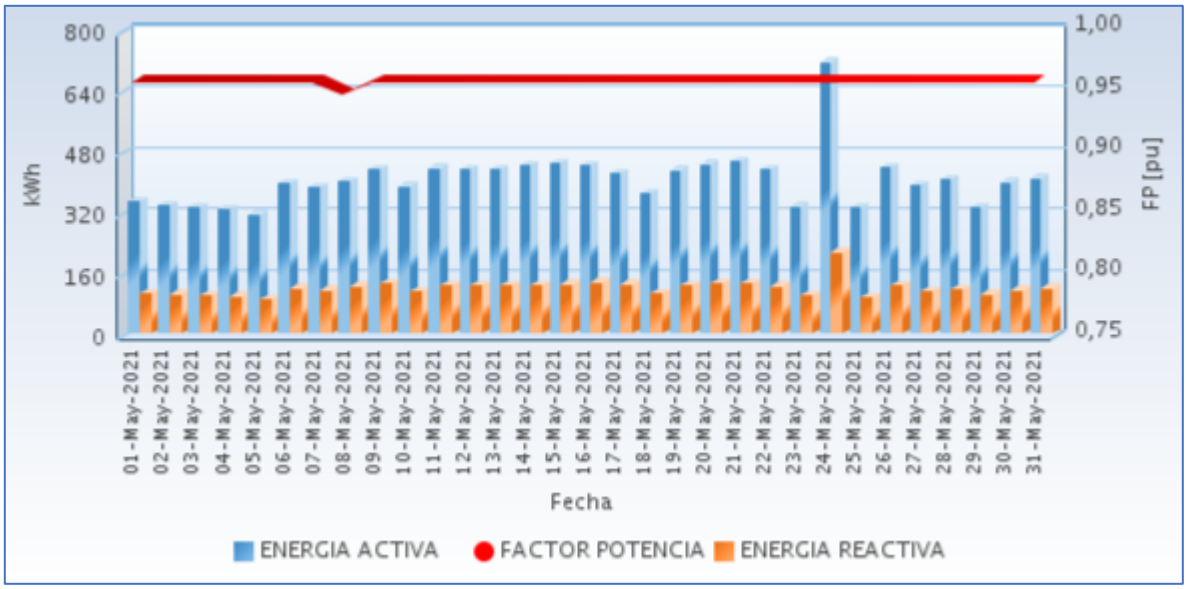

Fuente CNM

55.3 Potencia

En la siguiente gráfica se presenta el comportamiento diario de la potencia para este mes.

Gráfica 331 Comportamiento Diario de la Potencia.

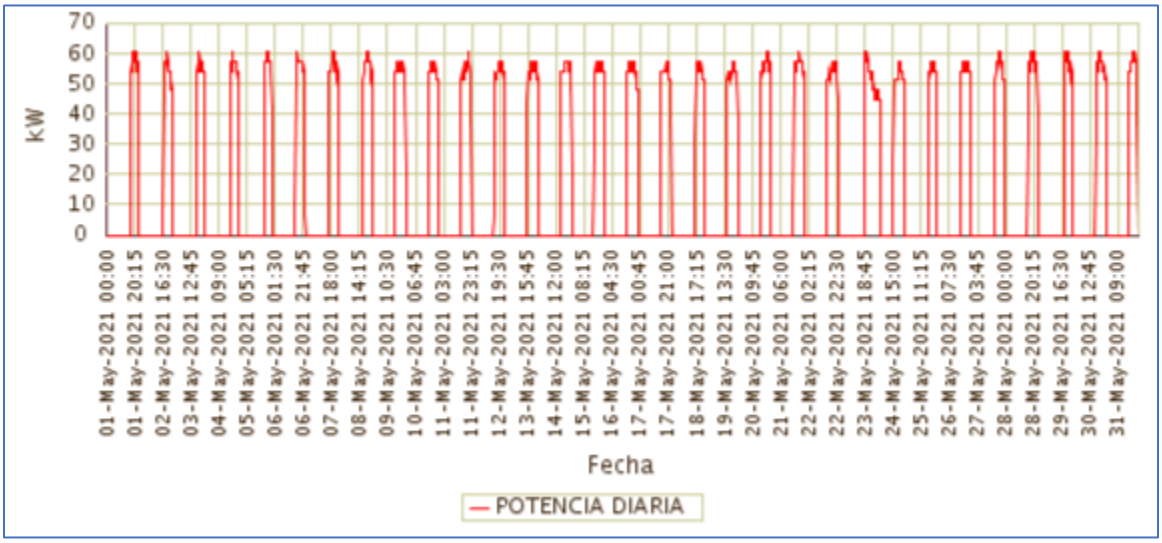

Fuente CNM

55.4 Potencia Máxima

La potencia máxima fue de 60,80kW, se presentó el Lunes 31 de Mayo a las 21:30 horas. Respecto a la potencia máxima de Mayo de 2020 (60,80kW), un crecimiento de 0,00%.

En la siguiente grafica se presenta la potencia máxima diaria registrada para este mes.

Gráfica 332 Potencia Máxima Diaria-NAPIPI (BOJAYÁ (BELLAVISTA) - CHOCO).

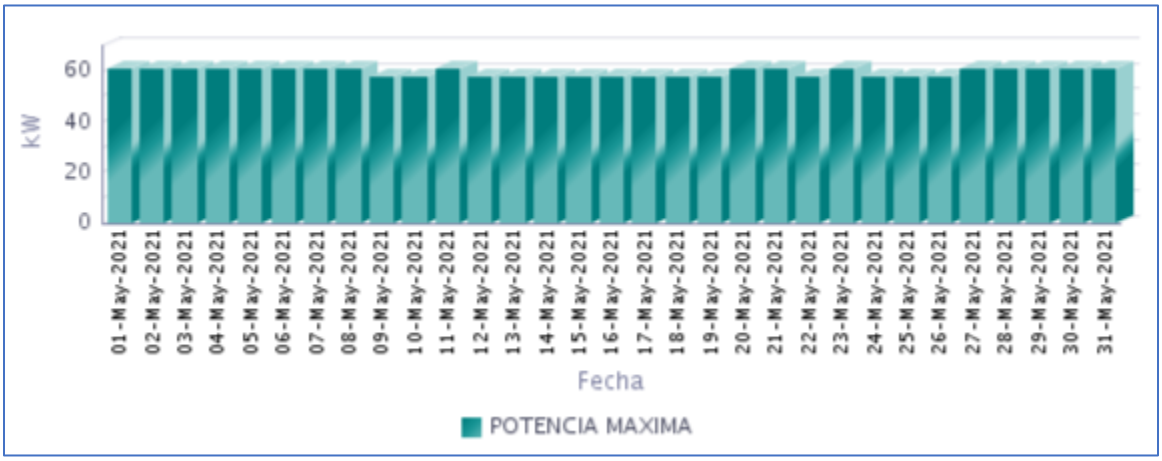

Fuente CNM

55.5 Horas de Prestación del Servicio

En Mayo, se prestó el servicio de energía eléctrica en la localidad, un promedio diario de 7 Horas 35 Minutos, como se presenta en la siguiente gráfica.

Gráfica 333 Horas Efectivas de Prestación del Servicio - NAPIPI (BOJAYÁ (BELLAVISTA) - CHOCO),

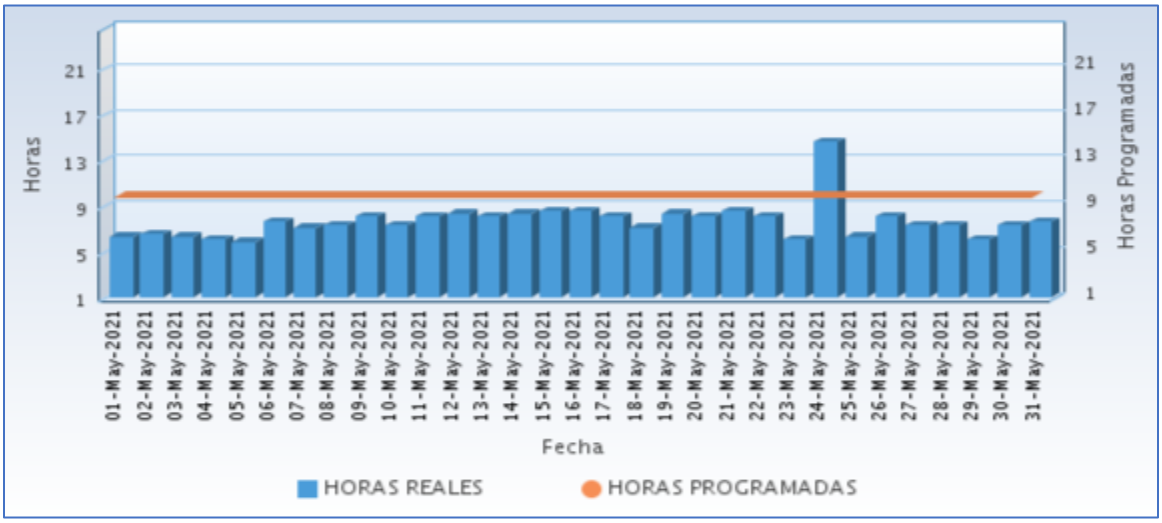

Fuente CNM

A continuación se relaciona las horas promedio por día de la prestación del servicio de energía:

Tabla 164 Horas promedio por día prestación del servicio de energía

NAPIPI (BOJAYÁ (BELLAVISTA) - CHOCO) Mayo 2021	
DIA	**Horas de servicio promedio en el día [hh:mm]**
01-May-2021	6 Horas 15 Minutos
02-May-2021	6 Horas 30 Minutos
03-May-2021	6 Horas 15 Minutos
04-May-2021	6 Horas 0 Minutos
05-May-2021	5 Horas 45 Minutos
06-May-2021	7 Horas 30 Minutos
07-May-2021	7 Horas 0 Minutos
08-May-2021	7 Horas 15 Minutos
09-May-2021	8 Horas 0 Minutos
10-May-2021	7 Horas 15 Minutos
11-May-2021	8 Horas 0 Minutos
12-May-2021	8 Horas 15 Minutos
13-May-2021	8 Horas 0 Minutos
14-May-2021	8 Horas 15 Minutos
15-May-2021	8 Horas 30 Minutos
16-May-2021	8 Horas 30 Minutos
17-May-2021	8 Horas 0 Minutos
18-May-2021	7 Horas 0 Minutos
19-May-2021	8 Horas 15 Minutos
20-May-2021	8 Horas 0 Minutos
21-May-2021	8 Horas 30 Minutos
22-May-2021	8 Horas 0 Minutos
23-May-2021	6 Horas 0 Minutos
24-May-2021	14 Horas 30 Minutos
25-May-2021	6 Horas 15 Minutos
26-May-2021	8 Horas 0 Minutos
27-May-2021	7 Horas 15 Minutos
28-May-2021	7 Horas 15 Minutos
29-May-2021	6 Horas 0 Minutos
30-May-2021	7 Horas 15 Minutos
31-May-2021	7 Horas 30 Minutos

Fuente CNM

55.6 Curvas de Carga

En la siguiente gráfica, se presenta el comportamiento de la carga promedio en el mes.

Gráfica 334 Curva de Carga Promedio Diaria Mensual

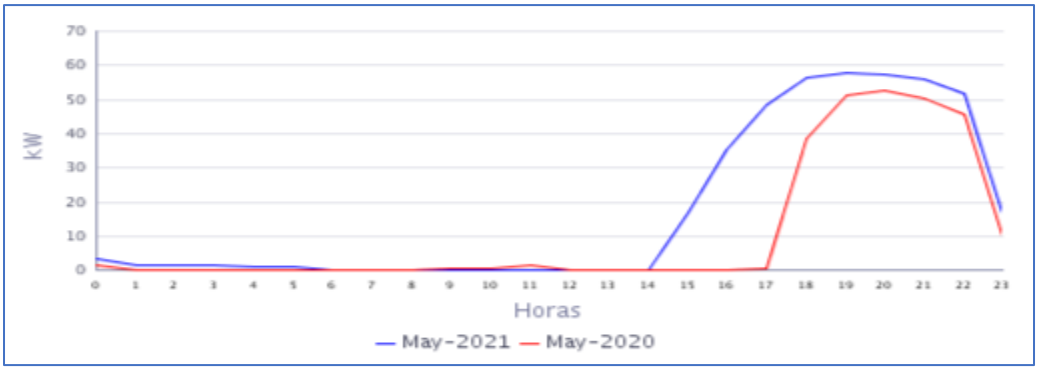

Fuente CNM

En la gráfica anterior se comparan las curvas de carga promedio diarias de May-2020 y del May-2021, presentándose un crecimiento en la demanda de 62,27%.

56. NUQUI (NUQUI - CHOCO)

El municipio Nuquí, se encuentra ubicado en el departamento del Chocó, con una población según el censo DANE de 2018 y su proyección al 2020, de 16.642 habitantes de los cuales 1.596 están ubicados en la cabecera municipal y 15.046 en las áreas rurales del municipio .El número de usuarios es de 1.368. Se incluyen en este informe las localidades interconectadas a la cabecera municipal de Nuquí: Panguí (155 usuarios) y Tribuga (Interconectada a la cabecera municipal Nuquí, desde el 16 de abril del 2016 con 100 usuarios).[1]

56.1 Descripción del Sitio

La localidad cuenta con una central de generación que está conformada por la siguiente infraestructura:

Tabla 165 Infraestructura de la Localidad.

GRUPO ELECTRÓGENO			
ITEM	**MARCA**	**CAPACIDAD**	**ESTADO**
1	PERKINS STAMFORD P-600	562 kW	OPERATIVO
2	PERKINS STAMFORD P-600	562 kW	OPERATIVO
3	PERKINS STAMFORD P-600	562 kW	OPERATIVO
4	CUMMINS	323 kW	OPERATIVO
TRANSFORMADOR			
ITEM	**MARCA**	**CAPACIDAD**	**ESTADO**
1	RYMEL	750 kVA	EN OPERACIÓN

Gráfica 335 Diagrama de Conexión de la Localidad.

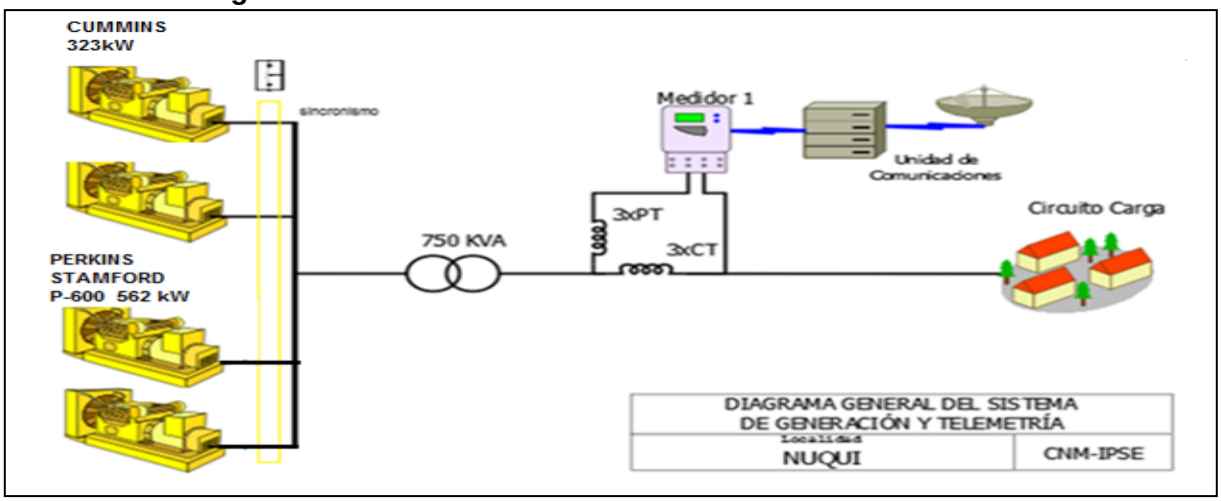

[1] Fuente: http://www.dane.gov.co/Información derivada del Censo Nacional de Población y Vivienda (CNPV) 2018.'Retroproyecciones y Proyecciones de población a nivel municipal por área, sexo y edad simple. Periodo 1985- 2035.

56.2 Energía

El consumo de energía eléctrica para esta localidad en *Mayo* de 2021, se presenta en la siguiente tabla, donde se encuentran los valores acumulados diarios de la energía activa (kWh), reactiva (kVARh), aparente (kVAh) y del factor de potencia (p.u).

Tabla 166 Energía Activa, Reactiva, Aparente y Factor de Potencia.

NUQUI (NUQUI - CHOCO)				
Fecha	**Energía Activa (kWh)**	**Energía Reactiva (kVARh)**	**Energía Aparente (kVAh)**	**Factor de Potencia (p.u)**
Mayo 1, Sábado	8.247	2.803	8.710,01	0,95
Mayo 2, Domingo	8.039	2.732	8.490,86	0,95
Mayo 3, Lunes	7.822	2.573	8.234,60	0,95
Mayo 4, Martes	8.366	2.765	8.811,24	0,95
Mayo 5, Miércoles	8.436	2.702	8.858,20	0,95
Mayo 6, Jueves	8.438	2.728	8.867,93	0,95
Mayo 7, Viernes	8.404	2.779	8.852,10	0,95
Mayo 8, Sábado	6.373	2.138	6.721,66	0,95
Mayo 9, Domingo	8.439	2.839	8.903,60	0,95
Mayo 10, Lunes	8.323	2.710	8.752,85	0,95
Mayo 11, Martes	8.407	2.774	8.852,61	0,95
Mayo 12, Miércoles	8.412	2.733	8.844,85	0,95
Mayo 13, Jueves	8.480	2.773	8.922,12	0,95
Mayo 14, Viernes	8.049	2.610	8.462,06	0,95
Mayo 15, Sábado	7.834	2.554	8.239,77	0,95
Mayo 16, Domingo	7.638	2.498	8.035,85	0,95
Mayo 17, Lunes	7.698	2.434	8.073,26	0,95
Mayo 18, Martes	7.931	2.434	8.296,36	0,96
Mayo 19, Miércoles	7.906	2.425	8.269,39	0,96
Mayo 20, Jueves	7.325	2.232	7.657,87	0,96
Mayo 21, Viernes	8.033	2.401	8.384,29	0,96
Mayo 22, Sábado	7.034	2.217	7.375,49	0,95
Mayo 23, Domingo	7.211	2.283	7.563,45	0,95
Mayo 24, Lunes	7.538	2.279	7.875,50	0,96
Mayo 25, Martes	7.571	2.220	7.890,09	0,96
Mayo 26, Miércoles	7.129	2.055	7.419,09	0,96
Mayo 27, Jueves	7.917	2.347	8.257,94	0,96
Mayo 28, Viernes	7.809	2.336	8.150,93	0,96
Mayo 29, Sábado	7.579	2.274	7.912,63	0,96
Mayo 30, Domingo	7.230	2.213	7.561,44	0,96
Mayo 31, Lunes	7.583	2.194	7.894,34	0,96
TOTAL	**243.203**	**77.055**	**255.118,27**	**0,95**

El factor de potencia promedio inductivo fue 0,95.

Con referencia a Mayo de 2020 (222.546 kWh), se presentó un crecimiento en la demanda de energía eléctrica del 9,28%.

Gráfica 336 Energía Activa, Reactiva y Factor de Potencia – NUQUI (NUQUI - CHOCO).

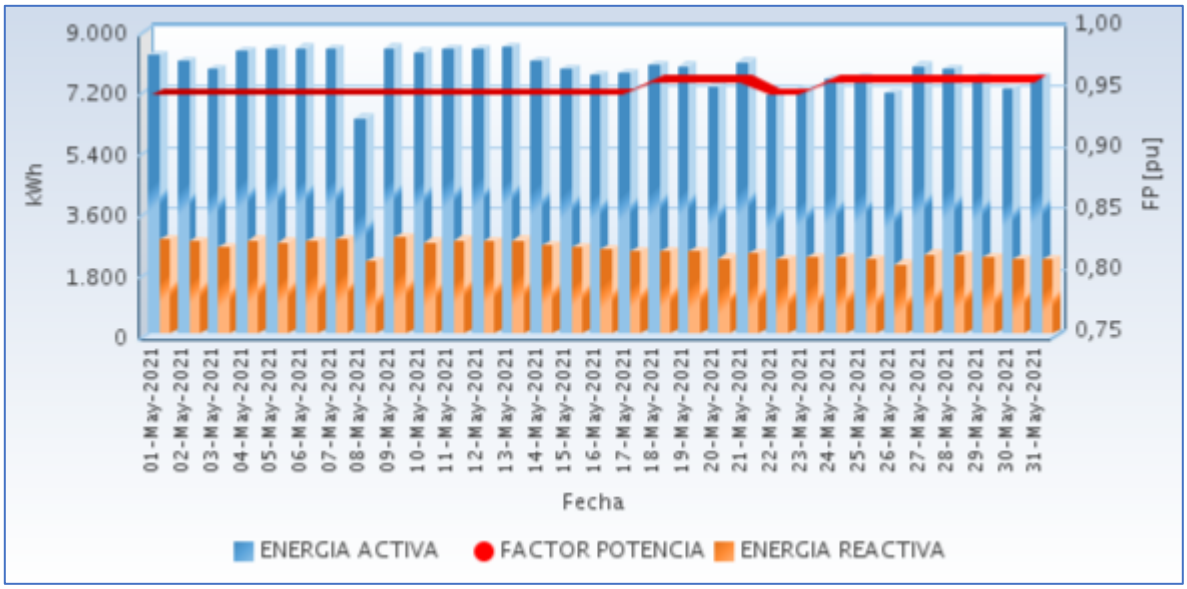

Fuente CNM

56.3 Potencia

En la siguiente gráfica se presenta el comportamiento diario de la potencia para este mes.

Gráfica 337 Comportamiento Diario de la Potencia.

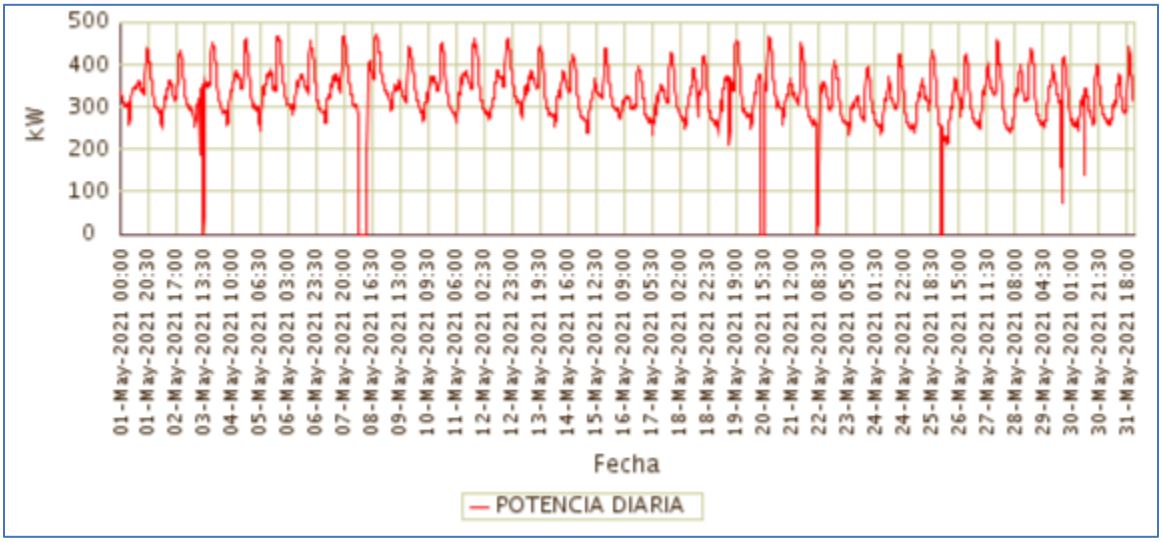

Fuente CNM

56.4 Potencia Máxima

La potencia máxima fue de 472,74kW, se presentó el Sábado 08 de Mayo a las 19:45 horas.

Respecto a la potencia máxima de Mayo de 2020 (467,10kW), un crecimiento de 1,21%.

En la siguiente grafica se presenta la potencia máxima diaria registrada para este mes.

Gráfica 338 Potencia Máxima Diaria-NUQUI (NUQUI - CHOCO).

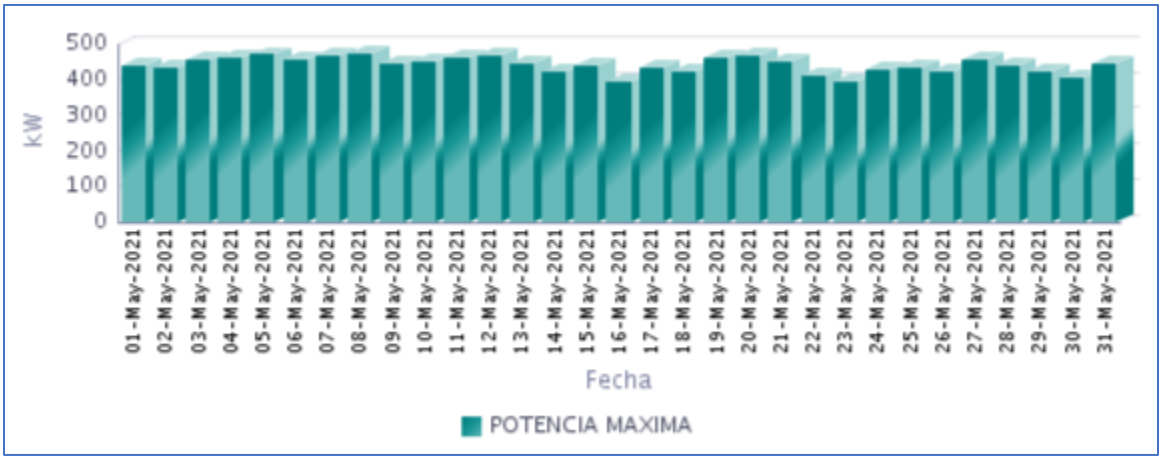

Fuente CNM

56.5 Horas de Prestación del Servicio

En Mayo, se prestó el servicio de energía eléctrica en la localidad, un promedio diario de 23 Horas 39 Minutos, como se presenta en la siguiente gráfica.

Gráfica 339 Horas Efectivas de Prestación del Servicio - NUQUI (NUQUI - CHOCO),

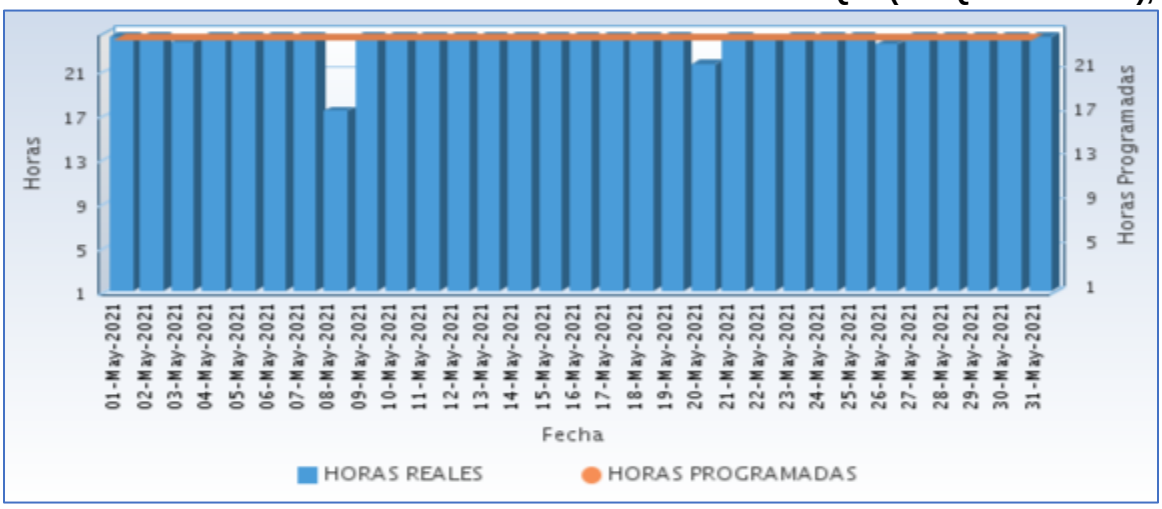

Fuente CNM

A continuación se relaciona las horas promedio por día de la prestación del servicio de energía:

Tabla 167 Horas promedio por día prestación del servicio de energía

NUQUI (NUQUI - CHOCO) Mayo 2021	
DIA	**Horas de servicio promedio en el día [hh:mm]**
01-May-2021	24 Horas
02-May-2021	24 Horas
03-May-2021	23 Horas 30 Minutos
04-May-2021	24 Horas
05-May-2021	24 Horas
06-May-2021	24 Horas
07-May-2021	24 Horas
08-May-2021	17 Horas 15 Minutos
09-May-2021	24 Horas
10-May-2021	24 Horas
11-May-2021	24 Horas
12-May-2021	24 Horas
13-May-2021	24 Horas
14-May-2021	24 Horas
15-May-2021	24 Horas
16-May-2021	24 Horas
17-May-2021	24 Horas
18-May-2021	24 Horas
19-May-2021	24 Horas
20-May-2021	21 Horas 30 Minutos
21-May-2021	24 Horas
22-May-2021	23 Horas 45 Minutos
23-May-2021	24 Horas
24-May-2021	24 Horas
25-May-2021	24 Horas
26-May-2021	23 Horas 15 Minutos
27-May-2021	24 Horas
28-May-2021	24 Horas
29-May-2021	24 Horas
30-May-2021	24 Horas
31-May-2021	24 Horas

Fuente CNM

56.6 Curvas de Carga

En la siguiente gráfica, se presenta el comportamiento de la carga promedio en el mes.

Gráfica 340 Curva de Carga Promedio Diaria Mensual

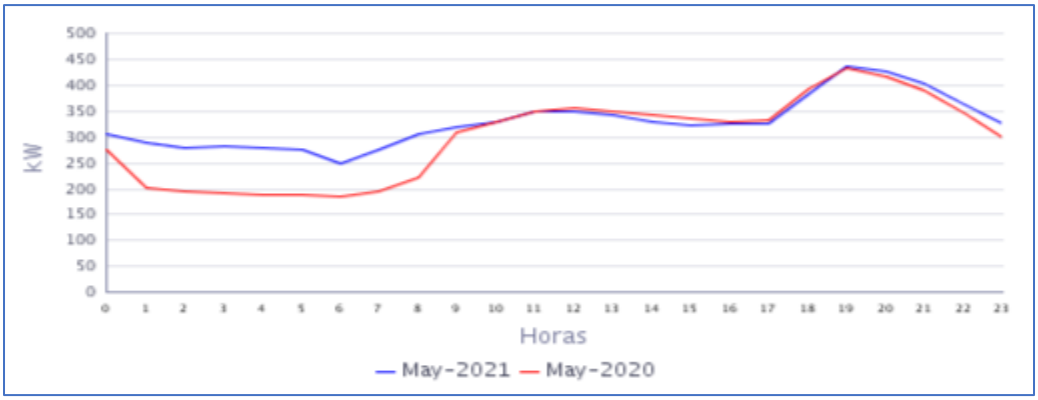

Fuente CNM

En la gráfica anterior se comparan las curvas de carga promedio diarias de May-2020 y del May-2021, presentándose un crecimiento en la demanda de 9,28%.

57. PILIZA (BAJO BAUDO (PIZARRO) - CHOCO)

El corregimiento de Pilizá, se encuentra ubicado en el municipio de Bajo Baudó, Departamento de Chocó. Esta localidad cuenta con un total de 265 usuarios .[1]

57.1 Descripción del Sitio

La localidad cuenta con una central de generación que está conformada por la siguiente infraestructura:

Tabla 168 Infraestructura de la Localidad.

GRUPO ELECTRÓGENO			
ÍTEM	MARCA	CAPACIDAD (kW)	ESTADO
1	CUMMINS	180	EN OPERACIÓN
TRANSFORMADORES			
ÍTEM	CAPACIDAD (kVA)		ESTADO
1	225		EN OPERACIÓN

Gráfica 341 Diagrama de Conexión de la Localidad.

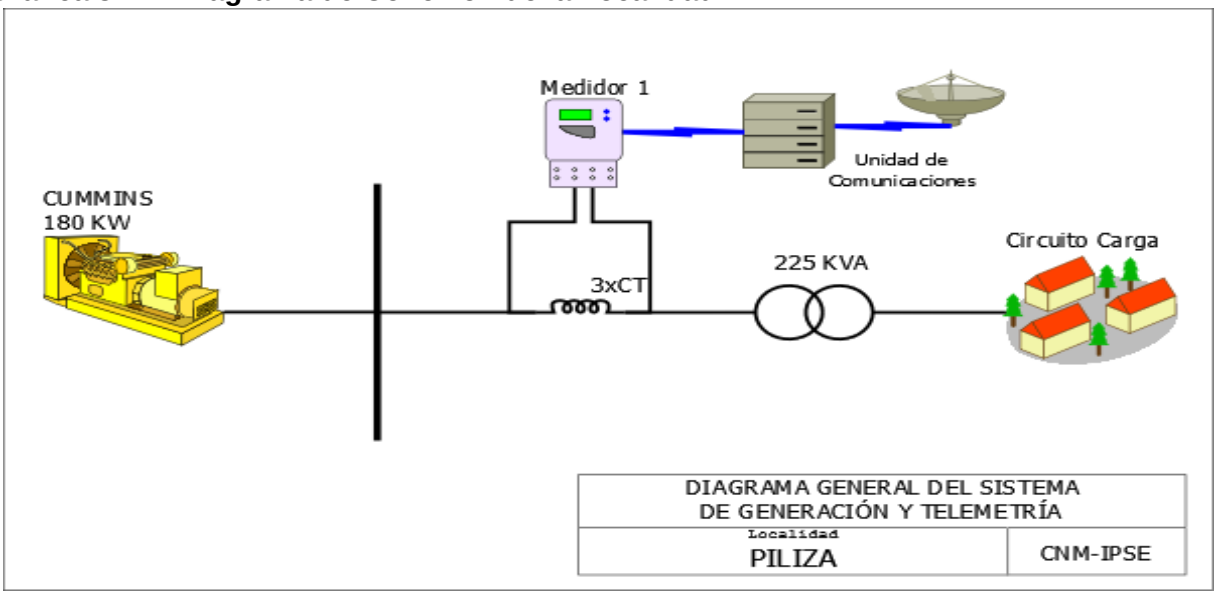

Sin información por desconexión del sistema de telemetría.

58. PIZARRO (BAJO BAUDO (PIZARRO) - CHOCO)

La localidad de Pizarro– cabecera municipal del municipio de Bajo Baudó, pertenece al departamento de Chocó con una población según el censo DANE de 2018 y su proyección al 2020, de 30.472 habitantes, de los cuales 6.938 están ubicados en la cabecera municipal y 23.534 en las áreas rurales del municipio. El número de usuarios es de 1.502.[1]

58.1 Descripción del Sitio

La localidad cuenta con una central de generación que está conformada por la siguiente infraestructura:

Tabla 169 Infraestructura de la Localidad.

GRUPO ELECTRÓGENO			
ITEM	**MARCA**	**CAPACIDAD**	**ESTADO**
1	CATERPILLAR	591 kW	EN OPERACIÓN
2	CATERPILLAR	591 kW	EN MANTENIMIENTO
3	CATERPILLAR	635 Kw (prime) 800 kW(Stand-by)	EN OPERACIÓN
TRANSFORMADORES			
ITEM	**CAPACIDAD**	**ESTADO**	
1	1000 kVA	EN OPERACIÓN	

Gráfica 342 Diagrama de Conexión de la Localidad.

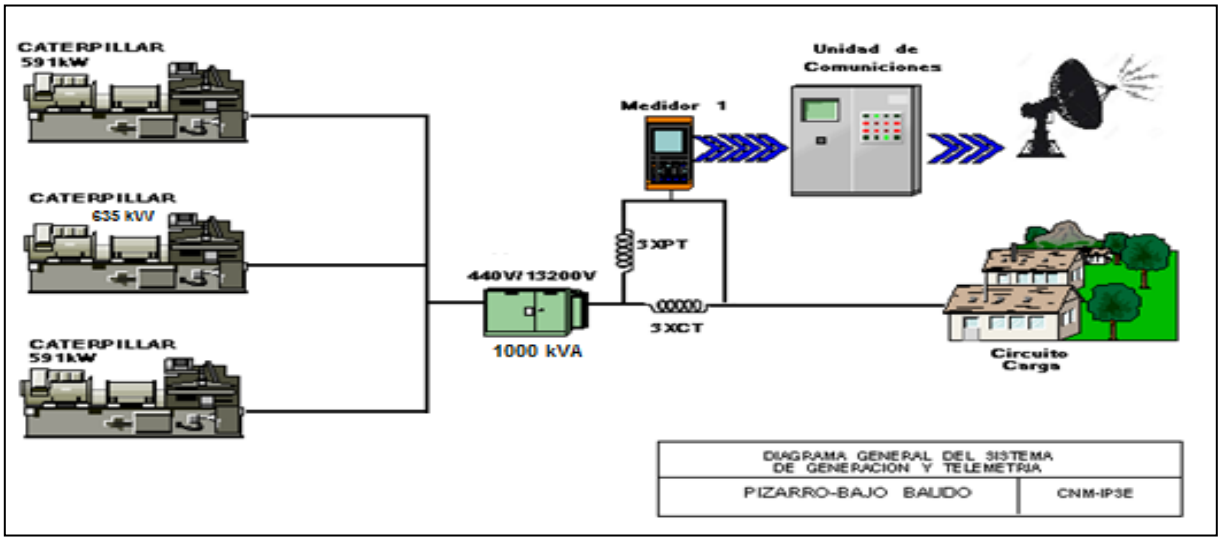

[1] Fuente: http://www.dane.gov.co/Información derivada del Censo Nacional de Población y Vivienda (CNPV) 2018.'Retroproyecciones y Proyecciones de población a nivel municipal por área, sexo y edad simple. Periodo 1985- 2035.

58.2 Energía

El consumo de energía eléctrica para esta localidad en *Mayo* de 2021, se presenta en la siguiente tabla, donde se encuentran los valores acumulados diarios de la energía activa (kWh), reactiva (kVARh), aparente (kVAh) y del factor de potencia (p.u).

Tabla 170 Energía Activa, Reactiva, Aparente y Factor de Potencia.

PIZARRO (BAJO BAUDO (PIZARRO) - CHOCO)				
Fecha	**Energía Activa (kWh)**	**Energía Reactiva (kVARh)**	**Energía Aparente (kVAh)**	**Factor de Potencia (p.u)**
Mayo 1, Sábado	7.140	3.493	7.948,87	0,90
Mayo 2, Domingo	6.697	3.335	7.481,81	0,90
Mayo 3, Lunes	6.746	3.213	7.472,36	0,90
Mayo 4, Martes	6.786	3.185	7.496,15	0,91
Mayo 5, Miércoles	6.885	3.277	7.625,44	0,90
Mayo 6, Jueves	6.801	3.187	7.510,85	0,91
Mayo 7, Viernes	6.601	3.183	7.328,65	0,90
Mayo 8, Sábado	6.815	3.305	7.574,21	0,90
Mayo 9, Domingo	6.560	3.218	7.307,22	0,90
Mayo 10, Lunes	6.688	3.135	7.386,64	0,91
Mayo 11, Martes	6.892	3.203	7.600,43	0,91
Mayo 12, Miércoles	6.608	3.100	7.299,42	0,91
Mayo 13, Jueves	6.594	3.035	7.258,70	0,91
Mayo 14, Viernes	6.674	3.148	7.379,54	0,90
Mayo 15, Sábado	6.414	3.124	7.134,13	0,90
Mayo 16, Domingo	6.252	3.031	6.947,90	0,90
Mayo 17, Lunes	6.347	3.044	7.039,66	0,90
Mayo 18, Martes	6.500	2.985	7.152,49	0,91
Mayo 19, Miércoles	6.705	3.097	7.385,87	0,91
Mayo 20, Jueves	6.981	3.203	7.680,87	0,91
Mayo 21, Viernes	6.647	3.015	7.299,07	0,91
Mayo 22, Sábado	6.386	2.977	7.045,25	0,91
Mayo 23, Domingo	6.005	2.830	6.638,32	0,90
Mayo 24, Lunes	6.348	2.947	6.999,20	0,91
Mayo 25, Martes	6.587	3.060	7.263,14	0,91
Mayo 26, Miércoles	5.892	2.704	6.482,50	0,91
Mayo 27, Jueves	6.683	3.110	7.371,18	0,91
Mayo 28, Viernes	6.535	3.046	7.210,43	0,91
Mayo 29, Sábado	6.298	3.050	6.998,18	0,90
Mayo 30, Domingo	6.219	3.006	6.907,51	0,90
Mayo 31, Lunes	6.612	3.110	7.306,58	0,90
TOTAL	**203.902**	**96.357**	**225.523,47**	**0,90**

El factor de potencia promedio inductivo fue 0,90.

Con referencia a Mayo de 2020 (196.794 kWh), se presentó un crecimiento en la demanda de energía eléctrica del 3,61%.

Gráfica 343 Energía Activa, Reactiva y Factor de Potencia – PIZARRO (BAJO BAUDO (PIZARRO) - CHOCO).

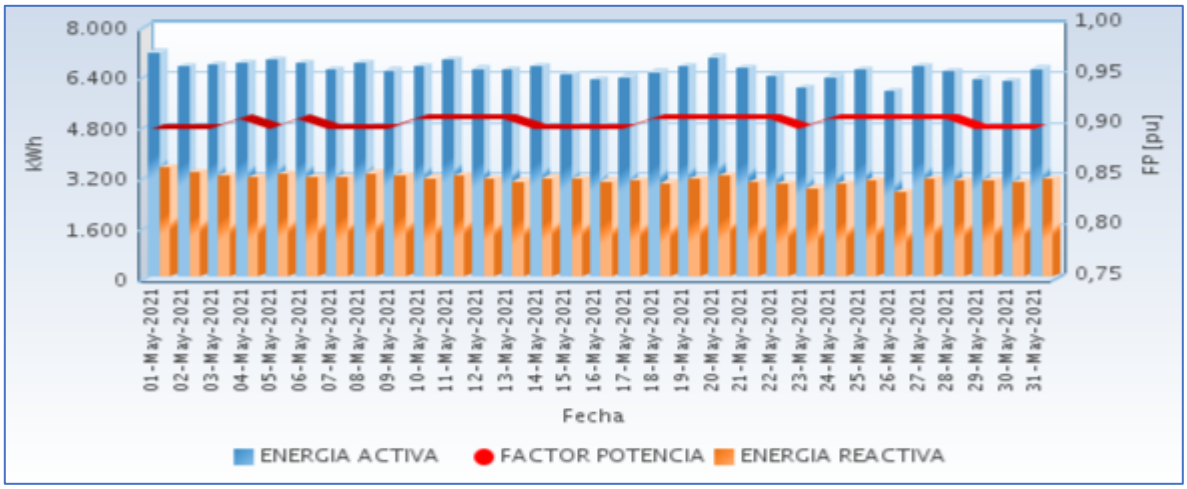

Fuente CNM

58.3 Potencia

En la siguiente gráfica se presenta el comportamiento diario de la potencia para este mes.

Gráfica 344 Comportamiento Diario de la Potencia.

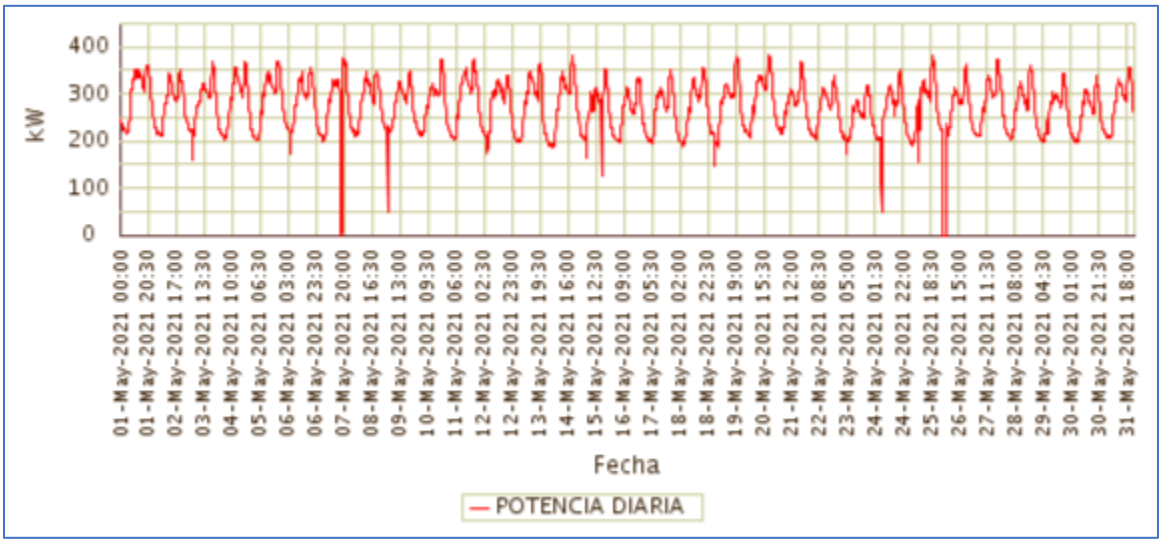

Fuente CNM

58.4 Potencia Máxima

La potencia máxima fue de 382,80kW, se presentó el Jueves 20 de Mayo a las 19:45 horas. Respecto a la potencia máxima de Mayo de 2020 (411,31kW), tuvo una caída de 6,93%.

En la siguiente grafica se presenta la potencia máxima diaria registrada para este mes.

Gráfica 345 Potencia Máxima Diaria-PIZARRO (BAJO BAUDO (PIZARRO) - CHOCO).

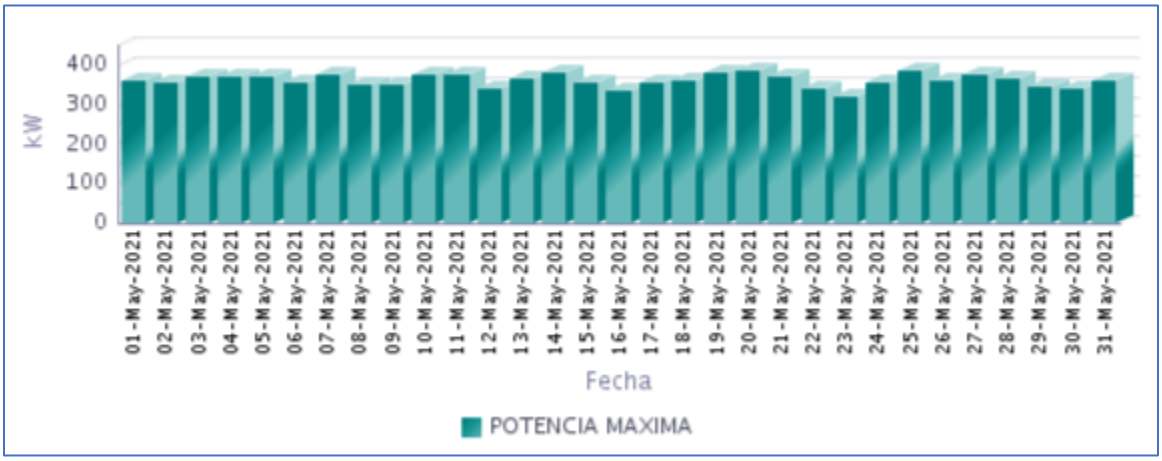

Fuente CNM

58.5 Horas de Prestación del Servicio

En Mayo, se prestó el servicio de energía eléctrica en la localidad, un promedio diario de 23 Horas 55 Minutos, como se presenta en la siguiente gráfica.

Gráfica 346 Horas Efectivas de Prestación del Servicio - PIZARRO (BAJO BAUDO (PIZARRO) - CHOCO),

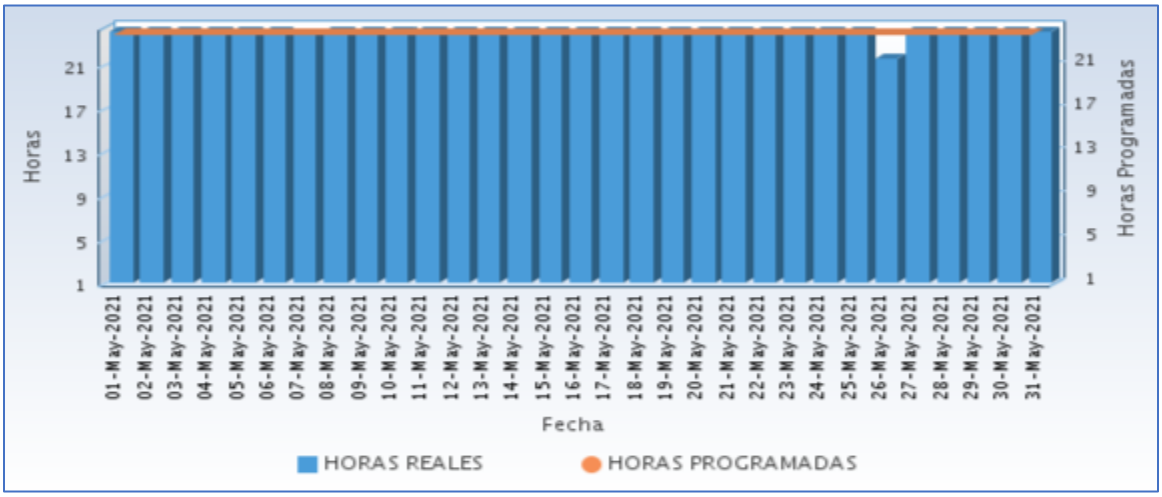

Fuente CNM

A continuación se relaciona las horas promedio por día de la prestación del servicio de energía:

Tabla 171 Horas promedio por día prestación del servicio de energía

PIZARRO (BAJO BAUDO (PIZARRO) - CHOCO) Mayo 2021	
DIA	**Horas de servicio promedio en el día [hh:mm]**
01-May-2021	24 Horas
02-May-2021	24 Horas
03-May-2021	24 Horas
04-May-2021	24 Horas
05-May-2021	24 Horas
06-May-2021	24 Horas
07-May-2021	23 Horas 45 Minutos
08-May-2021	24 Horas
09-May-2021	24 Horas
10-May-2021	24 Horas
11-May-2021	24 Horas
12-May-2021	24 Horas
13-May-2021	24 Horas
14-May-2021	24 Horas
15-May-2021	24 Horas
16-May-2021	24 Horas
17-May-2021	24 Horas
18-May-2021	24 Horas
19-May-2021	24 Horas
20-May-2021	24 Horas
21-May-2021	24 Horas
22-May-2021	24 Horas
23-May-2021	24 Horas
24-May-2021	24 Horas
25-May-2021	24 Horas
26-May-2021	21 Horas 30 Minutos
27-May-2021	24 Horas
28-May-2021	24 Horas
29-May-2021	24 Horas
30-May-2021	24 Horas
31-May-2021	24 Horas

Fuente CNM

58.6 Curvas de Carga

En la siguiente gráfica, se presenta el comportamiento de la carga promedio en el mes.

Gráfica 347 Curva de Carga Promedio Diaria Mensual

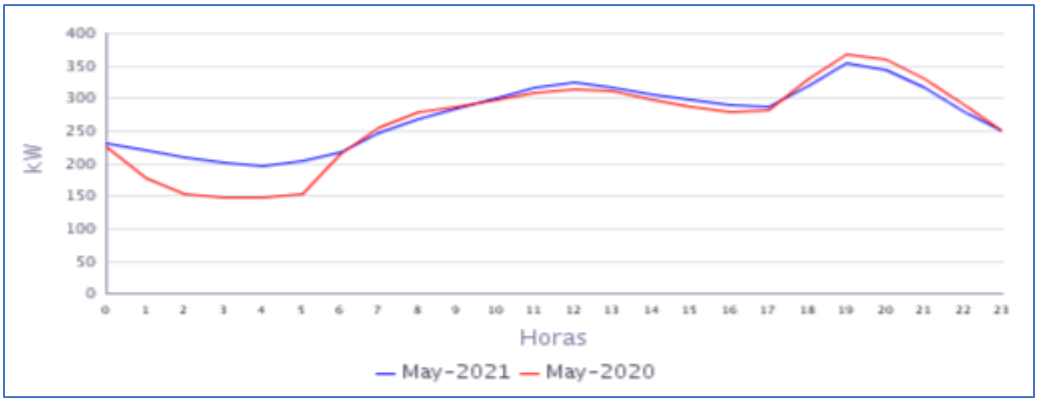

Fuente CNM

En la gráfica anterior se comparan las curvas de carga promedio diarias de May-2020 y del May-2021, presentándose un crecimiento en la demanda de 3,61%.

59. PUERTO CONTO (BOJAYÁ (BELLAVISTA) - CHOCO)

La inspección de policía departamental de Puerto Conto, pertenece al municipio de Bellavista, Departamento de Chocó. Esta localidad cuenta con un total de 210 usuarios .[1]

59.1 Descripción del Sitio

La localidad cuenta con una central de generación que está conformada por la siguiente infraestructura:

Tabla 172 Infraestructura de la Localidad.

GRUPO ELECTRÓGENO			
ITEM	**MARCA**	**CAPACIDAD**	**ESTADO**
1	DOOSAN	100 Kw	EN OPERACIÓN
TRANSFORMADOR			
ITEM	**CAPACIDAD (KVA)**		**ESTADO**
1	112.5		EN OPERACIÓN

Gráfica 348 Diagrama de Conexión de la Localidad.

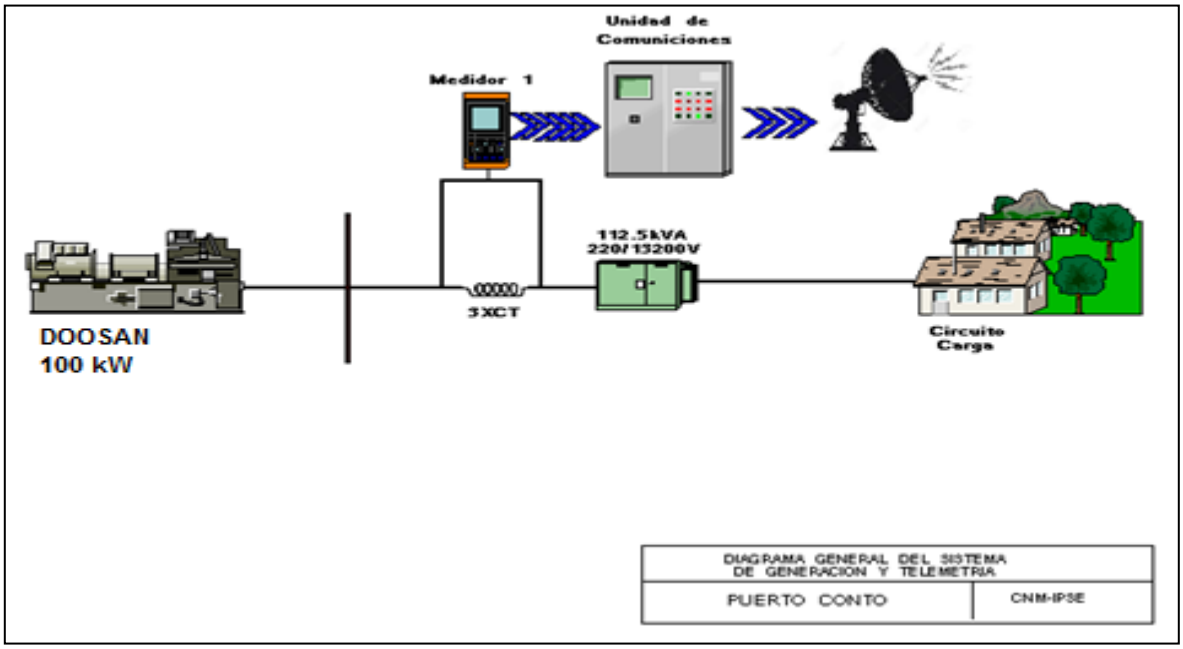

[1] Fuente: http://reportes.sui.gov.co/ - Sistema Único de Información SUI - Año 2020.

59.2 Energía

El consumo de energía eléctrica para esta localidad en *Mayo* de 2021, se presenta en la siguiente tabla, donde se encuentran los valores acumulados diarios de la energía activa (kWh), reactiva (kVARh), aparente (kVAh) y del factor de potencia (p.u).

Tabla 173 Energía Activa, Reactiva, Aparente y Factor de Potencia.

PUERTO CONTO (BOJAYÁ (BELLAVISTA) - CHOCO)				
Fecha	**Energía Activa (kWh)**	**Energía Reactiva (kVARh)**	**Energía Aparente (kVAh)**	**Factor de Potencia (p.u)**
Mayo 1, Sábado	364	91	375,45	0,97
Mayo 2, Domingo	709	181	731,98	0,97
Mayo 3, Lunes	352	86	361,92	0,97
Mayo 4, Martes	712	178	734,16	0,97
Mayo 5, Miércoles	433	101	444,19	0,97
Mayo 6, Jueves	432	104	444,44	0,97
Mayo 7, Viernes	438	198	480,67	0,91
Mayo 8, Sábado	442	109	454,90	0,97
Mayo 9, Domingo	442	107	455,06	0,97
Mayo 10, Lunes	473	116	486,92	0,97
Mayo 11, Martes	776	188	798,35	0,97
Mayo 12, Miércoles	489	118	503,08	0,97
Mayo 13, Jueves	509	122	523,32	0,97
Mayo 14, Viernes	470	115	484,30	0,97
Mayo 15, Sábado	493	122	507,58	0,97
Mayo 16, Domingo	487	123	501,90	0,97
Mayo 17, Lunes	462	112	475,29	0,97
Mayo 18, Martes	0	0	0,00	
Mayo 19, Miércoles	1	1	1,34	0,89
Mayo 20, Jueves	0	0	0,00	
Mayo 21, Viernes	0	0	0,00	
Mayo 22, Sábado	0	0	0,00	
Mayo 23, Domingo	767	208	794,41	0,97
Mayo 24, Lunes	622	176	645,98	0,96
Mayo 25, Martes	367	103	381,43	0,96
Mayo 26, Miércoles	557	140	574,23	0,97
Mayo 27, Jueves	476	123	491,44	0,97
Mayo 28, Viernes	422	109	435,56	0,97
Mayo 29, Sábado	443	118	458,15	0,97
Mayo 30, Domingo	507	142	526,56	0,96
Mayo 31, Lunes	464	121	479,80	0,97
TOTAL	**13.107**	**3.413**	**13.544,18**	**0,97**

El factor de potencia promedio inductivo fue 0,97.

Con referencia a Mayo de 2020 (6.161 kWh), se presentó un crecimiento en la demanda de energía eléctrica del 112,73%.

Gráfica 349 Energía Activa, Reactiva y Factor de Potencia – PUERTO CONTO (BOJAYÁ (BELLAVISTA) - CHOCO).

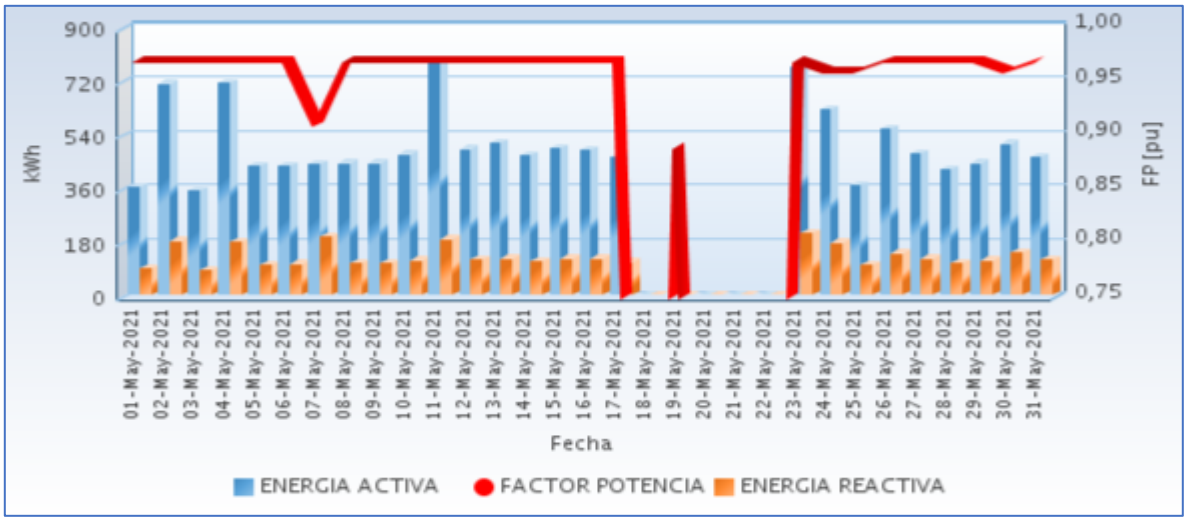

Fuente CNM

59.3 Potencia

En la siguiente gráfica se presenta el comportamiento diario de la potencia para este mes.

Gráfica 350 Comportamiento Diario de la Potencia.

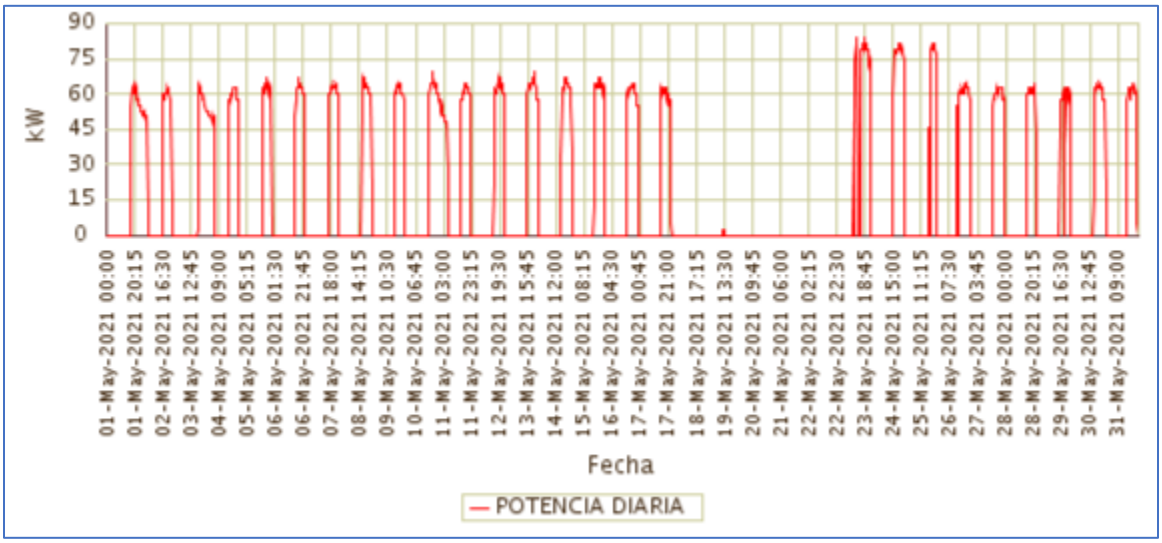

Fuente CNM

59.4 Potencia Máxima

La potencia máxima fue de 84,00kW, se presentó el Domingo 23 de Mayo a las 18:15 horas. Respecto a la potencia máxima de Mayo de 2020 (52,80kW), un crecimiento de 59,09%.

En la siguiente grafica se presenta la potencia máxima diaria registrada para este mes.

Gráfica 351 Potencia Máxima Diaria-PUERTO CONTO (BOJAYÁ (BELLAVISTA) - CHOCO).

Fuente CNM

59.5 Horas de Prestación del Servicio

En Mayo, se prestó el servicio de energía eléctrica en la localidad, un promedio diario de 7 Horas 4 Minutos, como se presenta en la siguiente gráfica.

Gráfica 352 Horas Efectivas de Prestación del Servicio - PUERTO CONTO (BOJAYÁ (BELLAVISTA) - CHOCO),

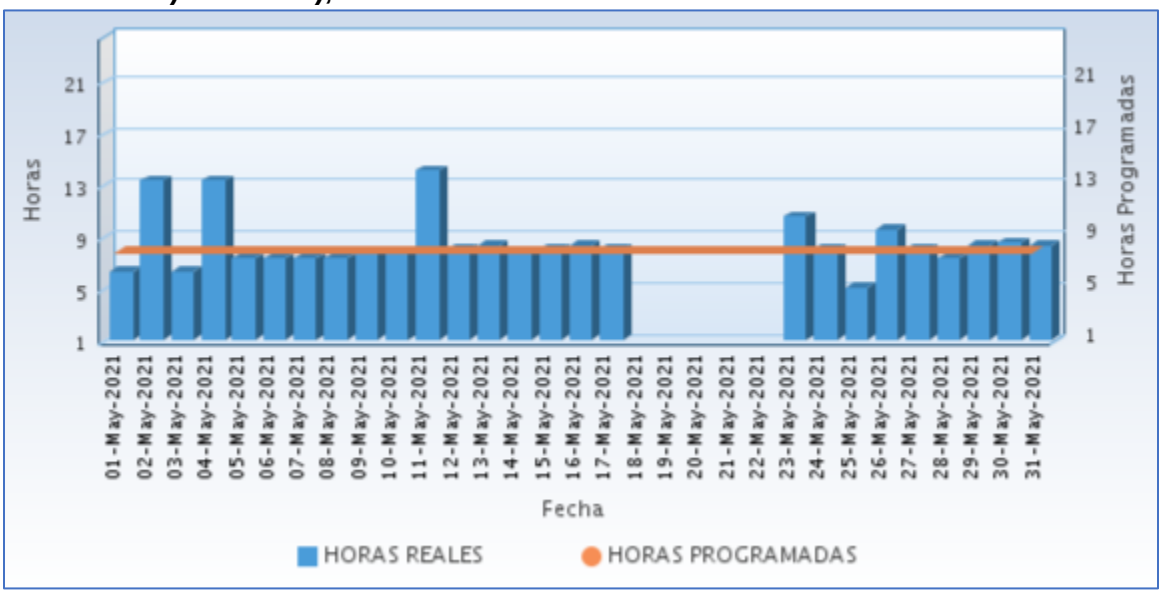

Fuente CNM

A continuación se relaciona las horas promedio por día de la prestación del servicio de energía:

Tabla 174 Horas promedio por día prestación del servicio de energía

PUERTO CONTO (BOJAYÁ (BELLAVISTA) - CHOCO) Mayo 2021	
DIA	**Horas de servicio promedio en el día [hh:mm]**
01-May-2021	6 Horas 15 Minutos
02-May-2021	13 Horas 15 Minutos
03-May-2021	6 Horas 15 Minutos
04-May-2021	13 Horas 15 Minutos
05-May-2021	7 Horas 15 Minutos
06-May-2021	7 Horas 15 Minutos
07-May-2021	7 Horas 15 Minutos
08-May-2021	7 Horas 15 Minutos
09-May-2021	7 Horas 30 Minutos
10-May-2021	7 Horas 30 Minutos
11-May-2021	14 Horas 0 Minutos
12-May-2021	8 Horas 0 Minutos
13-May-2021	8 Horas 15 Minutos
14-May-2021	7 Horas 45 Minutos
15-May-2021	8 Horas 0 Minutos
16-May-2021	8 Horas 15 Minutos
17-May-2021	8 Horas 0 Minutos
18-May-2021	0 Horas 0 Minutos
19-May-2021	0 Horas 30 Minutos
20-May-2021	0 Horas 0 Minutos
21-May-2021	0 Horas 0 Minutos
22-May-2021	0 Horas 0 Minutos
23-May-2021	10 Horas 30 Minutos
24-May-2021	8 Horas 0 Minutos
25-May-2021	5 Horas 0 Minutos
26-May-2021	9 Horas 30 Minutos
27-May-2021	8 Horas 0 Minutos
28-May-2021	7 Horas 15 Minutos
29-May-2021	8 Horas 15 Minutos
30-May-2021	8 Horas 30 Minutos
31-May-2021	8 Horas 15 Minutos

Fuente CNM

59.6 Curvas de Carga

En la siguiente gráfica, se presenta el comportamiento de la carga promedio en el mes.

Gráfica 353 Curva de Carga Promedio Diaria Mensual

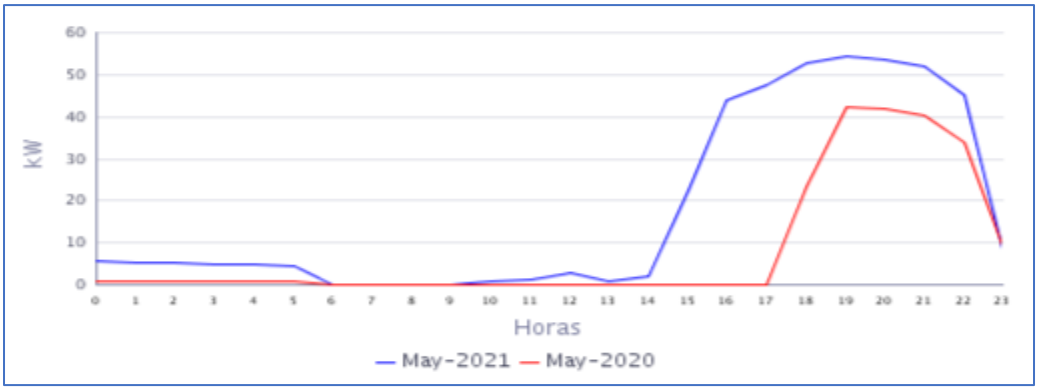

Fuente CNM

En la gráfica anterior se comparan las curvas de carga promedio diarias de May-2020 y del May-2021, presentándose un crecimiento en la demanda de 112,73%.

60. PUERTO JAGUA (NUQUI - CHOCO)

El Centro poblado de Betania Naya se encuentra ubicado en el municipio de Nuquí, departamento de Chocó. Esta Localidad cuenta con un total de 156 usuarios residenciales.[1]

60.1 Descripción del Sitio

La localidad cuenta con una central de generación que está conformada por la siguiente infraestructura:

Tabla 175 Infraestructura de la Localidad.

GRUPO ELECTRÓGENO			
ITEM	**MARCA**	**CAPACIDAD**	**ESTADO**
1	GENERAL POWER	50 KVA	EN OPERACIÓN
2	GENERAL POWER	50 KVA	EN MANTENIMIENTO
TRANSFORMADOR			
1	**45 KVA**		EN OPERACIÓN

Gráfica 354 Diagrama de Conexión de la Localidad.

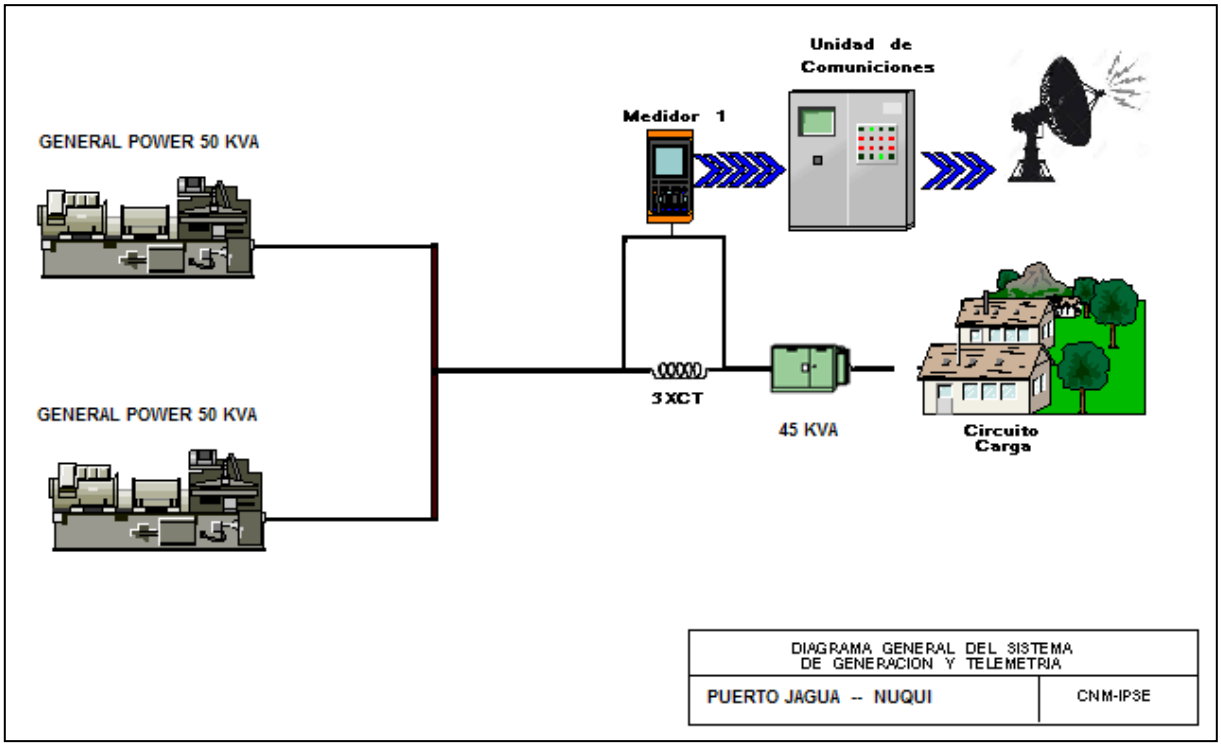

[1] Fuente: http://reportes.sui.gov.co/ - Sistema Único de Información SUI - Año 2020.

60.2 Energía

El consumo de energía eléctrica para esta localidad en *Mayo* de 2021, se presenta en la siguiente tabla, donde se encuentran los valores acumulados diarios de la energía activa (kWh), reactiva (kVARh), aparente (kVAh) y del factor de potencia (p.u).

Tabla 176 Energía Activa, Reactiva, Aparente y Factor de Potencia.

PUERTO JAGUA (NUQUI - CHOCO)				
Fecha	**Energía Activa (kWh)**	**Energía Reactiva (kVARh)**	**Energía Aparente (kVAh)**	**Factor de Potencia (p.u)**
Mayo 1, Sábado	32	17	36,05	0,88
Mayo 2, Domingo	32	19	36,78	0,86
Mayo 3, Lunes	30	18	35,43	0,85
Mayo 4, Martes	30	17	34,63	0,88
Mayo 5, Miércoles	33	17	36,76	0,88
Mayo 6, Jueves	26	14	29,33	0,88
Mayo 7, Viernes	29	14	32,44	0,90
Mayo 8, Sábado	23	13	26,41	0,88
Mayo 9, Domingo	27	15	31,03	0,88
Mayo 10, Lunes	24	13	27,82	0,88
Mayo 11, Martes	25	14	28,83	0,87
Mayo 12, Miércoles	13	1	12,82	1,00
Mayo 13, Jueves	0	0	0,00	
Mayo 14, Viernes	15	4	15,72	0,97
Mayo 15, Sábado	14	3	14,33	0,97
Mayo 16, Domingo	0	0	0,00	
Mayo 17, Lunes	0	0	0,00	
Mayo 18, Martes	0	0	0,00	
Mayo 19, Miércoles	22	12	25,11	0,88
Mayo 20, Jueves	29	16	33,51	0,87
Mayo 21, Viernes	34	17	38,51	0,89
Mayo 22, Sábado	29	14	31,92	0,89
Mayo 23, Domingo	35	18	38,87	0,89
Mayo 24, Lunes	32	17	36,47	0,89
Mayo 25, Martes	29	15	32,84	0,89
Mayo 26, Miércoles	28	14	30,99	0,89
Mayo 27, Jueves	38	19	41,95	0,89
Mayo 28, Viernes	43	20	47,81	0,90
Mayo 29, Sábado	50	25	56,02	0,90
Mayo 30, Domingo	37	17	40,47	0,91
Mayo 31, Lunes	36	16	39,11	0,92
TOTAL	**795**	**399**	**889,66**	**0,89**

El factor de potencia promedio inductivo fue 0,89.

Para este período se presentó un exceso de consumo de energía reactiva de 0,83 kVARh.

Gráfica 355 Energía Activa, Reactiva y Factor de Potencia – PUERTO JAGUA (NUQUI - CHOCO).

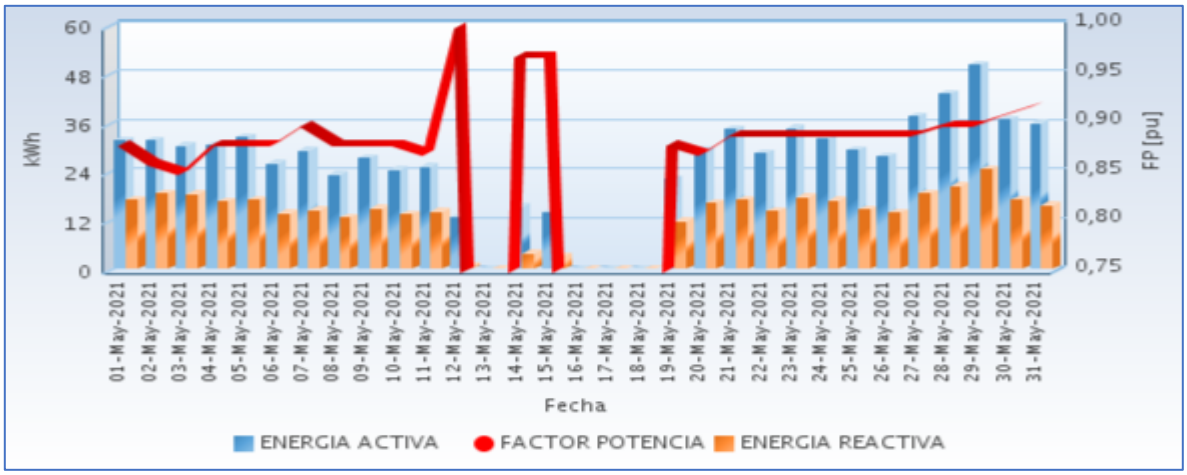

Fuente CNM

60.3 Potencia

En la siguiente gráfica se presenta el comportamiento diario de la potencia para este mes.

Gráfica 356 Comportamiento Diario de la Potencia.

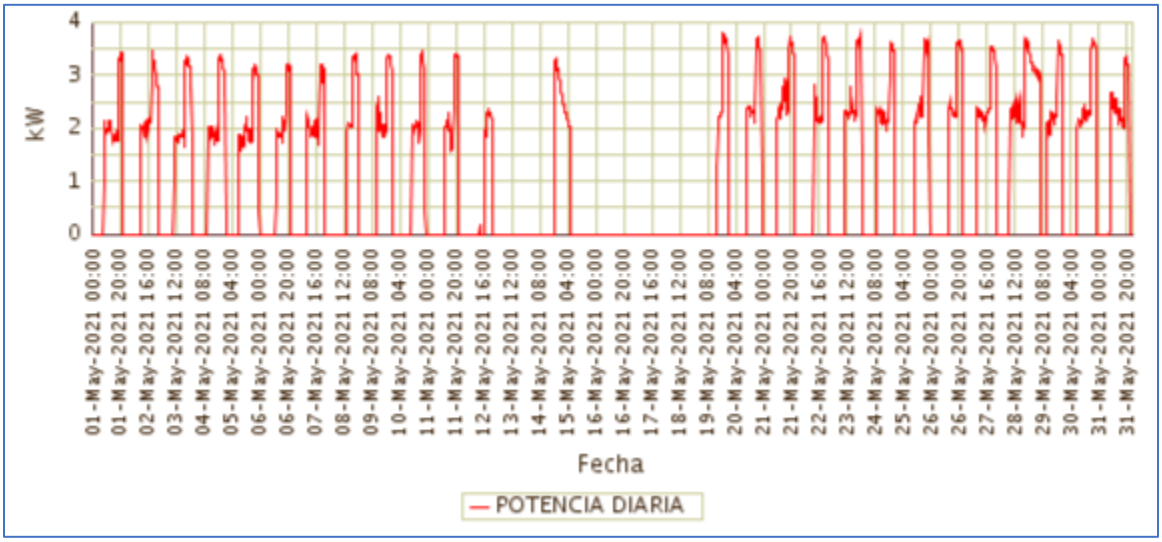

Fuente CNM

60.4 Potencia Máxima

La potencia máxima fue de 3,79kW, se presentó el Miércoles 19 de Mayo a las 19:00 horas.

En la siguiente grafica se presenta la potencia máxima diaria registrada para este mes.

Gráfica 357 Potencia Máxima Diaria-PUERTO JAGUA (NUQUI - CHOCO).

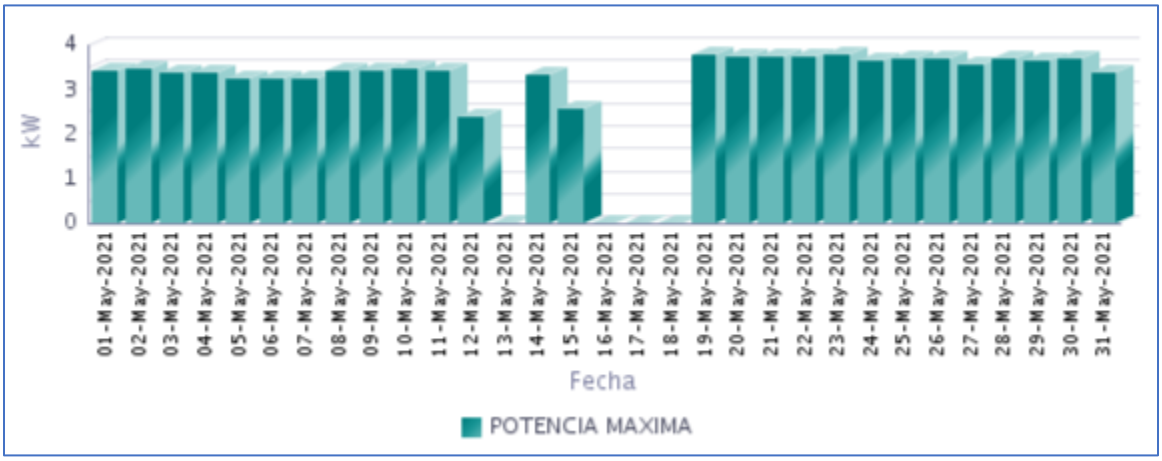

Fuente CNM

60.5 Horas de Prestación del Servicio

En Mayo, se prestó el servicio de energía eléctrica en la localidad, un promedio diario de 8 Horas 4 Minutos, como se presenta en la siguiente gráfica.

Gráfica 358 Horas Efectivas de Prestación del Servicio - PUERTO JAGUA (NUQUI - CHOCO),

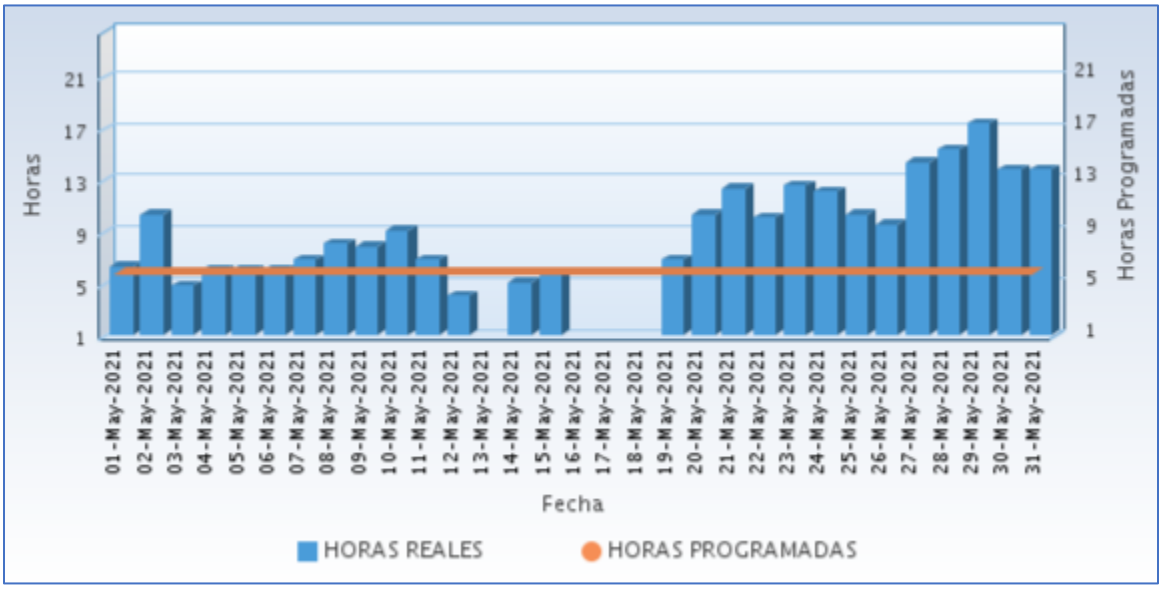

Fuente CNM

A continuación se relaciona las horas promedio por día de la prestación del servicio de energía:

Tabla 177 Horas promedio por día prestación del servicio de energía

PUERTO JAGUA (NUQUI - CHOCO) Mayo 2021	
DIA	**Horas de servicio promedio en el día [hh:mm]**
01-May-2021	6 Horas 15 Minutos
02-May-2021	10 Horas 15 Minutos
03-May-2021	4 Horas 45 Minutos
04-May-2021	6 Horas 0 Minutos
05-May-2021	6 Horas 0 Minutos
06-May-2021	6 Horas 0 Minutos
07-May-2021	6 Horas 45 Minutos
08-May-2021	8 Horas 0 Minutos
09-May-2021	7 Horas 45 Minutos
10-May-2021	9 Horas 0 Minutos
11-May-2021	6 Horas 45 Minutos
12-May-2021	4 Horas 0 Minutos
13-May-2021	0 Horas 0 Minutos
14-May-2021	5 Horas 0 Minutos
15-May-2021	5 Horas 45 Minutos
16-May-2021	0 Horas 0 Minutos
17-May-2021	0 Horas 0 Minutos
18-May-2021	0 Horas 0 Minutos
19-May-2021	6 Horas 45 Minutos
20-May-2021	10 Horas 15 Minutos
21-May-2021	12 Horas 15 Minutos
22-May-2021	10 Horas 0 Minutos
23-May-2021	12 Horas 30 Minutos
24-May-2021	12 Horas 0 Minutos
25-May-2021	10 Horas 15 Minutos
26-May-2021	9 Horas 30 Minutos
27-May-2021	14 Horas 15 Minutos
28-May-2021	15 Horas 15 Minutos
29-May-2021	17 Horas 15 Minutos
30-May-2021	13 Horas 45 Minutos
31-May-2021	13 Horas 45 Minutos

Fuente CNM

60.6 Curvas de Carga

En la siguiente gráfica, se presenta el comportamiento de la carga promedio en el mes.

Gráfica 359 Curva de Carga Promedio Diaria Mensual

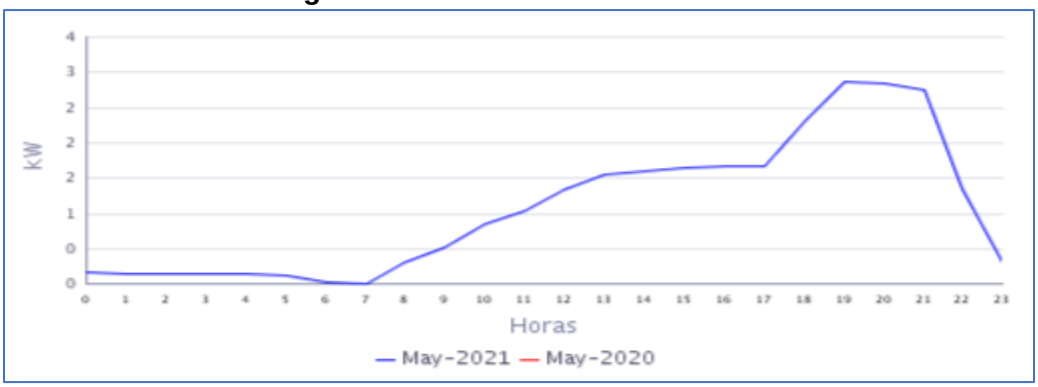

Fuente CNM

En la gráfica anterior se muestra la curva de carga promedio diaria de Mayo-2021.

61. SAN FRANCISCO (ACANDI - CHOCO)

El Centro Poblado de San Francisco pertenece al municipio de Acandí está ubicado en el departamento del Chocó, con192 Usuarios, esta interconectada la localidad menor de Triganá con 87 usuarios. Para un Total de 279 usuarios.[1]

61.1 Descripción del Sitio

La localidad cuenta con una central de generación que está conformada por la siguiente infraestructura:

Tabla 178 Infraestructura de la Localidad.

GENERACIÓN			
GRUPO ELECTROGENO			
ITEM	**MARCA**	**CAPACIDAD**	**ESTADO**
1	CUMMINS STANFORD	224 kW	EN OPERACIÓN
GENERACIÓN FOTOVOLTAICA			
2	CAMPO SOLAR	120kWp	EN MANTENIMIENTO
BANCO DE BATERIAS			
TRANSFORMADORES			
ITEM	**CAPACIDAD (kVA)**		**ESTADO**
1	225 KVA RYMEL		EN OPERACIÓN

Gráfica 360 Diagrama de Conexión de la Localidad.

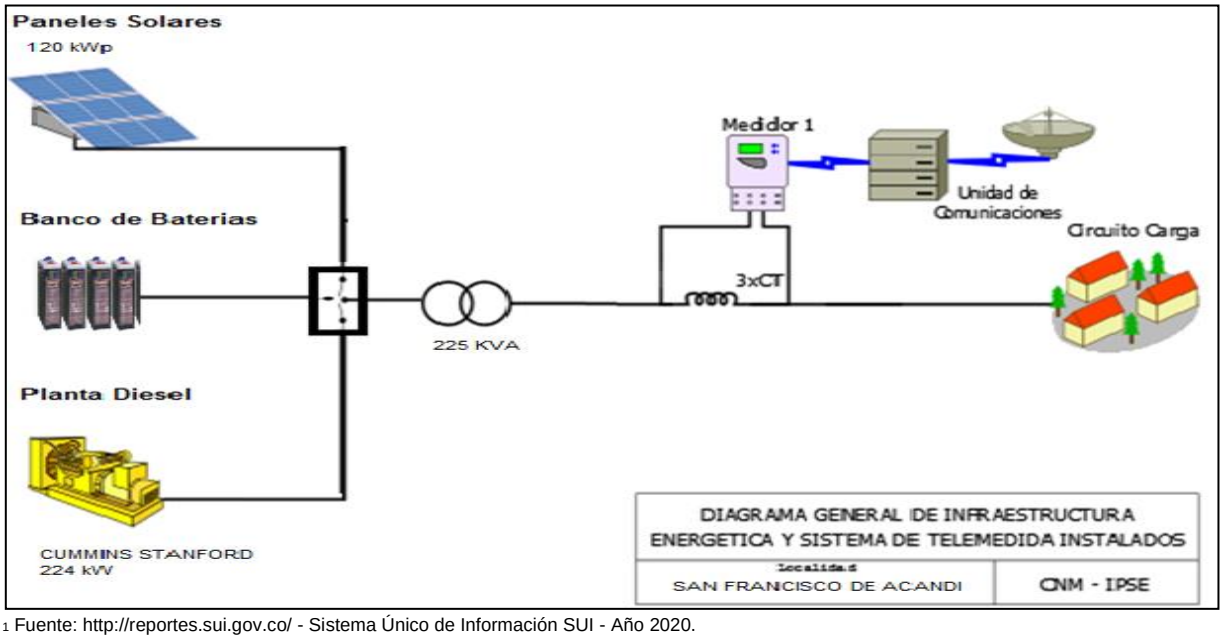

[1] Fuente: http://reportes.sui.gov.co/ - Sistema Único de Información SUI - Año 2020.

61.2 Energía

El consumo de energía eléctrica para esta localidad en *Mayo* de 2021, se presenta en la siguiente tabla, donde se encuentran los valores acumulados diarios de la energía activa (kWh), reactiva (kVARh), aparente (kVAh) y del factor de potencia (p.u).

Tabla 179 Energía Activa, Reactiva, Aparente y Factor de Potencia.

SAN FRANCISCO (ACANDI - CHOCO)				
Fecha	**Energía Activa (kWh)**	**Energía Reactiva (kVARh)**	**Energía Aparente (kVAh)**	**Factor de Potencia (p.u)**
Mayo 1, Sábado	679	252	724,32	0,94
Mayo 2, Domingo	406	138	429,19	0,95
Mayo 3, Lunes	361	119	380,10	0,95
Mayo 4, Martes	719	271	768,31	0,94
Mayo 5, Miércoles	702	265	750,77	0,94
Mayo 6, Jueves	722	268	770,12	0,94
Mayo 7, Viernes	738	272	786,67	0,94
Mayo 8, Sábado	736	285	789,55	0,93
Mayo 9, Domingo	711	267	759,92	0,94
Mayo 10, Lunes	742	263	787,32	0,94
Mayo 11, Martes	747	273	795,52	0,94
Mayo 12, Miércoles	751	271	798,34	0,94
Mayo 13, Jueves	732	266	778,74	0,94
Mayo 14, Viernes	734	272	783,17	0,94
Mayo 15, Sábado	807	292	857,93	0,94
Mayo 16, Domingo	672	236	712,28	0,94
Mayo 17, Lunes	469	152	492,83	0,95
Mayo 18, Martes	617	211	651,58	0,95
Mayo 19, Miércoles	660	228	698,67	0,95
Mayo 20, Jueves	792	295	845,18	0,94
Mayo 21, Viernes	724	252	766,65	0,94
Mayo 22, Sábado	756	265	801,35	0,94
Mayo 23, Domingo	701	263	748,42	0,94
Mayo 24, Lunes	713	245	753,64	0,95
Mayo 25, Martes	709	256	753,59	0,94
Mayo 26, Miércoles	730	269	777,83	0,94
Mayo 27, Jueves	753	271	800,10	0,94
Mayo 28, Viernes	746	277	795,36	0,94
Mayo 29, Sábado	620	228	660,22	0,94
Mayo 30, Domingo	614	210	648,39	0,95
Mayo 31, Lunes	608	207	642,45	0,95
TOTAL	**21.171**	**7.639**	**22.506,73**	**0,94**

El factor de potencia promedio inductivo fue 0,94.

Gráfica 361 Energía Activa, Reactiva y Factor de Potencia – SAN FRANCISCO (ACANDI - CHOCO).

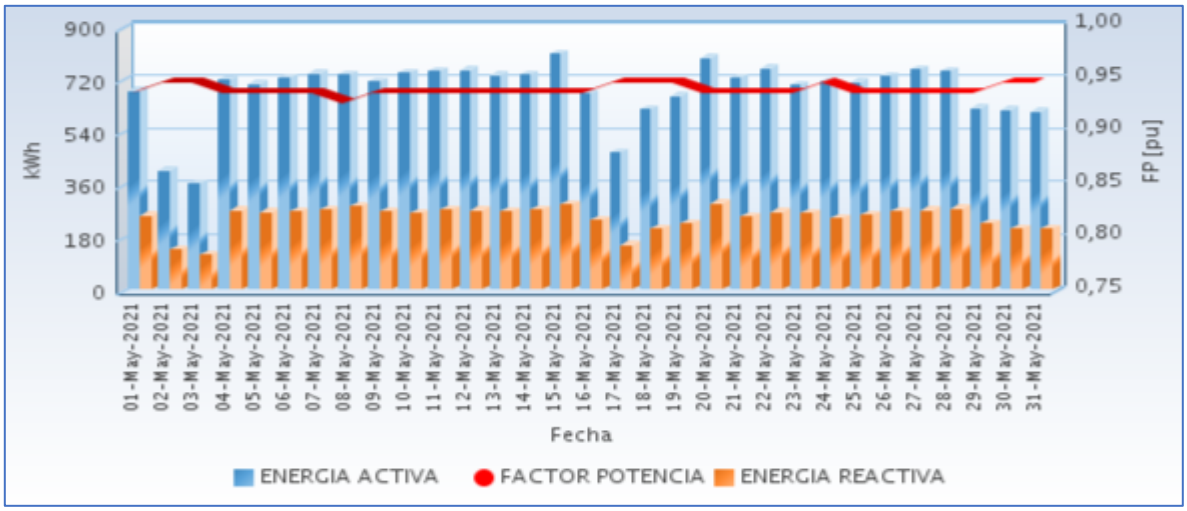

Fuente CNM

61.3 Potencia

En la siguiente gráfica se presenta el comportamiento diario de la potencia para este mes.

Gráfica 362 Comportamiento Diario de la Potencia.

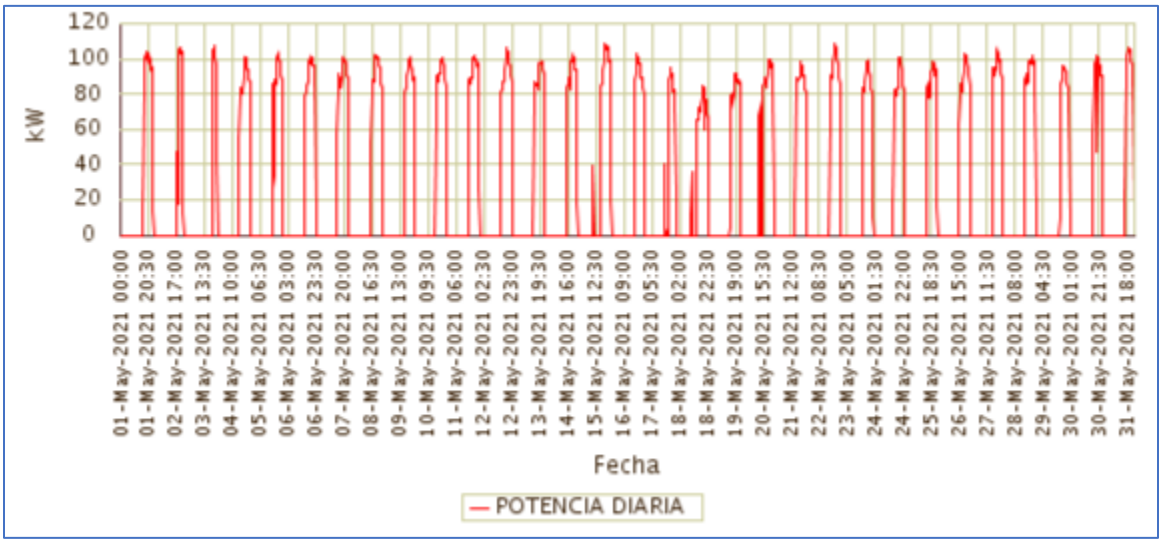

Fuente CNM

61.4 Potencia Máxima

La potencia máxima fue de 108,77kW, se presentó el Sábado 15 de Mayo a las 18:45 horas. En la siguiente grafica se presenta la potencia máxima diaria registrada para este mes.

Gráfica 363 Potencia Máxima Diaria-SAN FRANCISCO (ACANDI - CHOCO).

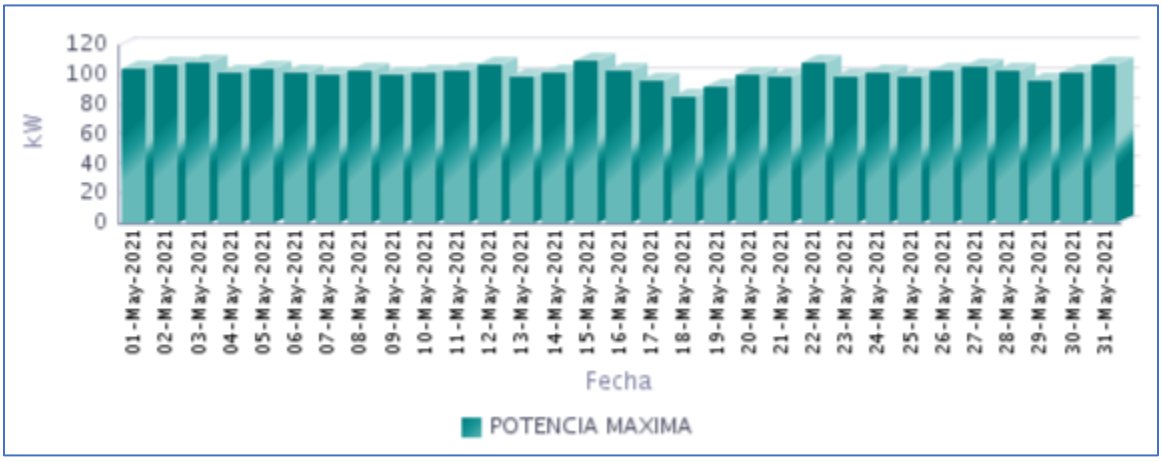

Fuente CNM

61.5 Horas de Prestación del Servicio

En Mayo, se prestó el servicio de energía eléctrica en la localidad, un promedio diario de 7 Horas 57 Minutos, como se presenta en la siguiente gráfica.

Gráfica 364 Horas Efectivas de Prestación del Servicio - SAN FRANCISCO (ACANDI - CHOCO),

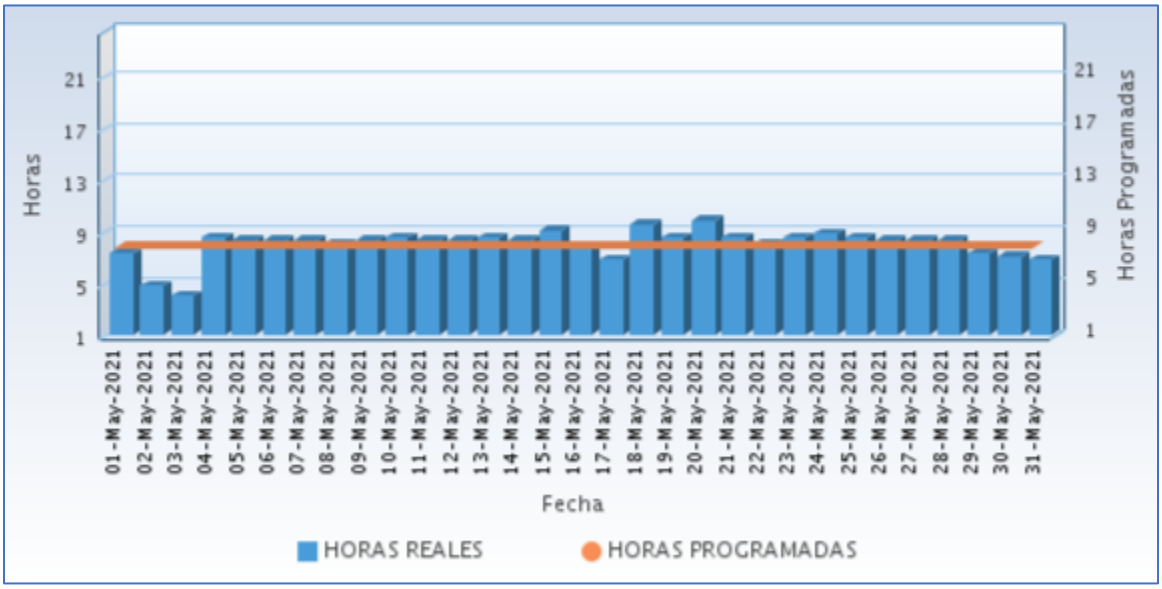

Fuente CNM

A continuación se relaciona las horas promedio por día de la prestación del servicio de energía:

Tabla 180 Horas promedio por día prestación del servicio de energía

SAN FRANCISCO (ACANDI - CHOCO) Mayo 2021	
DIA	**Horas de servicio promedio en el día [hh:mm]**
01-May-2021	7 Horas 15 Minutos
02-May-2021	4 Horas 45 Minutos
03-May-2021	4 Horas 0 Minutos
04-May-2021	8 Horas 30 Minutos
05-May-2021	8 Horas 15 Minutos
06-May-2021	8 Horas 15 Minutos
07-May-2021	8 Horas 15 Minutos
08-May-2021	8 Horas 0 Minutos
09-May-2021	8 Horas 15 Minutos
10-May-2021	8 Horas 30 Minutos
11-May-2021	8 Horas 15 Minutos
12-May-2021	8 Horas 15 Minutos
13-May-2021	8 Horas 30 Minutos
14-May-2021	8 Horas 15 Minutos
15-May-2021	9 Horas 0 Minutos
16-May-2021	7 Horas 30 Minutos
17-May-2021	6 Horas 45 Minutos
18-May-2021	9 Horas 30 Minutos
19-May-2021	8 Horas 30 Minutos
20-May-2021	9 Horas 45 Minutos
21-May-2021	8 Horas 30 Minutos
22-May-2021	8 Horas 0 Minutos
23-May-2021	8 Horas 30 Minutos
24-May-2021	8 Horas 45 Minutos
25-May-2021	8 Horas 30 Minutos
26-May-2021	8 Horas 15 Minutos
27-May-2021	8 Horas 15 Minutos
28-May-2021	8 Horas 15 Minutos
29-May-2021	7 Horas 15 Minutos
30-May-2021	7 Horas 0 Minutos
31-May-2021	6 Horas 45 Minutos

Fuente CNM

61.6 Curvas de Carga

En la siguiente gráfica, se presenta el comportamiento de la carga promedio en el mes.

Gráfica 365 Curva de Carga Promedio Diaria Mensual

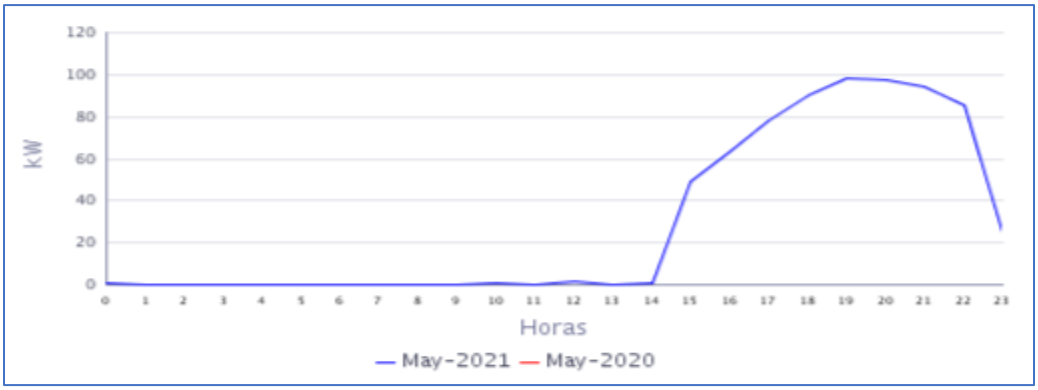

Fuente CNM

En la gráfica anterior se muestra la curva de carga promedio diaria de Mayo-2021.

62. SAN ROQUE (MEDIO ATRATO (BETE) - CHOCO)

El Centro poblado de San Roque pertenece al municipio de Medio Atrato (Beté), Departamento de Chocó. Esta localidad cuenta con un total de 208 usuarios.[1]

62.1 Descripción del Sitio

La localidad cuenta con una central de generación que está conformada por la siguiente infraestructura:

Tabla 181 Infraestructura de la Localidad.

GRUPO ELECTRÓGENO			
ITEM	**MARCA**	**CAPACIDAD**	**ESTADO**
1	STANFORD	156 KVA	EN OPERACIÓN
TRANSFORMADOR			
ITEM	**CAPACIDAD (KVA)**		**ESTADO**

Gráfica 366 Diagrama de Conexión de la Localidad.

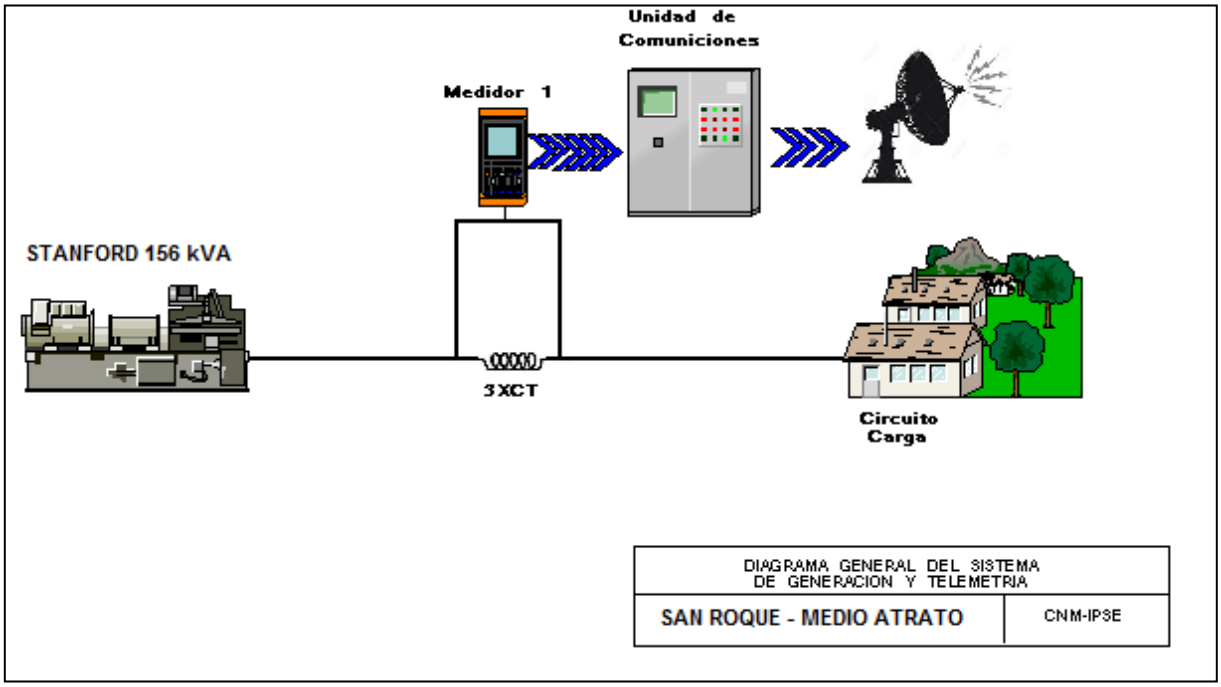

Localidad con servicio de energía eléctrica, según lo informado. Sistema de telemetría apagado.

63. SANTA GENOVEVA DE DOCORDO (EL LITORAL DEL SAN JUAN - CHOCO)

La localidad de Santa Genoveva de Docordó es la cabecera municipal del Municipio de El Litoral de San Juan, Departamento del Chocó, con una población, según el censo DANE de 2018 y su proyección al 2020, de 22.890 habitantes de los cuales 1.896 están ubicados en la cabecera municipal y 20.994 en las áreas rurales del municipio. El número de usuarios es de 506.[1]

63.1 Descripción del Sitio

La localidad cuenta con una central de generación que está conformada por la siguiente infraestructura:

Tabla 184 Infraestructura de la Localidad.

GRUPOS ELECTROGENOS			
ITEM	**MARCA**	**CAPACIDAD (kW)**	**ESTADO**
1	STEWART & STEVENSON	200	FUERA DE SERVICIO
2	STEWART & STEVENSON	300	FUERA DE SERVICIO
3	STEMAC	680	EN SERVICIO
TRANSFORMADORES			
ITEM	**CAPACIDAD (kVA)**	**ESTADO**	
1	400	EN OPERACIÓN	

Gráfica 372 Diagrama de Conexión de la Localidad.

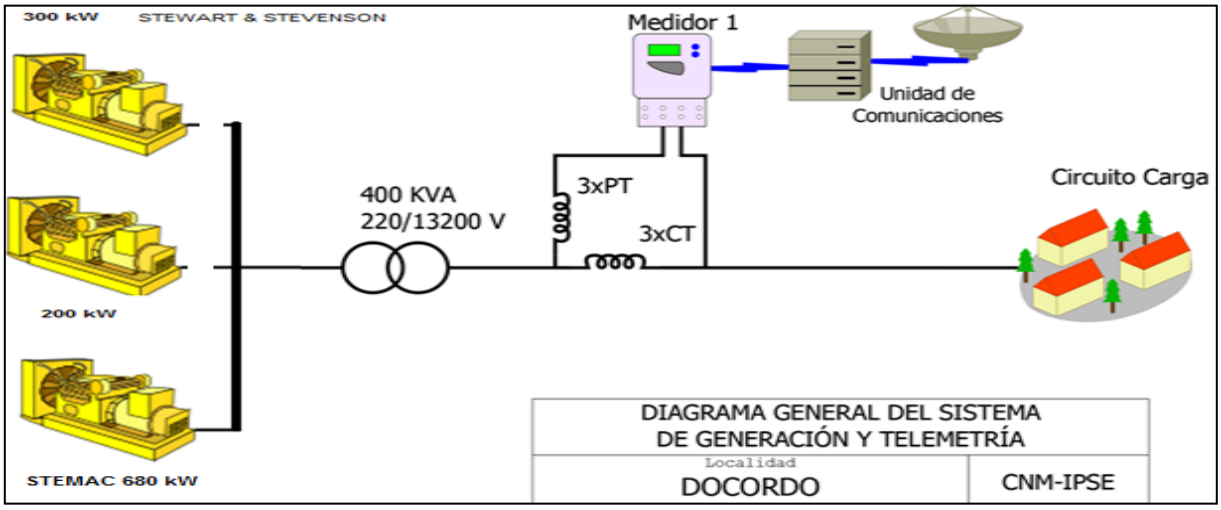

[1] Fuente: http://www.dane.gov.co/Información derivada del Censo Nacional de Población y Vivienda (CNPV) 2018.'Retroproyecciones y Proyecciones de población a nivel municipal por área, sexo y edad simple. Periodo 1985- 2035.

63.2 Energía

El consumo de energía eléctrica para esta localidad en *Mayo* de 2021, se presenta en la siguiente tabla, donde se encuentran los valores acumulados diarios de la energía activa (kWh), reactiva (kVARh), aparente (kVAh) y del factor de potencia (p.u).

Tabla 185 Energía Activa, Reactiva, Aparente y Factor de Potencia.

SANTA GENOVEVA DE DOCORDO (EL LITORAL DEL SAN JUAN - CHOCO)				
Fecha	**Energía Activa (kWh)**	**Energía Reactiva (kVARh)**	**Energía Aparente (kVAh)**	**Factor de Potencia (p.u)**
Mayo 1, Sábado	2.289	1.256	2.610,89	0,88
Mayo 2, Domingo	2.324	1.358	2.691,72	0,86
Mayo 3, Lunes	2.444	1.368	2.801,21	0,87
Mayo 4, Martes	2.563	1.447	2.943,54	0,87
Mayo 5, Miércoles	2.562	1.500	2.968,77	0,86
Mayo 6, Jueves	2.458	1.400	2.829,05	0,87
Mayo 7, Viernes	2.522	1.422	2.895,23	0,87
Mayo 8, Sábado	2.461	1.416	2.839,37	0,87
Mayo 9, Domingo	2.374	1.343	2.727,60	0,87
Mayo 10, Lunes	2.463	1.376	2.821,09	0,87
Mayo 11, Martes	2.535	1.406	2.898,93	0,87
Mayo 12, Miércoles	2.503	1.339	2.839,05	0,88
Mayo 13, Jueves	2.461	1.353	2.808,34	0,88
Mayo 14, Viernes	2.089	1.111	2.365,73	0,88
Mayo 15, Sábado	2.006	1.099	2.287,55	0,88
Mayo 16, Domingo	1.902	1.045	2.170,02	0,88
Mayo 17, Lunes	2.017	1.068	2.282,85	0,88
Mayo 18, Martes	2.094	1.089	2.360,51	0,89
Mayo 19, Miércoles	2.205	1.182	2.502,15	0,88
Mayo 20, Jueves	2.207	1.167	2.496,36	0,88
Mayo 21, Viernes	2.545	1.382	2.895,49	0,88
Mayo 22, Sábado	2.292	1.228	2.600,35	0,88
Mayo 23, Domingo	1.834	1.005	2.091,14	0,88
Mayo 24, Lunes	1.829	982	2.076,16	0,88
Mayo 25, Martes	1.770	916	1.993,12	0,89
Mayo 26, Miércoles	1.713	866	1.919,36	0,89
Mayo 27, Jueves	2.225	1.164	2.511,40	0,89
Mayo 28, Viernes	2.538	1.382	2.889,62	0,88
Mayo 29, Sábado	2.220	1.286	2.565,73	0,87
Mayo 30, Domingo	2.330	1.289	2.662,66	0,87
Mayo 31, Lunes	2.362	1.275	2.684,00	0,88
TOTAL	**70.139**	**38.520**	**80.020,23**	**0,88**

El factor de potencia promedio inductivo fue 0,88.

Para este período se presentó un exceso de consumo de energía reactiva de 3450,86 kVARh.

Con referencia a Mayo de 2020 (61.706 kWh), se presentó un crecimiento en la demanda de energía eléctrica del 13,67%.

Gráfica 373 Energía Activa, Reactiva y Factor de Potencia – SANTA GENOVEVA DE DOCORDO (EL LITORAL DEL SAN JUAN - CHOCO).

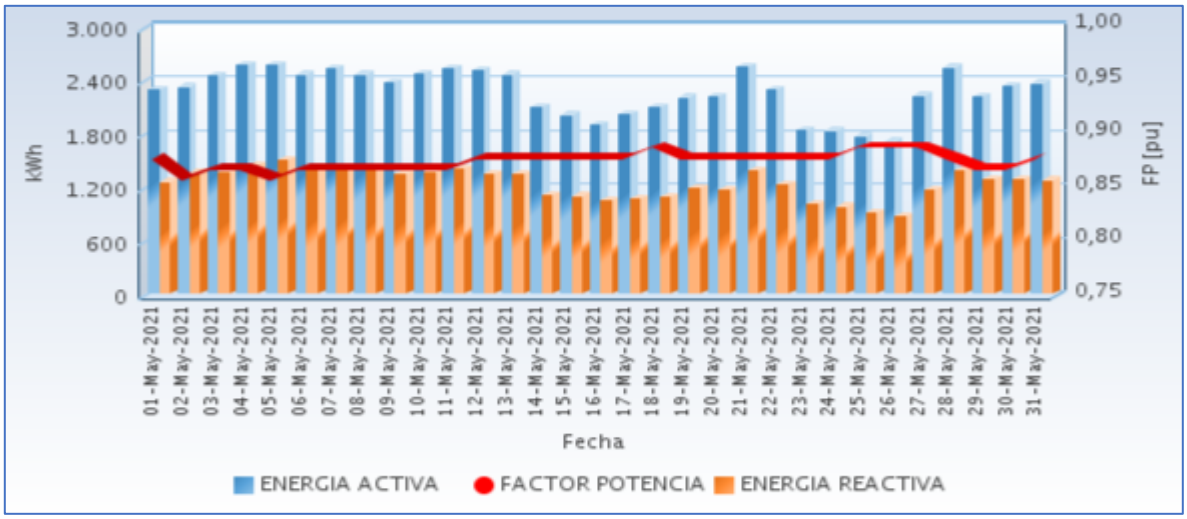

Fuente CNM

63.3 Potencia

En la siguiente gráfica se presenta el comportamiento diario de la potencia para este mes.

Gráfica 374 Comportamiento Diario de la Potencia.

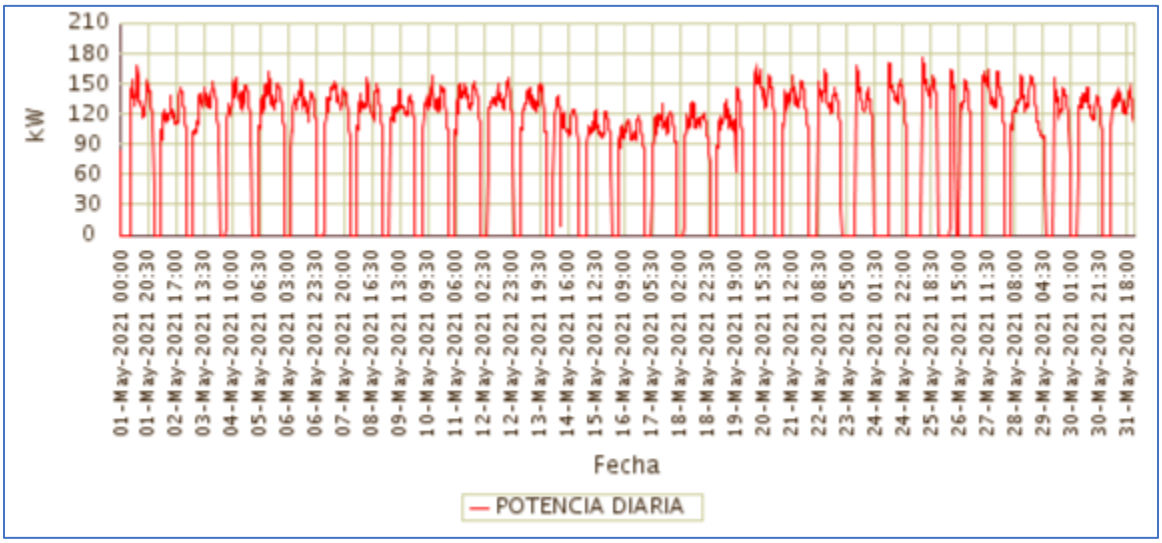

Fuente CNM

63.4 Potencia Máxima

La potencia máxima fue de 176,48kW, se presentó el Martes 25 de Mayo a las 12:30 horas. Respecto a la potencia máxima de Mayo de 2020 (153,25kW), un crecimiento de 15,16%.

En la siguiente grafica se presenta la potencia máxima diaria registrada para este mes.

Gráfica 375 Potencia Máxima Diaria-SANTA GENOVEVA DE DOCORDO (EL LITORAL DEL SAN JUAN - CHOCO).

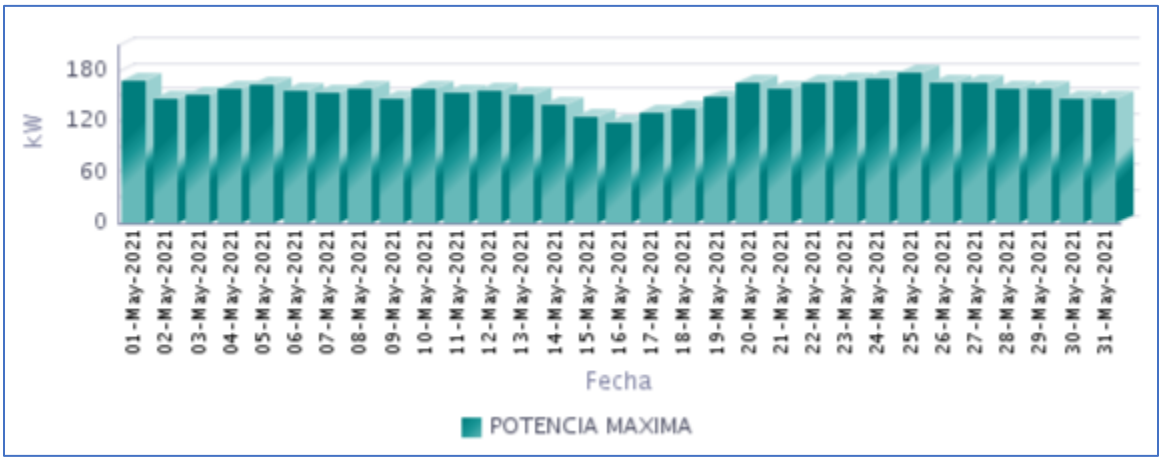

Fuente CNM

63.5 Horas de Prestación del Servicio

En Mayo, se prestó el servicio de energía eléctrica en la localidad, un promedio diario de 17 Horas 57 Minutos, como se presenta en la siguiente gráfica.

Gráfica 376 Horas Efectivas de Prestación del Servicio - SANTA GENOVEVA DE DOCORDO (EL LITORAL DEL SAN JUAN - CHOCO),

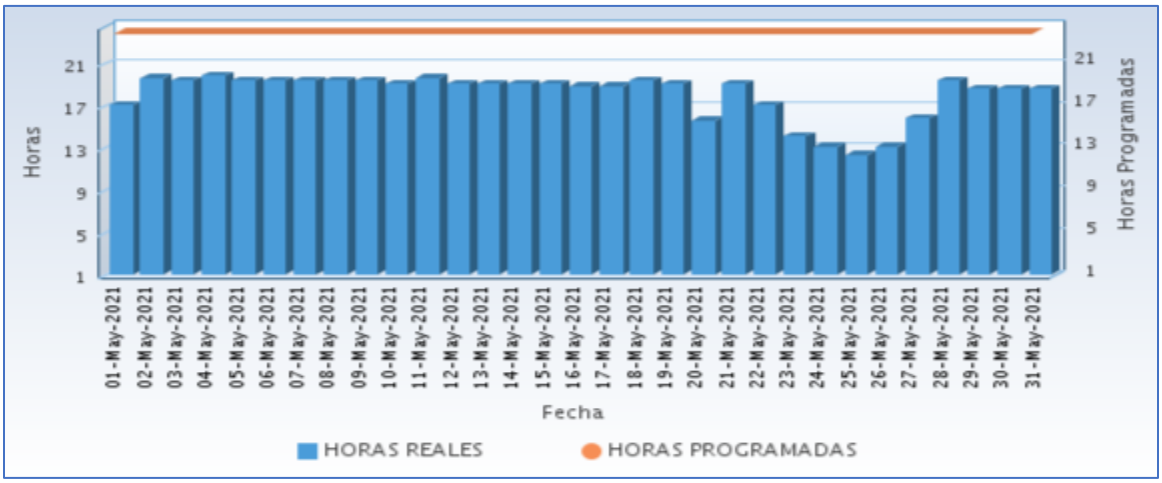

Fuente CNM

A continuación se relaciona las horas promedio por día de la prestación del servicio de energía:

Tabla 186 Horas promedio por día prestación del servicio de energía

SANTA GENOVEVA DE DOCORDO (EL LITORAL DEL SAN JUAN - CHOCO) Mayo 2021	
DIA	**Horas de servicio promedio en el día [hh:mm]**
01-May-2021	17 Horas 0 Minutos
02-May-2021	19 Horas 30 Minutos
03-May-2021	19 Horas 15 Minutos
04-May-2021	19 Horas 45 Minutos
05-May-2021	19 Horas 15 Minutos
06-May-2021	19 Horas 15 Minutos
07-May-2021	19 Horas 15 Minutos
08-May-2021	19 Horas 15 Minutos
09-May-2021	19 Horas 15 Minutos
10-May-2021	19 Horas 0 Minutos
11-May-2021	19 Horas 30 Minutos
12-May-2021	19 Horas 0 Minutos
13-May-2021	19 Horas 0 Minutos
14-May-2021	19 Horas 0 Minutos
15-May-2021	19 Horas 0 Minutos
16-May-2021	18 Horas 45 Minutos
17-May-2021	18 Horas 45 Minutos
18-May-2021	19 Horas 15 Minutos
19-May-2021	19 Horas 0 Minutos
20-May-2021	15 Horas 30 Minutos
21-May-2021	19 Horas 0 Minutos
22-May-2021	17 Horas 0 Minutos
23-May-2021	14 Horas 0 Minutos
24-May-2021	13 Horas 0 Minutos
25-May-2021	12 Horas 15 Minutos
26-May-2021	13 Horas 0 Minutos
27-May-2021	15 Horas 45 Minutos
28-May-2021	19 Horas 15 Minutos
29-May-2021	18 Horas 30 Minutos
30-May-2021	18 Horas 30 Minutos
31-May-2021	18 Horas 30 Minutos

Fuente CNM

63.6 Curvas de Carga

En la siguiente gráfica, se presenta el comportamiento de la carga promedio en el mes.

Gráfica 377 Curva de Carga Promedio Diaria Mensual

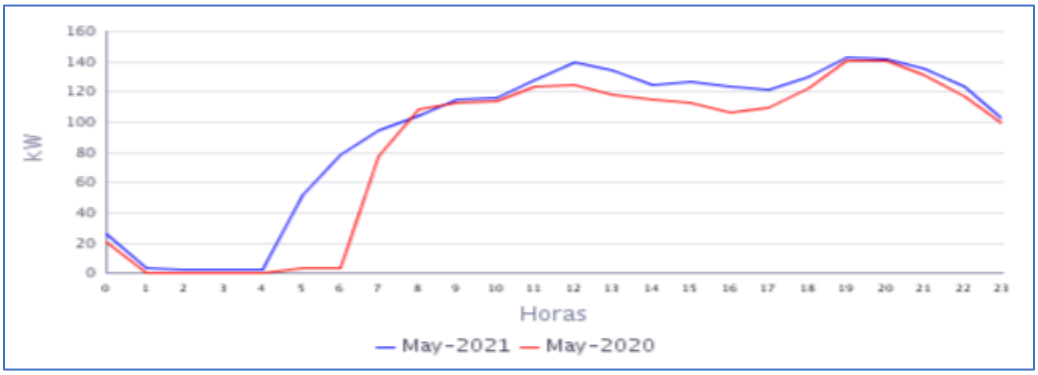

Fuente CNM

En la gráfica anterior se comparan las curvas de carga promedio diarias de May-2020 y del May-2021, presentándose un crecimiento en la demanda de 13,67%.

64. TAGACHÍ (QUIBDÓ - CHOCO)

El centro poblado de Tagachí se encuentra ubicada en el municipio de Quibdó, departamento de Chocó. El número de usuarios es de 221.[1]

64.1 Descripción del Sitio

La localidad cuenta con una central de generación que está conformada por la siguiente infraestructura:

Tabla 187 Infraestructura de la Localidad.

GRUPO ELECTRÓGENO			
ITEM	**MARCA**	**CAPACIDAD**	**ESTADO**
1	CUMMINS	136 kW	EN OPERACIÓN
TRANSFORMADORES			
ITEM	**CAPACIDAD**		**ESTADO**
1	112,5 kVA		EN OPERACIÓN

Gráfica 378 Diagrama de Conexión de la Localidad.

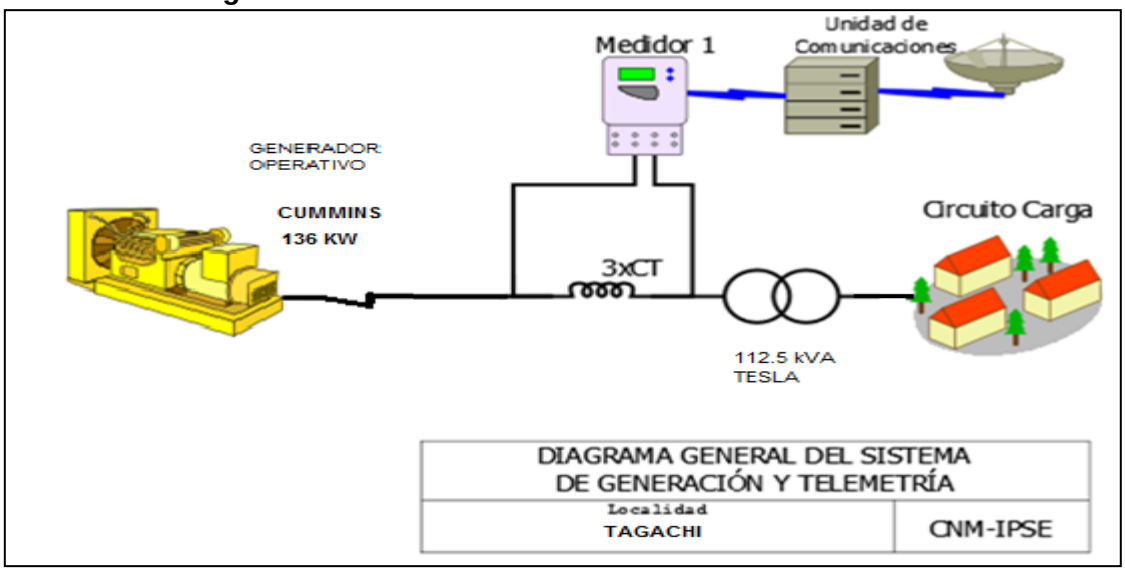

[1] Fuente: http://reportes.sui.gov.co/ - Sistema Único de Información SUI - Año 2020.

64.2 Energía

El consumo de energía eléctrica para esta localidad en *Mayo* de 2021, se presenta en la siguiente tabla, donde se encuentran los valores acumulados diarios de la energía activa (kWh), reactiva (kVARh), aparente (kVAh) y del factor de potencia (p.u).

Tabla 188 Energía Activa, Reactiva, Aparente y Factor de Potencia.

TAGACHI (QUIBDÓ - CHOCO)				
Fecha	**Energía Activa (kWh)**	**Energía Reactiva (kVARh)**	**Energía Aparente (kVAh)**	**Factor de Potencia (p.u)**
Mayo 1, Sábado	301	93	315,36	0,96
Mayo 2, Domingo	293	94	307,84	0,95
Mayo 3, Lunes	299	98	314,22	0,95
Mayo 4, Martes	291	94	305,63	0,95
Mayo 5, Miércoles	319	106	335,99	0,95
Mayo 6, Jueves	279	94	294,42	0,95
Mayo 7, Viernes	290	93	304,56	0,95
Mayo 8, Sábado	307	99	322,44	0,95
Mayo 9, Domingo	292	94	307,00	0,95
Mayo 10, Lunes	301	98	316,08	0,95
Mayo 11, Martes	235	75	246,69	0,95
Mayo 12, Miércoles	327	103	342,49	0,95
Mayo 13, Jueves	310	99	325,60	0,95
Mayo 14, Viernes	307	98	322,49	0,95
Mayo 15, Sábado	305	99	320,74	0,95
Mayo 16, Domingo	358	118	376,81	0,95
Mayo 17, Lunes	251	87	265,99	0,95
Mayo 18, Martes	354	124	375,14	0,94
Mayo 19, Miércoles	238	80	250,97	0,95
Mayo 20, Jueves	485	173	515,17	0,94
Mayo 21, Viernes	286	95	301,58	0,95
Mayo 22, Sábado	295	97	310,41	0,95
Mayo 23, Domingo	321	107	338,02	0,95
Mayo 24, Lunes	286	97	301,92	0,95
Mayo 25, Martes	277	94	292,99	0,95
Mayo 26, Miércoles	283	96	298,71	0,95
Mayo 27, Jueves	292	92	306,13	0,95
Mayo 28, Viernes	294	93	308,44	0,95
Mayo 29, Sábado	339	109	355,99	0,95
Mayo 30, Domingo	292	95	307,46	0,95
Mayo 31, Lunes	285	94	299,73	0,95
TOTAL	**9.391**	**3.091**	**9.886,51**	**0,95**

El factor de potencia promedio inductivo fue 0,95.

Con referencia a Mayo de 2020 (6.205 kWh), se presentó un crecimiento en la demanda de energía eléctrica del 15,53%. Este comportamiento es debido al incremento en las horas de prestación del servicio de energía.

64.3 Potencia

En la siguiente gráfica se presenta el comportamiento diario de la potencia para este mes.

Gráfica 380 Comportamiento Diario de la Potencia.

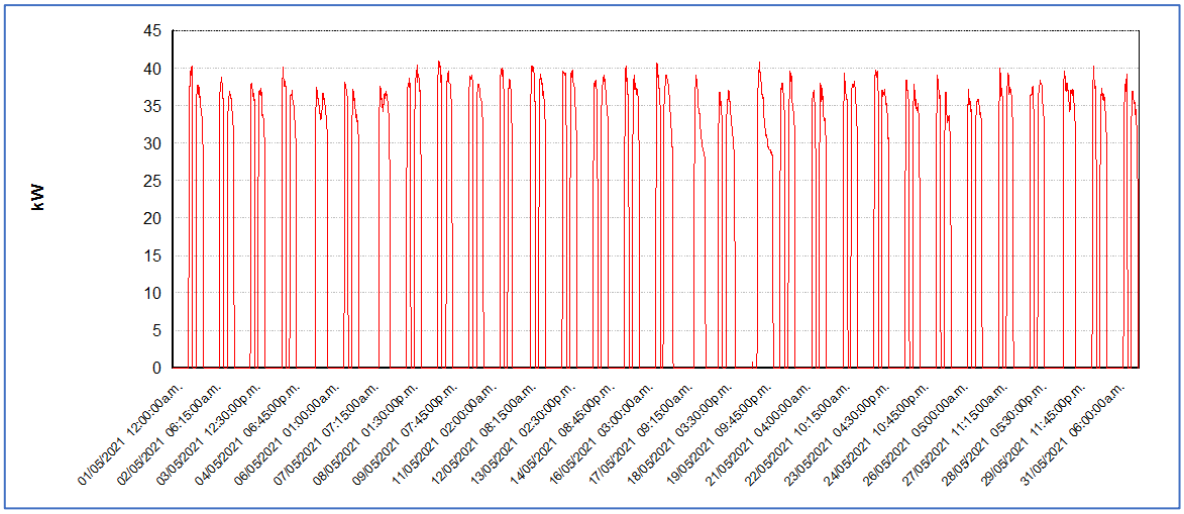

Fuente CNM

64.4 Potencia Máxima

La potencia máxima fue de 41,04kW, se presentó el Domingo 9 de Mayo a las 12:45 horas. Respecto a la potencia máxima de Mayo de 2020 (53,40kW), tuvo una caída de 23,51%.

64.5 Horas de Prestación del Servicio

En Mayo, se prestó el servicio de energía eléctrica en la localidad, un promedio diario de 8 Horas 41 Minutos.

A continuación se relaciona las horas promedio por día de la prestación del servicio de energía:

Tabla 189 Horas promedio por día prestación del servicio de energía

TAGACHI (QUIBDO - CHOCO) Mayo 2021	
DIA	**Horas de servicio promedio en el día [hh:mm]**
01-May-2021	8 Horas 30 Minutos
02-May-2021	8 Horas 30 Minutos
03-May-2021	8 Horas 45 Minutos
04-May-2021	8 Horas 30 Minutos
05-May-2021	9 Horas 15 Minutos

TAGACHI (QUIBDO - CHOCO) Mayo 2021	
DIA	**Horas de servicio promedio en el día [hh:mm]**
06-May-2021	8 Horas 15 Minutos
07-May-2021	8 Horas 15 Minutos
08-May-2021	8 Horas 30 Minutos
09-May-2021	8 Horas 0 Minutos
10-May-2021	8 Horas 30 Minutos
11-May-2021	6 Horas 30 Minutos
12-May-2021	9 Horas 0 Minutos
13-May-2021	8 Horas 30 Minutos
14-May-2021	8 Horas 30 Minutos
15-May-2021	8 Horas 30 Minutos
16-May-2021	10 Horas 0 Minutos
17-May-2021	7 Horas 45 Minutos
18-May-2021	11 Horas 15 Minutos
19-May-2021	7 Horas 0 Minutos
20-May-2021	15 Horas 15 Minutos
21-May-2021	8 Horas 30 Minutos
22-May-2021	8 Horas 30 Minutos
23-May-2021	9 Horas 0 Minutos
24-May-2021	8 Horas 30 Minutos
25-May-2021	8 Horas 15 Minutos
26-May-2021	8 Horas 30 Minutos
27-May-2021	8 Horas 15 Minutos
28-May-2021	8 Horas 30 Minutos
29-May-2021	9 Horas 30 Minutos
30-May-2021	8 Horas 30 Minutos
31-May-2021	8 Horas 30 Minutos

Fuente CNM

65. TITUMATE (UNGUIA - CHOCO)

El centro poblado de Titumate se encuentra ubicado en el municipio de Unguía, en el Departamento del Chocó y cuenta con aproximadamente 600 habitantes. Esta localidad cuenta con un total de 180 usuarios.[1]

65.1 Descripción del Sitio

La localidad cuenta con una central de generación que está conformada por la siguiente infraestructura:

Tabla 190 Infraestructura de la Localidad.

GENERACIÓN			
GRUPO ELECTROGENO			
ITEM	**MARCA**	**CAPACIDAD**	**ESTADO**
1	CATERPILLAR	**243,8 kw**	EN OPERACIÓN
2	CUMMINS	124 kW	DISPONIBLE
GENERACIÓN FOTOVOLTAICA			
3	CAMPO SOLAR	105 kWp	EN OPERACIÓN
BANCO DE BATERIAS			
4	BATERIAS	192 BATERIAS 2550 Ah 2V	EN OPERACIÓN
TRANSFORMADORES			
ITEM	**CAPACIDAD (kVA)**		**ESTADO**
1	150 kVA		EN OPERACIÓN

Gráfica 384 Diagrama de Conexión de la Localidad.

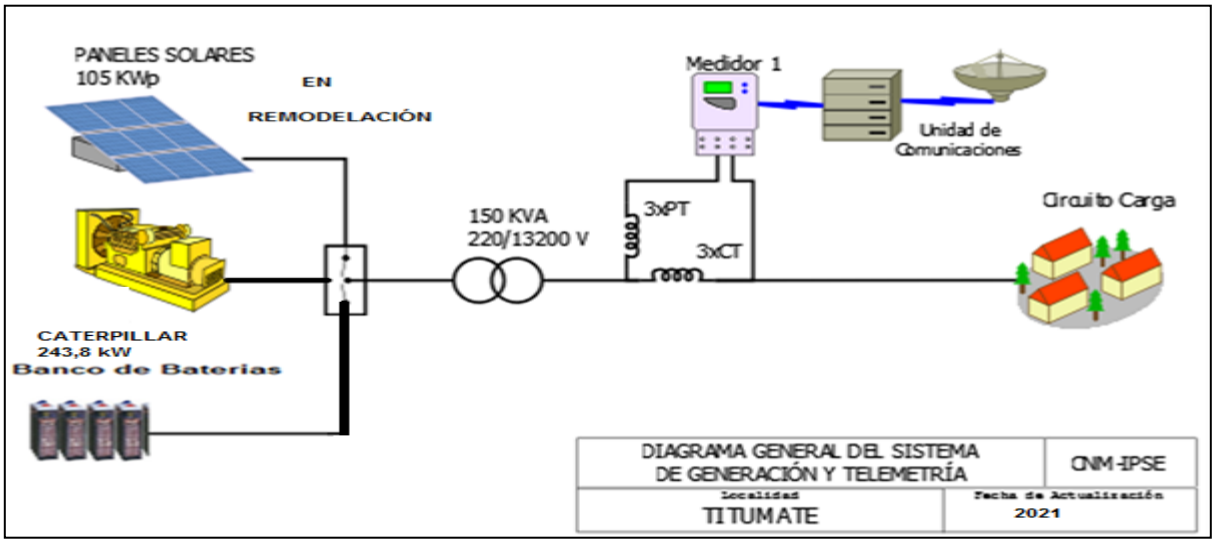

[1] Fuente: http://reportes.sui.gov.co/ - Sistema Único de Información SUI - Año 2020.

65.2 Energía

El consumo de energía eléctrica para esta localidad en *Mayo* de 2021, se presenta en la siguiente tabla, donde se encuentran los valores acumulados diarios de la energía activa (kWh), reactiva (kVARh), aparente (kVAh) y del factor de potencia (p.u).

Tabla 191 Energía Activa, Reactiva, Aparente y Factor de Potencia.

TITUMATE (UNGUIA - CHOCO)				
Fecha	**Energía Activa (kWh)**	**Energía Reactiva (kVARh)**	**Energía Aparente (kVAh)**	**Factor de Potencia (p.u)**
Mayo 1, Sábado	530	153	551,55	0,96
Mayo 2, Domingo	703	209	733,50	0,96
Mayo 3, Lunes	363	105	378,07	0,96
Mayo 4, Martes	368	104	382,10	0,96
Mayo 5, Miércoles	675	197	702,92	0,96
Mayo 6, Jueves	599	179	625,25	0,96
Mayo 7, Viernes	522	155	544,16	0,96
Mayo 8, Sábado	635	195	664,19	0,96
Mayo 9, Domingo	553	164	577,14	0,96
Mayo 10, Lunes	746	230	780,74	0,96
Mayo 11, Martes	728	217	760,00	0,96
Mayo 12, Miércoles	392	114	407,93	0,96
Mayo 13, Jueves	648	193	676,07	0,96
Mayo 14, Viernes	400	115	415,64	0,96
Mayo 15, Sábado	733	223	765,78	0,96
Mayo 16, Domingo	418	125	436,43	0,96
Mayo 17, Lunes	421	124	438,72	0,96
Mayo 18, Martes	368	108	383,85	0,96
Mayo 19, Miércoles	390	109	404,80	0,96
Mayo 20, Jueves	607	181	633,78	0,96
Mayo 21, Viernes	377	112	393,25	0,96
Mayo 22, Sábado	630	187	657,62	0,96
Mayo 23, Domingo	373	108	388,57	0,96
Mayo 24, Lunes	488	153	511,54	0,95
Mayo 25, Martes	593	179	619,57	0,96
Mayo 26, Miércoles	598	178	623,80	0,96
Mayo 27, Jueves	565	164	588,55	0,96
Mayo 28, Viernes	543	164	566,86	0,96
Mayo 29, Sábado	685	210	716,37	0,96
Mayo 30, Domingo	1.063	323	1.111,54	0,96
Mayo 31, Lunes	412	109	425,83	0,97
TOTAL	**17.127**	**5.084**	**17.865,56**	**0,96**

El factor de potencia promedio inductivo fue 0,96.

Con referencia a Mayo de 2020 (10.671 kWh), se presentó un crecimiento en la demanda de energía eléctrica del 60,50%. Este comportamiento es debido a los problemas de generación que se presentaron en el mismo periodo del año pasado.

Gráfica 385 Energía Activa, Reactiva y Factor de Potencia – TITUMATE (UNGUIA - CHOCO).

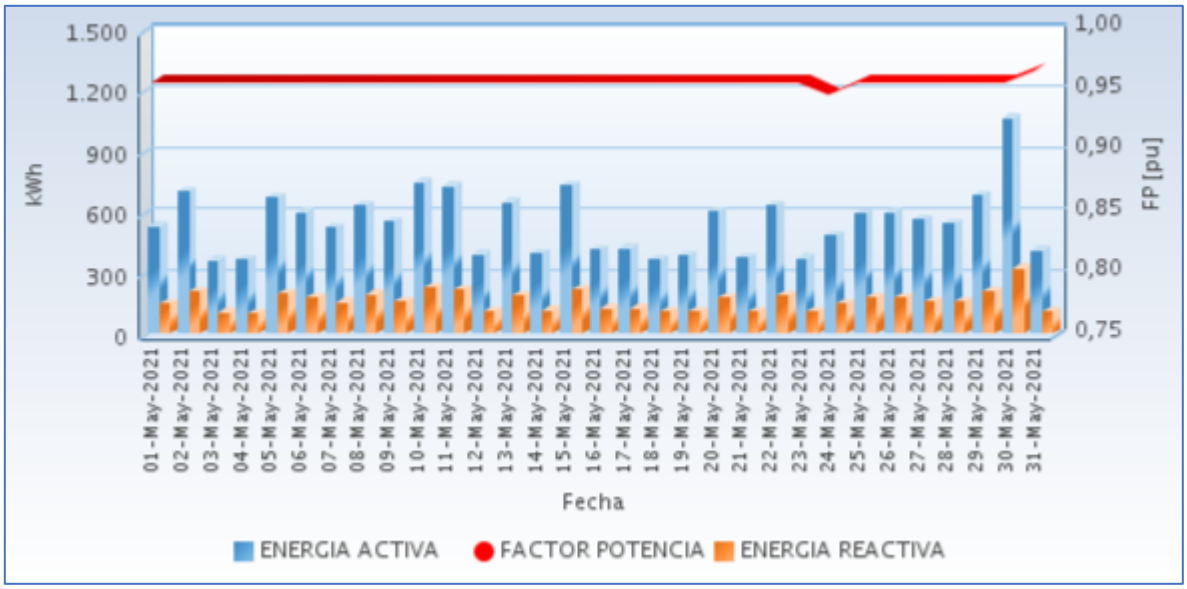

Fuente CNM

65.3 Potencia

En la siguiente gráfica se presenta el comportamiento diario de la potencia para este mes.

Gráfica 386 Comportamiento Diario de la Potencia.

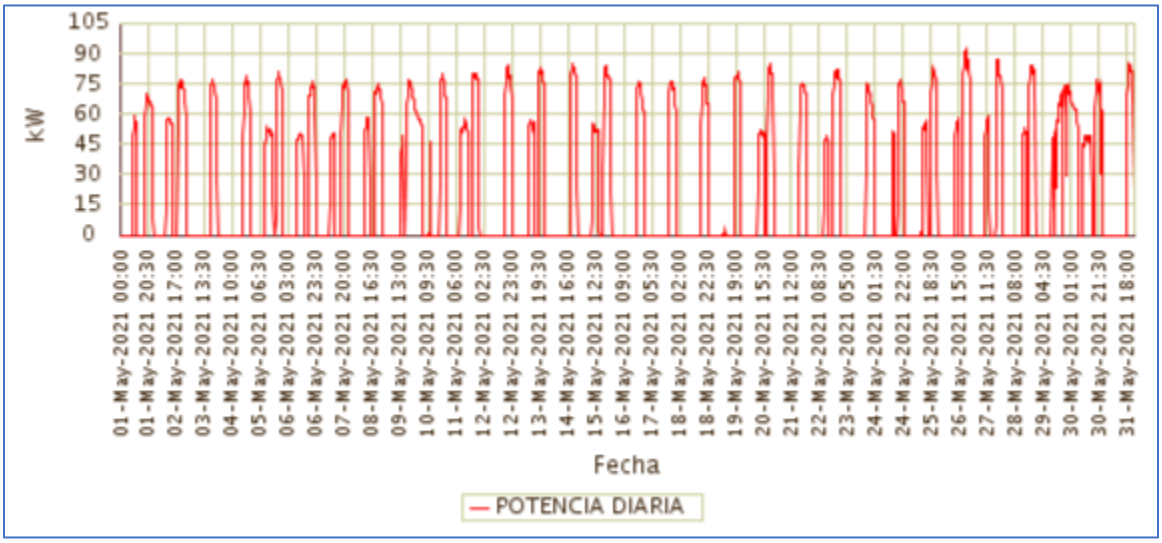

Fuente CNM

65.4 Potencia Máxima

La potencia máxima fue de 91,96kW, se presentó el Miércoles 26 de Mayo a las 19:45 horas. Respecto a la potencia máxima de Mayo de 2020 (65,74kW), un crecimiento de 39,89%.

En la siguiente grafica se presenta la potencia máxima diaria registrada para este mes.

Gráfica 387 Potencia Máxima Diaria-TITUMATE (UNGUIA - CHOCO).

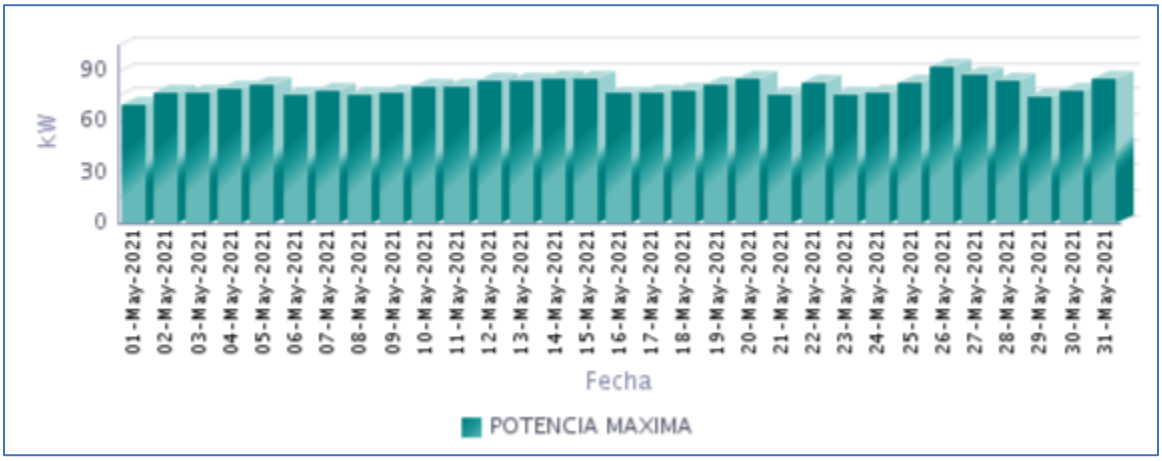

Fuente CNM

65.5 Horas de Prestación del Servicio

En Mayo, se prestó el servicio de energía eléctrica en la localidad, un promedio diario de 8 Horas 51 Minutos, como se presenta en la siguiente gráfica.

Gráfica 388 Horas Efectivas de Prestación del Servicio - TITUMATE (UNGUIA - CHOCO),

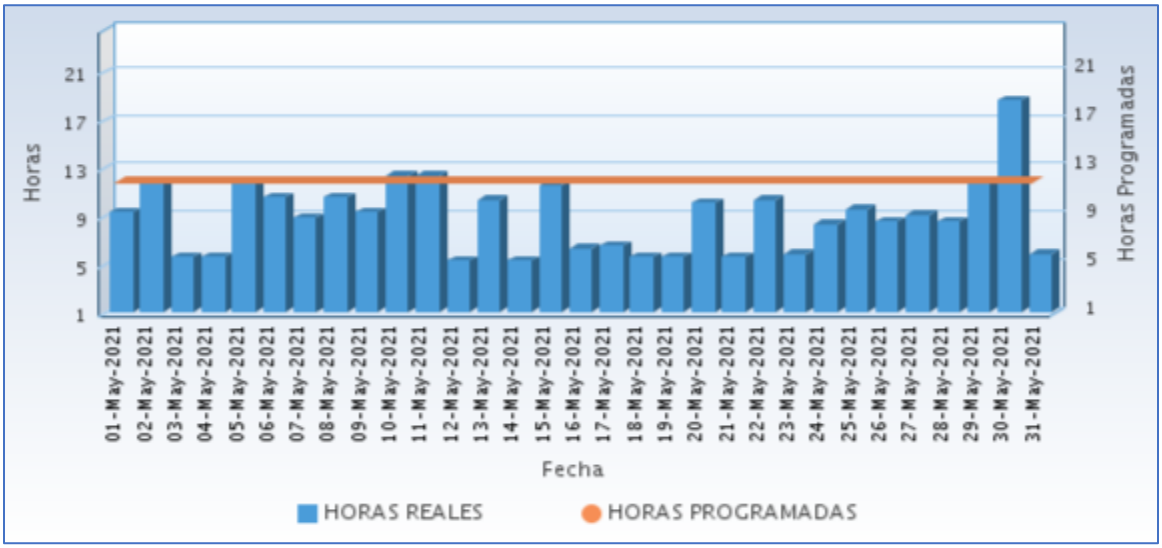

Fuente CNM

A continuación se relaciona las horas promedio por día de la prestación del servicio de energía:

Tabla 192 Horas promedio por día prestación del servicio de energía

TITUMATE (UNGUIA - CHOCO) Mayo 2021	
DIA	**Horas de servicio promedio en el día [hh:mm]**
01-May-2021	9 Horas 15 Minutos
02-May-2021	11 Horas 45 Minutos
03-May-2021	5 Horas 30 Minutos
04-May-2021	5 Horas 30 Minutos
05-May-2021	11 Horas 45 Minutos
06-May-2021	10 Horas 30 Minutos
07-May-2021	8 Horas 45 Minutos
08-May-2021	10 Horas 30 Minutos
09-May-2021	9 Horas 15 Minutos
10-May-2021	12 Horas 15 Minutos
11-May-2021	12 Horas 15 Minutos
12-May-2021	5 Horas 15 Minutos
13-May-2021	10 Horas 15 Minutos
14-May-2021	5 Horas 15 Minutos
15-May-2021	11 Horas 30 Minutos
16-May-2021	6 Horas 15 Minutos
17-May-2021	6 Horas 30 Minutos
18-May-2021	5 Horas 30 Minutos
19-May-2021	5 Horas 30 Minutos
20-May-2021	10 Horas 0 Minutos
21-May-2021	5 Horas 30 Minutos
22-May-2021	10 Horas 15 Minutos
23-May-2021	5 Horas 45 Minutos
24-May-2021	8 Horas 15 Minutos
25-May-2021	9 Horas 30 Minutos
26-May-2021	8 Horas 30 Minutos
27-May-2021	9 Horas 0 Minutos
28-May-2021	8 Horas 30 Minutos
29-May-2021	11 Horas 45 Minutos
30-May-2021	18 Horas 30 Minutos
31-May-2021	5 Horas 45 Minutos

Fuente CNM

65.6 Curvas de Carga

En la siguiente gráfica, se presenta el comportamiento de la carga promedio en el mes.

Gráfica 389 Curva de Carga Promedio Diaria Mensual

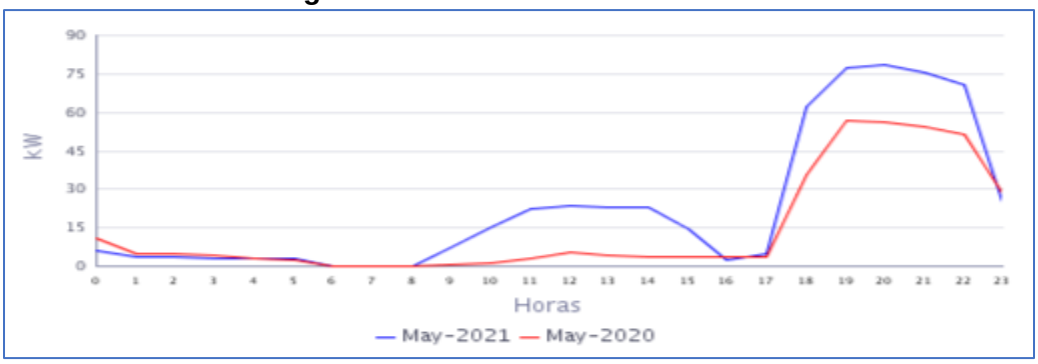

Fuente CNM

En la gráfica anterior se comparan las curvas de carga promedio diarias de May-2020 y del May-2021, presentándose un crecimiento en la demanda de 60,50%.

66. TOGOROMA PLAYA (EL LITORAL DEL SAN JUAN - CHOCO)

El Casero de Torogoná Playa se encuentra ubicado en el municipio de Litoral de San Juan, departamento de Chocó. Esta Localidad cuenta con un total de 153 usuarios residenciales.[1]

66.1 Descripción del Sitio

La localidad cuenta con una central de generación que está conformada por la siguiente infraestructura:

Tabla 193 Infraestructura de la Localidad.

GRUPO ELECTRÓGENO			
ITEM	**MARCA**	**CAPACIDAD**	**ESTADO**
1	RICARDO	95 kW	FUERA DE SERVICIO
TRANSFORMADOR			
ITEM	**CAPACIDAD**		**ESTADO**
1	225 KVA MAGNETRON		EN OPERACIÓN

Gráfica 396 Diagrama de Conexión de la Localidad.

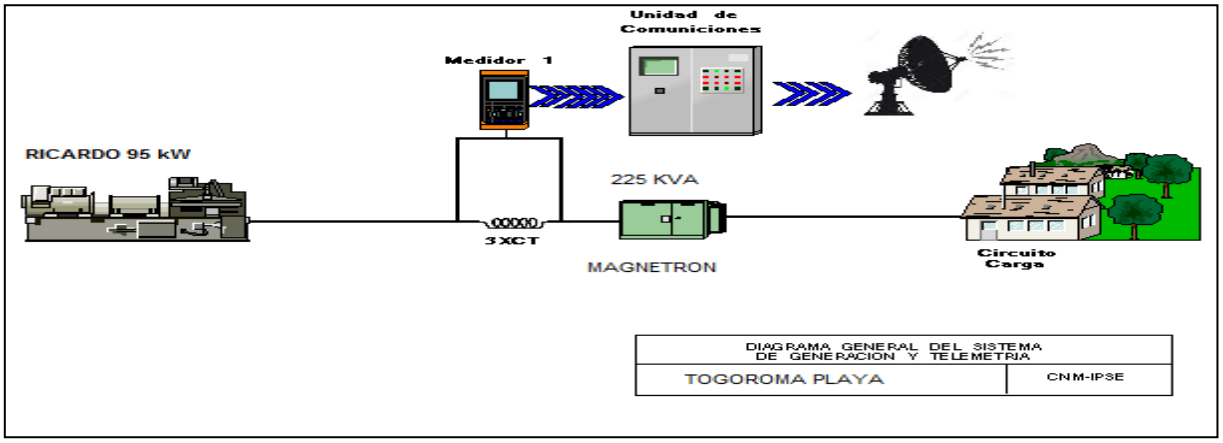

Localidad sin suministro de energía. Según la información suministrada por la comunidad, la empresa ELECTRO LITORAL F.J.M S.A.S. E.S.P., no le ha suministrado combustible a la localidad de Togoroma Playa, municipio del Litoral del San Juan, en el departamento del Chocó, desde el pasado mes de diciembre de 2020, motivo por el cual solo se ha podido contar con la prestación del servicio de forma ocasional y gracias al préstamo de combustible por parte de terceros. Asimismo, manifiesta que, la empresa no ha hecho ningún tipo de mantenimiento a la infraestructura energética de la localidad, la cual se encuentra altamente deteriorada, en especial el grupo electrógeno.

67. UNGUIA (UNGUIA - CHOCO)

La Cabecera Municipal de Unguía está ubicada en el departamento de Chocó con una población, según el censo DANE de 2018 y su proyección al 2020, de 12.822 habitantes de los cuales 4.041 están ubicados en la cabecera municipal y 8.781 en las áreas rurales del municipio. El número de usuarios es de 2.536. Desde el día 15 de noviembre de 2018, están interconectadas a la cabecera municipal de Unguía las siguientes localidades Gilgal (334), Santa María del Darién (242) y Tanela (116); así como las comunidades de Quebrada Bonita, Cuque Peniel, Cuque minas, Villa la Paz, , Santuario, Caño Nuevo y Tisió. (Comunicación Orfeo No. 20181300062192).[1]

67.1 Descripción del Sitio

La localidad cuenta con una central de generación que está conformada por la siguiente infraestructura:

Tabla 196 Infraestructura de la Localidad.

En esta localidad se instaló una nueva Central de generación Sistema Hibrido conformado por:

SISTEMA HIBRIDO			
GRUPO ELECTRÓGENO			
ITEM	**MARCA**	**CAPACIDAD**	**ESTADO**
1	PERKINS	600 kW (420 kW prime)	EN OPERACIÓN
2	PERKINS	600 kW (420 kW prime)	EN OPERACIÓN
3	PERKINS	500 kW (350 kW prime)	EN OPERACIÓN
4	PERKINS	500 kW (350kW prime)	EN OPERACIÓN
SISTEMA FOTOVOLTAICO			
1	778,6 kWp		EN OPERACIÓN
2	BANCO DE BATERIAS CAPACIDAD 24800 Ah _115,9 kWp		EN OPERACIÓN
TRANSFORMADORES			
ITEM	**CAPACIDAD**		**ESTADO**
1	2000 kVA		EN OPERACIÓN

A partir de la segunda semana de diciembre del 2020 se empezó a generar desde la nueva central de generación Hibrida

67.2 Energía

El consumo de energía eléctrica para esta localidad en *Mayo* de 2021, se presenta en la siguiente tabla, donde se encuentran los valores acumulados diarios de la energía activa (kWh), reactiva (kVARh), aparente (kVAh) y del factor de potencia (p.u).

Tabla 197 Energía Activa, Reactiva, Aparente y Factor de Potencia.

UNGUIA (UNGUIA - CHOCO)				
Fecha	**Energía Activa (kWh)**	**Energía Reactiva (kVARh)**	**Energía Aparente (kVAh)**	**Factor de Potencia (p.u)**
Mayo 1, Sábado	12.024	4.281	12.763,59	0,94
Mayo 2, Domingo	12.918	4.612	13.716,29	0,94
Mayo 3, Lunes	12.488	4.340	13.220,86	0,94
Mayo 4, Martes	11.761	4.191	12.485,44	0,94
Mayo 5, Miércoles	13.089	4.663	13.894,55	0,94
Mayo 6, Jueves	12.801	4.591	13.599,03	0,94
Mayo 7, Viernes	12.534	4.415	13.288,78	0,94
Mayo 8, Sábado	13.389	4.698	14.189,25	0,94
Mayo 9, Domingo	14.149	5.025	15.014,52	0,94
Mayo 10, Lunes	14.800	5.047	15.637,32	0,95
Mayo 11, Martes	15.311	5.106	16.140,28	0,95
Mayo 12, Miércoles	14.542	5.058	15.396,77	0,94
Mayo 13, Jueves	14.622	5.019	15.459,33	0,95
Mayo 14, Viernes	13.798	4.757	14.594,67	0,95
Mayo 15, Sábado	14.273	5.119	15.163,05	0,94
Mayo 16, Domingo	12.591	4.337	13.317,47	0,95
Mayo 17, Lunes	12.633	4.457	13.396,11	0,94
Mayo 18, Martes	12.136	4.371	12.899,48	0,94
Mayo 19, Miércoles	13.830	4.907	14.674,12	0,94
Mayo 20, Jueves	13.489	4.832	14.328,17	0,94
Mayo 21, Viernes	12.589	4.482	13.363,43	0,94
Mayo 22, Sábado	13.788	4.950	14.649,39	0,94
Mayo 23, Domingo	12.268	4.251	12.983,56	0,94
Mayo 24, Lunes	11.464	4.004	12.143,16	0,94
Mayo 25, Martes	12.970	4.342	13.677,05	0,95
Mayo 26, Miércoles	12.990	4.456	13.733,41	0,95
Mayo 27, Jueves	14.212	4.860	15.020,12	0,95
Mayo 28, Viernes	14.085	4.829	14.890,06	0,95
Mayo 29, Sábado	13.305	4.726	14.119,24	0,94
Mayo 30, Domingo	13.681	4.886	14.527,48	0,94
Mayo 31, Lunes	12.713	4.329	13.429,95	0,95
TOTAL	**411.243**	**143.941**	**435.706,16**	**0,94**

El factor de potencia promedio inductivo fue 0,94.

Con referencia a Mayo de 2020 (270.445 kWh), se presentó un crecimiento en la demanda de energía eléctrica del 52,06%. Este comportamiento es debido al incremento en las horas de prestación del servicio de energía.

Gráfica 397 Energía Activa, Reactiva y Factor de Potencia – UNGUIA (UNGUIA - CHOCO).

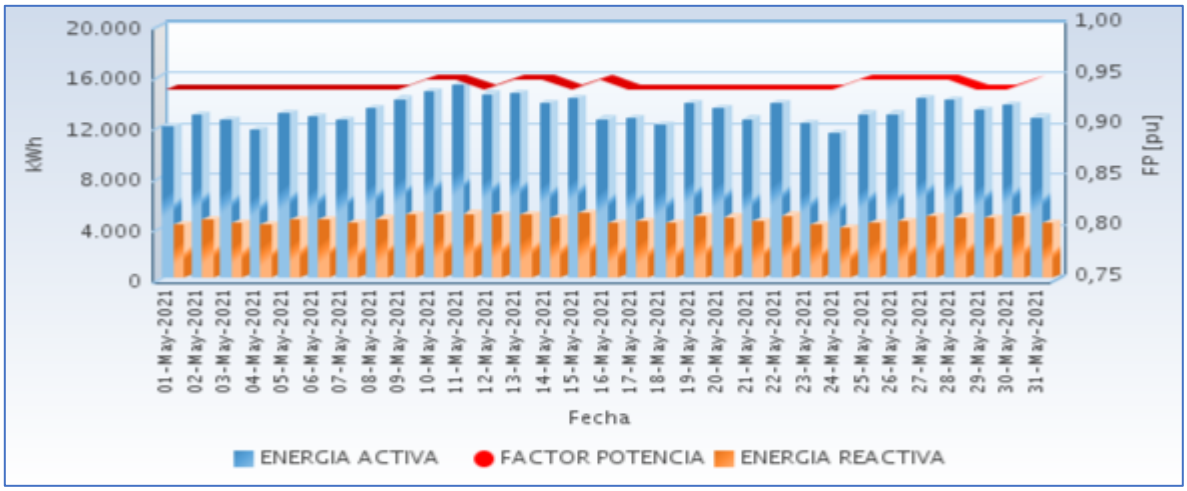

Fuente CNM

67.3 Potencia

En la siguiente gráfica se presenta el comportamiento diario de la potencia para este mes.

Gráfica 398 Comportamiento Diario de la Potencia.

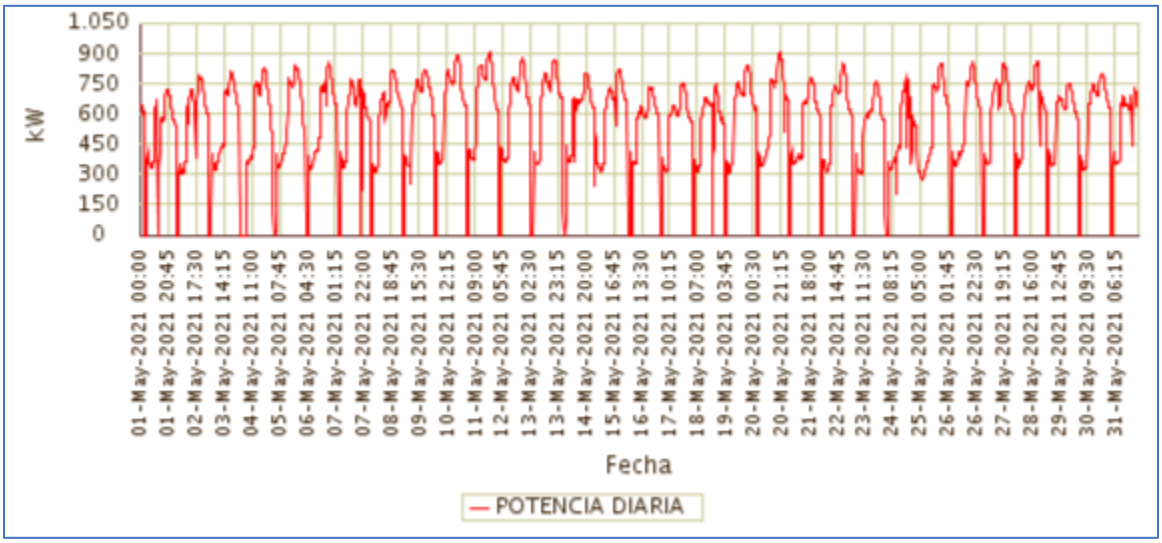

Fuente CNM

67.4 Potencia Máxima

La potencia máxima fue de 909,22kW, se presentó el Martes 11 de Mayo a las 20:30 horas. Respecto a la potencia máxima de Mayo de 2020 (797,72kW), un crecimiento de 13,98%.

En la siguiente grafica se presenta la potencia máxima diaria registrada para este mes.

Gráfica 399 Potencia Máxima Diaria-UNGUIA (UNGUIA - CHOCO).

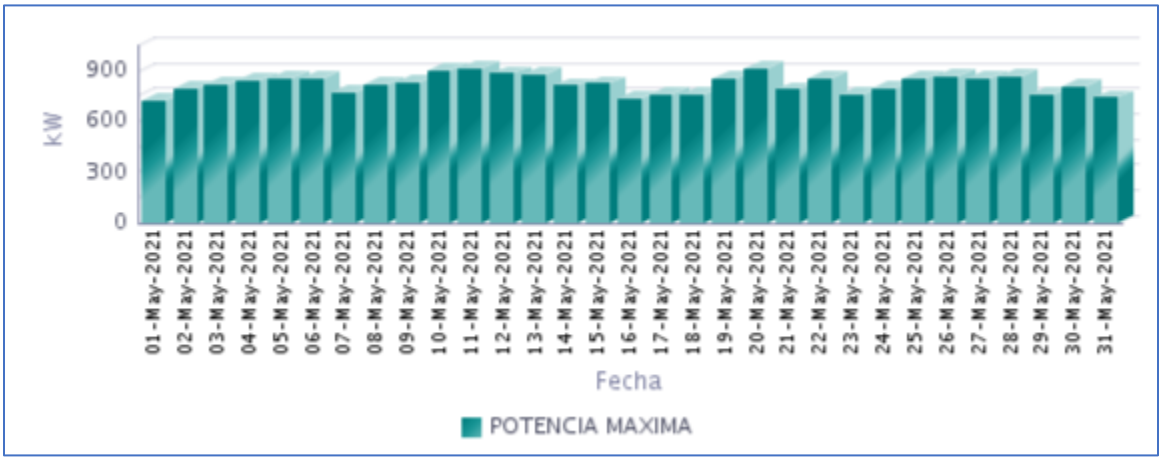

Fuente CNM

67.5 Horas de Prestación del Servicio

En Mayo, se prestó el servicio de energía eléctrica en la localidad, un promedio diario de 22 Horas 18 Minutos, como se presenta en la siguiente gráfica.

Gráfica 400 Horas Efectivas de Prestación del Servicio - UNGUIA (UNGUIA - CHOCO),

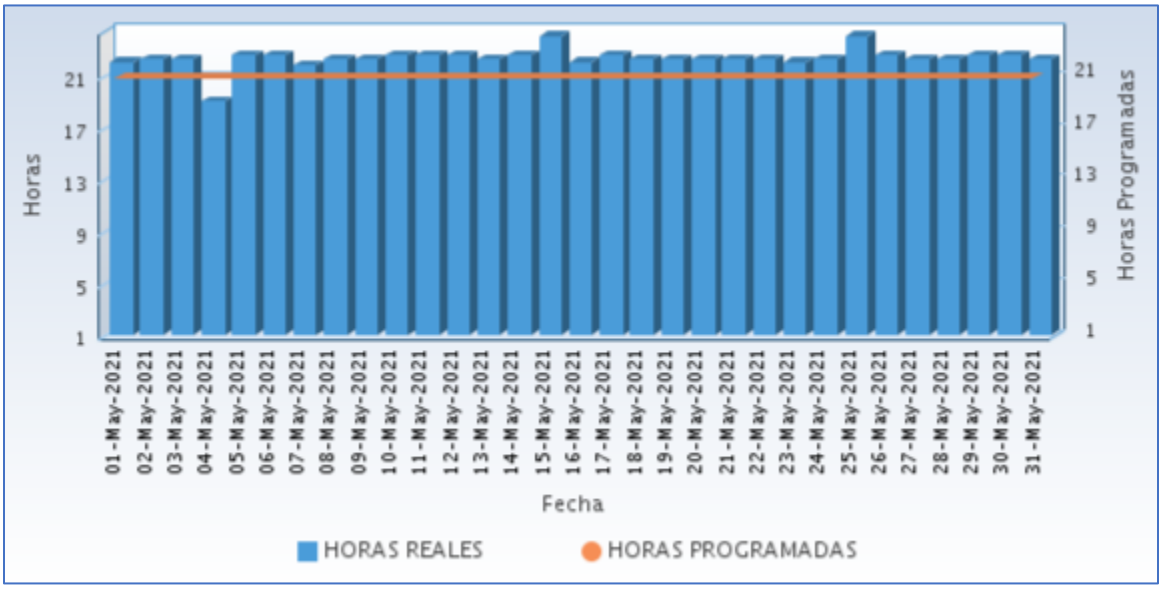

Fuente CNM

A continuación se relaciona las horas promedio por día de la prestación del servicio de energía:

Tabla 198 Horas promedio por día prestación del servicio de energía

UNGUIA (UNGUIA - CHOCO) Mayo 2021	
DIA	**Horas de servicio promedio en el día [hh:mm]**
01-May-2021	22 Horas 0 Minutos
02-May-2021	22 Horas 15 Minutos
03-May-2021	22 Horas 15 Minutos
04-May-2021	19 Horas 0 Minutos
05-May-2021	22 Horas 30 Minutos
06-May-2021	22 Horas 30 Minutos
07-May-2021	21 Horas 45 Minutos
08-May-2021	22 Horas 15 Minutos
09-May-2021	22 Horas 15 Minutos
10-May-2021	22 Horas 30 Minutos
11-May-2021	22 Horas 30 Minutos
12-May-2021	22 Horas 30 Minutos
13-May-2021	22 Horas 15 Minutos
14-May-2021	22 Horas 30 Minutos
15-May-2021	24 Horas
16-May-2021	22 Horas 0 Minutos
17-May-2021	22 Horas 30 Minutos
18-May-2021	22 Horas 15 Minutos
19-May-2021	22 Horas 15 Minutos
20-May-2021	22 Horas 15 Minutos
21-May-2021	22 Horas 15 Minutos
22-May-2021	22 Horas 15 Minutos
23-May-2021	22 Horas 0 Minutos
24-May-2021	22 Horas 15 Minutos
25-May-2021	24 Horas
26-May-2021	22 Horas 30 Minutos
27-May-2021	22 Horas 15 Minutos
28-May-2021	22 Horas 15 Minutos
29-May-2021	22 Horas 30 Minutos
30-May-2021	22 Horas 30 Minutos
31-May-2021	22 Horas 15 Minutos

Fuente CNM

67.6 Curvas de Carga

En la siguiente gráfica, se presenta el comportamiento de la carga promedio en el mes.

Gráfica 401 Curva de Carga Promedio Diaria Mensual

Fuente CNM

En la gráfica anterior se comparan las curvas de carga promedio diarias de May-2020 y del May-2021, presentándose un crecimiento en la demanda de 52,06%.

GUAINÍA

68. BARRANCO MINAS (BARRANCO MINAS - GUAINÍA)

La cabecera municipal de Barranco Minas se encuentra ubicada en el departamento de Guainía, con una población según el censo DANE de 2018, proyección 2020 de 9.054 habitantes de los cuales 1.000 habitantes en casto urbano y 8.054 en zonas rurales. El número de usuarios es 355.[1]

68.1 Descripción del Sitio

La localidad cuenta con una central de generación que está conformada por la siguiente infraestructura:

Tabla 199 Infraestructura de la Localidad.

GENERACION			
ITEM	**MARCA**	**CAPACIDAD**	**ESTADO**
1	CUMMINS	225 Kw Stand By	EN OPERACIÓN
2	SISTEMA FOTOVOLTAICO	120,32 kW (pico)	FUERA DE SERVICO
TRANSFORMADORES			
ITEM	**CAPACIDAD**		**ESTADO**
1	500kVA		EN OPERACIÓN

Gráfica 402 Diagrama de Conexión de la Localidad.

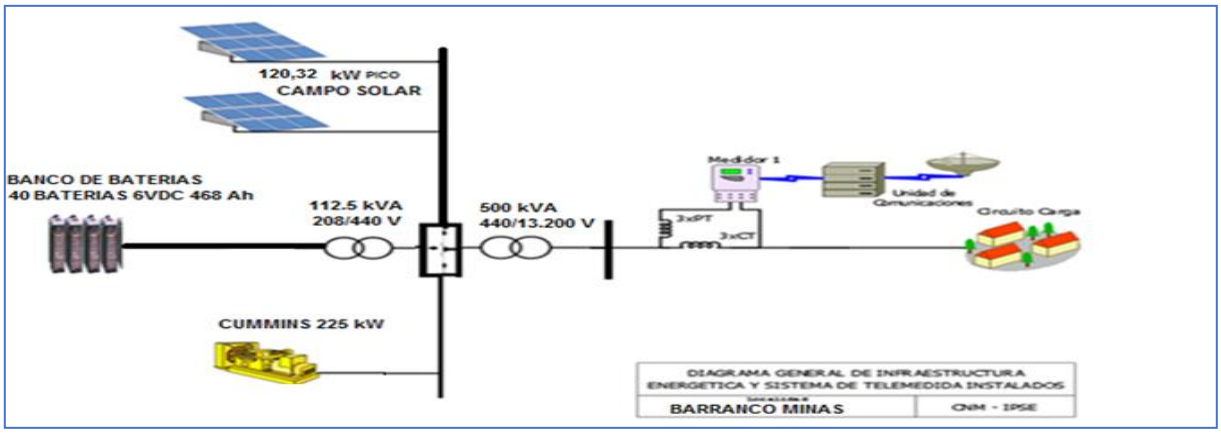

Nota: El ingeniero Alejandro Agudelo, líder de distribución de Emelce, indica que el problema que se viene presentando en Barranco Minas, es que solo está en operación el grupo electrógeno de 220 kW, y este ya no se puede dar toda capacidad nominal.
Con respecto al campo solar, informa que hace aproximadamente hace algunos meses se viene presentado un problema de estabilidad al ponerlo en operación en paralelo con el grupo electrógeno (al parecer es un problema de sincronismo y se disparan las portecciones).

[1] Fuente: http://www.dane.gov.co/Información derivada del Censo Nacional de Población y Vivienda (CNPV) 2018.'Retroproyecciones y Proyecciones de población a nivel municipal por área, sexo y edad simple. Periodo 1985- 2035.

68.2 Energía

El consumo de energía eléctrica para esta localidad en *Mayo* de 2021, se presenta en la siguiente tabla, donde se encuentran los valores acumulados diarios de la energía activa (kWh), reactiva (kVARh), aparente (kVAh) y del factor de potencia (p.u).

Tabla 200 Energía Activa, Reactiva, Aparente y Factor de Potencia.

BARRANCO MINAS (BARRANCO MINAS - GUAINÍA)				
Fecha	**Energía Activa (kWh)**	**Energía Reactiva (kVARh)**	**Energía Aparente (kVAh)**	**Factor de Potencia (p.u)**
Mayo 1, Sábado	1.815	609	1.914,62	0,95
Mayo 2, Domingo	1.583	510	1.662,78	0,95
Mayo 3, Lunes	1.755	551	1.839,33	0,95
Mayo 4, Martes	1.651	480	1.719,65	0,96
Mayo 5, Miércoles	1.795	564	1.881,78	0,95
Mayo 6, Jueves	1.592	469	1.659,87	0,96
Mayo 7, Viernes	1.769	557	1.854,28	0,95
Mayo 8, Sábado	1.543	461	1.610,36	0,96
Mayo 9, Domingo	1.533	462	1.601,16	0,96
Mayo 10, Lunes	1.608	472	1.676,35	0,96
Mayo 11, Martes	1.528	460	1.595,84	0,96
Mayo 12, Miércoles	1.665	535	1.749,04	0,95
Mayo 13, Jueves	1.679	502	1.752,82	0,96
Mayo 14, Viernes	1.679	493	1.749,39	0,96
Mayo 15, Sábado	1.605	481	1.675,95	0,96
Mayo 16, Domingo	1.614	502	1.690,09	0,95
Mayo 17, Lunes	1.513	456	1.580,31	0,96
Mayo 18, Martes	1.723	531	1.803,21	0,96
Mayo 19, Miércoles	1.710	513	1.785,45	0,96
Mayo 20, Jueves	1.756	535	1.835,33	0,96
Mayo 21, Viernes	1.803	562	1.888,58	0,95
Mayo 22, Sábado	1.774	562	1.861,11	0,95
Mayo 23, Domingo	1.639	542	1.725,75	0,95
Mayo 24, Lunes	1.736	529	1.814,88	0,96
Mayo 25, Martes	1.583	463	1.649,12	0,96
Mayo 26, Miércoles	1.749	545	1.831,70	0,95
Mayo 27, Jueves	1.601	478	1.670,80	0,96
Mayo 28, Viernes	1.788	585	1.881,27	0,95
Mayo 29, Sábado	1.733	549	1.818,13	0,95
Mayo 30, Domingo	1.604	520	1.686,46	0,95
Mayo 31, Lunes	1.679	516	1.756,98	0,96
TOTAL	**51.807**	**15.993**	**54.219,29**	**0,96**

El factor de potencia promedio inductivo fue 0,96.

Con referencia a Mayo de 2020 (36.573 kWh), se presentó un crecimiento en la demanda de energía eléctrica del 41,65%. Este comportamiento es debido al incremento en las horas de prestación del servicio de energía.

Gráfica 403 Energía Activa, Reactiva y Factor de Potencia – BARRANCO MINAS (BARRANCO MINAS - GUAINÍA).

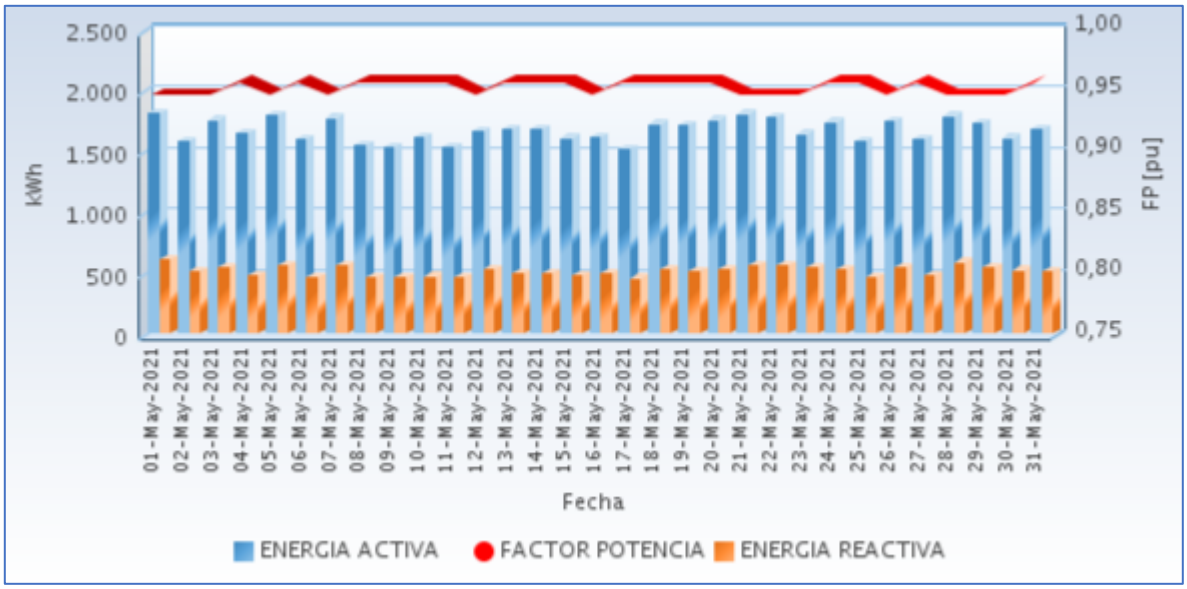

Fuente CNM

68.3 Potencia

En la siguiente gráfica se presenta el comportamiento diario de la potencia para este mes.

Gráfica 404 Comportamiento Diario de la Potencia.

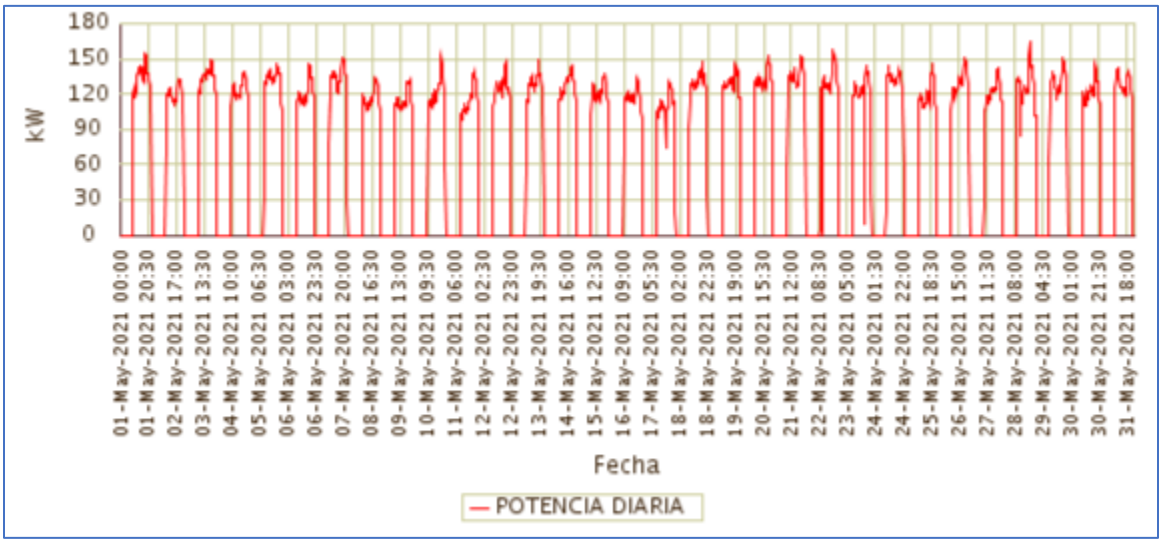

Fuente CNM

68.4 Potencia Máxima

La potencia máxima fue de 164,12kW, se presentó el Viernes 28 de Mayo a las 18:45 horas. Respecto a la potencia máxima de Mayo de 2020 (144,00kW), un crecimiento de 13,97%.

En la siguiente grafica se presenta la potencia máxima diaria registrada para este mes.

Gráfica 405 Potencia Máxima Diaria-BARRANCO MINAS (BARRANCO MINAS - GUAINÍA).

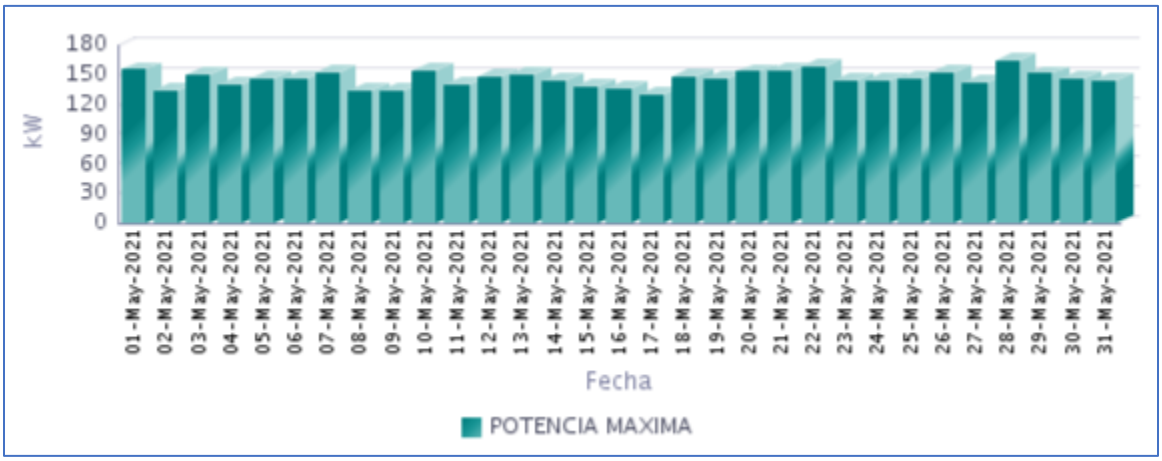

Fuente CNM

68.5 Horas de Prestación del Servicio

En Mayo, se prestó el servicio de energía eléctrica en la localidad, un promedio diario de 13 Horas 37 Minutos, como se presenta en la siguiente gráfica.

Gráfica 406 Horas Efectivas de Prestación del Servicio - BARRANCO MINAS (BARRANCO MINAS - GUAINÍA),

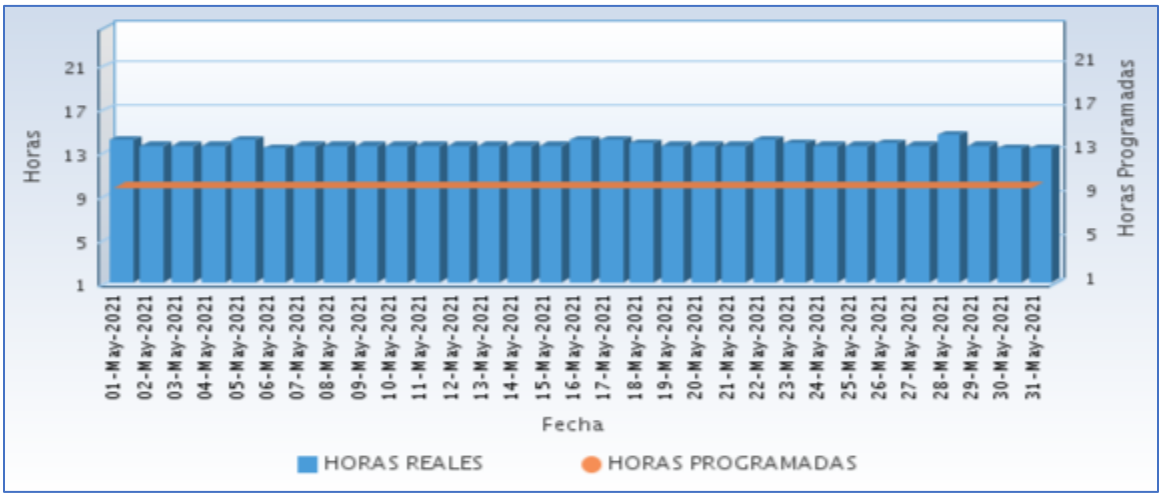

Fuente CNM

A continuación se relaciona las horas promedio por día de la prestación del servicio de energía:

Tabla 201 Horas promedio por día prestación del servicio de energía

BARRANCO MINAS (BARRANCO MINAS - GUAINÍA) Mayo 2021	
DIA	**Horas de servicio promedio en el día [hh:mm]**
01-May-2021	14 Horas 0 Minutos
02-May-2021	13 Horas 30 Minutos
03-May-2021	13 Horas 30 Minutos
04-May-2021	13 Horas 30 Minutos
05-May-2021	14 Horas 0 Minutos
06-May-2021	13 Horas 15 Minutos
07-May-2021	13 Horas 30 Minutos
08-May-2021	13 Horas 30 Minutos
09-May-2021	13 Horas 30 Minutos
10-May-2021	13 Horas 30 Minutos
11-May-2021	13 Horas 30 Minutos
12-May-2021	13 Horas 30 Minutos
13-May-2021	13 Horas 30 Minutos
14-May-2021	13 Horas 30 Minutos
15-May-2021	13 Horas 30 Minutos
16-May-2021	14 Horas 0 Minutos
17-May-2021	14 Horas 0 Minutos
18-May-2021	13 Horas 45 Minutos
19-May-2021	13 Horas 30 Minutos
20-May-2021	13 Horas 30 Minutos
21-May-2021	13 Horas 30 Minutos
22-May-2021	14 Horas 0 Minutos
23-May-2021	13 Horas 45 Minutos
24-May-2021	13 Horas 30 Minutos
25-May-2021	13 Horas 30 Minutos
26-May-2021	13 Horas 45 Minutos
27-May-2021	13 Horas 30 Minutos
28-May-2021	14 Horas 30 Minutos
29-May-2021	13 Horas 30 Minutos
30-May-2021	13 Horas 15 Minutos
31-May-2021	13 Horas 15 Minutos

Fuente CNM

68.6 Curvas de Carga

En la siguiente gráfica, se presenta el comportamiento de la carga promedio en el mes.

Gráfica 407 Curva de Carga Promedio Diaria Mensual

Fuente CNM

En la gráfica anterior se comparan las curvas de carga promedio diarias de May-2020 y del May-2021, presentándose un crecimiento en la demanda de 41,65%.

69. INÍRIDA (INÍRIDA - GUAINÍA)

El municipio de Inírida está ubicado en el departamento del Guainía, con una población, según el censo DANE de 2018 y su proyección al 2020 de 33.683 habitantes de los cuales 22.251 están ubicados en la cabecera municipal y 11.432 en las áreas rurales del municipio. El número de usuarios es de 6.159. Se incluyen en este informe las localidades interconectadas a la cabecera municipal de Inírida: Caño Bonito (30)-, Coayare (130), Coco Nuevo (39), Guamal (Caño - Coco) (32), Rincón Vitina (17), Sabanita (115) y Amanaven (80).[1]

69.1 Descripción del Sitio

La localidad cuenta con una central de generación que está conformada por la siguiente infraestructura:

Tabla 202 Infraestructura de la Localidad.

GENERACION			
ITEM	**MARCA**	**CAPACIDAD kW**	**ESTADO**
1	**CUMMINS**	2000	EN OPERACIÓN
2	**CUMMINS**	2000	EN OPERACIÓN
3	**CUMMINS**	1250	EN OPERACIÓN
4	**CUMMINS**	2000	EN OPERACIÓN
5	**CUMMINS**	2000	EN OPERACIÓN
6	**GRANJA SOLAR**	Potencia instalada 2479 kW (pico) Potencia disponible 1300 kW (pico)	EN OPERACIÓN

Gráfica 408 Diagrama de Conexión de la Localidad.

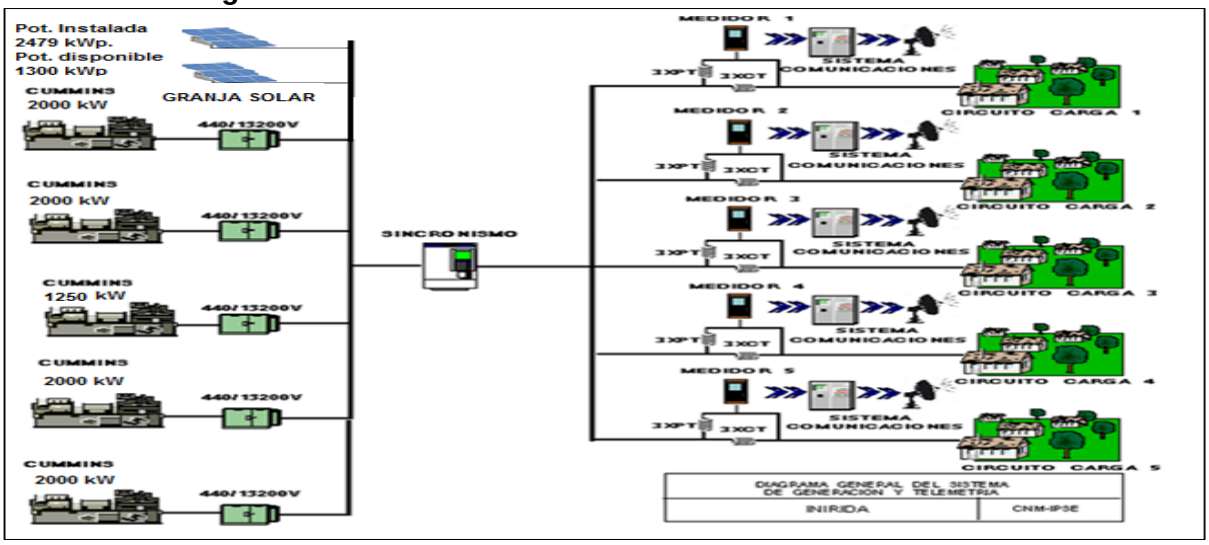

FUENTE: CNM

[1] Fuente: http://www.dane.gov.co/Información derivada del Censo Nacional de Población y Vivienda (CNPV) 2018.'Retroproyecciones y Proyecciones de población a nivel municipal por área, sexo y edad simple. Periodo 1985- 2035.

69.2 Energía

El consumo de energía eléctrica para esta localidad en *Mayo* de 2021, se presenta en la siguiente tabla, donde se encuentran los valores acumulados diarios de la energía activa (kWh), reactiva (kVARh), aparente (kVAh) y del factor de potencia (p.u).

Tabla 203 Energía Activa, Reactiva, Aparente y Factor de Potencia.

INÍRIDA (INÍRIDA - GUAINÍA)				
Fecha	**Energía Activa (kWh)**	**Energía Reactiva (kVARh)**	**Energía Aparente (kVAh)**	**Factor de Potencia (p.u)**
Mayo 1, Sábado	50.267	17.850	53.342,55	0,94
Mayo 2, Domingo	43.974	15.281	46.553,67	0,94
Mayo 3, Lunes	50.825	16.781	53.523,22	0,95
Mayo 4, Martes	52.315	17.200	55.070,07	0,95
Mayo 5, Miércoles	53.381	17.393	56.143,67	0,95
Mayo 6, Jueves	50.960	16.848	53.672,46	0,95
Mayo 7, Viernes	54.267	18.062	57.193,94	0,95
Mayo 8, Sábado	51.766	17.960	54.793,39	0,94
Mayo 9, Domingo	47.580	16.900	50.491,72	0,94
Mayo 10, Lunes	51.737	16.722	54.371,94	0,95
Mayo 11, Martes	50.399	16.321	52.975,41	0,95
Mayo 12, Miércoles	50.259	16.727	52.969,16	0,95
Mayo 13, Jueves	54.463	17.851	57.313,97	0,95
Mayo 14, Viernes	52.987	17.403	55.771,21	0,95
Mayo 15, Sábado	50.912	17.611	53.871,28	0,95
Mayo 16, Domingo	44.977	15.657	47.624,15	0,94
Mayo 17, Lunes	45.882	16.158	48.643,79	0,94
Mayo 18, Martes	51.276	16.579	53.889,74	0,95
Mayo 19, Miércoles	54.219	17.474	56.965,31	0,95
Mayo 20, Jueves	53.781	17.354	56.511,49	0,95
Mayo 21, Viernes	57.132	18.562	60.071,77	0,95
Mayo 22, Sábado	52.439	17.617	55.318,62	0,95
Mayo 23, Domingo	47.498	16.229	50.193,60	0,95
Mayo 24, Lunes	54.741	17.397	57.438,99	0,95
Mayo 25, Martes	50.252	16.156	52.784,88	0,95
Mayo 26, Miércoles	53.097	16.862	55.710,02	0,95
Mayo 27, Jueves	50.811	16.950	53.563,91	0,95
Mayo 28, Viernes	51.508	17.240	54.316,63	0,95
Mayo 29, Sábado	52.512	17.914	55.483,25	0,95
Mayo 30, Domingo	46.757	16.005	49.420,73	0,95
Mayo 31, Lunes	54.249	17.435	56.981,93	0,95
TOTAL	**1.587.220**	**528.498**	**1.672.895,23**	**0,95**

El factor de potencia promedio inductivo fue 0,95.

Con referencia a Mayo de 2020 (1.420.997 kWh), se presentó un crecimiento en la demanda de energía eléctrica del 11,70%.

Gráfica 409 Energía Activa, Reactiva y Factor de Potencia – INÍRIDA (INÍRIDA - GUAINÍA).

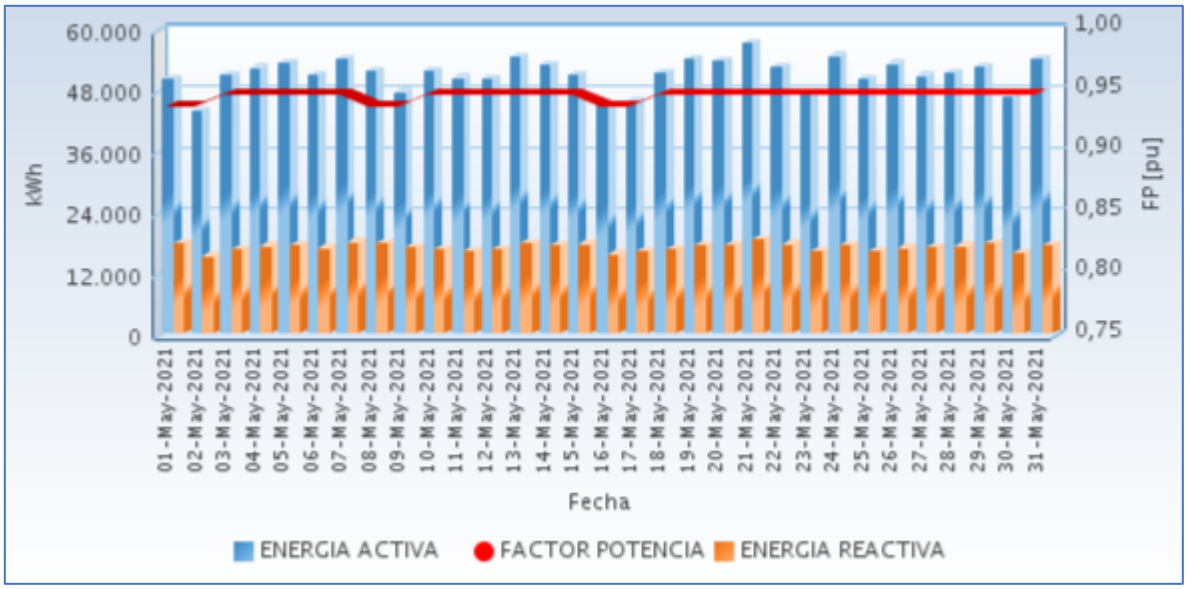

Fuente CNM

En la siguiente gráfica se presenta el acumulado mensual de la energía entregada por cada circuito en la localidad.

Gráfica 410 Energía Diaria Entregada en Circuitos de Distribución.

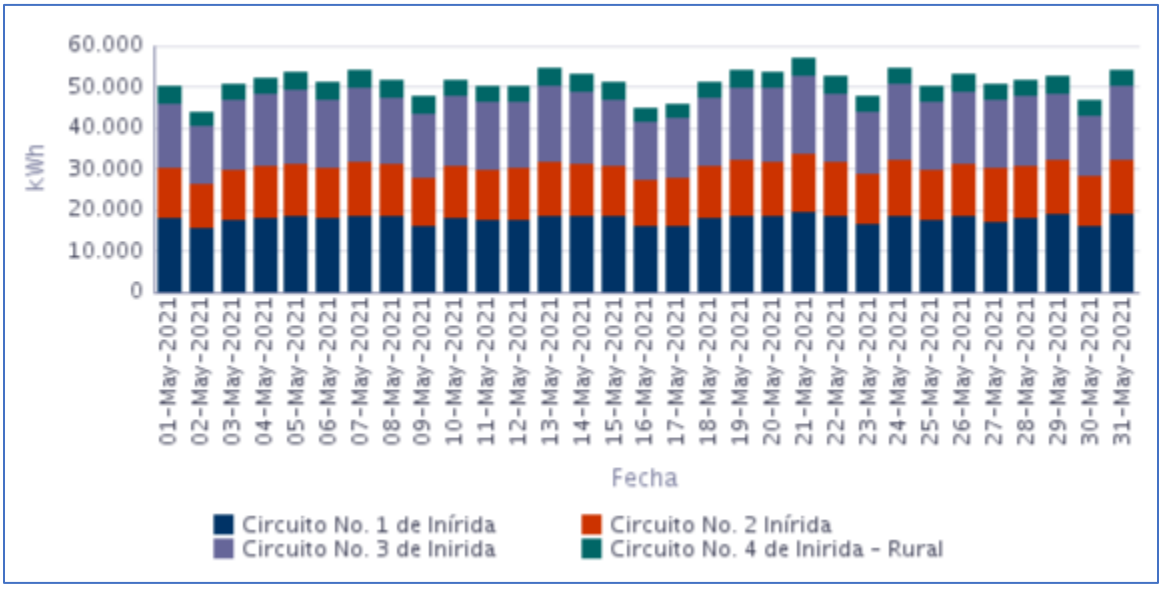

Fuente CNM

69.3 Potencia

En la siguiente gráfica se presenta el comportamiento diario de la potencia para este mes.

Gráfica 411 Comportamiento Diario de la Potencia.

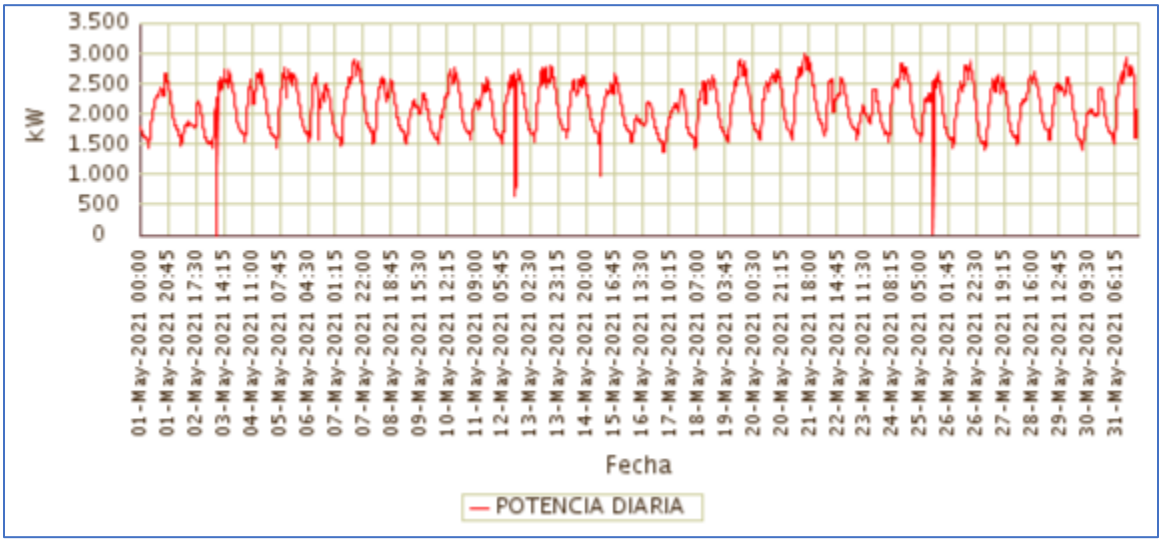

Fuente CNM

69.4 Potencia Máxima

La potencia máxima fue de 2.999,92kW, se presentó el Viernes 21 de Mayo a las 14:30 horas. Respecto a la potencia máxima de Mayo de 2020 (2.706,00kW), un crecimiento de 10,86%.

En la siguiente grafica se presenta la potencia máxima diaria registrada para este mes.

Gráfica 412 Potencia Máxima Diaria-INÍRIDA (INÍRIDA - GUAINÍA).

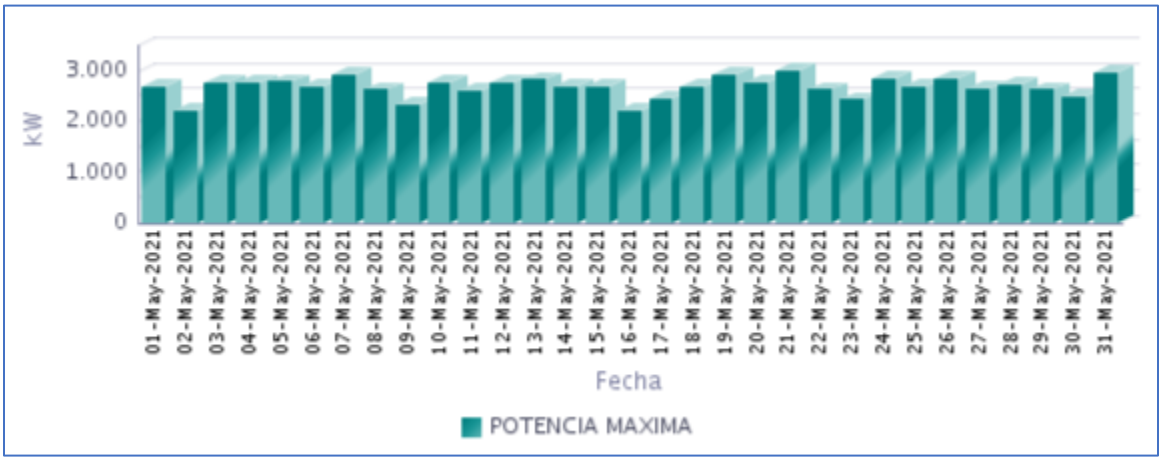

Fuente CNM

69.5 Horas de Prestación del Servicio

En Mayo, se prestó el servicio de energía eléctrica en la localidad, un promedio diario de 24 Horas, como se presenta en la siguiente gráfica.

Gráfica 413 Horas Efectivas de Prestación del Servicio - INÍRIDA (INÍRIDA - GUAINÍA),

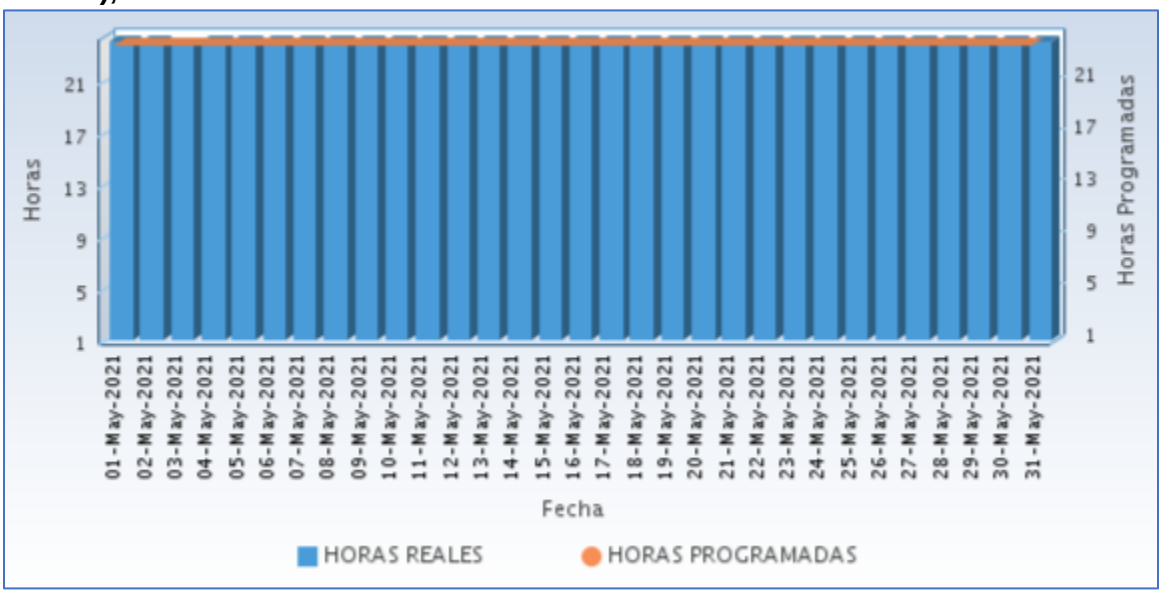

Fuente CNM

A continuación se relaciona las horas promedio por día de la prestación del servicio de energía:

Tabla 204 Horas promedio por día prestación del servicio de energía

INIRIDA (INIRIDA - GUAINIA) Mayo 2021	
DIA	**Horas de servicio promedio en el día [hh:mm]**
01-May-2021	24 Horas
02-May-2021	24 Horas
03-May-2021	23 Horas 45 Minutos
04-May-2021	24 Horas
05-May-2021	24 Horas
06-May-2021	24 Horas
07-May-2021	24 Horas
08-May-2021	24 Horas
09-May-2021	24 Horas
10-May-2021	24 Horas
11-May-2021	24 Horas
12-May-2021	24 Horas
13-May-2021	24 Horas
14-May-2021	24 Horas
15-May-2021	24 Horas
16-May-2021	24 Horas
17-May-2021	24 Horas

INIRIDA (INIRIDA - GUAINIA) Mayo 2021	
DIA	**Horas de servicio promedio en el día [hh:mm]**
18-May-2021	24 Horas
19-May-2021	24 Horas
20-May-2021	24 Horas
21-May-2021	24 Horas
22-May-2021	24 Horas
23-May-2021	24 Horas
24-May-2021	24 Horas
25-May-2021	24 Horas
26-May-2021	24 Horas
27-May-2021	24 Horas
28-May-2021	24 Horas
29-May-2021	24 Horas
30-May-2021	24 Horas
31-May-2021	24 Horas

Fuente CNM

69.6 Curvas de Carga

En la siguiente gráfica, se presenta el comportamiento de la carga promedio en el mes.

Gráfica 414 Curva de Carga Promedio Diaria Mensual

Fuente CNM

En la gráfica anterior se comparan las curvas de carga promedio diarias de May-2020 y del May-2021, presentándose un crecimiento en la demanda de 11,70%.

GUAVIARE

70. MIRAFLORES (MIRAFLORES - GUAVIARE)

La localidad de Miraflores se encuentra ubicada en el departamento de Guaviare. Con una población, según el censo DANE de 2018 y su proyección al 2020 de 7.046 habitantes de los cuales 1.848 están ubicados en la cabecera municipal y 5.198 en las áreas rurales del municipio. El número de usuarios es de 482.[1]

70.1 Descripción del Sitio

La localidad cuenta con una central de generación que está conformada por la siguiente infraestructura:

Tabla 205 Infraestructura de la Localidad.

GRUPO ELECTRÓGENO			
ITEM	**MARCA**	**CAPACIDAD kW**	**ESTADO**
1	STEWART STEVENSON	412	EN OPERACIÓN
2	STEWART STEVENSON	412	FUERA DE SERVICIO
3	DOOSAN (nueva)	408	EN OPERACIÓN
4	DOOSAN (nueva)	408	EN OPERACIÓN
TRANSFORMADORES			
ITEM	**CAPACIDAD**		**ESTADO**
1	1000 kVA		EN OPERACIÓN

Gráfica 415 Diagrama de Conexión de la Localidad.

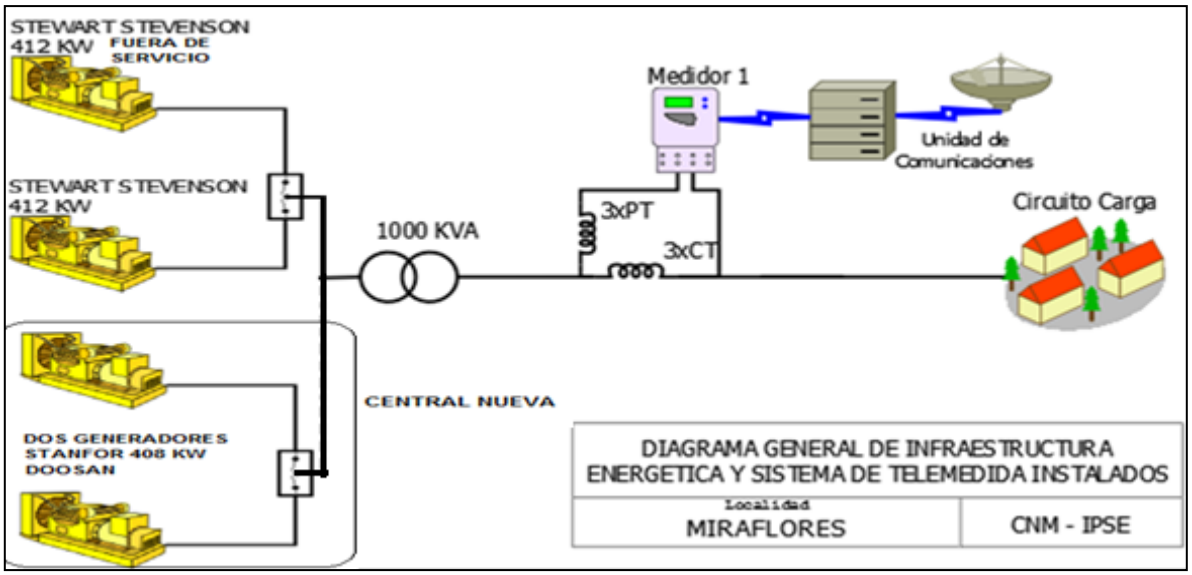

[1] Fuente: http://www.dane.gov.co/Información derivada del Censo Nacional de Población y Vivienda (CNPV) 2018.'Retroproyecciones y Proyecciones de población a nivel municipal por área, sexo y edad simple. Periodo 1985- 2035.

70.2 Energía

El consumo de energía eléctrica para esta localidad en *Mayo* de 2021, se presenta en la siguiente tabla, donde se encuentran los valores acumulados diarios de la energía activa (kWh), reactiva (kVARh), aparente (kVAh) y del factor de potencia (p.u).

Tabla 206 Energía Activa, Reactiva, Aparente y Factor de Potencia.

MIRAFLORES (MIRAFLORES - GUAVIARE)				
Fecha	**Energía Activa (kWh)**	**Energía Reactiva (kVARh)**	**Energía Aparente (kVAh)**	**Factor de Potencia (p.u)**
Mayo 1, Sábado	2.294	858	2.449,32	0,94
Mayo 2, Domingo	2.369	840	2.513,57	0,94
Mayo 3, Lunes	2.587	864	2.727,15	0,95
Mayo 4, Martes	2.672	899	2.819,27	0,95
Mayo 5, Miércoles	2.679	923	2.833,11	0,95
Mayo 6, Jueves	2.329	806	2.464,16	0,94
Mayo 7, Viernes	2.448	853	2.592,11	0,94
Mayo 8, Sábado	2.184	813	2.330,62	0,94
Mayo 9, Domingo	1.913	685	2.032,36	0,94
Mayo 10, Lunes	2.054	687	2.166,14	0,95
Mayo 11, Martes	2.076	684	2.185,56	0,95
Mayo 12, Miércoles	2.246	752	2.368,73	0,95
Mayo 13, Jueves	2.274	733	2.389,68	0,95
Mayo 14, Viernes	2.470	805	2.598,33	0,95
Mayo 15, Sábado	2.106	732	2.230,11	0,94
Mayo 16, Domingo	2.328	823	2.468,89	0,94
Mayo 17, Lunes	2.209	763	2.336,69	0,95
Mayo 18, Martes	2.462	833	2.598,99	0,95
Mayo 19, Miércoles	2.569	848	2.705,21	0,95
Mayo 20, Jueves	2.767	905	2.911,21	0,95
Mayo 21, Viernes	2.739	918	2.888,52	0,95
Mayo 22, Sábado	2.357	809	2.492,45	0,95
Mayo 23, Domingo	2.255	783	2.387,42	0,94
Mayo 24, Lunes	2.617	879	2.760,27	0,95
Mayo 25, Martes	2.341	788	2.469,99	0,95
Mayo 26, Miércoles	2.615	870	2.756,05	0,95
Mayo 27, Jueves	2.655	914	2.807,39	0,95
Mayo 28, Viernes	2.698	908	2.846,40	0,95
Mayo 29, Sábado	2.607	912	2.761,72	0,94
Mayo 30, Domingo	2.281	811	2.420,78	0,94
Mayo 31, Lunes	2.594	864	2.734,11	0,95
TOTAL	**74.794**	**25.564**	**79.041,82**	**0,95**

El factor de potencia promedio inductivo fue 0,95.

Con referencia a Mayo de 2020 (77.588 kWh), se presentó una caída en la demanda de energía eléctrica del 3,60%.

Gráfica 416 Energía Activa, Reactiva y Factor de Potencia – MIRAFLORES (MIRAFLORES - GUAVIARE).

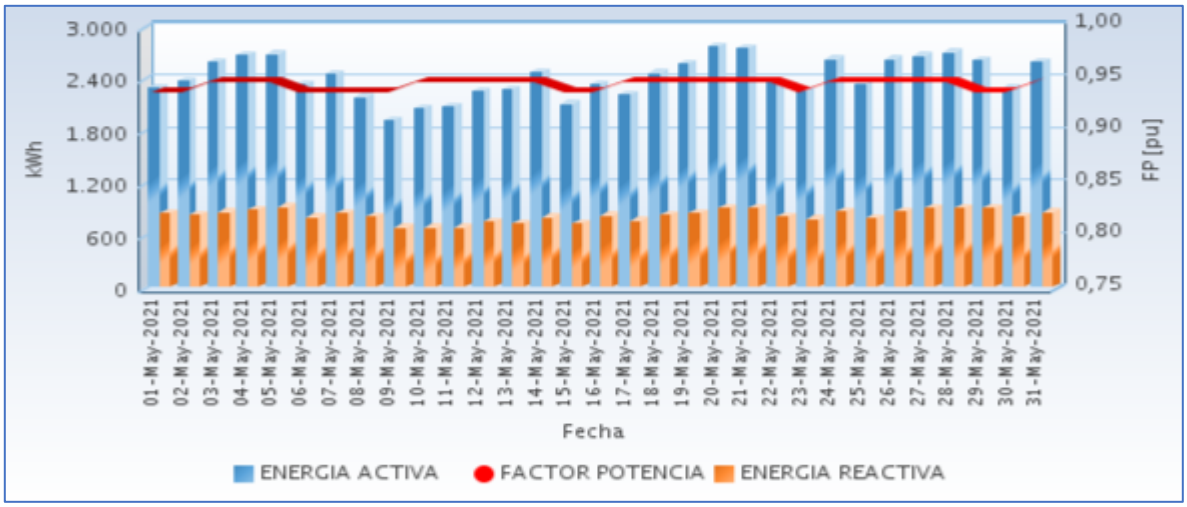

Fuente CNM

70.3 Potencia

En la siguiente gráfica se presenta el comportamiento diario de la potencia para este mes.

Gráfica 417 Comportamiento Diario de la Potencia.

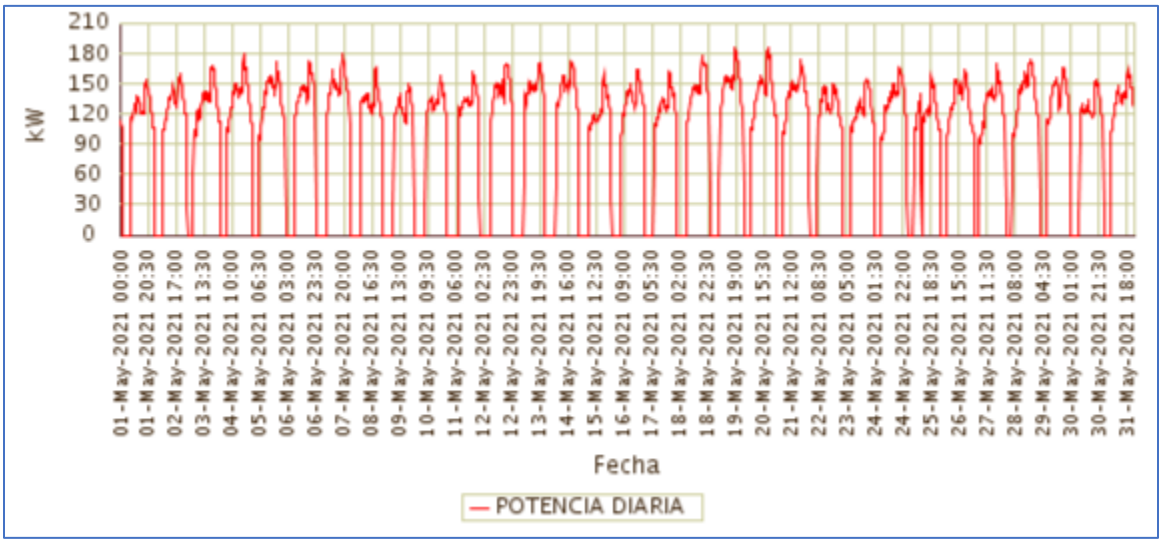

Fuente CNM

70.4 Potencia Máxima

La potencia máxima fue de 185,68kW, se presentó el Jueves 20 de Mayo a las 19:00 horas. Respecto a la potencia máxima de Mayo de 2020 (186,12kW), tuvo una caída de 0,24%.

En la siguiente grafica se presenta la potencia máxima diaria registrada para este mes.

Gráfica 418 Potencia Máxima Diaria-MIRAFLORES (MIRAFLORES - GUAVIARE).

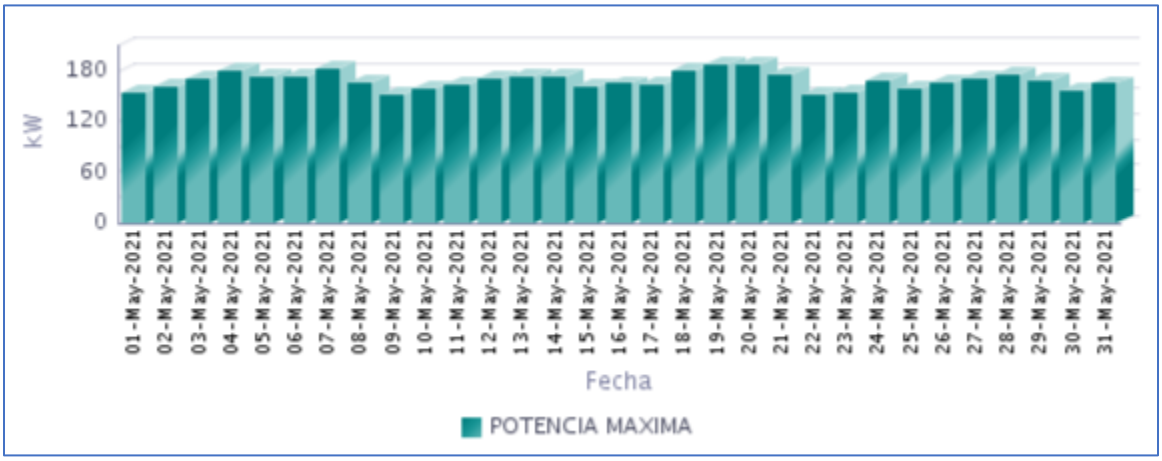

Fuente CNM

70.5 Horas de Prestación del Servicio

En Mayo, se prestó el servicio de energía eléctrica en la localidad, un promedio diario de 18 Horas 4 Minutos, como se presenta en la siguiente gráfica.

Gráfica 419 Horas Efectivas de Prestación del Servicio - MIRAFLORES (MIRAFLORES - GUAVIARE),

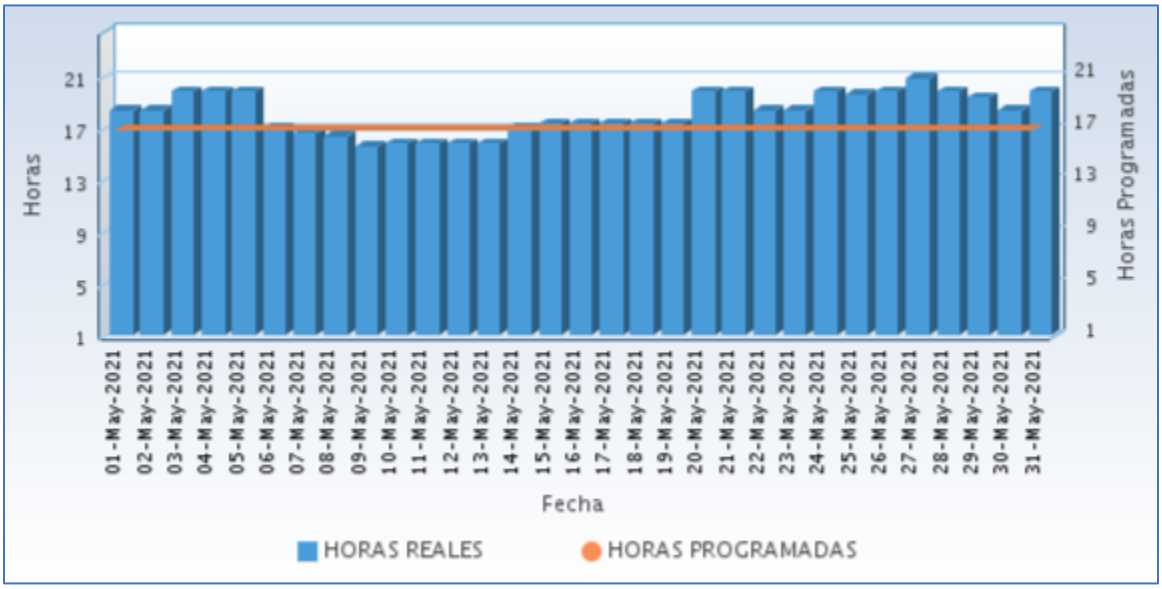

Fuente CNM

A continuación se relaciona las horas promedio por día de la prestación del servicio de energía:

Tabla 207 Horas promedio por día prestación del servicio de energía

MIRAFLORES (MIRAFLORES - GUAVIARE) Mayo 2021	
DIA	**Horas de servicio promedio en el día [hh:mm]**
01-May-2021	18 Horas 15 Minutos
02-May-2021	18 Horas 15 Minutos
03-May-2021	19 Horas 45 Minutos
04-May-2021	19 Horas 45 Minutos
05-May-2021	19 Horas 45 Minutos
06-May-2021	17 Horas 0 Minutos
07-May-2021	16 Horas 30 Minutos
08-May-2021	16 Horas 15 Minutos
09-May-2021	15 Horas 30 Minutos
10-May-2021	15 Horas 45 Minutos
11-May-2021	15 Horas 45 Minutos
12-May-2021	15 Horas 45 Minutos
13-May-2021	15 Horas 45 Minutos
14-May-2021	17 Horas 0 Minutos
15-May-2021	17 Horas 15 Minutos
16-May-2021	17 Horas 15 Minutos
17-May-2021	17 Horas 15 Minutos
18-May-2021	17 Horas 15 Minutos
19-May-2021	17 Horas 15 Minutos
20-May-2021	19 Horas 45 Minutos
21-May-2021	19 Horas 45 Minutos
22-May-2021	18 Horas 15 Minutos
23-May-2021	18 Horas 15 Minutos
24-May-2021	19 Horas 45 Minutos
25-May-2021	19 Horas 30 Minutos
26-May-2021	19 Horas 45 Minutos
27-May-2021	20 Horas 45 Minutos
28-May-2021	19 Horas 45 Minutos
29-May-2021	19 Horas 15 Minutos
30-May-2021	18 Horas 15 Minutos
31-May-2021	19 Horas 45 Minutos

Fuente CNM

70.6 Curvas de Carga

En la siguiente gráfica, se presenta el comportamiento de la carga promedio en el mes.

Gráfica 420 Curva de Carga Promedio Diaria Mensual

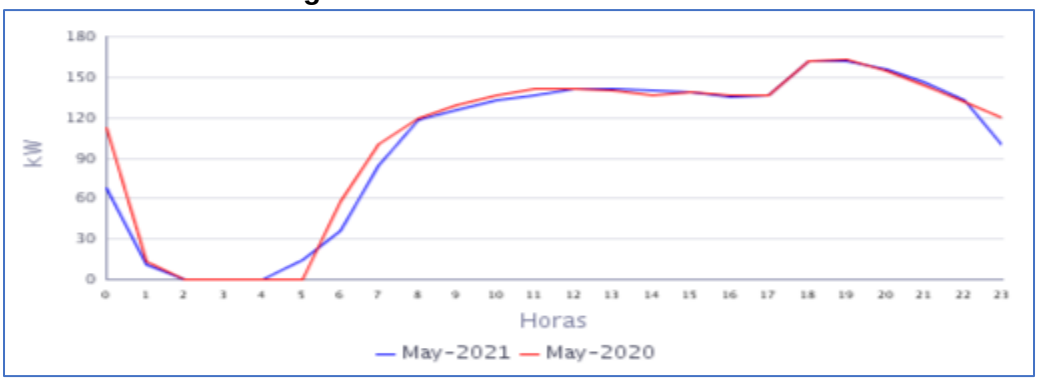

Fuente CNM

En la gráfica anterior se comparan las curvas de carga promedio diarias de May-2020 y del May-2021, presentándose una caída en la demanda de 3,60%.

LA GUAJIRA

71. NAZARETH (URIBIA - LA GUAJIRA)

Los corregimientos de Nazareth y Puerto Estrella hacen parte del municipio de Uribia, el cual se ubica al nororiente del departamento de La Guajira; Geográficamente Nazareth y Puerto Estrella se localizan en las coordenadas que corresponden a Latitud 12° 20´ 52.14" N, longitud 71° 16´ 8.80" O; y latitud 12° 20´52.14" N, 71° ´18´45.76" O, respectivamente. El número de usurarios es de 244 en Nazareth. Para la localidad de Puerto Estrella el número de usuarios es 146.[1]

71.1 Descripción del Sitio

En esta localidad existe una central de poligeneración con componentes de generación eólica, fotovoltaica y térmica - diésel. Conformada por la siguiente infraestructura:

Tabla 208 Infraestructura de la Localidad.

SISTEMA DE GENERACION*			
ITEM	**MARCA**	**CAPACIDAD**	**ESTADO**
1	Sistema Solar	429,36 kWp	EN OPERACIÓN
2	SDMO	364 kW	EN OPERACION
3	CATERPILLAR	600 Kw	EN OPERACION
4	Banco de Baterias (576 baterias, cada una de 3350 Ah 2V)		EN OPERACIÓN
TRANSFORMADORES*			
ITEM	**CAPACIDAD**		**ESTADO**
1	300 kVA (MAGNETRON)		EN OPERACIÓN
2	300 kVA (RYMEL)		EN OPERACIÓN

La central está en proceso de remodelación.

Gráfica 421 Diagrama de Conexión de la Localidad.

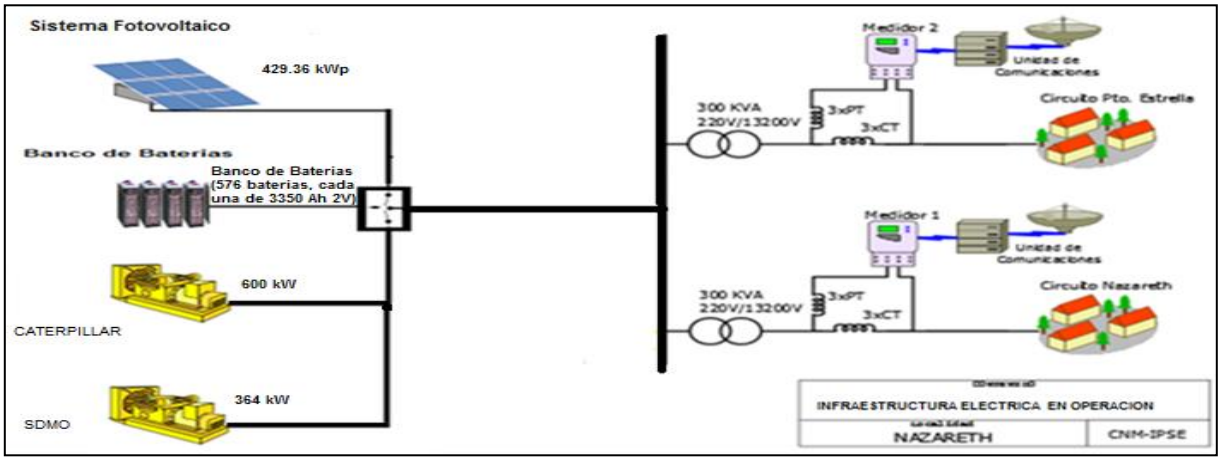

Localidad con servicio de energía, telemetría desconectada por remodelación de la central de generación.

[1] Fuente: http://reportes.sui.gov.co/ - Sistema Único de Información SUI - Año 2020.

MAGDALENA

72. PALMOR (CIÉNAGA - MAGDALENA)

La localidad de Palmor, pertenece al municipio de Ciénaga, Departamento del Magdalena. Esta localidad cuenta con un total de 510 usuarios.[1]

72.1 Descripción del Sitio

La localidad cuenta con una Micro central de generación MCH que está ubicada en inmediaciones del río Cheruba, a una distancia aproximada de 4 kilómetros desde el centro del corregimiento de Palmor, conformada por la siguiente infraestructura:

Tabla 211 Infraestructura de la Localidad.

MCH			
TURBINAS			
ITEM	**MARCA**	**CAPACIDAD**	**ESTADO**
1	PELTON	150 kW	EN OPERACIÓN
2	PELTON	150 kW	EN REPARACION
GENERADORES			
ITEM	**MARCA**	**CAPACIDAD**	**ESTADO**
1	MARATHON ELECTRIC	221 kW	EN OPERACIÓN (RESPALDO)
2	AVK	152 kW	EN REPARACION
TRANSFORMADOR			
ITEM	**MARCA**	**CAPACIDAD**	**ESTADO**
1	TESLA	400 KVA	EN OPERACIÓN

Gráfica 428 Diagrama de Conexión de la Localidad.

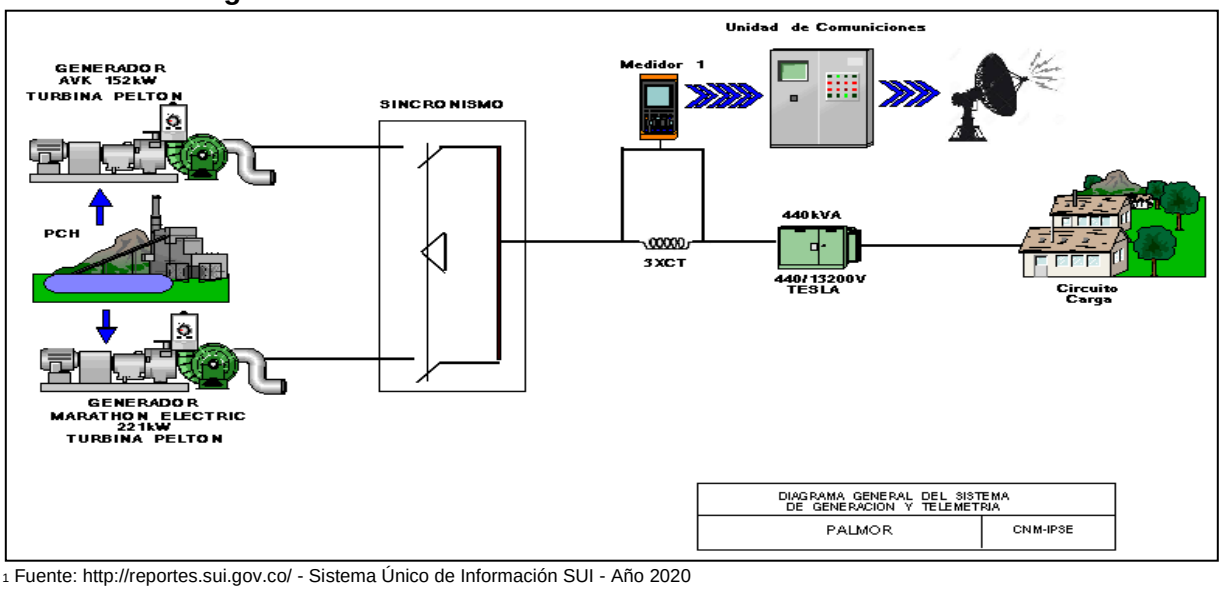

[1] Fuente: http://reportes.sui.gov.co/ - Sistema Único de Información SUI - Año 2020

72.2 Energía

El consumo de energía eléctrica para esta localidad en *Mayo* de 2021, se presenta en la siguiente tabla, donde se encuentran los valores acumulados diarios de la energía activa (kWh), reactiva (kVARh), aparente (kVAh) y del factor de potencia (p.u).

Tabla 212 Energía Activa, Reactiva, Aparente y Factor de Potencia.

PALMOR (CIÉNAGA - MAGDALENA)				
Fecha	**Energía Activa (kWh)**	**Energía Reactiva (kVARh)**	**Energía Aparente (kVAh)**	**Factor de Potencia (p.u)**
Mayo 1, Sábado	3.140	1.167	3.350,38	0,94
Mayo 2, Domingo	3.068	1.136	3.271,54	0,94
Mayo 3, Lunes	2.909	1.021	3.083,52	0,94
Mayo 4, Martes	2.272	837	2.421,11	0,94
Mayo 5, Miércoles	2.961	1.088	3.155,13	0,94
Mayo 6, Jueves	2.982	1.080	3.171,71	0,94
Mayo 7, Viernes	2.938	1.068	3.126,06	0,94
Mayo 8, Sábado	2.997	1.092	3.189,53	0,94
Mayo 9, Domingo	2.984	1.096	3.179,08	0,94
Mayo 10, Lunes	3.014	1.080	3.201,50	0,94
Mayo 11, Martes	2.525	932	2.691,36	0,94
Mayo 12, Miércoles	3.045	1.053	3.222,30	0,95
Mayo 13, Jueves	3.017	1.092	3.208,60	0,94
Mayo 14, Viernes	3.229	1.148	3.426,76	0,94
Mayo 15, Sábado	3.272	1.209	3.487,89	0,94
Mayo 16, Domingo	3.322	1.234	3.543,69	0,94
Mayo 17, Lunes	3.158	1.155	3.362,90	0,94
Mayo 18, Martes	1.919	663	2.029,89	0,95
Mayo 19, Miércoles	2.756	971	2.921,92	0,94
Mayo 20, Jueves	3.052	1.102	3.244,43	0,94
Mayo 21, Viernes	3.084	1.119	3.280,34	0,94
Mayo 22, Sábado	3.073	1.110	3.266,84	0,94
Mayo 23, Domingo	3.166	1.141	3.365,57	0,94
Mayo 24, Lunes	3.133	1.101	3.321,21	0,94
Mayo 25, Martes	2.565	927	2.727,00	0,94
Mayo 26, Miércoles	3.191	1.166	3.397,57	0,94
Mayo 27, Jueves	3.192	1.150	3.393,00	0,94
Mayo 28, Viernes	3.041	1.085	3.229,20	0,94
Mayo 29, Sábado	3.132	1.125	3.328,31	0,94
Mayo 30, Domingo	3.107	1.126	3.305,10	0,94
Mayo 31, Lunes	2.868	1.016	3.042,78	0,94
TOTAL	**92.113**	**33.292**	**97.944,45**	**0,94**

El factor de potencia promedio inductivo fue 0,94.

Con referencia a Mayo de 2020 (51.375 kWh), se presentó un crecimiento en la demanda de energía eléctrica del 79,29%. Este comportamiento es debido a los problemas de generación que se presentaron en el mismo periodo del año pasado.

Gráfica 429 Energía Activa, Reactiva y Factor de Potencia – PALMOR (CIÉNAGA - MAGDALENA).

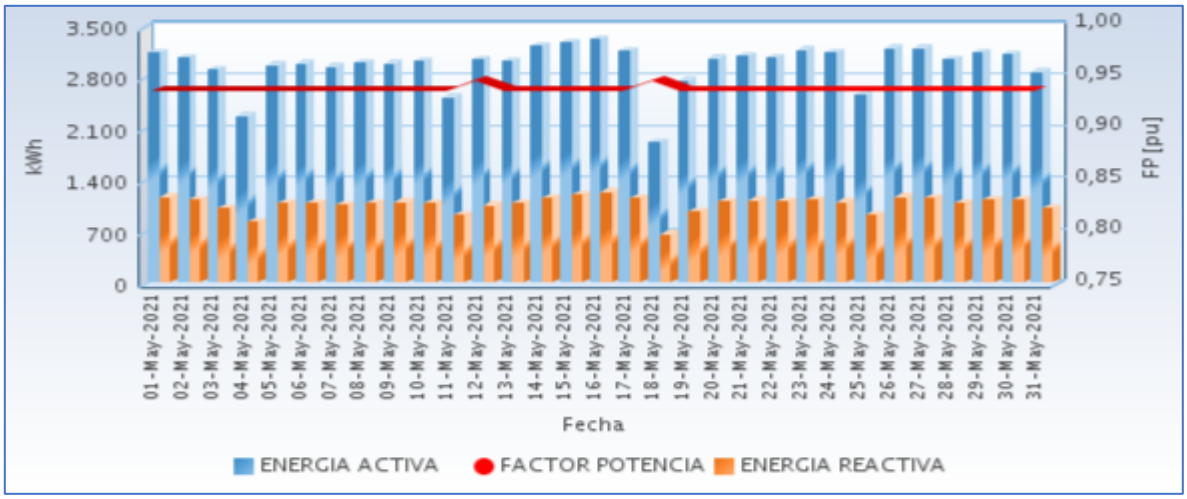

Fuente CNM

72.3 Potencia

En la siguiente gráfica se presenta el comportamiento diario de la potencia para este mes.

Gráfica 430 Comportamiento Diario de la Potencia.

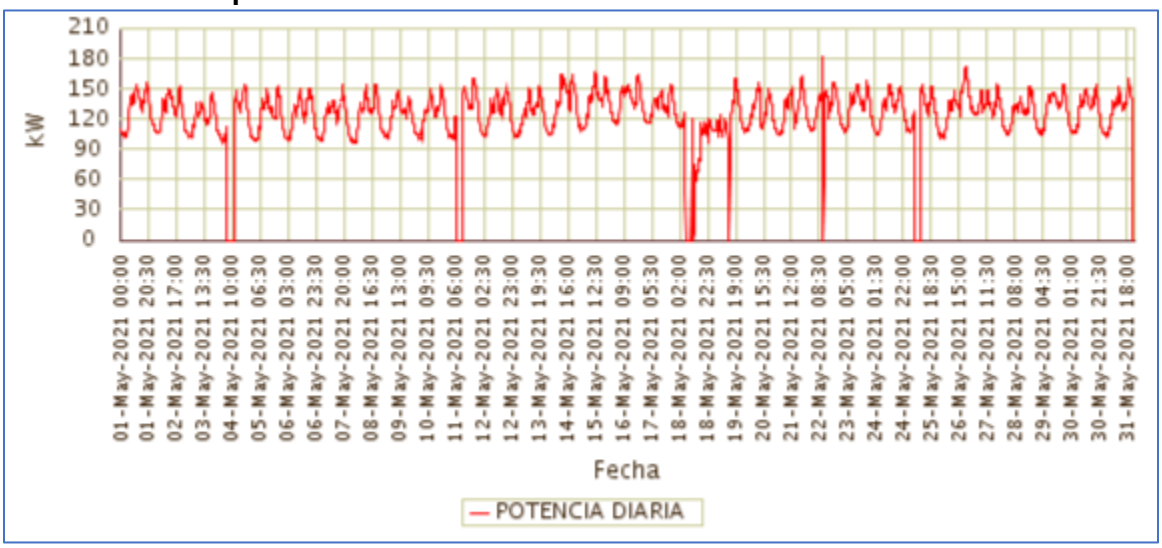

Fuente CNM

72.4 Potencia Máxima

La potencia máxima fue de 181,63kW, se presentó el Sábado 22 de Mayo a las 10:30 horas. Respecto a la potencia máxima de Mayo de 2020 (159,87kW), un crecimiento de 13,61%.

En la siguiente grafica se presenta la potencia máxima diaria registrada para este mes.

Gráfica 431 Potencia Máxima Diaria-PALMOR (CIÉNAGA - MAGDALENA).

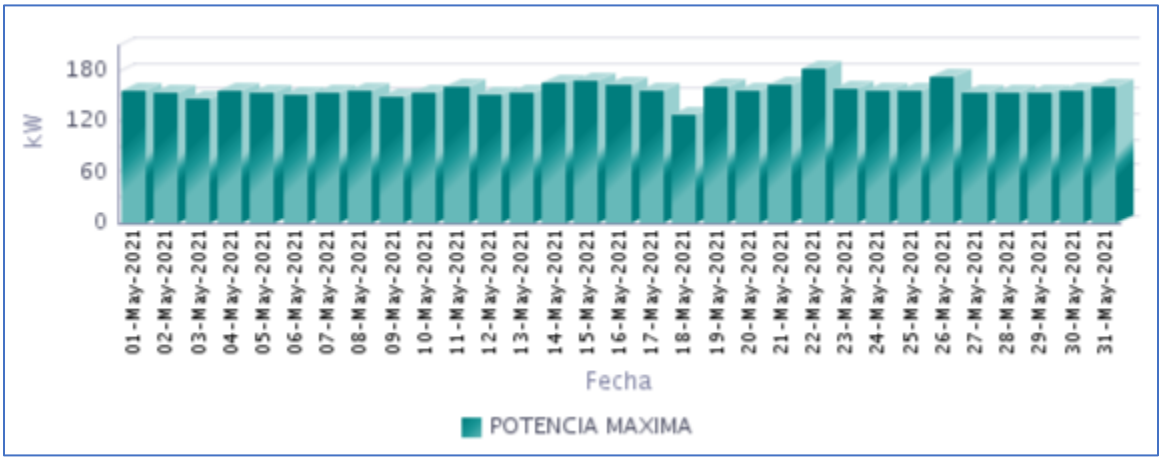

Fuente CNM

72.5 Horas de Prestación del Servicio

En Mayo, se prestó el servicio de energía eléctrica en la localidad, un promedio diario de 23 Horas 20 Minutos, como se presenta en la siguiente gráfica.

Gráfica 432 Horas Efectivas de Prestación del Servicio - PALMOR (CIÉNAGA - MAGDALENA),

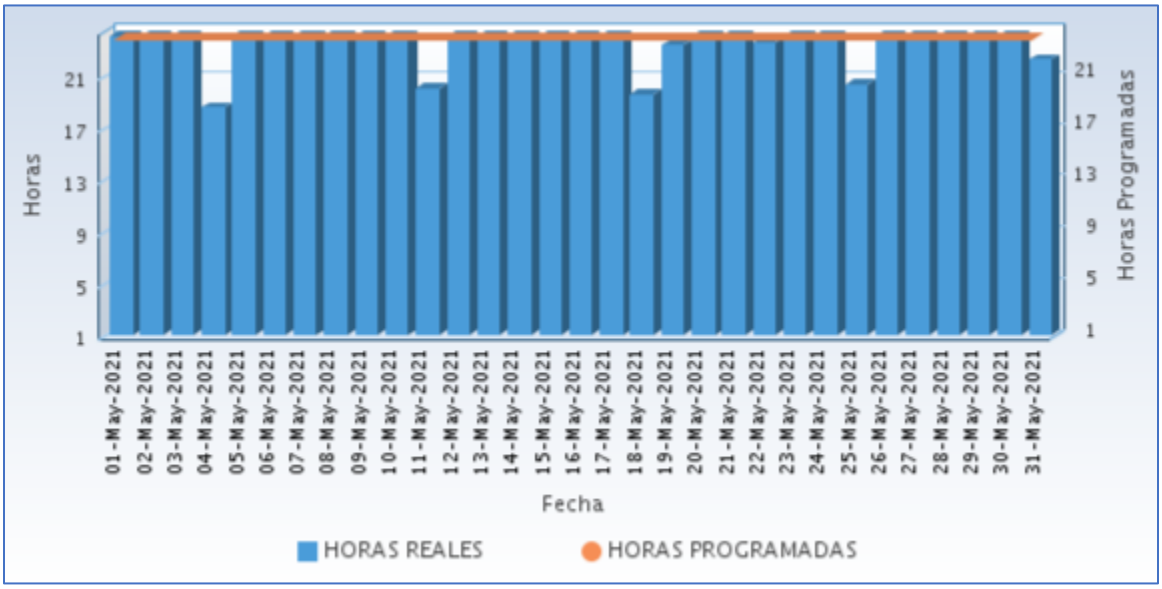

Fuente CNM

A continuación se relaciona las horas promedio por día de la prestación del servicio de energía:

Tabla 213 Horas promedio por día prestación del servicio de energía

PALMOR (CIÉNAGA - MAGDALENA) Mayo 2021	
DIA	**Horas de servicio promedio en el día [hh:mm]**
01-May-2021	24 Horas
02-May-2021	24 Horas
03-May-2021	24 Horas
04-May-2021	18 Horas 30 Minutos
05-May-2021	24 Horas
06-May-2021	24 Horas
07-May-2021	24 Horas
08-May-2021	24 Horas
09-May-2021	24 Horas
10-May-2021	24 Horas
11-May-2021	20 Horas 0 Minutos
12-May-2021	24 Horas
13-May-2021	24 Horas
14-May-2021	24 Horas
15-May-2021	24 Horas
16-May-2021	24 Horas
17-May-2021	24 Horas
18-May-2021	19 Horas 30 Minutos
19-May-2021	23 Horas 15 Minutos
20-May-2021	24 Horas
21-May-2021	24 Horas
22-May-2021	23 Horas 30 Minutos
23-May-2021	24 Horas
24-May-2021	24 Horas
25-May-2021	20 Horas 15 Minutos
26-May-2021	24 Horas
27-May-2021	24 Horas
28-May-2021	24 Horas
29-May-2021	24 Horas
30-May-2021	24 Horas
31-May-2021	22 Horas 15 Minutos

Fuente CNM

72.6 Curvas de Carga

En la siguiente gráfica, se presenta el comportamiento de la carga promedio en el mes.

Gráfica 433 Curva de Carga Promedio Diaria Mensual

Fuente CNM

En la gráfica anterior se comparan las curvas de carga promedio diarias de May-2020 y del May-2021, presentándose un crecimiento en la demanda de 79,29%.

META

73. MAPIRIPÁN (MAPIRIPÁN - META)

La localidad de Mapiripán se encuentra ubicada en el departamento del Meta con una población, según el censo DANE de 2018 y su proyección al 2020, de 7.156 habitantes de los cuales 2.489 están ubicados en la cabecera municipal y 4.667 en las áreas rurales del municipio. El número de usuarios es de 738.[1]

73.1 Descripción del Sitio

La localidad cuenta con una central de generación que está conformada por la siguiente infraestructura:

Tabla 214 Infraestructura de la Localidad.

GRUPO ELECTRÓGENO			
ITEM	**MARCA**	**CAPACIDAD**	**ESTADO**
1	PERKINS - STAMFORD	350 kW	EN OPERACIÓN(nuevo)
2	PERKINS(Dingol)	350 Kw	EN MANTENIMIENTO
TRANSFORMADORES			
ITEM	**CAPACIDAD**		**ESTADO**
1	630 kVA		EN OPERACIÓN

Gráfica 434 Diagrama de Conexión de la Localidad.

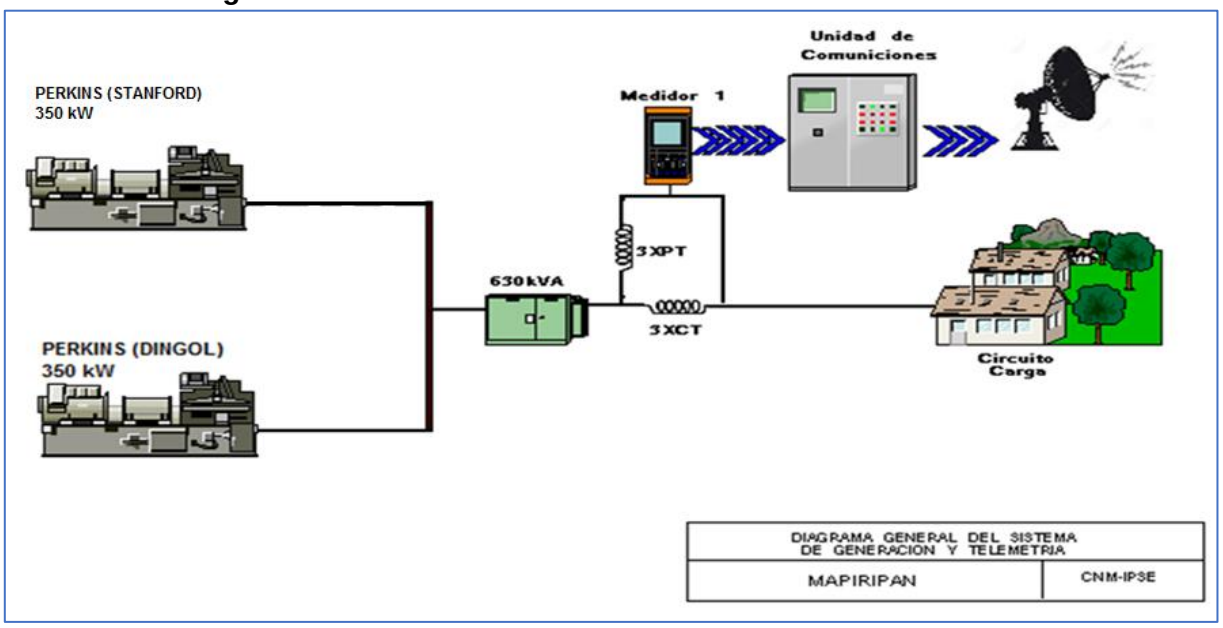

[1] Fuente: http://www.dane.gov.co/Información derivada del Censo Nacional de Población y Vivienda (CNPV) 2018.'Retroproyecciones y Proyecciones de población a nivel municipal por área, sexo y edad simple. Periodo 1985- 2035.

73.2 Energía

El consumo de energía eléctrica para esta localidad en *Mayo* de 2021, se presenta en la siguiente tabla, donde se encuentran los valores acumulados diarios de la energía activa (kWh), reactiva (kVARh), aparente (kVAh) y del factor de potencia (p.u).

Tabla 215 Energía Activa, Reactiva, Aparente y Factor de Potencia.

MAPIRIPÁN (MAPIRIPÁN - META)				
Fecha	**Energía Activa (kWh)**	**Energía Reactiva (kVARh)**	**Energía Aparente (kVAh)**	**Factor de Potencia (p.u)**
Mayo 1, Sábado	4.527	1.903	4.911,11	0,92
Mayo 2, Domingo	4.377	1.799	4.731,88	0,92
Mayo 3, Lunes	4.707	1.872	5.065,53	0,93
Mayo 4, Martes	5.149	2.049	5.541,65	0,93
Mayo 5, Miércoles	4.948	2.000	5.336,64	0,93
Mayo 6, Jueves	4.679	1.836	5.026,09	0,93
Mayo 7, Viernes	4.949	1.968	5.326,14	0,93
Mayo 8, Sábado	3.926	1.599	4.239,15	0,93
Mayo 9, Domingo	4.283	1.729	4.618,56	0,93
Mayo 10, Lunes	4.428	1.729	4.754,02	0,93
Mayo 11, Martes	4.363	1.707	4.685,54	0,93
Mayo 12, Miércoles	4.680	1.803	5.015,48	0,93
Mayo 13, Jueves	4.799	1.862	5.147,72	0,93
Mayo 14, Viernes	4.504	1.774	4.840,55	0,93
Mayo 15, Sábado	4.677	1.976	5.077,17	0,92
Mayo 16, Domingo	4.427	1.829	4.789,95	0,92
Mayo 17, Lunes	4.313	1.774	4.663,52	0,92
Mayo 18, Martes	4.817	1.898	5.177,47	0,93
Mayo 19, Miércoles	4.734	1.901	5.101,46	0,93
Mayo 20, Jueves	5.329	2.109	5.730,91	0,93
Mayo 21, Viernes	5.194	2.058	5.586,79	0,93
Mayo 22, Sábado	3.919	1.623	4.241,69	0,92
Mayo 23, Domingo	4.733	1.978	5.129,43	0,92
Mayo 24, Lunes	5.279	2.087	5.676,10	0,93
Mayo 25, Martes	4.995	1.992	5.377,52	0,93
Mayo 26, Miércoles	5.175	2.065	5.572,29	0,93
Mayo 27, Jueves	5.006	1.988	5.386,34	0,93
Mayo 28, Viernes	5.239	2.135	5.657,58	0,93
Mayo 29, Sábado	5.053	2.123	5.480,53	0,92
Mayo 30, Domingo	4.744	1.961	5.133,52	0,92
Mayo 31, Lunes	4.840	1.847	5.180,33	0,93
TOTAL	**146.793**	**58.974**	**158.196,01**	**0,93**

El factor de potencia promedio inductivo fue 0,93.

Con referencia a Mayo de 2020 (134.889 kWh), se presentó un crecimiento en la demanda de energía eléctrica del 8,82%.

Gráfica 435 Energía Activa, Reactiva y Factor de Potencia – MAPIRIPÁN (MAPIRIPÁN - META).

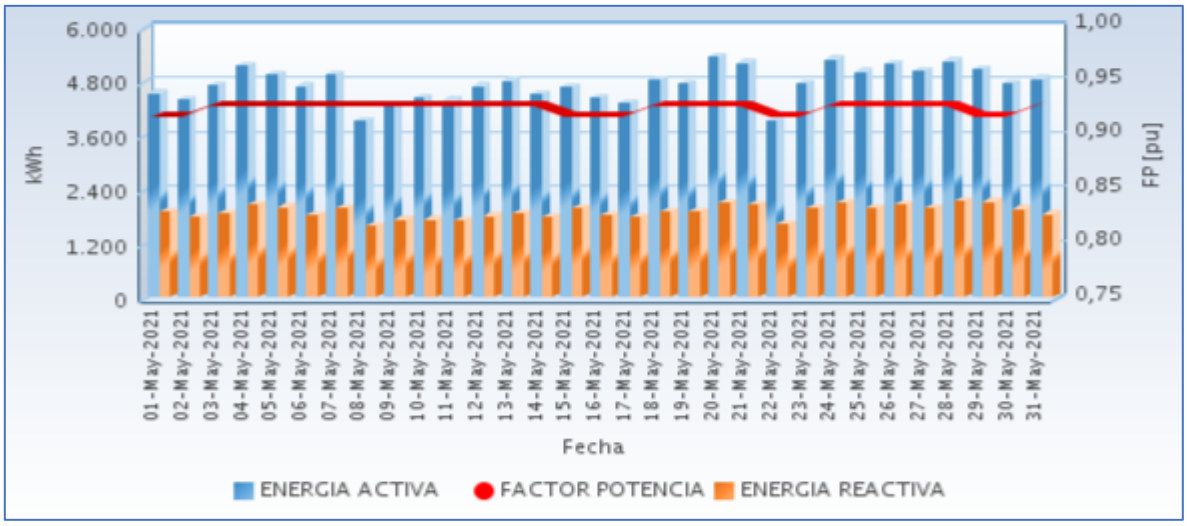

Fuente CNM

73.3 Potencia

En la siguiente gráfica se presenta el comportamiento diario de la potencia para este mes.

Gráfica 436 Comportamiento Diario de la Potencia.

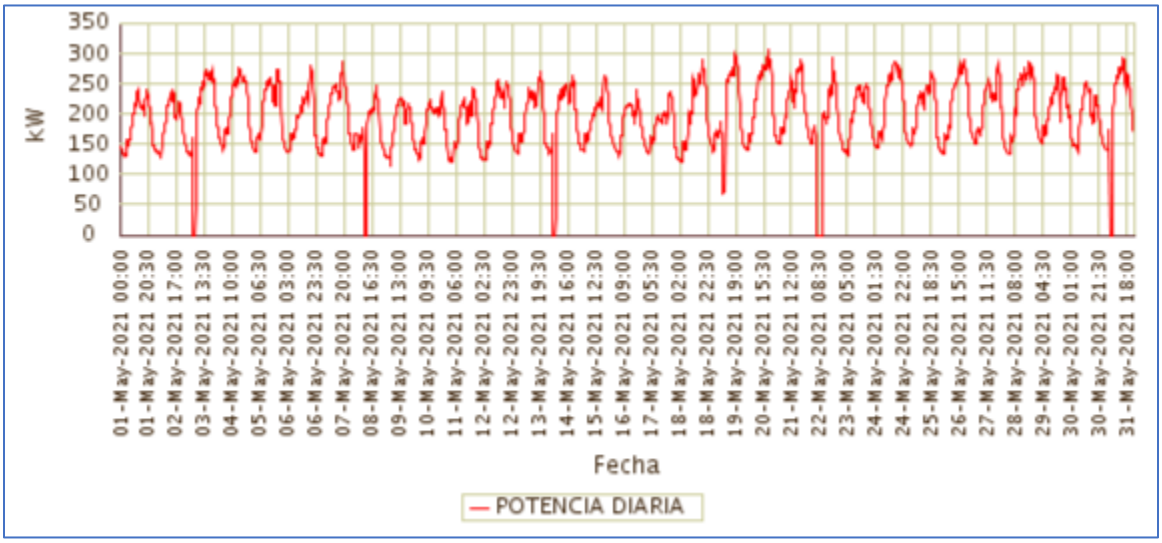

Fuente CNM

73.4 Potencia Máxima

La potencia máxima fue de 308,00kW, se presentó el Jueves 20 de Mayo a las 18:45 horas. Respecto a la potencia máxima de Mayo de 2020 (261,80kW), un crecimiento de 17,65%.

En la siguiente grafica se presenta la potencia máxima diaria registrada para este mes.

Gráfica 437 Potencia Máxima Diaria-MAPIRIPÁN (MAPIRIPÁN - META).

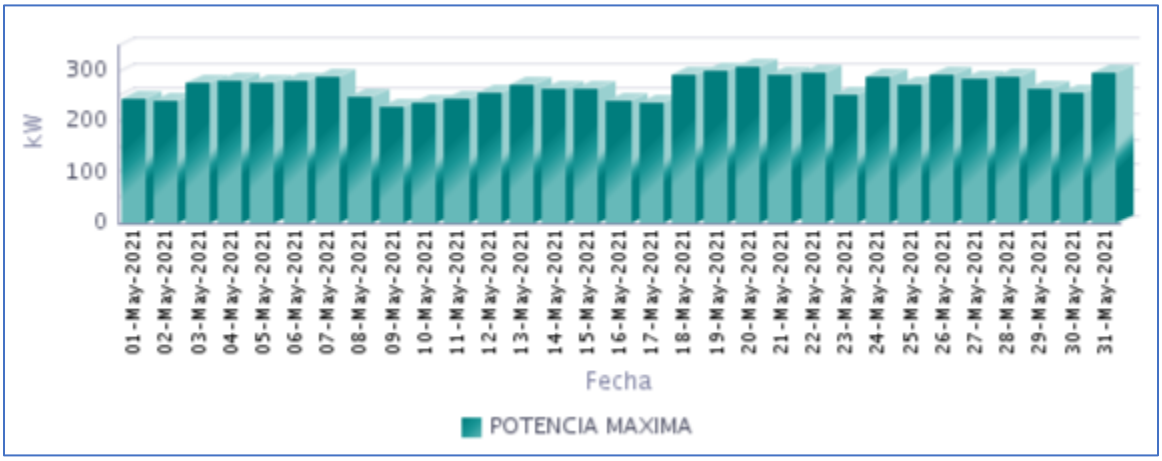

Fuente CNM

73.5 Horas de Prestación del Servicio

En Mayo, se prestó el servicio de energía eléctrica en la localidad, un promedio diario de 23 Horas 37 Minutos, como se presenta en la siguiente gráfica.

Gráfica 438 Horas Efectivas de Prestación del Servicio - MAPIRIPÁN (MAPIRIPÁN - META),

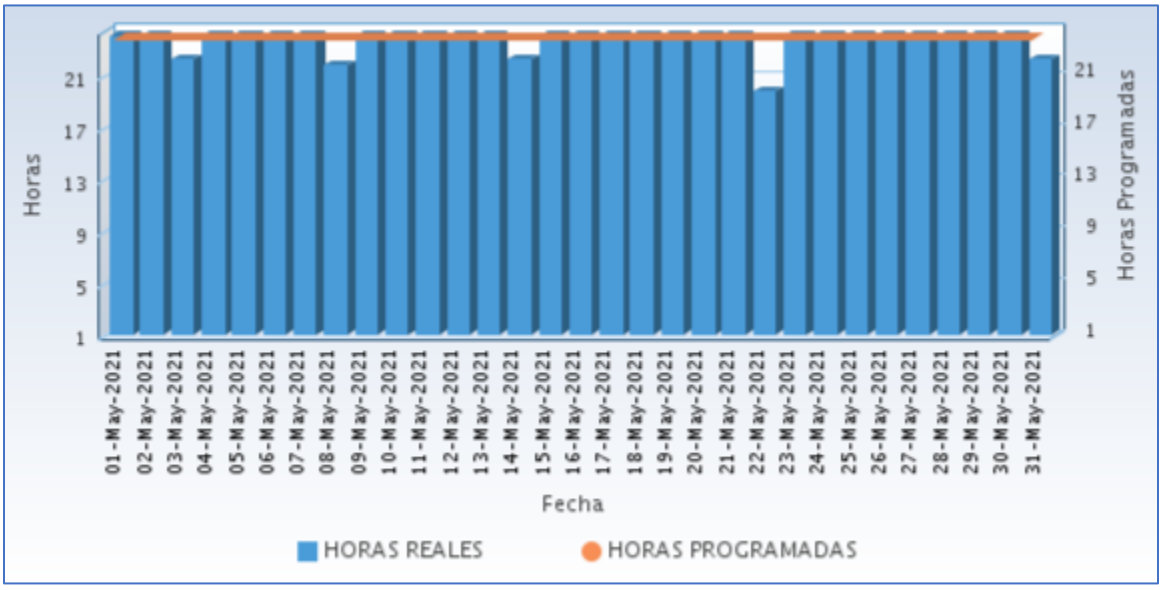

Fuente CNM

A continuación se relaciona las horas promedio por día de la prestación del servicio de energía:

Tabla 216 Horas promedio por día prestación del servicio de energía

MAPIRIPÁN (MAPIRIPÁN - META) Mayo 2021	
DIA	**Horas de servicio promedio en el día [hh:mm]**
01-May-2021	24 Horas
02-May-2021	24 Horas
03-May-2021	22 Horas 15 Minutos
04-May-2021	24 Horas
05-May-2021	24 Horas
06-May-2021	24 Horas
07-May-2021	24 Horas
08-May-2021	21 Horas 45 Minutos
09-May-2021	24 Horas
10-May-2021	24 Horas
11-May-2021	24 Horas
12-May-2021	24 Horas
13-May-2021	24 Horas
14-May-2021	22 Horas 15 Minutos
15-May-2021	24 Horas
16-May-2021	24 Horas
17-May-2021	24 Horas
18-May-2021	24 Horas
19-May-2021	24 Horas
20-May-2021	24 Horas
21-May-2021	24 Horas
22-May-2021	19 Horas 45 Minutos
23-May-2021	24 Horas
24-May-2021	24 Horas
25-May-2021	24 Horas
26-May-2021	24 Horas
27-May-2021	24 Horas
28-May-2021	24 Horas
29-May-2021	24 Horas
30-May-2021	24 Horas
31-May-2021	22 Horas 15 Minutos

Fuente CNM

73.6 Curvas de Carga

En la siguiente gráfica, se presenta el comportamiento de la carga promedio en el mes.

Gráfica 439 Curva de Carga Promedio Diaria Mensual

Fuente CNM

En la gráfica anterior se comparan las curvas de carga promedio diarias de May-2020 y del May-2021, presentándose un crecimiento en la demanda de 8,82%.

74. PUERTO ALVIRA (MAPIRIPÁN - META)

El corregimiento de Puerto Alvira se encuentra ubicado en el municipio de Mapiripán, departamento del Meta. Esta Localidad cuenta con un total de 176 usuarios, de los cuales 159 son residenciales.[1]

74.1 Descripción del Sitio

La localidad cuenta con una central de generación que está conformada por la siguiente infraestructura:

Tabla 217 Infraestructura de la Localidad.

GRUPO ELECTRÓGENO			
ITEM	**MARCA**	**CAPACIDAD**	**ESTADO**
1	CUMMINS	375 kVA	Fuera de Servicio
2	KOHLER	Sin placa	Fuera de Servicio
3	STANFORD	Sin placa	Fuera de Servicio

Esta localidad sin servicio de energía, por daño en todas las unidades de energía y sin operador. Registro fotográfico.

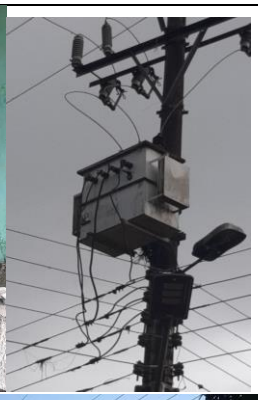

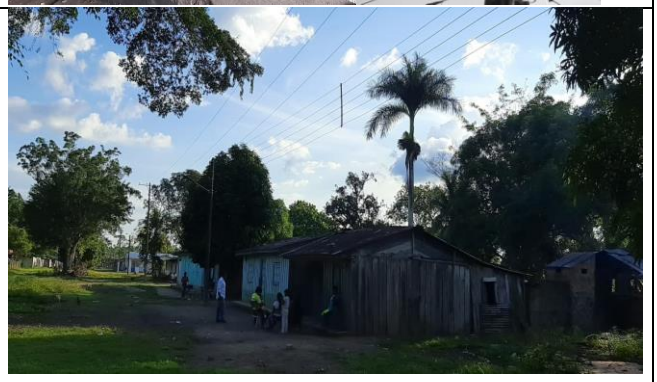

[1] Fuente: http://reportes.sui.gov.co/ - Sistema Único de Información SUI - Año 2020.

NARIÑO

75. AGUACATAL (LA TOLA - NARIÑO)

El centro poblado de Aguacatal se encuentra ubicado en el municipio de Tola, departamento de Nariño. Esta Localidad cuenta con un total de 150 usuarios residenciales[1]

75.1 Descripción del Sitio

La localidad cuenta con una central de generación que está conformada por la siguiente infraestructura:

Tabla 218 Infraestructura de la Localidad.

GRUPO ELECTRÓGENO			
ITEM	**MARCA**	**CAPACIDAD**	**ESTADO**
1	MAGNAPLUS	25 KW	EN OPERACIÓN

Gráfica 441 Diagrama de Conexión de la Localidad.

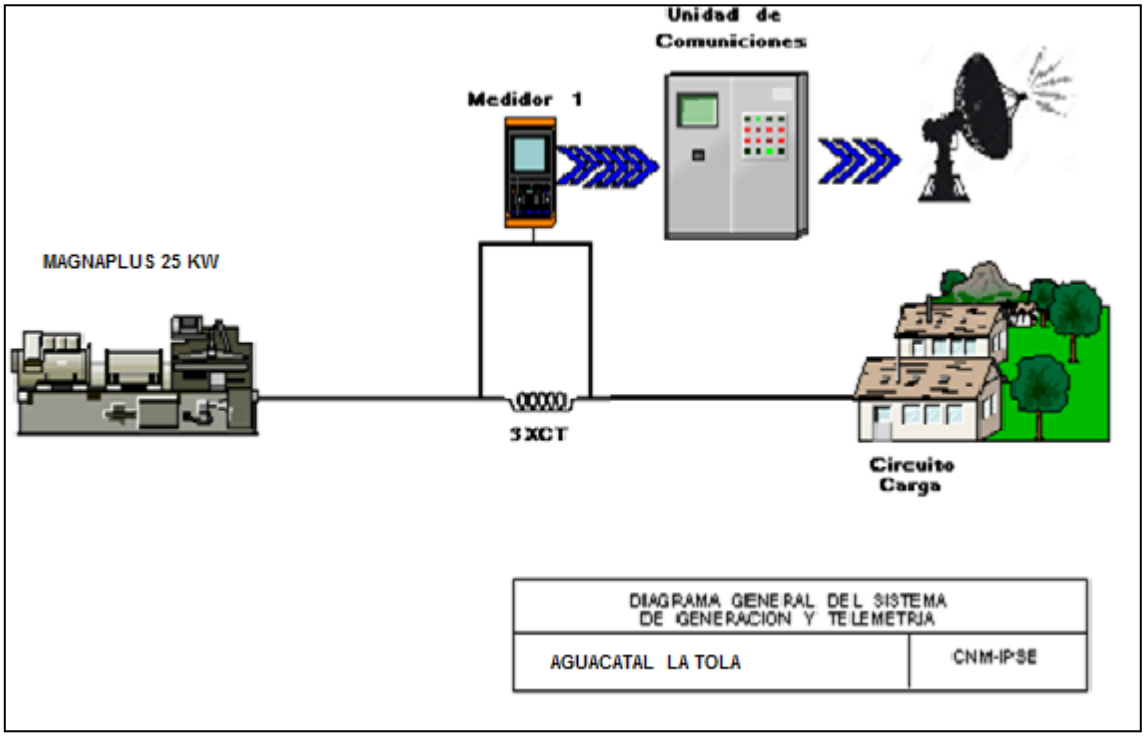

[1] Fuente: http://reportes.sui.gov.co/ - Sistema Único de Información SUI - Año 2020.

75.2 Energía

El consumo de energía eléctrica para esta localidad en *Mayo* de 2021, se presenta en la siguiente tabla, donde se encuentran los valores acumulados diarios de la energía activa (kWh), reactiva (kVARh), aparente (kVAh) y del factor de potencia (p.u).

Tabla 219 Energía Activa, Reactiva, Aparente y Factor de Potencia.

AGUACATAL (LA TOLA - NARIÑO)				
Fecha	**Energía Activa (kWh)**	**Energía Reactiva (kVARh)**	**Energía Aparente (kVAh)**	**Factor de Potencia (p.u)**
Mayo 1, Sábado	50	11	51,62	0,97
Mayo 2, Domingo	50	12	51,80	0,97
Mayo 3, Lunes	80	18	82,20	0,98
Mayo 4, Martes	89	21	91,55	0,97
Mayo 5, Miércoles	65	14	66,86	0,98
Mayo 6, Jueves	65	13	66,23	0,98
Mayo 7, Viernes	67	14	68,10	0,98
Mayo 8, Sábado	69	14	70,26	0,98
Mayo 9, Domingo	45	9	46,36	0,98
Mayo 10, Lunes	132	29	135,60	0,98
Mayo 11, Martes	62	12	63,17	0,98
Mayo 12, Miércoles	77	15	78,42	0,98
Mayo 13, Jueves	66	13	66,96	0,98
Mayo 14, Viernes	70	15	71,60	0,98
Mayo 15, Sábado	61	13	62,43	0,98
Mayo 16, Domingo	67	15	68,25	0,98
Mayo 17, Lunes	116	26	118,88	0,98
Mayo 18, Martes	72	16	73,38	0,98
Mayo 19, Miércoles	69	15	70,95	0,98
Mayo 20, Jueves	70	15	72,03	0,98
Mayo 21, Viernes	66	15	67,22	0,98
Mayo 22, Sábado	68	14	69,95	0,98
Mayo 23, Domingo	65	14	66,60	0,98
Mayo 24, Lunes	80	16	81,99	0,98
Mayo 25, Martes	65	14	66,50	0,98
Mayo 26, Miércoles	24	5	24,41	0,98
Mayo 27, Jueves	75	14	75,90	0,98
Mayo 28, Viernes	72	15	73,08	0,98
Mayo 29, Sábado	61	13	62,13	0,98
Mayo 30, Domingo	58	11	58,69	0,98
Mayo 31, Lunes	63	13	64,39	0,98
TOTAL	**2.140**	**455**	**2.187,39**	**0,98**

El factor de potencia promedio inductivo fue 0,98.

Gráfica 442 Energía Activa, Reactiva y Factor de Potencia – AGUACATAL (LA TOLA - NARIÑO).

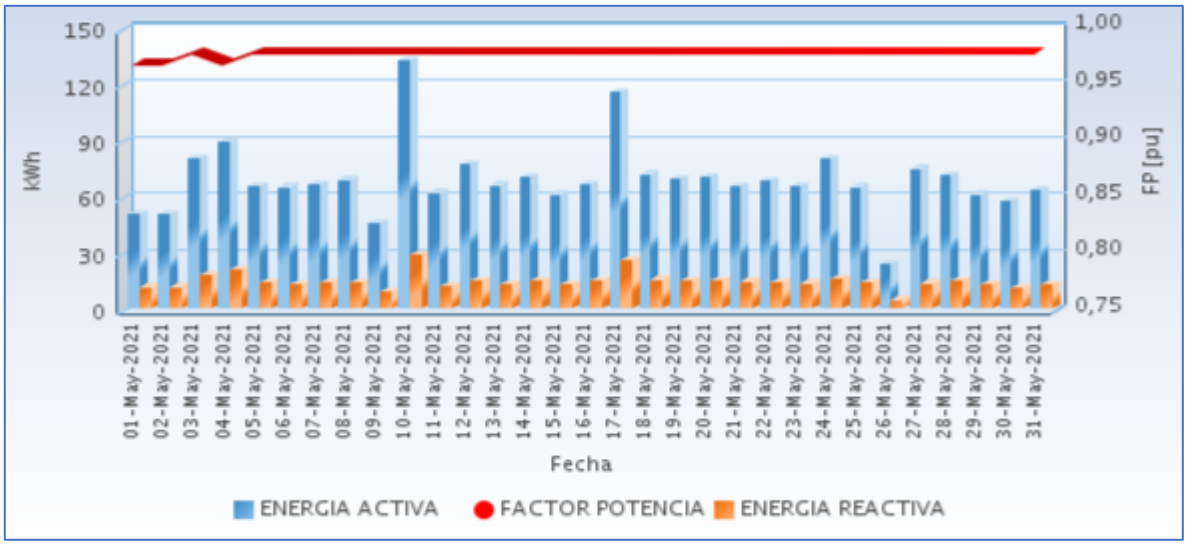

Fuente CNM

75.3 Potencia

En la siguiente gráfica se presenta el comportamiento diario de la potencia para este mes.

Gráfica 443 Comportamiento Diario de la Potencia.

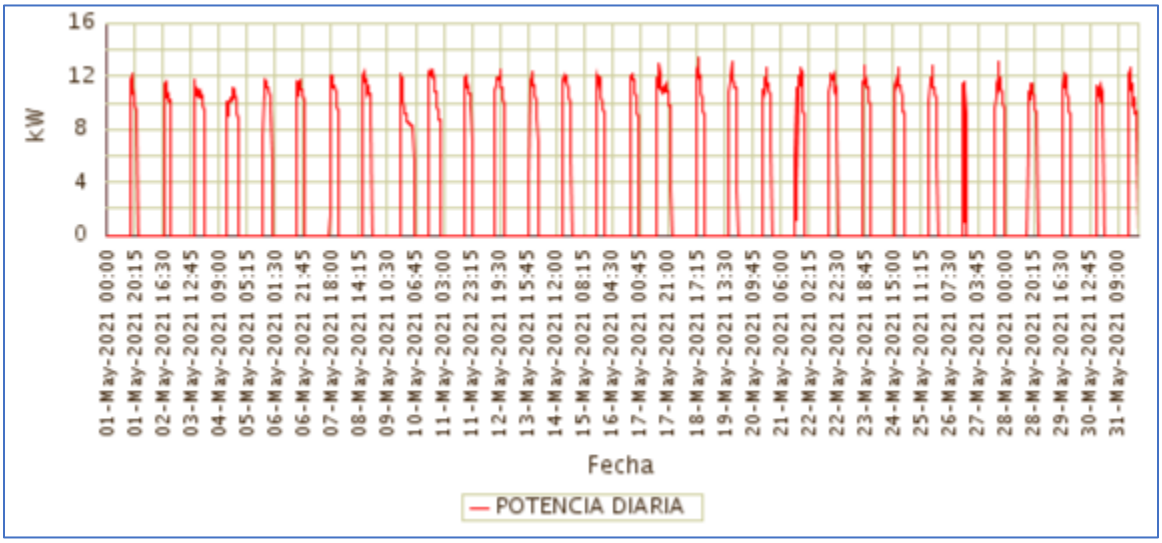

Fuente CNM

75.4 Potencia Máxima

La potencia máxima fue de 13,47kW, se presentó el Martes 18 de Mayo a las 18:15 horas. Respecto a la potencia máxima de Mayo de 2020 (kW), un crecimiento de 100,00%.

En la siguiente grafica se presenta la potencia máxima diaria registrada para este mes.

Gráfica 444 Potencia Máxima Diaria-AGUACATAL (LA TOLA - NARIÑO).

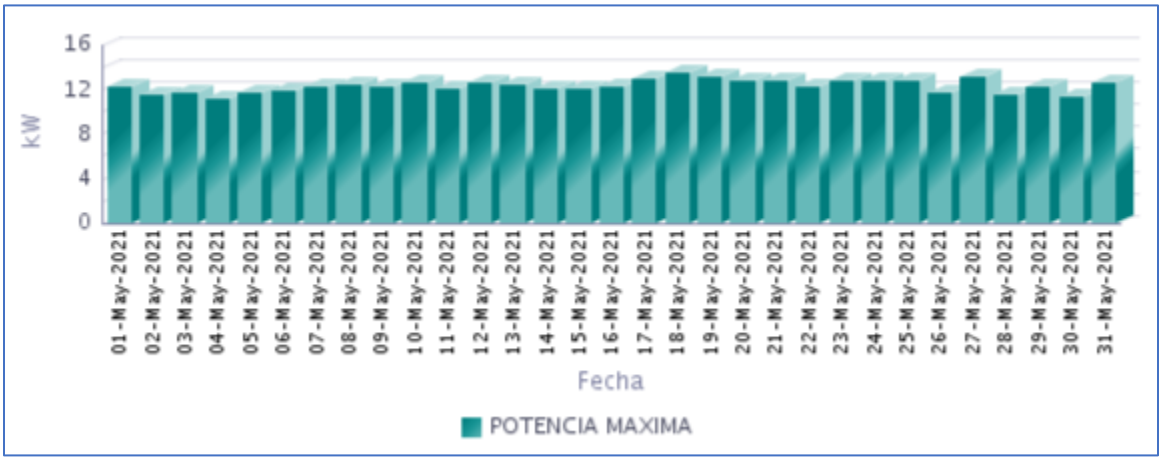

Fuente CNM

75.5 Horas de Prestación del Servicio

En Mayo, se prestó el servicio de energía eléctrica en la localidad, un promedio diario de 6 Horas 34 Minutos, como se presenta en la siguiente gráfica.

Gráfica 445 Horas Efectivas de Prestación del Servicio - AGUACATAL (LA TOLA - NARIÑO),

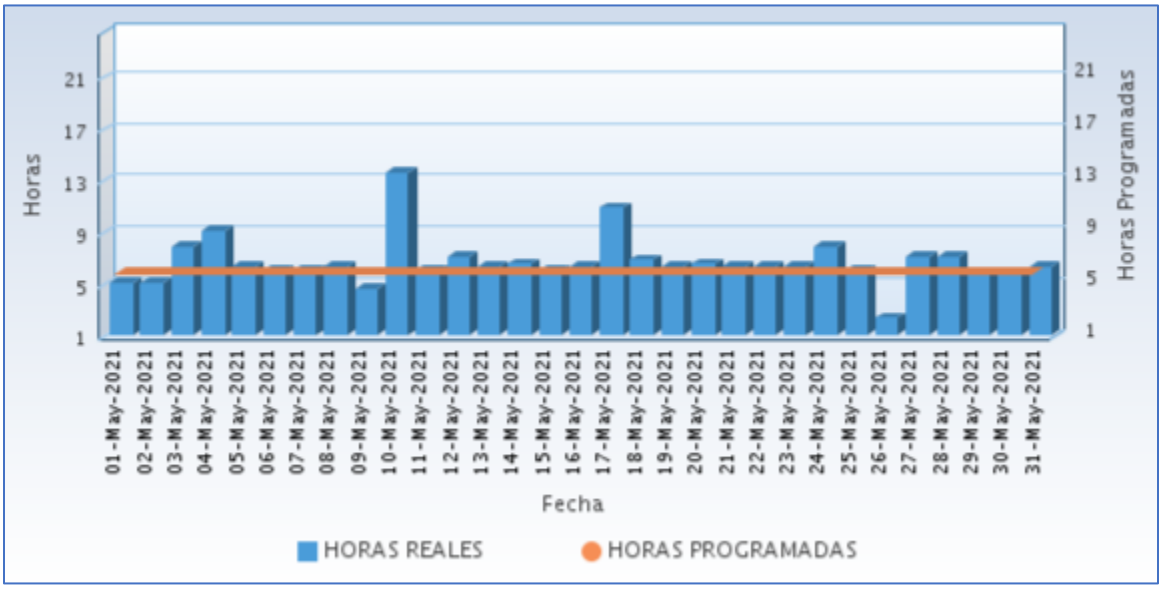

Fuente CNM

A continuación se relaciona las horas promedio por día de la prestación del servicio de energía:

Tabla 220 Horas promedio por día prestación del servicio de energía

AGUACATAL (LA TOLA - NARIÑO) Mayo 2021	
DIA	**Horas de servicio promedio en el día [hh:mm]**
01-May-2021	5 Horas 0 Minutos
02-May-2021	5 Horas 0 Minutos
03-May-2021	7 Horas 45 Minutos
04-May-2021	9 Horas 0 Minutos
05-May-2021	6 Horas 15 Minutos
06-May-2021	6 Horas 0 Minutos
07-May-2021	6 Horas 0 Minutos
08-May-2021	6 Horas 15 Minutos
09-May-2021	4 Horas 30 Minutos
10-May-2021	13 Horas 30 Minutos
11-May-2021	6 Horas 0 Minutos
12-May-2021	7 Horas 0 Minutos
13-May-2021	6 Horas 15 Minutos
14-May-2021	6 Horas 30 Minutos
15-May-2021	6 Horas 0 Minutos
16-May-2021	6 Horas 15 Minutos
17-May-2021	10 Horas 45 Minutos
18-May-2021	6 Horas 45 Minutos
19-May-2021	6 Horas 15 Minutos
20-May-2021	6 Horas 30 Minutos
21-May-2021	6 Horas 15 Minutos
22-May-2021	6 Horas 15 Minutos
23-May-2021	6 Horas 15 Minutos
24-May-2021	7 Horas 45 Minutos
25-May-2021	6 Horas 0 Minutos
26-May-2021	2 Horas 15 Minutos
27-May-2021	7 Horas 0 Minutos
28-May-2021	7 Horas 0 Minutos
29-May-2021	5 Horas 45 Minutos
30-May-2021	5 Horas 30 Minutos
31-May-2021	6 Horas 15 Minutos

Fuente CNM

75.6 Curvas de Carga

En la siguiente gráfica, se presenta el comportamiento de la carga promedio en el mes.

Gráfica 446 Curva de Carga Promedio Diaria Mensual

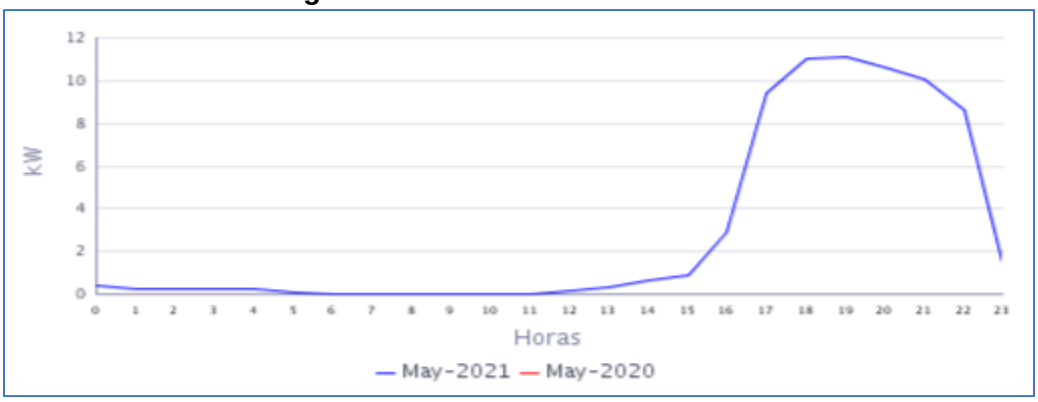

Fuente CNM

En la gráfica anterior se muestra la curva de carga promedio diaria de Mayo-2021.

76. ALTERON (URIBE URIBE) (EL CHARCO - NARIÑO)

El Centro poblado de Alterón (Uribe-Uribe) pertenece al municipio de Charco, Departamento de Nariño. Esta localidad cuenta con un total de 156 usuarios.[1]

76.1 Descripción del Sitio

La localidad cuenta con una central de generación que está conformada por la siguiente infraestructura:

Tabla 221 Infraestructura de la Localidad.

GRUPO ELECTRÓGENO			
ITEM	**MARCA**	**CAPACIDAD**	**ESTADO**
1	PERKINS	90 kW	EN OPERACIÓN

Gráfica 447 Diagrama de Conexión de la Localidad.

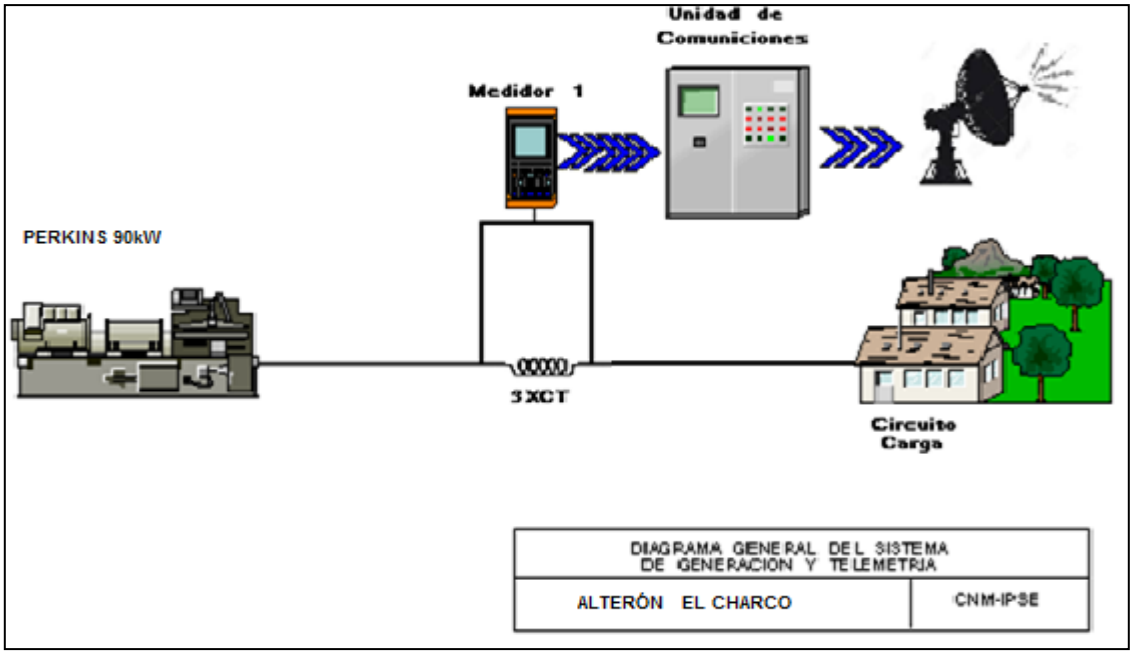

Según la información suministrada, la localidad restableció la prestación del servicio de energía eléctrica el día 25 de febrero del presente año, gracias a la instalación de un grupo electrógeno Perkins de 90 kW. La telemetría esta desconectada.

77. AMÁRALES (LA TOLA - NARIÑO)

El centro poblado de Amárales se encuentra ubicado en el municipio de Tola, departamento de Nariño. Esta Localidad cuenta con un total de 285 usuarios residenciales.[1]

77.1 Descripción del Sitio

La localidad cuenta con una central de generación que está conformada por la siguiente infraestructura:

Tabla 224 Infraestructura de la Localidad.

GRUPO ELECTRÓGENO			
ITEM	**MARCA**	**CAPACIDAD**	**ESTADO**
1	GENERAL MOTORS	156 kVA	EN OPERACIÓN
TRANSFORMADOR			
ITEM	**CAPACIDAD (KVA)**		**ESTADO**
1	112,5		EN OPERACIÓN

Gráfica 453 Diagrama de Conexión de la Localidad.

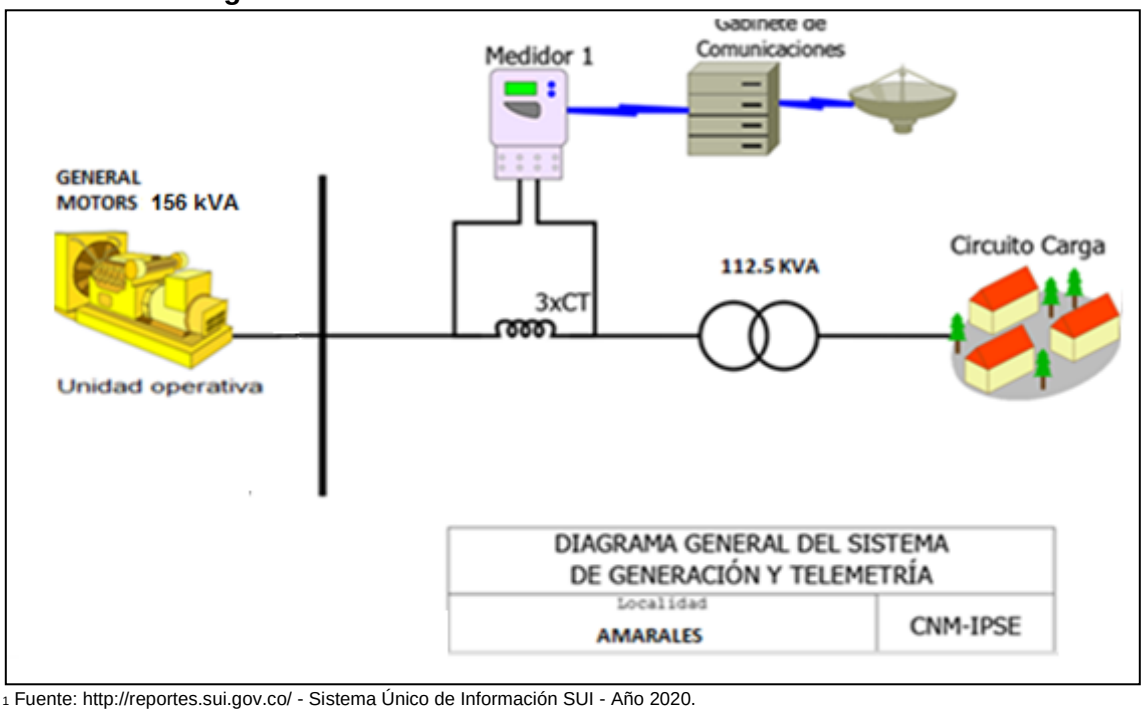

[1] Fuente: http://reportes.sui.gov.co/ - Sistema Único de Información SUI - Año 2020.

77.2 Energía

El consumo de energía eléctrica para esta localidad en *Mayo* de 2021, se presenta en la siguiente tabla, donde se encuentran los valores acumulados diarios de la energía activa (kWh), reactiva (kVARh), aparente (kVAh) y del factor de potencia (p.u).

Tabla 225 Energía Activa, Reactiva, Aparente y Factor de Potencia.

AMÁRALES (LA TOLA - NARIÑO)				
Fecha	**Energía Activa (kWh)**	**Energía Reactiva (kVARh)**	**Energía Aparente (kVAh)**	**Factor de Potencia (p.u)**
Mayo 1, Sábado	309	97	324,02	0,95
Mayo 2, Domingo	297	93	311,59	0,95
Mayo 3, Lunes	314	95	328,45	0,96
Mayo 4, Martes	320	96	333,91	0,96
Mayo 5, Miércoles	322	97	336,29	0,96
Mayo 6, Jueves	310	93	323,82	0,96
Mayo 7, Viernes	25	8	26,37	0,95
Mayo 8, Sábado	391	115	407,33	0,96
Mayo 9, Domingo	302	93	315,71	0,96
Mayo 10, Lunes	307	92	320,63	0,96
Mayo 11, Martes	308	92	321,47	0,96
Mayo 12, Miércoles	314	96	328,89	0,96
Mayo 13, Jueves	317	97	331,46	0,96
Mayo 14, Viernes	295	92	309,08	0,95
Mayo 15, Sábado	268	85	280,81	0,95
Mayo 16, Domingo	356	111	372,49	0,95
Mayo 17, Lunes	551	186	581,69	0,95
Mayo 18, Martes	300	94	313,88	0,95
Mayo 19, Miércoles	321	100	336,55	0,96
Mayo 20, Jueves	322	97	336,40	0,96
Mayo 21, Viernes	314	93	327,62	0,96
Mayo 22, Sábado	313	98	328,12	0,95
Mayo 23, Domingo	300	99	316,42	0,95
Mayo 24, Lunes	324	98	338,56	0,96
Mayo 25, Martes	321	98	335,27	0,96
Mayo 26, Miércoles	306	95	320,20	0,95
Mayo 27, Jueves	321	96	334,76	0,96
Mayo 28, Viernes	319	95	333,10	0,96
Mayo 29, Sábado	296	91	309,52	0,96
Mayo 30, Domingo	294	93	308,03	0,95
Mayo 31, Lunes	311	91	323,61	0,96
TOTAL	**9.668**	**2.976**	**10.115,60**	**0,96**

El factor de potencia promedio inductivo fue 0,96.

Con referencia a Mayo de 2020 (9.895 kWh), se presentó una caída en la demanda de energía eléctrica del 2,30%.

Gráfica 454 Energía Activa, Reactiva y Factor de Potencia – AMÁRALES (LA TOLA - NARIÑO).

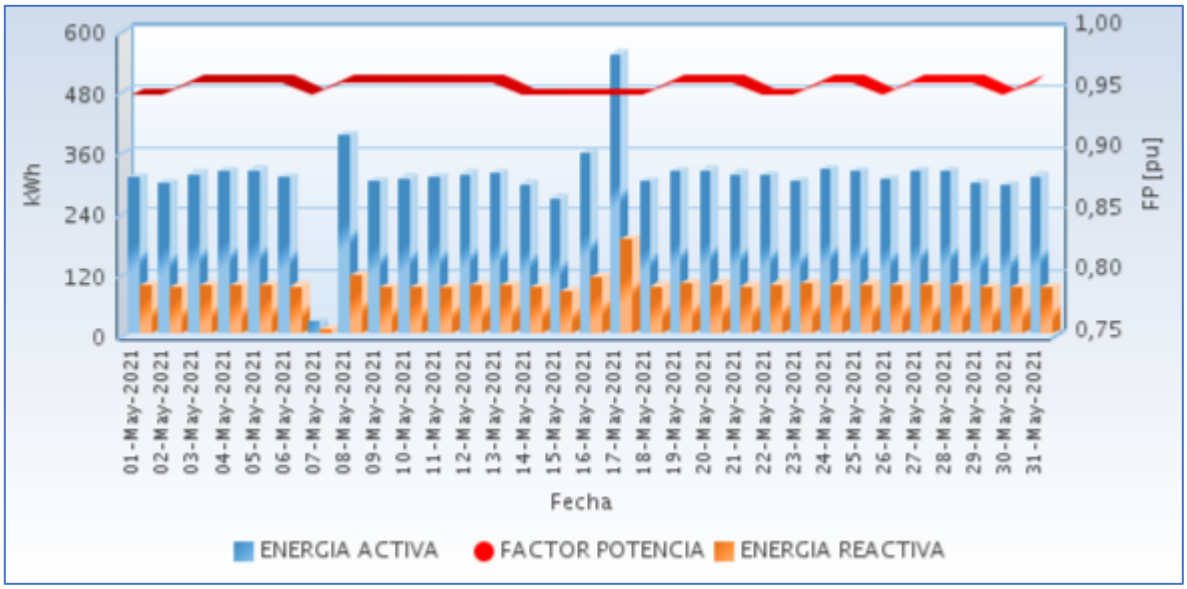

Fuente CNM

77.3 Potencia

En la siguiente gráfica se presenta el comportamiento diario de la potencia para este mes.

Gráfica 455 Comportamiento Diario de la Potencia.

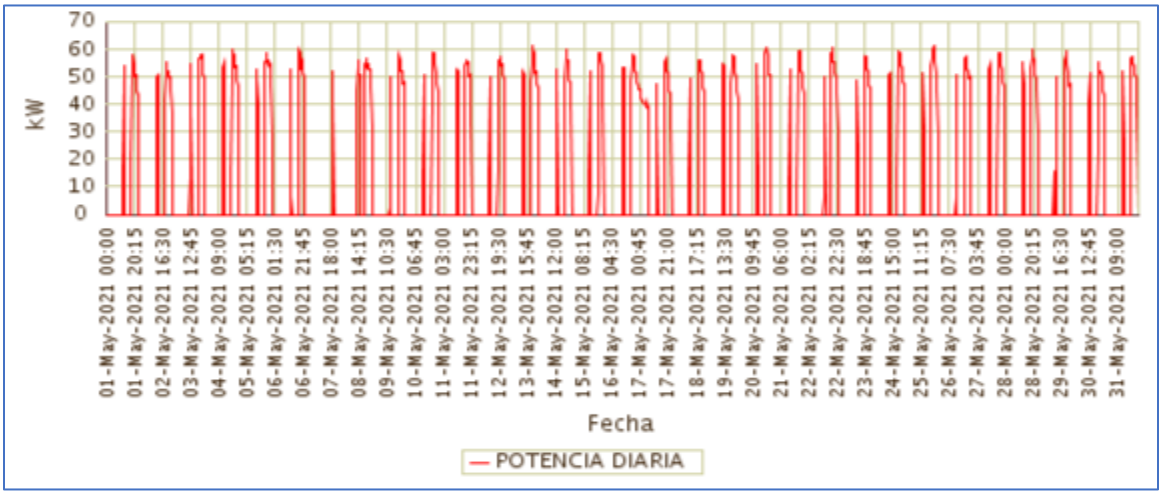

Fuente CNM

77.4 Potencia Máxima

La potencia máxima fue de 61,66kW, se presentó el Martes 25 de Mayo a las 20:30 horas. Respecto a la potencia máxima de Mayo de 2020 (64,29kW), tuvo una caída de 4,08%.

En la siguiente grafica se presenta la potencia máxima diaria registrada para este mes.

Gráfica 456 Potencia Máxima Diaria-AMÁRALES (LA TOLA - NARIÑO).

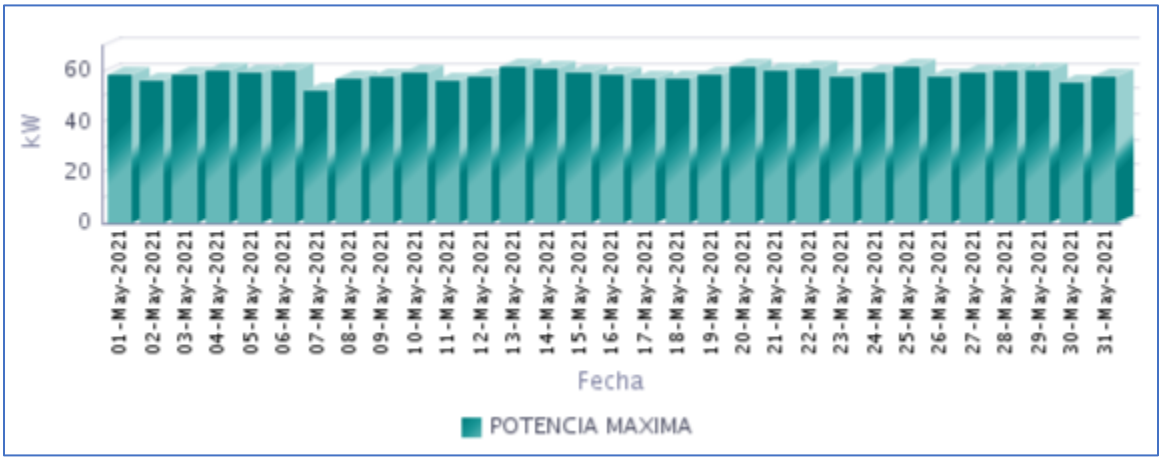

Fuente CNM

77.5 Horas de Prestación del Servicio

En Mayo, se prestó el servicio de energía eléctrica en la localidad, un promedio diario de 6 Horas 29 Minutos, como se presenta en la siguiente gráfica.

Gráfica 457 Horas Efectivas de Prestación del Servicio - AMÁRALES (LA TOLA - NARIÑO),

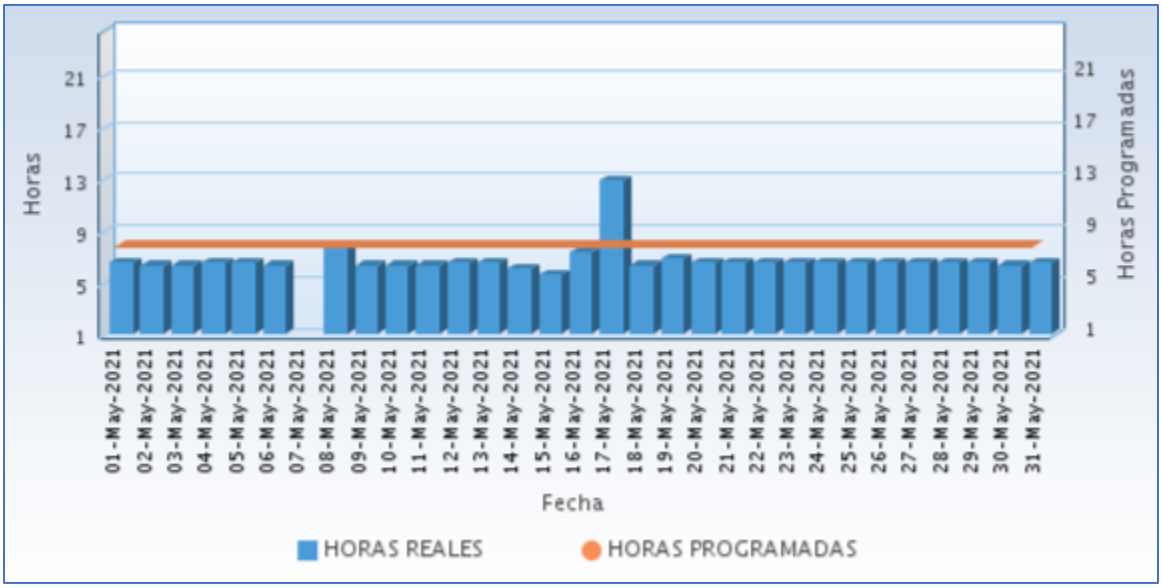

Fuente CNM

A continuación se relaciona las horas promedio por día de la prestación del servicio de energía:

Tabla 226 Horas promedio por día prestación del servicio de energía

AMÁRALES (LA TOLA - NARIÑO) Mayo 2021	
DIA	**Horas de servicio promedio en el día [hh:mm]**
01-May-2021	6 Horas 30 Minutos
02-May-2021	6 Horas 15 Minutos
03-May-2021	6 Horas 15 Minutos
04-May-2021	6 Horas 30 Minutos
05-May-2021	6 Horas 30 Minutos
06-May-2021	6 Horas 15 Minutos
07-May-2021	0 Horas 45 Minutos
08-May-2021	7 Horas 45 Minutos
09-May-2021	6 Horas 15 Minutos
10-May-2021	6 Horas 15 Minutos
11-May-2021	6 Horas 15 Minutos
12-May-2021	6 Horas 30 Minutos
13-May-2021	6 Horas 30 Minutos
14-May-2021	6 Horas 0 Minutos
15-May-2021	5 Horas 30 Minutos
16-May-2021	7 Horas 15 Minutos
17-May-2021	12 Horas 45 Minutos
18-May-2021	6 Horas 15 Minutos
19-May-2021	6 Horas 45 Minutos
20-May-2021	6 Horas 30 Minutos
21-May-2021	6 Horas 30 Minutos
22-May-2021	6 Horas 30 Minutos
23-May-2021	6 Horas 30 Minutos
24-May-2021	6 Horas 30 Minutos
25-May-2021	6 Horas 30 Minutos
26-May-2021	6 Horas 30 Minutos
27-May-2021	6 Horas 30 Minutos
28-May-2021	6 Horas 30 Minutos
29-May-2021	6 Horas 30 Minutos
30-May-2021	6 Horas 15 Minutos
31-May-2021	6 Horas 30 Minutos

Fuente CNM

77.6 Curvas de Carga

En la siguiente gráfica, se presenta el comportamiento de la carga promedio en el mes.

Gráfica 458 Curva de Carga Promedio Diaria Mensual

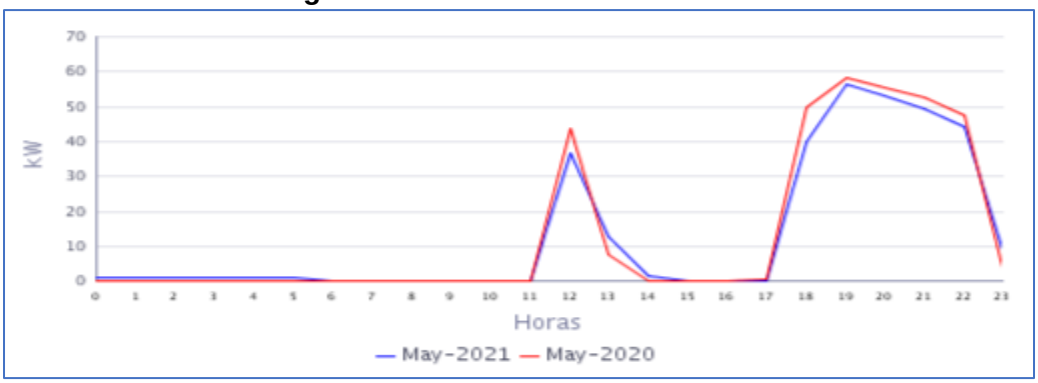

Fuente CNM

En la gráfica anterior se comparan las curvas de carga promedio diarias de May-2020 y del May-2021, presentándose una caída en la demanda de 2,30%.

78. BAZÁN (EL CHARCO - NARIÑO)

El Centro poblado de Bazán está localizado al norte del municipio de El Charco en la costa Pacífica de Nariño a orillas del rio Tapaje, Departamento de Nariño. Esta localidad cuenta con un total de 320 usuarios .[1]

78.1 Descripción del Sitio

La localidad cuenta con una central de generación que está conformada por la siguiente infraestructura:

Tabla 227 Infraestructura de la Localidad.

GRUPO ELECTRÓGENO			
ITEM	**MARCA**	**CAPACIDAD**	**ESTADO**
1	CUMMINS	425 KW	EN OPERACIÓN
TRANSFORMADOR			
ITEM	**CAPACIDAD (KVA)**		**ESTADO**
1	112,5		EN OPERACIÓN

Gráfica 459 Diagrama de Conexión de la Localidad.

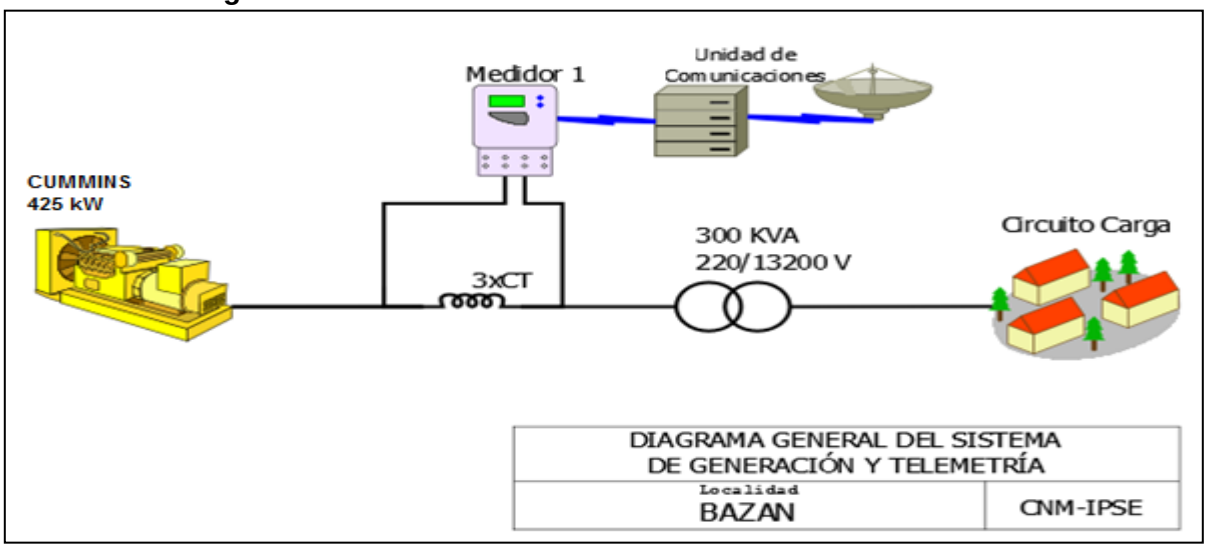

[1]

78.2 Energía

El consumo de energía eléctrica para esta localidad en *Mayo* de 2021, se presenta en la siguiente tabla, donde se encuentran los valores acumulados diarios de la energía activa (kWh), reactiva (kVARh), aparente (kVAh) y del factor de potencia (p.u).

Tabla 228 Energía Activa, Reactiva, Aparente y Factor de Potencia.

BAZÁN (EL CHARCO - NARIÑO)				
Fecha	**Energía Activa (kWh)**	**Energía Reactiva (kVARh)**	**Energía Aparente (kVAh)**	**Factor de Potencia (p.u)**
Mayo 1, Sábado	643	347	730,74	0,88
Mayo 2, Domingo	619	331	702,21	0,88
Mayo 3, Lunes	547	289	618,92	0,88
Mayo 4, Martes	637	330	717,58	0,89
Mayo 5, Miércoles	648	341	732,15	0,89
Mayo 6, Jueves	643	341	727,91	0,88
Mayo 7, Viernes	629	338	714,08	0,88
Mayo 8, Sábado	640	343	725,86	0,88
Mayo 9, Domingo	642	354	733,13	0,88
Mayo 10, Lunes	628	323	705,75	0,89
Mayo 11, Martes	650	332	730,42	0,89
Mayo 12, Miércoles	641	331	721,33	0,89
Mayo 13, Jueves	643	326	721,28	0,89
Mayo 14, Viernes	643	332	724,01	0,89
Mayo 15, Sábado	637	325	715,39	0,89
Mayo 16, Domingo	552	203	588,07	0,94
Mayo 17, Lunes	464	167	493,45	0,94
Mayo 18, Martes	787	308	845,46	0,93
Mayo 19, Miércoles	557	194	589,76	0,94
Mayo 20, Jueves	535	182	565,43	0,95
Mayo 21, Viernes	514	179	543,83	0,94
Mayo 22, Sábado	598	223	637,92	0,94
Mayo 23, Domingo	608	227	649,30	0,94
Mayo 24, Lunes	598	218	636,26	0,94
Mayo 25, Martes	586	205	620,51	0,94
Mayo 26, Miércoles	610	215	646,34	0,94
Mayo 27, Jueves	618	216	654,66	0,94
Mayo 28, Viernes	526	161	549,65	0,96
Mayo 29, Sábado	403	121	421,02	0,96
Mayo 30, Domingo	878	308	930,97	0,94
Mayo 31, Lunes	620	190	648,73	0,96
TOTAL	**18.944**	**8.303**	**20.683,97**	**0,92**

El factor de potencia promedio inductivo fue 0,92.

Con referencia a Mayo de 2020 (19.902 kWh), se presentó una caída en la demanda de energía eléctrica del 4,81%.

Gráfica 460 Energía Activa, Reactiva y Factor de Potencia – BAZÁN (EL CHARCO - NARIÑO).

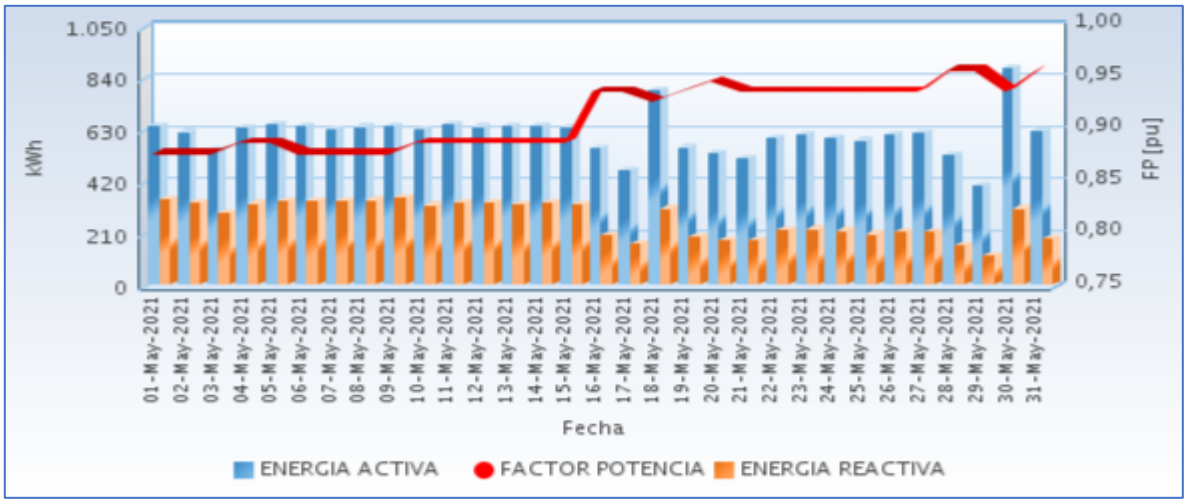

Fuente CNM

78.3 Potencia

En la siguiente gráfica se presenta el comportamiento diario de la potencia para este mes.

Gráfica 461 Comportamiento Diario de la Potencia.

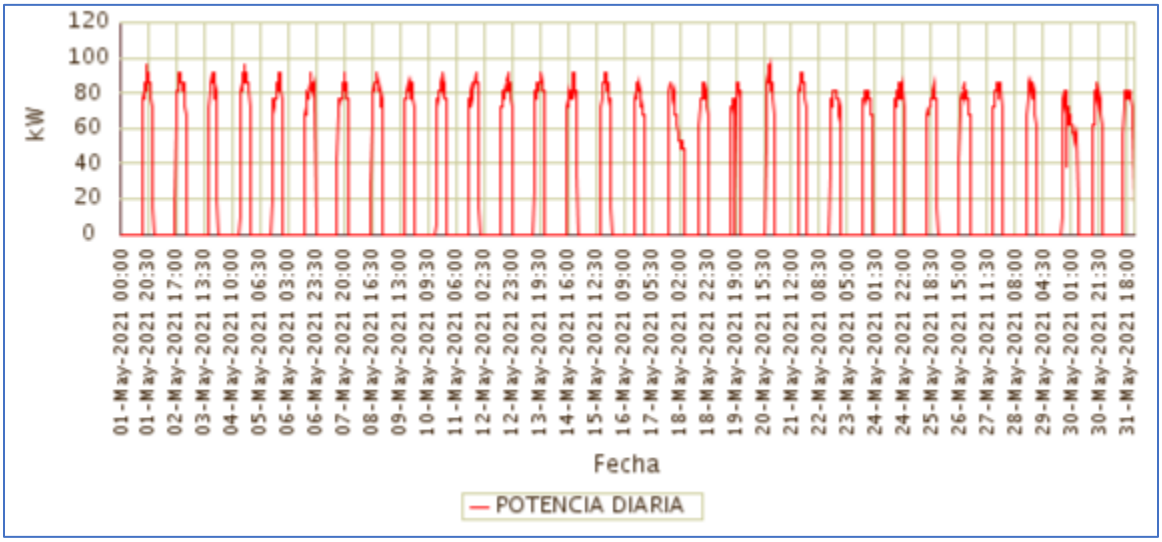

Fuente CNM

78.4 Potencia Máxima

La potencia máxima fue de 96,00kW, se presentó el Jueves 20 de Mayo a las 20:00 horas. Respecto a la potencia máxima de Mayo de 2020 (110,40kW), tuvo una caída de 13,04%.

En la siguiente grafica se presenta la potencia máxima diaria registrada para este mes.

Gráfica 462 Potencia Máxima Diaria-BAZÁN (EL CHARCO - NARIÑO).

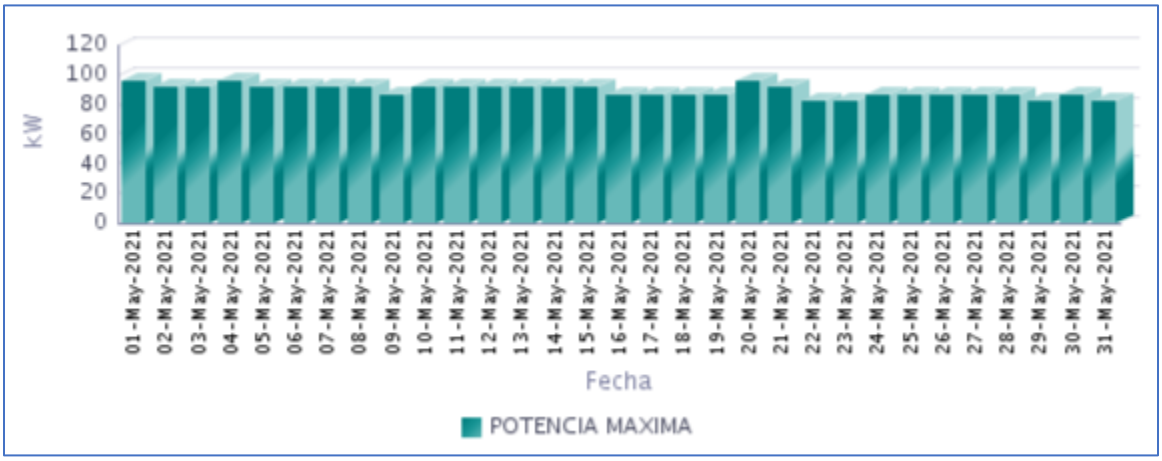

Fuente CNM

78.5 Horas de Prestación del Servicio

En Mayo, se prestó el servicio de energía eléctrica en la localidad, un promedio diario de 8 Horas 8 Minutos, como se presenta en la siguiente gráfica.

Gráfica 463 Horas Efectivas de Prestación del Servicio - BAZÁN (EL CHARCO - NARIÑO),

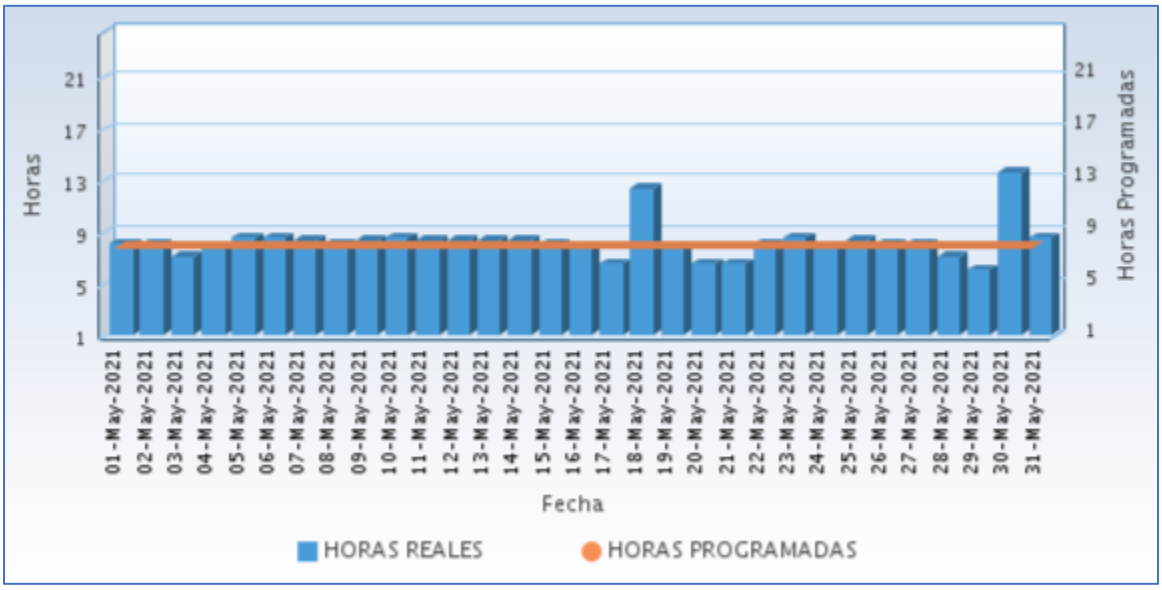

Fuente CNM

A continuación se relaciona las horas promedio por día de la prestación del servicio de energía:

Tabla 229 Horas promedio por día prestación del servicio de energía

BAZAN (EL CHARCO - NARIÑO) Mayo 2021	
DIA	**Horas de servicio promedio en el día [hh:mm]**
01-May-2021	8 Horas 0 Minutos
02-May-2021	8 Horas 0 Minutos
03-May-2021	7 Horas 0 Minutos
04-May-2021	7 Horas 45 Minutos
05-May-2021	8 Horas 30 Minutos
06-May-2021	8 Horas 30 Minutos
07-May-2021	8 Horas 15 Minutos
08-May-2021	8 Horas 0 Minutos
09-May-2021	8 Horas 15 Minutos
10-May-2021	8 Horas 30 Minutos
11-May-2021	8 Horas 15 Minutos
12-May-2021	8 Horas 15 Minutos
13-May-2021	8 Horas 15 Minutos
14-May-2021	8 Horas 15 Minutos
15-May-2021	8 Horas 0 Minutos
16-May-2021	7 Horas 30 Minutos
17-May-2021	6 Horas 30 Minutos
18-May-2021	12 Horas 15 Minutos
19-May-2021	7 Horas 45 Minutos
20-May-2021	6 Horas 30 Minutos
21-May-2021	6 Horas 30 Minutos
22-May-2021	8 Horas 0 Minutos
23-May-2021	8 Horas 30 Minutos
24-May-2021	7 Horas 45 Minutos
25-May-2021	8 Horas 15 Minutos
26-May-2021	8 Horas 0 Minutos
27-May-2021	8 Horas 0 Minutos
28-May-2021	7 Horas 0 Minutos
29-May-2021	6 Horas 0 Minutos
30-May-2021	13 Horas 30 Minutos
31-May-2021	8 Horas 30 Minutos

Fuente CNM

78.6 Curvas de Carga

En la siguiente gráfica, se presenta el comportamiento de la carga promedio en el mes.

Gráfica 464 Curva de Carga Promedio Diaria Mensual

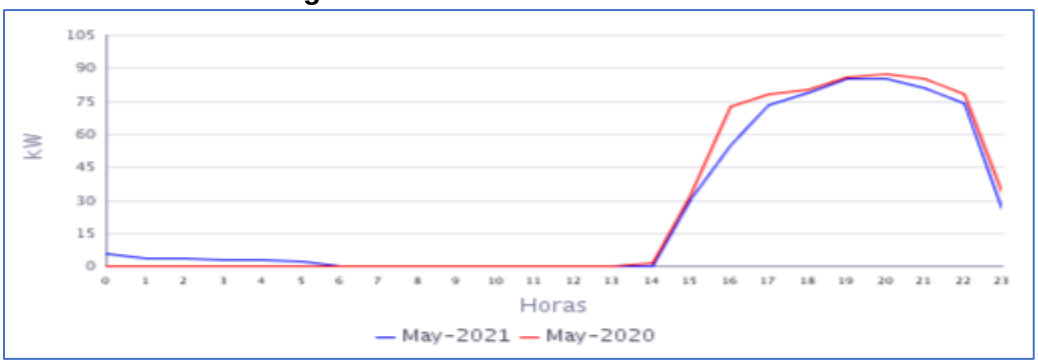

Fuente CNM

En la gráfica anterior se comparan las curvas de carga promedio diarias de May-2020 y del May-2021, presentándose una caída en la demanda de 4,81%.

79. BOCAS DE CURAY (TUMACO - NARIÑO)

El Centro Poblado de Bocas de Curay, pertenece al municipio de San Andrés de Tumaco, Departamento de Nariño. Esta localidad cuenta con un total de 270 usuarios .[1]

79.1 Descripción del Sitio

La localidad cuenta con una central de generación que está conformada por la siguiente infraestructura:

Tabla 230 Infraestructura de la Localidad.

GRUPO ELECTRÓGENO			
ITEM	**MARCA**	**CAPACIDAD**	**ESTADO**
1	CUMMINS	360 Kw	EN OPERACIÓN
2	CUMMINS	180 kW	EN OPERACIÓN
TRANSFORMADOR			
ITEM	**CAPACIDAD (KVA)**		**ESTADO**
1	300		EN OPERACIÓN

Gráfica 465 Diagrama de Conexión de la Localidad.

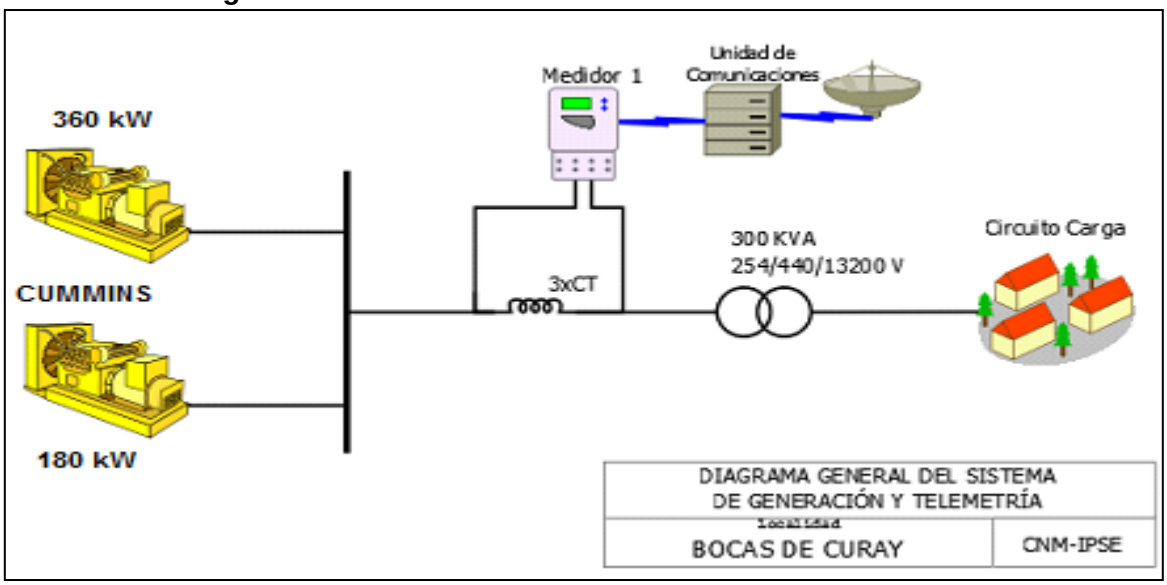

Según la información suministrada, se restableció el servicio de energía en el presente periodo. Localidad cuenta con prestación del servicio en un promedio de 08 horas diarias. El sistema de comunicación se encuentra fuera de servicio, porque los roedores han dañado varios cables en el gabinete del módem satelital.

[1] Fuente: http://reportes.sui.gov.co/ - Sistema Único de Información SUI - Año 2020.

80. BOCAS DE PRIETA (OLAYA HERRERA - NARIÑO)

La localidad menor de Bocas de Prieta pertenece al municipio de Olaya Herrera, Departamento de Nariño. Esta localidad cuenta con un total de 165 usuarios.[1]

80.1 Descripción del Sitio

La localidad cuenta con una central de generación que está conformada por la siguiente infraestructura:

Tabla 233 Infraestructura de la Localidad.

GRUPO ELECTRÓGENO			
ITEM	**MARCA**	**CAPACIDAD**	**ESTADO**
1	CUMMINS	75 KW	EN OPERACIÓN
TRANSFORMADOR			
ITEM	**CAPACIDAD (KVA)**		**ESTADO**
1	112,5		EN OPERACIÓN

Gráfica 472 Diagrama de Conexión de la Localidad.

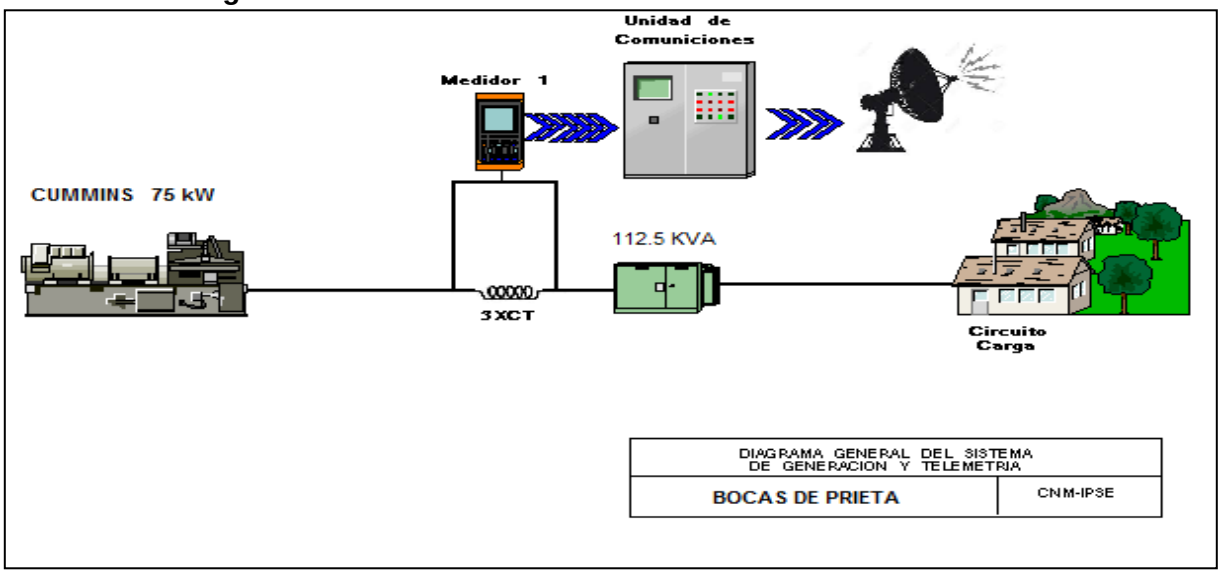

Esta localidad, sin información por daño en la acometida, la cual fue cambiada por personal del operador. En la visita de mantenimiento realizada se observa que las señales de corriente quedaron invertidas después de que un personal técnico de la empresa realizó el cambio de la acometida (según informó el operador de la planta), adicional, a esto desconectaron las tierras por eso no registraba el consumo. Se procedió a la normalización de las señales de los CT´S y las conexiones de las tierras, normalizando de esta manera el registro de energía a partir del 17 de junio por personal técnico contratista del IPSE.

[1] Fuente: http://reportes.sui.gov.co/ - Sistema Único de Información SUI - Año 2020.

81. BOLÍVAR (SAN PEDRO) (EL CHARCO - NARIÑO)

El Centro poblado de BOLÍVAR San Pedro pertenece al municipio de Charco, Departamento de Nariño. Esta localidad cuenta con un total de 266 usuarios.[1]

81.1 Descripción del Sitio

La localidad cuenta con una central de generación que está conformada por la siguiente infraestructura:

Tabla 236 Infraestructura de la Localidad.

GRUPO ELECTRÓGENO			
ITEM	**MARCA**	**CAPACIDAD**	**ESTADO**
1	CATERPILLAR	105 kW	EN OPERACIÓN
TRANSFORMADOR			
ITEM	**CAPACIDAD (KVA)**		**ESTADO**
1	112,5		EN OPERACIÓN

Gráfica 478 Diagrama de Conexión de la Localidad.

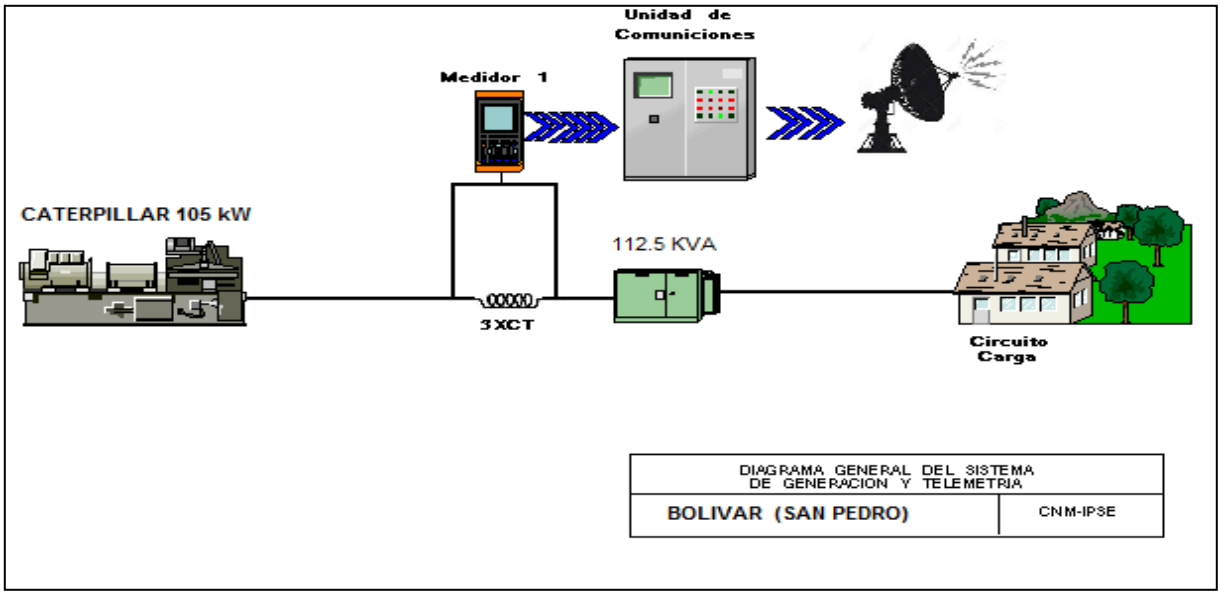

[1] Fuente: http://reportes.sui.gov.co/ - Sistema Único de Información SUI - Año 2020.

81.2 Energía

El consumo de energía eléctrica para esta localidad en *Mayo* de 2021, se presenta en la siguiente tabla, donde se encuentran los valores acumulados diarios de la energía activa (kWh), reactiva (kVARh), aparente (kVAh) y del factor de potencia (p.u).

Tabla 237 Energía Activa, Reactiva, Aparente y Factor de Potencia.

BOLÍVAR (SAN PEDRO) (EL CHARCO - NARIÑO)				
Fecha	**Energía Activa (kWh)**	**Energía Reactiva (kVARh)**	**Energía Aparente (kVAh)**	**Factor de Potencia (p.u)**
Mayo 1, Sábado	125	102	161,39	0,77
Mayo 2, Domingo	132	109	171,02	0,77
Mayo 3, Lunes	138	106	173,80	0,79
Mayo 4, Martes	126	95	157,84	0,80
Mayo 5, Miércoles	136	104	171,17	0,80
Mayo 6, Jueves	139	101	172,05	0,81
Mayo 7, Viernes	132	97	164,21	0,81
Mayo 8, Sábado	142	100	173,97	0,82
Mayo 9, Domingo	138	103	172,35	0,80
Mayo 10, Lunes	126	91	155,12	0,81
Mayo 11, Martes	128	93	158,53	0,81
Mayo 12, Miércoles	135	95	164,59	0,82
Mayo 13, Jueves	130	93	159,40	0,81
Mayo 14, Viernes	132	95	162,93	0,81
Mayo 15, Sábado	130	96	161,82	0,80
Mayo 16, Domingo	126	97	159,27	0,79
Mayo 17, Lunes	126	90	154,35	0,81
Mayo 18, Martes	147	115	186,54	0,79
Mayo 19, Miércoles	194	165	254,96	0,76
Mayo 20, Jueves	126	91	155,82	0,81
Mayo 21, Viernes	130	97	162,30	0,80
Mayo 22, Sábado	133	96	164,57	0,81
Mayo 23, Domingo	141	107	177,29	0,80
Mayo 24, Lunes	122	87	149,62	0,81
Mayo 25, Martes	131	101	165,11	0,79
Mayo 26, Miércoles	142	105	176,67	0,81
Mayo 27, Jueves	130	97	162,01	0,80
Mayo 28, Viernes	143	104	177,19	0,81
Mayo 29, Sábado	159	120	199,20	0,80
Mayo 30, Domingo	149	118	189,61	0,78
Mayo 31, Lunes	127	102	163,03	0,78
TOTAL	**4.217**	**3.171**	**5.276,24**	**0,80**

El factor de potencia promedio inductivo fue 0,80.

Para este período se presentó un exceso de consumo de energía reactiva de 1062,5 kVARh.

81.3 Potencia

En la siguiente gráfica se presenta el comportamiento diario de la potencia para este mes.

Gráfica 480 Comportamiento Diario de la Potencia.

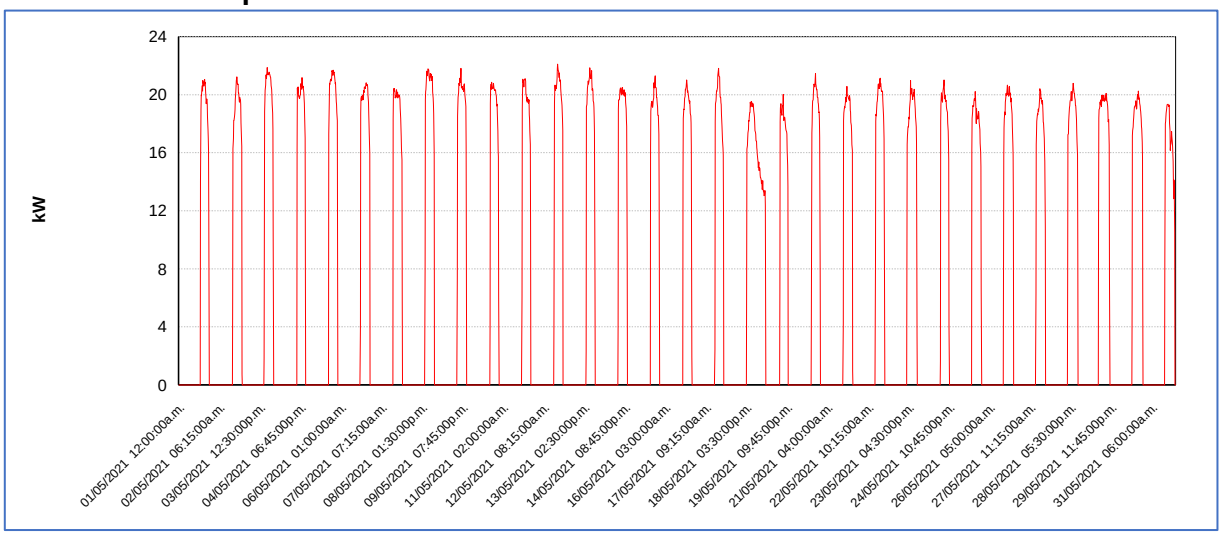

Fuente CNM

81.4 Potencia Máxima

La potencia máxima fue de 27,52kW, se presentó el Martes 25 de Mayo a las 18:45 horas. Respecto a la potencia máxima de Mayo de 2020 (21,38kW), un crecimiento de 2,40%.

81.5 Horas de Prestación del Servicio

En Mayo, se prestó el servicio de energía eléctrica en la localidad, un promedio diario de 7 Horas, como se presenta en la siguiente gráfica.

A continuación se relaciona las horas promedio por día de la prestación del servicio de energía:

Tabla 238 Horas promedio por día prestación del servicio de energía

BOLÍVAR (SAN PEDRO) (EL CHARCO - NARIÑO) Mayo 2021	
DIA	**Horas de servicio promedio en el día [hh:mm]**
01-May-2021	6 Horas 30 Minutos
02-May-2021	7 Horas 0 Minutos
03-May-2021	6 Horas 45 Minutos

BOLÍVAR (SAN PEDRO) (EL CHARCO - NARIÑO) **Mayo 2021**	
DIA	**Horas de servicio promedio en el día [hh:mm]**
04-May-2021	6 Horas 30 Minutos
05-May-2021	6 Horas 45 Minutos
06-May-2021	7 Horas 15 Minutos
07-May-2021	6 Horas 45 Minutos
08-May-2021	6 Horas 45 Minutos
09-May-2021	6 Horas 45 Minutos
10-May-2021	6 Horas a5 Minutos
11-May-2021	6 Horas 30 Minutos
12-May-2021	6 Horas 30 Minutos
13-May-2021	6 Horas 30 Minutos
14-May-2021	7 Horas 0 Minutos
15-May-2021	6 Horas 45 Minutos
16-May-2021	6 Horas 30 Minutos
17-May-2021	6 Horas 30 Minutos
18-May-2021	8 Horas 15 Minutos
19-May-2021	12 Horas 15 Minutos
20-May-2021	6 Horas 45 Minutos
21-May-2021	6 Horas 45 Minutos
22-May-2021	6 Horas 45 Minutos
23-May-2021	7 Horas 15 Minutos
24-May-2021	6 Horas 15 Minutos
25-May-2021	7 Horas 0 Minutos
26-May-2021	7 Horas 30 Minutos
27-May-2021	7 Horas 15 Minutos
28-May-2021	7 Horas 45 Minutos
29-May-2021	8 Horas 30 Minutos
30-May-2021	8 Horas 15 Minutos
31-May-2021	7 Horas 30 Minutos

Fuente CNM

82. EL BAJITO DE ECHANDIA (MOSQUERA - NARIÑO)

El centro poblado de El Bajito de Echandía se encuentra ubicado en el municipio de Mosquera, departamento de Nariño. Esta Localidad cuenta con un total de 195 usuarios residenciales.[1]

82.1 Descripción del Sitio

La localidad cuenta con una central de generación que está conformada por la siguiente infraestructura:

Tabla 239 Infraestructura de la Localidad.

GRUPO ELECTRÓGENO			
ITEM	**MARCA**	**CAPACIDAD**	**ESTADO**
1	STANFORD	95 KVA	EN OPERACIÓN

Gráfica 490 Diagrama de Conexión de la Localidad.

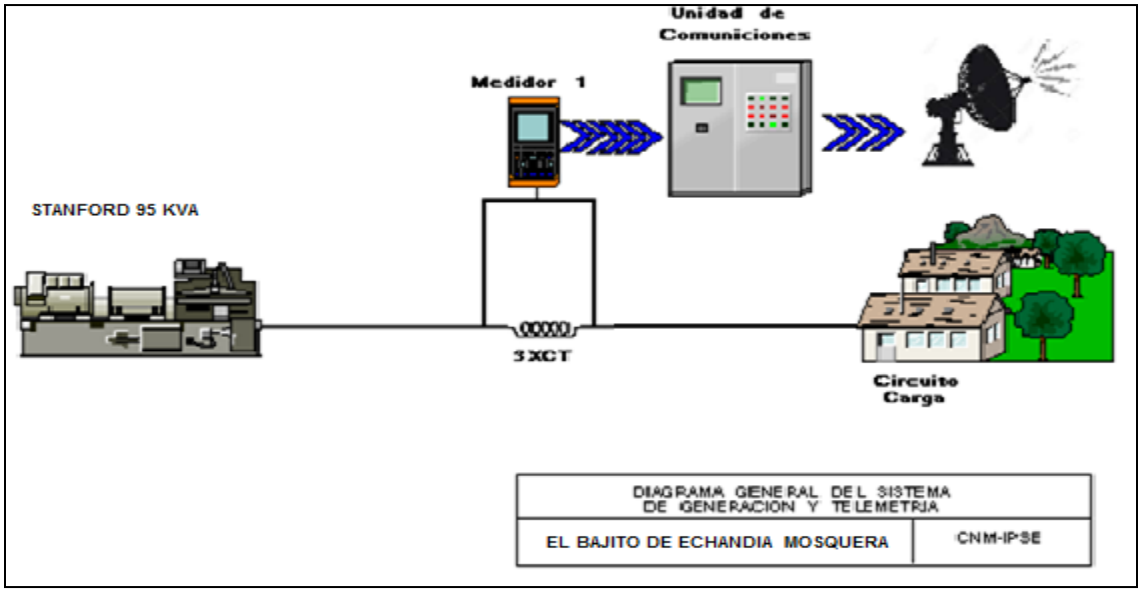

La localidad sin información completa por daño en el equipo de telemetría, la localidad cuenta con prestación normal del servicio de energía eléctrica con un promedio de 8 horas diarias, en horario de 12 p.m. a 02 p.m. y 05 p.m. 11 p.m.

83. EL CUIL PUEBLO NUEVO (EL CHARCO - NARIÑO)

El Caserío de El Cuil (Pueblo Nuevo) pertenece al municipio de El Charco, Departamento de Nariño. Esta localidad cuenta con un total de 252 usuarios.[1]

83.1 Descripción del Sitio

La localidad cuenta con una central de generación que está conformada por la siguiente infraestructura:

Tabla 242 Infraestructura de la Localidad.

GRUPO ELECTRÓGENO			
ITEM	**MARCA**	**CAPACIDAD**	**ESTADO**
1	CATERPILLAR	200 kW	EN OPERACIÓN
TRANSFORMADOR			
ITEM	**CAPACIDAD (KVA)**		**ESTADO**
1	150		EN OPERACIÓN

Gráfica 496 Diagrama de Conexión de la Localidad.

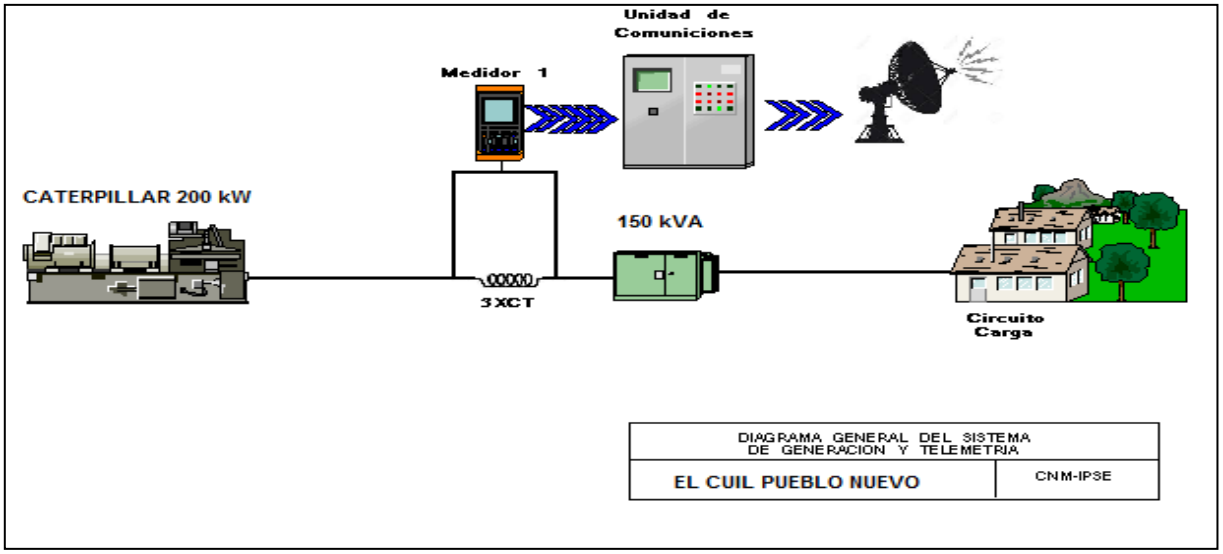

Localidad sin información por desconexión en el sistema de telemetría por daño en planta principal, según comunicación con radicado IPSE No. 20211330023942 del 15 de abril. Se está prestando el suministro de energía con una planta alterna marca Cummins de 200 KW

84. LA ENSENADA (SANTA BARBARA (ISCUANDE) - NARIÑO)

El Centro poblado de La Encenada pertenece al municipio de Santa Bárbara (Iscuandé), Departamento de Nariño. Esta localidad cuenta con un total de 210 usuarios.[1]

84.1 Descripción del Sitio

La localidad cuenta con una central de generación que está conformada por la siguiente infraestructura:

Tabla 245 Infraestructura de la Localidad.

GRUPO ELECTRÓGENO			
ITEM	**MARCA**	**CAPACIDAD**	**ESTADO**
1	DELLENT	110 kW	EN OPERACIÓN
TRANSFORMADOR			
ITEM	**CAPACIDAD (KVA)**		**ESTADO**
1	112,5		EN OPERACIÓN

Gráfica 502 Diagrama de Conexión de la Localidad.

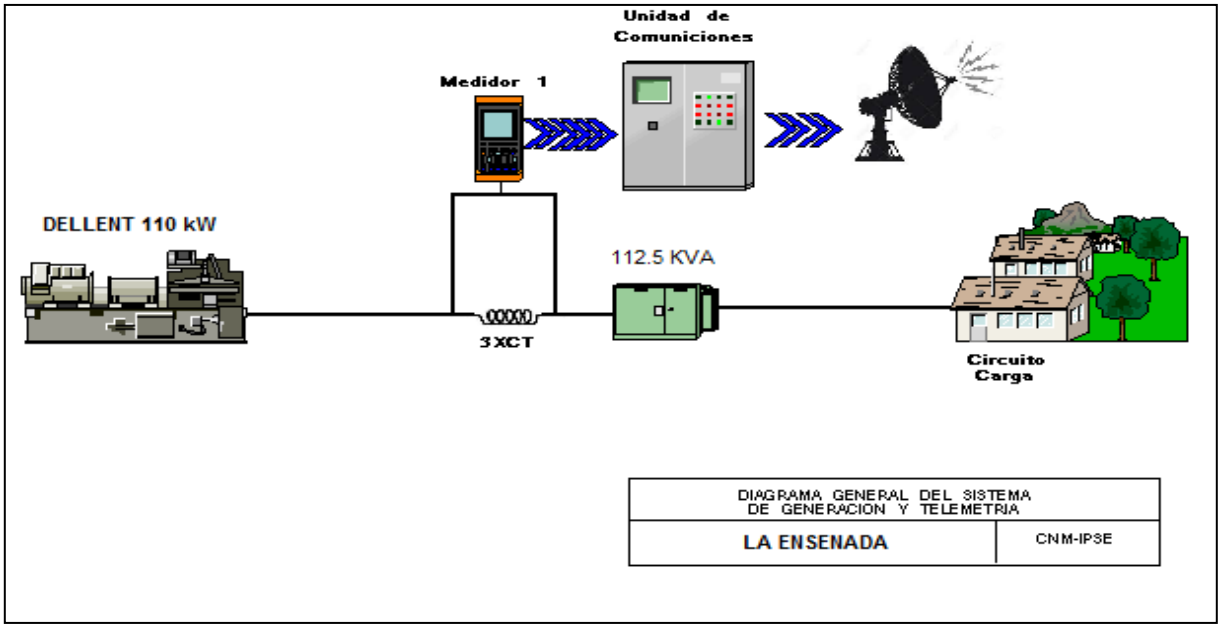

Localidad sin información completa. La localidad no cuenta con la prestación del servicio de energía desde el 23 de mayo debido a un daño en el estator del generador del grupo electrógeno.

[1] Fuente: http://reportes.sui.gov.co/ - Sistema Único de Información SUI - Año 2020.

85. LA VIGÍA (LA TOLA - NARIÑO)

El Centro poblado de Vigia de la Mar se encuentra ubicado en el municipio de Tola, departamento de Nariño. Esta Localidad cuenta con un total de 151 usuarios residenciales.[1]

85.1 Descripción del Sitio

La localidad cuenta con una central de generación que está conformada por la siguiente infraestructura:

Tabla 248 Infraestructura de la Localidad.

GRUPO ELECTRÓGENO			
ITEM	**MARCA**	**CAPACIDAD**	**ESTADO**
1	DETROIT DIESEL	150 kW	EN OPERACIÓN
TRANSFORMADOR			
ITEM	**CAPACIDAD**		**ESTADO**
1	112,5 KVA		EN OPERACIÓN

Gráfica 508 Diagrama de Conexión de la Localidad.

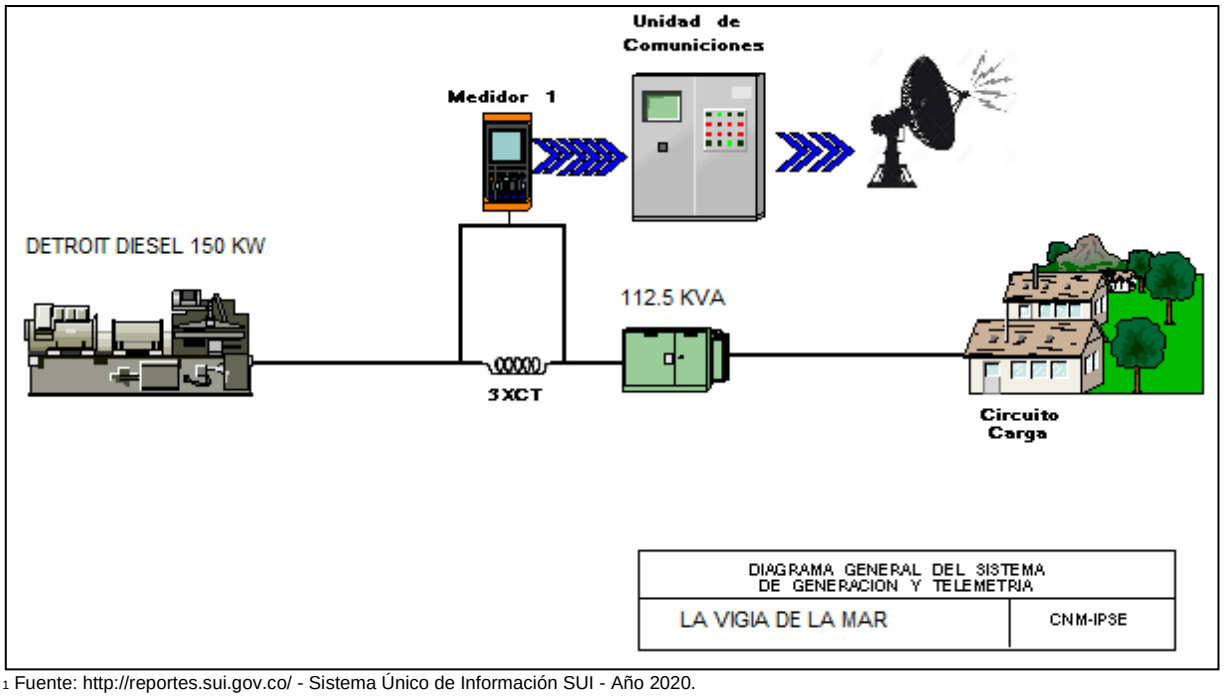

[1] Fuente: http://reportes.sui.gov.co/ - Sistema Único de Información SUI - Año 2020.

85.2 Energía

El consumo de energía eléctrica para esta localidad en *Mayo* de 2021, se presenta en la siguiente tabla, donde se encuentran los valores acumulados diarios de la energía activa (kWh), reactiva (kVARh), aparente (kVAh) y del factor de potencia (p.u).

Tabla 249 Energía Activa, Reactiva, Aparente y Factor de Potencia.

LA VIGÍA (LA TOLA - NARIÑO)				
Fecha	**Energía Activa (kWh)**	**Energía Reactiva (kVARh)**	**Energía Aparente (kVAh)**	**Factor de Potencia (p.u)**
Mayo 1, Sábado	66	24	69,73	0,94
Mayo 2, Domingo	188	102	214,12	0,88
Mayo 3, Lunes	194	102	219,48	0,89
Mayo 4, Martes	191	97	213,73	0,89
Mayo 5, Miércoles	201	104	226,53	0,89
Mayo 6, Jueves	208	108	234,40	0,89
Mayo 7, Viernes	201	107	228,05	0,88
Mayo 8, Sábado	202	105	227,45	0,89
Mayo 9, Domingo	206	114	235,42	0,87
Mayo 10, Lunes	197	104	223,24	0,88
Mayo 11, Martes	202	110	229,58	0,88
Mayo 12, Miércoles	189	98	213,03	0,89
Mayo 13, Jueves	187	97	210,76	0,89
Mayo 14, Viernes	202	111	230,50	0,88
Mayo 15, Sábado	196	110	224,64	0,87
Mayo 16, Domingo	216	120	247,68	0,87
Mayo 17, Lunes	200	110	228,69	0,88
Mayo 18, Martes	192	103	218,33	0,88
Mayo 19, Miércoles	197	105	223,32	0,88
Mayo 20, Jueves	207	108	233,26	0,89
Mayo 21, Viernes	204	110	232,08	0,88
Mayo 22, Sábado	204	110	231,80	0,88
Mayo 23, Domingo	201	112	229,91	0,87
Mayo 24, Lunes	207	112	235,62	0,88
Mayo 25, Martes	206	116	236,43	0,87
Mayo 26, Miércoles	203	109	230,58	0,88
Mayo 27, Jueves	206	113	234,70	0,88
Mayo 28, Viernes	195	107	222,29	0,88
Mayo 29, Sábado	197	107	224,30	0,88
Mayo 30, Domingo	206	111	233,85	0,88
Mayo 31, Lunes	205	112	233,91	0,88
TOTAL	**6.076**	**3.261**	**6.896,27**	**0,88**

El factor de potencia promedio inductivo fue 0,88.

Para este período se presentó un exceso de consumo de energía reactiva de 223,17 kVARh.

Con referencia a Mayo de 2020 (6.305 kWh), se presentó una caída en la demanda de energía eléctrica del 3,63%.

Gráfica 503 Energía Activa, Reactiva y Factor de Potencia – LA VIGÍA (LA TOLA - NARIÑO).

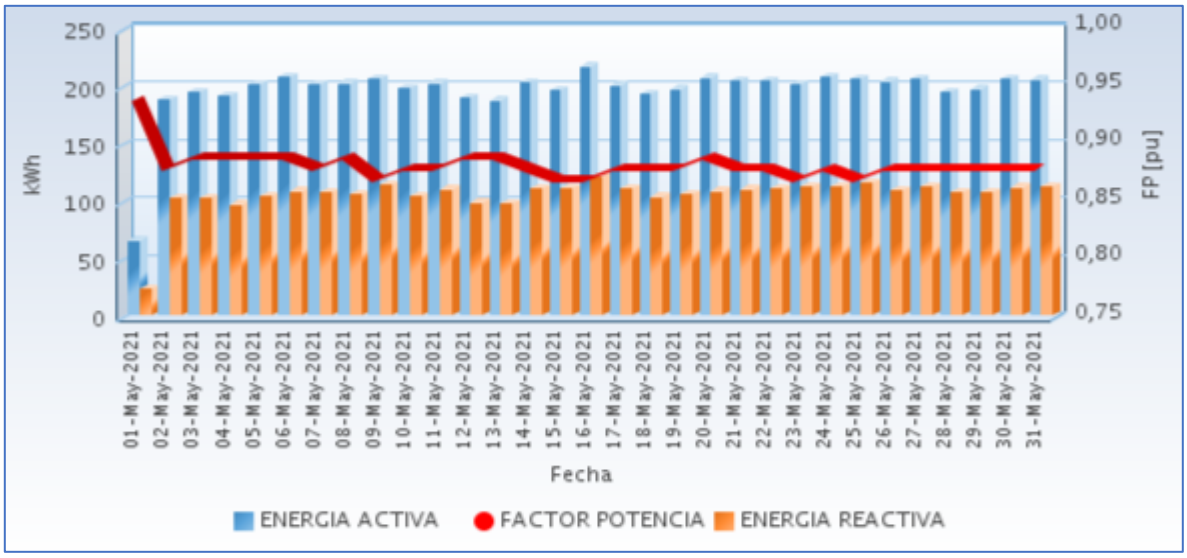

Fuente CNM

85.3 Potencia

En la siguiente gráfica se presenta el comportamiento diario de la potencia para este mes.

Gráfica 504 Comportamiento Diario de la Potencia.

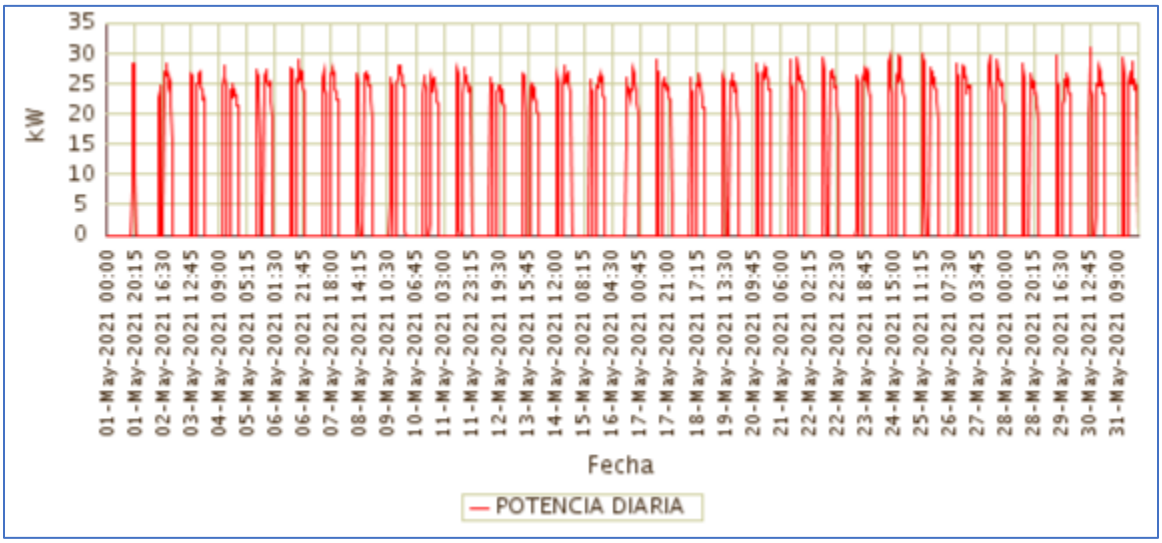

Fuente CNM

85.4 Potencia Máxima

La potencia máxima fue de 31,00kW, se presentó el Domingo 30 de Mayo a las 12:45 horas. Respecto a la potencia máxima de Mayo de 2020 (33,60kW), tuvo una caída de 7,74%.

En la siguiente grafica se presenta la potencia máxima diaria registrada para este mes.

Gráfica 505 Potencia Máxima Diaria-LA VIGÍA (LA TOLA - NARIÑO).

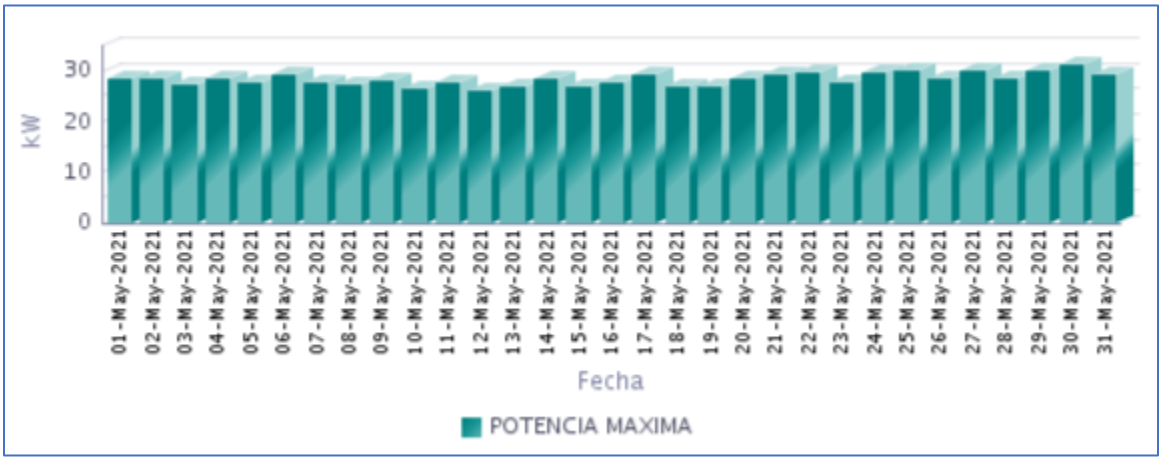

Fuente CNM

85.5 Horas de Prestación del Servicio

En Mayo, se prestó el servicio de energía eléctrica en la localidad, un promedio diario de 8 Horas 24 Minutos, como se presenta en la siguiente gráfica.

Gráfica 506 Horas Efectivas de Prestación del Servicio - LA VIGÍA (LA TOLA - NARIÑO),

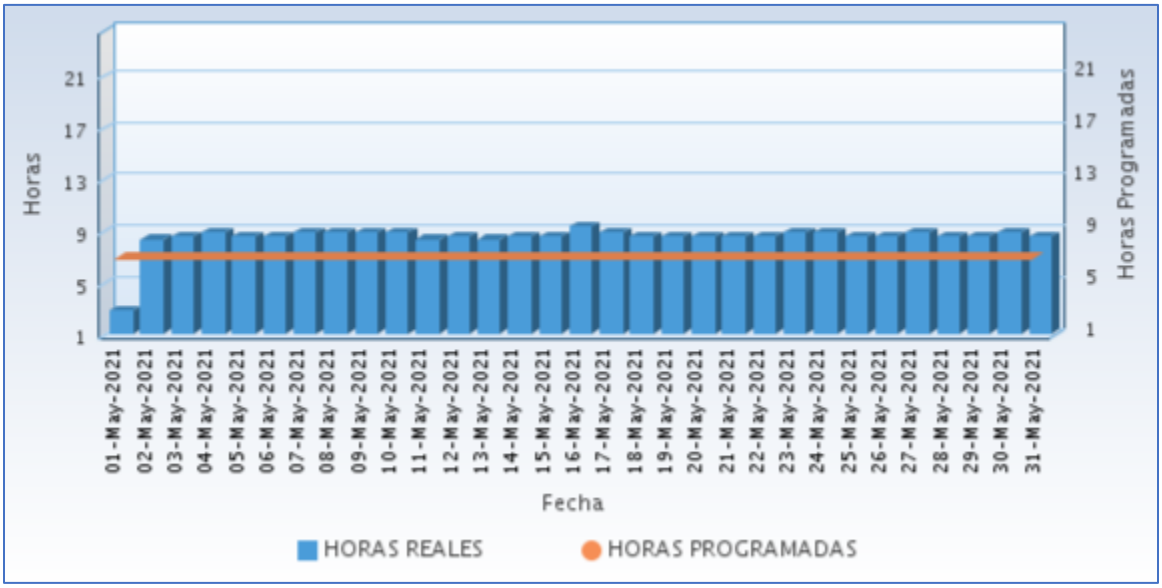

Fuente CNM

A continuación se relaciona las horas promedio por día de la prestación del servicio de energía:

Tabla 250 Horas promedio por día prestación del servicio de energía

LA VIGIA (LA TOLA - NARIÑO) Mayo 2021	
DIA	**Horas de servicio promedio en el día [hh:mm]**
01-May-2021	2 Horas 45 Minutos
02-May-2021	8 Horas 15 Minutos
03-May-2021	8 Horas 30 Minutos
04-May-2021	8 Horas 45 Minutos
05-May-2021	8 Horas 30 Minutos
06-May-2021	8 Horas 30 Minutos
07-May-2021	8 Horas 45 Minutos
08-May-2021	8 Horas 45 Minutos
09-May-2021	8 Horas 45 Minutos
10-May-2021	8 Horas 45 Minutos
11-May-2021	8 Horas 15 Minutos
12-May-2021	8 Horas 30 Minutos
13-May-2021	8 Horas 15 Minutos
14-May-2021	8 Horas 30 Minutos
15-May-2021	8 Horas 30 Minutos
16-May-2021	9 Horas 15 Minutos
17-May-2021	8 Horas 45 Minutos
18-May-2021	8 Horas 30 Minutos
19-May-2021	8 Horas 30 Minutos
20-May-2021	8 Horas 30 Minutos
21-May-2021	8 Horas 30 Minutos
22-May-2021	8 Horas 30 Minutos
23-May-2021	8 Horas 45 Minutos
24-May-2021	8 Horas 45 Minutos
25-May-2021	8 Horas 30 Minutos
26-May-2021	8 Horas 30 Minutos
27-May-2021	8 Horas 45 Minutos
28-May-2021	8 Horas 30 Minutos
29-May-2021	8 Horas 30 Minutos
30-May-2021	8 Horas 45 Minutos
31-May-2021	8 Horas 30 Minutos

Fuente CNM

85.6 Curvas de Carga

En la siguiente gráfica, se presenta el comportamiento de la carga promedio en el mes.

Gráfica 507 Curva de Carga Promedio Diaria Mensual

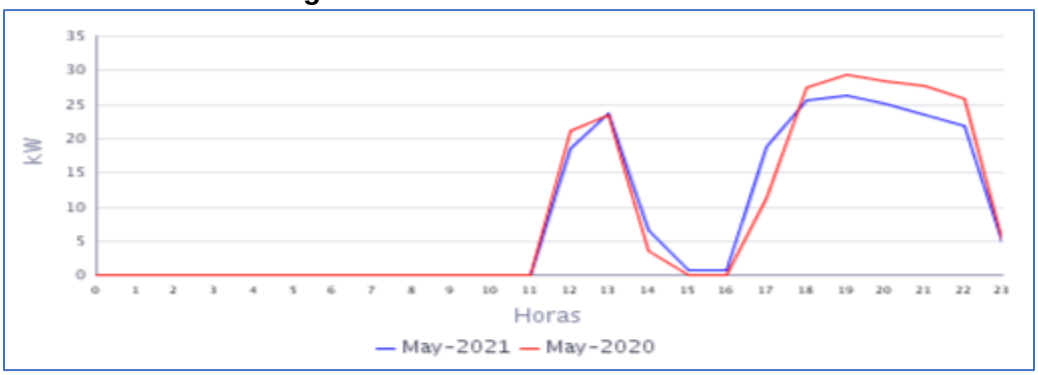

Fuente CNM

En la gráfica anterior se comparan las curvas de carga promedio diarias de May-2020 y del May-2021, presentándose una caída en la demanda de 3,63%.

86. LAS MERCEDES (EL CHARCO - NARIÑO)

El Centro poblado de Las Mercedes pertenece al municipio de El Charco, Departamento de Nariño. Esta localidad cuenta con un total de 290 usuarios.[1]

86.1 Descripción del Sitio

La localidad cuenta con una central de generación que está conformada por la siguiente infraestructura:

Tabla 251 Infraestructura de la Localidad.

GRUPO ELECTRÓGENO			
ITEM	**MARCA**	**CAPACIDAD**	**ESTADO**
1	CUMMINS	150 KVA	EN OPERACIÓN
TRANSFORMADOR			
ITEM	**CAPACIDAD (KVA)**		**ESTADO**
1	150		EN OPERACIÓN

Gráfica 514 Diagrama de Conexión de la Localidad.

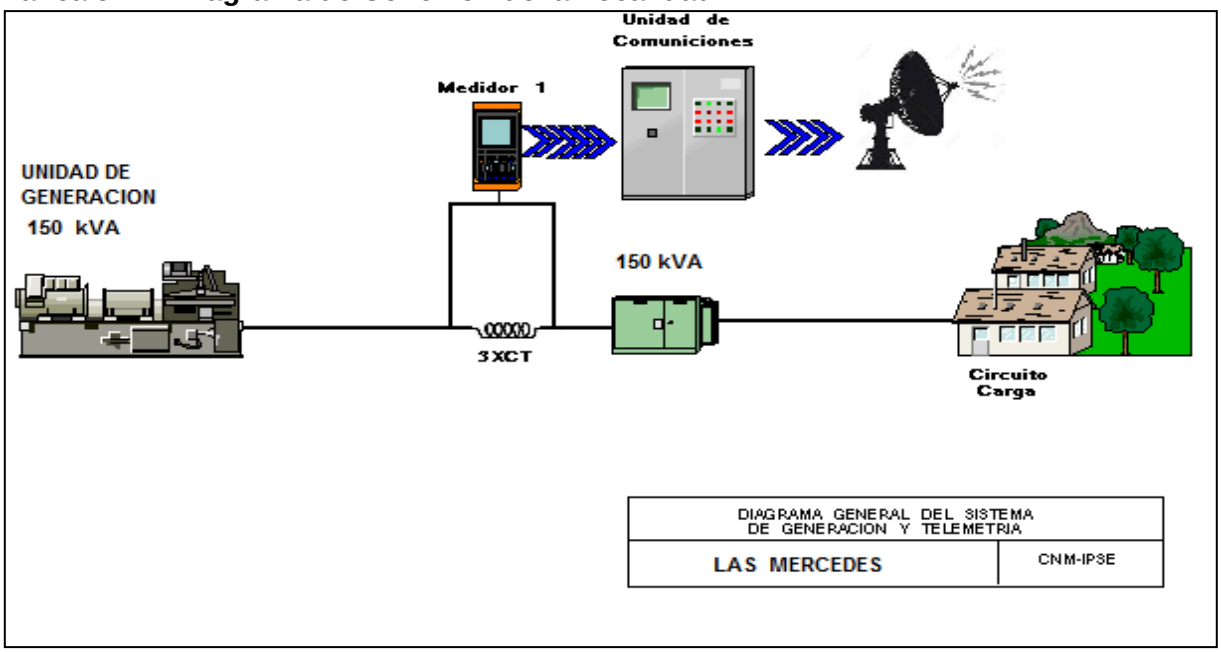

Según la información suministrada, la localidad cuenta con prestación servicio de energía, el sistema de comunicaciones se encuentra fuera de servicio.

[1] Fuente: http://reportes.sui.gov.co/ - Sistema Único de Información SUI - Año 2020.

87. MULATOS (LA TOLA - NARIÑO)

El Centro poblado de Mulatos de la Mar se encuentra ubicado en el municipio de la Tola, departamento de Nariño. Esta Localidad cuenta con un total de 112 usuarios residenciales.[1]

87.1 Descripción del Sitio

La localidad cuenta con una central de generación que está conformada por la siguiente infraestructura:

Tabla 254 Infraestructura de la Localidad.

GRUPO ELECTRÓGENO			
ITEM	**MARCA**	**CAPACIDAD**	**ESTADO**
1	ALGESA-PERKIND	50 KVA (40KW)	EN OPERACIÓN
TRANSFORMADOR			
ITEM	**CAPACIDAD**		**ESTADO**
1	75 KVA		EN OPERACIÓN

Gráfica 520 Diagrama de Conexión de la Localidad.

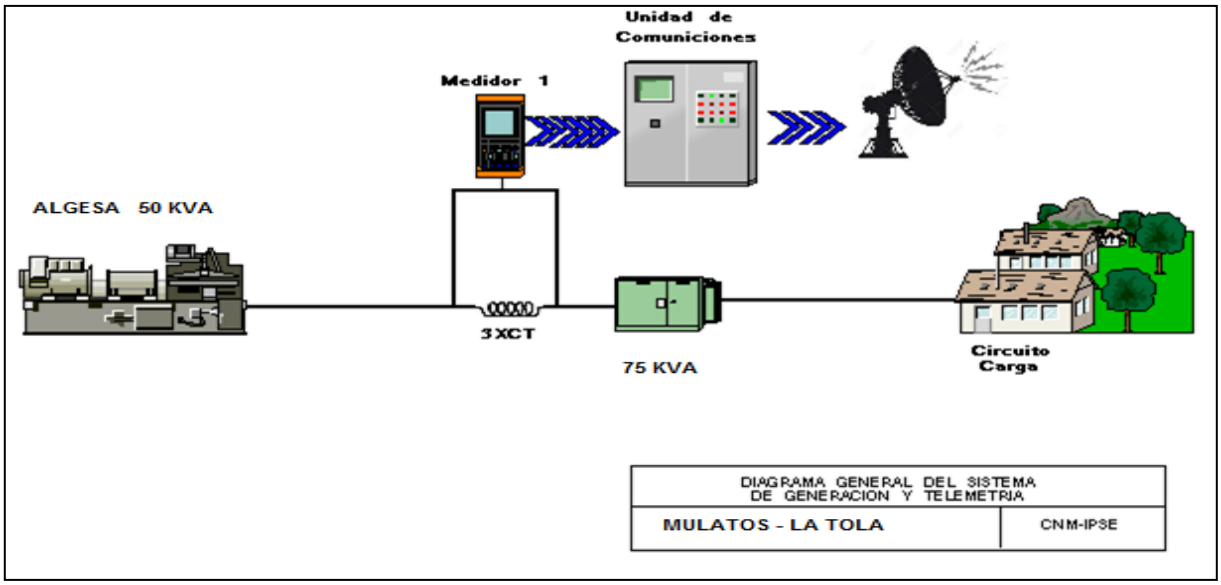

[1] Fuente: http://reportes.sui.gov.co/ - Sistema Único de Información SUI - Año 2020.

87.2 Energía

El consumo de energía eléctrica para esta localidad en *Mayo* de 2021, se presenta en la siguiente tabla, donde se encuentran los valores acumulados diarios de la energía activa (kWh), reactiva (kVARh), aparente (kVAh) y del factor de potencia (p.u).

Tabla 255 Energía Activa, Reactiva, Aparente y Factor de Potencia.

MULATOS (LA TOLA - NARIÑO)				
Fecha	**Energía Activa (kWh)**	**Energía Reactiva (kVARh)**	**Energía Aparente (kVAh)**	**Factor de Potencia (p.u)**
Mayo 1, Sábado	123	60	136,84	0,90
Mayo 2, Domingo	127	57	139,18	0,91
Mayo 3, Lunes	136	59	148,04	0,92
Mayo 4, Martes	128	58	140,81	0,91
Mayo 5, Miércoles	157	71	171,92	0,91
Mayo 6, Jueves	134	67	149,94	0,90
Mayo 7, Viernes	148	66	162,07	0,91
Mayo 8, Sábado	141	64	155,33	0,91
Mayo 9, Domingo	126	61	140,32	0,90
Mayo 10, Lunes	140	61	153,06	0,92
Mayo 11, Martes	141	63	154,02	0,91
Mayo 12, Miércoles	130	62	144,56	0,90
Mayo 13, Jueves	129	62	143,13	0,90
Mayo 14, Viernes	129	62	142,80	0,90
Mayo 15, Sábado	127	59	140,27	0,91
Mayo 16, Domingo	131	65	146,30	0,89
Mayo 17, Lunes	131	61	144,28	0,91
Mayo 18, Martes	145	74	162,62	0,89
Mayo 19, Miércoles	127	66	143,21	0,89
Mayo 20, Jueves	138	68	153,79	0,90
Mayo 21, Viernes	144	77	162,87	0,88
Mayo 22, Sábado	138	72	155,88	0,89
Mayo 23, Domingo	140	68	155,64	0,90
Mayo 24, Lunes	154	83	174,97	0,88
Mayo 25, Martes	139	108	176,17	0,79
Mayo 26, Miércoles	147	114	186,30	0,79
Mayo 27, Jueves	150	111	186,96	0,80
Mayo 28, Viernes	137	111	176,27	0,78
Mayo 29, Sábado	163	139	214,32	0,76
Mayo 30, Domingo	151	137	203,95	0,74
Mayo 31, Lunes	141	116	182,93	0,77
TOTAL	**4.295**	**2.401**	**4.920,30**	**0,87**

El factor de potencia promedio inductivo fue 0,87.

Para este período se presentó un exceso de consumo de energía reactiva de 253,36 kVARh.

Con referencia a Mayo de 2020 (4.220 kWh), se presentó un crecimiento en la demanda de energía eléctrica del 1,78%.

Gráfica 515 Energía Activa, Reactiva y Factor de Potencia – MULATOS (LA TOLA - NARIÑO).

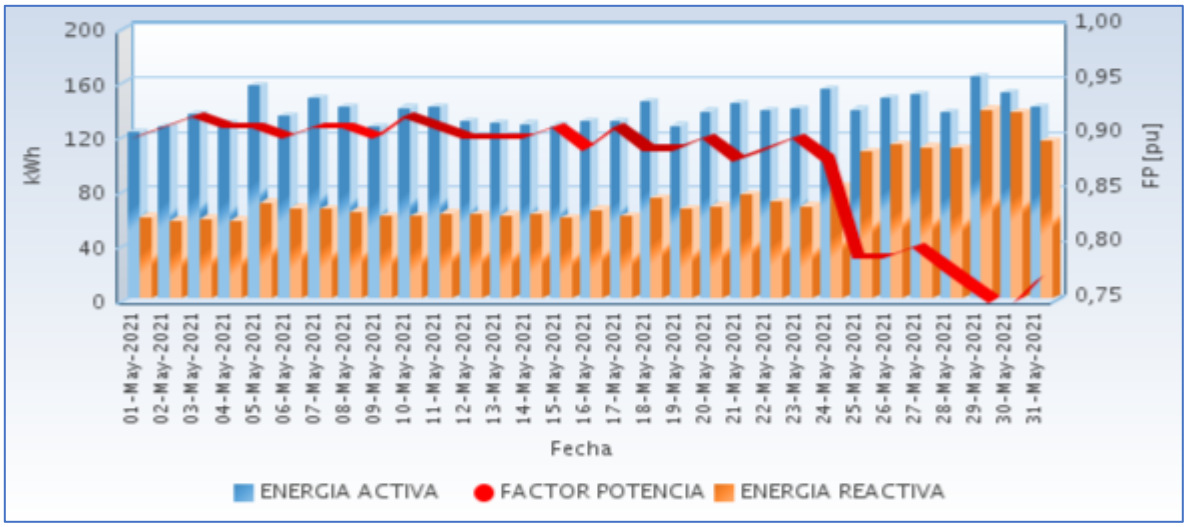

Fuente CNM

87.3 Potencia

En la siguiente gráfica se presenta el comportamiento diario de la potencia para este mes.

Gráfica 516 Comportamiento Diario de la Potencia.

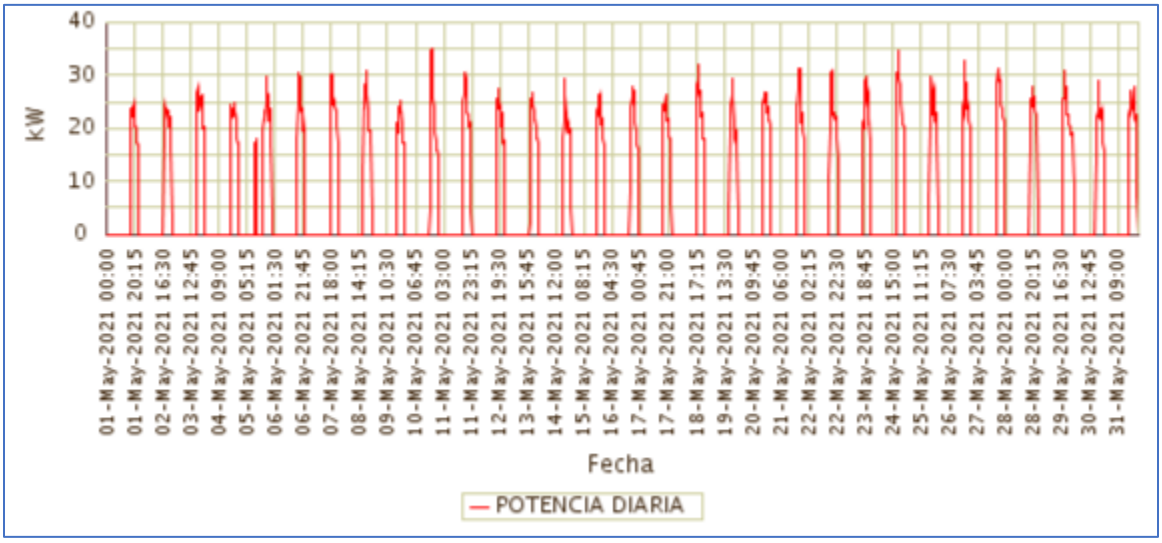

Fuente CNM

87.4 Potencia Máxima

La potencia máxima fue de 35,07kW, se presentó el Lunes 10 de Mayo a las 18:30 horas. Respecto a la potencia máxima de Mayo de 2020 (37,47kW), tuvo una caída de 6,40%.

En la siguiente grafica se presenta la potencia máxima diaria registrada para este mes.

Gráfica 517 Potencia Máxima Diaria-MULATOS (LA TOLA - NARIÑO).

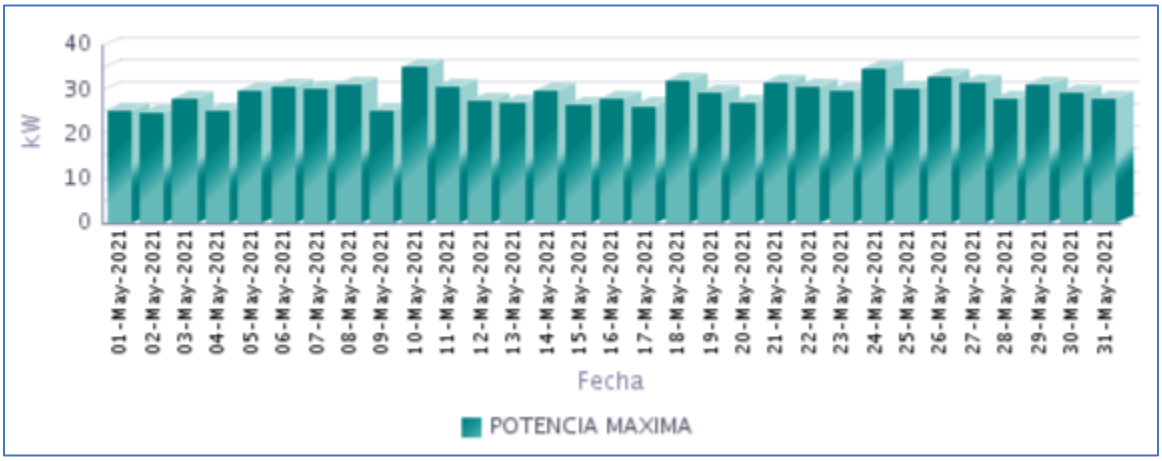

Fuente CNM

87.5 Horas de Prestación del Servicio

En Mayo, se prestó el servicio de energía eléctrica en la localidad, un promedio diario de 6 Horas 19 Minutos, como se presenta en la siguiente gráfica.

Gráfica 518 Horas Efectivas de Prestación del Servicio - MULATOS (LA TOLA - NARIÑO),

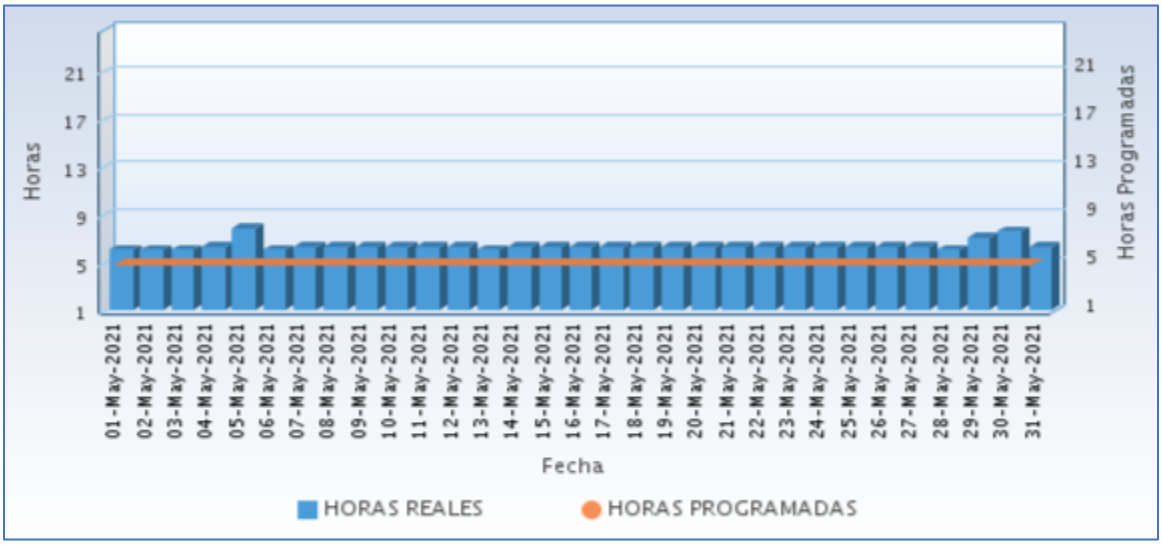

Fuente CNM

A continuación se relaciona las horas promedio por día de la prestación del servicio de energía:

Tabla 256 Horas promedio por día prestación del servicio de energía

MULATOS (LA TOLA - NARIÑO) Mayo 2021	
DIA	**Horas de servicio promedio en el día [hh:mm]**
01-May-2021	6 Horas 0 Minutos
02-May-2021	6 Horas 0 Minutos
03-May-2021	6 Horas 0 Minutos
04-May-2021	6 Horas 15 Minutos
05-May-2021	7 Horas 45 Minutos
06-May-2021	6 Horas 0 Minutos
07-May-2021	6 Horas 15 Minutos
08-May-2021	6 Horas 15 Minutos
09-May-2021	6 Horas 15 Minutos
10-May-2021	6 Horas 15 Minutos
11-May-2021	6 Horas 15 Minutos
12-May-2021	6 Horas 15 Minutos
13-May-2021	6 Horas 0 Minutos
14-May-2021	6 Horas 15 Minutos
15-May-2021	6 Horas 15 Minutos
16-May-2021	6 Horas 15 Minutos
17-May-2021	6 Horas 15 Minutos
18-May-2021	6 Horas 15 Minutos
19-May-2021	6 Horas 15 Minutos
20-May-2021	6 Horas 15 Minutos
21-May-2021	6 Horas 15 Minutos
22-May-2021	6 Horas 15 Minutos
23-May-2021	6 Horas 15 Minutos
24-May-2021	6 Horas 15 Minutos
25-May-2021	6 Horas 15 Minutos
26-May-2021	6 Horas 15 Minutos
27-May-2021	6 Horas 15 Minutos
28-May-2021	6 Horas 0 Minutos
29-May-2021	7 Horas 0 Minutos
30-May-2021	7 Horas 30 Minutos
31-May-2021	6 Horas 15 Minutos

Fuente CNM

87.6 Curvas de Carga

En la siguiente gráfica, se presenta el comportamiento de la carga promedio en el mes.

Gráfica 519 Curva de Carga Promedio Diaria Mensual

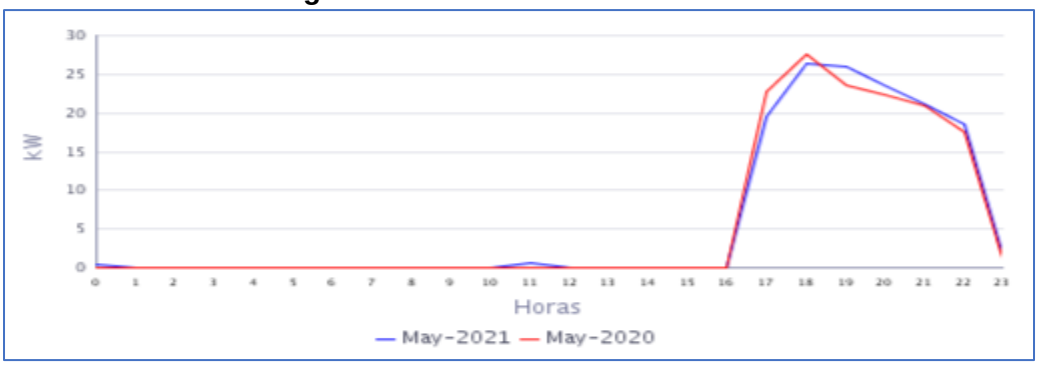

Fuente CNM

En la gráfica anterior se comparan las curvas de carga promedio diarias de May-2020 y del May-2021, presentándose un crecimiento en la demanda de 1,78%.

88. PITAL (TUMACO - NARIÑO)

El centro poblado de Pital de la Costa, pertenece al municipio de San Andrés de Tumaco, Departamento de Nariño. Esta localidad cuenta con un total de 381 usuarios .[1]

88.1 Descripción del Sitio

La localidad cuenta con una central de generación que está conformada por la siguiente infraestructura:

Tabla 257 Infraestructura de la Localidad.

GRUPO ELECTRÓGENO			
ITEM	**MARCA**	**CAPACIDAD**	**ESTADO**
1	CUMMINS	300 kW	EN OPERACIÓN
TRANSFORMADOR			
ITEM	**CAPACIDAD**		**ESTADO**
1	400 KVA		EN OPERACIÓN

Gráfica 526 Diagrama de Conexión de la Localidad.

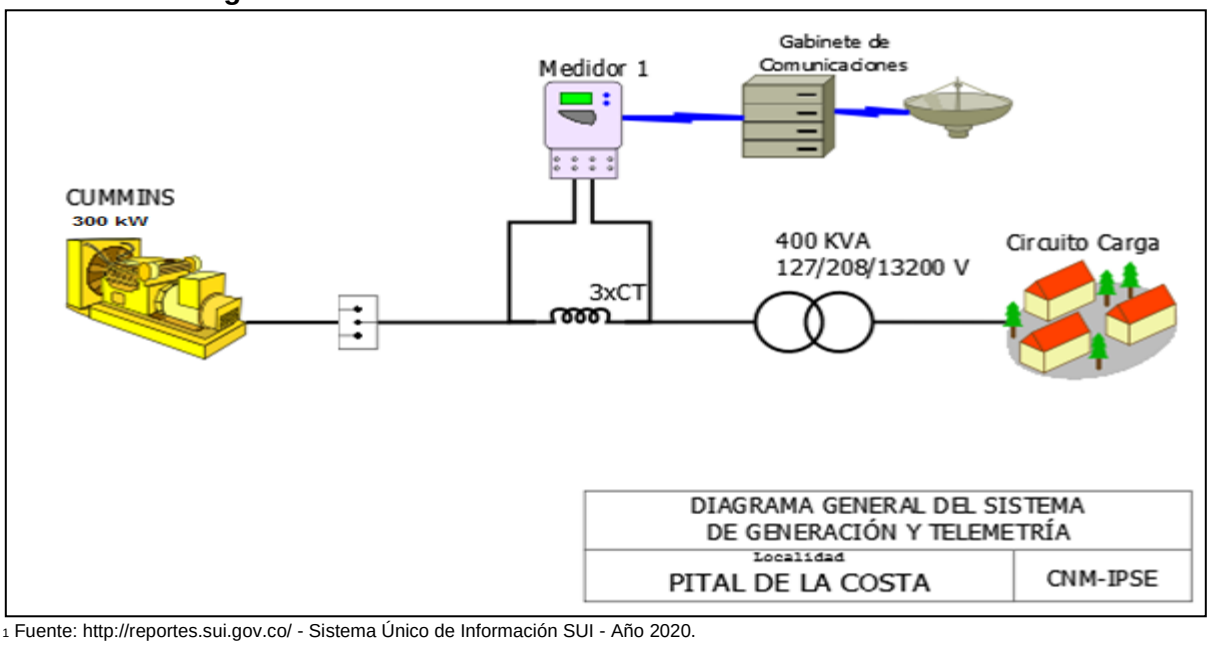

[1] Fuente: http://reportes.sui.gov.co/ - Sistema Único de Información SUI - Año 2020.

88.2 Energía

El consumo de energía eléctrica para esta localidad en *Mayo* de 2021, se presenta en la siguiente tabla, donde se encuentran los valores acumulados diarios de la energía activa (kWh), reactiva (kVARh), aparente (kVAh) y del factor de potencia (p.u).

Tabla 258 Energía Activa, Reactiva, Aparente y Factor de Potencia.

PITAL (TUMACO - NARIÑO)				
Fecha	**Energía Activa (kWh)**	**Energía Reactiva (kVARh)**	**Energía Aparente (kVAh)**	**Factor de Potencia (p.u)**
Mayo 1, Sábado	1.032	657	1.223,39	0,84
Mayo 2, Domingo	757	451	881,16	0,86
Mayo 3, Lunes	955	614	1.135,35	0,84
Mayo 4, Martes	620	361	717,44	0,86
Mayo 5, Miércoles	407	231	467,99	0,87
Mayo 6, Jueves	461	271	534,75	0,86
Mayo 7, Viernes	805	508	951,89	0,85
Mayo 8, Sábado	818	496	956,63	0,86
Mayo 9, Domingo	546	312	628,86	0,87
Mayo 10, Lunes	431	240	493,32	0,87
Mayo 11, Martes	431	237	491,86	0,88
Mayo 12, Miércoles	451	251	516,14	0,87
Mayo 13, Jueves	420	234	480,79	0,87
Mayo 14, Viernes	447	246	510,22	0,88
Mayo 15, Sábado	476	274	549,23	0,87
Mayo 16, Domingo	437	254	505,46	0,86
Mayo 17, Lunes	413	236	475,67	0,87
Mayo 18, Martes	421	235	482,15	0,87
Mayo 19, Miércoles	416	230	475,35	0,88
Mayo 20, Jueves	381	198	429,38	0,89
Mayo 21, Viernes	614	348	705,76	0,87
Mayo 22, Sábado	728	409	835,02	0,87
Mayo 23, Domingo	901	532	1.046,34	0,86
Mayo 24, Lunes	699	401	805,85	0,87
Mayo 25, Martes	728	417	838,97	0,87
Mayo 26, Miércoles	704	408	813,68	0,87
Mayo 27, Jueves	751	443	871,92	0,86
Mayo 28, Viernes	786	475	918,38	0,86
Mayo 29, Sábado	864	491	993,77	0,87
Mayo 30, Domingo	906	554	1.061,96	0,85
Mayo 31, Lunes	1.015	620	1.189,38	0,85
TOTAL	**19.821**	**11.634**	**22.983,08**	**0,86**

El factor de potencia promedio inductivo fue 0,86.

Para este período se presentó un exceso de consumo de energía reactiva de 1723,50 kVARh.

Con referencia a Mayo de 2020 (14.058 kWh), se presentó un crecimiento en la demanda de energía eléctrica del 40,99%.Este comportamiento es debido a los problemas de generación que se presentaron en el mismo periodo del año pasado.

Gráfica 521 Energía Activa, Reactiva y Factor de Potencia – PITAL (TUMACO - NARIÑO).

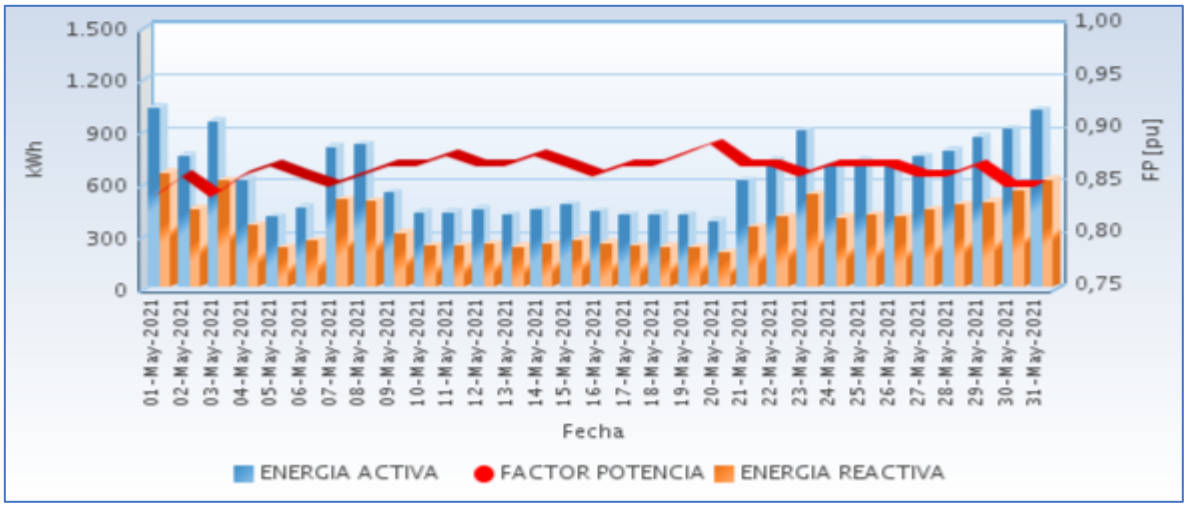

Fuente CNM

88.3 Potencia

En la siguiente gráfica se presenta el comportamiento diario de la potencia para este mes.

Gráfica 522 Comportamiento Diario de la Potencia.

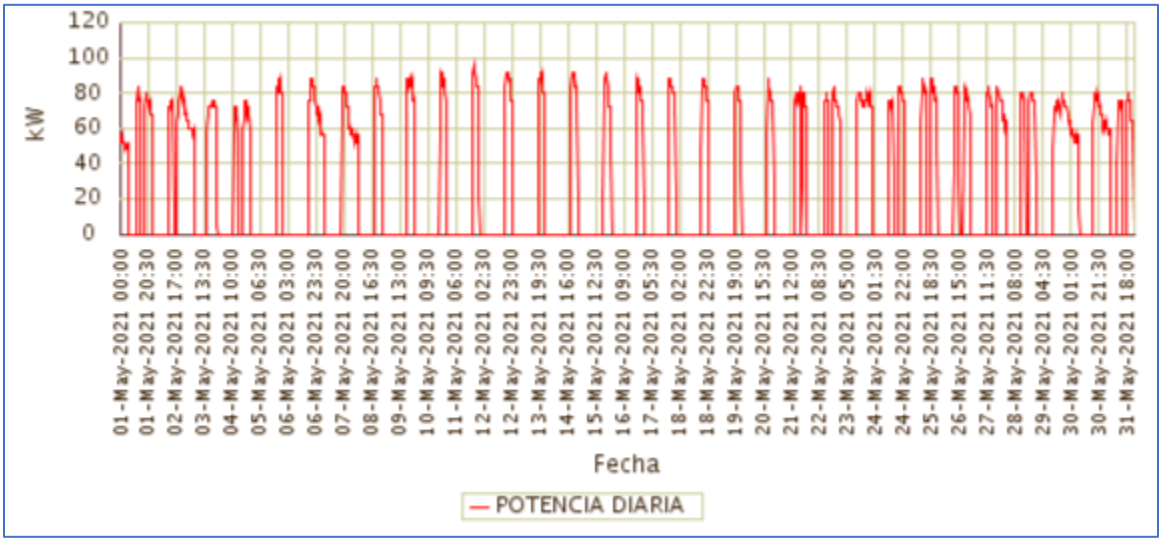

Fuente CNM

88.4 Potencia Máxima

La potencia máxima fue de 96,00kW, se presentó el Martes 11 de Mayo a las 19:00 horas. Respecto a la potencia máxima de Mayo de 2020 (84,00kW), un crecimiento de 14,29%.

En la siguiente grafica se presenta la potencia máxima diaria registrada para este mes.

Gráfica 523 Potencia Máxima Diaria-PITAL (TUMACO - NARIÑO).

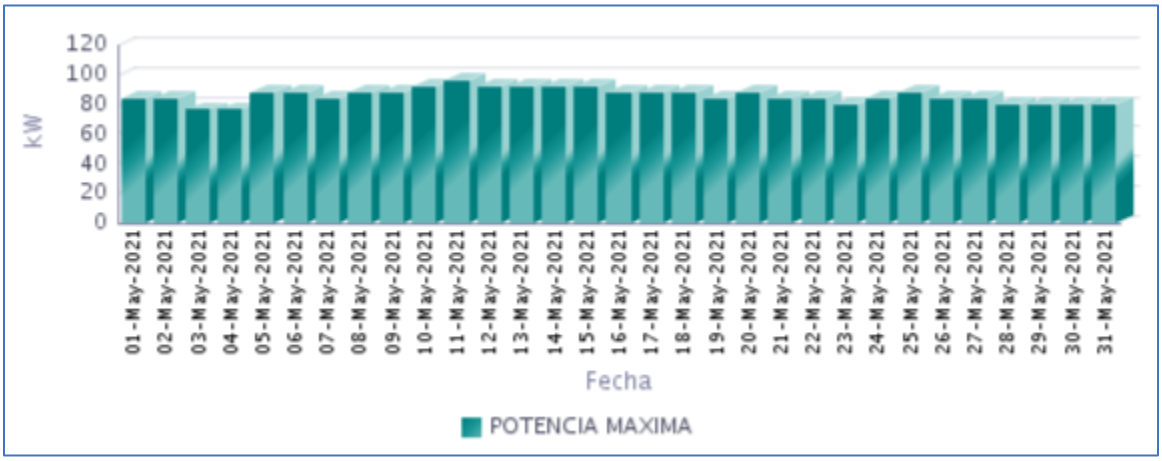

Fuente CNM

88.5 Horas de Prestación del Servicio

En Mayo, se prestó el servicio de energía eléctrica en la localidad, un promedio diario de 8 Horas 53 Minutos, como se presenta en la siguiente gráfica.

Gráfica 524 Horas Efectivas de Prestación del Servicio - PITAL (TUMACO - NARIÑO),

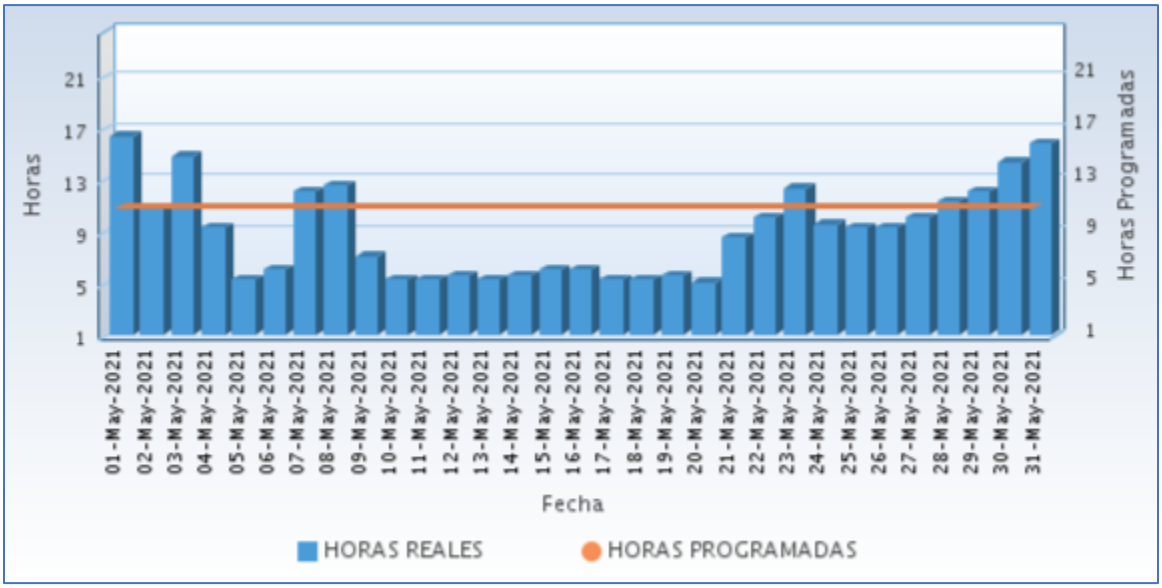

Fuente CNM

A continuación se relaciona las horas promedio por día de la prestación del servicio de energía:

Tabla 259 Horas promedio por día prestación del servicio de energía

PITAL (TUMACO - NARIÑO) Mayo 2021	
DIA	**Horas de servicio promedio en el día [hh:mm]**
01-May-2021	16 Horas 15 Minutos
02-May-2021	10 Horas 45 Minutos
03-May-2021	14 Horas 45 Minutos
04-May-2021	9 Horas 15 Minutos
05-May-2021	5 Horas 15 Minutos
06-May-2021	6 Horas 0 Minutos
07-May-2021	12 Horas 0 Minutos
08-May-2021	12 Horas 30 Minutos
09-May-2021	7 Horas 0 Minutos
10-May-2021	5 Horas 15 Minutos
11-May-2021	5 Horas 15 Minutos
12-May-2021	5 Horas 30 Minutos
13-May-2021	5 Horas 15 Minutos
14-May-2021	5 Horas 30 Minutos
15-May-2021	6 Horas 0 Minutos
16-May-2021	6 Horas 0 Minutos
17-May-2021	5 Horas 15 Minutos
18-May-2021	5 Horas 15 Minutos
19-May-2021	5 Horas 30 Minutos
20-May-2021	5 Horas 0 Minutos
21-May-2021	8 Horas 30 Minutos
22-May-2021	10 Horas 0 Minutos
23-May-2021	12 Horas 15 Minutos
24-May-2021	9 Horas 30 Minutos
25-May-2021	9 Horas 15 Minutos
26-May-2021	9 Horas 15 Minutos
27-May-2021	10 Horas 0 Minutos
28-May-2021	11 Horas 15 Minutos
29-May-2021	12 Horas 0 Minutos
30-May-2021	14 Horas 15 Minutos
31-May-2021	15 Horas 45 Minutos

Fuente CNM

88.6 Curvas de Carga

En la siguiente gráfica, se presenta el comportamiento de la carga promedio en el mes.

Gráfica 525 Curva de Carga Promedio Diaria Mensual

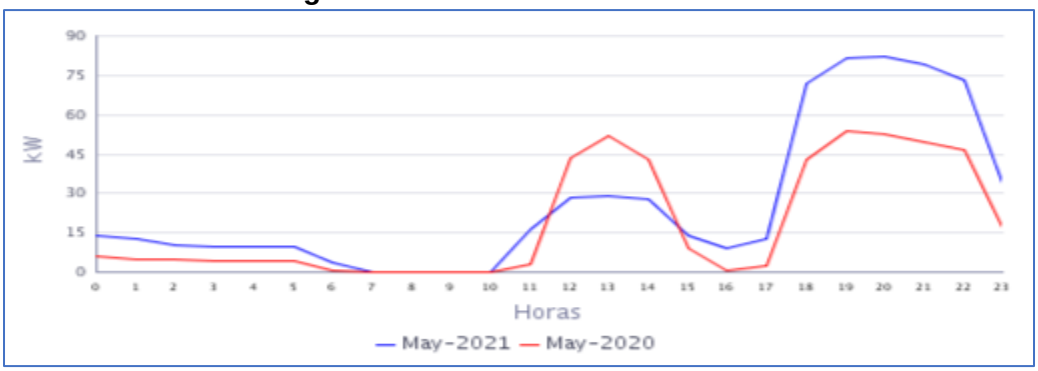

Fuente CNM

En la gráfica anterior se comparan las curvas de carga promedio diarias de May-2020 y del May-2021, presentándose un crecimiento en la demanda de 40,99%.

89. PUEBLO NUEVO (TABLÓN SALADO) (TUMACO - NARIÑO)

La localidad de Pueblo Nuevo(Tablón Salado) , pertenece al municipio de San Andrés de Tumaco, Departamento de Nariño. Esta localidad cuenta con un total de 152 usuarios .[1]

89.1 Descripción del Sitio

La localidad cuenta con una central de generación que está conformada por la siguiente infraestructura:

Tabla 260 Infraestructura de la Localidad.

GRUPO ELECTRÓGENO			
ITEM	**MARCA**	**CAPACIDAD**	**ESTADO**
1	CUMMINS	100 KW	EN OPERACIÓN

Gráfica 532 Diagrama de Conexión de la Localidad.

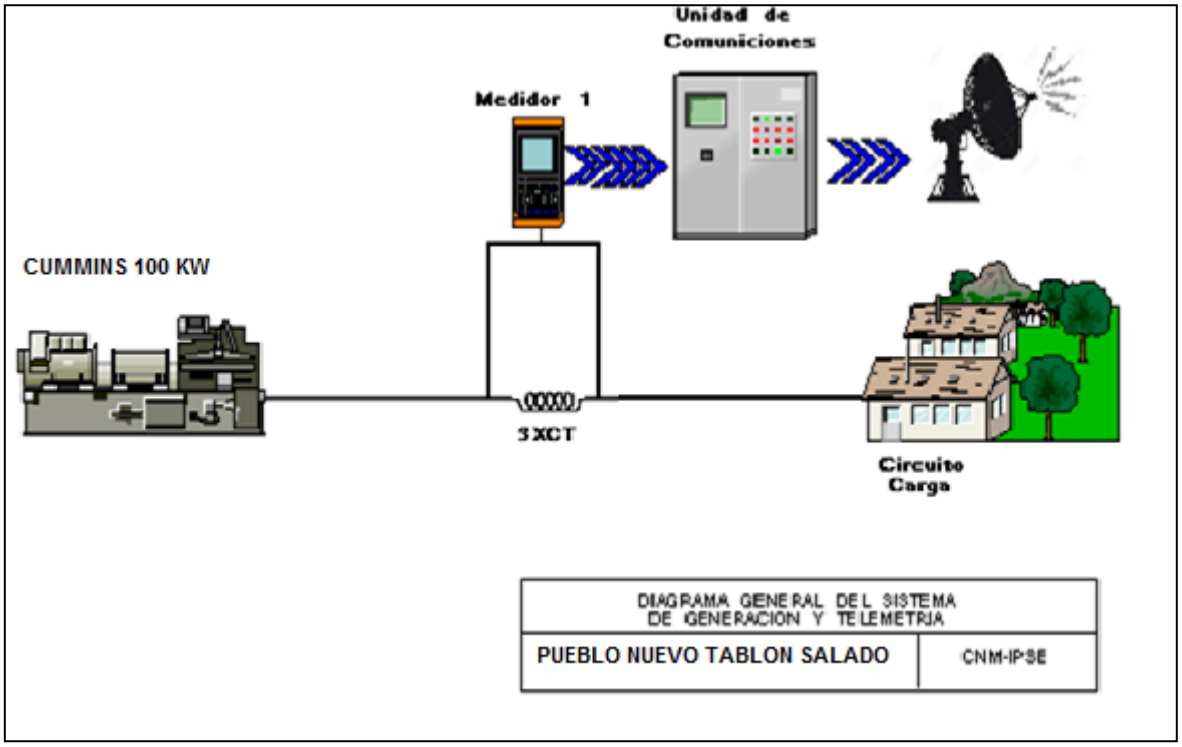

89.2 Energía

El consumo de energía eléctrica para esta localidad en *Mayo* de 2021, se presenta en la siguiente tabla, donde se encuentran los valores acumulados diarios de la energía activa (kWh), reactiva (kVARh), aparente (kVAh) y del factor de potencia (p.u).

Tabla 261 Energía Activa, Reactiva, Aparente y Factor de Potencia.

PUEBLO NUEVO (TABLÓN SALADO) (TUMACO - NARIÑO)				
Fecha	**Energía Activa (kWh)**	**Energía Reactiva (kVARh)**	**Energía Aparente (kVAh)**	**Factor de Potencia (p.u)**
Mayo 1, Sábado	117	40	123,14	0,95
Mayo 2, Domingo	138	49	145,95	0,94
Mayo 3, Lunes	85	31	90,82	0,94
Mayo 4, Martes	75	26	78,97	0,94
Mayo 5, Miércoles	51	20	54,49	0,93
Mayo 6, Jueves	88	33	93,59	0,94
Mayo 7, Viernes	87	32	92,07	0,94
Mayo 8, Sábado	82	29	86,80	0,94
Mayo 9, Domingo	108	39	115,16	0,94
Mayo 10, Lunes	86	32	92,21	0,94
Mayo 11, Martes	75	29	80,69	0,94
Mayo 12, Miércoles	83	28	87,75	0,95
Mayo 13, Jueves	70	23	73,87	0,95
Mayo 14, Viernes	69	24	73,40	0,94
Mayo 15, Sábado	64	22	67,52	0,95
Mayo 16, Domingo	57	19	59,76	0,95
Mayo 17, Lunes	68	23	71,46	0,95
Mayo 18, Martes	57	20	59,94	0,95
Mayo 19, Miércoles	0	0	0,00	
Mayo 20, Jueves	62	23	66,46	0,94
Mayo 21, Viernes	122	44	129,85	0,94
Mayo 22, Sábado	110	39	116,52	0,94
Mayo 23, Domingo	81	29	86,43	0,94
Mayo 24, Lunes	100	38	106,66	0,93
Mayo 25, Martes	98	36	104,73	0,94
Mayo 26, Miércoles	99	37	105,48	0,94
Mayo 27, Jueves	95	34	100,63	0,94
Mayo 28, Viernes	101	37	107,61	0,94
Mayo 29, Sábado	129	44	136,56	0,95
Mayo 30, Domingo	200	74	213,58	0,94
Mayo 31, Lunes	186	69	198,27	0,94
TOTAL	**2.842**	**1.022**	**3.020,12**	**0,94**

El factor de potencia promedio inductivo fue 0,94.

Con referencia a Mayo de 2020 (3.771 kWh), se presentó una caída en la demanda de energía eléctrica del 24,64%. Este comportamiento es debido a no se prestó el servicio de energía el día 19 de mayo.

Gráfica 527 Energía Activa, Reactiva y Factor de Potencia – PUEBLO NUEVO (TABLÓN SALADO) (TUMACO - NARIÑO).

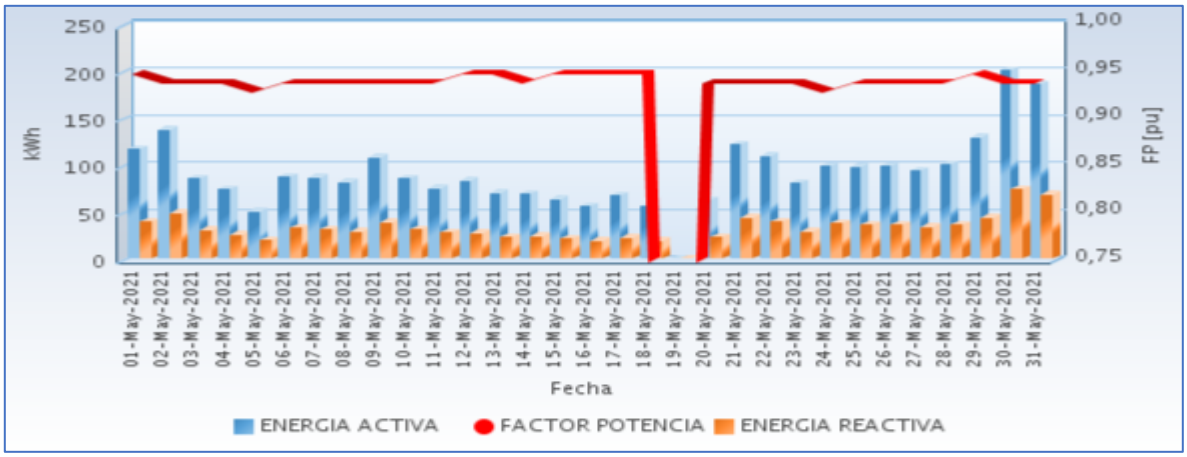

Fuente CNM

89.3 Potencia

En la siguiente gráfica se presenta el comportamiento diario de la potencia para este mes.

Gráfica 528 Comportamiento Diario de la Potencia.

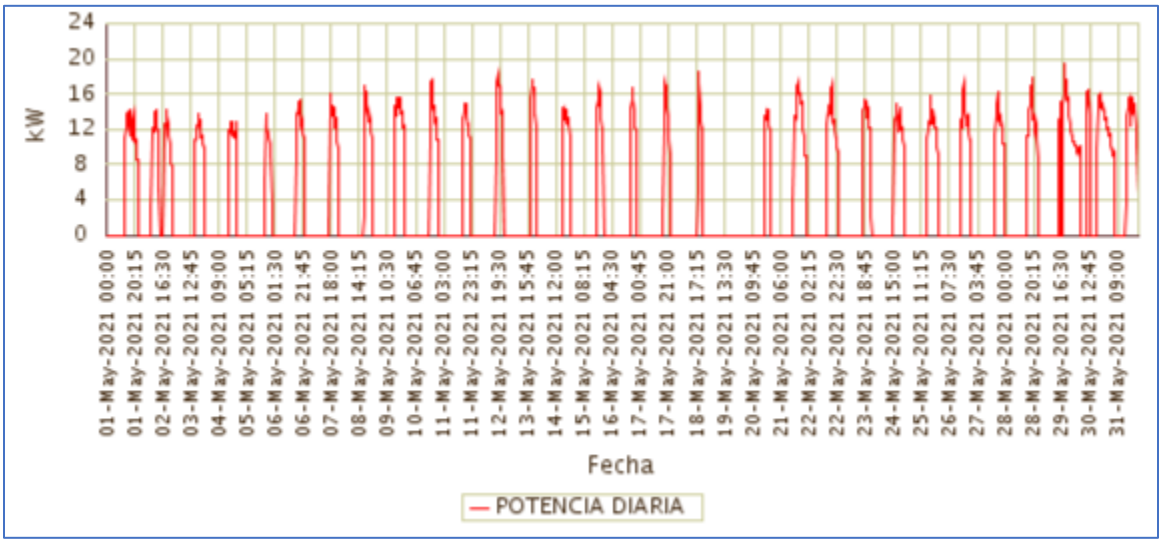

Fuente CNM

89.4 Potencia Máxima

La potencia máxima fue de 19,42kW, se presentó el Sábado 29 de Mayo a las 18:15 horas. Respecto a la potencia máxima de Mayo de 2020 (18,56kW), un crecimiento de 4,66%.

En la siguiente grafica se presenta la potencia máxima diaria registrada para este mes.

Gráfica 529 Potencia Máxima Diaria-PUEBLO NUEVO (TABLÓN SALADO) (TUMACO - NARIÑO).

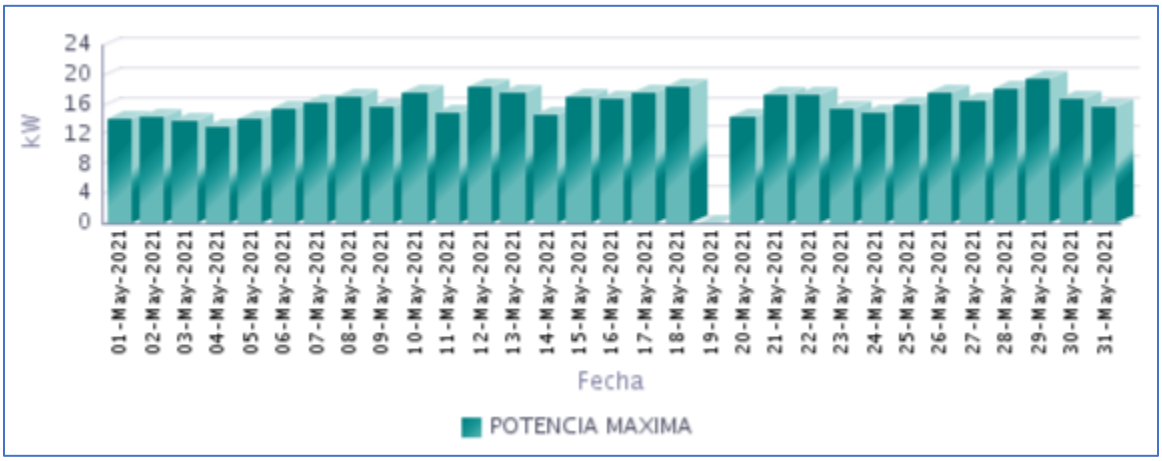

Fuente CNM

89.5 Horas de Prestación del Servicio

En Mayo, se prestó el servicio de energía eléctrica en la localidad, un promedio diario de 7 Horas 17 Minutos, como se presenta en la siguiente gráfica.

Gráfica 530 Horas Efectivas de Prestación del Servicio - PUEBLO NUEVO (TABLÓN SALADO) (TUMACO - NARIÑO),

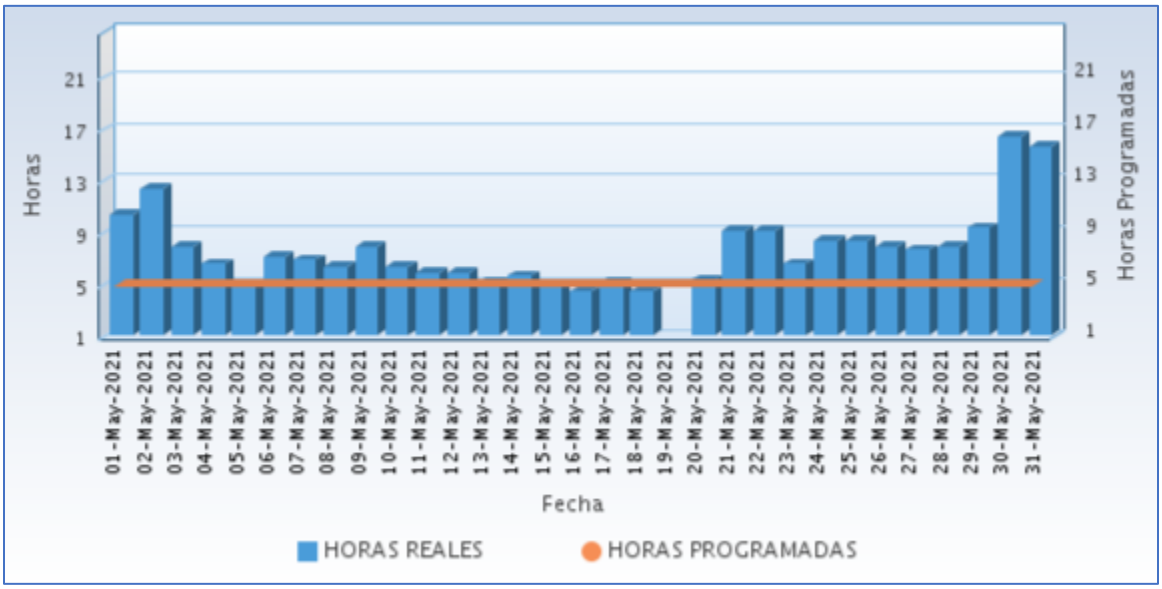

Fuente CNM

A continuación se relaciona las horas promedio por día de la prestación del servicio de energía:

Tabla 262 Horas promedio por día prestación del servicio de energía

PUEBLO NUEVO (TABLÓN SALADO) (TUMACO - NARIÑO) Mayo 2021	
DIA	**Horas de servicio promedio en el día [hh:mm]**
01-May-2021	10 Horas 15 Minutos
02-May-2021	12 Horas 15 Minutos
03-May-2021	7 Horas 45 Minutos
04-May-2021	6 Horas 30 Minutos
05-May-2021	4 Horas 45 Minutos
06-May-2021	7 Horas 0 Minutos
07-May-2021	6 Horas 45 Minutos
08-May-2021	6 Horas 15 Minutos
09-May-2021	7 Horas 45 Minutos
10-May-2021	6 Horas 15 Minutos
11-May-2021	5 Horas 45 Minutos
12-May-2021	5 Horas 45 Minutos
13-May-2021	5 Horas 0 Minutos
14-May-2021	5 Horas 30 Minutos
15-May-2021	4 Horas 45 Minutos
16-May-2021	4 Horas 15 Minutos
17-May-2021	5 Horas 0 Minutos
18-May-2021	4 Horas 15 Minutos
19-May-2021	0 Horas 0 Minutos
20-May-2021	5 Horas 15 Minutos
21-May-2021	9 Horas 0 Minutos
22-May-2021	9 Horas 0 Minutos
23-May-2021	6 Horas 30 Minutos
24-May-2021	8 Horas 15 Minutos
25-May-2021	8 Horas 15 Minutos
26-May-2021	7 Horas 45 Minutos
27-May-2021	7 Horas 30 Minutos
28-May-2021	7 Horas 45 Minutos
29-May-2021	9 Horas 15 Minutos
30-May-2021	16 Horas 15 Minutos
31-May-2021	15 Horas 30 Minutos

Fuente CNM

89.6 Curvas de Carga

En la siguiente gráfica, se presenta el comportamiento de la carga promedio en el mes.

Gráfica 531 Curva de Carga Promedio Diaria Mensual

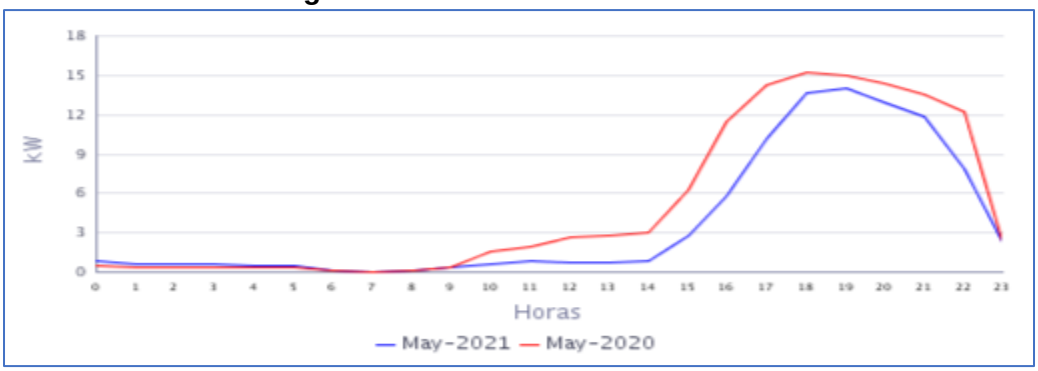

Fuente CNM

En la gráfica anterior se comparan las curvas de carga promedio diarias de May-2020 y del May-2021, presentándose una caída en la demanda de 24,64%.

90. SAN JOSÉ (EL CHARCO - NARIÑO)

El Centro poblado de San José de Tapaje es un corregimiento del municipio de El Charco departamento de Nariño, Departamento de Nariño. Esta localidad cuenta con un total de 350 usuarios.[1]

90.1 Descripción del Sitio

La localidad cuenta con una central de generación que está conformada por la siguiente infraestructura:

Tabla 263 Infraestructura de la Localidad.

GRUPO ELECTRÓGENO			
ITEM	**MARCA**	**CAPACIDAD**	**ESTADO**
1	CUMMINS NTA855	365 kW	EN OPERACIÓN
TRANSFORMADOR			
1	**400**		EN OPERACIÓN

Gráfica 538 Diagrama de Conexión de la Localidad.

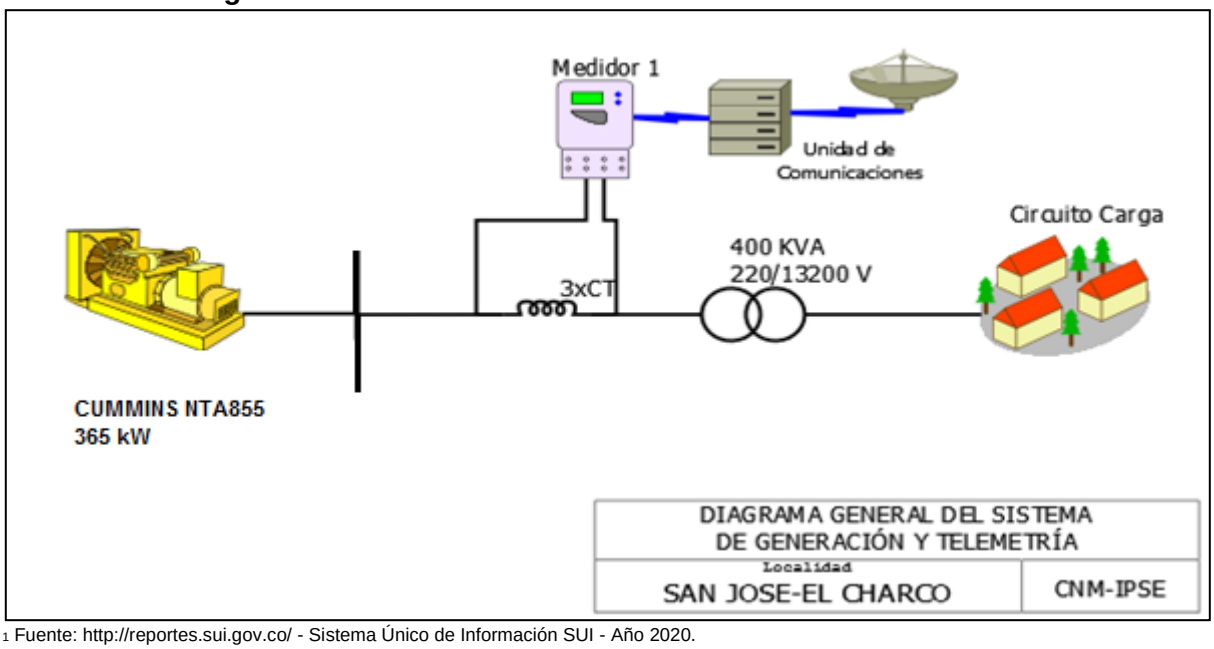

[1] Fuente: http://reportes.sui.gov.co/ - Sistema Único de Información SUI - Año 2020.

90.2 Energía

El consumo de energía eléctrica para esta localidad en *Mayo* de 2021, se presenta en la siguiente tabla, donde se encuentran los valores acumulados diarios de la energía activa (kWh), reactiva (kVARh), aparente (kVAh) y del factor de potencia (p.u).

Tabla 264 Energía Activa, Reactiva, Aparente y Factor de Potencia.

SAN JOSÉ (EL CHARCO - NARIÑO)				
Fecha	**Energía Activa (kWh)**	**Energía Reactiva (kVARh)**	**Energía Aparente (kVAh)**	**Factor de Potencia (p.u)**
Mayo 1, Sábado	436	100	447,32	0,97
Mayo 2, Domingo	728	166	746,69	0,97
Mayo 3, Lunes	378	80	386,37	0,98
Mayo 4, Martes	420	88	429,12	0,98
Mayo 5, Miércoles	418	84	426,36	0,98
Mayo 6, Jueves	454	104	465,76	0,97
Mayo 7, Viernes	332	62	337,74	0,98
Mayo 8, Sábado	416	94	426,49	0,98
Mayo 9, Domingo	606	126	618,96	0,98
Mayo 10, Lunes	366	78	374,22	0,98
Mayo 11, Martes	424	106	437,05	0,97
Mayo 12, Miércoles	456	128	473,62	0,96
Mayo 13, Jueves	416	104	428,80	0,97
Mayo 14, Viernes	438	116	453,10	0,97
Mayo 15, Sábado	430	116	445,37	0,97
Mayo 16, Domingo	732	206	760,43	0,96
Mayo 17, Lunes	438	120	454,14	0,96
Mayo 18, Martes	394	100	406,49	0,97
Mayo 19, Miércoles	408	114	423,63	0,96
Mayo 20, Jueves	276	72	285,24	0,97
Mayo 21, Viernes	352	90	363,32	0,97
Mayo 22, Sábado	286	46	289,68	0,99
Mayo 23, Domingo	562	122	575,09	0,98
Mayo 24, Lunes	372	84	381,37	0,98
Mayo 25, Martes	292	62	298,51	0,98
Mayo 26, Miércoles	362	84	371,62	0,97
Mayo 27, Jueves	422	112	436,61	0,97
Mayo 28, Viernes	404	82	412,24	0,98
Mayo 29, Sábado	388	98	400,18	0,97
Mayo 30, Domingo	500	138	518,69	0,96
Mayo 31, Lunes	392	94	403,11	0,97
TOTAL	**13.298**	**3.176**	**13.672,01**	**0,97**

El factor de potencia promedio inductivo fue 0,97.

Con referencia a Mayo de 2020 (16.350 kWh), se presentó una caída en la demanda de energía eléctrica del 18,67%.

Gráfica 533 Energía Activa, Reactiva y Factor de Potencia – SAN JOSÉ (EL CHARCO - NARIÑO).

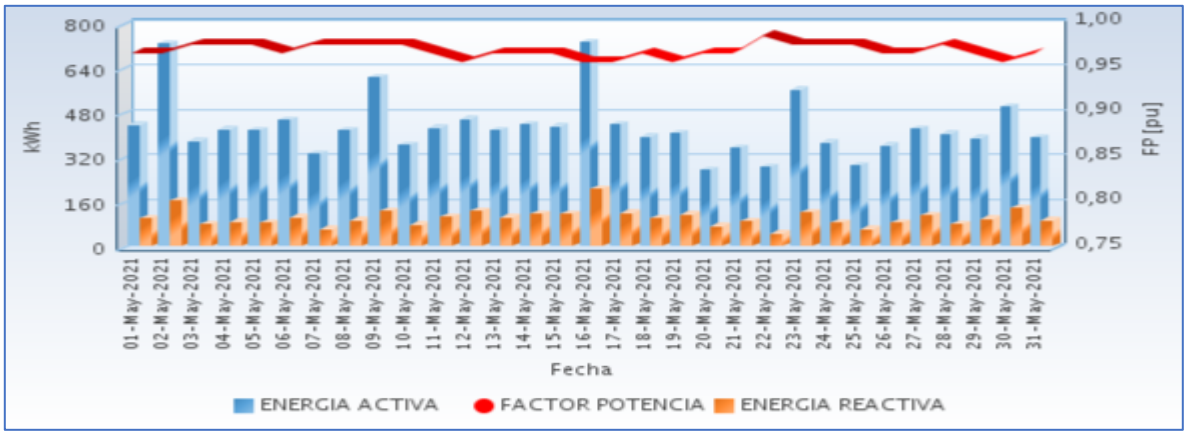

Fuente CNM

90.3 Potencia

En la siguiente gráfica se presenta el comportamiento diario de la potencia para este mes.

Gráfica 534 Comportamiento Diario de la Potencia.

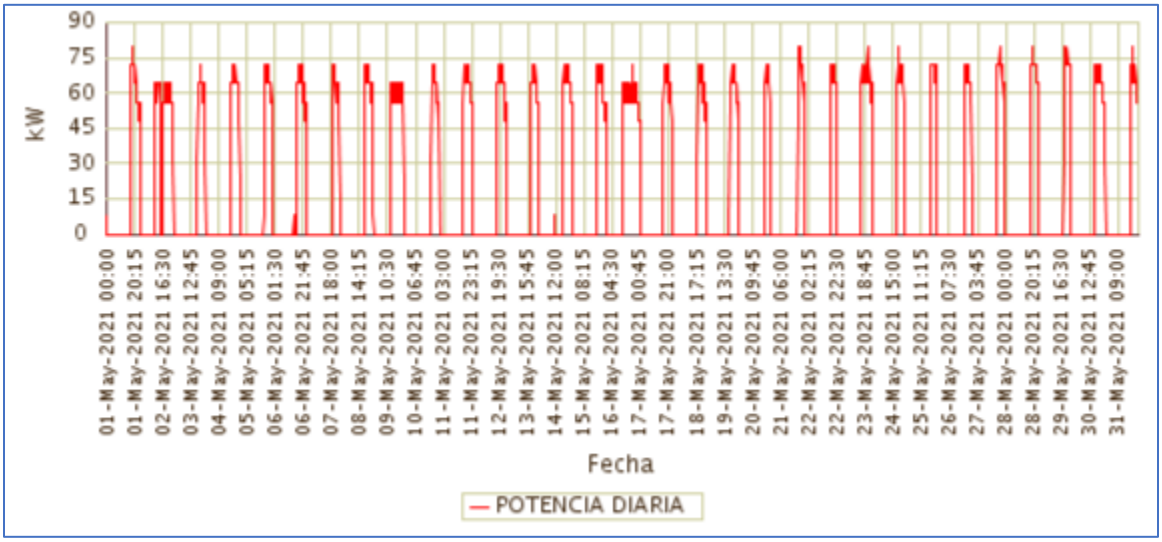

Fuente CNM

90.4 Potencia Máxima

La potencia máxima fue de 80,00kW, se presentó el Lunes 31 de Mayo a las 19:30 horas. Respecto a la potencia máxima de Mayo de 2020 (96,00kW), tuvo una caída de 16,67%.

En la siguiente grafica se presenta la potencia máxima diaria registrada para este mes.

Gráfica 535 Potencia Máxima Diaria-SAN JOSÉ (EL CHARCO - NARIÑO).

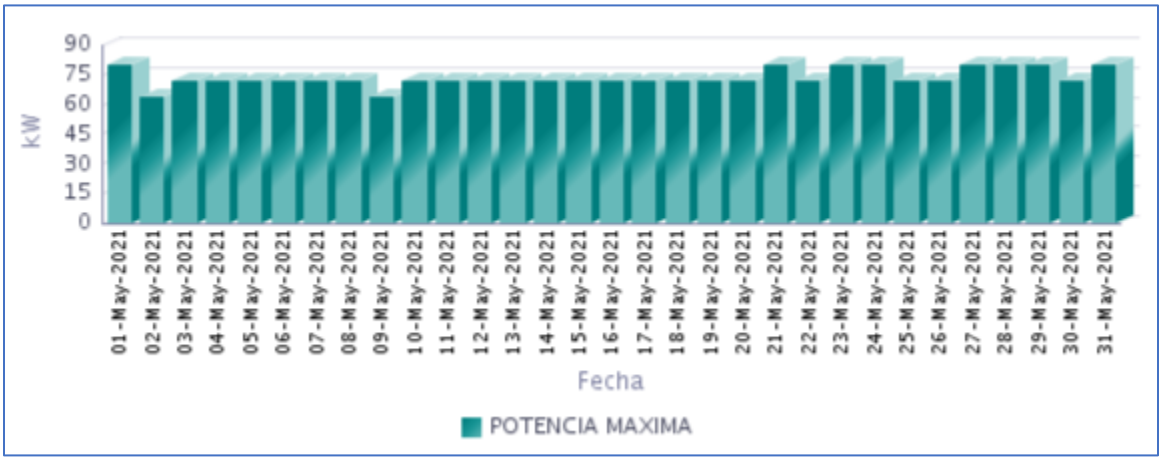

Fuente CNM

90.5 Horas de Prestación del Servicio

En Mayo, se prestó el servicio de energía eléctrica en la localidad, un promedio diario de 6 Horas 55 Minutos, como se presenta en la siguiente gráfica.

Gráfica 536 Horas Efectivas de Prestación del Servicio - SAN JOSÉ (EL CHARCO - NARIÑO),

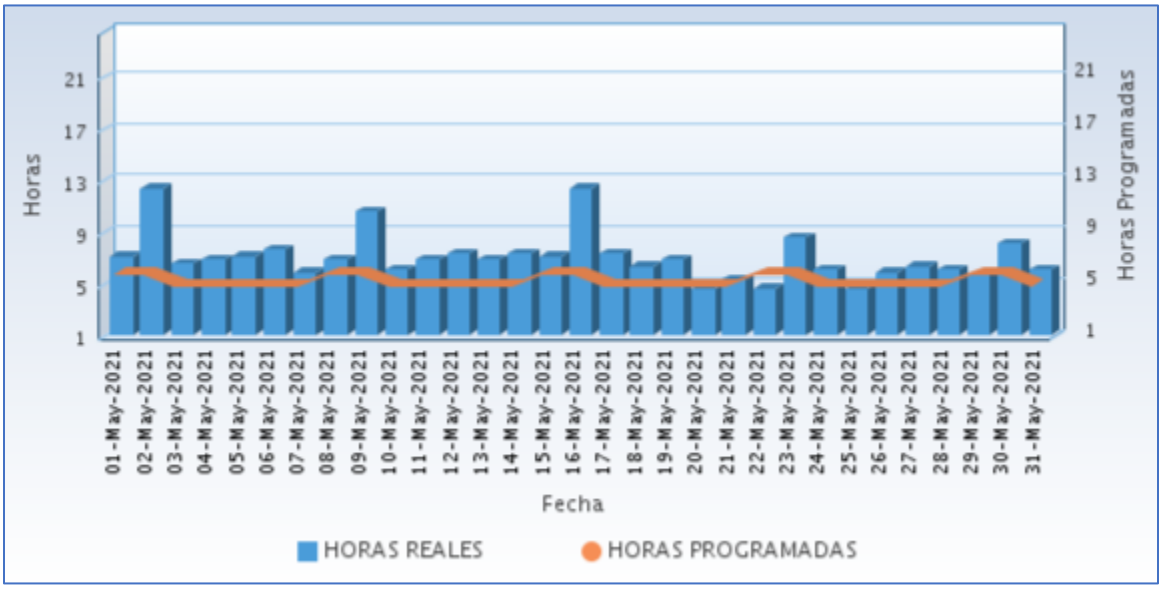

Fuente CNM

A continuación se relaciona las horas promedio por día de la prestación del servicio de energía:

Tabla 265 Horas promedio por día prestación del servicio de energía

SAN JOSÉ (EL CHARCO - NARIÑO) Mayo 2021	
DIA	**Horas de servicio promedio en el día [hh:mm]**
01-May-2021	7 Horas 0 Minutos
02-May-2021	12 Horas 15 Minutos
03-May-2021	6 Horas 30 Minutos
04-May-2021	6 Horas 45 Minutos
05-May-2021	7 Horas 0 Minutos
06-May-2021	7 Horas 30 Minutos
07-May-2021	5 Horas 45 Minutos
08-May-2021	6 Horas 45 Minutos
09-May-2021	10 Horas 30 Minutos
10-May-2021	6 Horas 0 Minutos
11-May-2021	6 Horas 45 Minutos
12-May-2021	7 Horas 15 Minutos
13-May-2021	6 Horas 45 Minutos
14-May-2021	7 Horas 15 Minutos
15-May-2021	7 Horas 0 Minutos
16-May-2021	12 Horas 15 Minutos
17-May-2021	7 Horas 15 Minutos
18-May-2021	6 Horas 15 Minutos
19-May-2021	6 Horas 45 Minutos
20-May-2021	4 Horas 30 Minutos
21-May-2021	5 Horas 15 Minutos
22-May-2021	4 Horas 30 Minutos
23-May-2021	8 Horas 30 Minutos
24-May-2021	6 Horas 0 Minutos
25-May-2021	4 Horas 30 Minutos
26-May-2021	5 Horas 45 Minutos
27-May-2021	6 Horas 15 Minutos
28-May-2021	6 Horas 0 Minutos
29-May-2021	5 Horas 30 Minutos
30-May-2021	8 Horas 0 Minutos
31-May-2021	6 Horas 0 Minutos

Fuente CNM

90.6 Curvas de Carga

En la siguiente gráfica, se presenta el comportamiento de la carga promedio en el mes.

Gráfica 537 Curva de Carga Promedio Diaria Mensual

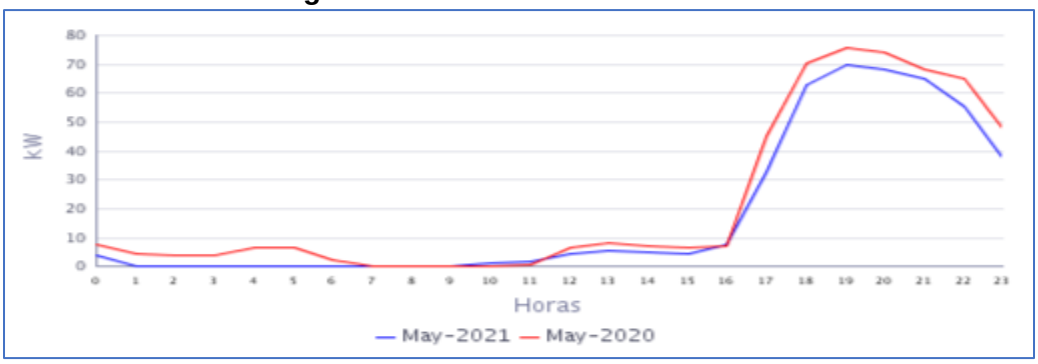

Fuente CNM

En la gráfica anterior se comparan las curvas de carga promedio diarias de May-2020 y del May-2021, presentándose una caída en la demanda de 18,67%.

91. SAN JOSÉ DEL GUAYABO (TUMACO - NARIÑO)

La localidad de San José Del Guayabo Mejicano, pertenece al municipio de San Andrés de Tumaco, Departamento de Nariño. Esta localidad cuenta con un total de 216 usuarios.[1]

91.1 Descripción del Sitio

La localidad cuenta con una central de generación que está conformada por la siguiente infraestructura:

Tabla 266 Infraestructura de la Localidad.

GRUPO ELECTRÓGENO			
ITEM	**MARCA**	**CAPACIDAD**	**ESTADO**
1	STAMFORD	175 Kw	EN OPERACIÓN

Gráfica 550 Diagrama de Conexión de la Localidad.

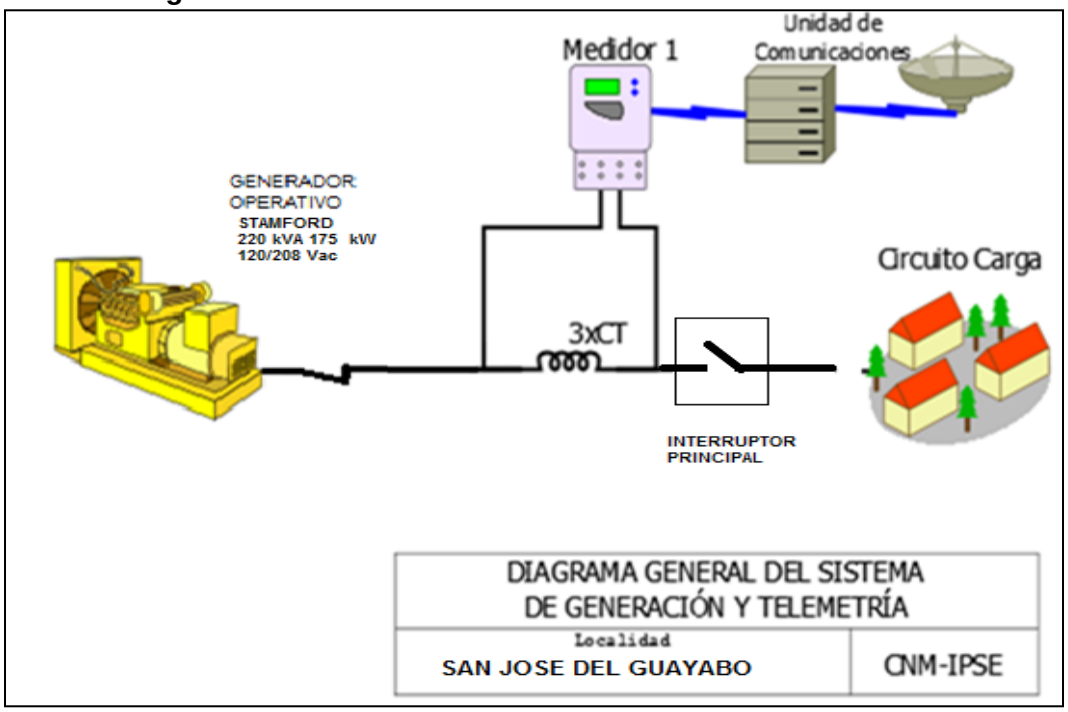

Localidad sin información completa para este periodo, el día 12 de abril del año en curso, se restableció la prestación del servicio de energía eléctrica en la localidad, el sistema de telemetría fuera de servicio.

92. SAN JUAN COSTA (TUMACO - NARIÑO)

El Centro poblado de San Juan Costa, pertenece al municipio de San Andrés de Tumaco, Departamento de Nariño. Esta localidad cuenta con un total de 400 usuarios .[1]

92.1 Descripción del Sitio

La localidad cuenta con una central de generación que está conformada por la siguiente infraestructura:

Tabla 269 Infraestructura de la Localidad.

GRUPO ELECTROGENO			
ITEM	**MARCA**	**CAPACIDAD**	**ESTADO**
1	CUMMINS	350 KW	EN OPERACIÓN
TRANSFORMADORES			
ITEM	**CAPACIDAD (kVA)**		**ESTADO**
1	300		EN OPERACIÓN

Gráfica 556 Diagrama de Conexión de la Localidad.

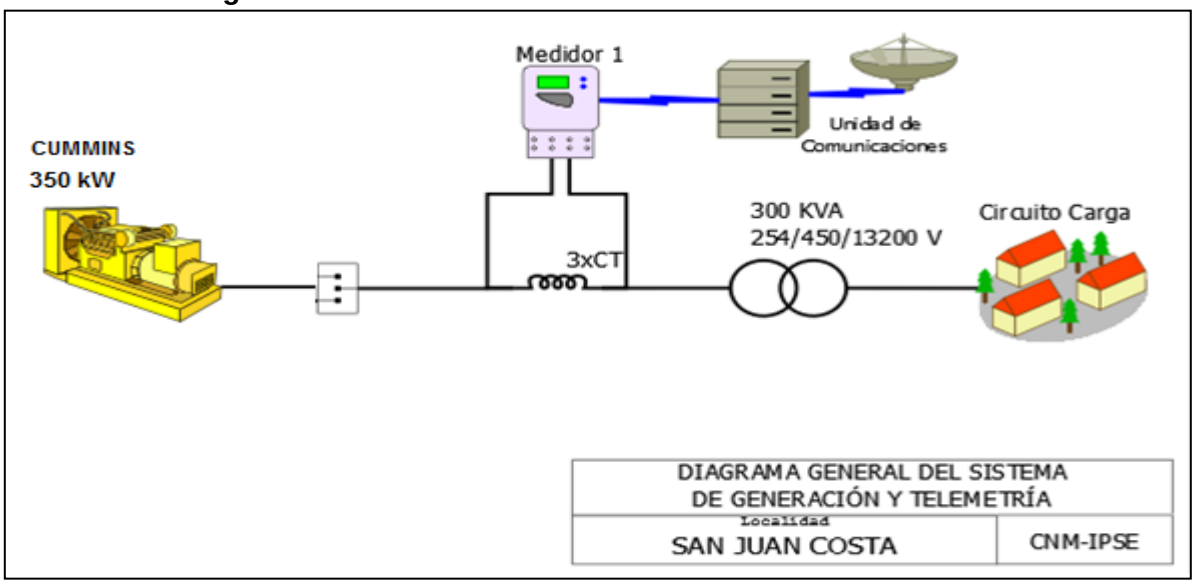

[1] Fuente: http://reportes.sui.gov.co/ - Sistema Único de Información SUI - Año 2020.

92.2 Energía

El consumo de energía eléctrica para esta localidad en *Mayo* de 2021, se presenta en la siguiente tabla, donde se encuentran los valores acumulados diarios de la energía activa (kWh), reactiva (kVARh), aparente (kVAh) y del factor de potencia (p.u).

Tabla 270 Energía Activa, Reactiva, Aparente y Factor de Potencia.

SAN JUAN COSTA (TUMACO - NARIÑO)				
Fecha	**Energía Activa (kWh)**	**Energía Reactiva (kVARh)**	**Energía Aparente (kVAh)**	**Factor de Potencia (p.u)**
Mayo 1, Sábado	834	301	886,96	0,94
Mayo 2, Domingo	862	333	924,39	0,93
Mayo 3, Lunes	721	262	767,08	0,94
Mayo 4, Martes	747	272	795,17	0,94
Mayo 5, Miércoles	593	211	629,30	0,94
Mayo 6, Jueves	678	247	721,28	0,94
Mayo 7, Viernes	859	359	931,26	0,92
Mayo 8, Sábado	601	212	637,11	0,94
Mayo 9, Domingo	505	185	537,56	0,94
Mayo 10, Lunes	539	186	570,25	0,95
Mayo 11, Martes	533	179	562,13	0,95
Mayo 12, Miércoles	526	187	557,94	0,94
Mayo 13, Jueves	478	171	508,11	0,94
Mayo 14, Viernes	529	190	562,03	0,94
Mayo 15, Sábado	522	189	555,47	0,94
Mayo 16, Domingo	447	152	472,33	0,95
Mayo 17, Lunes	442	152	467,78	0,95
Mayo 18, Martes	406	142	430,63	0,94
Mayo 19, Miércoles	26	9	27,07	0,95
Mayo 20, Jueves	0	0	0,00	
Mayo 21, Viernes	0	0	0,00	
Mayo 22, Sábado	316	112	335,26	0,94
Mayo 23, Domingo	1.254	493	1.347,73	0,93
Mayo 24, Lunes	752	254	793,61	0,95
Mayo 25, Martes	745	250	785,77	0,95
Mayo 26, Miércoles	752	252	793,10	0,95
Mayo 27, Jueves	758	256	800,44	0,95
Mayo 28, Viernes	742	248	781,97	0,95
Mayo 29, Sábado	830	278	875,83	0,95
Mayo 30, Domingo	870	294	918,58	0,95
Mayo 31, Lunes	769	257	810,56	0,95
TOTAL	**18.638**	**6.634**	**19.782,94**	**0,94**

El factor de potencia promedio inductivo fue 0,94.

Con referencia a Mayo de 2020 (32.946 kWh), se presentó una caída en la demanda de energía eléctrica del 43,43%. Este comportamiento es debido a los problemas de generación que se presentaron en el presente periodo.

92.3 Potencia

En la siguiente gráfica se presenta el comportamiento diario de la potencia para este mes.

Gráfica 546 Comportamiento Diario de la Potencia.

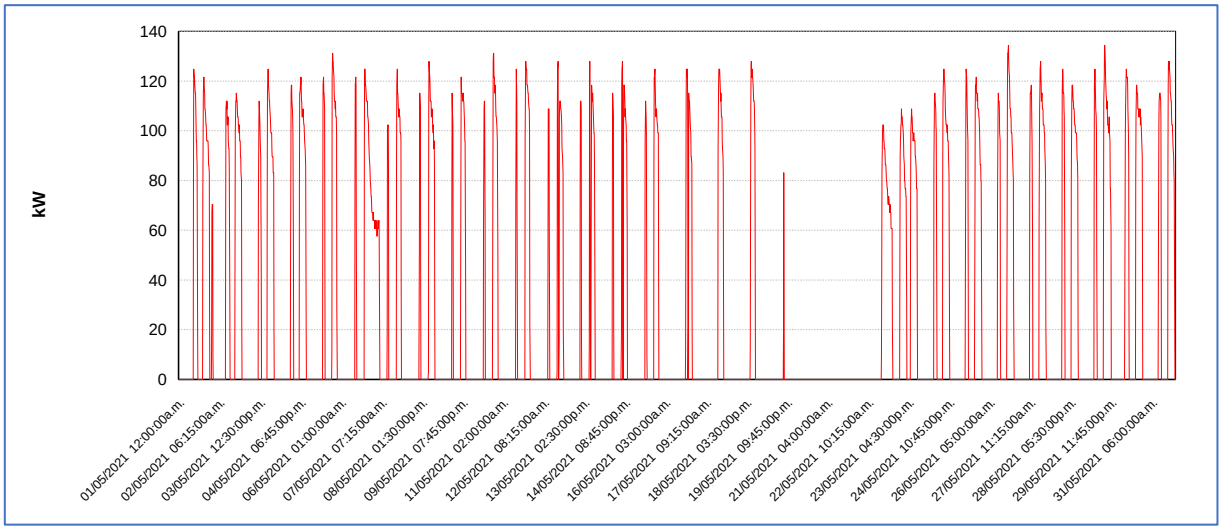

Fuente CNM

92.4 Potencia Máxima

La potencia máxima fue de 134,40kW, se presentó el Miércoles 26 de Mayo a las 19:00 horas. Respecto a la potencia máxima de Mayo de 2020 (150,40kW), tuvo una caída de 12,77%.

92.5 Horas de Prestación del Servicio

En Mayo, se prestó el servicio de energía eléctrica en la localidad, un promedio diario de 6 Horas 16 Minutos, como se presenta en la siguiente gráfica.

A continuación se relaciona las horas promedio por día de la prestación del servicio de energía:

Tabla 271 Horas promedio por día prestación del servicio de energía

SAN JUAN COSTA (TUMACO - NARIÑO) Mayo 2021	
DIA	**Horas de servicio promedio en el día [hh:mm]**
01-May-2021	8 Horas 30 Minutos
02-May-2021	9 Horas 45 Minutos
03-May-2021	7 Horas 30 Minutos
04-May-2021	7 Horas 30 Minutos

SAN JUAN COSTA (TUMACO - NARIÑO) Mayo 2021	
DIA	**Horas de servicio promedio en el día [hh:mm]**
05-May-2021	5 Horas 45 Minutos
06-May-2021	6 Horas 45 Minutos
07-May-2021	11 Horas 0 Minutos
08-May-2021	6 Horas 15 Minutos
09-May-2021	5 Horas 0 Minutos
10-May-2021	5 Horas 15 Minutos
11-May-2021	5 Horas 0 Minutos
12-May-2021	6 Horas 0 Minutos
13-May-2021	5 Horas 15 Minutos
14-May-2021	5 Horas 30 Minutos
15-May-2021	5 Horas 15 Minutos
16-May-2021	4 Horas 45 Minutos
17-May-2021	4 Horas 15 Minutos
18-May-2021	3 Horas 45 Minutos
19-May-2021	0 Horas 30 Minutos
20-May-2021	0 Horas 0 Minutos
21-May-2021	0 Horas 0 Minutos
22-May-2021	3 Horas 30 Minutos
23-May-2021	15 Horas 15 Minutos
24-May-2021	7 Horas 30 Minutos
25-May-2021	7 Horas 30 Minutos
26-May-2021	7 Horas 30 Minutos
27-May-2021	7 Horas 30 Minutos
28-May-2021	7 Horas 30 Minutos
29-May-2021	8 Horas 0 Minutos
30-May-2021	8 Horas 30 Minutos
31-May-2021	7 Horas 30 Minutos

Fuente CNM

93. SAN PABLO DE LA MAR (LA TOLA - NARIÑO)

El Centro poblado de San Pablo de la Mar se encuentra ubicado en el municipio de Tola, departamento de Nariño. Esta Localidad cuenta con un total de 185 usuarios residenciales.[1]

93.1 Descripción del Sitio

La localidad cuenta con una central de generación que está conformada por la siguiente infraestructura:

Tabla 272 Infraestructura de la Localidad.

GRUPO ELECTRÓGENO			
ITEM	**MARCA**	**CAPACIDAD**	**ESTADO**
1	CRAMACO	130 KVA (116 KW)	EN OPERACIÓN

Gráfica 562 Diagrama de Conexión de la Localidad.

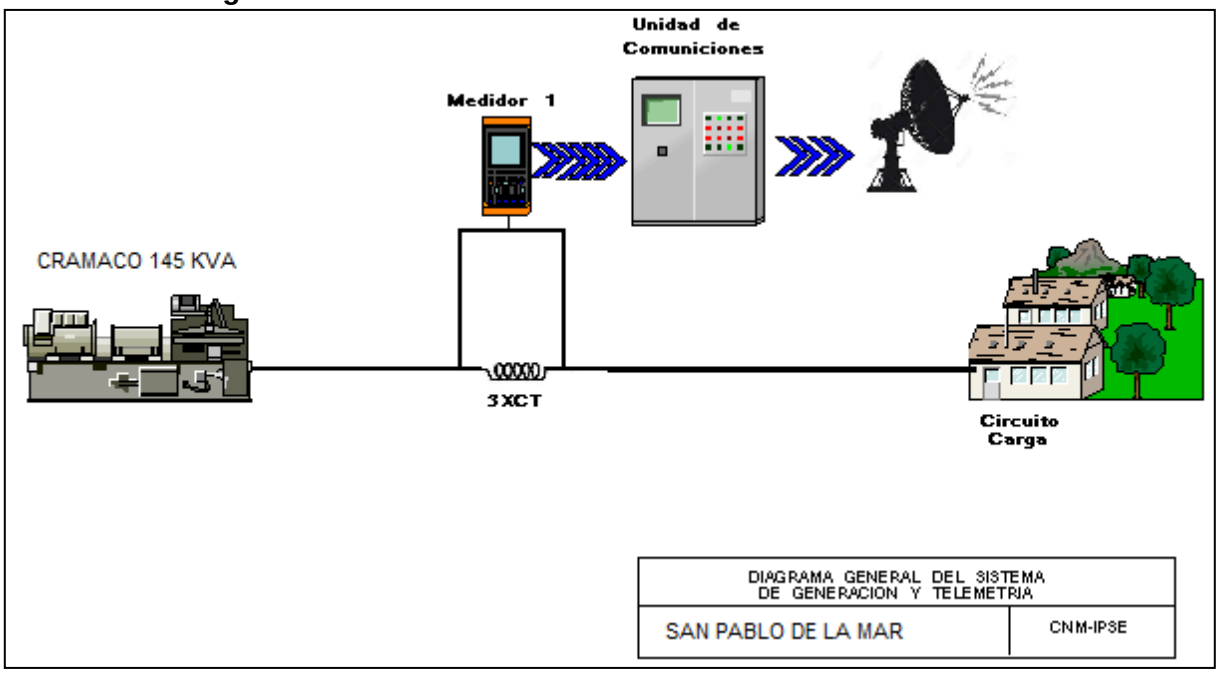

[1] Fuente: http://reportes.sui.gov.co/ - Sistema Único de Información SUI - Año 2020.

93.2 Energía

El consumo de energía eléctrica para esta localidad en *Mayo* de 2021, se presenta en la siguiente tabla, donde se encuentran los valores acumulados diarios de la energía activa (kWh), reactiva (kVARh), aparente (kVAh) y del factor de potencia (p.u).

Tabla 273 Energía Activa, Reactiva, Aparente y Factor de Potencia.

SAN PABLO DE LA MAR (LA TOLA - NARIÑO)				
Fecha	**Energía Activa (kWh)**	**Energía Reactiva (kVARh)**	**Energía Aparente (kVAh)**	**Factor de Potencia (p.u)**
Mayo 1, Sábado	140	45	146,84	0,95
Mayo 2, Domingo	188	58	196,59	0,96
Mayo 3, Lunes	141	43	147,73	0,96
Mayo 4, Martes	144	44	150,53	0,96
Mayo 5, Miércoles	142	43	148,09	0,96
Mayo 6, Jueves	147	45	153,52	0,96
Mayo 7, Viernes	147	42	152,62	0,96
Mayo 8, Sábado	145	41	151,20	0,96
Mayo 9, Domingo	227	66	235,93	0,96
Mayo 10, Lunes	277	89	290,48	0,95
Mayo 11, Martes	142	43	148,45	0,96
Mayo 12, Miércoles	145	43	150,76	0,96
Mayo 13, Jueves	170	51	177,56	0,96
Mayo 14, Viernes	146	46	153,32	0,95
Mayo 15, Sábado	147	45	154,01	0,96
Mayo 16, Domingo	188	63	198,55	0,95
Mayo 17, Lunes	156	50	164,04	0,95
Mayo 18, Martes	155	48	162,13	0,95
Mayo 19, Miércoles	142	44	148,90	0,95
Mayo 20, Jueves	146	43	152,45	0,96
Mayo 21, Viernes	143	45	149,89	0,95
Mayo 22, Sábado	139	42	145,70	0,96
Mayo 23, Domingo	199	61	207,63	0,96
Mayo 24, Lunes	143	43	149,26	0,96
Mayo 25, Martes	145	43	151,30	0,96
Mayo 26, Miércoles	144	43	149,90	0,96
Mayo 27, Jueves	146	42	151,95	0,96
Mayo 28, Viernes	144	41	149,91	0,96
Mayo 29, Sábado	145	42	150,69	0,96
Mayo 30, Domingo	194	58	202,27	0,96
Mayo 31, Lunes	142	41	147,97	0,96
TOTAL	**4.918**	**1.494**	**5.139,84**	**0,96**

El factor de potencia promedio inductivo fue 0,96.

Con referencia a Mayo de 2020 (1.416 kWh), se presentó un fuerte crecimiento en la demanda de energía eléctrica. Este comportamiento es debido a los problemas de generación que se presentaron en el mismo periodo del año pasado.

Gráfica 551 Energía Activa, Reactiva y Factor de Potencia – SAN PABLO DE LA MAR (LA TOLA - NARIÑO).

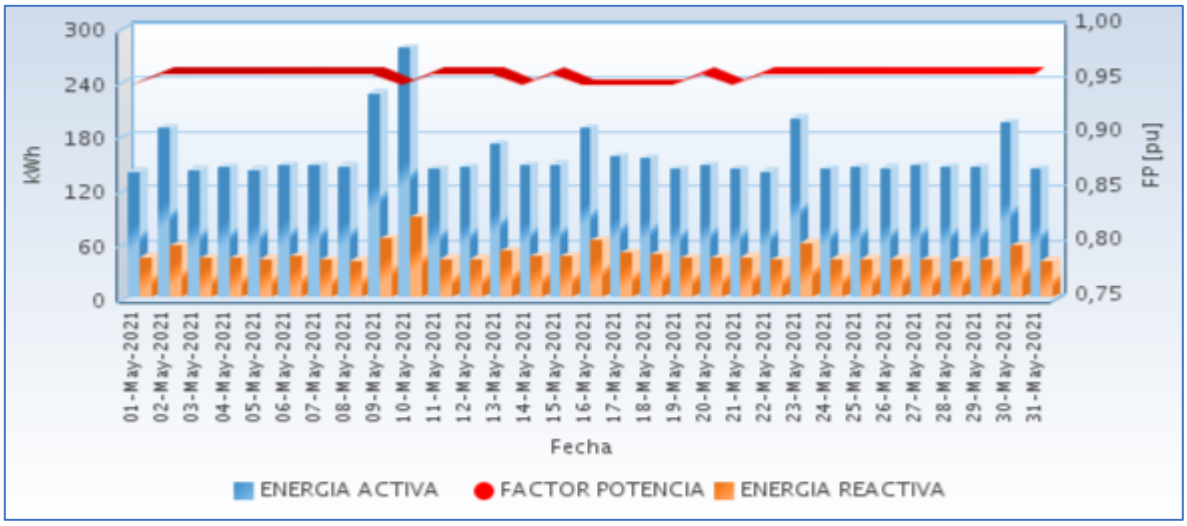

Fuente CNM

93.3 Potencia

En la siguiente gráfica se presenta el comportamiento diario de la potencia para este mes.

Gráfica 552 Comportamiento Diario de la Potencia.

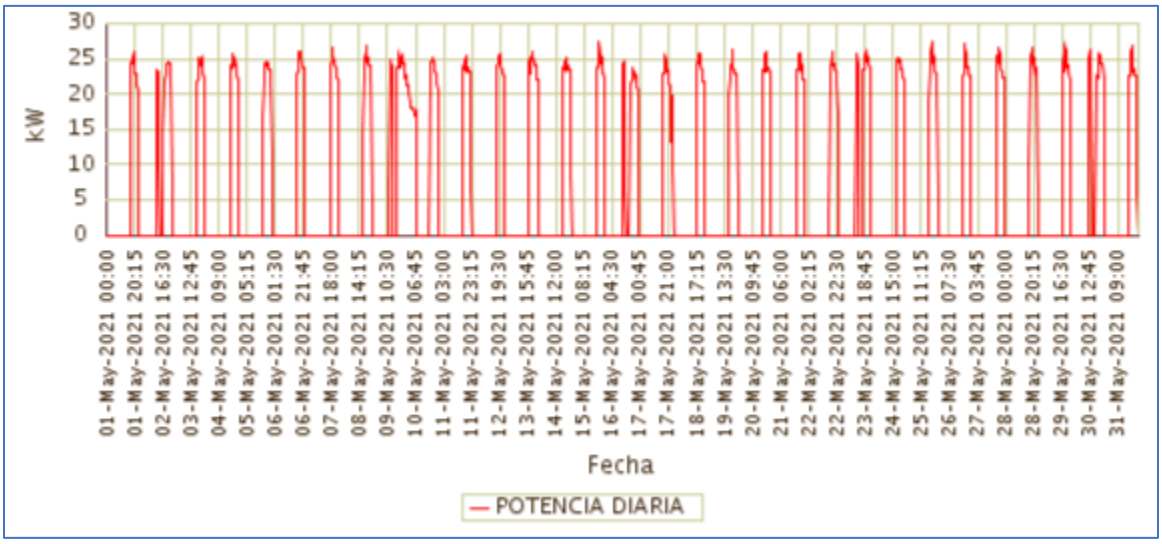

Fuente CNM

93.4 Potencia Máxima

La potencia máxima fue de 27,52kW, se presentó el Martes 25 de Mayo a las 18:45 horas. Respecto a la potencia máxima de Mayo de 2020 (30,62kW), tuvo una caída de 10,14%.

En la siguiente grafica se presenta la potencia máxima diaria registrada para este mes.

Gráfica 553 Potencia Máxima Diaria-SAN PABLO DE LA MAR (LA TOLA - NARIÑO).

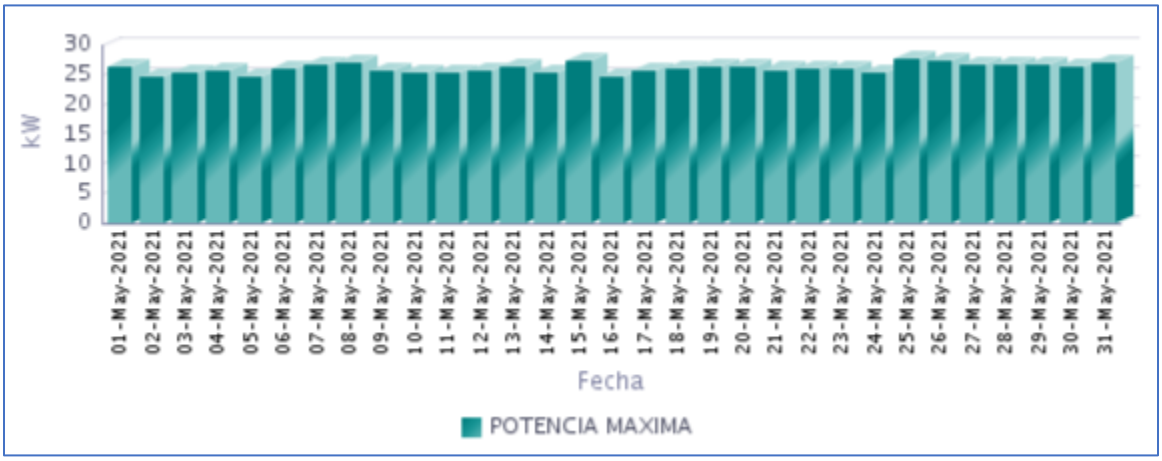

Fuente CNM

93.5 Horas de Prestación del Servicio

En Mayo, se prestó el servicio de energía eléctrica en la localidad, un promedio diario de 7 Horas 2 Minutos, como se presenta en la siguiente gráfica.

Gráfica 554 Horas Efectivas de Prestación del Servicio - SAN PABLO DE LA MAR (LA TOLA - NARIÑO),

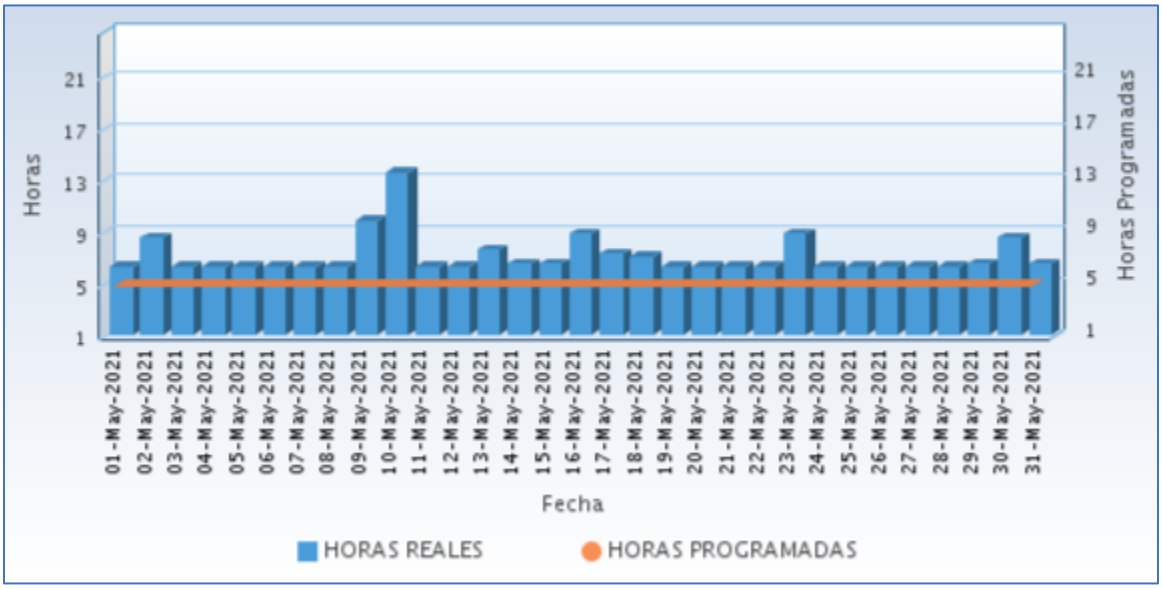

Fuente CNM

A continuación se relaciona las horas promedio por día de la prestación del servicio de energía:

Tabla 274 Horas promedio por día prestación del servicio de energía

SAN PABLO DE LA MAR (LA TOLA - NARIÑO) Mayo 2021	
DIA	**Horas de servicio promedio en el día [hh:mm]**
01-May-2021	6 Horas 15 Minutos
02-May-2021	8 Horas 30 Minutos
03-May-2021	6 Horas 15 Minutos
04-May-2021	6 Horas 15 Minutos
05-May-2021	6 Horas 15 Minutos
06-May-2021	6 Horas 15 Minutos
07-May-2021	6 Horas 15 Minutos
08-May-2021	6 Horas 15 Minutos
09-May-2021	9 Horas 45 Minutos
10-May-2021	13 Horas 30 Minutos
11-May-2021	6 Horas 15 Minutos
12-May-2021	6 Horas 15 Minutos
13-May-2021	7 Horas 30 Minutos
14-May-2021	6 Horas 30 Minutos
15-May-2021	6 Horas 30 Minutos
16-May-2021	8 Horas 45 Minutos
17-May-2021	7 Horas 15 Minutos
18-May-2021	7 Horas 0 Minutos
19-May-2021	6 Horas 15 Minutos
20-May-2021	6 Horas 15 Minutos
21-May-2021	6 Horas 15 Minutos
22-May-2021	6 Horas 15 Minutos
23-May-2021	8 Horas 45 Minutos
24-May-2021	6 Horas 15 Minutos
25-May-2021	6 Horas 15 Minutos
26-May-2021	6 Horas 15 Minutos
27-May-2021	6 Horas 15 Minutos
28-May-2021	6 Horas 15 Minutos
29-May-2021	6 Horas 30 Minutos
30-May-2021	8 Horas 30 Minutos
31-May-2021	6 Horas 30 Minutos

Fuente CNM

93.6 Curvas de Carga

En la siguiente gráfica, se presenta el comportamiento de la carga promedio en el mes.

Gráfica 555 Curva de Carga Promedio Diaria Mensual

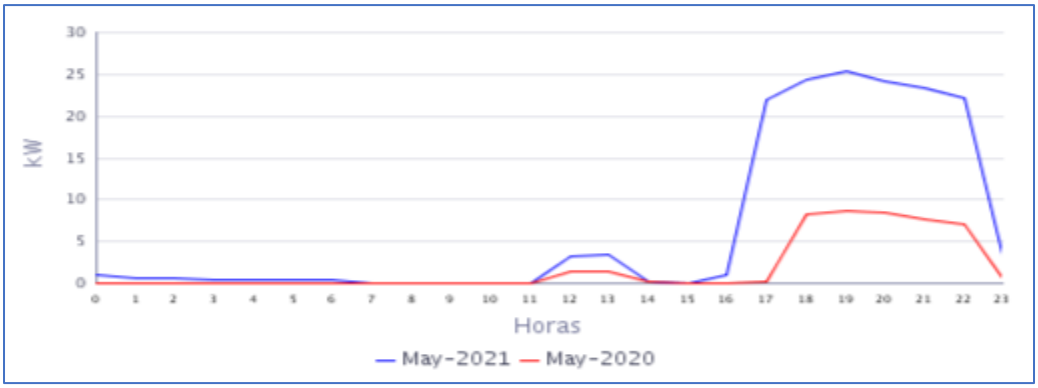

Fuente CNM

En la gráfica anterior se comparan las curvas de carga promedio diarias de May-2020 y del May-2021, presentándose un crecimiento en la demanda de 247,22%.

94. SAN PEDRO DEL VINO (FRANCISCO PIZARRO - NARIÑO)

El centro poblado de San Pedro del Vino se encuentra ubicado en el municipio de Francisco Pizarro (Salahonda), departamento de Nariño. Esta Localidad cuenta con un total de 185 usuarios residenciales.[1]

94.1 Descripción del Sitio

La localidad cuenta con una central de generación que está conformada por la siguiente infraestructura:

Tabla 275 Infraestructura de la Localidad.

GRUPO ELECTRÓGENO			
ITEM	**MARCA**	**CAPACIDAD**	**ESTADO**
1	OLYMPIAN	160 KVA	EN OPERACIÓN
2	MAGNAPLUS	108 KVA	EN OPERACIÓN
TRANSFORMADOR			
ITEM	**CAPACIDAD (KVA)**		**ESTADO**
1	112,5		EN OPERACIÓN

Gráfica 568 Diagrama de Conexión de la Localidad.

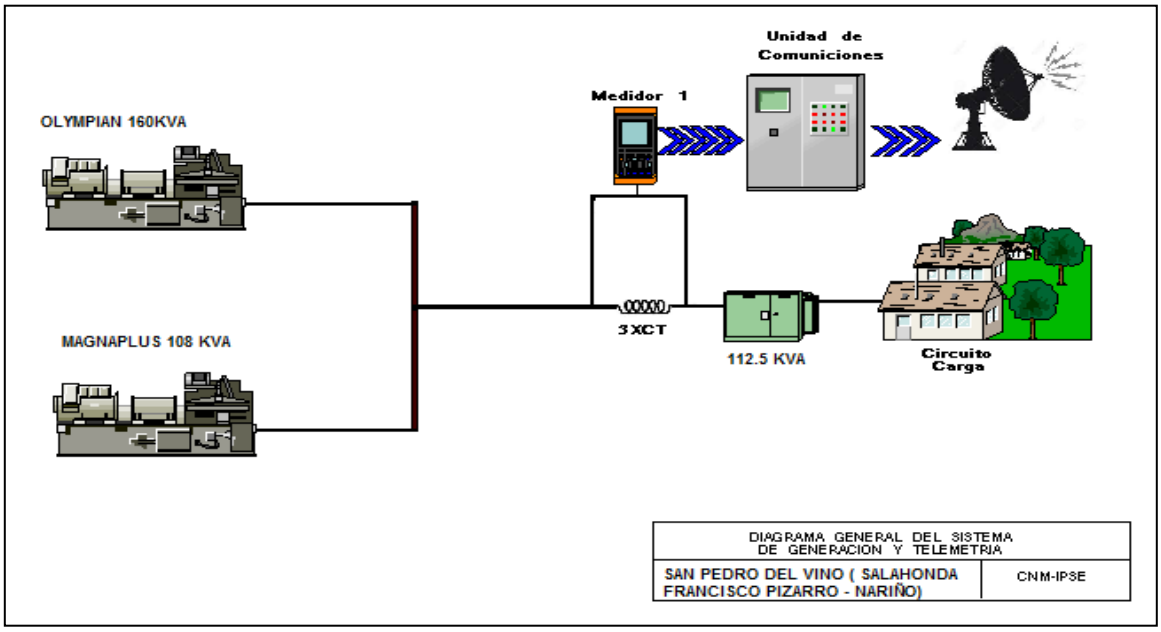

Según la información suministrada, la localidad cuenta con prestación normal del servicio de energía eléctrica. Daño en el sistema de comunicaciones.

95. SANTA RITA (SANTA BARBARA (ISCUANDE) - NARIÑO)

El Caserío de Santa Rita pertenece al municipio de Santa Bárbara (Iscuandé), Departamento de Nariño. Esta localidad cuenta con un total de 290 usuarios.[1]

95.1 Descripción del Sitio

La localidad cuenta con una central de generación que está conformada por la siguiente infraestructura:

Tabla 278 Infraestructura de la Localidad.

GRUPO ELECTRÓGENO			
ITEM	**MARCA**	**CAPACIDAD**	**ESTADO**
1	CATERPILLAR	132 kW	EN OPERACIÓN
TRANSFORMADOR			
ITEM	**CAPACIDAD (KVA)**		**ESTADO**
1	112,5		EN OPERACIÓN

Gráfica 576 Diagrama de Conexión de la Localidad.

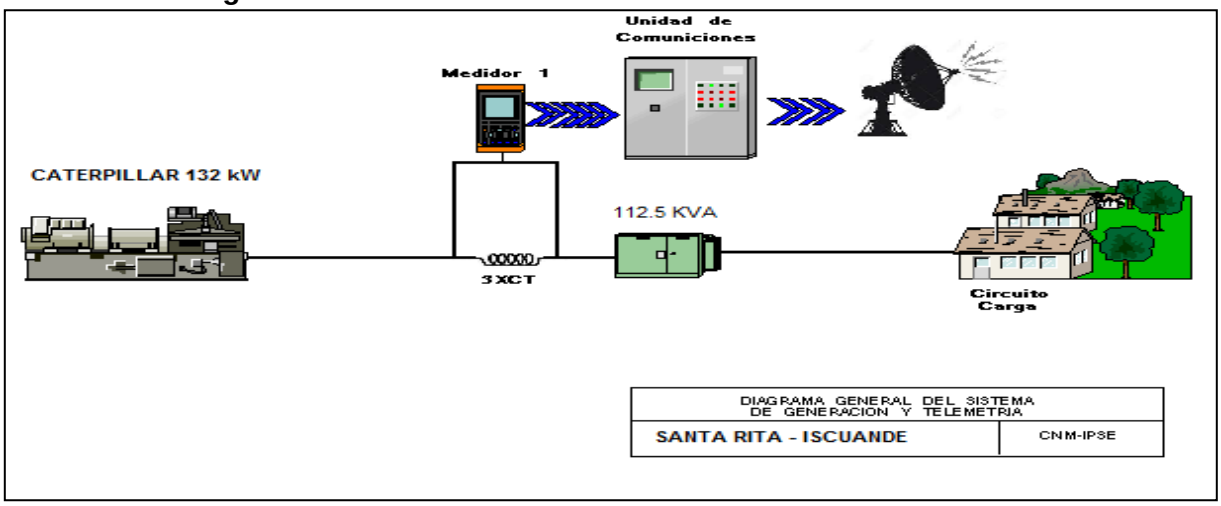

La localidad no cuenta con prestación del servicio de energía eléctrica, desde la ultima semana del presente Periodo, debido al daño de la bomba de inyección. Según lo manifestado, la bomba de inyección ya fue reparada, sin embargo no se ha podido transportar a la localidad, debido a los problemas de transporte derivados del Paro nacional.

96. SANTA ROSA (TUMACO - NARIÑO)

La localidad de Santa Rosa Rio Mejicano, pertenece al municipio de San Andrés de Tumaco, Departamento de Nariño. Esta localidad cuenta con un total de 173 usuarios .[1]

96.1 Descripción del Sitio

La localidad cuenta con una central de generación que está conformada por la siguiente infraestructura:

Tabla 281 Infraestructura de la Localidad.

GRUPO ELECTRÓGENO			
ITEM	**MARCA**	**CAPACIDAD**	**ESTADO**
1	CUMMINS	175 kW	EN OPERACIÓN
TRANSFORMADOR			
ITEM	**CAPACIDAD (KVA)**		**ESTADO**
1	150		EN OPERACIÓN

Gráfica 582 Diagrama de Conexión de la Localidad.

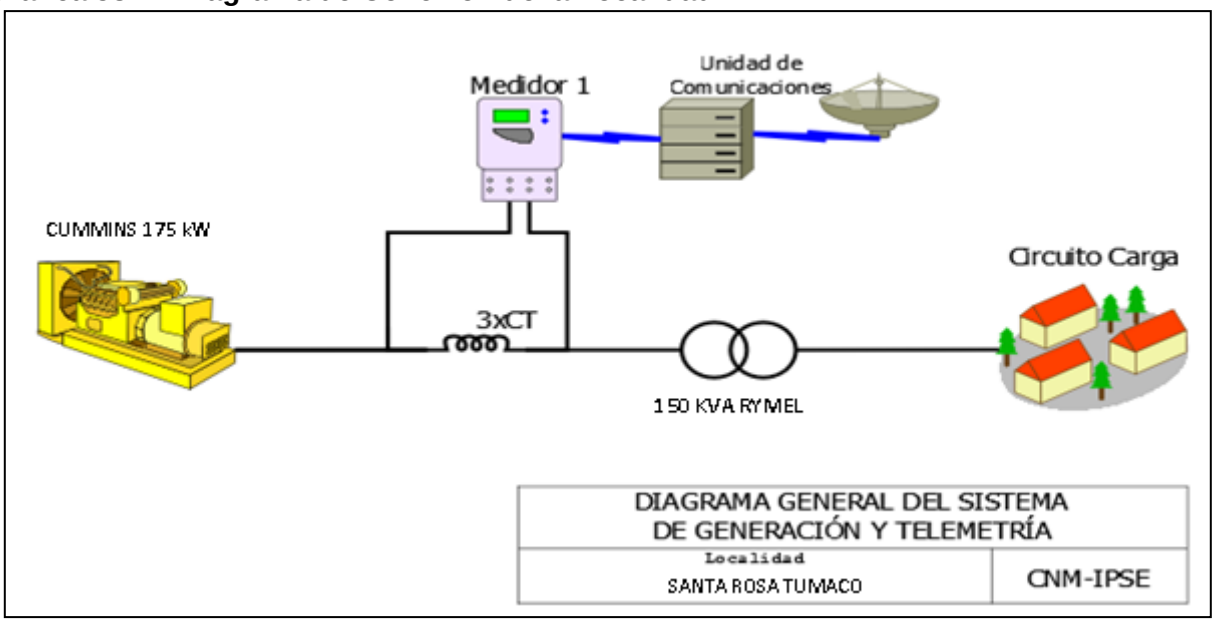

[1] Fuente: http://reportes.sui.gov.co/ - Sistema Único de Información SUI - Año 2020.

96.2 Energía

El consumo de energía eléctrica para esta localidad en *Mayo* de 2021, se presenta en la siguiente tabla, donde se encuentran los valores acumulados diarios de la energía activa (kWh), reactiva (kVARh), aparente (kVAh) y del factor de potencia (p.u).

Tabla 282 Energía Activa, Reactiva, Aparente y Factor de Potencia.

SANTA ROSA (TUMACO - NARIÑO)				
Fecha	**Energía Activa (kWh)**	**Energía Reactiva (kVARh)**	**Energía Aparente (kVAh)**	**Factor de Potencia (p.u)**
Mayo 1, Sábado	118	47	126,95	0,93
Mayo 2, Domingo	163	67	176,58	0,92
Mayo 3, Lunes	135	55	145,88	0,93
Mayo 4, Martes	100	36	106,66	0,94
Mayo 5, Miércoles	192	63	202,03	0,95
Mayo 6, Jueves	239	95	256,72	0,93
Mayo 7, Viernes	241	97	259,62	0,93
Mayo 8, Sábado	32	14	35,34	0,92
Mayo 9, Domingo	242	78	254,77	0,95
Mayo 10, Lunes	148	54	157,62	0,94
Mayo 11, Martes	88	34	94,05	0,93
Mayo 12, Miércoles	89	34	95,07	0,93
Mayo 13, Jueves	88	34	94,45	0,93
Mayo 14, Viernes	84	30	88,96	0,94
Mayo 15, Sábado	87	31	92,16	0,94
Mayo 16, Domingo	122	47	131,17	0,93
Mayo 17, Lunes	117	46	126,08	0,93
Mayo 18, Martes	198	87	216,39	0,91
Mayo 19, Miércoles	84	32	89,53	0,93
Mayo 20, Jueves	76	30	81,47	0,93
Mayo 21, Viernes	85	34	91,78	0,93
Mayo 22, Sábado	95	38	102,25	0,93
Mayo 23, Domingo	126	52	136,35	0,92
Mayo 24, Lunes	100	41	108,27	0,93
Mayo 25, Martes	88	33	94,24	0,94
Mayo 26, Miércoles	86	32	91,17	0,94
Mayo 27, Jueves	85	32	90,65	0,93
Mayo 28, Viernes	92	34	98,32	0,94
Mayo 29, Sábado	105	42	113,25	0,93
Mayo 30, Domingo	119	49	128,94	0,93
Mayo 31, Lunes	170	69	183,32	0,93
TOTAL	**3.795**	**1.466**	**4.068,69**	**0,93**

El factor de potencia promedio inductivo fue 0,93.

Con referencia a Mayo de 2020 (3.153 kWh), se presentó un crecimiento en la demanda de energía eléctrica del 20,36%.

96.3 Potencia

En la siguiente gráfica se presenta el comportamiento diario de la potencia para este mes.

Gráfica 572 Comportamiento Diario de la Potencia.

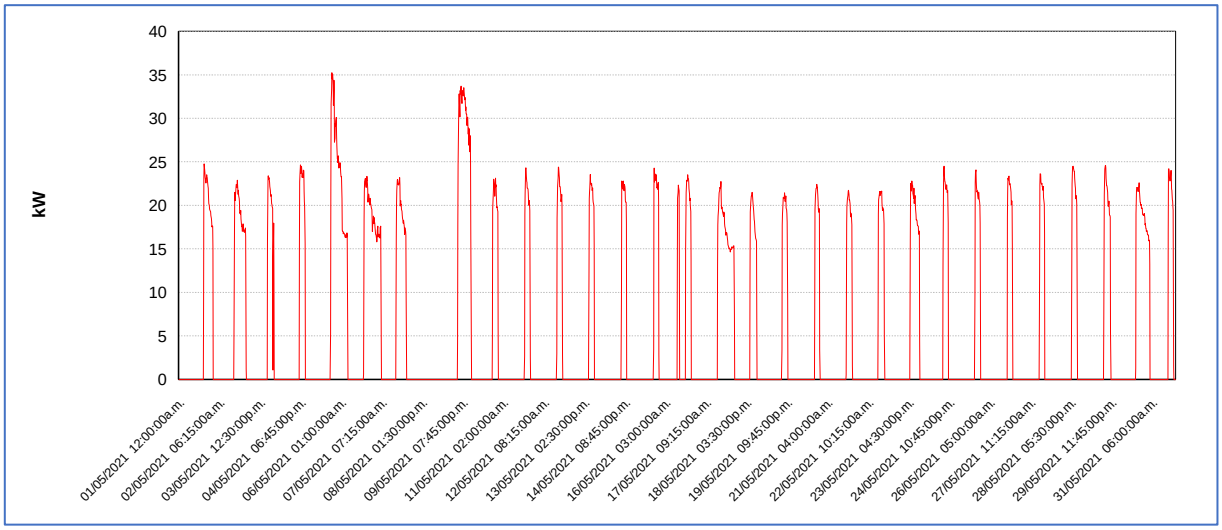

Fuente CNM

96.4 Potencia Máxima

La potencia máxima fue de 35,26kW, se presentó el Miércoles 05 de Mayo a las 18:15 horas. Respecto a la potencia máxima de Mayo de 2020 (30,11kW), un crecimiento de 17,11%.

96.5 Horas de Prestación del Servicio

En Mayo, se prestó el servicio de energía eléctrica en la localidad, un promedio diario de 5 Horas 51 Minutos.

A continuación se relaciona las horas promedio por día de la prestación del servicio de energía:

Tabla 283 Horas promedio por día prestación del servicio de energía

SANTA ROSA (TUMACO - NARIÑO) Mayo 2021	
DIA	**Horas de servicio promedio en el día [hh:mm]**
01-May-2021	5 Horas 30 Minutos
02-May-2021	8 Horas 30 Minutos
03-May-2021	7 Horas 0 Minutos
04-May-2021	4 Horas 30 Minutos

SANTA ROSA (TUMACO - NARIÑO) Mayo 2021	
DIA	**Horas de servicio promedio en el día [hh:mm]**
05-May-2021	6 Horas 45 Minutos
06-May-2021	11 Horas 45 Minutos
07-May-2021	12 Horas 45 Minutos
08-May-2021	1 Horas 45 Minutos
09-May-2021	7 Horas 45 Minutos
10-May-2021	6 Horas 15 Minutos
11-May-2021	4 Horas 0 Minutos
12-May-2021	4 Horas 0 Minutos
13-May-2021	4 Horas 15 Minutos
14-May-2021	4 Horas 0 Minutos
15-May-2021	4 Horas 15 Minutos
16-May-2021	6 Horas 0 Minutos
17-May-2021	6 Horas 0 Minutos
18-May-2021	12 Horas 0 Minutos
19-May-2021	4 Horas 30 Minutos
20-May-2021	4 Horas 0 Minutos
21-May-2021	4 Horas 15 Minutos
22-May-2021	5 Horas 0 Minutos
23-May-2021	6 Horas 15 Minutos
24-May-2021	5 Horas 0 Minutos
25-May-2021	4 Horas 15 Minutos
26-May-2021	4 Horas 0 Minutos
27-May-2021	4 Horas 0 Minutos
28-May-2021	4 Horas 15 Minutos
29-May-2021	5 Horas 15 Minutos
30-May-2021	5 Horas 45 Minutos
31-May-2021	8 Horas 45 Minutos

Fuente CNM

97. SECADERO (SANTA BARBARA (ISCUANDE) - NARIÑO)

El Centro poblado del Secadero pertenece al municipio de Santa Bárbara (Iscuandé), Departamento de Nariño. Esta localidad cuenta con un total de 87 usuarios.[1]

97.1 Descripción del Sitio

La localidad cuenta con una central de generación que está conformada por la siguiente infraestructura:

Tabla 284 Infraestructura de la Localidad.

GRUPO ELECTRÓGENO			
ITEM	**MARCA**	**CAPACIDAD**	**ESTADO**
1	OLYMPIAN	75 KVA	EN OPERACIÓN
2	HENGSHAN	55 KVA	EN OPERACIÓN
TRANSFORMADOR			
ITEM	**CAPACIDAD (KVA)**		**ESTADO**
1	112,5		EN OPERACIÓN

Gráfica 588 Diagrama de Conexión de la Localidad.

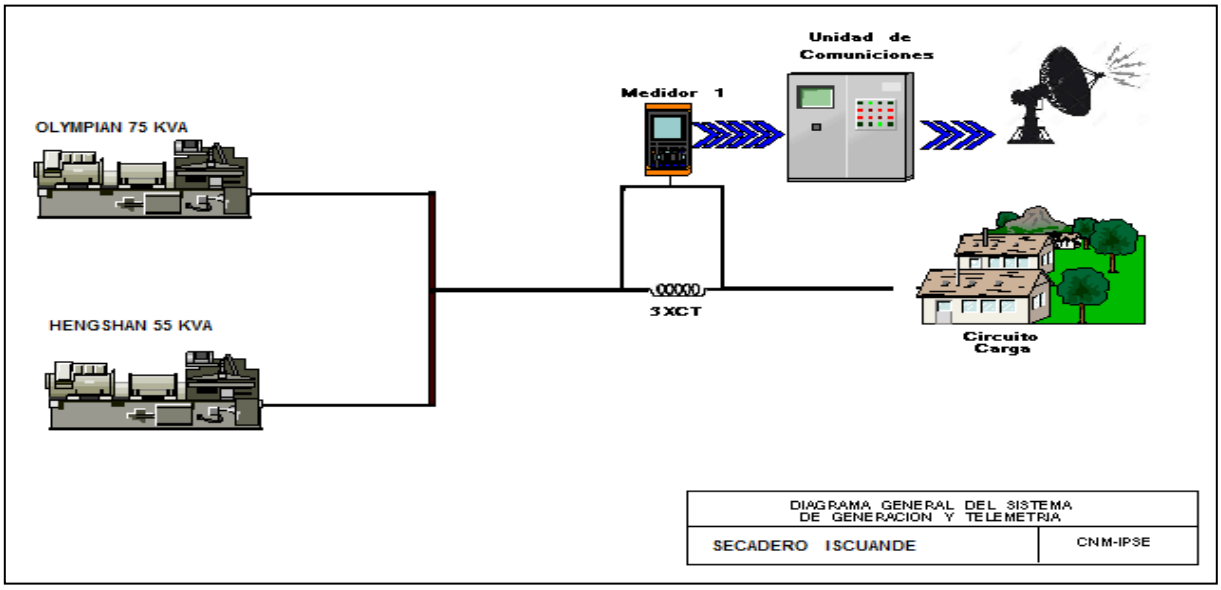

97.2 Energía

El consumo de energía eléctrica para esta localidad en *Mayo* de 2021, se presenta en la siguiente tabla, donde se encuentran los valores acumulados diarios de la energía activa (kWh), reactiva (kVARh), aparente (kVAh) y del factor de potencia (p.u).

Tabla 285 Energía Activa, Reactiva, Aparente y Factor de Potencia.

SECADERO (SANTA BARBARA (ISCUANDE) - NARIÑO)				
Fecha	**Energía Activa (kWh)**	**Energía Reactiva (kVARh)**	**Energía Aparente (kVAh)**	**Factor de Potencia (p.u)**
Mayo 1, Sábado	104	68	124,85	0,84
Mayo 2, Domingo	105	70	125,75	0,83
Mayo 3, Lunes	78	55	95,67	0,82
Mayo 4, Martes	82	56	99,10	0,83
Mayo 5, Miércoles	79	53	95,19	0,83
Mayo 6, Jueves	78	52	93,59	0,83
Mayo 7, Viernes	77	49	91,42	0,84
Mayo 8, Sábado	106	70	127,18	0,83
Mayo 9, Domingo	99	68	120,10	0,83
Mayo 10, Lunes	79	51	93,48	0,84
Mayo 11, Martes	76	50	91,09	0,83
Mayo 12, Miércoles	80	52	95,25	0,84
Mayo 13, Jueves	79	52	94,67	0,83
Mayo 14, Viernes	75	48	89,03	0,84
Mayo 15, Sábado	98	66	117,91	0,83
Mayo 16, Domingo	97	66	117,50	0,83
Mayo 17, Lunes	82	58	100,36	0,81
Mayo 18, Martes	76	54	93,06	0,81
Mayo 19, Miércoles	78	55	95,21	0,82
Mayo 20, Jueves	80	58	98,72	0,81
Mayo 21, Viernes	81	59	100,25	0,81
Mayo 22, Sábado	113	79	137,52	0,82
Mayo 23, Domingo	103	75	127,70	0,81
Mayo 24, Lunes	83	60	102,40	0,81
Mayo 25, Martes	83	60	102,52	0,81
Mayo 26, Miércoles	84	58	102,21	0,82
Mayo 27, Jueves	85	60	103,67	0,82
Mayo 28, Viernes	85	58	103,19	0,82
Mayo 29, Sábado	108	78	132,60	0,81
Mayo 30, Domingo	109	79	134,43	0,81
Mayo 31, Lunes	79	59	98,17	0,80
TOTAL	**2.719**	**1.876**	**3.303,17**	**0,82**

El factor de potencia promedio inductivo fue 0,82.

Para este período se presentó un exceso de consumo de energía reactiva de 516,53 kVARh.

Gráfica 577 Energía Activa, Reactiva y Factor de Potencia – SECADERO (SANTA BARBARA (ISCUANDE) - NARIÑO).

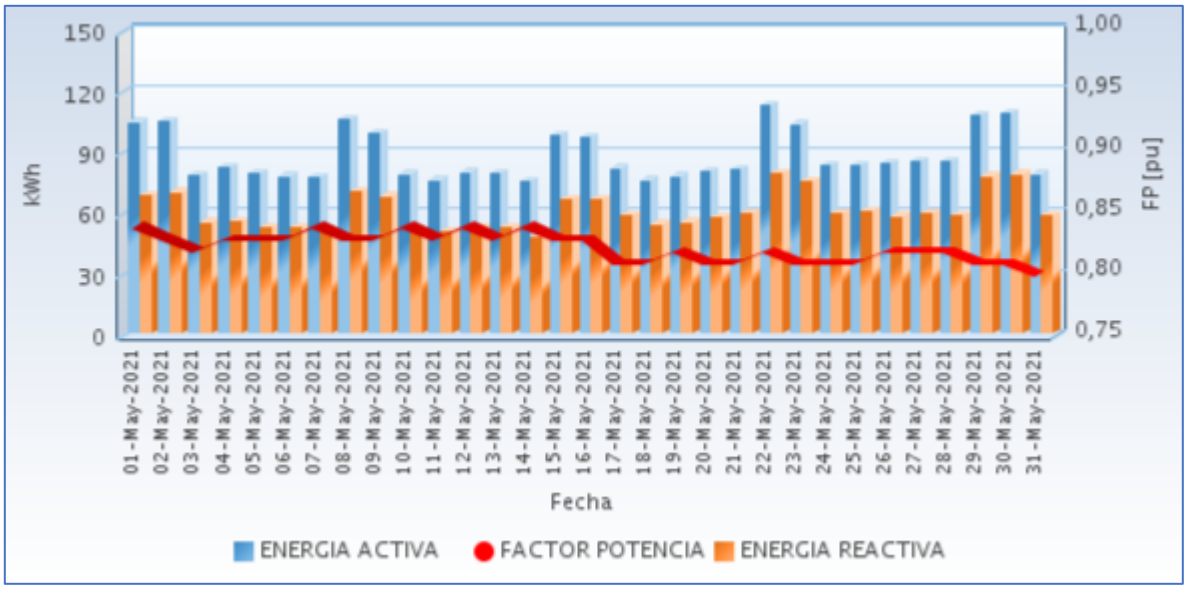

Fuente CNM

97.3 Potencia

En la siguiente gráfica se presenta el comportamiento diario de la potencia para este mes.

Gráfica 578 Comportamiento Diario de la Potencia.

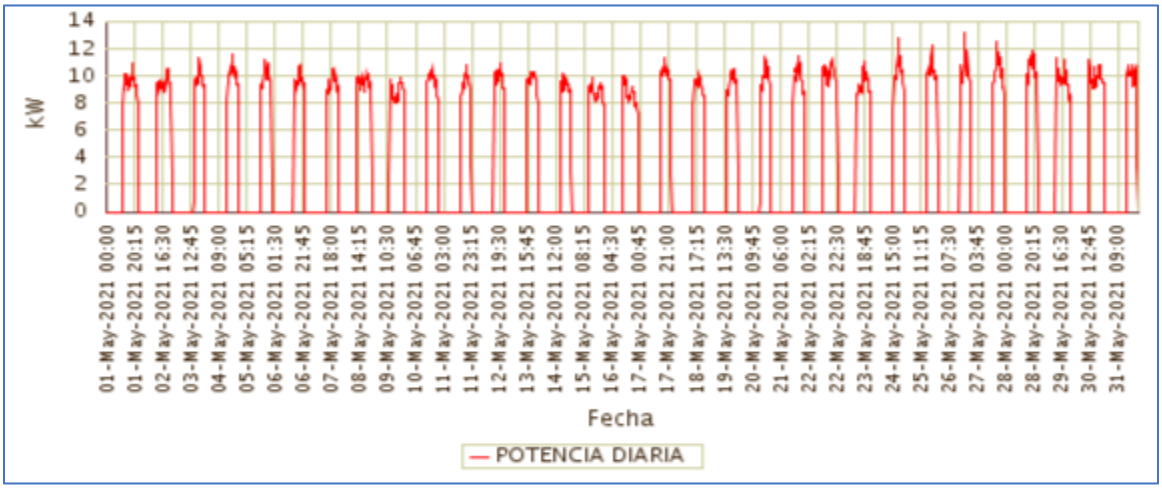

Fuente CNM

97.4 Potencia Máxima

La potencia máxima fue de 13,25kW, se presentó el Miércoles 26 de Mayo a las 18:45 horas. Respecto a la potencia máxima de Mayo de 2020 (kW), un crecimiento de 100,00%.

En la siguiente grafica se presenta la potencia máxima diaria registrada para este mes.

Gráfica 579 Potencia Máxima Diaria-SECADERO (SANTA BARBARA (ISCUANDE) - NARIÑO).

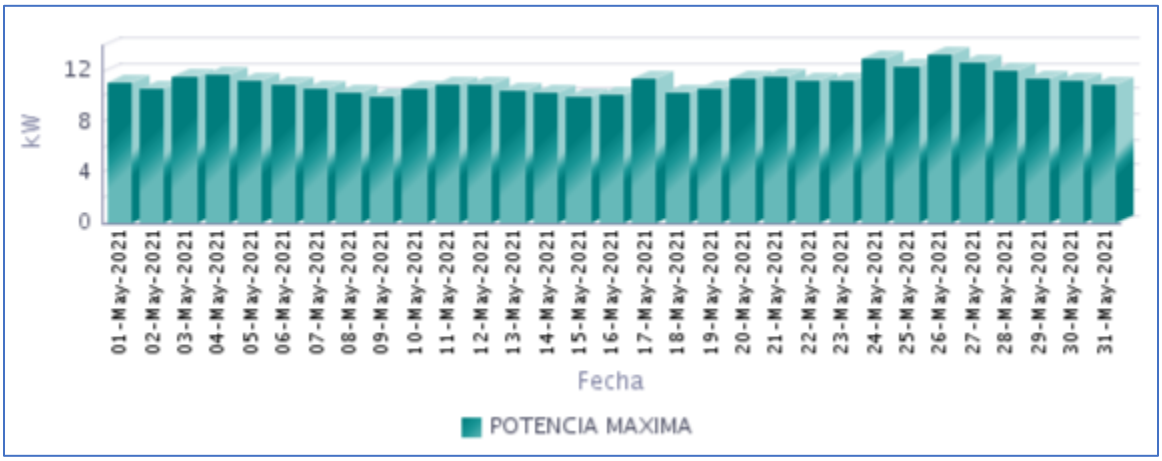

Fuente CNM

97.5 Horas de Prestación del Servicio

En Mayo, se prestó el servicio de energía eléctrica en la localidad, un promedio diario de 8 Horas 59 Minutos, como se presenta en la siguiente gráfica.

Gráfica 580 Horas Efectivas de Prestación del Servicio - SECADERO (SANTA BARBARA (ISCUANDE) - NARIÑO),

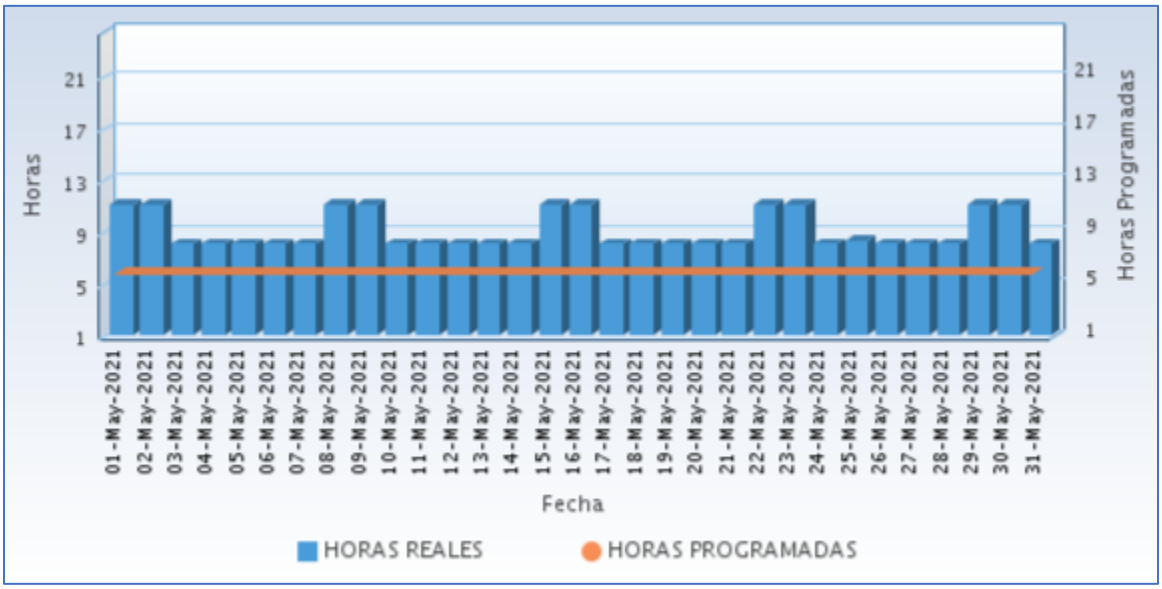

Fuente CNM

A continuación se relaciona las horas promedio por día de la prestación del servicio de energía:

Tabla 286 Horas promedio por día prestación del servicio de energía

SECADERO (SANTA BARBARA (ISCUANDE) - NARIÑO) Mayo 2021	
DIA	**Horas de servicio promedio en el día [hh:mm]**
01-May-2021	11 Horas 0 Minutos
02-May-2021	11 Horas 0 Minutos
03-May-2021	8 Horas 0 Minutos
04-May-2021	8 Horas 0 Minutos
05-May-2021	8 Horas 0 Minutos
06-May-2021	8 Horas 0 Minutos
07-May-2021	8 Horas 0 Minutos
08-May-2021	11 Horas 0 Minutos
09-May-2021	11 Horas 0 Minutos
10-May-2021	8 Horas 0 Minutos
11-May-2021	8 Horas 0 Minutos
12-May-2021	8 Horas 0 Minutos
13-May-2021	8 Horas 0 Minutos
14-May-2021	8 Horas 0 Minutos
15-May-2021	11 Horas 0 Minutos
16-May-2021	11 Horas 0 Minutos
17-May-2021	8 Horas 0 Minutos
18-May-2021	8 Horas 0 Minutos
19-May-2021	8 Horas 0 Minutos
20-May-2021	8 Horas 0 Minutos
21-May-2021	8 Horas 0 Minutos
22-May-2021	11 Horas 0 Minutos
23-May-2021	11 Horas 0 Minutos
24-May-2021	8 Horas 0 Minutos
25-May-2021	8 Horas 15 Minutos
26-May-2021	8 Horas 0 Minutos
27-May-2021	8 Horas 0 Minutos
28-May-2021	8 Horas 0 Minutos
29-May-2021	11 Horas 0 Minutos
30-May-2021	11 Horas 0 Minutos
31-May-2021	8 Horas 0 Minutos

Fuente CNM

97.6 Curvas de Carga

En la siguiente gráfica, se presenta el comportamiento de la carga promedio en el mes.

Gráfica 581 Curva de Carga Promedio Diaria Mensual

Fuente CNM

En la gráfica anterior se muestra la curva de carga promedio diaria de Mayo-2021.

98. TAMAJE (ROBERTO PAYAN (SAN JOSÉ) - NARIÑO)

El centro poblado de Tamaje se encuentra ubicado en el municipio de Roberto payan, departamento de Nariño. Esta Localidad cuenta con un total de 181 usuarios residenciales.[1]

98.1 Descripción del Sitio

La localidad cuenta con una central de generación que está conformada por la siguiente infraestructura:

Tabla 287 Infraestructura de la Localidad.

GRUPO ELECTRÓGENO			
ITEM	**MARCA**	**CAPACIDAD**	**ESTADO**
1	STANFORD	160 KVA	EN OPERACIÓN

Gráfica 600 Diagrama de Conexión de la Localidad.

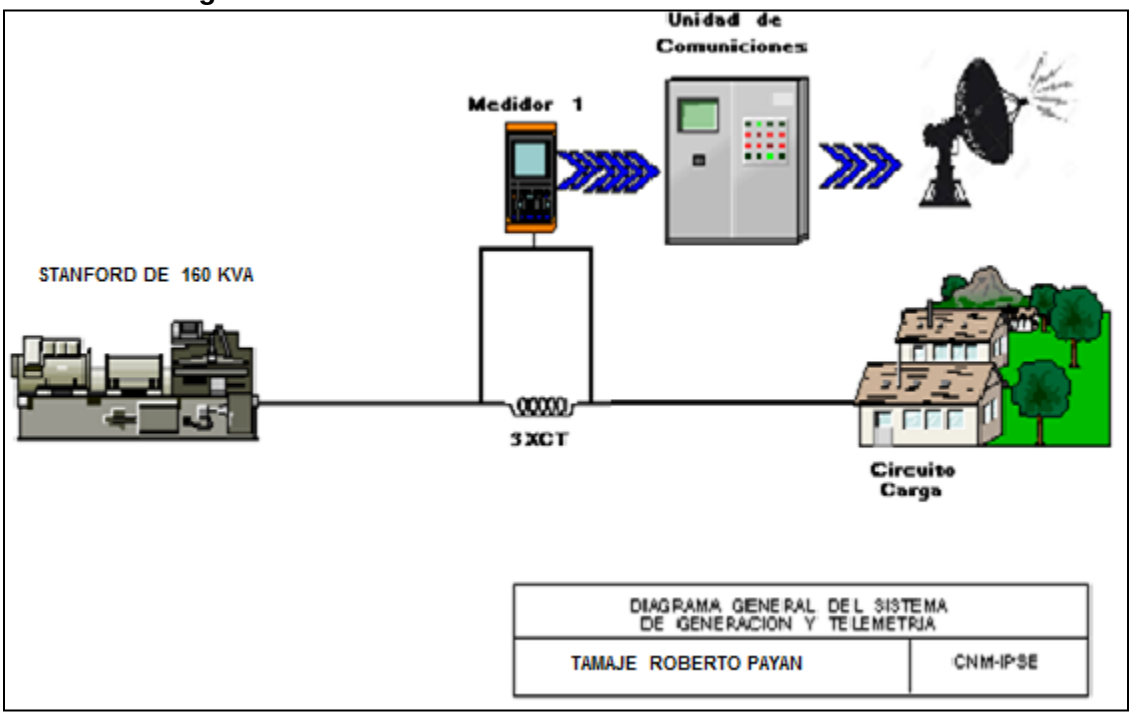

la localidad no cuenta con servicio de energía eléctrica debido al daño del grupo electrógeno y daño en las redes.

PUTUMAYO

99. ESMERALDA (PUERTO GUZMAN - PUTUMAYO)

El centro poblado de Esmeralda, pertenece al municipio de Puerto Guzman (Putumayo). Esta localidad cuenta con un total de 280 usuarios residenciales .[1]

99.1 Descripción del Sitio

La localidad cuenta con una central de generación que está conformada por la siguiente infraestructura:

Tabla 290 Infraestructura de la Localidad.

GRUPO ELECTRÓGENO			
ITEM	**MARCA**	**CAPACIDAD**	**ESTADO**
1	POWER LINK	39KVA	EN OPERACIÓN
TRANSFORMADOR			
1	**45 KVA**		EN OPERACIÓN

Gráfica 606 Diagrama de Conexión de la Localidad.

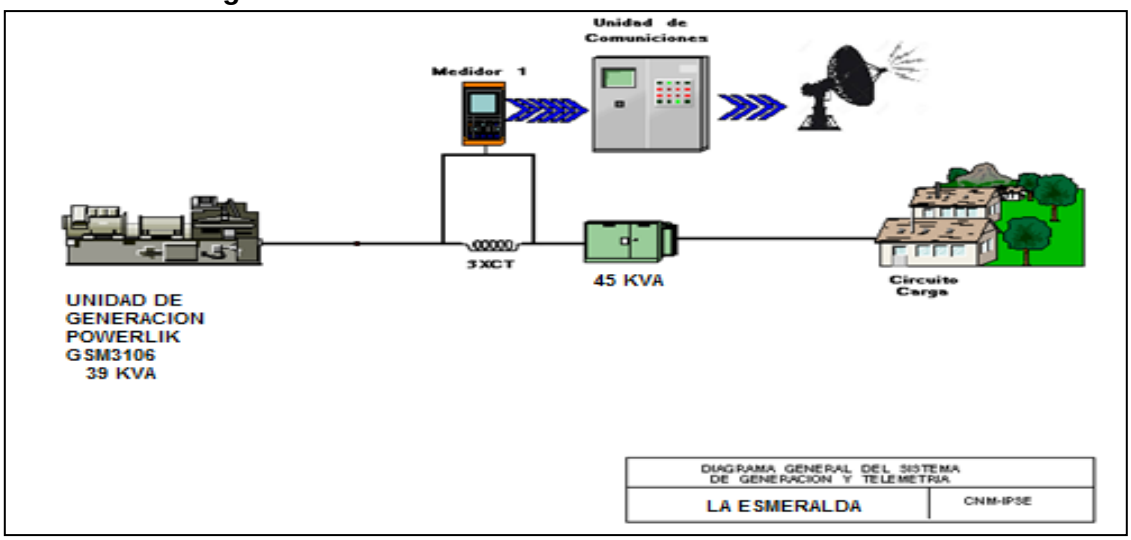

La localidad sin información por no tener conectado el sistema de comunicación satelital. Esta localidad cuenta con servicio de energía.

100. PIÑUÑA NEGRO (PUERTO LEGUIZAMO - PUTUMAYO)

El centro poblado de Piñuña Negro, pertenece al municipio de Puerto Leguízamo, Departamento de Putumayo. Esta localidad cuenta con un total de 168 usuarios .[1]

100.1 Descripción del Sitio

La localidad cuenta con una central de generación que está conformada por la siguiente infraestructura:

Tabla 293 Infraestructura de la Localidad.

GRUPOS ELECTRÓGENOS			
ITEM	**MARCA**	**CAPACIDAD**	**ESTADO**
1	SDMO	52 kW (prime)	EN OPERACIÓN
TRANSFORMADORES			
ITEM	**CAPACIDAD**	**MARCA**	**ESTADO**
1	150 kVA ABB	ABB	EN OPERACIÓN

Gráfica 612 Diagrama de Conexión de la Localidad.

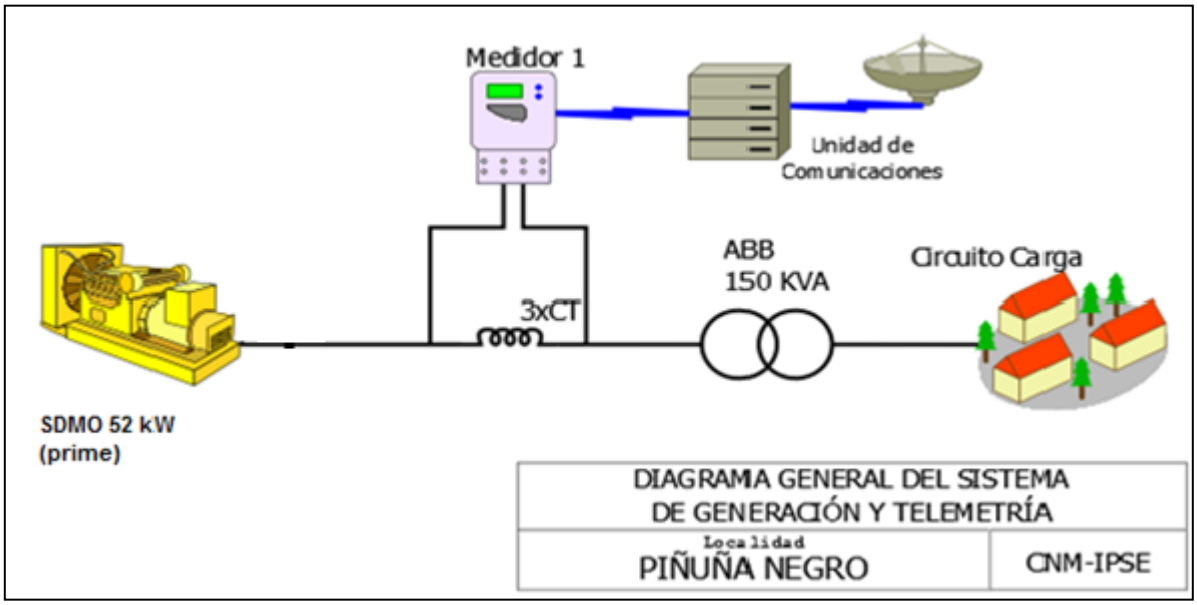

[1] Fuente: http://reportes.sui.gov.co/ - Sistema Único de Información SUI - Año 2020.

100.2 Energía

El consumo de energía eléctrica para esta localidad en *Mayo* de 2021, se presenta en la siguiente tabla, donde se encuentran los valores acumulados diarios de la energía activa (kWh), reactiva (kVARh), aparente (kVAh) y del factor de potencia (p.u).

Tabla 294 Energía Activa, Reactiva, Aparente y Factor de Potencia.

PIÑUÑA NEGRO (PUERTO LEGUIZAMO - PUTUMAYO)				
Fecha	**Energía Activa (kWh)**	**Energía Reactiva (kVARh)**	**Energía Aparente (kVAh)**	**Factor de Potencia (p.u)**
Mayo 1, Sábado	203	120	235,99	0,86
Mayo 2, Domingo	215	126	249,58	0,86
Mayo 3, Lunes	118	66	135,05	0,87
Mayo 4, Martes	115	64	131,78	0,87
Mayo 5, Miércoles	104	49	114,88	0,91
Mayo 6, Jueves	111	60	126,35	0,88
Mayo 7, Viernes	120	67	137,53	0,87
Mayo 8, Sábado	172	98	198,16	0,87
Mayo 9, Domingo	220	127	254,13	0,87
Mayo 10, Lunes	118	59	131,66	0,89
Mayo 11, Martes	110	54	123,08	0,90
Mayo 12, Miércoles	109	54	121,64	0,89
Mayo 13, Jueves	114	59	128,81	0,89
Mayo 14, Viernes	126	66	142,07	0,88
Mayo 15, Sábado	181	94	203,59	0,89
Mayo 16, Domingo	237	138	274,28	0,86
Mayo 17, Lunes	126	62	140,96	0,90
Mayo 18, Martes	125	60	138,47	0,90
Mayo 19, Miércoles	120	57	132,76	0,90
Mayo 20, Jueves	118	60	132,02	0,89
Mayo 21, Viernes	130	71	148,57	0,88
Mayo 22, Sábado	186	114	217,61	0,85
Mayo 23, Domingo	218	126	252,34	0,87
Mayo 24, Lunes	118	59	132,38	0,89
Mayo 25, Martes	109	53	120,94	0,90
Mayo 26, Miércoles	112	61	127,44	0,88
Mayo 27, Jueves	111	55	124,15	0,90
Mayo 28, Viernes	111	59	125,98	0,88
Mayo 29, Sábado	155	87	178,02	0,87
Mayo 30, Domingo	207	112	235,53	0,88
Mayo 31, Lunes	108	54	120,57	0,90
TOTAL	**4.428**	**2.394**	**5.033,92**	**0,88**

El factor de potencia promedio inductivo fue 0,88.

Para este período se presentó un exceso de consumo de energía reactiva de 180,40 kVARh.

Con referencia a Mayo de 2020 (2.729 kWh), se presentó un crecimiento en la demanda de energía eléctrica del 62,27%. Este comportamiento es debido a los problemas de generación que se presentaron en el mismo periodo del año pasado.

Gráfica 595 Energía Activa, Reactiva y Factor de Potencia – PIÑUÑA NEGRO (PUERTO LEGUIZAMO - PUTUMAYO).

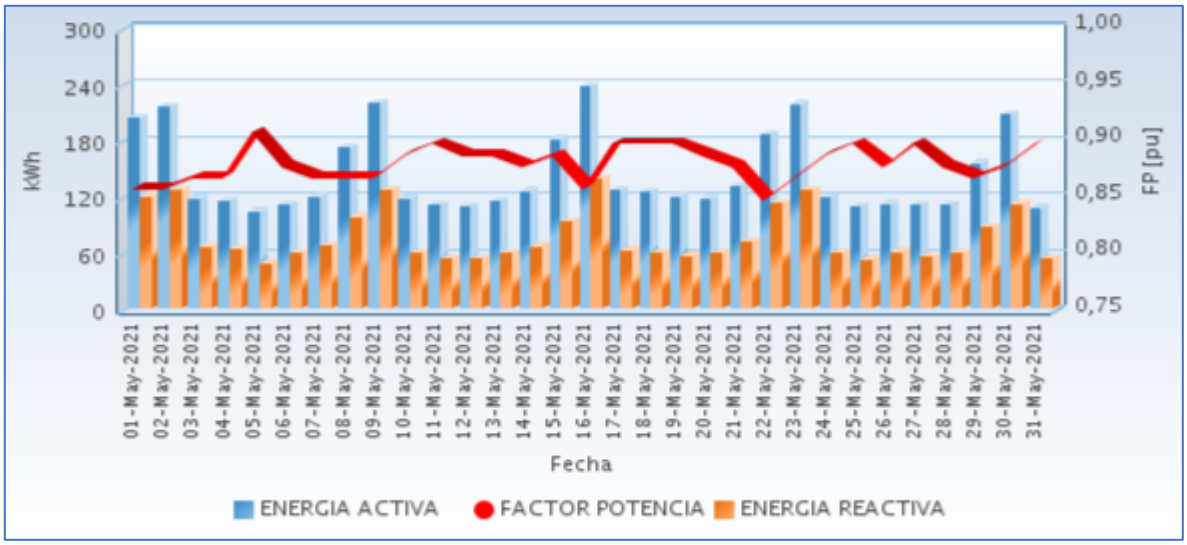

Fuente CNM

100.3 Potencia

En la siguiente gráfica se presenta el comportamiento diario de la potencia para este mes.

Gráfica 596 Comportamiento Diario de la Potencia.

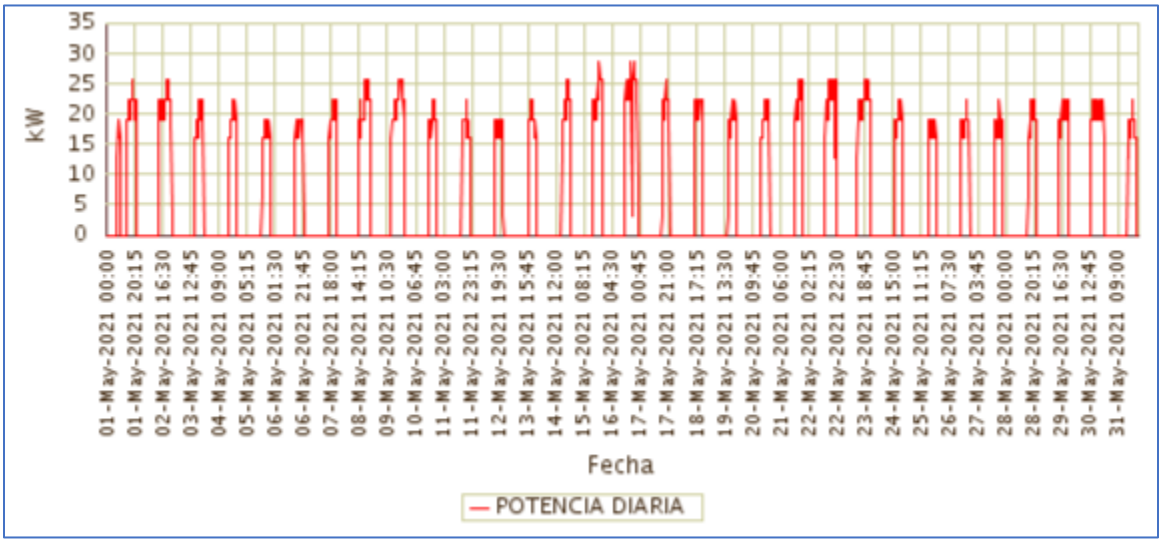

Fuente CNM

100.4 Potencia Máxima

La potencia máxima fue de 28,80kW, se presentó el Domingo 16 de Mayo a las 20:00 horas. Respecto a la potencia máxima de Mayo de 2020 (22,40kW), un crecimiento de 28,57%.

En la siguiente grafica se presenta la potencia máxima diaria registrada para este mes.

Gráfica 597 Potencia Máxima Diaria-PIÑUÑA NEGRO (PUERTO LEGUIZAMO - PUTUMAYO).

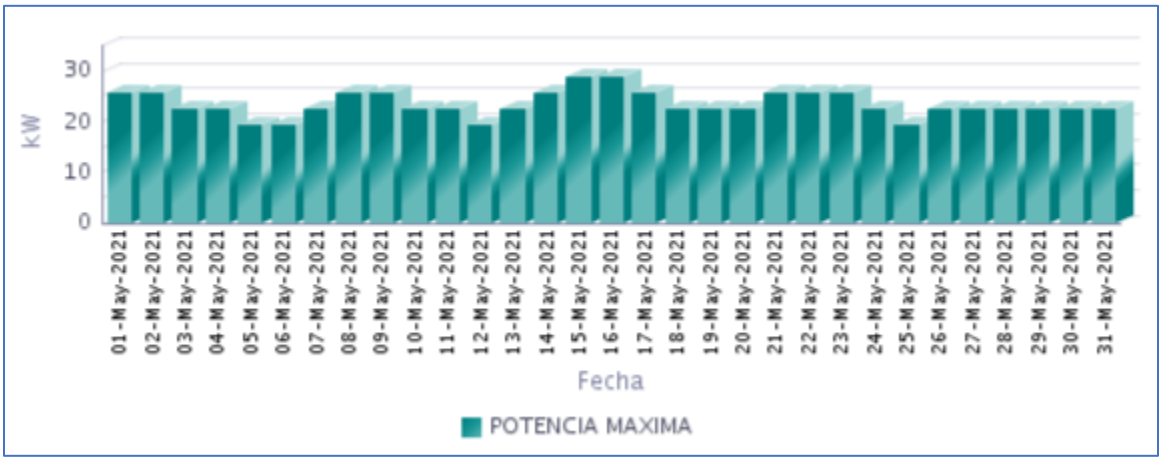

Fuente CNM

100.5 Horas de Prestación del Servicio

En Mayo, se prestó el servicio de energía eléctrica en la localidad, un promedio diario de 7 Horas 15 Minutos, como se presenta en la siguiente gráfica.

Gráfica 598 Horas Efectivas de Prestación del Servicio - PIÑUÑA NEGRO (PUERTO LEGUIZAMO - PUTUMAYO),

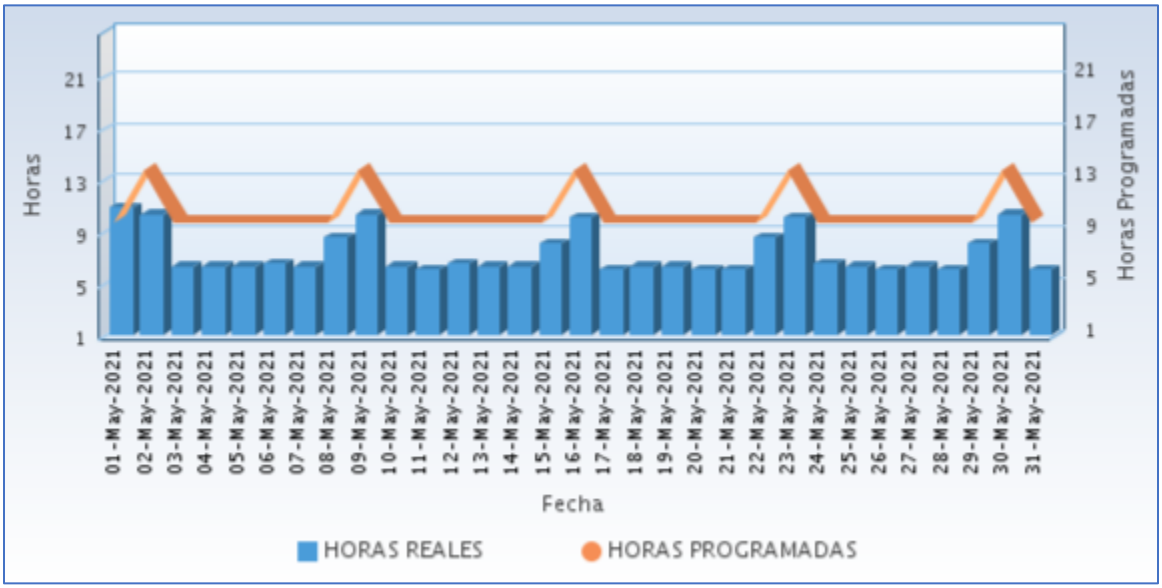

Fuente CNM

A continuación se relaciona las horas promedio por día de la prestación del servicio de energía:

Tabla 295 Horas promedio por día prestación del servicio de energía

PIÑUÑA NEGRO (PUERTO LEGUIZAMO - PUTUMAYO) Mayo 2021	
DIA	**Horas de servicio promedio en el día [hh:mm]**
01-May-2021	10 Horas 45 Minutos
02-May-2021	10 Horas 15 Minutos
03-May-2021	6 Horas 15 Minutos
04-May-2021	6 Horas 15 Minutos
05-May-2021	6 Horas 15 Minutos
06-May-2021	6 Horas 30 Minutos
07-May-2021	6 Horas 15 Minutos
08-May-2021	8 Horas 30 Minutos
09-May-2021	10 Horas 15 Minutos
10-May-2021	6 Horas 15 Minutos
11-May-2021	6 Horas 0 Minutos
12-May-2021	6 Horas 30 Minutos
13-May-2021	6 Horas 15 Minutos
14-May-2021	6 Horas 15 Minutos
15-May-2021	8 Horas 0 Minutos
16-May-2021	10 Horas 0 Minutos
17-May-2021	6 Horas 0 Minutos
18-May-2021	6 Horas 15 Minutos
19-May-2021	6 Horas 15 Minutos
20-May-2021	6 Horas 0 Minutos
21-May-2021	6 Horas 0 Minutos
22-May-2021	8 Horas 30 Minutos
23-May-2021	10 Horas 0 Minutos
24-May-2021	6 Horas 30 Minutos
25-May-2021	6 Horas 15 Minutos
26-May-2021	6 Horas 0 Minutos
27-May-2021	6 Horas 15 Minutos
28-May-2021	6 Horas 0 Minutos
29-May-2021	8 Horas 0 Minutos
30-May-2021	10 Horas 15 Minutos
31-May-2021	6 Horas 0 Minutos

Fuente CNM

100.6 Curvas de Carga

En la siguiente gráfica, se presenta el comportamiento de la carga promedio en el mes.

Gráfica 599 Curva de Carga Promedio Diaria Mensual

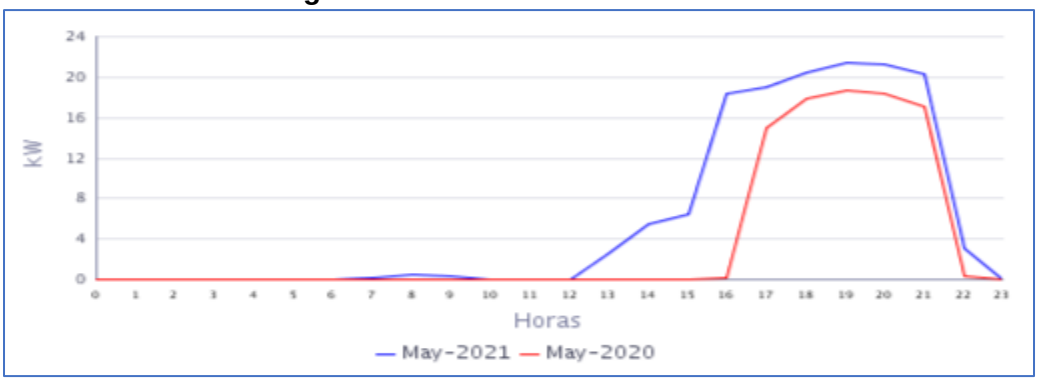

Fuente CNM

En la gráfica anterior se comparan las curvas de carga promedio diarias de May-2020 y del May-2021, presentándose un crecimiento en la demanda de 62,27%.

101. PUERTO LEGUIZAMO (PUERTO LEGUIZAMO - PUTUMAYO)

El municipio de Puerto Leguízamo está ubicado en el departamento del Putumayo, con una población, según el censo DANE de 2018 y su proyección al 2020, de 29.494 habitantes de los cuales 13.296 están ubicados en la cabecera municipal y 16.198 en las áreas rurales del municipio. El número de usuarios es de 3.122. Se incluye en este informe la localidad de La Tagua (214 usuarios) interconectada a la Cabecera Municipal de Leguizamo.[1]

101.1 Descripción del Sitio

La localidad cuenta con una central de generación que está conformada por la siguiente infraestructura:

Tabla 296 Infraestructura de la Localidad.

GRUPO ELECTRÓGENO			
ITEM	**MARCA**	**CAPACIDAD**	**ESTADO**
1	CUMMINS	1500 kW	EN OPERACIÓN
2	CUMMINS	1500 kW	EN OPERACIÓN
3	CUMMINS	1500 kW	FUERA DE SERVIICIO
4	CUMMINS	1500 kW	FUERA DE SERVIICIO
5	CUMMINS	900 kW	FUERA DE SERVIICIO
6	CUMMINS	900 kW	EN OPERACIÓN
7	CUMMINS	900 kW	EN OPERACIÓN
TRANSFORMADORES			
ITEM	**CAPACIDAD**		**ESTADO**
1	1,6 MVA		EN OPERACIÓN
2	2,5 MVA		EN OPERACIÓN
3	3 MVA		EN OPERACIÓN

Gráfica 618 Diagrama de Conexión de la Localidad.

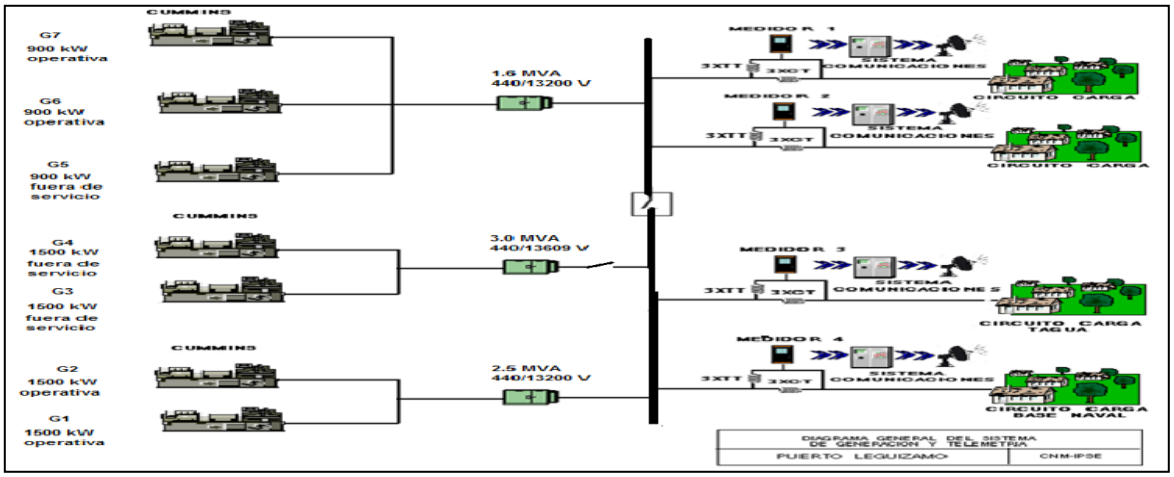

Esta localidad sin información completa por daño en Transformador de Tensión del circuito No. 2 . En Mayo, se prestó el servicio de energía eléctrica en la localidad, un promedio diario de 23 Horas 54 Minutos, como se presenta en la siguiente gráfica.

[1] Fuente: http://www.dane.gov.co/Información derivada del Censo Nacional de Población y Vivienda (CNPV) 2018.'Retroproyecciones y Proyecciones de población a nivel municipal por área, sexo y edad simple. Periodo 1985- 2035.

102. PUERTO OSPINA (PUERTO LEGUIZAMO - PUTUMAYO)

El corregimiento de Puerto Ospina, pertenece al municipio de Puerto Leguízamo, Departamento de Putumayo. Esta localidad cuenta con un total de 233 usuarios .[1]

102.1 Descripción del Sitio

La localidad cuenta con una central de generación que está conformada por la siguiente infraestructura:

Tabla 299 Infraestructura de la Localidad.

GRUPOS ELECTRÓGENOS			
ITEM	**MARCA**	**CAPACIDAD**	**ESTADO**
1	PERKINS	100 kVA	FUERA DE SERVCIO
2	KOHLER	100 kVA	FUERA DE SERVCIO
TRANSFORMADORES			
ITEM	**CAPACIDAD**		**ESTADO**
1	75 kVA		EN OPERACIÓN

Gráfica 619 Diagrama de Conexión de la Localidad.

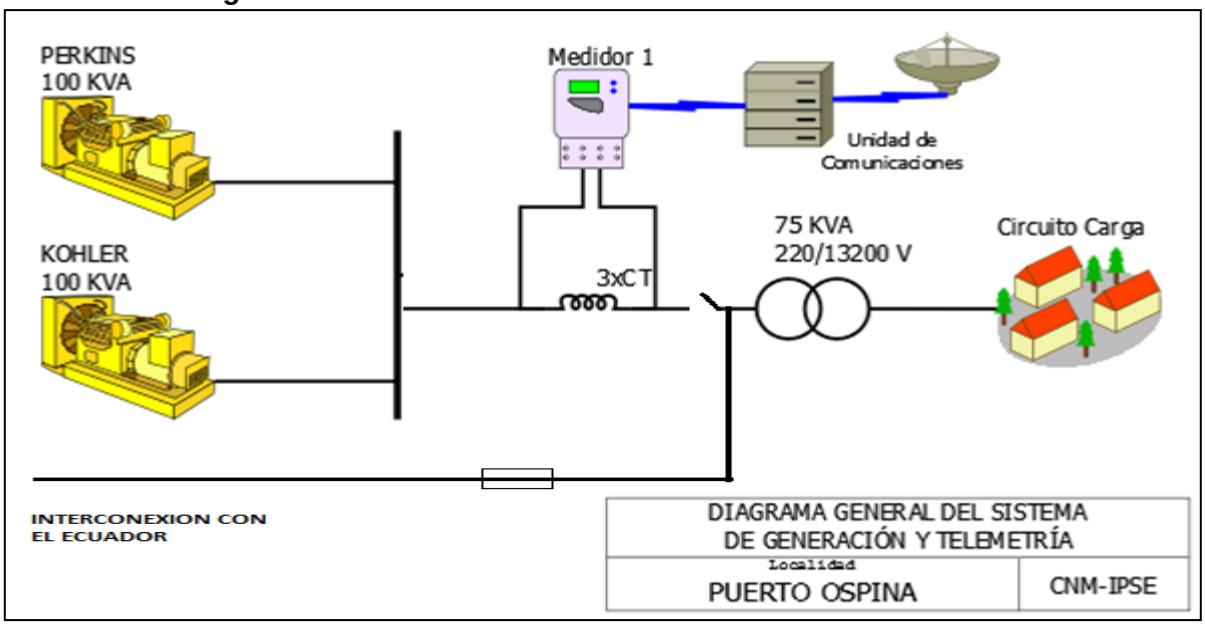

Esta localidad sin información por desconexión del sistema de telemetría. Esta localidad recibe energía eléctrica desde la interconexión con Ecuador.

VALLE DEL CAUCA

103. PUERTO MERIZALDE (BUENAVENTURA - VALLE DEL CAUCA)

El corregimiento de Puerto Merizalde, pertenece al municipio de Buenaventura departamento del Valle del Cauca, con una población de 4.288 habitantes y tiene aproximadamente 574 usuarios.[1]

103.1 Descripción del Sitio

La localidad cuenta con una central de generación que está conformada por la siguiente infraestructura:

Tabla 300 Infraestructura de la Localidad.

GRUPO ELECTRÓGENO			
ÍTEM	MARCA	CAPACIDAD (kW)	ESTADO
1	PERKINS	500	EN OPERACIÓN
TRANSFORMADORES			
ÍTEM	CAPACIDAD (kVA)		ESTADO
1	300		EN OPERACIÓN
2	300		EN OPERACIÓN

Gráfica 620 Diagrama de Conexión de la Localidad.

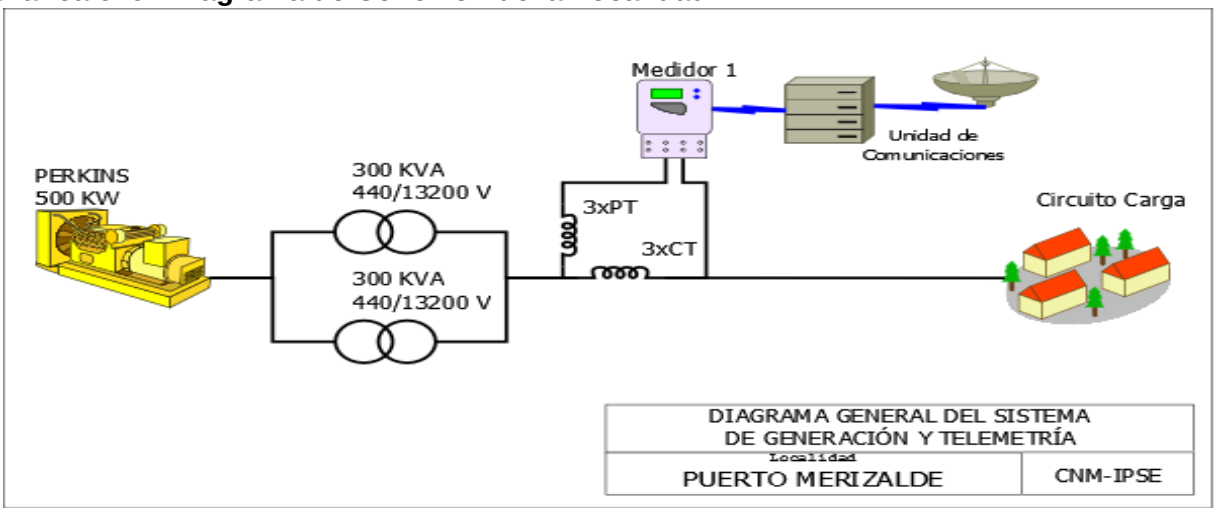

Localidad sin información completa, porque según la información suministrada, esta localidad no cuenta con prestación del servicio de energía eléctrica, debido al daño en el motor de arranque del primo-motor del grupo electrógeno (19 de Mayo).

[1] Fuente: http://reportes.sui.gov.co/ - Sistema Único de Información SUI - Año 2020

104. SAN FRANCISCO DE NAYA (BUENAVENTURA - VALLE DEL CAUCA)

El corregimiento Municipal de San Francisco Rio Naya, pertenece al municipio de Buenaventura departamento del Valle del Cauca. Cuenta con 197 usuarios.[1]

104.1 Descripción del Sitio

La localidad cuenta con una central de generación que está conformada por la siguiente infraestructura:

Tabla 303 Infraestructura de la Localidad.

GRUPO ELECTRÓGENO			
ITEM	**MARCA**	**CAPACIDAD**	**ESTADO**
1	CUMMINS	154,422 kW	EN OPERACIÓN
TRANSFORMADORES			
ITEM	**CAPACIDAD**		**ESTADO**
1	75 kVA		EN OPERACIÓN

Gráfica 632 Diagrama de Conexión de la Localidad.

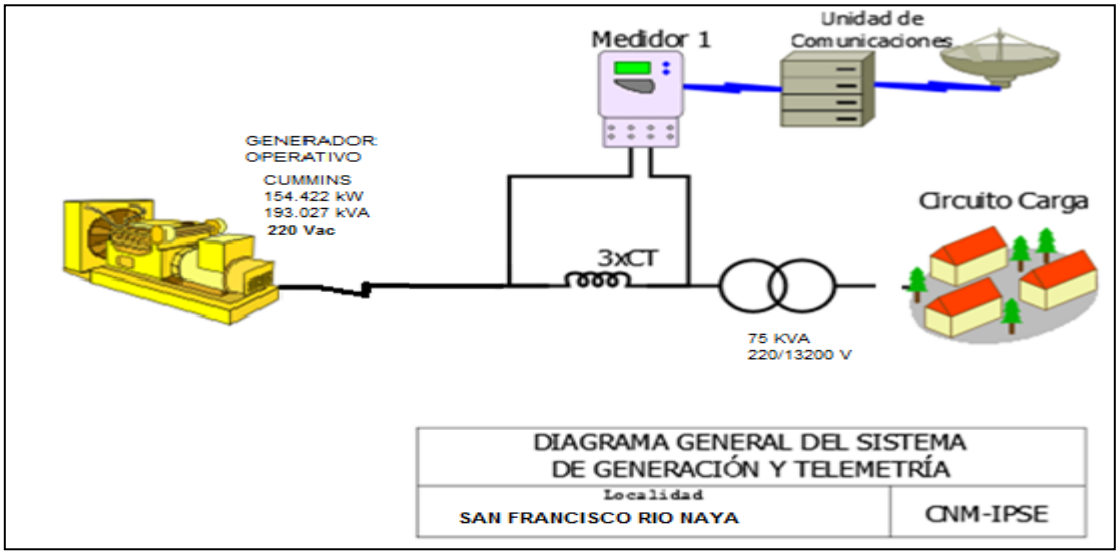

[1] Fuente: http://reportes.sui.gov.co/ - Sistema Único de Información SUI - Año 2020.

104.2 Energía

El consumo de energía eléctrica para esta localidad en *Mayo* de 2021, se presenta en la siguiente tabla, donde se encuentran los valores acumulados diarios de la energía activa (kWh), reactiva (kVARh), aparente (kVAh) y del factor de potencia (p.u).

Tabla 304 Energía Activa, Reactiva, Aparente y Factor de Potencia.

SAN FRANCISCO DE NAYA (BUENAVENTURA - VALLE DEL CAUCA)				
Fecha	**Energía Activa (kWh)**	**Energía Reactiva (kVARh)**	**Energía Aparente (kVAh)**	**Factor de Potencia (p.u)**
Mayo 1, Sábado	155	72	170,71	0,91
Mayo 2, Domingo	182	74	196,09	0,93
Mayo 3, Lunes	178	69	191,01	0,93
Mayo 4, Martes	179	67	191,17	0,94
Mayo 5, Miércoles	182	72	195,52	0,93
Mayo 6, Jueves	183	69	196,00	0,94
Mayo 7, Viernes	180	68	192,26	0,94
Mayo 8, Sábado	178	67	190,30	0,94
Mayo 9, Domingo	196	75	210,13	0,93
Mayo 10, Lunes	181	68	193,62	0,94
Mayo 11, Martes	196	77	210,32	0,93
Mayo 12, Miércoles	207	81	222,63	0,93
Mayo 13, Jueves	178	70	190,98	0,93
Mayo 14, Viernes	181	68	193,15	0,94
Mayo 15, Sábado	178	66	189,96	0,94
Mayo 16, Domingo	244	91	260,48	0,94
Mayo 17, Lunes	170	61	180,51	0,94
Mayo 18, Martes	177	64	188,01	0,94
Mayo 19, Miércoles	182	68	194,62	0,94
Mayo 20, Jueves	182	68	194,47	0,94
Mayo 21, Viernes	120	46	128,31	0,93
Mayo 22, Sábado	170	77	186,50	0,91
Mayo 23, Domingo	152	69	166,92	0,91
Mayo 24, Lunes	180	81	197,88	0,91
Mayo 25, Martes	192	86	209,91	0,91
Mayo 26, Miércoles	185	85	203,65	0,91
Mayo 27, Jueves	184	85	202,30	0,91
Mayo 28, Viernes	142	63	155,65	0,91
Mayo 29, Sábado	196	89	214,77	0,91
Mayo 30, Domingo	181	83	198,63	0,91
Mayo 31, Lunes	188	84	206,27	0,91
TOTAL	**5.578**	**2.264**	**6.019,82**	**0,93**

El factor de potencia promedio inductivo fue 0,93.

Con referencia a Mayo de 2020 (5.744 kWh), se presentó una caída en la demanda de energía eléctrica del 2,89%.

Gráfica 615 Energía Activa, Reactiva y Factor de Potencia – SAN FRANCISCO DE NAYA (BUENAVENTURA - VALLE DEL CAUCA).

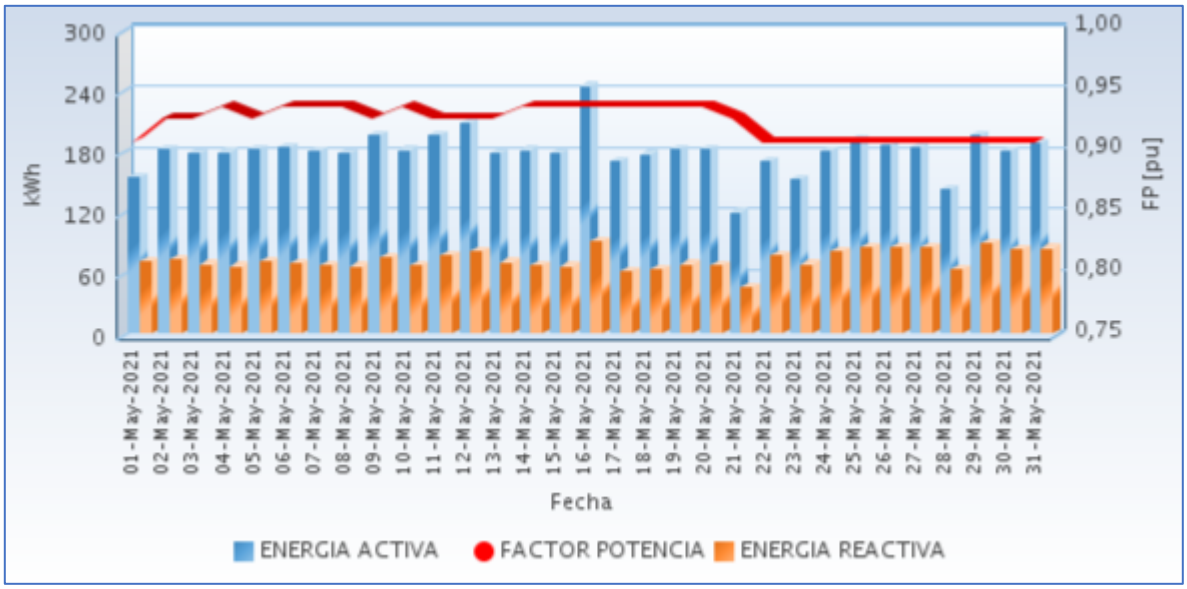

Fuente CNM

104.3 Potencia

En la siguiente gráfica se presenta el comportamiento diario de la potencia para este mes.

Gráfica 616 Comportamiento Diario de la Potencia.

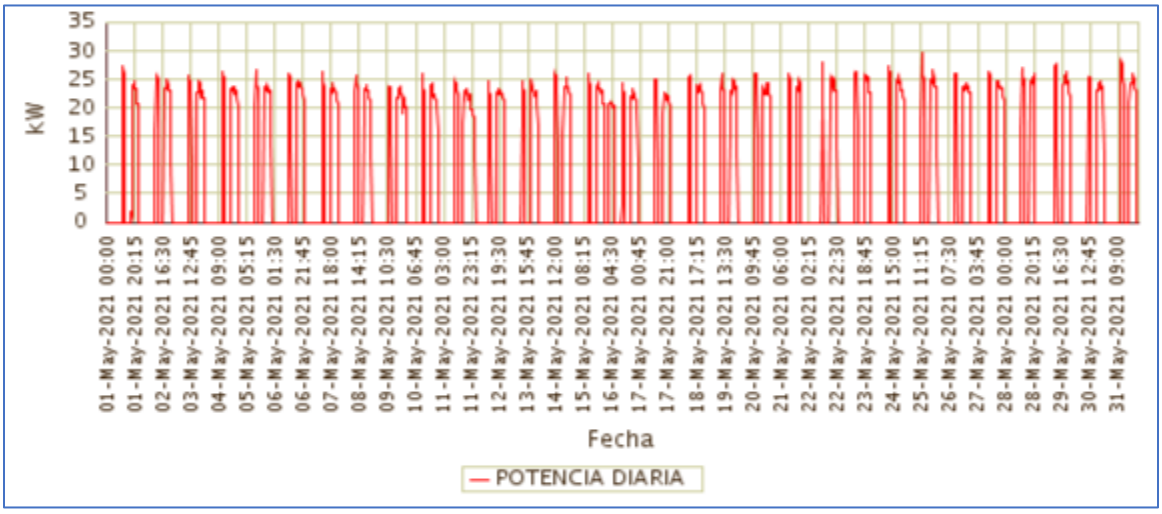

Fuente CNM

104.4 Potencia Máxima

La potencia máxima fue de 29,73kW, se presentó el Martes 25 de Mayo a las 11:30 horas. Respecto a la potencia máxima de Mayo de 2020 (32,06kW), tuvo una caída de 7,29%.

En la siguiente grafica se presenta la potencia máxima diaria registrada para este mes.

Gráfica 617 Potencia Máxima Diaria-SAN FRANCISCO DE NAYA (BUENAVENTURA - VALLE DEL CAUCA).

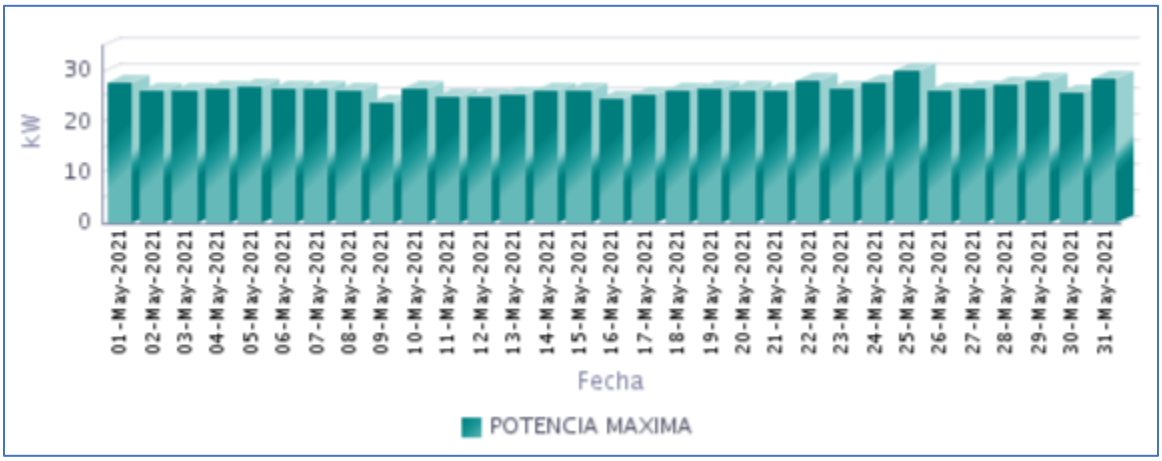

Fuente CNM

104.5 Horas de Prestación del Servicio

En Mayo, se prestó el servicio de energía eléctrica en la localidad, un promedio diario de 8 Horas 0 Minutos, como se presenta en la siguiente gráfica.

Gráfica 618 Horas Efectivas de Prestación del Servicio - SAN FRANCISCO DE NAYA (BUENAVENTURA - VALLE DEL CAUCA),

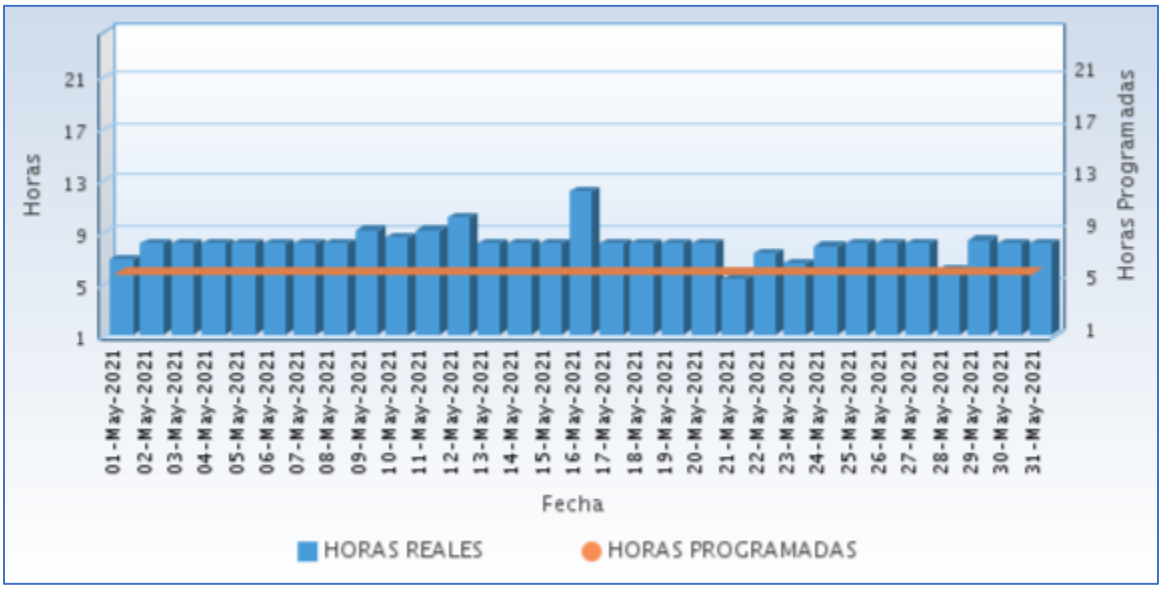

Fuente CNM

A continuación se relaciona las horas promedio por día de la prestación del servicio de energía:

Tabla 305 Horas promedio por día prestación del servicio de energía

SAN FRANCISCO DE NAYA (BUENAVENTURA - VALLE DEL CAUCA) Mayo 2021	
DIA	**Horas de servicio promedio en el día [hh:mm]**
01-May-2021	6 Horas 45 Minutos
02-May-2021	8 Horas 0 Minutos
03-May-2021	8 Horas 0 Minutos
04-May-2021	8 Horas 0 Minutos
05-May-2021	8 Horas 0 Minutos
06-May-2021	8 Horas 0 Minutos
07-May-2021	8 Horas 0 Minutos
08-May-2021	8 Horas 0 Minutos
09-May-2021	9 Horas 0 Minutos
10-May-2021	8 Horas 30 Minutos
11-May-2021	9 Horas 0 Minutos
12-May-2021	10 Horas 0 Minutos
13-May-2021	8 Horas 0 Minutos
14-May-2021	8 Horas 0 Minutos
15-May-2021	8 Horas 0 Minutos
16-May-2021	12 Horas 0 Minutos
17-May-2021	8 Horas 0 Minutos
18-May-2021	8 Horas 0 Minutos
19-May-2021	8 Horas 0 Minutos
20-May-2021	8 Horas 0 Minutos
21-May-2021	5 Horas 15 Minutos
22-May-2021	7 Horas 15 Minutos
23-May-2021	6 Horas 30 Minutos
24-May-2021	7 Horas 45 Minutos
25-May-2021	8 Horas 0 Minutos
26-May-2021	8 Horas 0 Minutos
27-May-2021	8 Horas 0 Minutos
28-May-2021	6 Horas 0 Minutos
29-May-2021	8 Horas 15 Minutos
30-May-2021	8 Horas 0 Minutos
31-May-2021	8 Horas 0 Minutos

Fuente CNM

104.6 Curvas de Carga

En la siguiente gráfica, se presenta el comportamiento de la carga promedio en el mes.

Gráfica 619 Curva de Carga Promedio Diaria Mensual

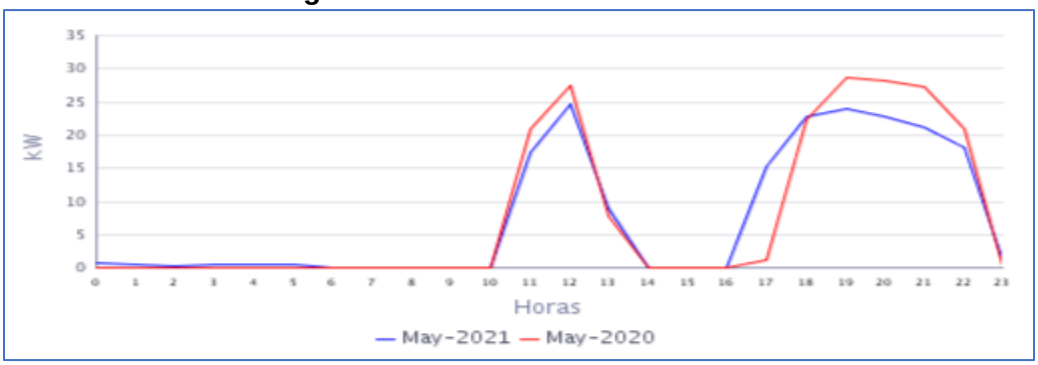

Fuente CNM

En la gráfica anterior se comparan las curvas de carga promedio diarias de May-2020 y del May-2021, presentándose una caída en la demanda de 2,89%.

VAUPÉS

105. CARURÚ (CARURÚ - VAUPÉS)

La localidad de Carurú se encuentra ubicada en el departamento de Vaupés con una población según el censo DANE de 2018 y su proyección al 2020, de 3.201 habitantes de los cuales 1.526 están ubicados en la cabecera municipal y 1.675 en las áreas rurales del municipio. El número de usuarios es de 194.[1]

105.1 Descripción del Sitio

La localidad cuenta con una central de generación que está conformada por la siguiente infraestructura:

Tabla 306 Infraestructura de la Localidad.

GRUPO ELECTRÓGENO			
ITEM	**MARCA**	**CAPACIDAD**	**ESTADO**
1	PEL POWER SYSTEM	114 kW	EN OPERACIÓN
2	PEL POWER SYSTEM	114 kW	FUERA DE SERVICIO
TRANSFORMADORES			
ITEM	**CAPACIDAD**		**ESTADO**
1	225 kVA		EN OPERACIÓN

Gráfica 638 Diagrama de Conexión de la Localidad.

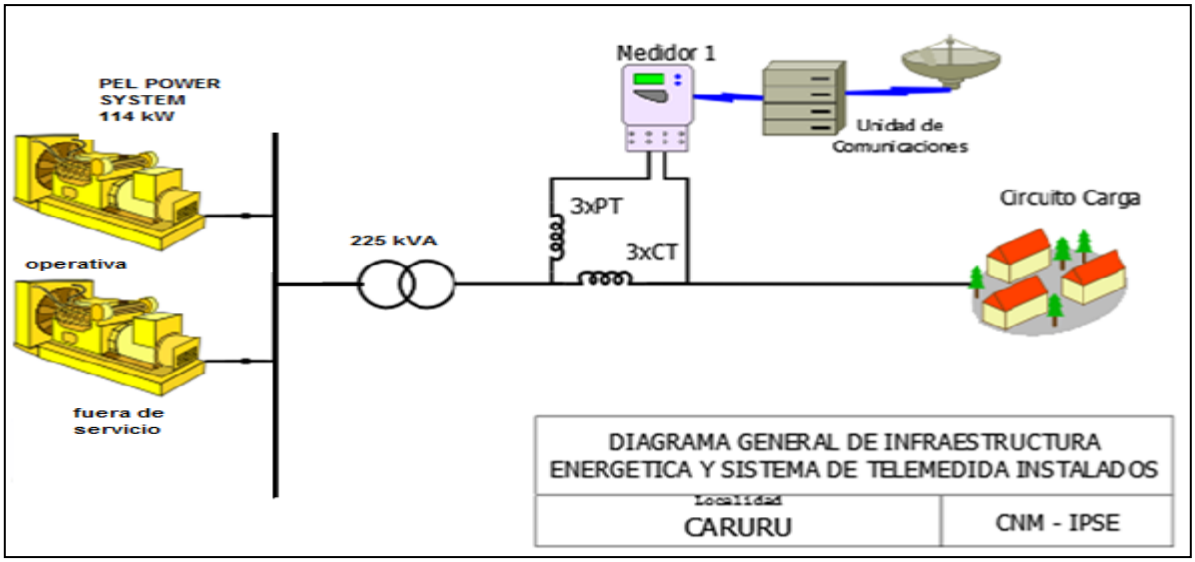

[1] Fuente: http://www.dane.gov.co/Información derivada del Censo Nacional de Población y Vivienda (CNPV) 2018.'Retroproyecciones y Proyecciones de población a nivel municipal por área, sexo y edad simple. Periodo 1985- 2035.

105.2 Energía

El consumo de energía eléctrica para esta localidad en *Mayo* de 2021, se presenta en la siguiente tabla, donde se encuentran los valores acumulados diarios de la energía activa (kWh), reactiva (kVARh), aparente (kVAh) y del factor de potencia (p.u).

Tabla 307 Energía Activa, Reactiva, Aparente y Factor de Potencia.

CARURÚ (CARURÚ - VAUPÉS)				
Fecha	**Energía Activa (kWh)**	**Energía Reactiva (kVARh)**	**Energía Aparente (kVAh)**	**Factor de Potencia (p.u)**
Mayo 1, Sábado	627	186	653,64	0,96
Mayo 2, Domingo	596	170	620,05	0,96
Mayo 3, Lunes	594	108	603,62	0,98
Mayo 4, Martes	3	1	3,21	0,99
Mayo 5, Miércoles	271	60	277,15	0,98
Mayo 6, Jueves	525	106	535,67	0,98
Mayo 7, Viernes	568	71	572,46	0,99
Mayo 8, Sábado	747	444	869,28	0,86
Mayo 9, Domingo	651	193	678,90	0,96
Mayo 10, Lunes	700	156	717,51	0,98
Mayo 11, Martes	689	166	709,26	0,97
Mayo 12, Miércoles	762	194	786,65	0,97
Mayo 13, Jueves	718	193	743,29	0,97
Mayo 14, Viernes	803	173	821,04	0,98
Mayo 15, Sábado	761	217	791,78	0,96
Mayo 16, Domingo	750	237	786,19	0,95
Mayo 17, Lunes	694	213	726,22	0,96
Mayo 18, Martes	829	217	857,39	0,97
Mayo 19, Miércoles	819	231	851,14	0,96
Mayo 20, Jueves	825	232	856,98	0,96
Mayo 21, Viernes	839	241	872,71	0,96
Mayo 22, Sábado	726	208	755,46	0,96
Mayo 23, Domingo	735	226	769,51	0,96
Mayo 24, Lunes	803	205	828,35	0,97
Mayo 25, Martes	681	165	700,49	0,97
Mayo 26, Miércoles	758	204	785,39	0,97
Mayo 27, Jueves	622	148	639,22	0,97
Mayo 28, Viernes	587	95	594,87	0,99
Mayo 29, Sábado	579	78	584,08	0,99
Mayo 30, Domingo	574	81	579,31	0,99
Mayo 31, Lunes	586	48	587,89	1,00
TOTAL	**20.423**	**5.268**	**21.091,49**	**0,97**

El factor de potencia promedio inductivo fue 0,97.

Con referencia a Mayo de 2020 (19.310 kWh), se presentó un crecimiento en la demanda de energía eléctrica del 5,76%.

Gráfica 621 Energía Activa, Reactiva y Factor de Potencia – CARURÚ (CARURÚ - VAUPÉS).

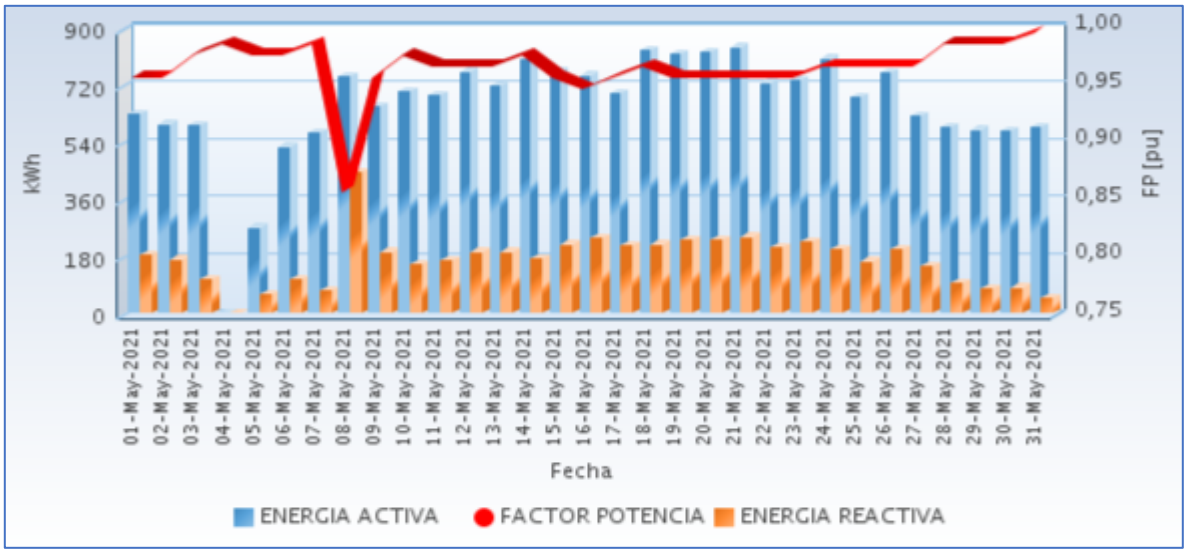

Fuente CNM

105.3 Potencia

En la siguiente gráfica se presenta el comportamiento diario de la potencia para este mes.

Gráfica 622 Comportamiento Diario de la Potencia.

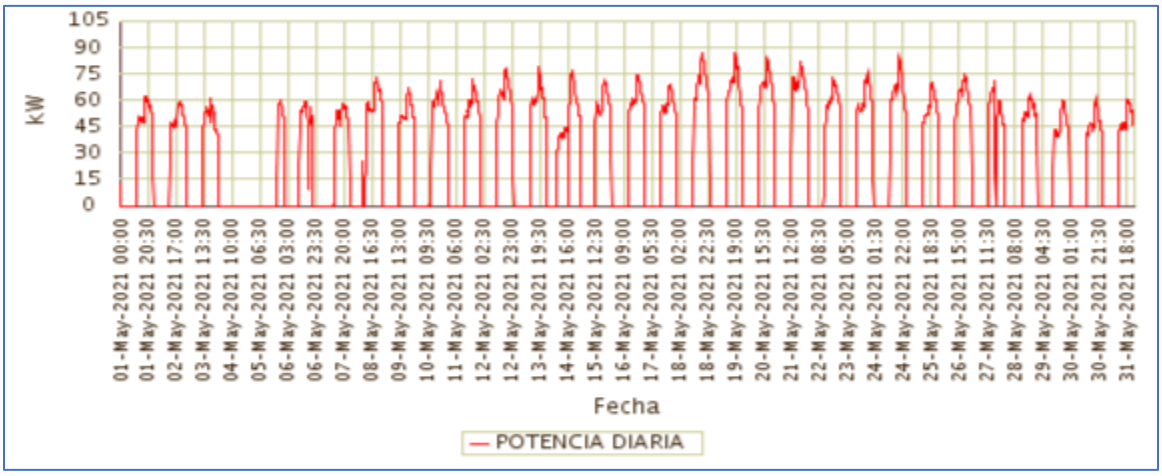

Fuente CNM

105.4 Potencia Máxima

La potencia máxima fue de 86,77kW, se presentó el Miércoles 19 de Mayo a las 18:45 horas. Respecto a la potencia máxima de Mayo de 2020 (73,30kW), un crecimiento de 18,37%.

En la siguiente grafica se presenta la potencia máxima diaria registrada para este mes.

Gráfica 623 Potencia Máxima Diaria-CARURÚ (CARURÚ - VAUPÉS).

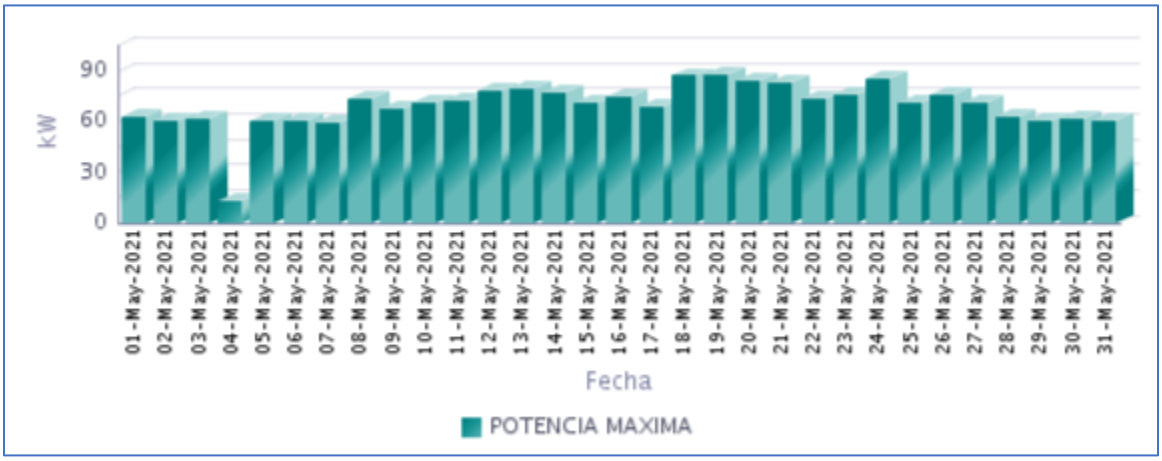

Fuente CNM

105.5 Horas de Prestación del Servicio

En Mayo, se prestó el servicio de energía eléctrica en la localidad, un promedio diario de 11 Horas 41 Minutos, como se presenta en la siguiente gráfica.

Gráfica 624 Horas Efectivas de Prestación del Servicio - CARURÚ (CARURÚ - VAUPÉS),

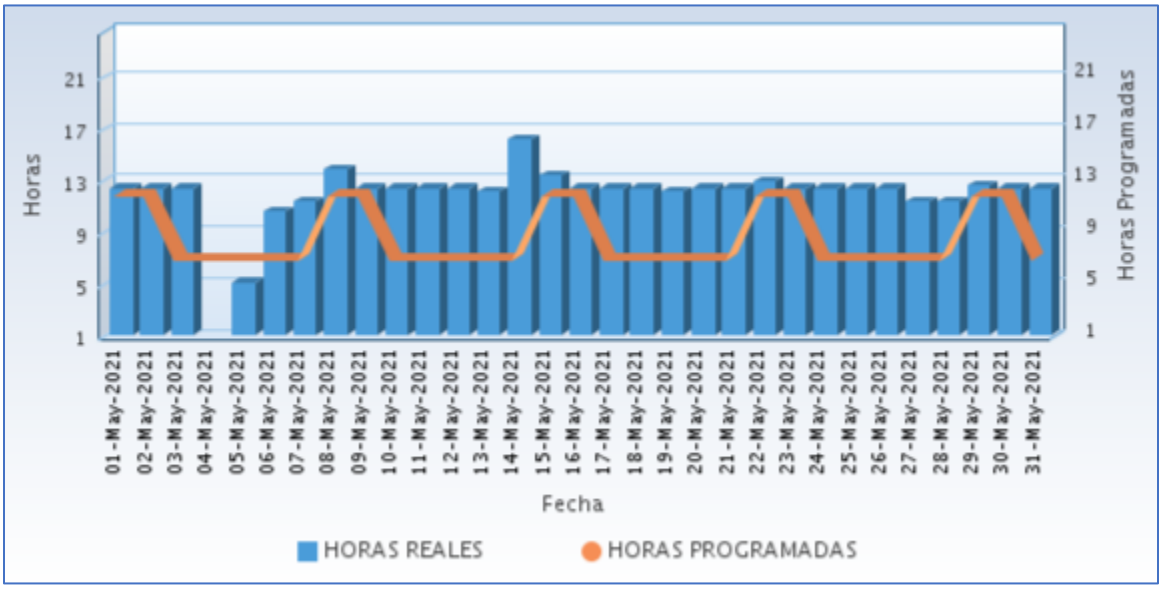

Fuente CNM

A continuación se relaciona las horas promedio por día de la prestación del servicio de energía:

Tabla 308 Horas promedio por día prestación del servicio de energía

CARURÚ (CARURÚ - VAUPÉS) Mayo 2021	
DIA	**Horas de servicio promedio en el día [hh:mm]**
01-May-2021	12 Horas 15 Minutos
02-May-2021	12 Horas 15 Minutos
03-May-2021	12 Horas 15 Minutos
04-May-2021	0 Horas 15 Minutos
05-May-2021	5 Horas 0 Minutos
06-May-2021	10 Horas 30 Minutos
07-May-2021	11 Horas 15 Minutos
08-May-2021	13 Horas 45 Minutos
09-May-2021	12 Horas 15 Minutos
10-May-2021	12 Horas 15 Minutos
11-May-2021	12 Horas 15 Minutos
12-May-2021	12 Horas 15 Minutos
13-May-2021	12 Horas 0 Minutos
14-May-2021	16 Horas 0 Minutos
15-May-2021	13 Horas 15 Minutos
16-May-2021	12 Horas 15 Minutos
17-May-2021	12 Horas 15 Minutos
18-May-2021	12 Horas 15 Minutos
19-May-2021	12 Horas 0 Minutos
20-May-2021	12 Horas 15 Minutos
21-May-2021	12 Horas 15 Minutos
22-May-2021	12 Horas 45 Minutos
23-May-2021	12 Horas 15 Minutos
24-May-2021	12 Horas 15 Minutos
25-May-2021	12 Horas 15 Minutos
26-May-2021	12 Horas 15 Minutos
27-May-2021	11 Horas 15 Minutos
28-May-2021	11 Horas 15 Minutos
29-May-2021	12 Horas 30 Minutos
30-May-2021	12 Horas 15 Minutos
31-May-2021	12 Horas 15 Minutos

Fuente CNM

105.6 Curvas de Carga

En la siguiente gráfica, se presenta el comportamiento de la carga promedio en el mes.

Gráfica 625 Curva de Carga Promedio Diaria Mensual

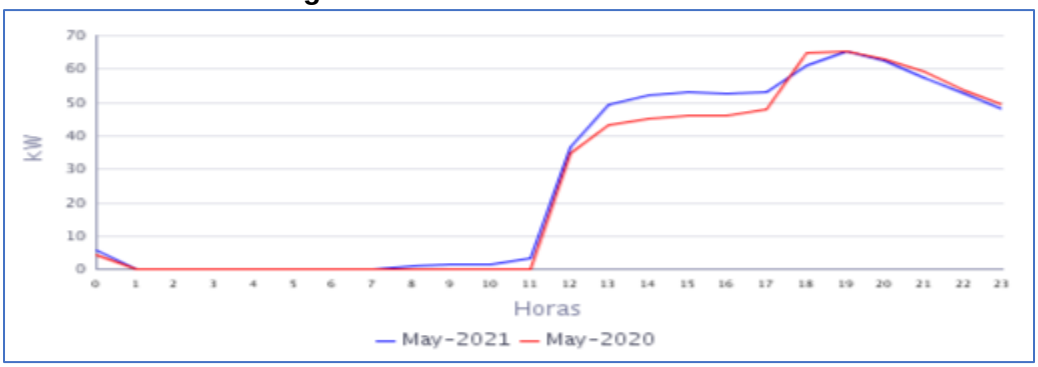

Fuente CNM

En la gráfica anterior se comparan las curvas de carga promedio diarias de May-2020 y del May-2021, presentándose un crecimiento en la demanda de 5,76%.

106. MITÚ (MITÚ - VAUPÉS)

El municipio de Mitú está ubicado en el departamento del Vaupés, con una población, según el censo DANE de 2018 y su proyección al 2020, de 32.793 habitantes de los cuales 10.399 están ubicados en la cabecera municipal y 22.394 en las áreas rurales del municipio. El número de Usuarios es de 1820.[1]

106.1 Descripción del Sitio

La localidad cuenta con una central de generación que está conformada por la siguiente infraestructura:

Tabla 309 Infraestructura de la Localidad.

PCH			
ITEM	**CAPACIDAD**		**ESTADO**
1	2MW		EN OPERACIÓN
GRUPO ELECTRÓGENO			
ITEM	**MARCA**	**CAPACIDAD**	**ESTADO**
1	CUMMINS/STANFORD	750 kW	EN OPERACIÓN
2	CUMMINS/STANFORD	1020 kW	EN MANTENIMIENTO
3	CUMMINS/STANFORD	1012 kW	EN MANTENIMIENTO
4	CUMMINS/STANFORD	1270 kW	EN OPERACIÓN
5	CUMMINS/STANFORD	1270kW	EN OPERACIÓN
6	CUMMINS/STANFORD	1250kW	EN OPERACIÓN (nueva
TRANSFORMADORES			
ITEM	**CAPACIDAD**		**ESTADO**
1	2.5 MVA		EN OPERACIÓN
2	1,6 MVA		EN OPERACIÓN
3	1,5 MVA		EN OPERACIÓN
4	1,5 MVA		EN OPERACIÓN

Gráfica 638 Diagrama de Conexión de la Localidad.

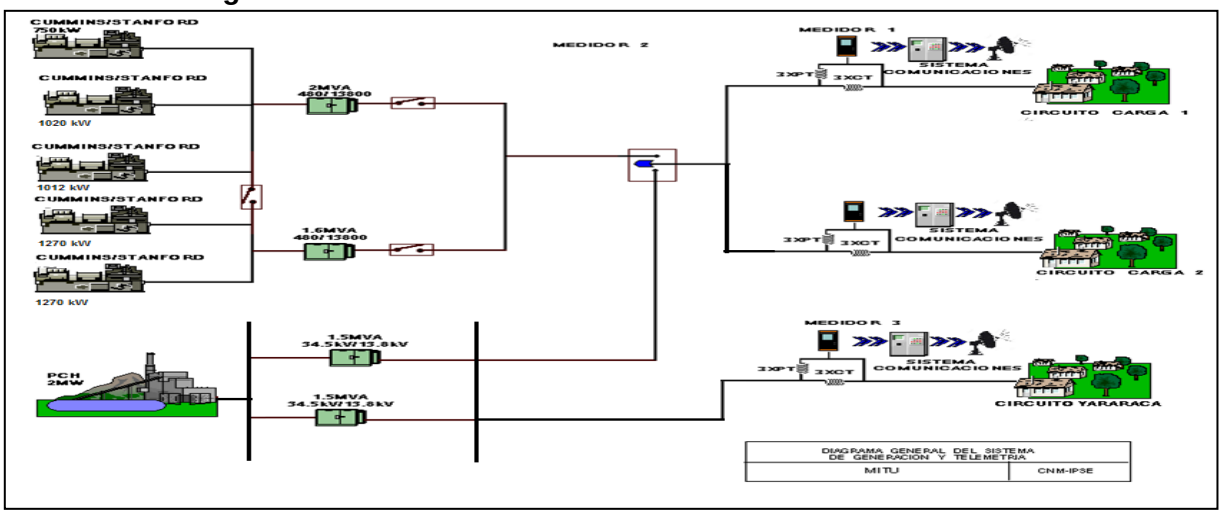

Fuente CNM

[1] Fuente: http://www.dane.gov.co/Información derivada del Censo Nacional de Población y Vivienda (CNPV) 2018.'Retroproyecciones y Proyecciones de población a nivel municipal por área, sexo y edad simple. Periodo 1985- 2035.

106.2 Energía

El consumo de energía eléctrica para esta localidad en *Mayo* de 2021, se presenta en la siguiente tabla, donde se encuentran los valores acumulados diarios de la energía activa (kWh), reactiva (kVARh), aparente (kVAh) y del factor de potencia (p.u).

Tabla 310 Energía Activa, Reactiva, Aparente y Factor de Potencia.

MITÚ (MITÚ - VAUPÉS)				
Fecha	**Energía Activa (kWh)**	**Energía Reactiva (kVARh)**	**Energía Aparente (kVAh)**	**Factor de Potencia (p.u)**
Mayo 1, Sábado	38.321	11.748	40.081,68	0,96
Mayo 2, Domingo	36.260	11.724	38.108,56	0,95
Mayo 3, Lunes	42.342	12.434	44.129,92	0,96
Mayo 4, Martes	41.425	12.113	43.159,41	0,96
Mayo 5, Miércoles	42.767	12.659	44.601,00	0,96
Mayo 6, Jueves	42.523	12.637	44.361,10	0,96
Mayo 7, Viernes	43.465	13.109	45.398,84	0,96
Mayo 8, Sábado	38.233	12.126	40.109,87	0,95
Mayo 9, Domingo	35.057	11.402	36.864,68	0,95
Mayo 10, Lunes	40.324	11.973	42.064,15	0,96
Mayo 11, Martes	38.943	11.390	40.574,06	0,96
Mayo 12, Miércoles	41.592	12.019	43.294,20	0,96
Mayo 13, Jueves	37.495	10.882	39.042,63	0,96
Mayo 14, Viernes	40.284	11.928	42.012,91	0,96
Mayo 15, Sábado	36.609	11.293	38.311,29	0,96
Mayo 16, Domingo	37.069	11.934	38.942,44	0,95
Mayo 17, Lunes	35.391	11.118	37.096,44	0,95
Mayo 18, Martes	40.104	11.838	41.814,64	0,96
Mayo 19, Miércoles	40.910	11.957	42.621,65	0,96
Mayo 20, Jueves	41.656	12.317	43.438,44	0,96
Mayo 21, Viernes	43.918	12.719	45.722,20	0,96
Mayo 22, Sábado	42.153	12.576	43.988,97	0,96
Mayo 23, Domingo	40.244	12.340	42.093,70	0,96
Mayo 24, Lunes	45.849	12.941	47.640,06	0,96
Mayo 25, Martes	40.338	11.440	41.928,56	0,96
Mayo 26, Miércoles	42.420	12.030	44.092,78	0,96
Mayo 27, Jueves	42.950	12.303	44.677,00	0,96
Mayo 28, Viernes	44.138	12.833	45.965,59	0,96
Mayo 29, Sábado	42.139	12.909	44.071,75	0,96
Mayo 30, Domingo	39.693	12.480	41.608,94	0,95
Mayo 31, Lunes	43.320	12.340	45.043,16	0,96
TOTAL	**1.257.930**	**375.515**	**1.312.783,42**	**0,96**

El factor de potencia promedio inductivo fue 0,96.

Con referencia a Mayo de 2020 (1.205.135 kWh), se presentó un crecimiento en la demanda de energía eléctrica del 4,4%.

106.3 Potencia

En la siguiente gráfica se presenta el comportamiento diario de la potencia para este mes.

Gráfica 629 Comportamiento Diario de la Potencia.

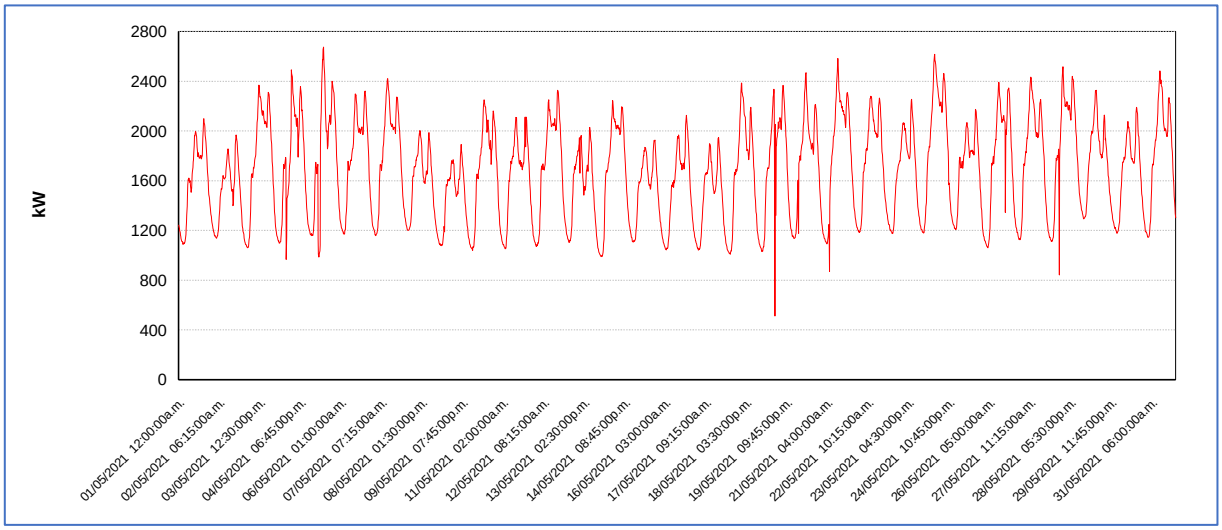

Fuente CNM

106.4 Potencia Máxima

La potencia máxima fue de 2.674,38kW, se presentó el Miércoles 05 de Mayo a las 12:00 horas. Respecto a la potencia máxima de Mayo de 2020 (2.658,32kW), un crecimiento de 0,60%.

106.5 Horas de Prestación del Servicio

En Mayo, se prestó el servicio de energía eléctrica en la localidad, un promedio diario de 24 Horas 28 Minutos, como se presenta en la siguiente gráfica.

Gráfica 631 Horas Efectivas de Prestación del Servicio - MITÚ (MITÚ - VAUPÉS),

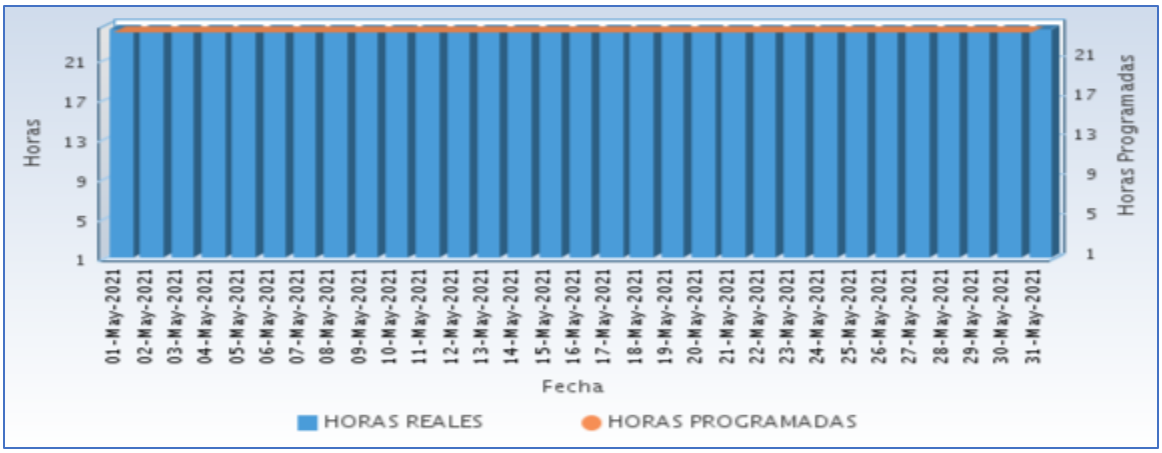

Fuente CNM

A continuación se relaciona las horas promedio por día de la prestación del servicio de energía:

Tabla 326 Horas promedio por día prestación del servicio de energía

MITÚ (MITÚ - VAUPÉS) Mayo 2021	
DIA	**Horas de servicio promedio en el día [hh:mm]**
01-May-2021	24 Horas
02-May-2021	24 Horas
03-May-2021	24 Horas
04-May-2021	24 Horas
05-May-2021	24 Horas
06-May-2021	24 Horas
07-May-2021	24 Horas
08-May-2021	24 Horas
09-May-2021	24 Horas
10-May-2021	24 Horas
11-May-2021	24 Horas
12-May-2021	24 Horas
13-May-2021	24 Horas
14-May-2021	24 Horas
15-May-2021	24 Horas
16-May-2021	24 Horas
17-May-2021	24 Horas
18-May-2021	24 Horas
19-May-2021	24 Horas
20-May-2021	24 Horas
21-May-2021	24 Horas
22-May-2021	24 Horas
23-May-2021	24 Horas
24-May-2021	24 Horas
25-May-2021	24 Horas
26-May-2021	24 Horas
27-May-2021	24 Horas
28-May-2021	24 Horas
29-May-2021	24 Horas
30-May-2021	24 Horas
31-May-2021	24 Horas

Fuente CNM

106.6 Curvas de Carga

En la siguiente gráfica, se presenta el comportamiento de la carga promedio en el mes.

Gráfica 632 Curva de Carga Promedio Diaria Mensual

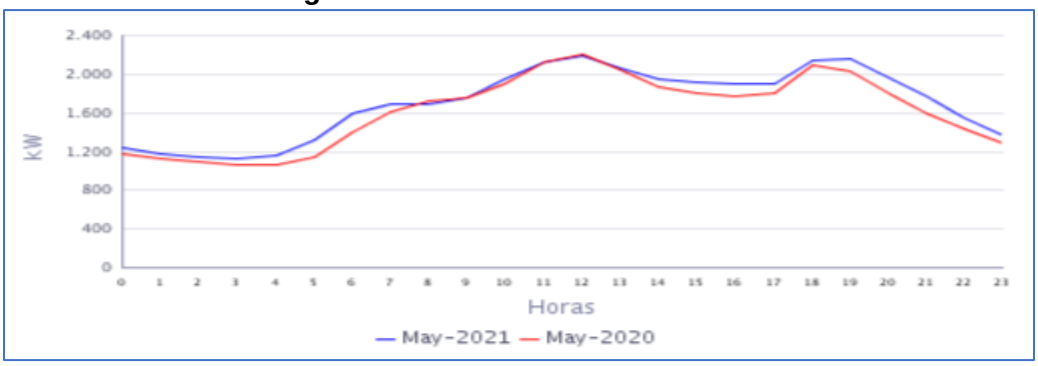

Fuente CNM

En la gráfica anterior se comparan las curvas de carga promedio diarias de May-2020 y del May-2021, presentándose un crecimiento en la demanda de 4,4%.

107. TARAIRA (TARAIRA - VAUPÉS)

La cabecera municipal de Taraira está ubicada en el Departamento de Vaupés, con una población según el censo DANE de 2018 y su proyección al 2020, de 2.423 habitantes de los cuales 1.022 están ubicados en la cabecera municipal y 1.401 en las áreas rurales del municipio. El número de usuarios es de 170.[1]

107.1 Descripción del Sitio

La localidad cuenta con una central de generación que está conformada por la siguiente infraestructura:

Tabla 312 Infraestructura de la Localidad.

GRUPO ELECTRÓGENO			
ITEM	**MARCA**	**CAPACIDAD**	**ESTADO**
1	CUMMINS	352 kW	EN MANTENIMEINTO
2	ENERMAX	160 kW	EN OPERACIÓN
TRANSFORMADORES			
ITEM	**CAPACIDAD**		**ESTADO**
1	kVA (440/13.800 V)		EN OPERACIÓN

Gráfica 645 Diagrama de Conexión de la Localidad.

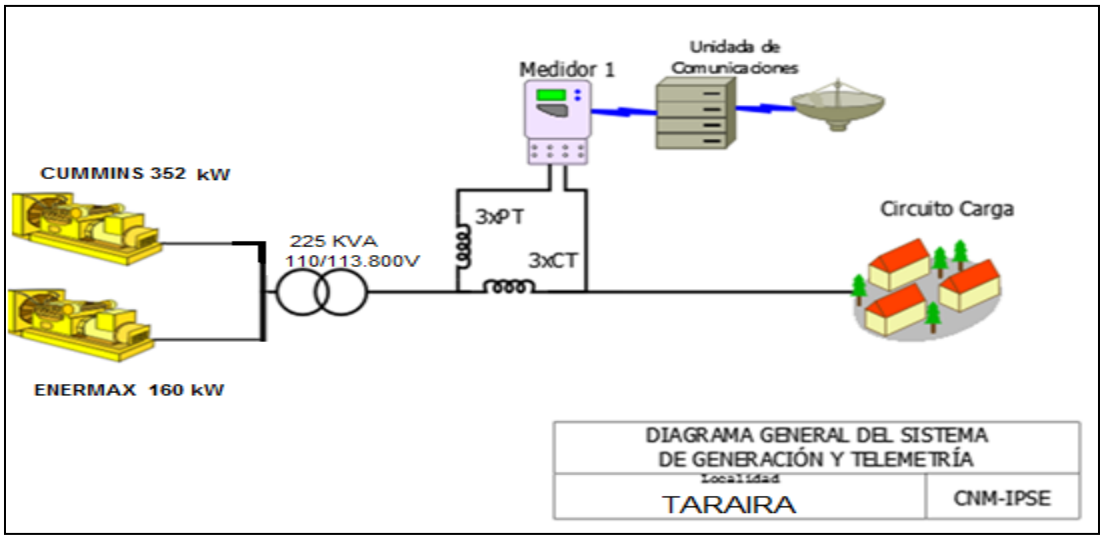

[1] Fuente: http://www.dane.gov.co/Información derivada del Censo Nacional de Población y Vivienda (CNPV) 2018.'Retroproyecciones y Proyecciones de población a nivel municipal por área, sexo y edad simple. Periodo 1985- 2035.

107.2 Energía

El consumo de energía eléctrica para esta localidad en *Mayo* de 2021, se presenta en la siguiente tabla, donde se encuentran los valores acumulados diarios de la energía activa (kWh), reactiva (kVARh), aparente (kVAh) y del factor de potencia (p.u).

Tabla 313 Energía Activa, Reactiva, Aparente y Factor de Potencia.

TARAIRA (TARAIRA - VAUPÉS)				
Fecha	**Energía Activa (kWh)**	**Energía Reactiva (kVARh)**	**Energía Aparente (kVAh)**	**Factor de Potencia (p.u)**
Mayo 1, Sábado	886	287	931,31	0,95
Mayo 2, Domingo	863	263	901,90	0,96
Mayo 3, Lunes	905	264	942,72	0,96
Mayo 4, Martes	945	289	987,91	0,96
Mayo 5, Miércoles	939	271	977,22	0,96
Mayo 6, Jueves	938	279	979,02	0,96
Mayo 7, Viernes	964	300	1.009,76	0,95
Mayo 8, Sábado	905	284	948,30	0,95
Mayo 9, Domingo	893	285	937,52	0,95
Mayo 10, Lunes	905	280	947,40	0,96
Mayo 11, Martes	901	291	946,69	0,95
Mayo 12, Miércoles	946	310	995,78	0,95
Mayo 13, Jueves	975	307	1.022,04	0,95
Mayo 14, Viernes	965	307	1.012,81	0,95
Mayo 15, Sábado	933	308	982,90	0,95
Mayo 16, Domingo	878	293	925,54	0,95
Mayo 17, Lunes	911	303	960,17	0,95
Mayo 18, Martes	966	293	1.009,60	0,96
Mayo 19, Miércoles	962	294	1.006,20	0,96
Mayo 20, Jueves	855	250	890,58	0,96
Mayo 21, Viernes	1.044	330	1.094,32	0,95
Mayo 22, Sábado	1.031	336	1.084,25	0,95
Mayo 23, Domingo	1.046	339	1.099,22	0,95
Mayo 24, Lunes	1.039	315	1.085,52	0,96
Mayo 25, Martes	968	301	1.013,98	0,95
Mayo 26, Miércoles	951	287	993,39	0,96
Mayo 27, Jueves	1.012	310	1.058,24	0,96
Mayo 28, Viernes	991	294	1.033,99	0,96
Mayo 29, Sábado	975	298	1.019,91	0,96
Mayo 30, Domingo	955	294	999,76	0,96
Mayo 31, Lunes	1.013	299	1.056,14	0,96
TOTAL	**29.461**	**9.160**	**30.852,16**	**0,95**

El factor de potencia promedio inductivo fue 0,95.

Con referencia a Mayo de 2020 (25.837 kWh), se presentó un crecimiento en la demanda de energía eléctrica del 14,02%.

Gráfica 634 Energía Activa, Reactiva y Factor de Potencia – TARAIRA (TARAIRA - VAUPÉS).

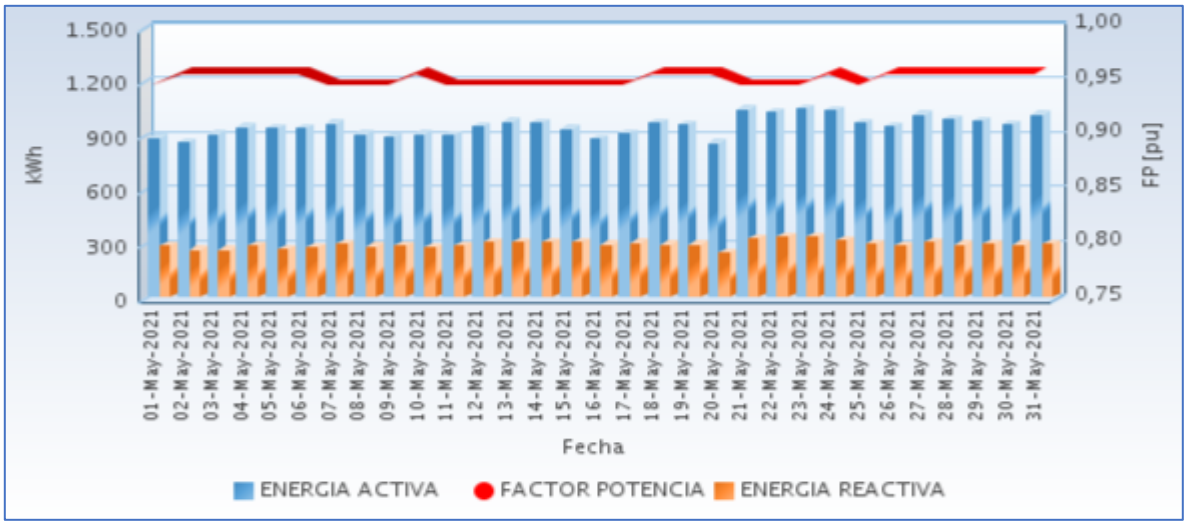

Fuente CNM

107.3 Potencia

En la siguiente gráfica se presenta el comportamiento diario de la potencia para este mes.

Gráfica 635 Comportamiento Diario de la Potencia.

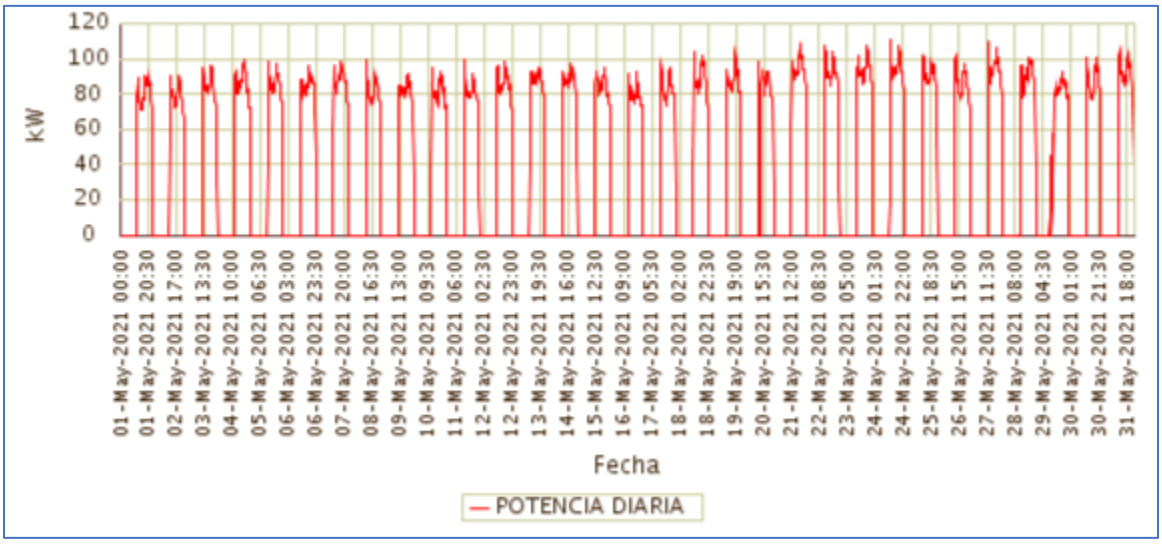

Fuente CNM

107.4 Potencia Máxima

La potencia máxima fue de 110,79kW, se presentó el Lunes 24 de Mayo a las 12:45 horas. Respecto a la potencia máxima de Mayo de 2020 (108,77kW), un crecimiento de 1,86%.

En la siguiente grafica se presenta la potencia máxima diaria registrada para este mes.

Gráfica 636 Potencia Máxima Diaria-TARAIRA (TARAIRA - VAUPÉS).

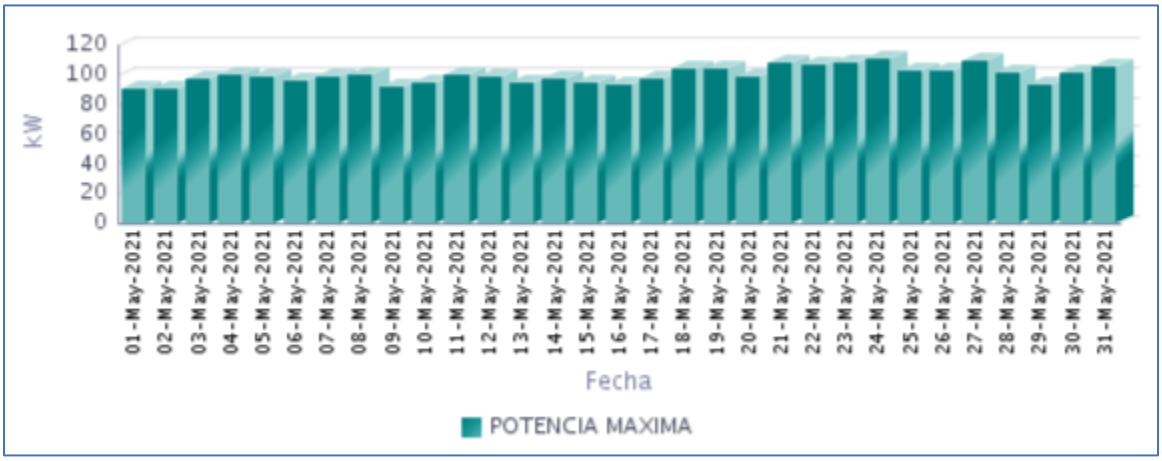

Fuente CNM

107.5 Horas de Prestación del Servicio

En Mayo, se prestó el servicio de energía eléctrica en la localidad, un promedio diario de 11 Horas 17 Minutos, como se presenta en la siguiente gráfica.

Gráfica 637 Horas Efectivas de Prestación del Servicio - TARAIRA (TARAIRA - VAUPÉS),

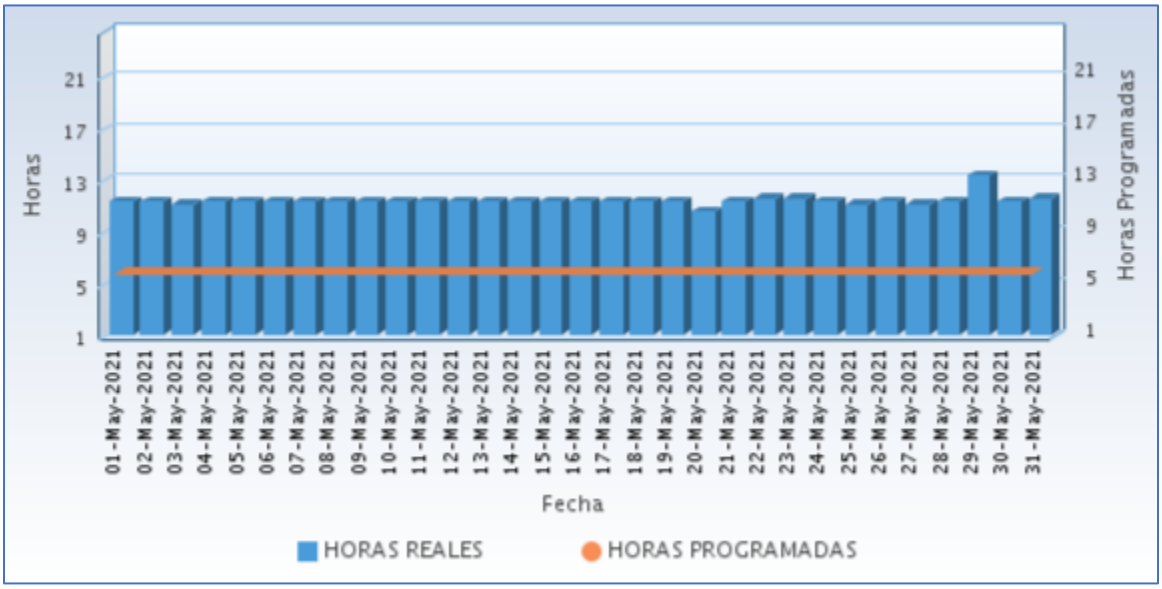

Fuente CNM

A continuación se relaciona las horas promedio por día de la prestación del servicio de energía:

Tabla 314 Horas promedio por día prestación del servicio de energía

TARAIRA (TARAIRA - VAUPÉS) Mayo 2021	
DIA	**Horas de servicio promedio en el día [hh:mm]**
01-May-2021	11 Horas 15 Minutos
02-May-2021	11 Horas 15 Minutos
03-May-2021	11 Horas 0 Minutos
04-May-2021	11 Horas 15 Minutos
05-May-2021	11 Horas 15 Minutos
06-May-2021	11 Horas 15 Minutos
07-May-2021	11 Horas 15 Minutos
08-May-2021	11 Horas 15 Minutos
09-May-2021	11 Horas 15 Minutos
10-May-2021	11 Horas 15 Minutos
11-May-2021	11 Horas 15 Minutos
12-May-2021	11 Horas 15 Minutos
13-May-2021	11 Horas 15 Minutos
14-May-2021	11 Horas 15 Minutos
15-May-2021	11 Horas 15 Minutos
16-May-2021	11 Horas 15 Minutos
17-May-2021	11 Horas 15 Minutos
18-May-2021	11 Horas 15 Minutos
19-May-2021	11 Horas 15 Minutos
20-May-2021	10 Horas 30 Minutos
21-May-2021	11 Horas 15 Minutos
22-May-2021	11 Horas 30 Minutos
23-May-2021	11 Horas 30 Minutos
24-May-2021	11 Horas 15 Minutos
25-May-2021	11 Horas 0 Minutos
26-May-2021	11 Horas 15 Minutos
27-May-2021	11 Horas 0 Minutos
28-May-2021	11 Horas 15 Minutos
29-May-2021	13 Horas 15 Minutos
30-May-2021	11 Horas 15 Minutos
31-May-2021	11 Horas 30 Minutos

Fuente CNM

107.6 Curvas de Carga

En la siguiente gráfica, se presenta el comportamiento de la carga promedio en el mes.

Gráfica 638 Curva de Carga Promedio Diaria Mensual

Fuente CNM

En la gráfica anterior se comparan las curvas de carga promedio diarias de May-2020 y del May-2021, presentándose un crecimiento en la demanda de 14,02%.

VICHADA

108. CASUARITO (PUERTO CARREÑO - VICHADA)

La localidad de Casuarito, pertenece al municipio de Puerto Carreño, departamento del Vichada. El número de usuarios es de 214.[1]

108.1 Descripción del Sitio

La localidad cuenta con una central de generación que está conformada por la siguiente infraestructura:

Tabla 315 Infraestructura de la Localidad.

GRUPO ELECTRÓGENO			
ITEM	**MARCA**	**CAPACIDAD**	**ESTADO**
1	CUMMINS	200 kW	EN OPERACIÓN
2	PERKINS	250 kW	EN MANTENIMIENTO
TRANSFORMADORES			
ITEM	**CAPACIDAD**		**ESTADO**
1	500 kVA		EN OPERACIÓN

Gráfica 639 Diagrama de Conexión de la Localidad.

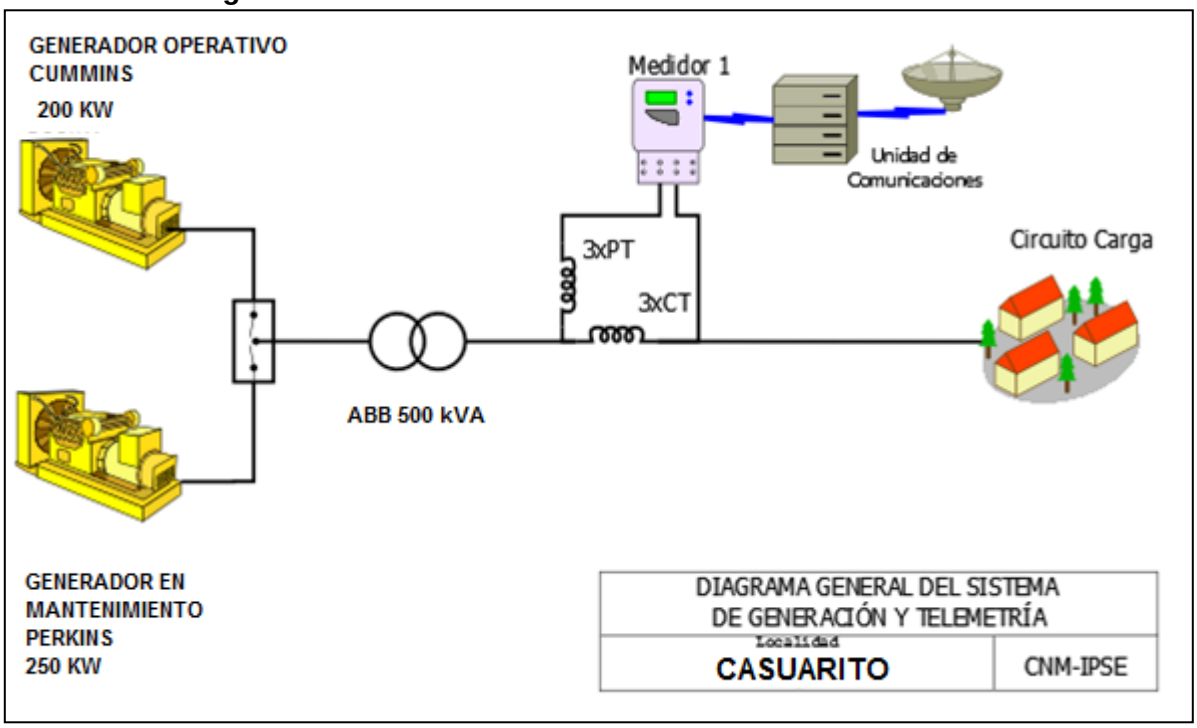

[1] Fuente: http://reportes.sui.gov.co/ - Sistema Único de Información SUI - Año 2020.

108.2 Energía

El consumo de energía eléctrica para esta localidad en *Mayo* de 2021, se presenta en la siguiente tabla, donde se encuentran los valores acumulados diarios de la energía activa (kWh), reactiva (kVARh), aparente (kVAh) y del factor de potencia (p.u).

Tabla 316 Energía Activa, Reactiva, Aparente y Factor de Potencia.

CASUARITO (PUERTO CARREÑO - VICHADA)				
Fecha	**Energía Activa (kWh)**	**Energía Reactiva (kVARh)**	**Energía Aparente (kVAh)**	**Factor de Potencia (p.u)**
Mayo 1, Sábado	967	352	1.028,52	0,94
Mayo 2, Domingo	826	323	886,78	0,93
Mayo 3, Lunes	914	338	974,30	0,94
Mayo 4, Martes	1.030	334	1.082,27	0,95
Mayo 5, Miércoles	739	259	782,85	0,94
Mayo 6, Jueves	717	265	764,25	0,94
Mayo 7, Viernes	695	265	743,84	0,93
Mayo 8, Sábado	705	293	763,80	0,92
Mayo 9, Domingo	649	256	698,09	0,93
Mayo 10, Lunes	731	263	776,83	0,94
Mayo 11, Martes	709	252	752,51	0,94
Mayo 12, Miércoles	705	251	748,22	0,94
Mayo 13, Jueves	753	264	797,59	0,94
Mayo 14, Viernes	741	257	784,24	0,94
Mayo 15, Sábado	746	270	793,65	0,94
Mayo 16, Domingo	762	297	818,09	0,93
Mayo 17, Lunes	717	266	764,96	0,94
Mayo 18, Martes	702	260	748,44	0,94
Mayo 19, Miércoles	709	260	754,83	0,94
Mayo 20, Jueves	775	274	821,90	0,94
Mayo 21, Viernes	749	268	795,39	0,94
Mayo 22, Sábado	792	275	838,06	0,94
Mayo 23, Domingo	742	258	785,53	0,94
Mayo 24, Lunes	737	264	783,19	0,94
Mayo 25, Martes	745	255	787,53	0,95
Mayo 26, Miércoles	734	265	779,93	0,94
Mayo 27, Jueves	729	261	774,54	0,94
Mayo 28, Viernes	739	262	783,98	0,94
Mayo 29, Sábado	721	264	767,32	0,94
Mayo 30, Domingo	703	272	754,10	0,93
Mayo 31, Lunes	737	255	780,13	0,94
TOTAL	**23.418**	**8.498**	**24.912,48**	**0,94**

El factor de potencia promedio inductivo fue 0,94.

Con referencia a Mayo de 2020 (25.270 kWh), se presentó una caída en la demanda de energía eléctrica del 7,33%.

Gráfica 640 Energía Activa, Reactiva y Factor de Potencia – CASUARITO (PUERTO CARREÑO - VICHADA).

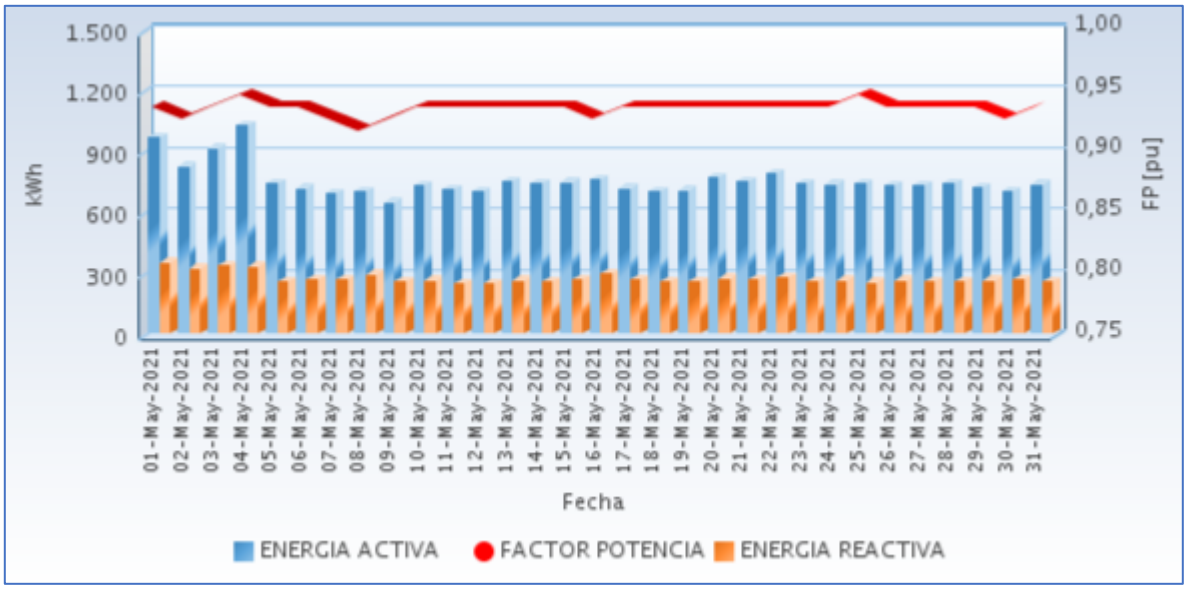

Fuente CNM

108.3 Potencia

En la siguiente gráfica se presenta el comportamiento diario de la potencia para este mes.

Gráfica 641 Comportamiento Diario de la Potencia.

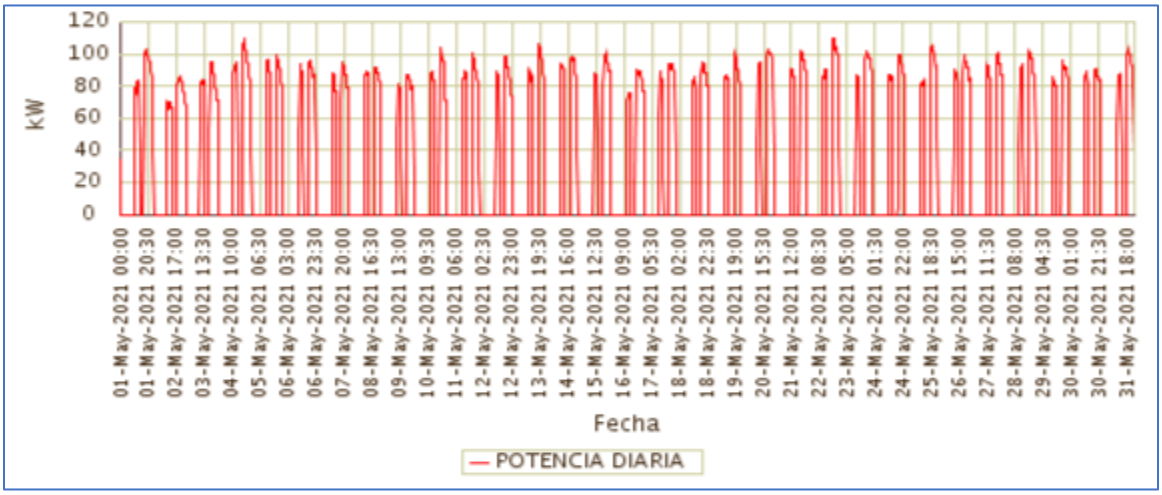

Fuente CNM

108.4 Potencia Máxima

La potencia máxima fue de 109,82kW, se presentó el Sábado 22 de Mayo a las 18:30 horas. Respecto a la potencia máxima de Mayo de 2020 (123,20kW), tuvo una caída de 10,86%.

En la siguiente grafica se presenta la potencia máxima diaria registrada para este mes.

Gráfica 642 Potencia Máxima Diaria-CASUARITO (PUERTO CARREÑO - VICHADA).

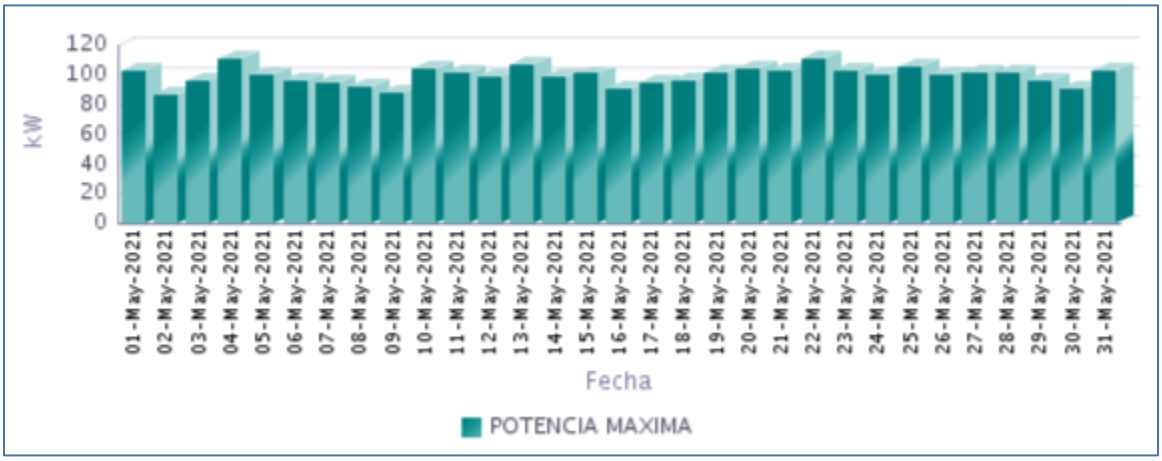

Fuente CNM

108.5 Horas de Prestación del Servicio

En Mayo, se prestó el servicio de energía eléctrica en la localidad, un promedio diario de 9 Horas 1 Minutos, como se presenta en la siguiente gráfica.

Gráfica 643 Horas Efectivas de Prestación del Servicio - CASUARITO (PUERTO CARREÑO - VICHADA),

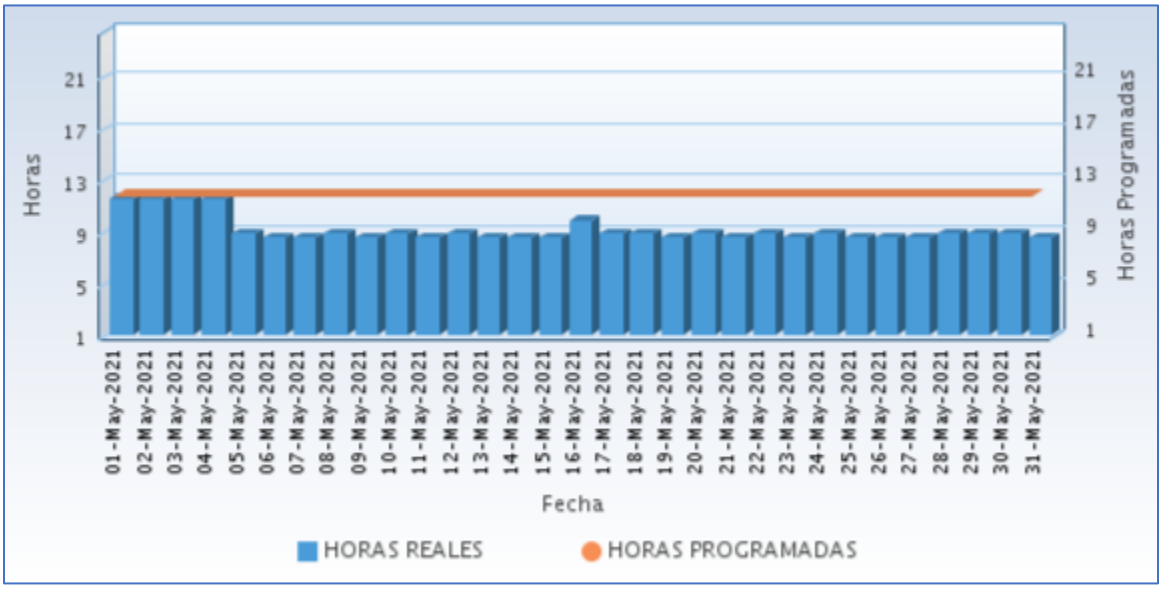

Fuente CNM

A continuación se relaciona las horas promedio por día de la prestación del servicio de energía:

Tabla 317 Horas promedio por día prestación del servicio de energía

CASUARITO (PUERTO CARREÑO - VICHADA) Mayo 2021	
DIA	**Horas de servicio promedio en el día [hh:mm]**
01-May-2021	11 Horas 30 Minutos
02-May-2021	11 Horas 30 Minutos
03-May-2021	11 Horas 30 Minutos
04-May-2021	11 Horas 30 Minutos
05-May-2021	8 Horas 45 Minutos
06-May-2021	8 Horas 30 Minutos
07-May-2021	8 Horas 30 Minutos
08-May-2021	8 Horas 45 Minutos
09-May-2021	8 Horas 30 Minutos
10-May-2021	8 Horas 45 Minutos
11-May-2021	8 Horas 30 Minutos
12-May-2021	8 Horas 45 Minutos
13-May-2021	8 Horas 30 Minutos
14-May-2021	8 Horas 30 Minutos
15-May-2021	8 Horas 30 Minutos
16-May-2021	9 Horas 45 Minutos
17-May-2021	8 Horas 45 Minutos
18-May-2021	8 Horas 45 Minutos
19-May-2021	8 Horas 30 Minutos
20-May-2021	8 Horas 45 Minutos
21-May-2021	8 Horas 30 Minutos
22-May-2021	8 Horas 45 Minutos
23-May-2021	8 Horas 30 Minutos
24-May-2021	8 Horas 45 Minutos
25-May-2021	8 Horas 30 Minutos
26-May-2021	8 Horas 30 Minutos
27-May-2021	8 Horas 30 Minutos
28-May-2021	8 Horas 45 Minutos
29-May-2021	8 Horas 45 Minutos
30-May-2021	8 Horas 45 Minutos
31-May-2021	8 Horas 30 Minutos

Fuente CNM

108.6 Curvas de Carga

En la siguiente gráfica, se presenta el comportamiento de la carga promedio en el mes.

Gráfica 644 Curva de Carga Promedio Diaria Mensual

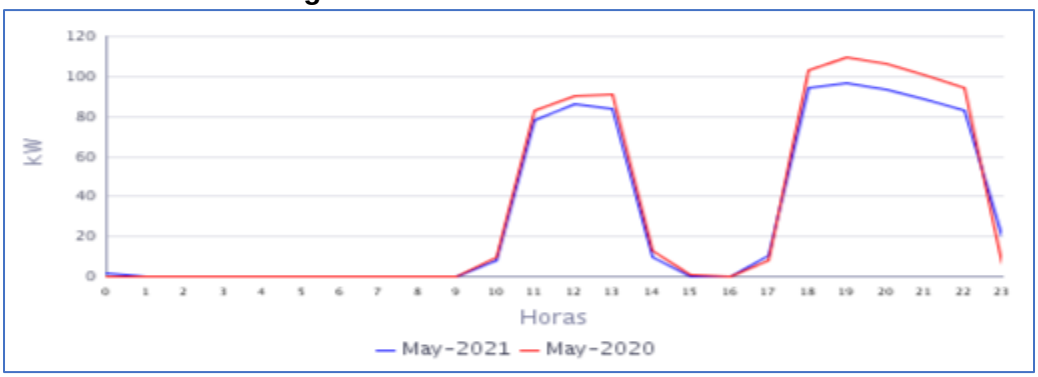

Fuente CNM

En la gráfica anterior se comparan las curvas de carga promedio diarias de May-2020 y del May-2021, presentándose una caída en la demanda de 7,33%.

109. CUMARIBO (CUMARIBO - VICHADA)

La localidad de Cumaribo se encuentra ubicada en el departamento de Vichada, con una población, según el censo DANE de 2018 y su proyección al 2020 de 78.863 habitantes, de los cuales 3.373 están ubicados en la cabecera municipal y 75.490 en las áreas rurales del municipio. El número de usuarios es de 1.350.[1]

109.1 Descripción del Sitio

La localidad cuenta con una central de generación que está conformada por la siguiente infraestructura:

Tabla 318 Infraestructura de la Localidad.

GRUPO ELECTRÓGENO			
ITEM	**MARCA**	**CAPACIDAD**	**ESTADO**
1	CUMMINS/STANFORD	900 kW	EN OPERACIÓN
2	CUMMINS/STANFORD	750 kW	EN OPERACIÓN
TRANSFORMADORES			
ITEM	**CAPACIDAD**		**ESTADO**
1	1000 kVA		EN OPERACIÓN

Gráfica 663 Diagrama de Conexión de la Localidad.

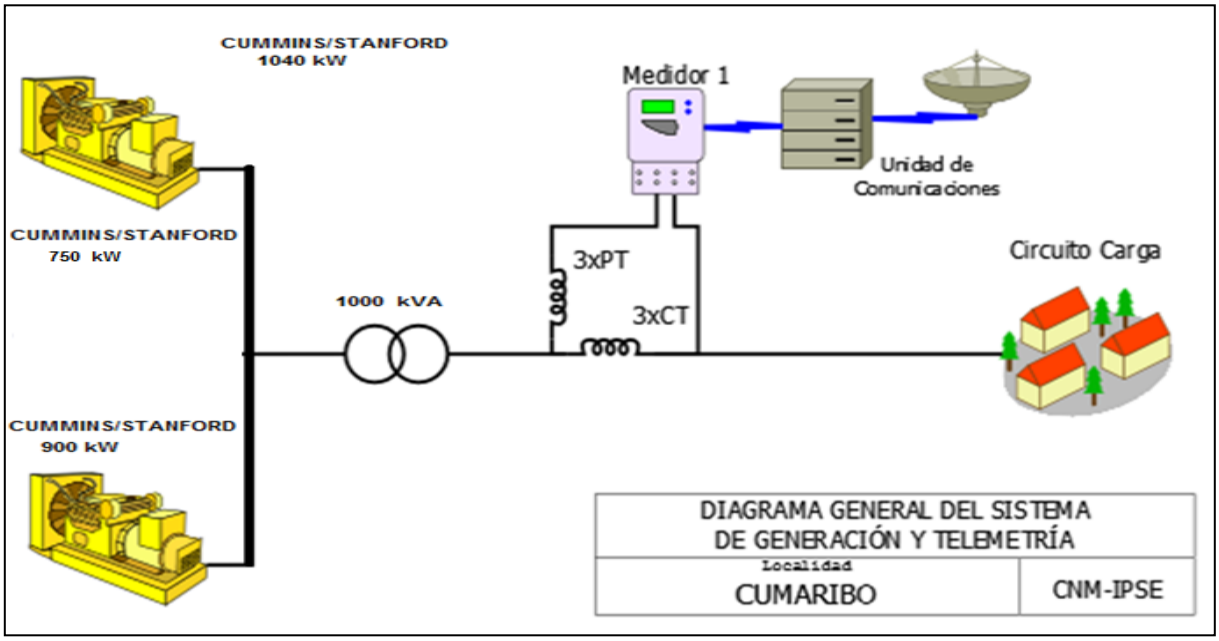

[1] Fuente: http://www.dane.gov.co/Información derivada del Censo Nacional de Población y Vivienda (CNPV) 2018.'Retroproyecciones y Proyecciones de población a nivel municipal por área, sexo y edad simple. Periodo 1985- 2035

109.2 Energía

El consumo de energía eléctrica para esta localidad en *Mayo* de 2021, se presenta en la siguiente tabla, donde se encuentran los valores acumulados diarios de la energía activa (kWh), reactiva (kVARh), aparente (kVAh) y del factor de potencia (p.u).

Tabla 319 Energía Activa, Reactiva, Aparente y Factor de Potencia.

CUMARIBO (CUMARIBO - VICHADA)				
Fecha	**Energía Activa (kWh)**	**Energía Reactiva (kVARh)**	**Energía Aparente (kVAh)**	**Factor de Potencia (p.u)**
Mayo 1, Sábado	8.593	3.986	9.472,93	0,91
Mayo 2, Domingo	7.558	3.633	8.386,10	0,90
Mayo 3, Lunes	9.929	4.356	10.842,29	0,92
Mayo 4, Martes	10.500	4.494	11.421,38	0,92
Mayo 5, Miércoles	10.568	4.401	11.448,16	0,92
Mayo 6, Jueves	9.149	3.879	9.937,92	0,92
Mayo 7, Viernes	10.191	4.297	11.059,97	0,92
Mayo 8, Sábado	9.217	4.147	10.106,94	0,91
Mayo 9, Domingo	8.236	3.827	9.081,86	0,91
Mayo 10, Lunes	9.947	4.354	10.858,32	0,92
Mayo 11, Martes	9.364	4.168	10.250,09	0,91
Mayo 12, Miércoles	10.306	4.431	11.218,07	0,92
Mayo 13, Jueves	10.153	4.325	11.035,52	0,92
Mayo 14, Viernes	10.407	4.486	11.332,82	0,92
Mayo 15, Sábado	9.818	4.351	10.738,79	0,91
Mayo 16, Domingo	7.998	3.707	8.815,62	0,91
Mayo 17, Lunes	8.730	4.151	9.666,50	0,90
Mayo 18, Martes	10.708	4.544	11.632,37	0,92
Mayo 19, Miércoles	10.839	4.575	11.765,51	0,92
Mayo 20, Jueves	10.773	4.517	11.681,77	0,92
Mayo 21, Viernes	9.912	4.067	10.713,89	0,93
Mayo 22, Sábado	9.676	4.282	10.581,04	0,91
Mayo 23, Domingo	8.138	3.647	8.918,40	0,91
Mayo 24, Lunes	10.403	4.359	11.279,08	0,92
Mayo 25, Martes	9.965	4.241	10.830,33	0,92
Mayo 26, Miércoles	9.898	4.261	10.776,45	0,92
Mayo 27, Jueves	9.732	4.229	10.611,26	0,92
Mayo 28, Viernes	10.815	4.543	11.730,09	0,92
Mayo 29, Sábado	8.716	3.816	9.514,95	0,92
Mayo 30, Domingo	8.169	3.716	8.974,52	0,91
Mayo 31, Lunes	10.637	4.399	11.510,96	0,92
TOTAL	**299.048**	**130.192**	**326.159,02**	**0,92**

El factor de potencia promedio inductivo fue 0,92.

Con referencia a Mayo de 2020 (238.166 kWh), se presentó un crecimiento en la demanda de energía eléctrica del 25,56%.

Gráfica 646 Energía Activa, Reactiva y Factor de Potencia – CUMARIBO (CUMARIBO - VICHADA).

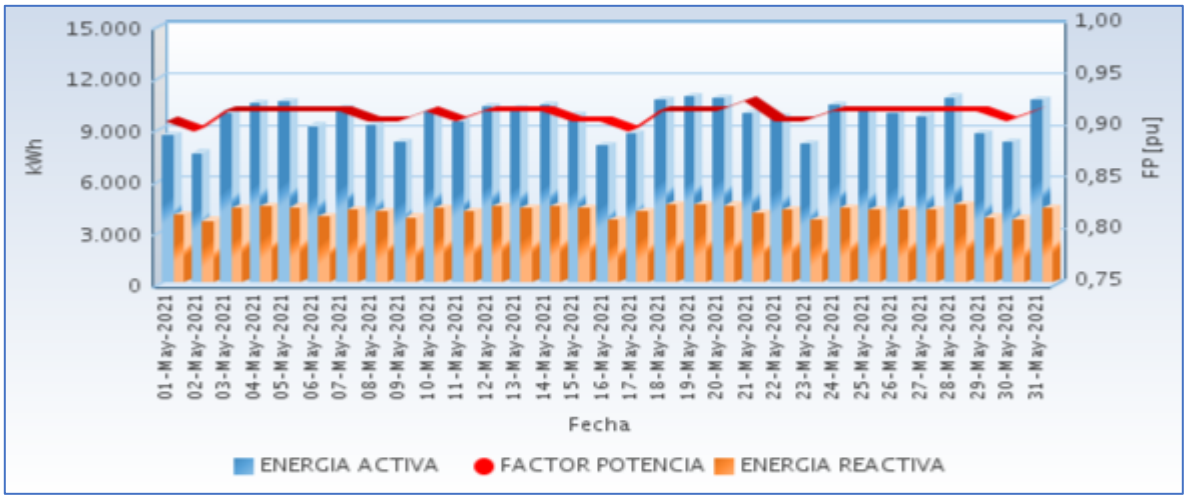

Fuente CNM

109.3 Potencia

En la siguiente gráfica se presenta el comportamiento diario de la potencia para este mes.

Gráfica 647 Comportamiento Diario de la Potencia.

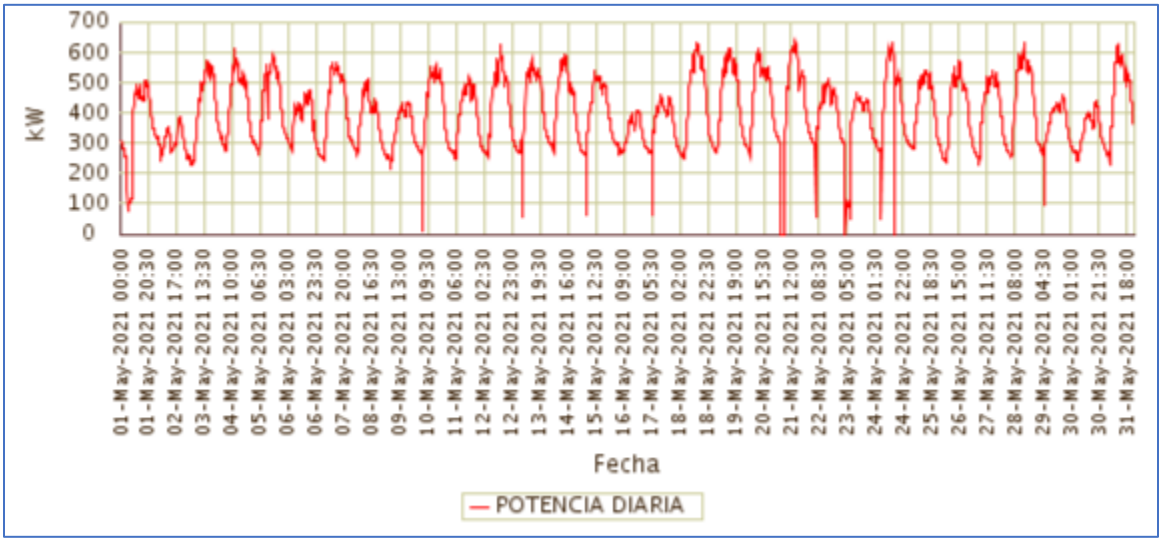

Fuente CNM

109.4 Potencia Máxima

La potencia máxima fue de 638,00kW, se presentó el Viernes 21 de Mayo a las 14:45 horas. Respecto a la potencia máxima de Mayo de 2020 (556,16kW), un crecimiento de 14,72%.

En la siguiente grafica se presenta la potencia máxima diaria registrada para este mes.

Gráfica 648 Potencia Máxima Diaria-CUMARIBO (CUMARIBO - VICHADA).

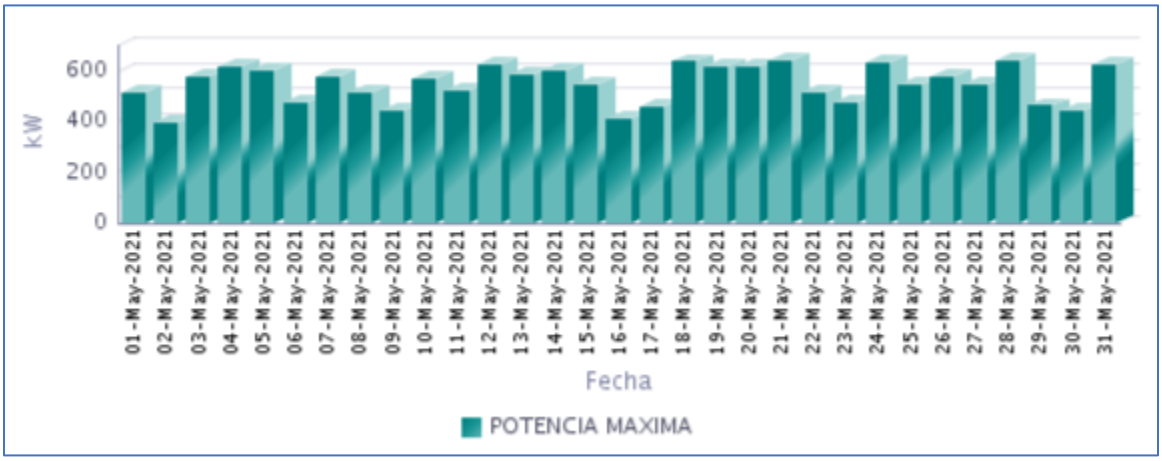

Fuente CNM

109.5 Horas de Prestación del Servicio

En Mayo, se prestó el servicio de energía eléctrica en la localidad, un promedio diario de 23 Horas 52 Minutos, como se presenta en la siguiente gráfica.

Gráfica 649 Horas Efectivas de Prestación del Servicio - CUMARIBO (CUMARIBO - VICHADA),

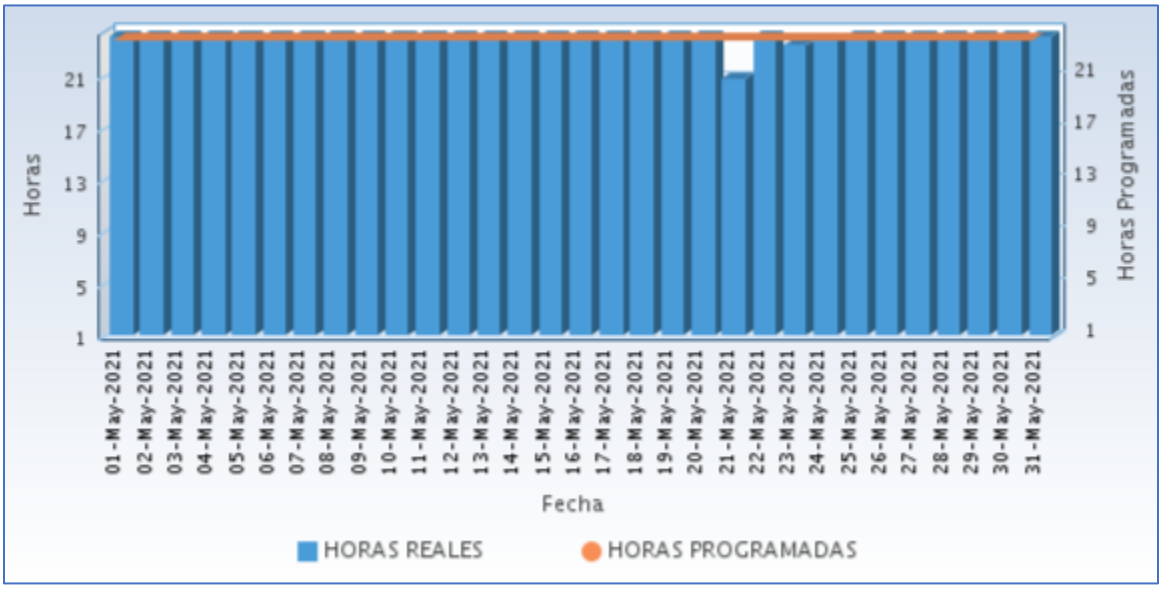

Fuente CNM

A continuación se relaciona las horas promedio por día de la prestación del servicio de energía:

Tabla 320 Horas promedio por día prestación del servicio de energía

CUMARIBO (CUMARIBO - VICHADA) Mayo 2021	
DIA	**Horas de servicio promedio en el día [hh:mm]**
01-May-2021	24 Horas
02-May-2021	24 Horas
03-May-2021	24 Horas
04-May-2021	24 Horas
05-May-2021	24 Horas
06-May-2021	24 Horas
07-May-2021	24 Horas
08-May-2021	24 Horas
09-May-2021	24 Horas
10-May-2021	24 Horas
11-May-2021	24 Horas
12-May-2021	24 Horas
13-May-2021	24 Horas
14-May-2021	24 Horas
15-May-2021	24 Horas
16-May-2021	24 Horas
17-May-2021	24 Horas
18-May-2021	24 Horas
19-May-2021	24 Horas
20-May-2021	24 Horas
21-May-2021	20 Horas 45 Minutos
22-May-2021	24 Horas
23-May-2021	23 Horas 15 Minutos
24-May-2021	23 Horas 45 Minutos
25-May-2021	24 Horas
26-May-2021	24 Horas
27-May-2021	24 Horas
28-May-2021	24 Horas
29-May-2021	24 Horas
30-May-2021	24 Horas
31-May-2021	24 Horas

Fuente CNM

109.6 Curvas de Carga

En la siguiente gráfica, se presenta el comportamiento de la carga promedio en el mes.

Gráfica 650 Curva de Carga Promedio Diaria Mensual

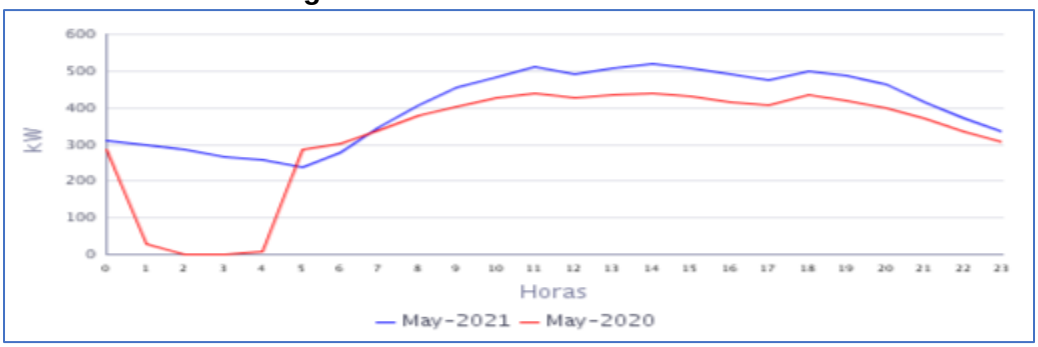

Fuente CNM

En la gráfica anterior se comparan las curvas de carga promedio diarias de May-2020 y del May-2021, presentándose un crecimiento en la demanda de 25,56%. Este comportamiento es debido al incremento en las horas de prestación del servicio de energía.

110. LA PRIMAVERA (LA PRIMAVERA - VICHADA)

La localidad de La Primavera se encuentra ubicada en el departamento del Vichada, con una población, según el censo DANE de 2018 y su proyección al 2020, de 9.608 habitantes, de los cuales 5.996 están ubicados en la cabecera municipal y 3.612 en las áreas rurales del municipio. El número de usuarios es de 1.548.[1]

110.1 Descripción del Sitio

La localidad cuenta con una central de generación que está conformada por la siguiente infraestructura:

Tabla 321 Infraestructura de la Localidad.

GRUPO ELECTRÓGENO			
ITEM	**MARCA**	**CAPACIDAD**	**ESTADO**
1	CUMMINS/STANFORD	750 kVA	EN OPERACIÓN
2	CUMMINS/STANFORD	750 kVA	EN OPERACIÓN
3	CUMMINS/STANFORD	750 kVA	EN OPERACIÓN
4	CUMMINS/STANFORD	750 kVA	EN OPERACIÓN
TRANSFORMADORES			
Cant	**CAPACIDAD**		**ESTADO**
3	1000 kVA		EN OPERACIÓN

Gráfica 669 Diagrama de Conexión de la Localidad.

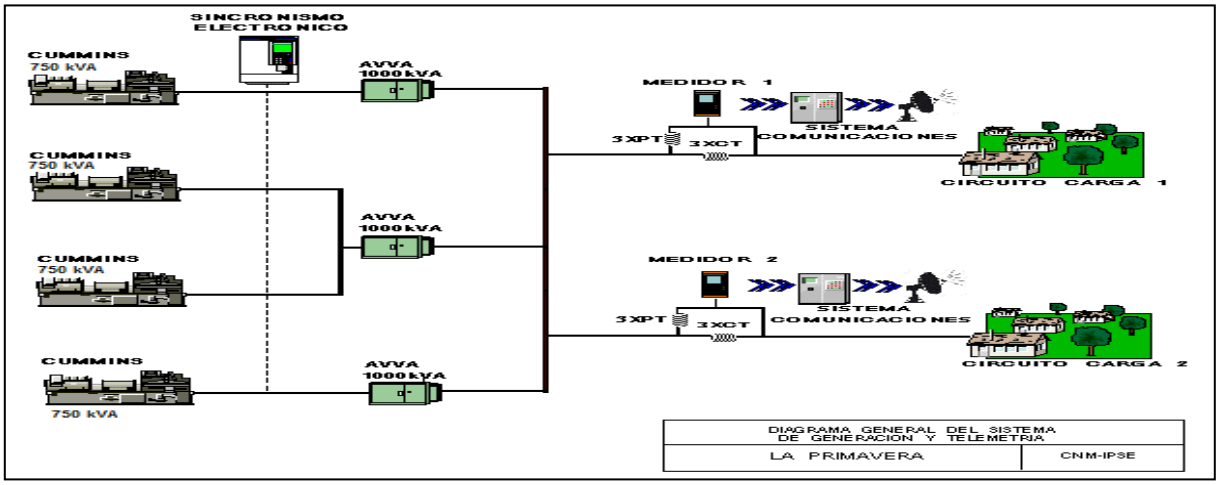

[1] Fuente: http://www.dane.gov.co/Información derivada del Censo Nacional de Población y Vivienda (CNPV) 2018.'Retroproyecciones y Proyecciones de población a nivel municipal por área, sexo y edad simple. Periodo 1985- 2035.

110.2 Energía

El consumo de energía eléctrica para esta localidad en *Mayo* de 2021, se presenta en la siguiente tabla, donde se encuentran los valores acumulados diarios de la energía activa (kWh), reactiva (kVARh), aparente (kVAh) y del factor de potencia (p.u).

Tabla 322 Energía Activa, Reactiva, Aparente y Factor de Potencia.

LA PRIMAVERA (LA PRIMAVERA - VICHADA)				
Fecha	**Energía Activa (kWh)**	**Energía Reactiva (kVARh)**	**Energía Aparente (kVAh)**	**Factor de Potencia (p.u)**
Mayo 1, Sábado	7.994	3.497	8.725,28	0,92
Mayo 2, Domingo	10.511	4.820	11.563,70	0,91
Mayo 3, Lunes	10.864	4.778	11.868,38	0,92
Mayo 4, Martes	11.785	5.603	13.049,35	0,90
Mayo 5, Miércoles	12.264	5.885	13.603,34	0,90
Mayo 6, Jueves	11.704	5.673	13.006,52	0,90
Mayo 7, Viernes	11.231	5.273	12.407,43	0,91
Mayo 8, Sábado	10.455	4.914	11.552,25	0,91
Mayo 9, Domingo	10.502	4.762	11.530,82	0,91
Mayo 10, Lunes	10.903	4.610	11.837,62	0,92
Mayo 11, Martes	10.535	4.465	11.441,75	0,92
Mayo 12, Miércoles	10.882	4.725	11.863,47	0,92
Mayo 13, Jueves	12.153	5.861	13.492,59	0,90
Mayo 14, Viernes	11.969	5.749	13.278,13	0,90
Mayo 15, Sábado	11.690	5.924	13.105,52	0,89
Mayo 16, Domingo	10.676	4.969	11.775,64	0,91
Mayo 17, Lunes	9.875	4.672	10.924,31	0,90
Mayo 18, Martes	11.564	5.632	12.862,84	0,90
Mayo 19, Miércoles	11.440	5.595	12.734,49	0,90
Mayo 20, Jueves	12.148	5.871	13.491,91	0,90
Mayo 21, Viernes	11.835	4.975	12.838,20	0,92
Mayo 22, Sábado	12.063	5.155	13.118,00	0,92
Mayo 23, Domingo	11.536	5.052	12.594,02	0,92
Mayo 24, Lunes	11.730	4.916	12.718,13	0,92
Mayo 25, Martes	10.595	5.152	11.781,14	0,90
Mayo 26, Miércoles	11.367	5.539	12.644,41	0,90
Mayo 27, Jueves	11.229	5.491	12.499,69	0,90
Mayo 28, Viernes	12.088	5.805	13.409,33	0,90
Mayo 29, Sábado	11.083	5.603	12.418,87	0,89
Mayo 30, Domingo	10.190	5.214	11.446,40	0,89
Mayo 31, Lunes	11.444	4.801	12.410,33	0,92
TOTAL	**346.303**	**160.982**	**381.891,83**	**0,91**

El factor de potencia promedio inductivo fue 0,91.

Con referencia a Mayo de 2020 (329.807 kWh), se presentó un crecimiento en la demanda de energía eléctrica del 5,00%.

Gráfica 652 Energía Activa, Reactiva y Factor de Potencia – LA PRIMAVERA (LA PRIMAVERA - VICHADA).

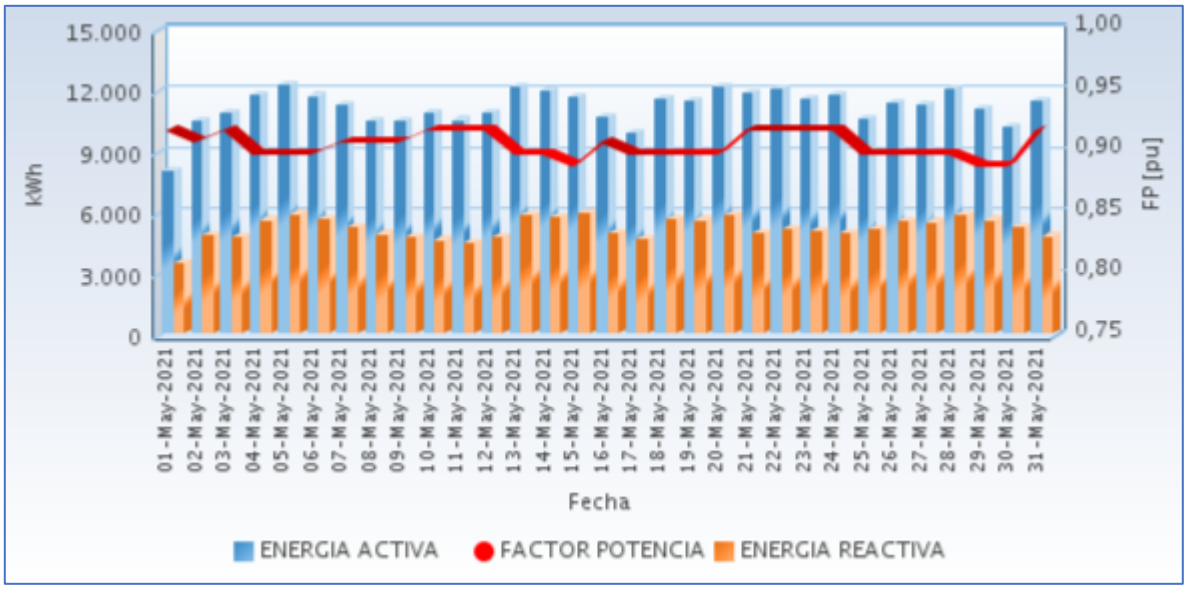

Fuente CNM

En la siguiente gráfica se presenta el acumulado mensual de la energía entregada por cada circuito en la localidad.

Gráfica 653 Energía Diaria Entregada en Circuitos de Distribución.

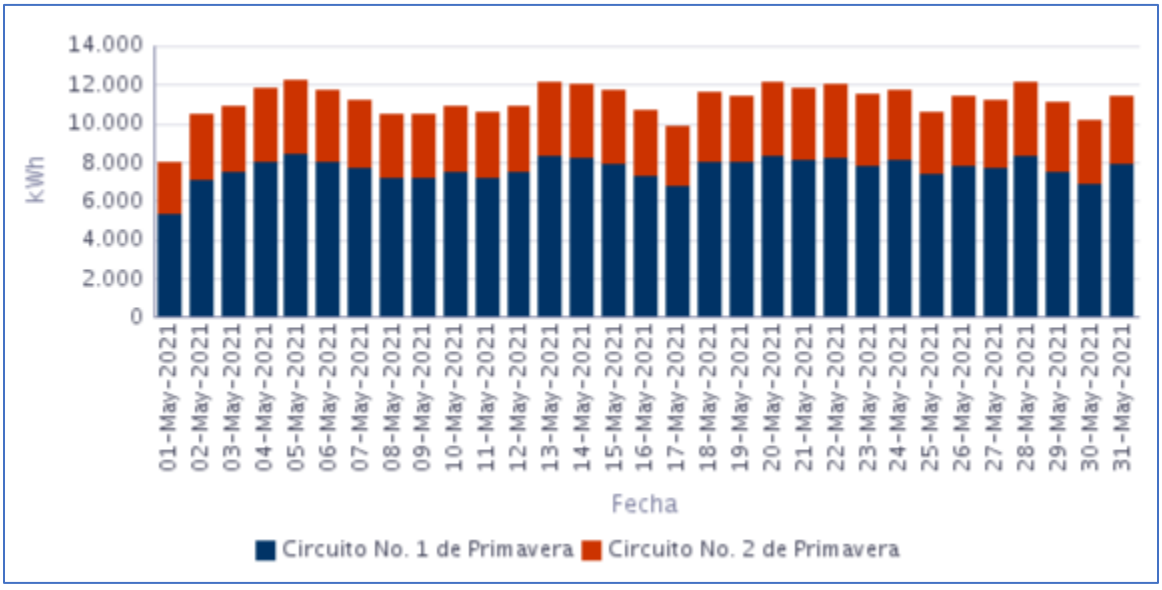

Fuente CNM

110.3 Potencia

En la siguiente gráfica se presenta el comportamiento diario de la potencia para este mes.

Gráfica 654 Comportamiento Diario de la Potencia.

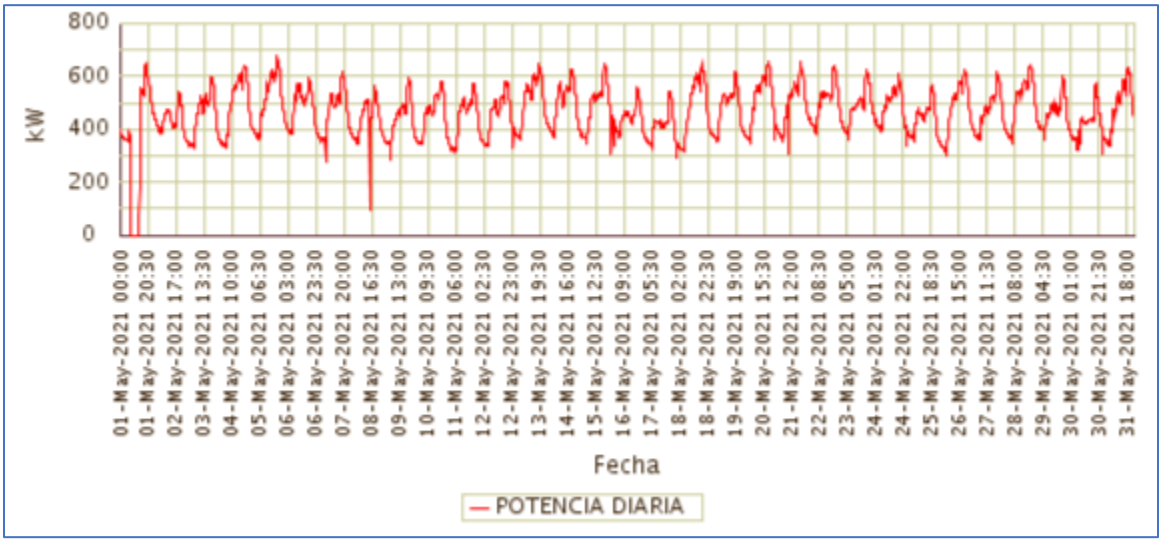

Fuente CNM

110.4 Potencia Máxima

La potencia máxima fue de 680,58kW, se presentó el Miércoles 05 de Mayo a las 18:30 horas. Respecto a la potencia máxima de Mayo de 2020 (675,94kW), un crecimiento de 0,69%.

En la siguiente grafica se presenta la potencia máxima diaria registrada para este mes.

Gráfica 655 Potencia Máxima Diaria-LA PRIMAVERA (LA PRIMAVERA - VICHADA).

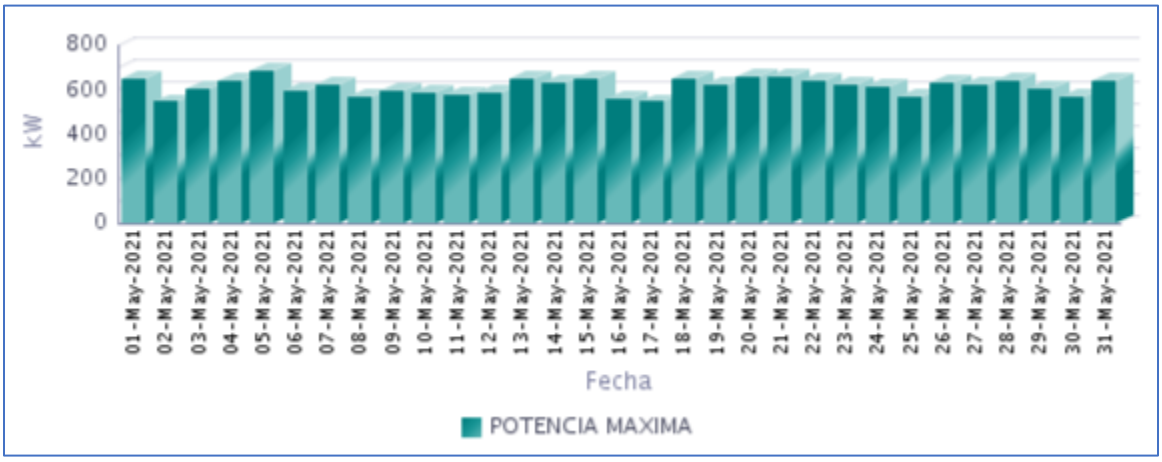

Fuente CNM

110.5 Horas de Prestación del Servicio

En Mayo, se prestó el servicio de energía eléctrica en la localidad, un promedio diario de 23 Horas 47 Minutos, como se presenta en la siguiente gráfica.

Gráfica 656 Horas Efectivas de Prestación del Servicio - LA PRIMAVERA (LA PRIMAVERA - VICHADA),

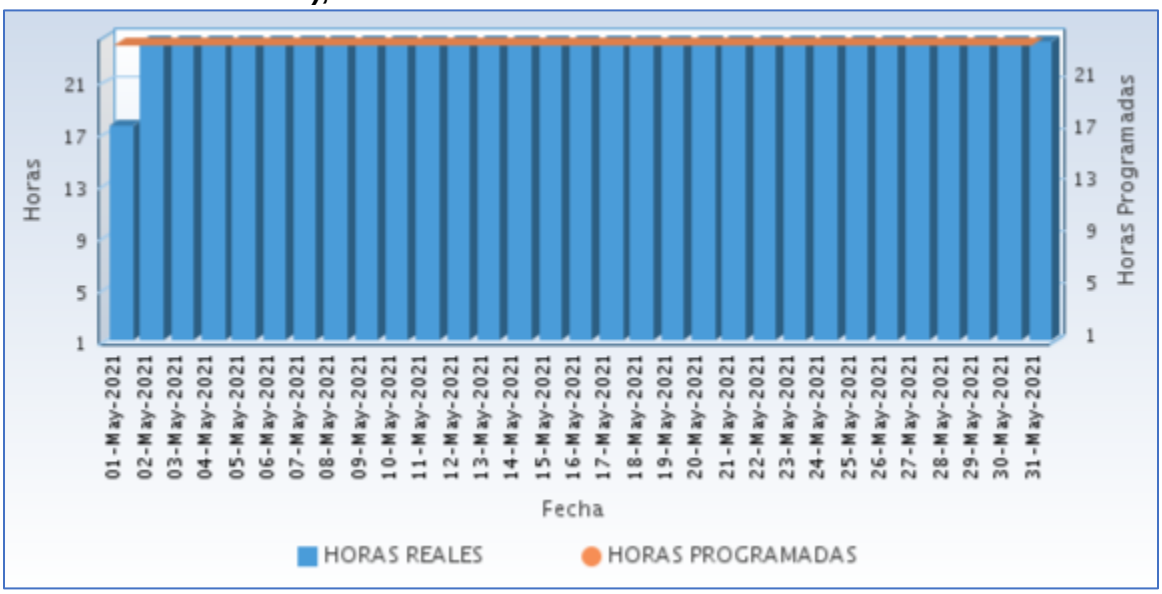

Fuente CNM

A continuación se relaciona las horas promedio por día de la prestación del servicio de energía:

Tabla 323 Horas promedio por día prestación del servicio de energía

LA PRIMAVERA (LA PRIMAVERA - VICHADA) Mayo 2021	
DIA	**Horas de servicio promedio en el día [hh:mm]**
01-May-2021	17 Horas 30 Minutos
02-May-2021	24 Horas
03-May-2021	24 Horas
04-May-2021	24 Horas
05-May-2021	24 Horas
06-May-2021	24 Horas
07-May-2021	24 Horas
08-May-2021	24 Horas
09-May-2021	24 Horas
10-May-2021	24 Horas
11-May-2021	24 Horas
12-May-2021	24 Horas
13-May-2021	24 Horas
14-May-2021	24 Horas
15-May-2021	24 Horas

LA PRIMAVERA (LA PRIMAVERA - VICHADA) Mayo 2021	
DIA	**Horas de servicio promedio en el día [hh:mm]**
16-May-2021	24 Horas
17-May-2021	24 Horas
18-May-2021	24 Horas
19-May-2021	24 Horas
20-May-2021	24 Horas
21-May-2021	24 Horas
22-May-2021	24 Horas
23-May-2021	24 Horas
24-May-2021	24 Horas
25-May-2021	24 Horas
26-May-2021	24 Horas
27-May-2021	24 Horas
28-May-2021	24 Horas
29-May-2021	24 Horas
30-May-2021	24 Horas
31-May-2021	24 Horas

Fuente CNM

110.6 Curvas de Carga

En la siguiente gráfica, se presenta el comportamiento de la carga promedio en el mes.

Gráfica 657 Curva de Carga Promedio Diaria Mensual

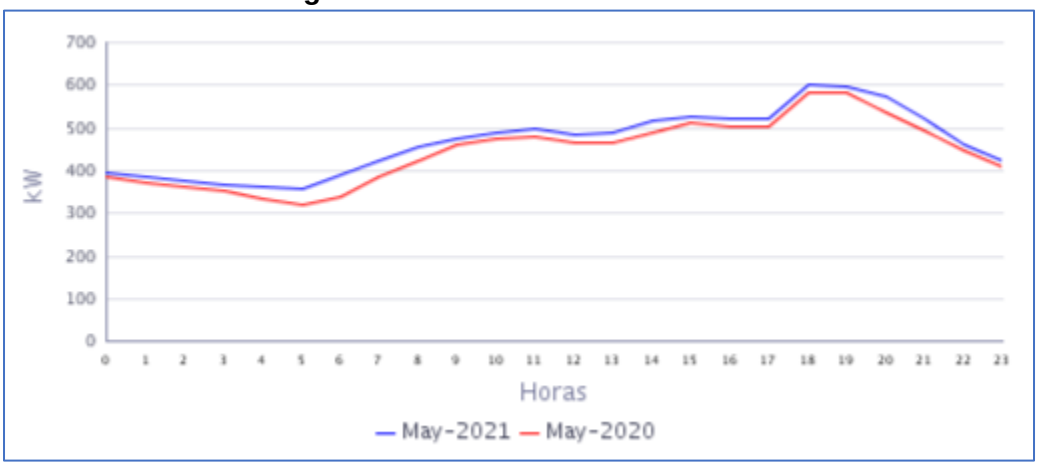

Fuente CNM

En la gráfica anterior se comparan las curvas de carga promedio diarias de May-2020 y del May-2021, presentándose un crecimiento en la demanda de 5,00%.

111. PUERTO CARREÑO (PUERTO CARREÑO - VICHADA)

El municipio de Puerto Carreño está ubicado en el departamento del Vichada, con una población, según el censo DANE de 2018 y su proyección al 2020 de 20.294 habitantes de los cuales 15.697 están ubicados en la cabecera municipal y 4.597 en las áreas rurales del municipio. El número de usuarios es de 5.425.[1]

111.1 Descripción del Sitio

La localidad cuenta con una central de generación que está conformada por la siguiente infraestructura:

Tabla 324 Infraestructura de la Localidad.

GRUPO ELECTRÓGENO				
Ítem	**Marca**		**Capacidad Prime**	**Estado**
1	CUMMINS	PCR001	1250 kW	Fuera de servicio
2	CUMMINS	PCR002	1000 kW	En operación
3	CUMMINS	PCR003	1000 kW	En operación
4	PERKINS	PCR004	510 kW	En Mantenimiento
5	CATERPILLAR	PCR005	910 kW	En operación
6	PERKINS	PCR006	510 kW	En operación
7	CUMMINS	PCR007	1275 kW	En operación
8	CATERPILLAR	PCR 009	1750 kW	En operación
TRANSFORMADORES				
ITEM	**MARCA**		**CAPACIDAD**	**ESTADO**
1	SUNTEC		1500 kVA	EN OPERACIÓN
2	SUNTEC		1500 kVA	EN OPERACIÓN
3	SUNTEC		1500 kVA	EN OPERACIÓN
4	UNION		3820 kVA	EN OPERACIÓN
5	ABB		8000 kVA	EN OPERACIÓN
Esta Localidad se interconectada con la central de Generación de Biomasa de REFOENERGY (DIC 20)				
ITEM	**MARCA**		**CAPACIDAD (Prime)**	**ESTADO**
8 unidades	CONERGIA		560 kW (4480 kW)	EN OPERACIÓN
A partir del 1 de noviembre se interrumpió el suministro desde la interconexión con Venezuela.				

[1] Fuente: http://www.dane.gov.co/Información derivada del Censo Nacional de Población y Vivienda (CNPV) 2018.'Retroproyecciones y Proyecciones de población a nivel municipal por área, sexo y edad simple. Periodo 1985- 2035.

Gráfica 658 Diagrama de Conexión de la Localidad.

Gráfica 670 Diagrama de Conexión de la Localidad.

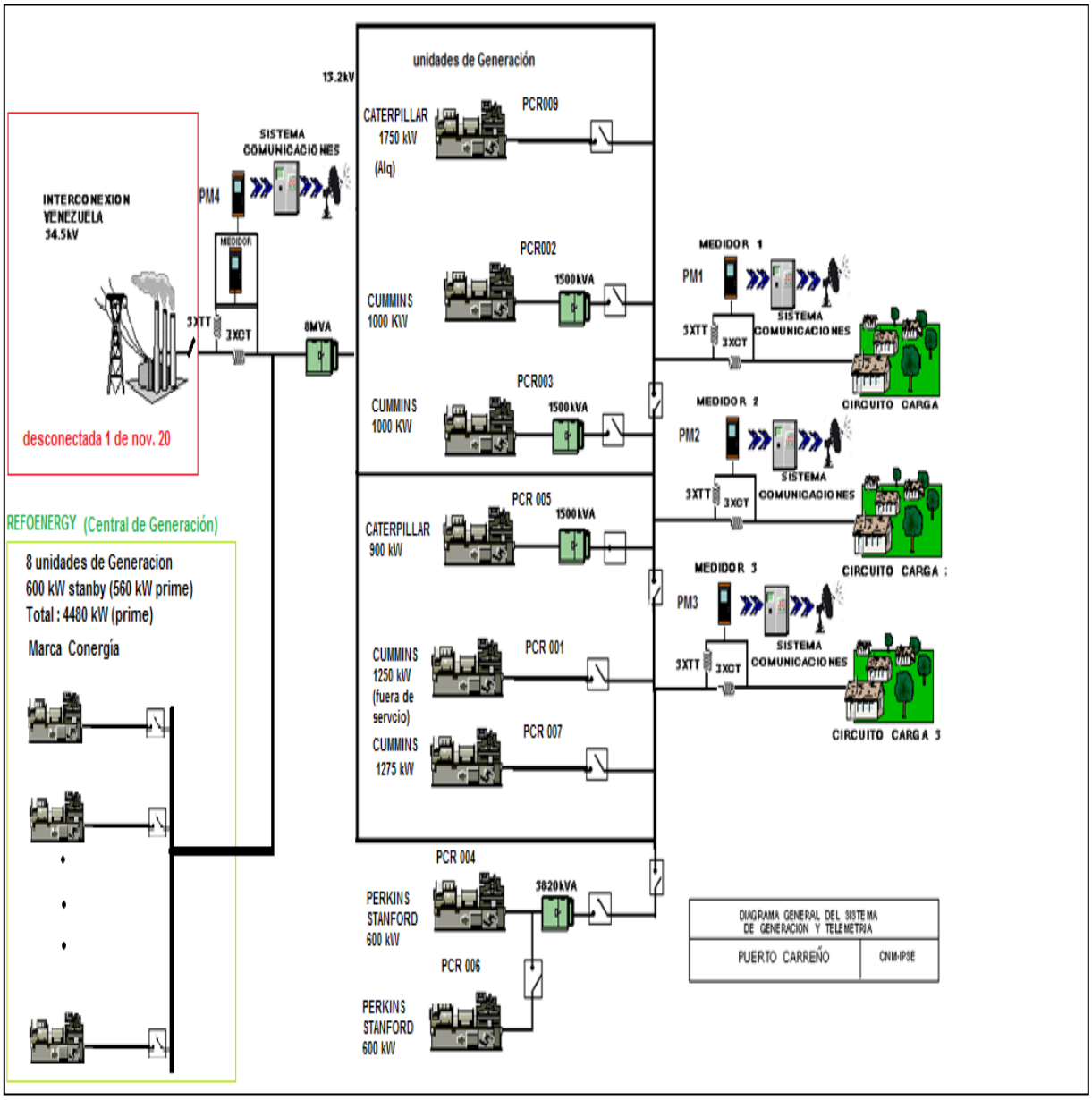

Fuente CNM

111.2 Energía

El consumo de energía eléctrica para esta localidad en *Mayo* de 2021, se presenta en la siguiente tabla, donde se encuentran los valores acumulados diarios de la energía activa (kWh), reactiva (kVARh), aparente (kVAh) y del factor de potencia (p.u).

Tabla 325 Energía Activa, Reactiva, Aparente y Factor de Potencia.

PUERTO CARREÑO (PUERTO CARREÑO - VICHADA)				
Fecha	**Energía Activa (kWh)**	**Energía Reactiva (kVARh)**	**Energía Aparente (kVAh)**	**Factor de Potencia (p.u)**
Mayo 1, Sábado	73.464	24.730	77.515,22	0,95
Mayo 2, Domingo	67.269	23.241	71.170,48	0,95
Mayo 3, Lunes	73.055	24.547	77.069,02	0,95
Mayo 4, Martes	77.039	25.403	81.119,17	0,95
Mayo 5, Miércoles	80.886	26.071	84.983,74	0,95
Mayo 6, Jueves	80.381	26.216	84.548,38	0,95
Mayo 7, Viernes	67.533	24.123	71.712,40	0,94
Mayo 8, Sábado	71.345	23.929	75.251,12	0,95
Mayo 9, Domingo	62.224	21.920	65.971,88	0,94
Mayo 10, Lunes	71.956	24.139	75.897,58	0,95
Mayo 11, Martes	71.211	24.273	75.234,14	0,95
Mayo 12, Miércoles	70.984	24.142	74.977,23	0,95
Mayo 13, Jueves	76.612	25.320	80.687,89	0,95
Mayo 14, Viernes	80.766	26.213	84.912,77	0,95
Mayo 15, Sábado	73.510	23.983	77.323,61	0,95
Mayo 16, Domingo	72.042	24.161	75.985,92	0,95
Mayo 17, Lunes	70.294	24.425	74.416,42	0,94
Mayo 18, Martes	74.005	24.636	77.997,77	0,95
Mayo 19, Miércoles	75.828	25.371	79.959,83	0,95
Mayo 20, Jueves	80.446	26.081	84.568,26	0,95
Mayo 21, Viernes	85.148	26.944	89.309,44	0,95
Mayo 22, Sábado	79.856	25.398	83.797,75	0,95
Mayo 23, Domingo	80.850	25.320	84.722,20	0,95
Mayo 24, Lunes	76.835	25.105	80.832,78	0,95
Mayo 25, Martes	81.525	25.989	85.567,01	0,95
Mayo 26, Miércoles	75.688	25.140	79.753,96	0,95
Mayo 27, Jueves	74.682	25.004	78.756,91	0,95
Mayo 28, Viernes	74.741	24.979	78.804,94	0,95
Mayo 29, Sábado	72.684	23.950	76.528,69	0,95
Mayo 30, Domingo	70.587	23.201	74.301,87	0,95
Mayo 31, Lunes	79.650	25.061	83.499,49	0,95
TOTAL	**2.323.099**	**769.016**	**2.447.074,70**	**0,95**

El factor de potencia promedio inductivo fue 0,95. Con referencia a Mayo de 2020 (2.258.153 kWh), se presentó un crecimiento en la demanda de energía eléctrica del 2,88%.

Gráfica 659 Energía Activa, Reactiva y Factor de Potencia – PUERTO CARREÑO

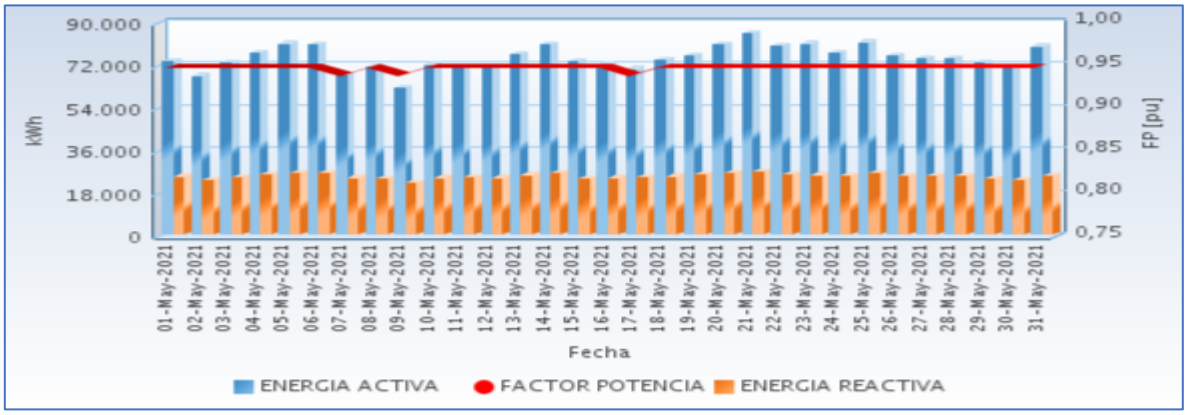

Fuente CNM

En las siguientes gráficas se presenta el acumulado mensual de la energía entregada por cada circuito en la localidad.

Gráfica 660 Energía Entregada en Circuitos de Distribución Año Actual 2021/05 [%]

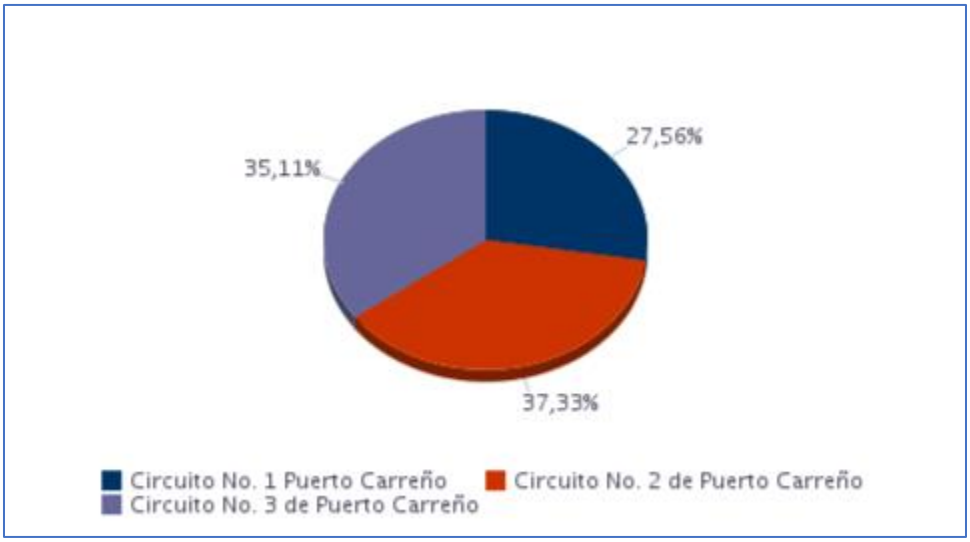

Fuente CNM

Gráfica 661 Energía Diaria Entregada en Circuitos de Distribución.

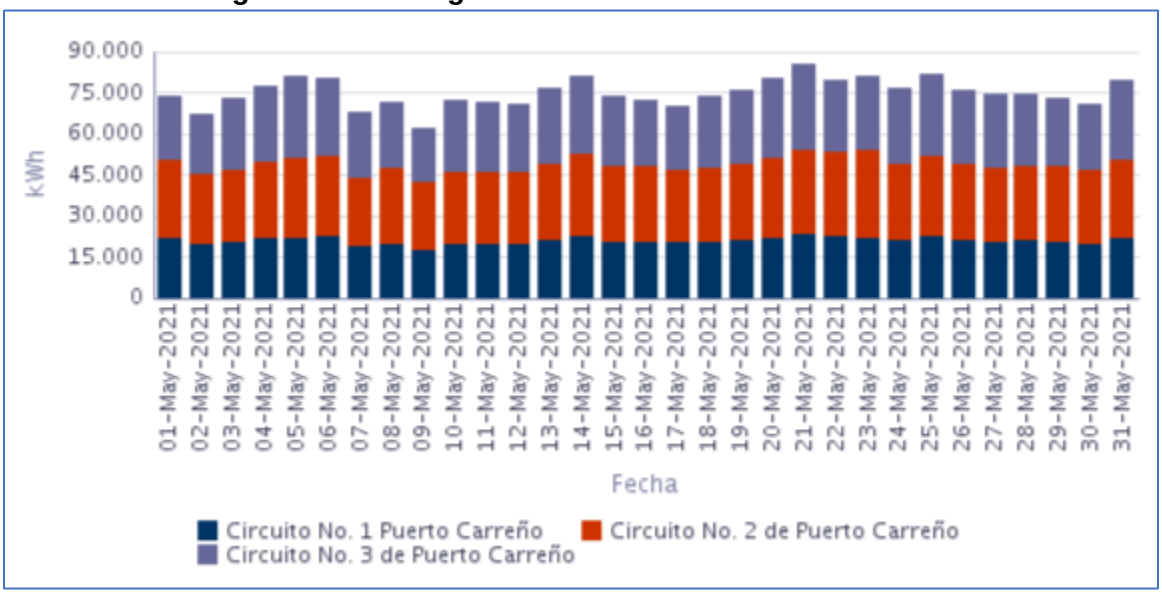

Fuente CNM

111.3 Potencia

En la siguiente gráfica se presenta el comportamiento diario de la potencia para este mes.

Gráfica 662 Comportamiento Diario de la Potencia.

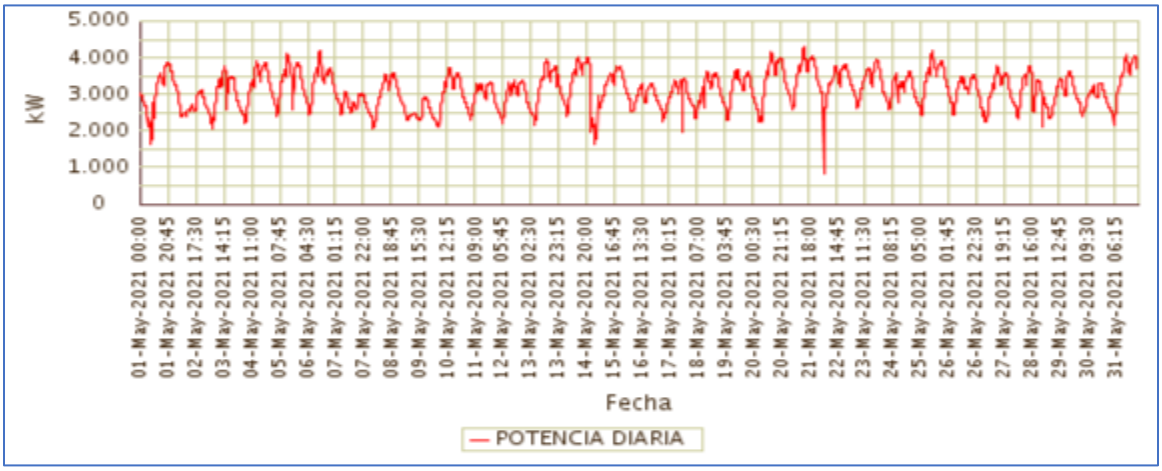

Fuente CNM

111.4 Potencia Máxima

La potencia máxima fue de 4.292,64kW, se presentó el Viernes 21 de Mayo a las 14:15 horas. Respecto a la potencia máxima de Mayo de 2020 (4.274,16kW), un crecimiento de 0,43%.

En la siguiente grafica se presenta la potencia máxima diaria registrada para este mes.

Gráfica 663 Potencia Máxima Diaria-PUERTO CARREÑO (PUERTO CARREÑO - VICHADA).

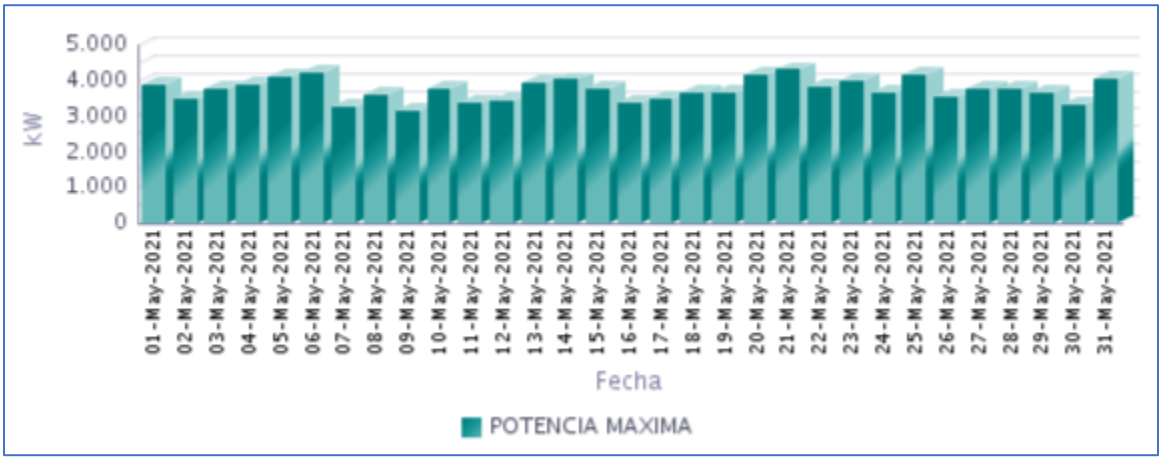

Fuente CNM

111.5 Horas de Prestación del Servicio

En Mayo, se prestó el servicio de energía eléctrica en la localidad, un promedio diario de 24 Horas, como se presenta en la siguiente gráfica.

Gráfica 664 Horas Efectivas de Prestación del Servicio - PUERTO CARREÑO (PUERTO CARREÑO - VICHADA),

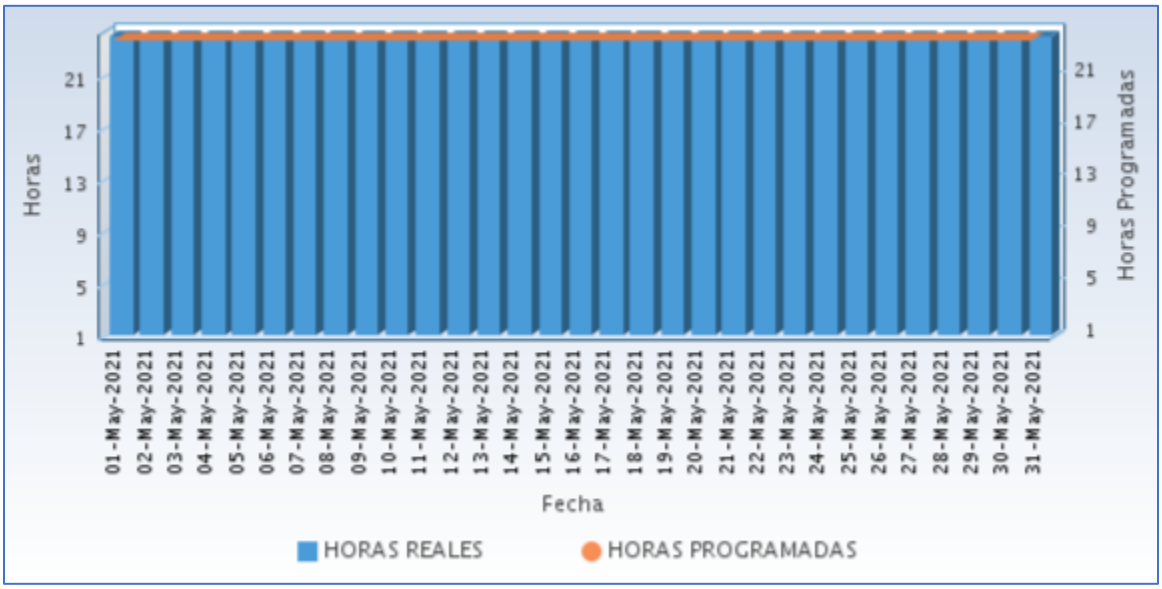

Fuente CNM

A continuación se relaciona las horas promedio por día de la prestación del servicio de energía:

Tabla 326 Horas promedio por día prestación del servicio de energía

PUERTO CARREÑO (PUERTO CARREÑO - VICHADA) Mayo 2021	
DIA	**Horas de servicio promedio en el día [hh:mm]**
01-May-2021	24 Horas
02-May-2021	24 Horas
03-May-2021	24 Horas
04-May-2021	24 Horas
05-May-2021	24 Horas
06-May-2021	24 Horas
07-May-2021	24 Horas
08-May-2021	24 Horas
09-May-2021	24 Horas
10-May-2021	24 Horas
11-May-2021	24 Horas
12-May-2021	24 Horas
13-May-2021	24 Horas
14-May-2021	24 Horas
15-May-2021	24 Horas
16-May-2021	24 Horas
17-May-2021	24 Horas
18-May-2021	24 Horas
19-May-2021	24 Horas
20-May-2021	24 Horas
21-May-2021	24 Horas
22-May-2021	24 Horas
23-May-2021	24 Horas
24-May-2021	24 Horas

PUERTO CARREÑO (PUERTO CARREÑO - VICHADA) Mayo 2021	
DIA	**Horas de servicio promedio en el día [hh:mm]**
25-May-2021	24 Horas
26-May-2021	24 Horas
27-May-2021	24 Horas
28-May-2021	24 Horas
29-May-2021	24 Horas
30-May-2021	24 Horas
31-May-2021	24 Horas

Fuente CNM

111.6 Curvas de Carga

En la siguiente gráfica, se presenta el comportamiento de la carga promedio en el mes.

Gráfica 665 Curva de Carga Promedio Diaria Mensual

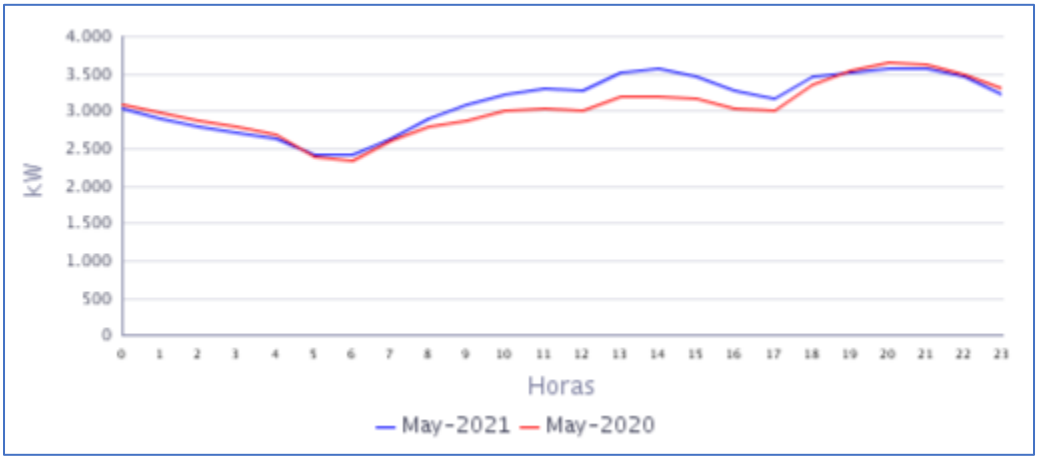

Fuente CNM

En la gráfica anterior se comparan las curvas de carga promedio diarias de May-2020 y del May-2021, presentándose un crecimiento en la demanda de 2,88%.

112. SANTA ROSALÍA (SANTA ROSALÍA - VICHADA)

La localidad de Santa Rosalía se encuentra ubicada en el departamento de Vichada con una población, según el censo DANE de 2018 y su proyección al 2020, de 4.193 habitantes, de los cuales 2.643 están ubicados en la cabecera municipal y 1.550 en las áreas rurales del municipio. El número de usuarios es de 826.[1]

112.1 Descripción del Sitio

La localidad cuenta con una central de generación que está conformada por la siguiente infraestructura:

Tabla 327 Infraestructura de la Localidad.

GRUPO ELECTRÓGENO			
ITEM	**MARCA**	**CAPACIDAD**	**ESTADO**
1	DOOSAN	412 kW	EN OPERACIÓN
2	PERKINS	500 k W	EN OPERACIÓN
2	CATERPILLAR	456 kW	EN MANTENIMIENTO
TRANSFORMADORES			
ITEM	**CAPACIDAD**		**ESTADO**
1	400 kVA		EN OPERACIÓN
2	400 kVA		EN OPERACIÓN

Gráfica 684 Diagrama de Conexión de la Localidad.

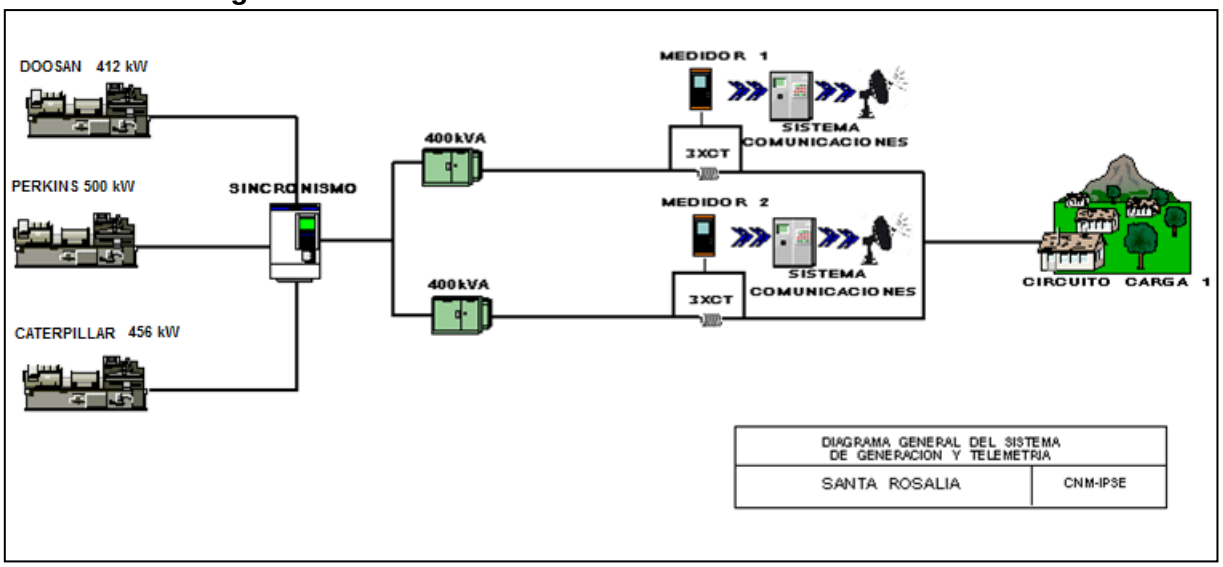

[1] Fuente: http://www.dane.gov.co/Información derivada del Censo Nacional de Población y Vivienda (CNPV) 2018.'Retroproyecciones y Proyecciones de población a nivel municipal por área, sexo y edad simple. Periodo 1985- 2035.

112.2 Energía

El consumo de energía eléctrica para esta localidad en *Mayo* de 2021, se presenta en la siguiente tabla, donde se encuentran los valores acumulados diarios de la energía activa (kWh), reactiva (kVARh), aparente (kVAh) y del factor de potencia (p.u).

Tabla 328 Energía Activa, Reactiva, Aparente y Factor de Potencia.

SANTA ROSALÍA (SANTA ROSALÍA - VICHADA)				
Fecha	**Energía Activa (kWh)**	**Energía Reactiva (kVARh)**	**Energía Aparente (kVAh)**	**Factor de Potencia (p.u)**
Mayo 1, Sábado	3.917	2.050	4.421,10	0,89
Mayo 2, Domingo	3.952	2.111	4.480,72	0,88
Mayo 3, Lunes	4.304	2.184	4.826,18	0,89
Mayo 4, Martes	4.478	2.257	5.014,27	0,89
Mayo 5, Miércoles	4.220	2.107	4.716,82	0,89
Mayo 6, Jueves	4.036	2.106	4.552,20	0,89
Mayo 7, Viernes	4.017	2.060	4.514,14	0,89
Mayo 8, Sábado	4.237	2.312	4.826,79	0,88
Mayo 9, Domingo	3.882	2.098	4.412,76	0,88
Mayo 10, Lunes	3.917	2.054	4.422,90	0,89
Mayo 11, Martes	4.115	2.202	4.667,41	0,88
Mayo 12, Miércoles	4.143	2.155	4.669,85	0,89
Mayo 13, Jueves	4.213	2.047	4.683,50	0,90
Mayo 14, Viernes	4.748	2.307	5.279,27	0,90
Mayo 15, Sábado	4.248	2.123	4.748,67	0,89
Mayo 16, Domingo	3.977	2.094	4.494,79	0,88
Mayo 17, Lunes	3.970	2.103	4.492,36	0,88
Mayo 18, Martes	4.445	2.235	4.975,15	0,89
Mayo 19, Miércoles	4.505	2.377	5.093,44	0,88
Mayo 20, Jueves	4.822	2.399	5.385,56	0,90
Mayo 21, Viernes	4.716	2.360	5.273,83	0,89
Mayo 22, Sábado	4.445	2.307	5.008,32	0,89
Mayo 23, Domingo	4.870	2.508	5.477,64	0,89
Mayo 24, Lunes	4.505	2.220	5.022,03	0,90
Mayo 25, Martes	4.090	2.077	4.586,62	0,89
Mayo 26, Miércoles	4.503	2.227	5.023,47	0,90
Mayo 27, Jueves	4.433	2.235	4.964,20	0,89
Mayo 28, Viernes	4.721	2.324	5.261,80	0,90
Mayo 29, Sábado	4.768	2.378	5.328,20	0,89
Mayo 30, Domingo	3.840	1.998	4.328,85	0,89
Mayo 31, Lunes	4.716	2.277	5.236,99	0,90
TOTAL	**133.752**	**68.289**	**150.176,74**	**0,89**

El factor de potencia promedio inductivo fue 0,89.

Para este período se presentó un exceso de consumo de energía reactiva de 1.413 kVARh.

Con referencia a Mayo de 2020 (130.327 kWh), se presentó un crecimiento en la demanda de energía eléctrica del 2,63%.

112.3 Potencia

En la siguiente gráfica se presenta el comportamiento diario de la potencia para este mes.

Gráfica 668 Comportamiento Diario de la Potencia.

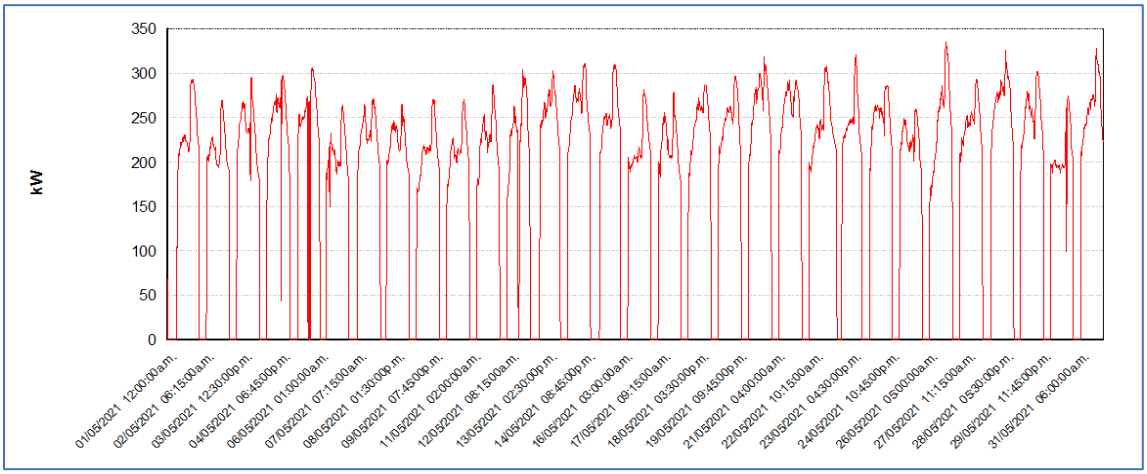

Fuente CNM

112.4 Potencia Máxima

La potencia máxima fue de 336,10kW, se presentó el Miércoles 26 de Mayo a las 19:00 horas. Respecto a la potencia máxima de Mayo de 2020 (315,31kW), un crecimiento de 6,59%.

112.5 Horas de Prestación del Servicio

En Mayo, se prestó el servicio de energía eléctrica en la localidad, un promedio diario de 18 Horas 13 Minutos, como se presenta en la siguiente gráfica.

Tabla 329 Horas promedio por día prestación del servicio de energía

SANTA ROSALÍA (SANTA ROSALÍA - VICHADA) Mayo 2021	
DIA	**Horas de servicio promedio en el día [hh:mm]**
01-May-2021	17 Horas 15 Minutos
02-May-2021	18 Horas 15 Minutos
03-May-2021	18 Horas 15 Minutos
04-May-2021	18 Horas 15 Minutos
05-May-2021	17 Horas 0 Minutos
06-May-2021	19 Horas 15 Minutos
07-May-2021	17 Horas 15 Minutos
08-May-2021	19 Horas 15 Minutos
09-May-2021	18 Horas 15 Minutos

SANTA ROSALÍA (SANTA ROSALÍA - VICHADA) Mayo 2021	
DIA	**Horas de servicio promedio en el día [hh:mm]**
10-May-2021	18 Horas 15 Minutos
11-May-2021	18 Horas 15 Minutos
12-May-2021	17 Horas 45 Minutos
13-May-2021	16 Horas 30 Minutos
14-May-2021	18 Horas 15 Minutos
15-May-2021	17 Horas 0 Minutos
16-May-2021	18 Horas 15 Minutos
17-May-2021	18 Horas 15 Minutos
18-May-2021	18 Horas 15 Minutos
19-May-2021	18 Horas 15 Minutos
20-May-2021	18 Horas 15 Minutos
21-May-2021	18 Horas 15 Minutos
22-May-2021	18 Horas 30 Minutos
23-May-2021	20 Horas 15 Minutos
24-May-2021	18 Horas 15 Minutos
25-May-2021	18 Horas 15 Minutos
26-May-2021	18 Horas 30 Minutos
27-May-2021	18 Horas 30 Minutos
28-May-2021	17 Horas 30 Minutos
29-May-2021	19 Horas 0 Minutos
30-May-2021	18 Horas 30 Minutos
31-May-2021	18 Horas 15 Minutos