INFORME TELEMETRÍA MENSUAL DE ABRIL

BOLETÍN MENSUAL DE OPERACIÓN
DE LOCALIDADES CON TELEMETRÍA
CNM-IPSE

Elaborado por:	**Revisado por:**	**Aprobado por:**
Álvaro Alexander Mossos J.	CNM	CNM
Revisión No.	**1**	

TABLA DE CONTENIDO

GENERALIDADES 7
1. LETICIA (LETICIA - AMAZONAS) 17
2. PUERTO NARIÑO (PUERTO NARIÑO - AMAZONAS) 23
3. TARAPACÁ (TARAPACÁ - AMAZONAS) 29
4. **BUCHADÓ (VIGÍA DEL FUERTE - ANTIOQUIA)** 37
5. LOMA MURRI (CORREGIMIENTO) (VIGÍA DEL FUERTE - ANTIOQUIA) 38
6. SAN ANTONIO DE PADUA (VIGÍA DEL FUERTE - ANTIOQUIA) 39
7. VEGAEZ (VIGÍA DEL FUERTE - ANTIOQUIA) 40
8. PROVIDENCIA (PROVIDENCIA - ARCHIPIÉLAGO DE SAN ANDRÉS) 47
9. SAN ANDRÉS (SAN ANDRÉS - ARCHIPIÉLAGO DE SAN ANDRÉS) 53
10. ISLA FUERTE (CARTAGENA - BOLÍVAR) 60
11. **ISLA MÚCURA (CARTAGENA - BOLÍVAR)** 61
12. SANTA CRUZ DEL ISLOTE (CARTAGENA - BOLÍVAR) 67
13. GUACAMAYAS (SAN VICENTE DEL CAGUAN - CAQUETÁ) 74
14. GUAYABAL (SAN VICENTE DEL CAGUAN - CAQUETÁ) 80
15. PUERTO BETANIA (SAN VICENTE DEL CAGUAN - CAQUETÁ) 86
16. REMOLINO DEL CAGUAN (CARTAGENA DEL CHAIRA - CAQUETÁ) 87
17. SANTA FE DEL CAGUAN (CARTAGENA DEL CHAIRA - CAQUETÁ) 93
18. BOCAS DEL PAUTO (TRINIDAD - CASANARE) 100
19. SANTA BARBARA (HATO COROZAL - CASANARE) 106
20. BETANIA - NAYA (LOPEZ (MICAY) - CAUCA) 108
21. BOCA GRANDE (LOPEZ (MICAY) - CAUCA) 109
22. CHACÓN (TIMBIQUÍ - CAUCA) 110
23. COMUNIDAD DE CHETE (TIMBIQUI - CAUCA) 116
24. COTEJE (TIMBIQUÍ - CAUCA) 117
25. DOS QUEBRADAS RIO NAYA (LÓPEZ (MICAY) - CAUCA) 123
26. ISLA DE GALLO (LÓPEZ (MICAY) - CAUCA) 124

27. LA CONCHA - CONCEPCION NAYA (LOPEZ (MICAY) - CAUCA) 130
28. LIMONES (GUAPI - CAUCA) 131
29. LOS BRAZOS (TIMBIQUÍ - CAUCA) 137
30. NOANAMITO (LÓPEZ (MICAY) - CAUCA) 143
31. PUERTO SAIJA (TIMBIQUÍ - CAUCA) 144
32. SAN ANTONIO DE CHUARE (LÓPEZ (MICAY) - CAUCA) 150
33. **SAN ANTONIO DE GUAJUI (GUAPI - CAUCA)** 156
34. SAN ISIDRO (LÓPEZ (MICAY) - CAUCA) 157
35. SAN JOSÉ (TIMBIQUÍ - CAUCA) 163
36. SANTA MARÍA (TIMBIQUÍ - CAUCA) 169
37. SANTA ROSA DE SAIJA (TIMBIQUÍ - CAUCA) 175
38. ZARAGOZA (LOPEZ (MICAY) - CAUCA) 181
39. ACANDI (ACANDI - CHOCO) 188
40. ARUSI (NUQUI - CHOCO) 194
41. BALBOA (UNGUIA - CHOCO) 195
42. BELLAVISTA (BOJAYÁ (BELLAVISTA) - CHOCO) 201
43. BETE (MEDIO ATRATO (BETE) - CHOCO) 207
44. BUENAVISTA (BAJO BAUDO (PIZARRO) - CHOCO) 213
45. CAPURGANA (ACANDI - CHOCO) 219
46. CIUDAD BAUDO (ALTO BAUDO (PIE DE PATO) - CHOCO) 220
47. COMUNIDAD INDÍGENA DE PANGUI - (EL YUCAL) (NUQUI - CHOCO) 226
48. CUCURRUPÍ (EL LITORAL DEL SAN JUAN - CHOCO) 232
49. CUPICA (BAHÍA SOLANO (MUTIS) - CHOCO) 238
50. EL VALLE (BAHÍA SOLANO (MUTIS) - CHOCO) 244
51. JURADO (JURADO - CHOCO) 250
52. LA LOMA DE BOJAYÁ (BOJAYÁ (BELLAVISTA) - CHOCO) 256
53. MUTIS (BAHÍA SOLANO (MUTIS) - CHOCO) 262
54. NAPIPI (BOJAYÁ (BELLAVISTA) - CHOCO) 268
55. NUQUI (NUQUI - CHOCO) 274
56. PILIZÁ (BAJO BAUDO (PIZARRO) - CHOCO) 280
57. PIZARRO (BAJO BAUDO (PIZARRO) - CHOCO) 286

58. PUERTO CONTO (BOJAYÁ (BELLAVISTA) - CHOCO) 292
59. PUERTO JAGUA (NUQUI - CHOCO) 293
60. SAN FRANCISCO (ACANDI - CHOCO) 299
61. SAN ROQUE (MEDIO ATRATO (BETE) - CHOCO) 300
62. SANTA GENOVEVA DE DOCORDO (EL LITORAL DEL SAN JUAN - CHOCO) 301
63. TAGACHÍ (QUIBDÓ - CHOCO) 307
64. TITUMATE (UNGUIA - CHOCO) 313
65. TOGOROMA PLAYA (EL LITORAL DEL SAN JUAN - CHOCO) 319
66. UNGUIA (UNGUIA - CHOCO) 325
67. BARRANCO MINAS (BARRANCO MINAS - GUAINÍA) 332
68. INÍRIDA (INÍRIDA - GUAINÍA) 338
69. MIRAFLORES (MIRAFLORES - GUAVIARE) 345
70. NAZARETH (URIBIA - LA GUAJIRA) 352
71. PALMOR (CIÉNAGA - MAGDALENA) 359
72. MAPIRIPÁN (MAPIRIPÁN - META) 366
73. PUERTO ALVIRA (MAPIRIPAN - META) 372
74. AGUACATAL (LA TOLA - NARIÑO) 374
75. ALTERÓN (URIBE URIBE) (EL CHARCO - NARIÑO) 375
76. AMÁRALES (LA TOLA - NARIÑO) 376
77. BAZÁN (EL CHARCO - NARIÑO) 382
78. BOCAS DE CURAY (TUMACO - NARIÑO) 388
79. BOCAS DE PRIETA (OLAYA HERRERA - NARIÑO) 394
80. BOLÍVAR (SAN PEDRO) (EL CHARCO - NARIÑO) 400
81. EL BAJITO DE ECHANDÍA (MOSQUERA - NARIÑO) 401
82. EL CUIL PUEBLO NUEVO (EL CHARCO - NARIÑO) 402
83. LA ENSENADA (SANTA BARBARA (ISCUANDE) – NARIÑO) 403
84. LA VIGÍA (LA TOLA - NARIÑO) 409
85. LAS MERCEDES (EL CHARCO - NARIÑO) 415
86. MULATOS (LA TOLA - NARIÑO) 421
87. PITAL (TUMACO - NARIÑO) 427
88. SAN JOSÉ (EL CHARCO - NARIÑO) 428

89. SAN JUAN COSTA (TUMACO - NARIÑO) 434
90. SAN PABLO DE LA MAR (LA TOLA - NARIÑO) 440
91. SAN PEDRO DEL VINO (FRANCISCO PIZARRO - NARIÑO) 446
92. SANTA RITA (SANTA BARBARA (ISCUANDE) - NARIÑO) 452
93. SECADERO (SANTA BARBARA (ISCUANDE) - NARIÑO) 453
94. TAMAJE (ROBERTO PAYAN (SAN JOSÉ) - NARIÑO) 459
95. ESMERALDA (PUERTO GUZMÁN - PUTUMAYO) 461
96. PIÑUÑA NEGRO (PUERTO LEGUIZAMO - PUTUMAYO) 462
97. PUERTO LEGUIZAMO (PUERTO LEGUIZAMO - PUTUMAYO) 468
98. PUERTO OSPINA (PUERTO LEGUIZAMO - PUTUMAYO) 474
99. PUERTO MERIZALDE (BUENAVENTURA - VALLE DEL CAUCA) 476
100. SAN FRANCISCO DE NAYA (BUENAVENTURA - VALLE DEL CAUCA) 482
101. CARURÚ (CARURÚ - VAUPÉS) 489
102. MITÚ (MITÚ - VAUPÉS) 495
103. TARAIRA (TARAIRA - VAUPÉS) 502
104. CASUARITO (PUERTO CARREÑO - VICHADA) 509
105. CUMARIBO (CUMARIBO - VICHADA) 515
106. LA PRIMAVERA (LA PRIMAVERA - VICHADA) 521
107. PUERTO CARREÑO (PUERTO CARREÑO - VICHADA) 527
108. SANTA ROSALÍA (SANTA ROSALÍA - VICHADA) 534

GENERALIDADES

LOCALIDADES CON TELEMETRÍA

Las localidades de las Zonas No Interconectadas con Telemetría que hacen parte de este boletín corresponden a:

item	DEPARTAMENTO	MUNICIPIO	LOCALIDAD	ID CATEGORIA
1	AMAZONAS	LETICIA	LETICIA	Cabecera Municipal
2	AMAZONAS	PUERTO NARIÑO	PUERTO NARIÑO	Cabecera Municipal
3	AMAZONAS	TARAPACA (COR. DEPARTAMENTAL)	TARAPACA	Area No Municipalizada
4	ANTIOQUIA	VIGÍA DEL FUERTE	BUCHADO	Corregimiento
5	ANTIOQUIA	VIGÍA DEL FUERTE	LOMA DE MURRI	Localidad Menor
6	ANTIOQUIA	VIGÍA DEL FUERTE	SAN ANTONIO DE PADUA	Corregimiento
7	ANTIOQUIA	VIGÍA DEL FUERTE	VEGAEZ	Corregimiento
8	ARCHIPIELAGO SAN ANDRÉS y PROVIDENCIA	SAN ANDRES Y PROVIDENCIA	PROVIDENCIA	Cabecera Municipal
9	ARCHIPIELAGO SAN ANDRÉS y PROVIDENCIA	SAN ANDRES Y PROVIDENCIA	SAN ANDRES	Cabecera Municipal
10	BOLÍVAR	CARTAGENA	ISLA FUERTE	Corregimiento
11	BOLÍVAR	CARTAGENA	ISLA MUCURA	Centro Poblado
12	BOLÍVAR	CARTAGENA	SANTA CRUZ DEL ISLOTE	Localidad Menor
13	CAQUETÁ	SAN VICENTE DEL CAGUÁN	GUACAMAYAS	Inspeccion de Policia
14	CAQUETÁ	SAN VICENTE DEL CAGUÁN	GUAYABAL	Centro Poblado
15	CAQUETÁ	SAN VICENTE DEL CAGUÁN	PUERTO BETANIA	Centro Poblado
16	CAQUETÁ	CARTAGENA DEL CHAIRA	REMOLINO DEL CAGUAN	Inspeccion de Policia
17	CAQUETÁ	CARTAGENA DEL CHAIRA	SANTA FE DEL CAGUAN	Centro Poblado
18	CASANARE	TRINIDAD	BOCAS DEL PAUTO	Centro Poblado
19	CASANARE	HATO COROZAL	SANTA BARBARA	Localidad Menor
20	CAUCA	LÓPEZ DE MICAY	BETANIA-RIO NAYA	Corregimiento
21	CAUCA	LÓPEZ DE MICAY	BOCA GRANDE	Centro Poblado
22	CAUCA	TIMBIQUÍ	CHACON	Localidad Menor
23	CAUCA	TIMBIQUÍ	COMUNIDAD DE CHETE	Cabecera Corregimiento Municipal
24	CAUCA	TIMBIQUI	COTEJE	Corregimiento
25	CAUCA	LÓPEZ DE MICAY	DOS QUEBRADAS NAYA	Localidad Menor
26	CAUCA	LÓPEZ DE MICAY	ISLA DE GALLO	Corregimiento
27	CAUCA	LÓPEZ DE MICAY	LA CONCHA - CONCEPCION NAYA	Centro Poblado
28	CAUCA	GUAPI	LIMONES	Corregimiento
29	CAUCA	TIMBIQUÍ	LOS BRAZOS	Cabecera Corregimiento Municipal
30	CAUCA	LÓPEZ DE MICAY	NOANAMITO	Corregimiento
31	CAUCA	TIMBIQUÍ	PUERTO SAIJA	Corregimiento
32	CAUCA	LÓPEZ DE MICAY	SAN ANTONIO DE CHUARE	Corregimiento
33	CAUCA	GUAPI	SAN ANTONIO DE GUAJUI	Corregimiento
34	CAUCA	LÓPEZ DE MICAY	SAN ISIDRO	Centro Poblado
35	CAUCA	TIMBIQUÍ	SAN JOSE TIMBIQUÍ	Corregimiento
36	CAUCA	TIMBIQUÍ	SANTA MARIA	Corregimiento
37	CAUCA	TIMBIQUI	SANTA ROSA SAIJA	Corregimiento
38	CAUCA	LÓPEZ DE MICAY	ZARAGOZA	Corregimiento
39	CHOCÓ	ACANDI	ACANDI	Cabecera Municipal
40	CHOCÓ	NUQUÍ	ARUSI	Corregimiento
41	CHOCÓ	UNGUIA	BALBOA	Corregimiento
42	CHOCÓ	BOJAYÁ (BELLAVISTA)	BELLAVISTA	Cabecera Municipal
43	CHOCÓ	MEDIO ATRATO (BETE)	BETE	Cabecera Municipal
44	CHOCO	PIZARRO	BUENA VISTA	Centro Poblado
45	CHOCÓ	ACANDI	CAPURGANA	Corregimiento
46	CHOCÓ	ALTO BAUDO (Pie de Pató)	CIUDAD BAUDO	Cabecera Municipal
47	CHOCÓ	LITORAL DE SAN JUAN	CUCURRUPÍ	Corregimiento
48	CHOCÓ	BAHIA SOLANO (MUTIS)	CUPICA	Corregimiento
49	CHOCÓ	BAHIA SOLANO (MUTIS)	EL VALLE	Corregimiento
50	CHOCÓ	NUQUÍ	EL YUCAL	Localidad Menor
51	CHOCÓ	JURADO	JURADO	Cabecera Municipal
52	CHOCÓ	BOJAYÁ (BELLAVISTA)	LA LOMA DE BOJAYA	Corregimiento
53	CHOCÓ	BAHIA SOLANO (MUTIS)	MUTIS	Cabecera Municipal
54	CHOCÓ	BOJAYÁ (BELLAVISTA)	NAPIPI	Corregimiento

item	DEPARTAMENTO	MUNICIPIO	LOCALIDAD	ID CATEGORIA
55	CHOCÓ	NUQUÍ	NUQUI	Cabecera Municipal
56	CHOCÓ	BAJO BAUDO (PIZARRO)	PILIZA	Corregimiento
57	CHOCÓ	BAJO BAUDO (PIZARRO)	PIZARRO	Cabecera Municipal
58	CHOCO	NUQUI	PUERTO JAGUA	Centro Poblado
59	CHOCO	ACANDÍ	SAN FRANCISCO	Caserio
60	CHOCÓ	BOJAYÁ (BELLAVISTA)	PUERTO CONTO	Corregimiento
61	CHOCÓ	MEDIO ATRATO (BETE)	SAN ROQUE	Cabecera Corregimiento Municipal
62	CHOCÓ	EL LITORAL DEL SAN JUAN	SANTA GENOVEVA DE DOCORDO	Cabecera Municipal
63	CHOCÓ	QUIBDÓ	TAGACHI	Corregimiento
64	CHOCÓ	UNGUIA	TITUMATE	Corregimiento
65	CHOCÓ	LITORAL DE SAN JUAN	TOGOROMA PLAYA	Caserio
66	CHOCÓ	UNGUIA	UNGUIA	Cabecera Municipal
67	GUAINÍA	BARRANCO MINAS	BARRANCO MINAS	Area No Municipalizada
68	GUAINÍA	INÍRIDA	INIRIDA	Cabecera Municipal
69	GUAVIARE	MIRAFLORES	MIRAFLORES	Cabecera Municipal
70	LA GUAJIRA	URIBIA	NAZARETH	Corregimiento
71	LA GUAJIRA	URIBIA	PUERTO ESTRELLA	Corregimiento
72	MAGDALENA	CIÉNAGA	PALMOR	Corregimiento
73	META	MAPIRIPAN	MAPIRIPAN	Cabecera Municipal
74	META	MAPIRIPAN	PUERTO ALVIRA	Inspeccion de Policia
75	NARIÑO	LA TOLA	AGUACATAL	Centro Poblado
76	NARIÑO	EL CHARCO	ALTERÓN (URIBE URIBE)	Centro Poblado
77	NARIÑO	LA TOLA	AMARALES	Localidad Menor
78	NARIÑO	EL CHARCO	BAZAN	Caserio
79	NARIÑO	TUMACO	BOCAS DE CURAY	Corregimiento
80	NARIÑO	OLAYA HERRERA	BOCAS DE PRIETA	Localidad Menor
81	NARIÑO	EL CHARCO	BOLIVAR (SAN PEDRO)	Cabecera Corregimiento Municipal
82	NARIÑO	MOSQUERA	EL BAJITO DE ECHANDÍA	Centro Poblado
83	NARIÑO	EL CHARCO	EL CUIL PUEBLO NUEVO	Caserío
84	NARIÑO	SANTA BÁRBARA (ISCUANDE)	LA ENSENADA	Centro Poblado
85	NARIÑO	EL CHARCO	LAS MERCEDES	Centro Poblado
86	NARIÑO	LA TOLA	MULATOS	Localidad Menor
87	NARIÑO	TUMACO	PITAL	Caserio
88	NARIÑO	EL CHARCO	SAN JOSE	Localidad Menor
89	NARIÑO	TUMACO	SAN JUAN DE LA COSTA	Localidad Menor
90	NARIÑO	LA TOLA	SAN PABLO DE LA MAR	Centro poblado
91	NARIÑO	FRANCISCO PIZARRO (SALAHONDA)	SAN PEDRO DEL VINO	Centro Poblado
92	NARIÑO	SANTA BÁRBARA (ISCUANDE)	SANTA RITA	Caserío
93	NARIÑO	SANTA BARBARA (ISCUANDE)	SECADERO	Centro Poblado
94	NARIÑO	ROBERTO PAYÁN(SAN JOSÉ)	TAMAJE	Centro Poblado
95	NARIÑO	LA TOLA	VIGIA DE LA MAR	Centro poblado
96	PUTUMAYO	PUERTO GUZMÁN	ESMERALDA	Centro Poblado
97	PUTUMAYO	PUERTO LEGUIZAMO	LA TAGUA	Corregimiento
98	PUTUMAYO	PUERTO LEGUIZAMO	PIÑUÑA NEGRO	Inspeccion de Policia
99	PUTUMAYO	PUERTO LEGUIZAMO	PUERTO LEGUIZAMO	Cabecera Municipal
100	PUTUMAYO	PUERTO LEGUIZAMO	PUERTO OSPINA	Corregimiento
101	VALLE DEL CAUCA	BUENAVENTURA	PUERTO MERIZALDE	Corregimiento
102	VALLE DEL CAUCA	BUENAVENTURA	SAN FRANCISCO DE NAYA	Inspeccion de Policia
103	VAUPÉS	CARURU	CARURU	Cabecera Municipal
104	VAUPÉS	MITÚ	MITU	Cabecera Municipal
105	VAUPÉS	TARAIRA	TARAIRA	Cabecera Municipal
106	VICHADA	PUERTO CARREÑO	CASUARITO	Corregimiento
107	VICHADA	CUMARIBO	CUMARIBO	Cabecera Municipal
108	VICHADA	LA PRIMAVERA	LA PRIMAVERA	Cabecera Municipal
109	VICHADA	PUERTO CARREÑO	PUERTO CARREÑO	Cabecera Municipal
110	VICHADA	SANTA ROSALIA	SANTA ROSALIA	Cabecera Municipal

En el siguiente gráfico se muestran los puntos en los cuales el CNM-IPSE tiene sistemas de telemetría instalados con recursos de proyectos FAZNI Fase I y II, del proyecto en localidades con medida en baja tensión (80-2012) y proyecto de inversión "***AMPLIACIÓN DE LA COBERTURA DE TELEMETRÍA Y MONITOREO DE VARIABLES ENERGÉTICAS EN LAS ZONAS NO INTERCONECTADAS***" 2017 -2020.

Gráfica 1 Localidades con Telemetría en las ZNI .

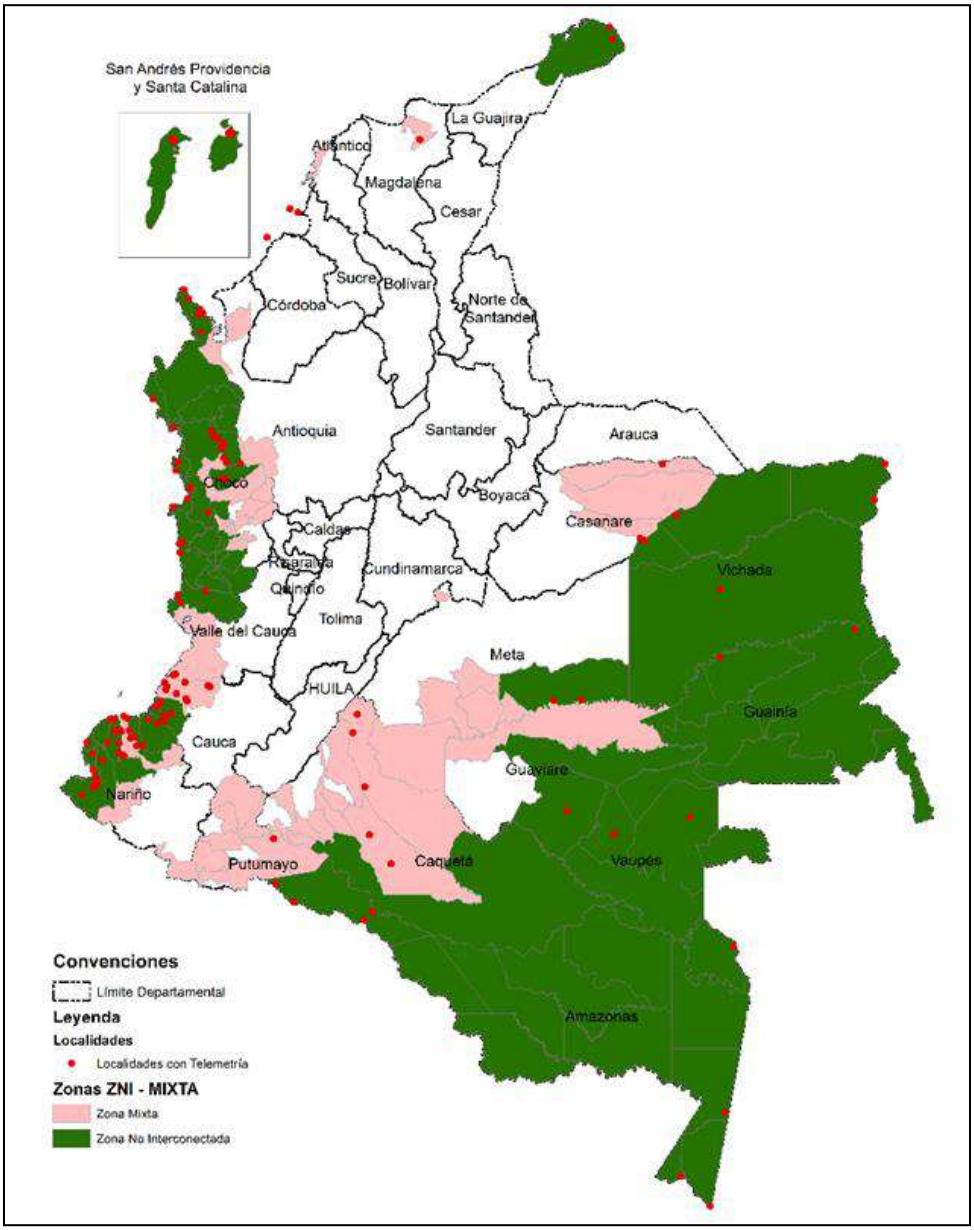

FUENTE CNM

Resumen de las principales variables eléctricas de las localidades con Telemetría en las ZNI

En la siguiente tabla se presenta un resumen de la capacidad operativa de generación actualmente instalada en las localidades de las ZNI con Telemetría, así como los valores mensuales de las variables de: potencia máxima mensual, demanda de energía acumulada mensual, energía promedio diaria y el promedio de horas diario de prestación del servicio de energía eléctrica.

Tabla 1 Resumen de la prestación del servicio en localidades con telemetría ABRIL 2022

Localidad	Potencia Máxima Mensual (kW)	Fecha Potencia Máxima	Energía Mensual (kWh)	Energía Promedio Día (kWh)	Promedio Diario de Prestación del Servicio
LETICIA (LETICIA - AMAZONAS)	7,210.66	Miércoles, ABR/27/2022 15:15	3,582,339	119,411	24 horas
PUERTO NARIÑO (PUERTO NARIÑO - AMAZONAS)	240.59	Martes, ABR/05/2022 18:45	111,006	3,700	23 horas 54 minutos
TARAPACÁ (TARAPACÁ - AMAZONAS)	82.64	Sábado, ABR/09/2022 18:30	20,700	690	9 horas 37 minutos
VEGAEZ (VIGÍA DEL FUERTE - ANTIOQUIA)	47.07	Jueves, ABR/21/2022 09:45	1,236	41	1 horas 24 minutos
PROVIDENCIA (PROVIDENCIA - ARCHIPIÉLAGO DE SAN ANDRÉS)	1,812.35	Miércoles, ABR/06/2022 20:45	1,063,832	35,461	24 horas
SAN ANDRÉS (SAN ANDRÉS - ARCHIPIÉLAGO DE SAN ANDRÉS)	30,191.03	Miércoles, ABR/06/2022 15:30	17,357,143	578,571	24 horas
ISLA MÚCURA (CARTAGENA - BOLÍVAR)	21.86	Sábado, ABR/30/2022 01:00	6,932	231	14 horas 50 minutos
SANTA CRUZ DEL ISLOTE (CARTAGENA - BOLÍVAR)	39.62	Lunes, ABR/11/2022 22:00	13,261	442	14 horas 18 minutos
GUACAMAYAS (SAN VICENTE DEL CAGUAN - CAQUETÁ)	39.82	Jueves, ABR/21/2022 19:00	14,240	475	17 horas 40 minutos
GUAYABAL (SAN VICENTE DEL CAGUAN - CAQUETÁ)	51.63	Lunes, ABR/11/2022 18:15	5,614	187	6 horas 6 minutos
REMOLINO DEL CAGUAN (CARTAGENA DEL CHAIRA - CAQUETÁ)	86.55	Sábado, ABR/30/2022 19:00	15,973	532	8 horas 3 minutos
SANTA FE DEL CAGUAN (CARTAGENA DEL CHAIRA - CAQUETÁ)	39.96	Sábado, ABR/23/2022 19:00	3,081	103	3 horas 24 minutos
BOCAS DEL PAUTO (TRINIDAD - CASANARE)	102.21	Martes, ABR/12/2022 18:45	11,309	377	4 horas 36 minutos
CHACÓN (TIMBIQUÍ - CAUCA)	28.70	Sábado, ABR/09/2022 19:15	4,438	148	6 horas 51 minutos
COTEJE (TIMBIQUÍ - CAUCA)	32.52	Miércoles, ABR/27/2022 19:45	6,659	222	8 horas 23 minutos
ISLA DE GALLO (LÓPEZ (MICAY) - CAUCA)	23.17	Martes, ABR/05/2022 19:00	2,704	90	4 horas 59 minutos
LIMONES (GUAPI - CAUCA)	38.19	Viernes, ABR/29/2022 18:45	8,641	288	9 horas 51 minutos
LOS BRAZOS (TIMBIQUÍ - CAUCA)	43.85	Domingo, ABR/03/2022 19:00	7,496	250	6 horas 51 minutos
PUERTO SAIJA (TIMBIQUÍ - CAUCA)	167.38	Sábado, ABR/02/2022 19:00	24,300	810	5 horas 46 minutos
SAN ANTONIO DE CHUARE (LÓPEZ (MICAY) - CAUCA)	63.10	Viernes, ABR/01/2022 19:00	7,681	256	5 horas 17 minutos
SAN ISIDRO (LÓPEZ (MICAY) - CAUCA)	7.36	Viernes, ABR/29/2022 18:45	1,046	35	6 horas 20 minutos

Localidad	Potencia Máxima Mensual (kW)	Fecha Potencia Máxima	Energía Mensual (kWh)	Energía Promedio Día (kWh)	Promedio Diario de Prestación del Servicio
SAN JOSÉ (TIMBIQUÍ - CAUCA)	36.94	Miércoles, ABR/13/2022 20:45	8,189	273	9 horas 14 minutos
SANTA MARÍA (TIMBIQUÍ - CAUCA)	75.07	Miércoles, ABR/13/2022 19:15	12,243	408	7 horas 5 minutos
SANTA ROSA DE SAIJA (TIMBIQUÍ - CAUCA)	24.41	Domingo, ABR/03/2022 19:15	4,221	141	6 horas 57 minutos
ZARAGOZA (LÓPEZ (MICAY) - CAUCA)	60.32	Lunes, ABR/11/2022 18:30	5,366	179	4 horas 40 minutos
ACANDI (ACANDI - CHOCO)	1,073.78	Miércoles, ABR/06/2022 21:30	552,462	18,415	22 horas 9 minutos
BALBOA (UNGUIA - CHOCO)	84.88	Jueves, ABR/28/2022 20:00	20,278	676	10 horas 10 minutos
BELLAVISTA (BOJAYÁ (BELLAVISTA) - CHOCO)	275.73	Martes, ABR/05/2022 20:15	53,311	1,777	8 horas 42 minutos
BETE (MEDIO ATRATO (BETE) - CHOCO)	60.00	Viernes, ABR/29/2022 12:00	15,763	525	12 horas 12 minutos
BUENAVISTA (BAJO BAUDO (PIZARRO) - CHOCO)	38.91	Miércoles, ABR/13/2022 11:00	6,770	226	7 horas
CIUDAD BAUDO (ALTO BAUDO (PIE DE PATO) - CHOCO)	135.52	Jueves, ABR/07/2022 19:30	42,964	1,432	21 horas 44 minutos
COMUNIDAD INDÍGENA DE PANGUI - (EL YUCAL) (NUQUI - CHOCO)	11.41	Domingo, ABR/17/2022 16:00	7,153	238	23 horas 44 minutos
CUCURRUPÍ (EL LITORAL DEL SAN JUAN - CHOCO)	20.22	Lunes, ABR/18/2022 18:45	3,262	109	6 horas 39 minutos
CUPICA (BAHÍA SOLANO (MUTIS) - CHOCO)	160.12	Sábado, ABR/23/2022 19:30	56,886	1,896	19 horas 42 minutos
EL VALLE (BAHÍA SOLANO (MUTIS) - CHOCO)	331.58	Martes, ABR/12/2022 19:15	159,552	5,318	23 horas 48 minutos
JURADO (JURADO - CHOCO)	321.92	Martes, ABR/05/2022 19:45	164,555	5,485	22 horas 50 minutos
LA LOMA DE BOJAYÁ (BOJAYÁ (BELLAVISTA) - CHOCO)	60.80	Viernes, ABR/08/2022 19:00	11,689	390	8 horas 48 minutos
MUTIS (BAHÍA SOLANO (MUTIS) - CHOCO)	1,326.60	Lunes, ABR/18/2022 19:45	688,977	22,966	23 horas 53 minutos
NAPIPI (BOJAYÁ (BELLAVISTA) - CHOCO)	64.00	Martes, ABR/26/2022 21:00	2,648	88	1 horas 45 minutos
NUQUI (NUQUI - CHOCO)	494.91	Martes, ABR/05/2022 19:15	250,918	8,364	23 horas 59 minutos
PILIZÁ (BAJO BAUDO (PIZARRO) - CHOCO)	35.20	Miércoles, ABR/27/2022 20:15	6,915	231	8 horas 33 minutos
PIZARRO (BAJO BAUDO (PIZARRO) - CHOCO)	444.58	Martes, ABR/12/2022 19:45	201,810	6,727	21 horas 59 minutos
PUERTO JAGUA (NUQUI - CHOCO)	4.32	Jueves, ABR/14/2022 19:15	661	22	6 horas 29 minutos
SANTA GENOVEVA DE DOCORDO (EL LITORAL DEL SAN JUAN - CHOCO)	168.70	Viernes, ABR/08/2022 18:30	54,053	1,802	18 horas 48 minutos
TAGACHÍ (QUIBDÓ - CHOCO)	46.68	Jueves, ABR/21/2022 19:15	4,111	137	3 horas 39 minutos
TITUMATE (UNGUIA - CHOCO)	101.82	Domingo, ABR/24/2022 20:30	18,478	616	8 horas 48 minutos
TOGOROMA PLAYA (EL LITORAL DEL SAN JUAN - CHOCO)	7.95	Martes, ABR/19/2022 18:30	770	26	4 horas 27 minutos
UNGUIA (UNGUIA - CHOCO)	850.08	Viernes, ABR/29/2022 20:45	398,357	13,279	22 horas 24 minutos
BARRANCO MINAS (BARRANCO MINAS - GUAINÍA)	206.35	Jueves, ABR/28/2022 18:45	75,510	2,517	16 horas 17 minutos
INÍRIDA (INÍRIDA - GUAINÍA)	3,780.48	Viernes, ABR/01/2022 15:00	1,921,704	64,057	24 horas
MIRAFLORES (MIRAFLORES - GUAVIARE)	205.04	Viernes, ABR/08/2022 18:30	84,458	2,815	19 horas

Localidad	Potencia Máxima Mensual (kW)	Fecha Potencia Máxima	Energía Mensual (kWh)	Energía Promedio Día (kWh)	Promedio Diario de Prestación del Servicio
NAZARETH (URIBIA - LA GUAJIRA)	182.38	Martes, ABR/19/2022 19:15	41,010	1,367	12 horas 23 minutos
PALMOR (CIÉNAGA - MAGDALENA)	171.84	Viernes, ABR/01/2022 18:45	68,569	2,286	21 horas 30 minutos
MAPIRIPÁN (MAPIRIPÁN - META)	324.72	Viernes, ABR/01/2022 18:45	159,262	5,309	23 horas 38 minutos
AMÁRALES (LA TOLA - NARIÑO)	39.81	Miércoles, ABR/27/2022 19:15	6,815	227	7 horas 23 minutos
BAZÁN (EL CHARCO - NARIÑO)	110.40	Lunes, ABR/11/2022 20:15	13,552	452	5 horas 16 minutos
BOCAS DE CURAY (TUMACO - NARIÑO)	55.20	Sábado, ABR/23/2022 19:30	9,019	301	7 horas 6 minutos
BOCAS DE PRIETA (OLAYA HERRERA - NARIÑO)	20.59	Jueves, ABR/28/2022 19:45	1,602	53	4 horas 18 minutos
LA ENSENADA (SANTA BARBARA (ISCUANDE) - NARIÑO)	22.78	Miércoles, ABR/27/2022 19:30	3,075	102	5 horas 33 minutos
LA VIGÍA (LA TOLA - NARIÑO)	31.28	Martes, ABR/05/2022 12:15	5,881	196	8 horas 22 minutos
LAS MERCEDES (EL CHARCO - NARIÑO)	12.45	Sábado, ABR/23/2022 19:15	1,720	57	5 horas 27 minutos
MULATOS (LA TOLA - NARIÑO)	37.18	Martes, ABR/12/2022 18:15	4,345	145	6 horas 10 minutos
SAN JOSÉ (EL CHARCO - NARIÑO)	80.00	Sábado, ABR/30/2022 21:45	15,022	501	7 horas 54 minutos
SAN JUAN COSTA (TUMACO - NARIÑO)	140.80	Viernes, ABR/01/2022 19:15	20,778	693	7 horas 26 minutos
SAN PABLO DE LA MAR (LA TOLA - NARIÑO)	30.53	Domingo, ABR/03/2022 19:15	3,826	128	5 horas 48 minutos
SAN PEDRO DEL VINO (FRANCISCO PIZARRO - NARIÑO)	29.41	Sábado, ABR/09/2022 20:00	4,694	156	7 horas
SECADERO (SANTA BARBARA (ISCUANDE) - NARIÑO)	11.66	Miércoles, ABR/13/2022 17:30	2,591	86	9 horas 20 minutos
PIÑUÑA NEGRO (PUERTO LEGUIZAMO - PUTUMAYO)	28.80	Sábado, ABR/09/2022 17:30	4,083	136	6 horas 38 minutos
PUERTO LEGUIZAMO (PUERTO LEGUIZAMO - PUTUMAYO)	1,999.98	Miércoles, ABR/27/2022 14:45	946,982	31,566	23 horas 57 minutos
PUERTO MERIZALDE (BUENAVENTURA - VALLE DEL CAUCA)	221.76	Viernes, ABR/29/2022 19:30	82,693	2,756	16 horas 17 minutos
SAN FRANCISCO DE NAYA (BUENAVENTURA - VALLE DEL CAUCA)	32.42	Lunes, ABR/18/2022 11:45	5,900	197	7 horas 56 minutos
CARURÚ (CARURÚ - VAUPÉS)	98.82	Viernes, ABR/08/2022 18:15	26,106	870	11 horas 55 minutos
MITÚ (MITÚ - VAUPÉS)	2,722.38	Miércoles, ABR/27/2022 13:00	1,299,949	43,332	24 horas
TARAIRA (TARAIRA - VAUPÉS)	123.90	Miércoles, ABR/27/2022 18:45	31,504	1,050	11 horas 14 minutos
CASUARITO (PUERTO CARREÑO - VICHADA)	118.62	Martes, ABR/19/2022 11:45	24,941	831	8 horas 44 minutos
CUMARIBO (CUMARIBO - VICHADA)	725.12	Viernes, ABR/01/2022 14:30	328,382	10,946	23 horas 56 minutos
LA PRIMAVERA (LA PRIMAVERA - VICHADA)	724.34	Viernes, ABR/01/2022 18:30	365,987	12,200	23 horas 54 minutos
PUERTO CARREÑO (PUERTO CARREÑO - VICHADA)	5,051.20	Viernes, ABR/01/2022 14:30	2,501,259	83,375	23 horas 58 minutos
SANTA ROSALÍA (SANTA ROSALÍA - VICHADA)	364.70	Viernes, ABR/01/2022 18:45	146,203	4,873	17 horas 54 minutos

Notas:

- **Murri:** Esta localidad sin información, porque actualmente están prestando el servicio con los grupos electrógenos antiguos de las localidades Bajo Murri y Playa Murri, debido a que el grupo electrógeno que generaba para ambas localidades se encuentra dañado. Por lo anterior el sistema de telemetria se encuentra apagado.
- **Buchadó**: Localidad sin información por daño en el sistema de medida.
- **San Antonio de Padua**: Localidad sin información por daño en el sistema de telemetría, según información suministrada cuentan con servicio de energía de 6 pm a 11pm.
- **Isla Fuerte**: Esta localidad sin información completa por daño en el sistema de medida (daño un trasformador de potencial TP). En abril, se prestó el servicio de energía eléctrica en la localidad, un promedio diario de 12 Horas 27 Minutos.
- **Puerto Betania**: Localidad sin información para el presente periodo, según lo informado Localidad con servicio de energía eléctrica. Sistema de telemetría apagado.
- **Santa Bárbara (Hato Corozal):** Esta localidad sin suministro de energía, no cuenta con operador local. La comunidad con fondos propios, suministra en algunas ocasiones el combustible para generar energía.
- **Betania Naya:** Localidad sin servicio de energía eléctrica desde el viernes 06 de agosto del 2021, debido a una falla en el grupo electrógeno (se desconoce el tipo de falla), según lo informado por el gerente de la cooperativa COOSERPUL E.S.P.
- **Boca Grande:** Localidad Sin servicio de energía eléctrica, según lo informado. Sistema de telemetría apagado. En visita de mantenimiento realizada el día 03 de marzo de 2022, en el marco del contrato IPSE 082 de 2018, se evidenció que la localidad se encuentra sin la prestación del servicio de energía eléctrica desde hace aproximadamente un mes, según lo manifestado por habitantes de la localidad, al personal encargado del mantenimiento de los equipos de comunicación satelital.
- **Comunidad de Chete:** Localidad sin información completa por desconfiguración del medidor, se arregló el día 3 de mayo del 2022. La localidad cuenta con servicio normal de energía.
- **La Concha Concepción Naya:** Localidad sin servicio de energía eléctrica, según lo informado. La localidad se encuentra alarmada desde el 26 de octubre del 2021, por daño en el grupo electrógeno.
- **Dos Quebradas:** Localidad sin información para el presente periodo, según lo informado Localidad con servicio de energía eléctrica. Sistema de telemetría

apagado.

- **Noanamito:** Localidad sin información para el presente periodo, según lo informado Localidad con servicio de energía eléctrica. Sistema de telemetría apagado.
- **San Antonio de Guajui:** Localidad sin información para el presente periodo, según lo informado Localidad con servicio de energía eléctrica. Sistema de telemetría dañado.
- **Arusí:** Localidad sin información, telemetría desconectada. Según la información suministrada por el señor Fawer Lerma Vanegas, gerente de la empresa ELECTRONUQUI E.S.P. S.A., el día jueves 11 de noviembre de 2021 se restableció la prestación del servicio de energía eléctrica en la localidad de Arusí, municipio de Nuquí, en el departamento del Chocó, gracias a la instalación de un nuevo grupo electrógeno marca Perkins de 110 kW.
- **Capurganá:** Localidad sin información. El día 26 de noviembre del 2021 se dañó el sistema de medida. Cuentan con servicio normal de energía.
- **Puerto Conto:** Sin información completa para el presente período, por daño en la unidad de generación. La localidad se encuentra alarmada desde día el 24 de enero de 2022, por daño en el grupo electrógeno.
- **San Francisco de Acandí:** Localidad sin servicio de energía eléctrica desde el martes 12 de abril del presente año, por daño en el grupo electrógeno. La localidad se encuentra alarmada desde el 19 de abril.
- **San Roque:** Localidad sin información para el presente periodo, por daño en el grupo electrógeno desde el día viernes 04 de marzo del presente año.
- **Puerto Alvira:** Daño en las unidades de generación. Sin servicio de energía.
- **Aguacatal:** Localidad sin información completa. La localidad se encuentra alarmada desde el 26 de abril de 2022, por daño en el grupo electrógeno.
- **Alterón (Uribe Uribe):** La localidad sin información completa para el presente periodo. Localidad con servicio de energía eléctrica, según lo informado. Daño en el sistema de telemetría, actualmente por orden público no se ha podido ingresar a la Zona.
- **Bolívar (San Pedro):** La localidad sin información completa para el presente periodo. Localidad con servicio de energía eléctrica, según lo informado. Daño en el sistema de telemetría.
- **El Bajito de Echandía:** La localidad sin información completa para el presente periodo. Localidad con servicio de energía eléctrica, según lo informado. Sistema de telemetría apagado.

- **El Cuil Pueblo Nuevo:** Localidad sin servicio de energía eléctrica desde el 6 de abril, según lo informado. (Daño empaque de radiador).

- **Pital de la Costa:** Localidad sin servicio de energía eléctrica desde el viernes 04 de marzo del presente año, debido a un daño en el grupo electrógeno.
- **Santa Rita:** Localidad sin información por desconexión del sistema de telemetría. Informan que cuentan con servicio normal.

- **Tamaje**: Esta localidad sin servicio, de acuerdo con visita realizada a localidad, generador dañado y la redes caídas y fuera de servicio. Registro fotográfico.

- . **La Esmeralda:** La localidad sin información por no tener conectado el sistema de comunicación satelital. Esta localidad cuenta con servicio de energía actualmente por orden público no se ha podido ingresar a la Zona.

- **Puerto Ospina**: En febrero de 2015 se inauguró la interconexión eléctrica binacional entre Puerto El Carmen (Ecuador) y Puerto Ospina (Colombia), desde entonces cuentan con el servicio de energía las 24 horas del día. Por lo anterior, se desconectó la telemetría.

Notas adicionales:

- **Capurganá:** Incluye la localidad interconectada de Sapzurro.

- **Vigía del Fuerte:** Esta Localidad se interconecto al sistema de transmisión Nacional el día 2 de diciembre del 2021.

- **La Tagua:** El consumo de esta localidad está registrado desde la central de generación de Puerto Leguízamo.

- **San Francisco de Acandí:** Incluye la localidad interconectada de Triganá.

- **Unguía:** Desde el día 15 de noviembre del 2018, están interconectadas a la cabecera municipal de Unguía las siguientes localidades Quebrada Bonita, Cuque Peniel, Cuque minas, Villa la Paz, Santa María, Gilgal, Santuario, Caño nuevo, Tisió y Tanela.

- **San José Calabazal:** Esta Localidad se interconecto al sistema de transmisión Nacional el día 19 de marzo del 2021.

AMAZONAS

1. LETICIA (LETICIA - AMAZONAS)

El municipio de Leticia es la Capital del Departamento de Amazonas, está ubicado al sur oriente del Departamento, con una población de 49.737 habitantes según el censo DANE de 2018 y proyección DANE a 2020, de los cuales 35.191 habitantes están ubicados en la cabecera municipal y 14.546 están en las áreas rurales del municipio. El número de usuarios es 10.714. Se incluyen en este informe las localidades interconectadas a la cabecera municipal de Leticia: Arara, Asentamiento Humano Takana Km 11, Asociación Mujeres Indígenas Km 6, Isla Ronda, Kilometro 6, Monilla Amena, Nazareth, Nuevo Jardín, San Antonio Lagos, San José Del Rio y San Sebastián.[1]

1.1 Descripción del Sitio

La localidad cuenta con una central de generación que está conformada por la siguiente infraestructura:

Tabla 2 Infraestructura de la Localidad.

GRUPOS ELECTRÓGENO			
ITEM	**MARCA**	**CAPACIDAD**	**ESTADO**
1	CUMMINS-201	2000 kW	EN OPERACIÓN
2	GMT - D-301	3030 kW	EN OPERACIÓN
3	MAN D-401	3300 kW	EN OPERACIÓN
4	MTU-501	2000 kW	EN OPERACIÓN
5	MTU-1101	2000 kW	EN OPERACIÓN
6	CUMMINS-801	2000 kW	EN OPERACIÓN
7	WARTSILA D 901	6970 kW	EN OPERACIÓN
8	CUMMINS-701	2000 kW	EN OPERACIÓN

Gráfica 2 Diagrama de Conexión de la Localidad.

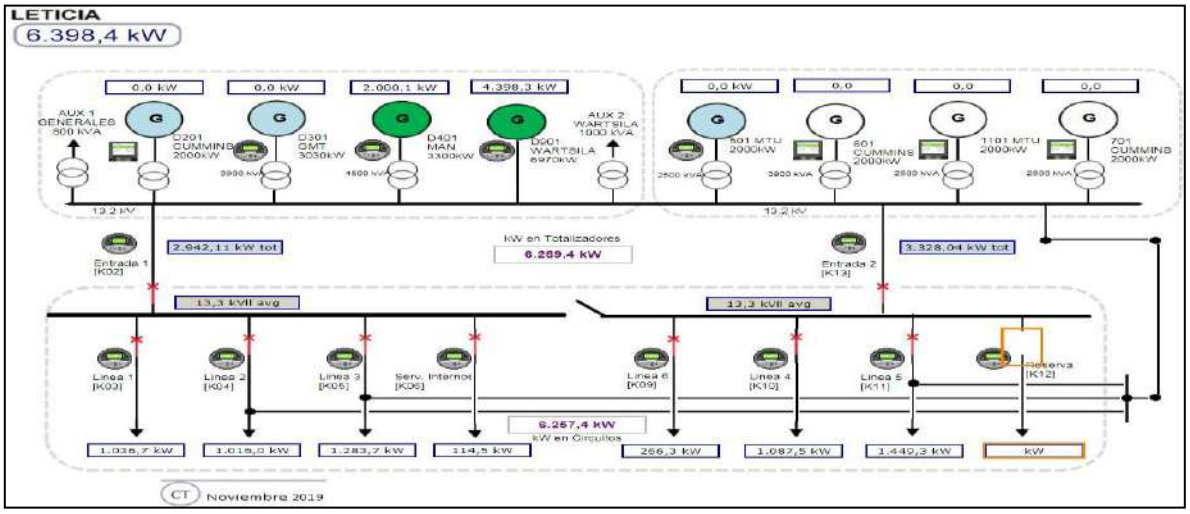

[1] Fuente: http://www.dane.gov.co/Información derivada del Censo Nacional de Población y Vivienda (CNPV) 2018.'Retroproyecciones y Proyecciones de población a nivel municipal por área, sexo y edad simple. Periodo 1985- 2035.

1.2 Energía

El consumo de energía eléctrica para esta localidad en *Abril* de 2022, se presenta en la siguiente tabla, donde se encuentran los valores acumulados diarios de la energía activa (kWh), reactiva (kVARh), aparente (kVAh) y del factor de potencia (p.u).

Tabla 3 Energía Activa, Reactiva, Aparente y Factor de Potencia.

LETICIA (LETICIA - AMAZONAS)				
Fecha	**Energía Activa (kWh)**	**Energía Reactiva (kVARh)**	**Energía Aparente (kVAh)**	**Factor de Potencia (p.u)**
Abril 1, Viernes	120.841	35.922	126.067,66	0,96
Abril 2, Sábado	99.075	30.912	103.785,43	0,95
Abril 3, Domingo	92.259	29.550	96.875,43	0,95
Abril 4, Lunes	118.335	35.184	123.454,75	0,96
Abril 5, Martes	130.351	38.181	135.827,80	0,96
Abril 6, Miércoles	128.888	37.236	134.159,43	0,96
Abril 7, Jueves	130.976	37.721	136.299,15	0,96
Abril 8, Viernes	130.451	38.009	135.875,06	0,96
Abril 9, Sábado	119.454	35.909	124.734,51	0,96
Abril 10, Domingo	100.290	30.216	104.743,44	0,96
Abril 11, Lunes	118.027	34.904	123.079,66	0,96
Abril 12, Martes	125.885	36.809	131.156,02	0,96
Abril 13, Miércoles	118.316	34.947	123.369,41	0,96
Abril 14, Jueves	108.016	32.848	112.900,04	0,96
Abril 15, Viernes	107.428	32.812	112.327,18	0,96
Abril 16, Sábado	106.625	32.236	111.391,74	0,96
Abril 17, Domingo	107.277	32.798	112.179,26	0,96
Abril 18, Lunes	111.038	32.574	115.717,92	0,96
Abril 19, Martes	119.670	35.400	124.796,54	0,96
Abril 20, Miércoles	117.897	34.448	122.826,67	0,96
Abril 21, Jueves	126.005	36.874	131.289,14	0,96
Abril 22, Viernes	129.996	38.433	135.557,81	0,96
Abril 23, Sábado	124.546	37.448	130.053,88	0,96
Abril 24, Domingo	115.481	35.127	120.705,32	0,96
Abril 25, Lunes	128.862	38.146	134.389,46	0,96
Abril 26, Martes	135.241	38.995	140.751,01	0,96
Abril 27, Miércoles	135.616	39.217	141.172,48	0,96
Abril 28, Jueves	135.628	39.192	141.177,60	0,96
Abril 29, Viernes	124.408	36.034	129.521,91	0,96
Abril 30, Sábado	115.455	35.114	120.676,41	0,96
TOTAL	**3.582.339**	**1.063.196**	**3.736.781,68**	**0,96**

El factor de potencia promedio fue 0,96.

Con referencia a Abril de 2021 (3.367.001 kWh), se presentó un crecimiento en la demanda de energía eléctrica del 6,40%.

Gráfica 3 Energía Activa, Reactiva y Factor de Potencia – LETICIA (LETICIA - AMAZONAS).

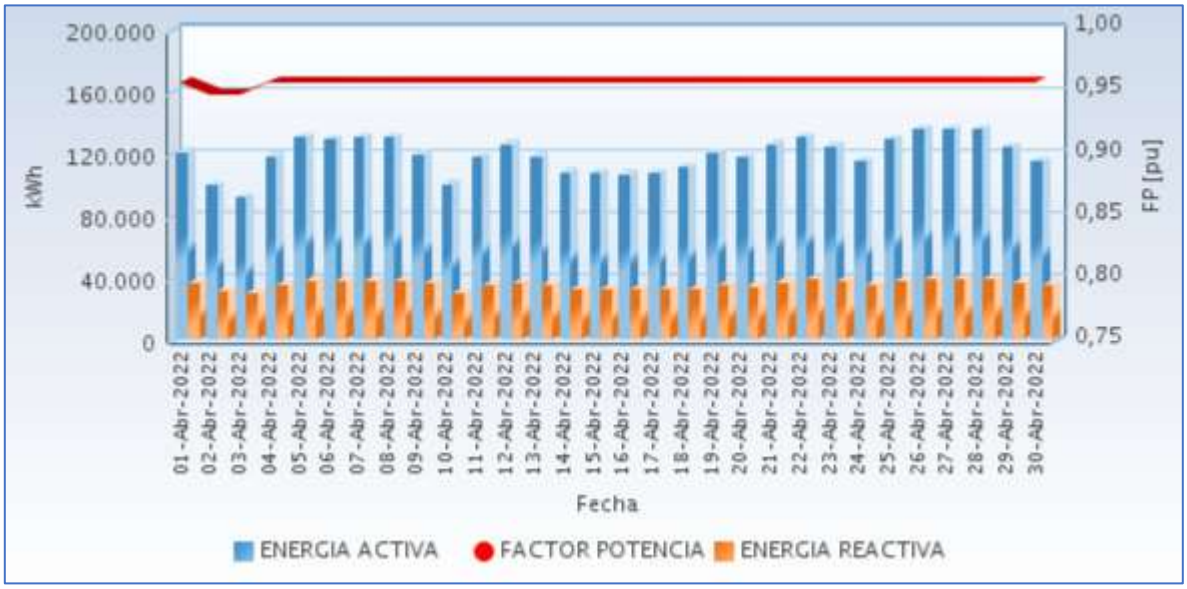

Fuente CNM

1.3 Potencia

En la siguiente gráfica se presenta el comportamiento diario de la potencia para este mes.

Gráfica 4 Comportamiento Diario de la Potencia.

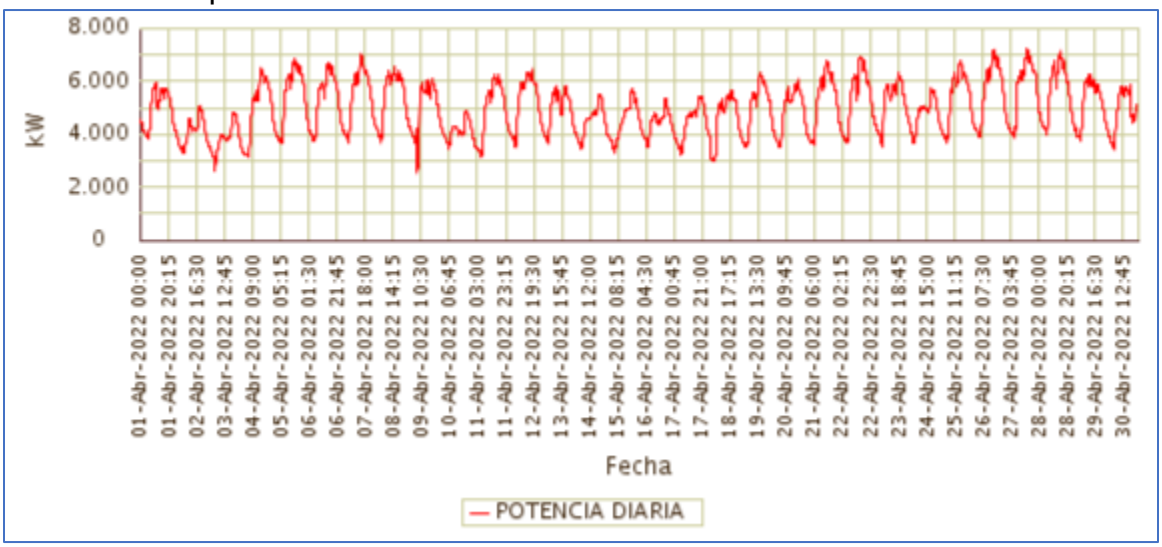

Fuente CNM

1.4 Potencia Máxima

La potencia máxima fue de 7.210,66kW, se presentó el miércoles 27 de Abril a las 15:15

horas. Respecto a la potencia máxima de Abril de 2021 (6.684,89kW), tuvo una variación de 7,87%.

En la siguiente grafica se presenta la potencia máxima diaria registrada para este mes.

Gráfica 5 Potencia Máxima Diaria-LETICIA (LETICIA - AMAZONAS).

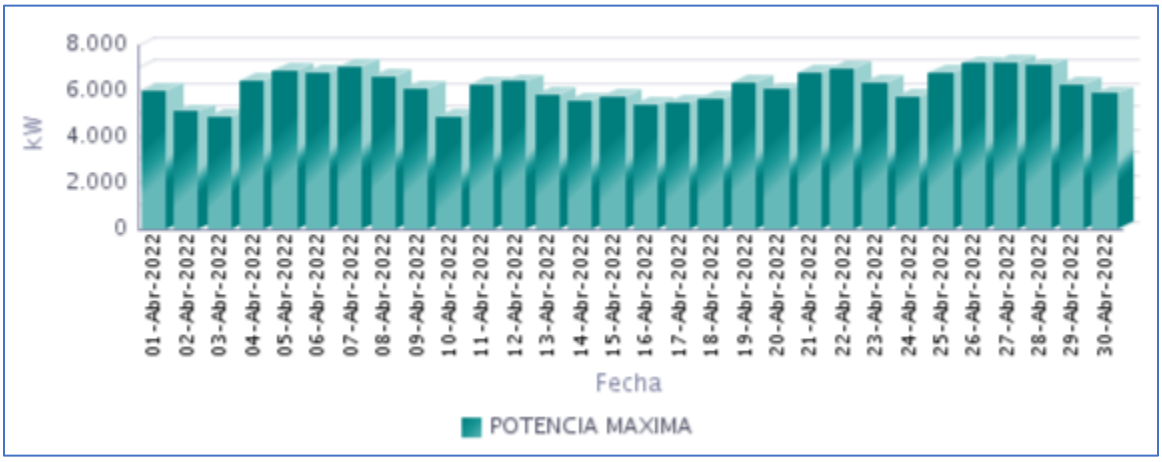

Fuente CNM

1.5 Horas de Prestación del Servicio

En Abril, se prestó el servicio de energía eléctrica en la localidad, un promedio diario de 24 Horas, como se presenta en la siguiente gráfica.

Gráfica 6 Horas Efectivas de Prestación del Servicio - LETICIA (LETICIA - AMAZONAS),

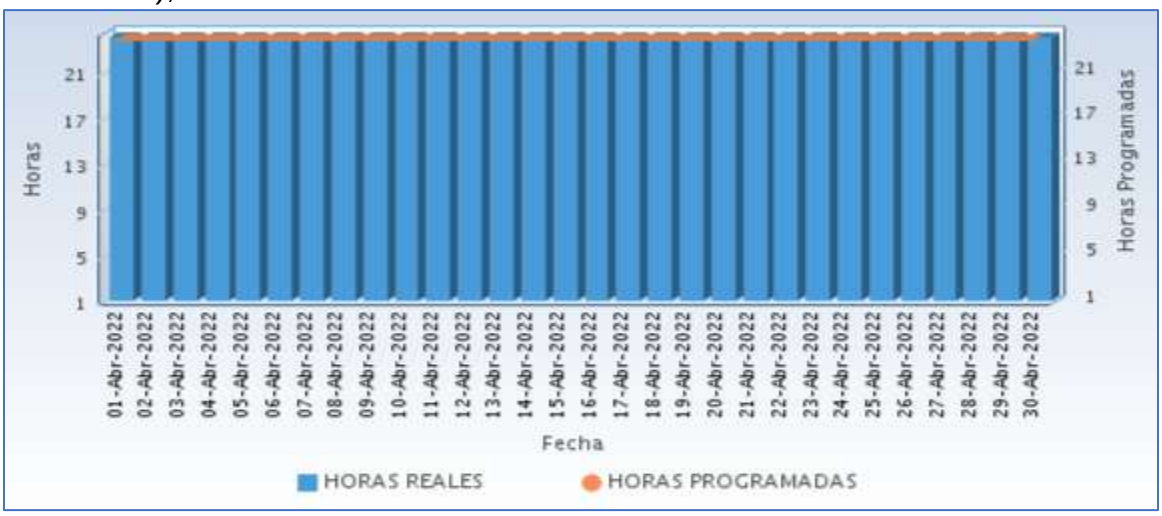

Fuente CNM

A continuación se relaciona las horas promedio por día de la prestación del servicio de energía:

Tabla 4 Horas promedio por día prestación del servicio de energía

LETICIA (LETICIA - AMAZONAS) Abril 2022	
DIA	**Horas de servicio promedio en el día [hh:mm]**
01-Abr-2022	24 Horas
02-Abr-2022	24 Horas
03-Abr-2022	24 Horas
04-Abr-2022	24 Horas
05-Abr-2022	24 Horas
06-Abr-2022	24 Horas
07-Abr-2022	24 Horas
08-Abr-2022	24 Horas
09-Abr-2022	24 Horas
10-Abr-2022	24 Horas
11-Abr-2022	24 Horas
12-Abr-2022	24 Horas
13-Abr-2022	24 Horas
14-Abr-2022	24 Horas
15-Abr-2022	24 Horas
16-Abr-2022	24 Horas
17-Abr-2022	24 Horas
18-Abr-2022	24 Horas
19-Abr-2022	24 Horas
20-Abr-2022	24 Horas
21-Abr-2022	24 Horas
22-Abr-2022	24 Horas
23-Abr-2022	24 Horas
24-Abr-2022	24 Horas
25-Abr-2022	24 Horas
26-Abr-2022	24 Horas
27-Abr-2022	24 Horas
28-Abr-2022	24 Horas
29-Abr-2022	24 Horas
30-Abr-2022	24 Horas

Fuente CNM

1.6 Curvas de Carga

En la siguiente gráfica, se presenta el comportamiento de la carga promedio diaria en el mes.

Gráfica 7 Curva de Carga Promedio Diaria Mensual

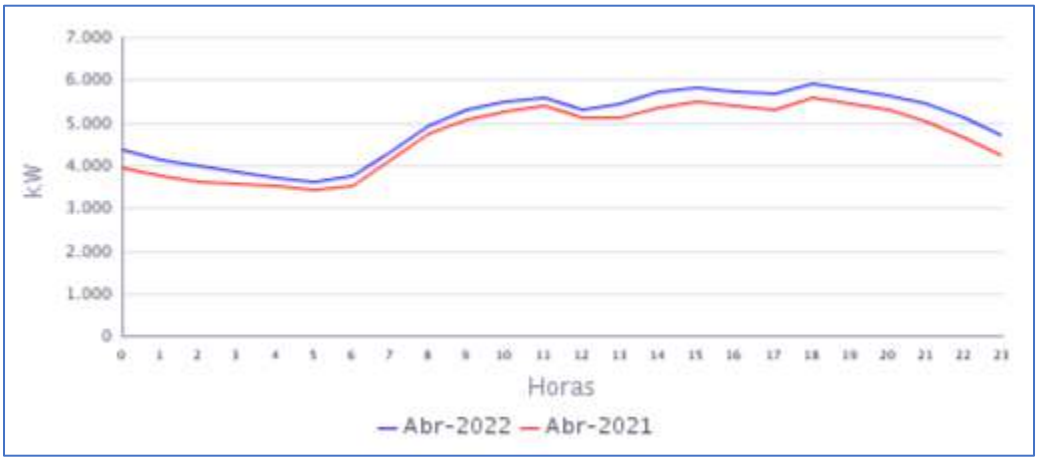

Fuente CNM

En la gráfica anterior se comparan las curvas de carga promedio diarias de Abr-2021 y del Abr-2022, presentándose una variación en la demanda de 6,40%

2. PUERTO NARIÑO (PUERTO NARIÑO - AMAZONAS)

El municipio de Puerto Nariño es el segundo Municipio en importancia de Amazonas y está ubicado en el sur del Departamento, con una población de 10.239 habitantes según el censo DANE de 2018 y proyección DANE 2020, de los cuales 3.786 habitantes están en la cabecera municipal y 6.453 están en las áreas rurales del Municipio. El número de usuarios es 716. Se incluyen en este informe las localidades interconectadas a la cabecera municipal de Puerto Nariño: 20 De Julio, Patrullero y Ticoya, Puerto Esperanza y San Francisco.[1]

2.1 Descripción del Sitio

La localidad cuenta con una central de generación que está conformada por la siguiente infraestructura:

Tabla 5 Infraestructura de la Localidad.

GRUPO ELECTRÓGENO			
ITEM	**MARCA**	**CAPACIDAD**	**ESTADO**
1	CUMMINS	180	EN OPERACIÓN
2	CUMMINS	280	EN OPERACIÓN
3	CUMMINS	180	EN OPERACIÓN
4	DEUTZ	130	EN OPERACIÓN
TRANSFORMADORES			
ITEM	**CAPACIDAD**		**ESTADO**
1	150 kVA		EN OPERACIÓN

Gráfica 8 Diagrama de Conexión de la Localidad.

[1] Fuente: http://www.dane.gov.co/Información derivada del Ce

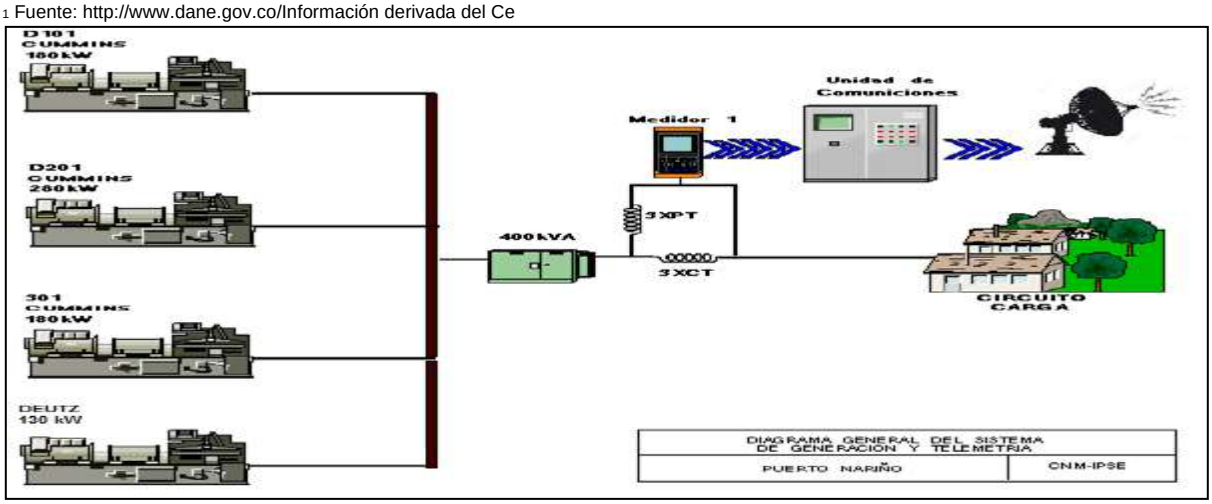

censo Nacional de Población y Vivienda (CNPV) 2018.'Retroproyecciones y Proyecciones de población a nivel municipal por área, sexo y edad simple. Periodo 1985- 2035

2.2 Energía

El consumo de energía eléctrica para esta localidad en *Abril* de 2022, se presenta en la siguiente tabla, donde se encuentran los valores acumulados diarios de la energía activa (kWh), reactiva (kVARh), aparente (kVAh) y del factor de potencia (p.u).

Tabla 6 Energía Activa, Reactiva, Aparente y Factor de Potencia.

PUERTO NARIÑO (PUERTO NARIÑO - AMAZONAS)				
Fecha	**Energía Activa (kWh)**	**Energía Reactiva (kVARh)**	**Energía Aparente (kVAh)**	**Factor de Potencia (p.u)**
Abril 1, Viernes	4.036	1.386	4.266,98	0,95
Abril 2, Sábado	3.525	1.248	3.739,08	0,94
Abril 3, Domingo	3.164	1.139	3.363,06	0,94
Abril 4, Lunes	3.793	1.248	3.992,96	0,95
Abril 5, Martes	3.981	1.274	4.180,16	0,95
Abril 6, Miércoles	3.949	1.312	4.161,43	0,95
Abril 7, Jueves	3.760	1.289	3.974,53	0,95
Abril 8, Viernes	4.100	1.405	4.334,51	0,95
Abril 9, Sábado	3.817	1.419	4.072,00	0,94
Abril 10, Domingo	2.746	946	2.904,22	0,95
Abril 11, Lunes	3.771	1.353	4.006,16	0,94
Abril 12, Martes	3.928	1.379	4.162,69	0,94
Abril 13, Miércoles	3.700	1.304	3.923,20	0,94
Abril 14, Jueves	3.354	1.194	3.560,43	0,94
Abril 15, Viernes	3.474	1.184	3.669,95	0,95
Abril 16, Sábado	3.361	1.189	3.564,71	0,94
Abril 17, Domingo	3.471	1.228	3.681,96	0,94
Abril 18, Lunes	3.600	1.184	3.789,78	0,95
Abril 19, Martes	3.774	1.214	3.964,22	0,95
Abril 20, Miércoles	3.777	1.255	3.979,86	0,95
Abril 21, Jueves	3.874	1.265	4.075,83	0,95
Abril 22, Viernes	3.753	1.238	3.951,80	0,95
Abril 23, Sábado	3.611	1.368	3.861,58	0,94
Abril 24, Domingo	3.557	1.333	3.798,66	0,94
Abril 25, Lunes	3.865	1.356	4.095,81	0,94
Abril 26, Martes	3.964	1.355	4.188,84	0,95
Abril 27, Miércoles	4.007	1.371	4.234,63	0,95
Abril 28, Jueves	3.893	1.350	4.120,17	0,94
Abril 29, Viernes	3.812	1.318	4.033,04	0,95
Abril 30, Sábado	3.592	1.285	3.814,79	0,94
TOTAL	**111.006**	**38.389**	**117.457,02**	**0,95**

El factor de potencia promedio fue 0,95.

Con referencia a Abril de 2021 (103.983 kWh), se presentó un crecimiento en la demanda de energía eléctrica del 6,75%.

Gráfica 9 Energía Activa, Reactiva y Factor de Potencia – PUERTO NARIÑO (PUERTO NARIÑO - AMAZONAS).

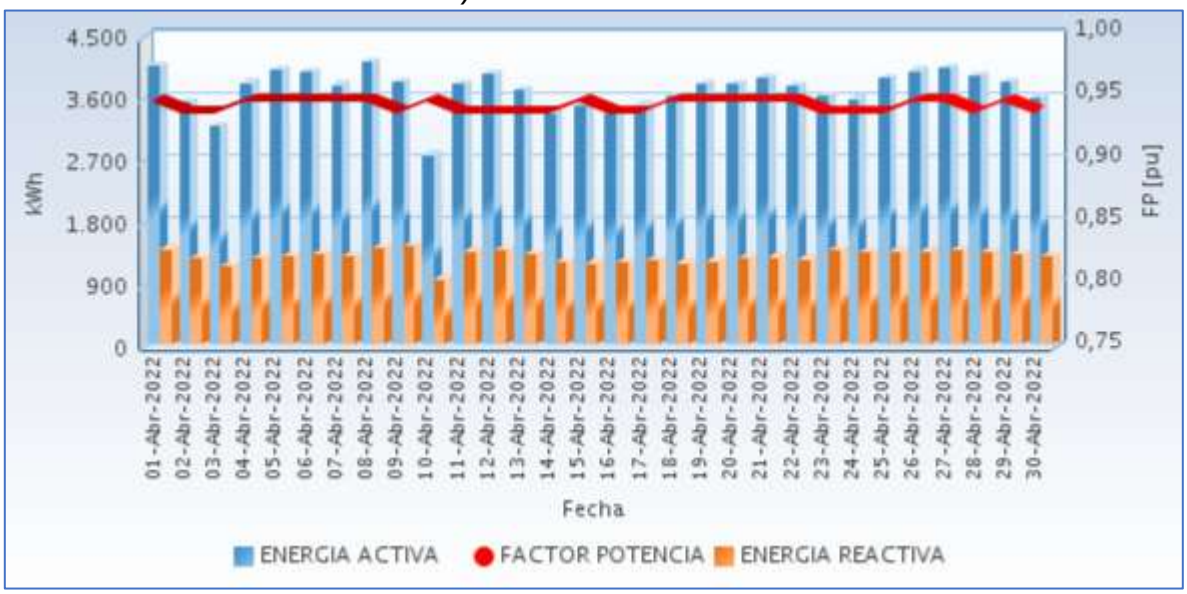

Fuente CNM

2.3 Potencia

En la siguiente gráfica se presenta el comportamiento diario de la potencia para este mes.

Gráfica 10 Comportamiento Diario de la Potencia.

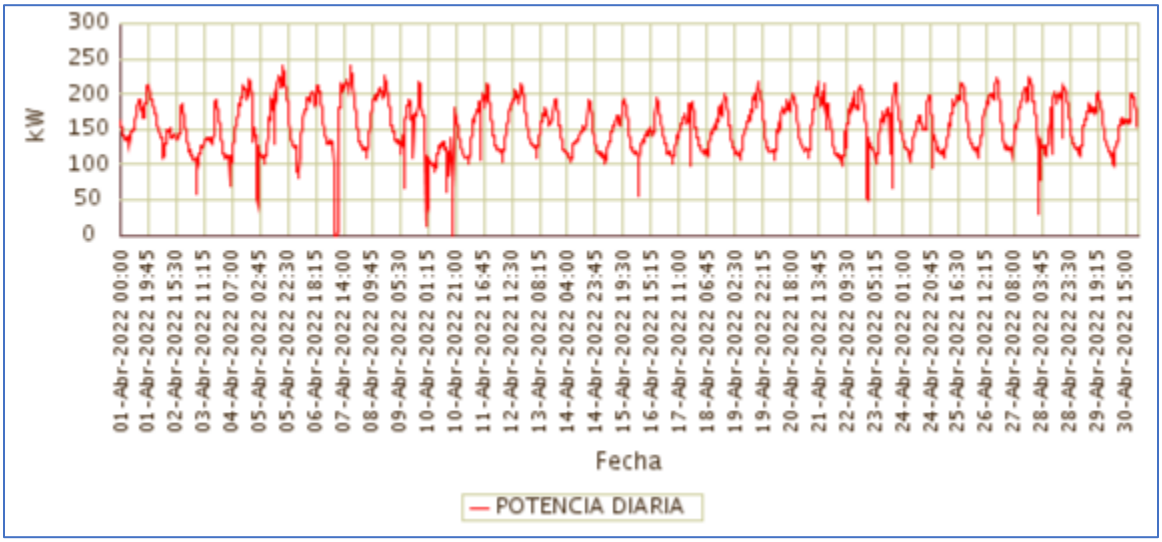

Fuente CNM

2.4 Potencia Máxima

La potencia máxima fue de 240,59kW, se presentó el Martes 05 de Abril a las 18:45 horas. Respecto a la potencia máxima de Abril de 2021 (216,13kW), tuvo una variación de 11,32%.

En la siguiente grafica se presenta la potencia máxima diaria registrada para este mes.

Gráfica 11 Potencia Máxima Diaria-PUERTO NARIÑO (PUERTO NARIÑO - AMAZONAS).

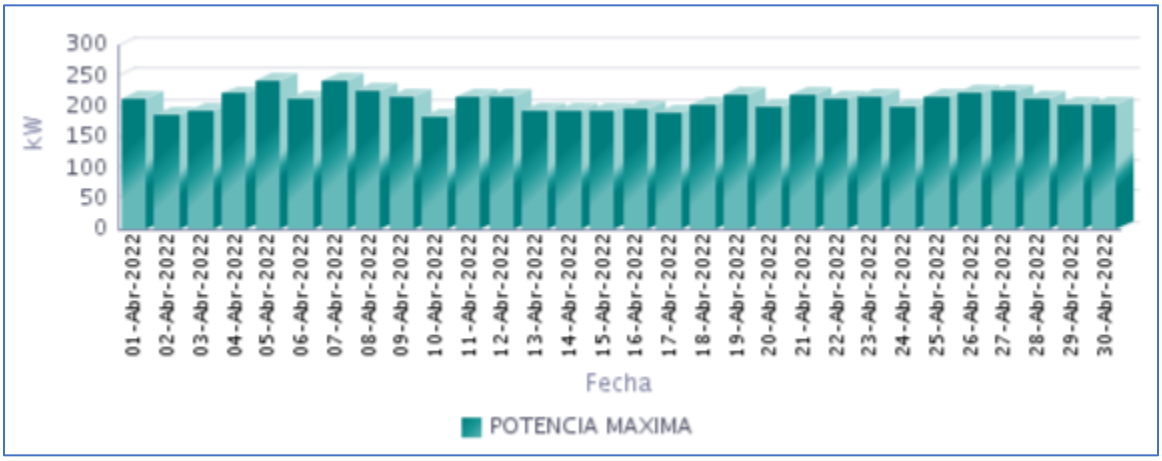

Fuente CNM

2.5 Horas de Prestación del Servicio

En Abril, se prestó el servicio de energía eléctrica en la localidad, un promedio diario de 23 Horas 54 Minutos, como se presenta en la siguiente gráfica.

Gráfica 12 Horas Efectivas de Prestación del Servicio - PUERTO NARIÑO (PUERTO NARIÑO - AMAZONAS),

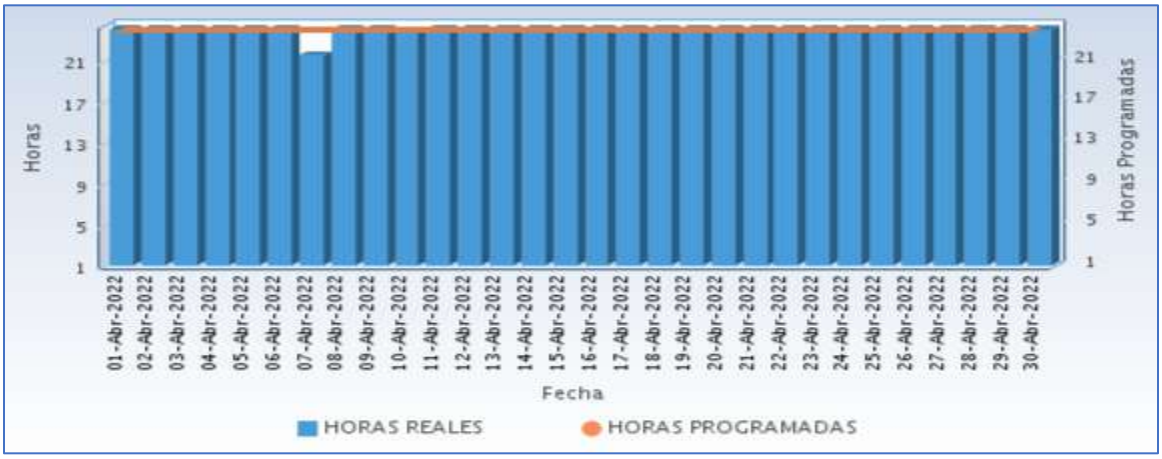

Fuente CNM

A continuación se relaciona las horas promedio por día de la prestación del servicio de energía:

Tabla 7 Horas promedio por día prestación del servicio de energía

PUERTO NARIÑO (PUERTO NARIÑO - AMAZONAS) Abril 2022	
DIA	**Horas de servicio promedio en el día [hh:mm]**
01-Abr-2022	24 Horas
02-Abr-2022	24 Horas
03-Abr-2022	24 Horas
04-Abr-2022	24 Horas
05-Abr-2022	24 Horas
06-Abr-2022	24 Horas
07-Abr-2022	21 Horas 30 Minutos
08-Abr-2022	24 Horas
09-Abr-2022	24 Horas
10-Abr-2022	23 Horas 45 Minutos
11-Abr-2022	24 Horas
12-Abr-2022	24 Horas
13-Abr-2022	24 Horas
14-Abr-2022	24 Horas
15-Abr-2022	24 Horas
16-Abr-2022	24 Horas
17-Abr-2022	24 Horas
18-Abr-2022	24 Horas
19-Abr-2022	24 Horas
20-Abr-2022	24 Horas
21-Abr-2022	24 Horas
22-Abr-2022	24 Horas
23-Abr-2022	24 Horas
24-Abr-2022	24 Horas
25-Abr-2022	24 Horas
26-Abr-2022	24 Horas
27-Abr-2022	24 Horas
28-Abr-2022	24 Horas
29-Abr-2022	24 Horas
30-Abr-2022	24 Horas

Fuente CNM

2.6 Curvas de Carga

En la siguiente gráfica, se presenta el comportamiento de la carga promedio diaria en el mes.

Gráfica 13 Curva de Carga Promedio Diaria Mensual

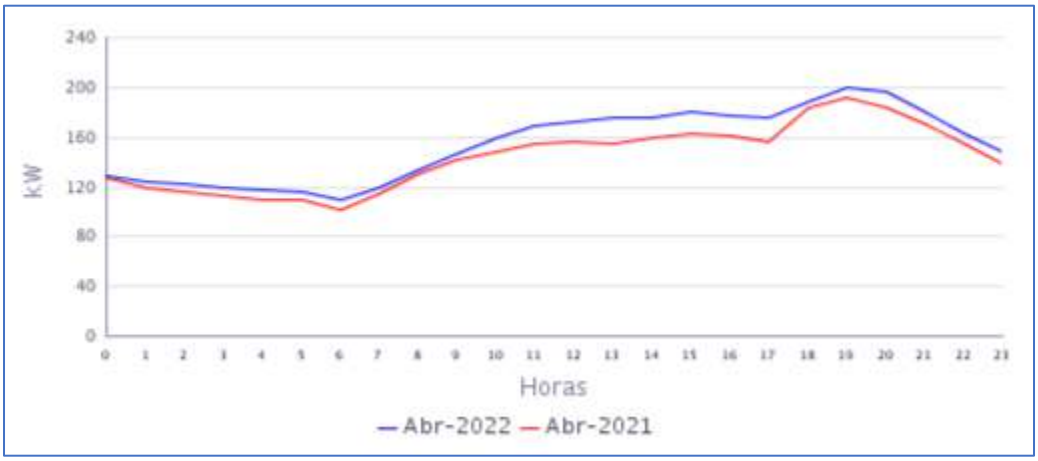

Fuente CNM

En la gráfica anterior se comparan las curvas de carga promedio diarias de Abr-2021 y del Abr-2022, presentándose un crecimiento en la demanda de 6,75%.

3. TARAPACÁ (TARAPACÁ - AMAZONAS)

El área no Municipalizada de Tarapacá en Amazonas, está ubicada en el Sur del Departamento, con una población de 3.939 habitantes, según el censo DANE de 2018 y proyección DANE a 2020. El número de usuarios es 246.[1]

3.1 Descripción del Sitio

La localidad cuenta con una central de generación que está conformada por la siguiente infraestructura:

Tabla 8 Infraestructura de la Localidad.

GRUPO ELECTRÓGENO			
ITEM	**MARCA**	**CAPACIDAD**	**ESTADO**
1	CUMMINS	180	EN OPERACIÓN
2	CATERPILLAR	113	EN OPERACIÓN
3	MTU	280	EN OPERACIÓN
TRANSFORMADORES			
ITEM	**CAPACIDAD**		**ESTADO**
1	150 kVA		EN OPERACIÓN

Gráfica 14 Diagrama de Conexión de la Localidad.

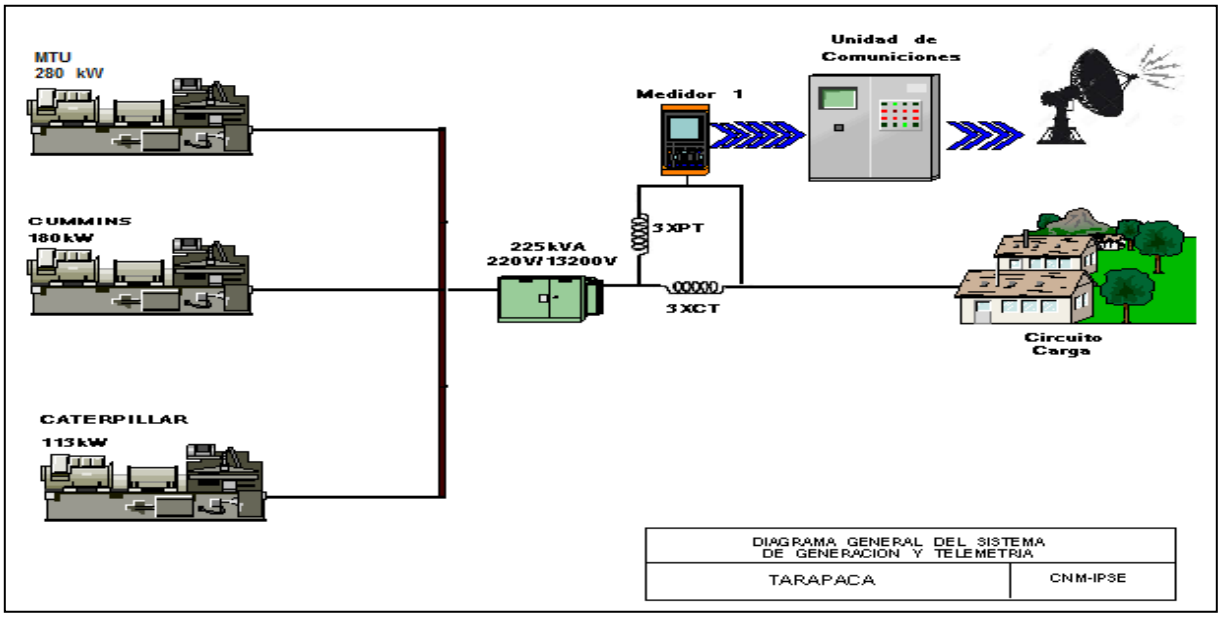

[1] Fuente: http://www.dane.gov.co/Información derivada del Censo Nacional de Población y Vivienda (CNPV) 2018.'Retroproyecciones y Proyecciones de población a nivel municipal por área, sexo y edad simple. Periodo 1985- 2035.

3.2 Energía

El consumo de energía eléctrica para esta localidad en *Abril* de 2022, se presenta en la siguiente tabla, donde se encuentran los valores acumulados diarios de la energía activa (kWh), reactiva (kVARh), aparente (kVAh) y del factor de potencia (p.u).

Tabla 9 Energía Activa, Reactiva, Aparente y Factor de Potencia.

TARAPACÁ (TARAPACÁ - AMAZONAS)				
Fecha	**Energía Activa (kWh)**	**Energía Reactiva (kVARh)**	**Energía Aparente (kVAh)**	**Factor de Potencia (p.u)**
Abril 1, Viernes	754	359	835,29	0,90
Abril 2, Sábado	690	333	766,41	0,90
Abril 3, Domingo	708	333	782,65	0,91
Abril 4, Lunes	759	352	836,60	0,91
Abril 5, Martes	610	271	667,31	0,91
Abril 6, Miércoles	857	406	947,89	0,90
Abril 7, Jueves	687	316	756,40	0,91
Abril 8, Viernes	833	393	920,62	0,90
Abril 9, Sábado	776	363	856,99	0,91
Abril 10, Domingo	694	326	767,09	0,91
Abril 11, Lunes	759	351	836,58	0,91
Abril 12, Martes	780	359	858,69	0,91
Abril 13, Miércoles	718	330	790,48	0,91
Abril 14, Jueves	685	315	753,77	0,91
Abril 15, Viernes	742	350	819,94	0,90
Abril 16, Sábado	757	351	834,04	0,91
Abril 17, Domingo	735	336	807,70	0,91
Abril 18, Lunes	0	0	0,00	
Abril 19, Martes	0	0	0,00	
Abril 20, Miércoles	651	290	712,68	0,91
Abril 21, Jueves	779	360	857,90	0,91
Abril 22, Viernes	738	347	815,82	0,90
Abril 23, Sábado	772	356	850,01	0,91
Abril 24, Domingo	747	338	819,50	0,91
Abril 25, Lunes	767	350	842,75	0,91
Abril 26, Martes	739	334	810,84	0,91
Abril 27, Miércoles	760	344	833,97	0,91
Abril 28, Jueves	752	339	824,88	0,91
Abril 29, Viernes	723	332	795,73	0,91
Abril 30, Sábado	728	337	802,20	0,91
TOTAL	**20.700**	**9.568**	**22.804,13**	**0,91**

El factor de potencia promedio fue 0,91.

Con referencia a Abril de 2021 (22.200 kWh), se presentó una caída en la demanda de energía eléctrica del 6,76%. Este comportamiento es debido a durante los días 18 y 19 de abril no se prestó el suministro de energía eléctrica.

Gráfica 15 Energía Activa, Reactiva y Factor de Potencia – TARAPACA (TARAPACA - AMAZONAS).

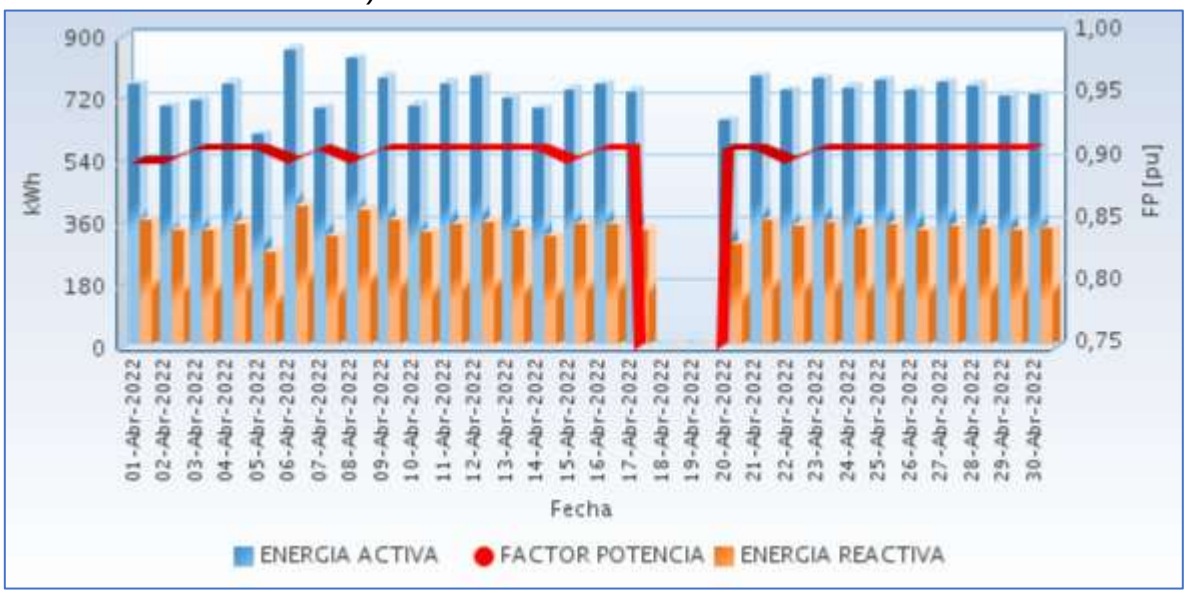

Fuente CNM

En las siguientes gráficas se presenta el acumulado mensual de la energía entregada por cada circuito en la localidad.

3.3 Potencia

En la siguiente gráfica se presenta el comportamiento diario de la potencia para este mes.

Gráfica 16 Comportamiento Diario de la Potencia.

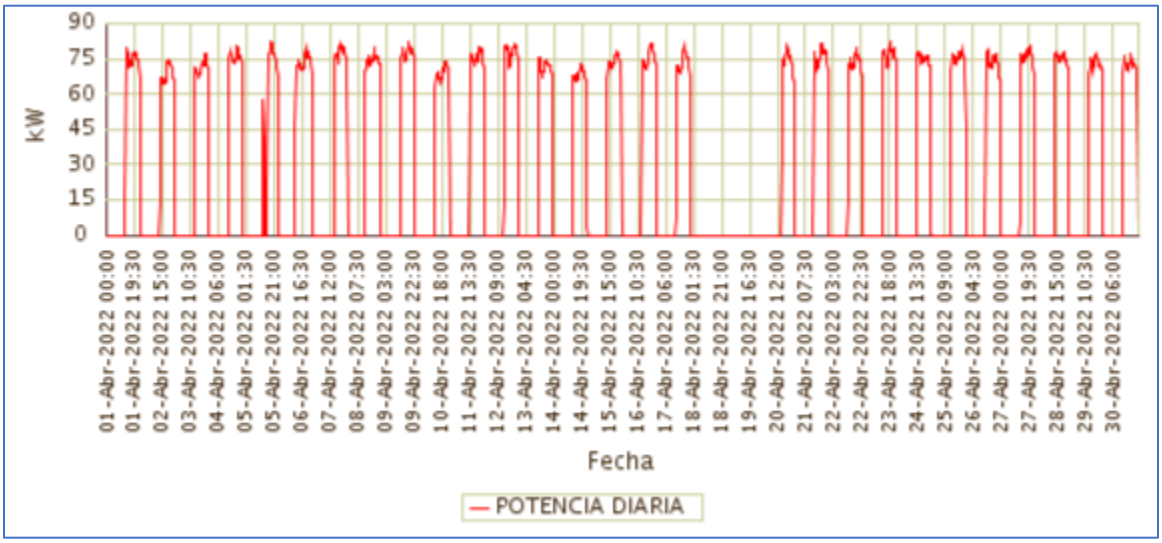

Fuente CNM

3.4 Potencia Máxima

La potencia máxima fue de 82,64kW, se presentó el Sábado 09 de Abril a las 18:30 horas. Respecto a la potencia máxima de Abril de 2021 (84,64kW), tuvo una caída de 2,36%.

En la siguiente grafica se presenta la potencia máxima diaria registrada para este mes.

Gráfica 17 Potencia Máxima Diaria-TARAPACÁ (TARAPACÁ - AMAZONAS).

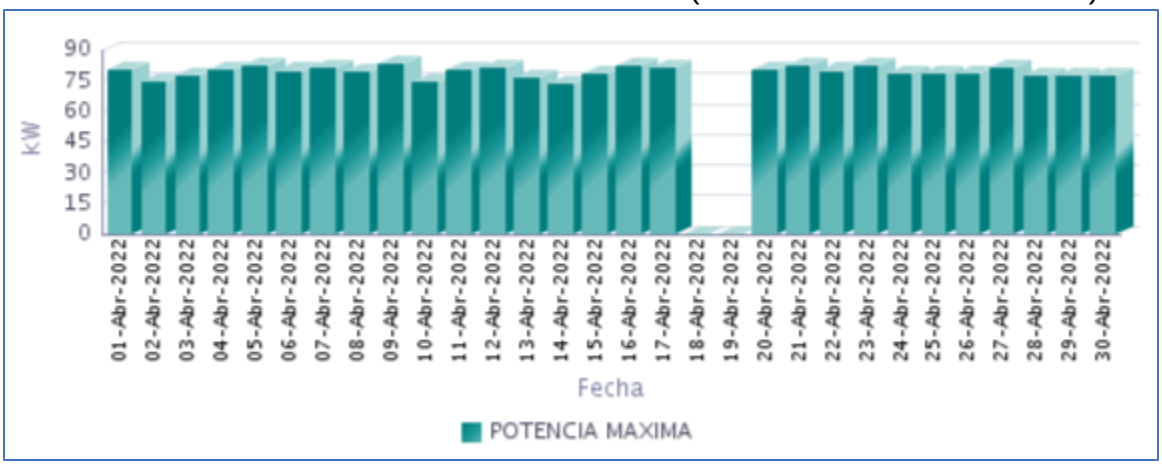

Fuente CNM

3.5 Horas de Prestación del Servicio

En Abril, se prestó el servicio de energía eléctrica en la localidad, un promedio diario de 9 Horas 37 Minutos, como se presenta en la siguiente gráfica.

Gráfica 18 Horas Efectivas de Prestación del Servicio - TARAPACÁ (TARAPACÁ - AMAZONAS),

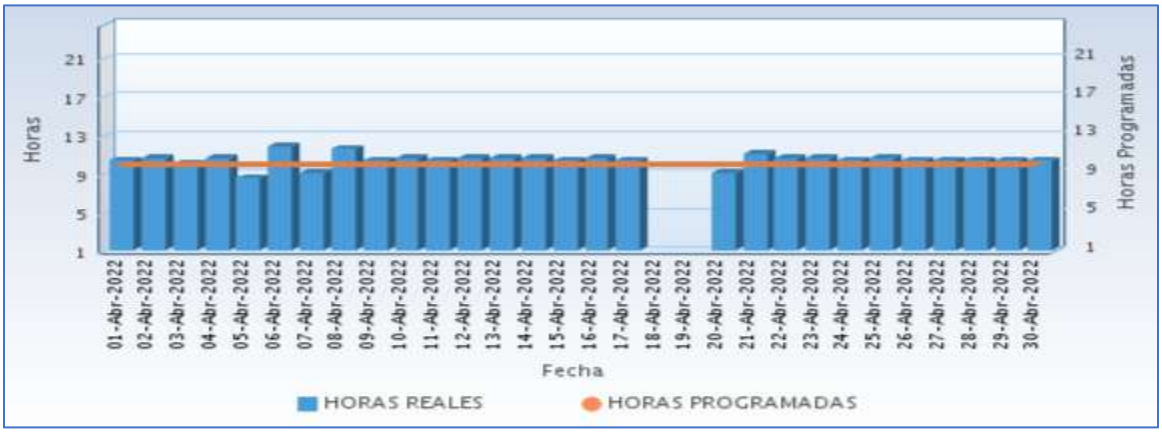

Fuente CNM

A continuación se relaciona las horas promedio por día de la prestación del servicio de energía:

Tabla 10 Horas promedio por día prestación del servicio de energía

TARAPACÁ (TARAPACÁ - AMAZONAS) Abril 2022	
DIA	**Horas de servicio promedio en el día [hh:mm]**
01-Abr-2022	10 Horas 15 Minutos
02-Abr-2022	10 Horas 30 Minutos
03-Abr-2022	10 Horas 0 Minutos
04-Abr-2022	10 Horas 30 Minutos
05-Abr-2022	8 Horas 30 Minutos
06-Abr-2022	11 Horas 45 Minutos
07-Abr-2022	9 Horas 0 Minutos
08-Abr-2022	11 Horas 30 Minutos
09-Abr-2022	10 Horas 15 Minutos
10-Abr-2022	10 Horas 30 Minutos
11-Abr-2022	10 Horas 15 Minutos
12-Abr-2022	10 Horas 30 Minutos
13-Abr-2022	10 Horas 30 Minutos
14-Abr-2022	10 Horas 30 Minutos
15-Abr-2022	10 Horas 15 Minutos
16-Abr-2022	10 Horas 30 Minutos
17-Abr-2022	10 Horas 15 Minutos
18-Abr-2022	0 Horas 0 Minutos
19-Abr-2022	0 Horas 0 Minutos
20-Abr-2022	9 Horas 0 Minutos
21-Abr-2022	11 Horas 0 Minutos
22-Abr-2022	10 Horas 30 Minutos
23-Abr-2022	10 Horas 30 Minutos
24-Abr-2022	10 Horas 15 Minutos
25-Abr-2022	10 Horas 30 Minutos
26-Abr-2022	10 Horas 15 Minutos
27-Abr-2022	10 Horas 15 Minutos
28-Abr-2022	10 Horas 15 Minutos
29-Abr-2022	10 Horas 15 Minutos
30-Abr-2022	10 Horas 15 Minutos

Fuente CNM

3.6 Curvas de Carga

En la siguiente gráfica, se presenta el comportamiento de la carga promedio diaria en el mes.

Gráfica 19 Curva de Carga Promedio Diaria Mensual

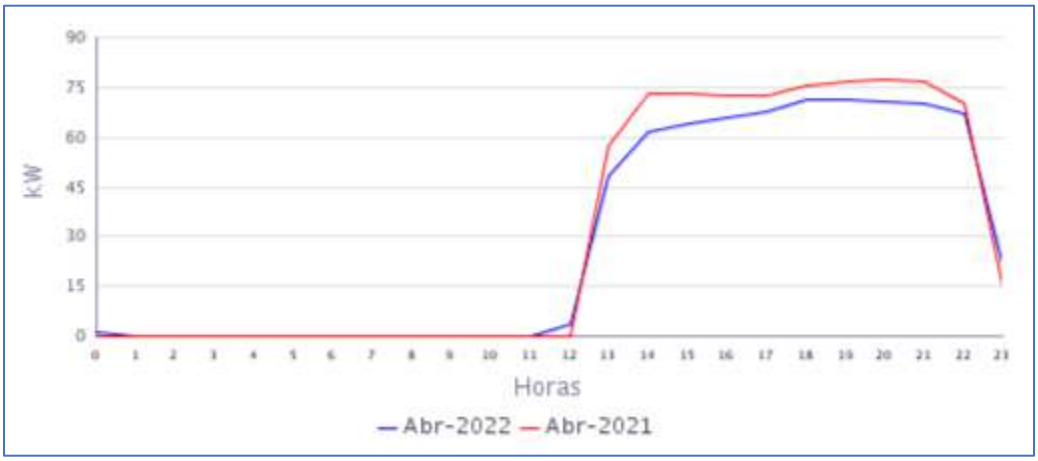

Fuente CNM

En la gráfica anterior se comparan las curvas de carga promedio diarias de Abr-2021 y del Abr-2022, presentándose una caída en la demanda de 6,76%.

ANTIOQUIA

4. BUCHADÓ (VIGÍA DEL FUERTE - ANTIOQUIA)

El corregimiento de Buchadó, pertenece al municipio de Vigía del Fuerte, Departamento de Antioquia. Esta localidad cuenta con un total de 298 usuarios[1]

4.1 Descripción del Sitio

La localidad cuenta con una central de generación que está conformada por la siguiente infraestructura:

Tabla 11 Infraestructura de la Localidad.

GRUPO ELECTRÓGENO			
ITEM	**MARCA**	**CAPACIDAD**	**ESTADO**
1	BAIFA CUMMINS	174,8 kW	EN OPERACIÓN

Gráfica 20 Diagrama de Conexión de la Localidad.

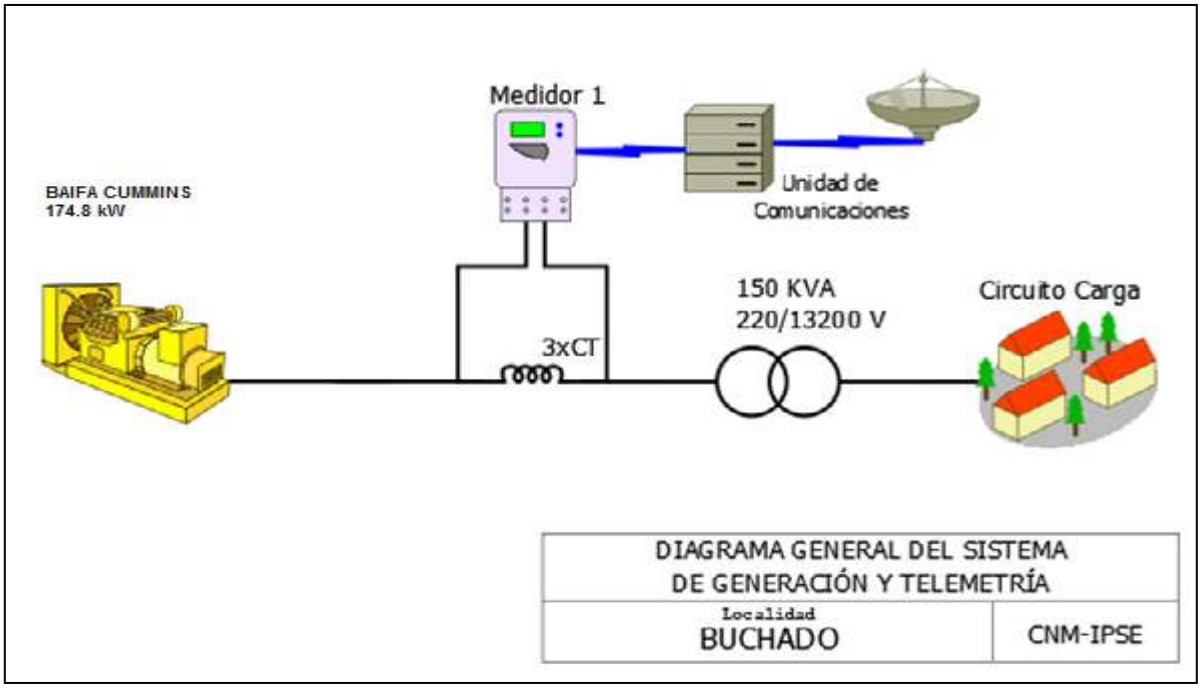

Localidad sin información por daño en el sistema de medida.

[1] Fuente: http://reportes.sui.gov.co/ - Sistema Único de Información SUI - Año 2020

5. LOMA MURRI (CORREGIMIENTO) (VIGÍA DEL FUERTE - ANTIOQUIA)

Esta localidad pertenece al municipio de Vigía del Fuerte, departamento de Antioquia y la central de generación suministra energía las localidades de Loma de Murrí (195 usuarios) y Bajo Murrí (playa Murrí) (241 usuarios) con total de 436 usuarios.[1]

5.1 Descripción del Sitio

La localidad cuenta con una central de generación que está conformada por la siguiente infraestructura:

Tabla 12 Infraestructura de la Localidad.

GRUPO ELECTRÓGENO			
ITEM	**MARCA**	**CAPACIDAD**	**ESTADO**
1	STANFORD	204 kW	EN OPERACIÓN
TRANSFORMADORES			
ITEM	**CAPACIDAD**		**ESTADO**
1	150 kVA		EN OPERACIÓN

Gráfica 21 Diagrama de Conexión de la Localidad.

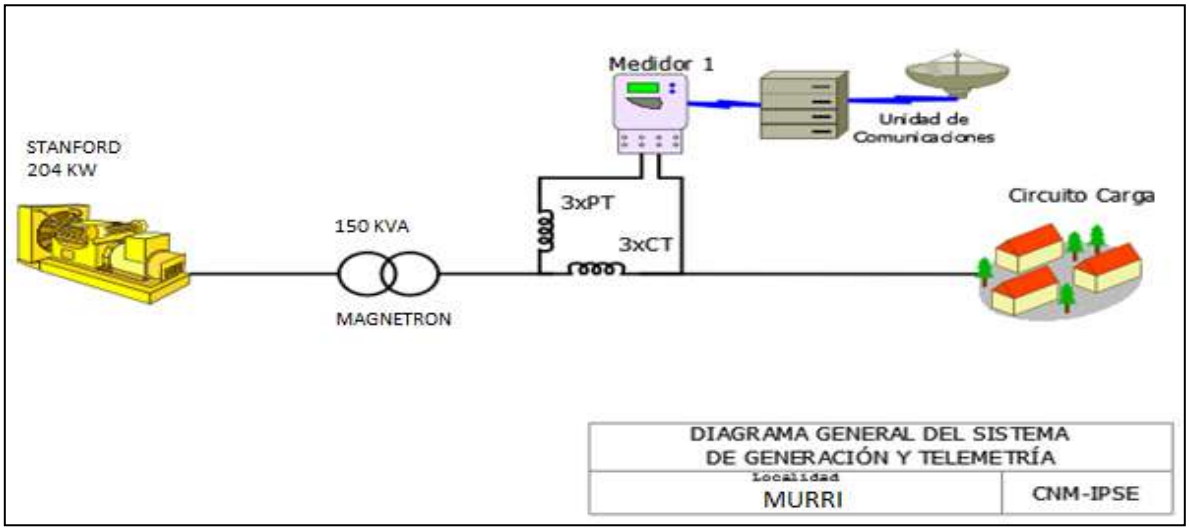

Esta localidad sin información, porque actualmente están prestando el servicio con los grupos electrógenos antiguos de las localidades Bajo Murri y Playa Murri, debido a que el grupo electrógeno que genera para ambas localidades se encuentra dañado. Por lo anterior el sistema de telemetria se encuentra apagado.

6. SAN ANTONIO DE PADUA (VIGÍA DEL FUERTE - ANTIOQUIA)

Esta localidad pertenece al municipio de Vigía del Fuerte, departamento de Antioquia con total de 274 usuarios.[1]

6.1 Descripción del Sitio

La localidad cuenta con una central de generación que está conformada por la siguiente infraestructura:

Tabla 15 Infraestructura de la Localidad.

GRUPO ELECTRÓGENO			
ITEM	**MARCA**	**CAPACIDAD**	**ESTADO**
1	CUMMINS	110 kW	EN OPERACIÓN
TRANSFORMADORES			
ITEM	**CAPACIDAD**		**ESTADO**
1	75 kVA		EN OPERACIÓN

Gráfica 27 Diagrama de Conexión de la Localidad.

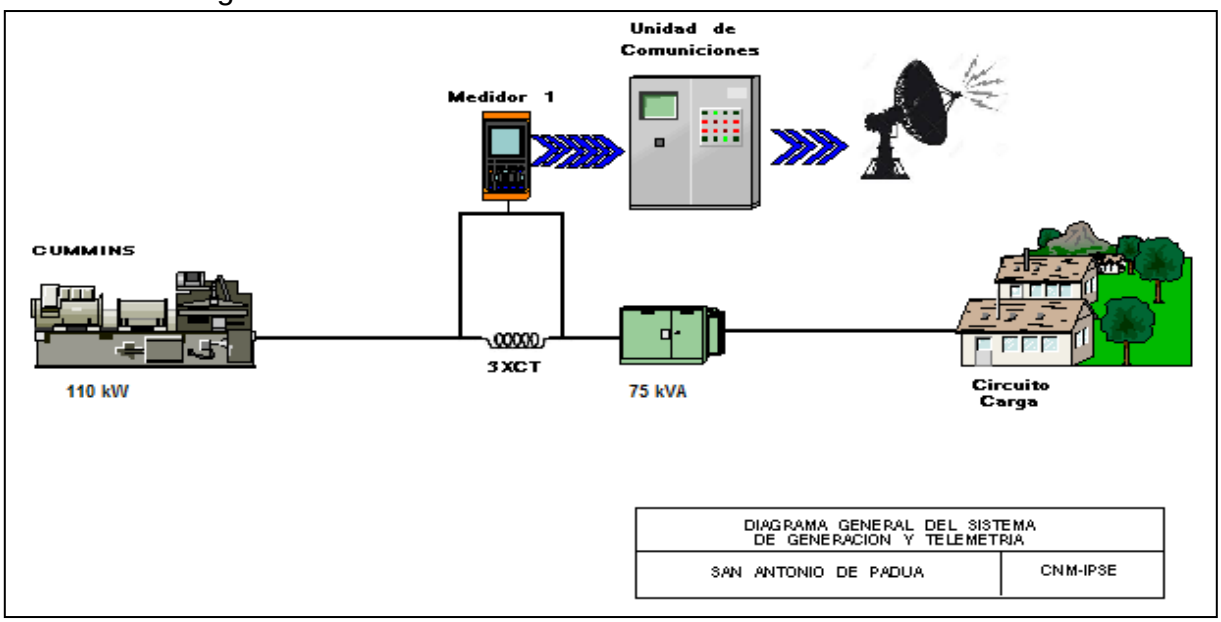

Localidad sin información por daño en el sistema de telemetría, cuentan con servicio de energía de 6 pm a 11pm según lo informado.

7. VEGAEZ (VIGÍA DEL FUERTE - ANTIOQUIA)

Esta localidad pertenece al municipio de Vigía del Fuerte, departamento de Antioquia y la central de generación del rio Arquía suministra energía a las localidades de Vegaéz 244 , Belén 76 y Isleta 76 con total de 396 usuarios.[1]

7.1 Descripción del Sitio

La localidad cuenta con una central de generación que está conformada por la siguiente infraestructura:

Tabla 18 Infraestructura de la Localidad.

GRUPO ELECTRÓGENO			
ITEM	**MARCA**	**CAPACIDAD**	**ESTADO**
1	CUMMINS	185 kW	EN OPERACIÓN
TRANSFORMADORES			
ITEM	**CAPACIDAD**		**ESTADO**
1	150 kVA		EN OPERACIÓN

Gráfica 33 Diagrama de Conexión de la Localidad.

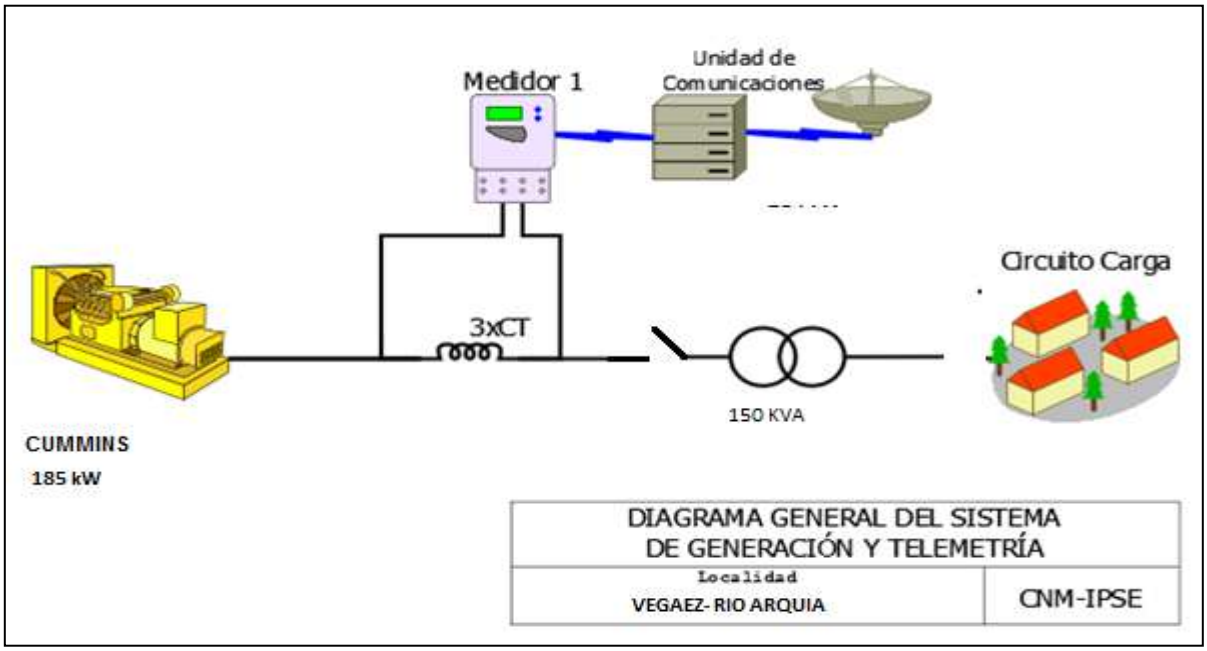

[1] Fuente: http://reportes.sui.gov.co/ - Sistema Único de Información SUI - Año 2020

7.2 Energía

El consumo de energía eléctrica para esta localidad en *Abril* de 2022, se presenta en la siguiente tabla, donde se encuentran los valores acumulados diarios de la energía activa (kWh), reactiva (kVARh), aparente (kVAh) y del factor de potencia (p.u).

Tabla 19 Energía Activa, Reactiva, Aparente y Factor de Potencia.

VEGAEZ (VIGIA DEL FUERTE - ANTIOQUIA)				
Fecha	**Energía Activa (kWh)**	**Energía Reactiva (kVARh)**	**Energía Aparente (kVAh)**	**Factor de Potencia (p.u)**
Abril 1, Viernes	0	0	0,00	
Abril 2, Sábado	84	16	85,13	0,98
Abril 3, Domingo	0	0	0,00	
Abril 4, Lunes	0	0	0,00	
Abril 5, Martes	3	1	3,09	0,95
Abril 6, Miércoles	0	0	0,00	
Abril 7, Jueves	0	0	0,00	
Abril 8, Viernes	0	0	0,09	0,98
Abril 9, Sábado	0	0	0,00	
Abril 10, Domingo	0	0	0,00	
Abril 11, Lunes	0	0	0,00	
Abril 12, Martes	28	6	28,41	0,98
Abril 13, Miércoles	35	7	35,38	0,98
Abril 14, Jueves	1	0	1,04	0,98
Abril 15, Viernes	0	0	0,00	
Abril 16, Sábado	0	0	0,00	
Abril 17, Domingo	0	0	0,00	
Abril 18, Lunes	0	0	0,00	
Abril 19, Martes	0	0	0,00	
Abril 20, Miércoles	210	41	213,52	0,98
Abril 21, Jueves	432	69	437,69	0,99
Abril 22, Viernes	272	26	273,01	1,00
Abril 23, Sábado	0	0	0,00	
Abril 24, Domingo	0	0	0,00	
Abril 25, Lunes	0	0	0,00	
Abril 26, Martes	0	0	0,00	
Abril 27, Miércoles	0	0	0,00	
Abril 28, Jueves	0	0	0,00	
Abril 29, Viernes	0	0	0,00	
Abril 30, Sábado	172	25	174,27	0,99
TOTAL	**1.236**	**191**	**1.250,84**	**0,99**

El factor de potencia promedio fue 0,99.

Con referencia a Abril de 2021 (3.320 kWh), se presentó una caída en la demanda de energía eléctrica del 62,76%. Este comportamiento es debido a durante varios días no prestó el suministro de energía por falta de combustible, según lo informado.

Gráfica 34 Energía Activa, Reactiva y Factor de Potencia – VEGAEZ (VIGÍA DEL FUERTE - ANTIOQUIA).

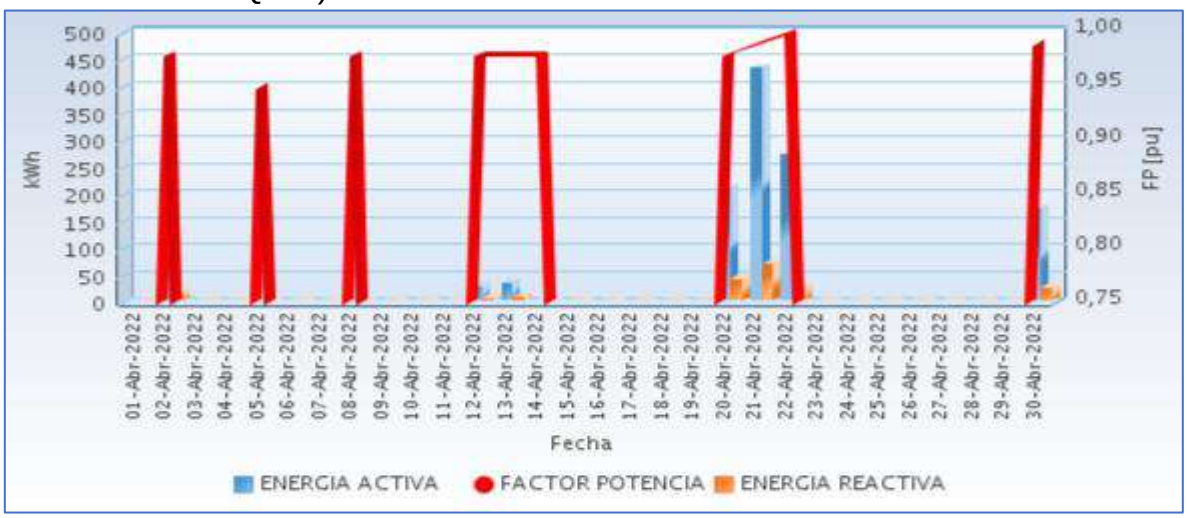

Fuente CNM

7.3 Potencia

En la siguiente gráfica se presenta el comportamiento diario de la potencia para este mes.

Gráfica 35 Comportamiento Diario de la Potencia.

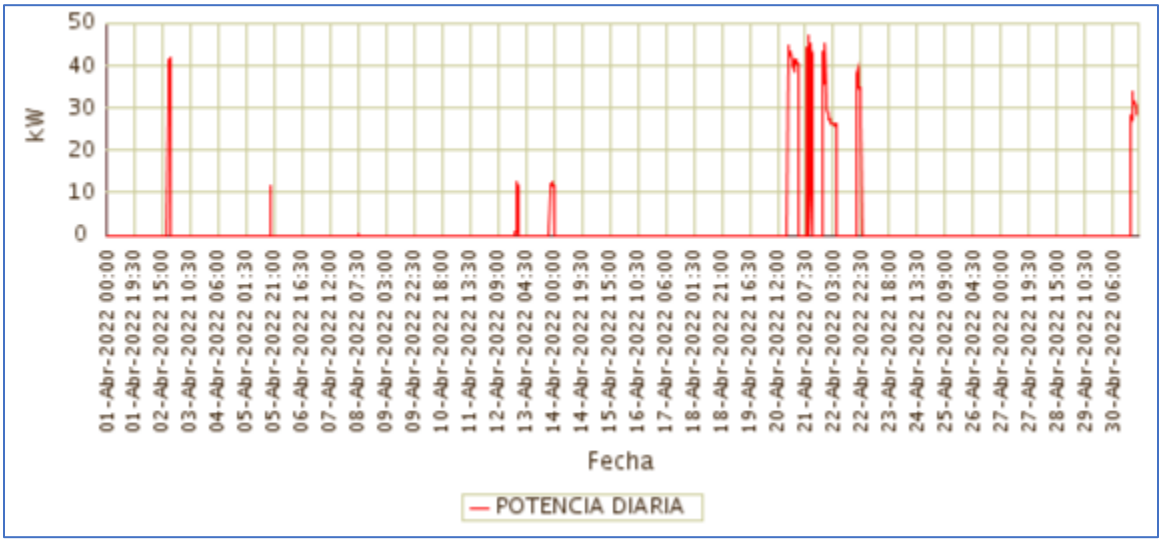

Fuente CNM

7.4 Potencia Máxima

La potencia máxima fue de 47,07kW, se presentó el Jueves 21 de Abril a las 09:45 horas.

Respecto a la potencia máxima de Abril de 2021 (35,49kW), tuvo una variación de 32,64%.

En la siguiente grafica se presenta la potencia máxima diaria registrada para este mes.

Gráfica 36 Potencia Máxima Diaria-VEGAEZ (VIGÍA DEL FUERTE - ANTIOQUIA).

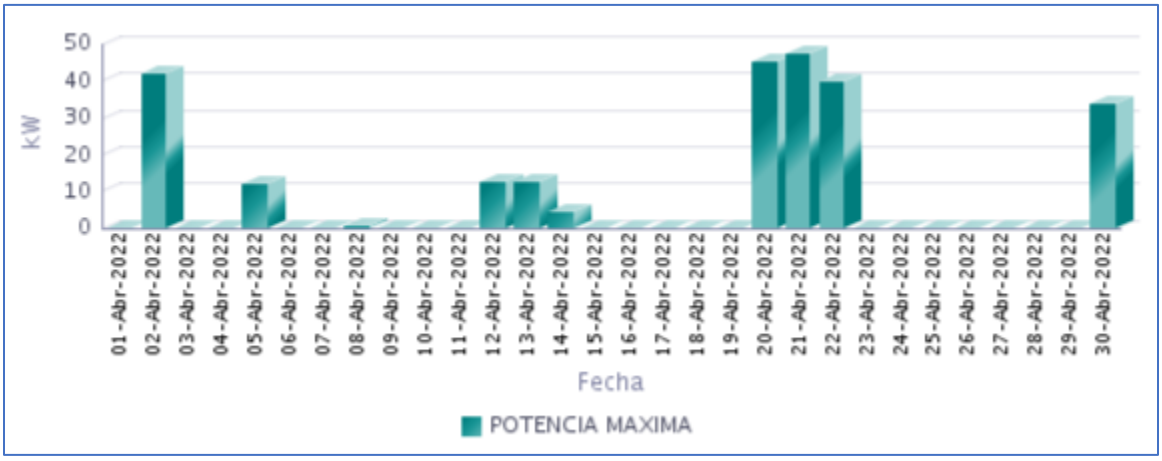

Fuente CNM

7.5 Horas de Prestación del Servicio

En Abril, se prestó el servicio de energía eléctrica en la localidad, un promedio diario de 1 Horas 24 Minutos, como se presenta en la siguiente gráfica.

Gráfica 37 Horas Efectivas de Prestación del Servicio - VEGAEZ (VIGIA DEL FUERTE - ANTIOQUIA),

Fuente CNM

A continuación se relaciona las horas promedio por día de la prestación del servicio de energía:

Tabla 20 Horas promedio por día prestación del servicio de energía

VEGAEZ (VIGÍA DEL FUERTE - ANTIOQUIA) Abril 2022	
DIA	**Horas de servicio promedio en el día [hh:mm]**
01-Abr-2022	0 Horas 0 Minutos
02-Abr-2022	2 Horas 30 Minutos
03-Abr-2022	0 Horas 0 Minutos
04-Abr-2022	0 Horas 0 Minutos
05-Abr-2022	0 Horas 30 Minutos
06-Abr-2022	0 Horas 0 Minutos
07-Abr-2022	0 Horas 0 Minutos
08-Abr-2022	0 Horas 15 Minutos
09-Abr-2022	0 Horas 0 Minutos
10-Abr-2022	0 Horas 0 Minutos
11-Abr-2022	0 Horas 0 Minutos
12-Abr-2022	3 Horas 15 Minutos
13-Abr-2022	3 Horas 15 Minutos
14-Abr-2022	0 Horas 15 Minutos
15-Abr-2022	0 Horas 0 Minutos
16-Abr-2022	0 Horas 0 Minutos
17-Abr-2022	0 Horas 0 Minutos
18-Abr-2022	0 Horas 0 Minutos
19-Abr-2022	0 Horas 0 Minutos
20-Abr-2022	5 Horas 15 Minutos
21-Abr-2022	11 Horas 45 Minutos
22-Abr-2022	9 Horas 15 Minutos
23-Abr-2022	0 Horas 0 Minutos
24-Abr-2022	0 Horas 0 Minutos
25-Abr-2022	0 Horas 0 Minutos
26-Abr-2022	0 Horas 0 Minutos
27-Abr-2022	0 Horas 0 Minutos
28-Abr-2022	0 Horas 0 Minutos
29-Abr-2022	0 Horas 0 Minutos
30-Abr-2022	6 Horas 0 Minutos

Fuente CNM

7.6 Curvas de Carga

En la siguiente gráfica, se presenta el comportamiento de la carga promedio diaria en el mes.

Gráfica 38 Curva de Carga Promedio Diaria Mensual

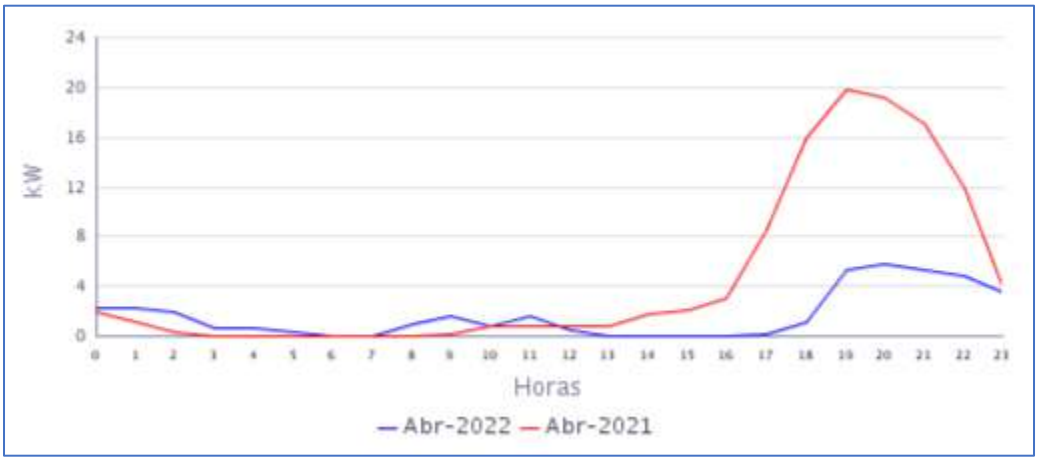

Fuente CNM

En la gráfica anterior se comparan las curvas de carga promedio diarias de Abr-2021 y del Abr-2022, presentándose una caída en la demanda de 62,76%.

ARCHIPIÉLAGO DE SAN ANDRÉS

8. PROVIDENCIA (PROVIDENCIA - ARCHIPIÉLAGO DE SAN ANDRÉS)

La isla de Providencia está ubicada en el departamento Archipiélago de San Andrés, Providencia y Santa Catalina, con una población, según el censo de 2018 y su proyección al año 2020, de 6.259 habitantes de los cuales 3.546 están ubicados en la cabecera municipal y 2.713 en las áreas rurales del municipio. El número de usuarios es de 2.427.[1]

8.1 Descripción del Sitio

La localidad cuenta con una central de generación que está conformada por la siguiente infraestructura:

Tabla 21 Infraestructura de la Localidad.

GRUPO ELECTRÓGENO			
ITEM	**MARCA**	**CAPACIDAD**	**ESTADO**
1	EMD 1	937 kW	DISPONIBLE
2	EMD 2	1400 kW	DISPONIBLE
3	EMD 3	1400 kW	DISPONIBLE
4	CUMMINS	745 kW	DISPONIBLE
5	HYUNDAI	33 kW(41 kVA)	DISPONIBLE

Gráfica 39 Diagrama de Conexión de la Localidad.

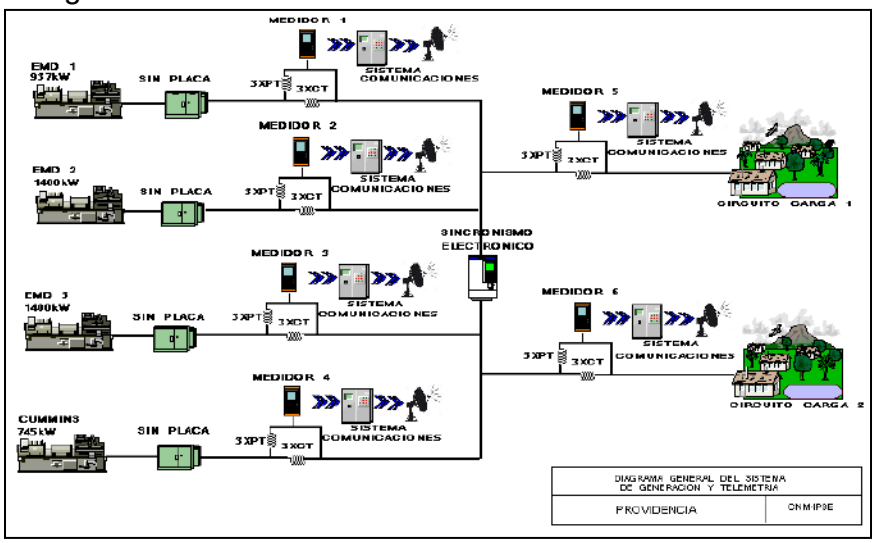

[1] Fuente: http://www.dane.gov.co/Información derivada del Censo Nacional de Población y Vivienda (CNPV) 2018.'Retroproyecciones y Proyecciones de población a nivel municipal por área, sexo y edad simple. Periodo 1985- 2035

8.2 Energía

El consumo de energía eléctrica para esta localidad en *Abril* de 2022, se presenta en la siguiente tabla, donde se encuentran los valores acumulados diarios de la energía activa (kWh), reactiva (kVARh), aparente (kVAh) y del factor de potencia (p.u).

Tabla 22 Energía Activa, Reactiva, Aparente y Factor de Potencia.

PROVIDENCIA (PROVIDENCIA - ARCHIPIÉLAGO DE SAN ANDRÉS)				
Fecha	**Energía Activa (kWh)**	**Energía Reactiva (kVARh)**	**Energía Aparente (kVAh)**	**Factor de Potencia (p.u)**
Abril 1, Viernes	34.608	8.656	35.674,26	0,97
Abril 2, Sábado	34.936	8.902	36.052,60	0,97
Abril 3, Domingo	35.660	8.692	36.704,04	0,97
Abril 4, Lunes	34.595	8.640	35.657,58	0,97
Abril 5, Martes	35.557	8.888	36.650,51	0,97
Abril 6, Miércoles	36.405	9.093	37.523,93	0,97
Abril 7, Jueves	35.983	9.122	37.121,41	0,97
Abril 8, Viernes	36.343	9.255	37.503,34	0,97
Abril 9, Sábado	35.219	9.170	36.392,67	0,97
Abril 10, Domingo	35.877	9.007	36.989,99	0,97
Abril 11, Lunes	35.405	8.981	36.526,17	0,97
Abril 12, Martes	35.783	9.217	36.951,18	0,97
Abril 13, Miércoles	35.239	9.187	36.417,30	0,97
Abril 14, Jueves	35.515	9.040	36.647,20	0,97
Abril 15, Viernes	35.909	8.919	37.000,03	0,97
Abril 16, Sábado	35.741	9.141	36.891,68	0,97
Abril 17, Domingo	36.225	8.974	37.320,25	0,97
Abril 18, Lunes	36.237	8.977	37.332,11	0,97
Abril 19, Martes	36.055	8.981	37.156,59	0,97
Abril 20, Miércoles	36.577	9.230	37.723,87	0,97
Abril 21, Jueves	36.937	9.369	38.106,62	0,97
Abril 22, Viernes	36.236	9.196	37.385,09	0,97
Abril 23, Sábado	35.384	9.038	36.520,03	0,97
Abril 24, Domingo	32.216	8.191	33.240,69	0,97
Abril 25, Lunes	34.379	8.592	35.436,70	0,97
Abril 26, Martes	35.224	8.735	36.290,46	0,97
Abril 27, Miércoles	34.576	8.651	35.641,89	0,97
Abril 28, Jueves	34.518	8.807	35.623,34	0,97
Abril 29, Viernes	34.620	8.955	35.759,79	0,97
Abril 30, Sábado	35.872	9.214	37.036,64	0,97
TOTAL	**1.063.832**	**268.820**	**1.097.270,34**	**0,97**

El factor de potencia promedio fue 0,97.

Gráfica 40 Energía Activa, Reactiva y Factor de Potencia – PROVIDENCIA (PROVIDENCIA - ARCHIPIÉLAGO DE SAN ANDRÉS).

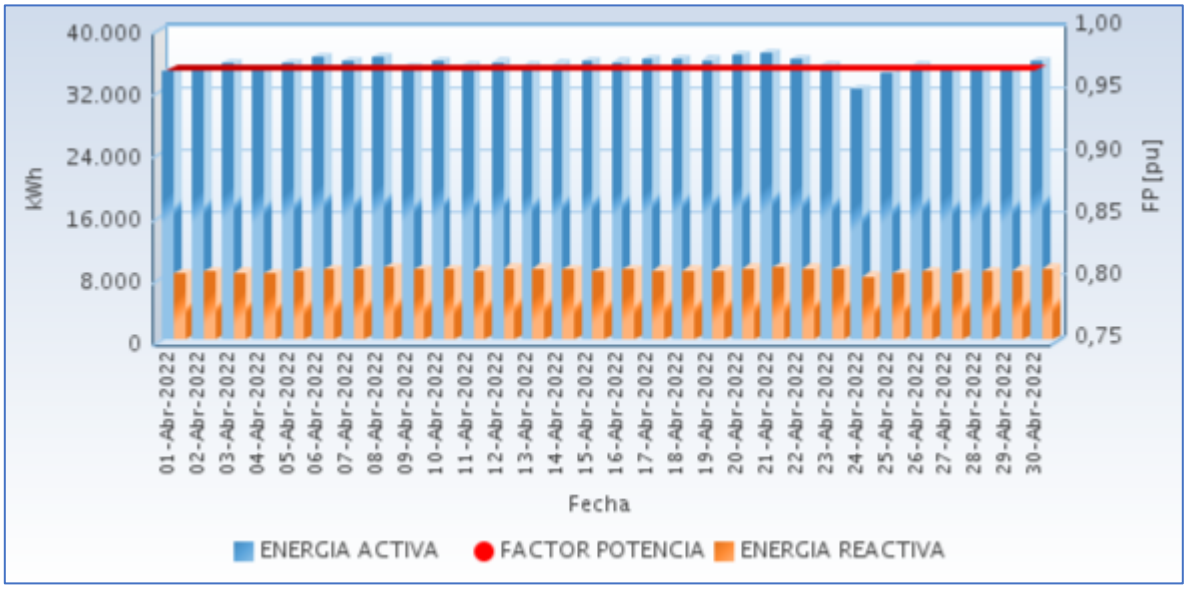

Fuente CNM

En la siguiente gráfica se presenta el acumulado mensual de la energía entregada por cada circuito en la localidad.

Gráfica 41 Energía Diaria Entregada en Circuitos de Distribución.

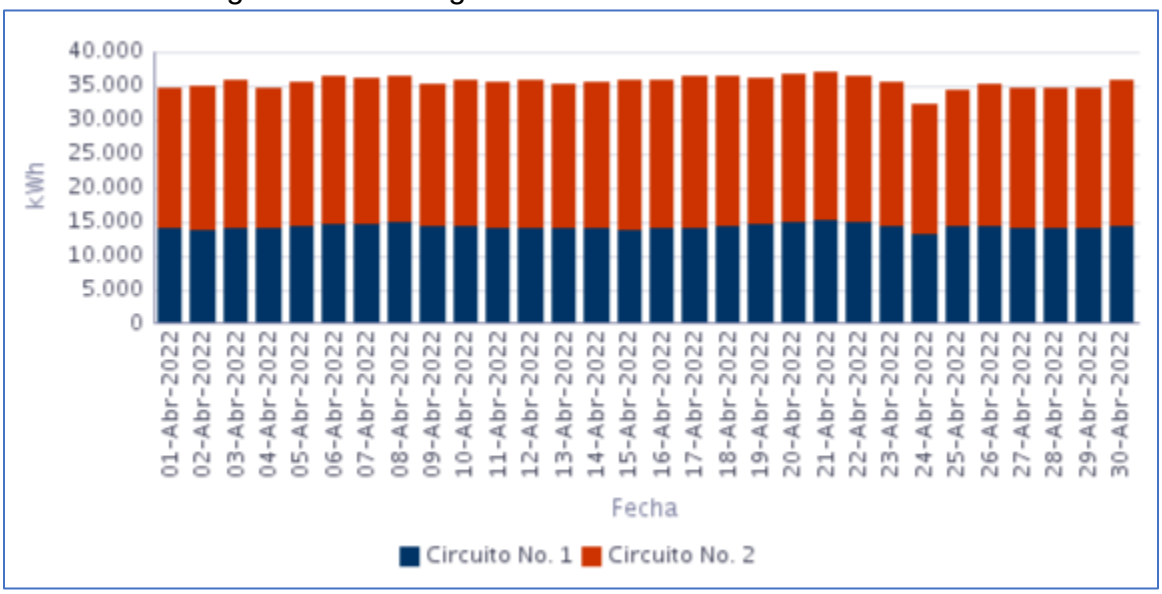

Fuente CNM

8.3 Potencia

En la siguiente gráfica se presenta el comportamiento diario de la potencia para este mes.

Gráfica 42 Comportamiento Diario de la Potencia.

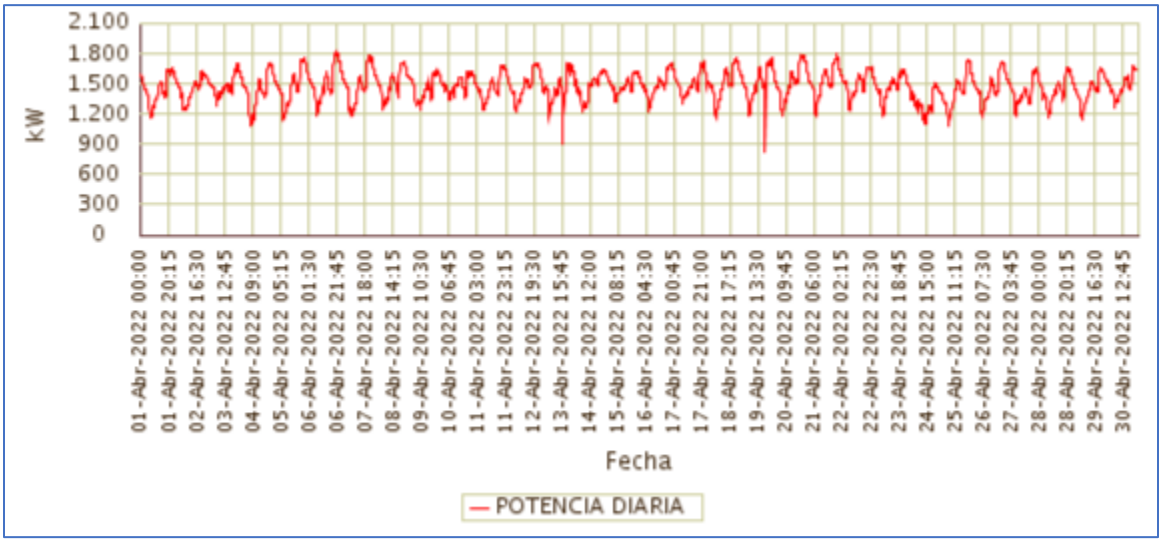

Fuente CNM

8.4 Potencia Máxima

La potencia máxima fue de 1.812,35kW, se presentó el Miércoles 06 de Abril a las 20:45 horas.

En la siguiente grafica se presenta la potencia máxima diaria registrada para este mes.

Gráfica 43 Potencia Máxima Diaria-PROVIDENCIA (PROVIDENCIA - ARCHIPIÉLAGO DE SAN ANDRÉS).

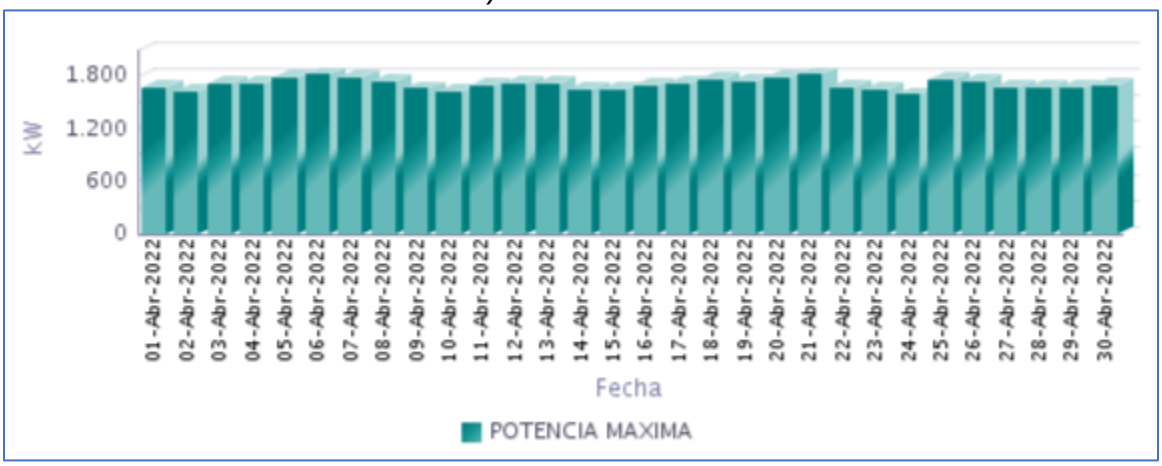

Fuente CNM

8.5 Horas de Prestación del Servicio

En Abril, se prestó el servicio de energía eléctrica en la localidad, un promedio diario de 24 Horas, como se presenta en la siguiente gráfica.

Gráfica 44 Horas Efectivas de Prestación del Servicio - PROVIDENCIA (PROVIDENCIA - ARCHIPIÉLAGO DE SAN ANDRÉS),

Fuente CNM

A continuación se relaciona las horas promedio por día de la prestación del servicio de energía:

Tabla 23 Horas promedio por día prestación del servicio de energía

PROVIDENCIA (PROVIDENCIA - ARCHIPIÉLAGO DE SAN ANDRÉS) Abril 2022	
DIA	**Horas de servicio promedio en el día [hh:mm]**
01-Abr-2022	24 Horas
02-Abr-2022	24 Horas
03-Abr-2022	24 Horas
04-Abr-2022	24 Horas
05-Abr-2022	24 Horas
06-Abr-2022	24 Horas
07-Abr-2022	24 Horas
08-Abr-2022	24 Horas
09-Abr-2022	24 Horas
10-Abr-2022	24 Horas
11-Abr-2022	24 Horas
12-Abr-2022	24 Horas
13-Abr-2022	24 Horas
14-Abr-2022	24 Horas

PROVIDENCIA (PROVIDENCIA - ARCHIPIÉLAGO DE SAN ANDRÉS) Abril 2022	
DIA	**Horas de servicio promedio en el día [hh:mm]**
15-Abr-2022	24 Horas
16-Abr-2022	24 Horas
17-Abr-2022	24 Horas
18-Abr-2022	24 Horas
19-Abr-2022	24 Horas
20-Abr-2022	24 Horas
21-Abr-2022	24 Horas
22-Abr-2022	24 Horas
23-Abr-2022	24 Horas
24-Abr-2022	24 Horas
25-Abr-2022	24 Horas
26-Abr-2022	24 Horas
27-Abr-2022	24 Horas
28-Abr-2022	24 Horas
29-Abr-2022	24 Horas
30-Abr-2022	24 Horas

Fuente CNM

8.6 Curvas de Carga

En la siguiente gráfica, se presenta el comportamiento de la carga promedio diaria en el mes.

Gráfica 45 Curva de Carga Promedio Diaria Mensual

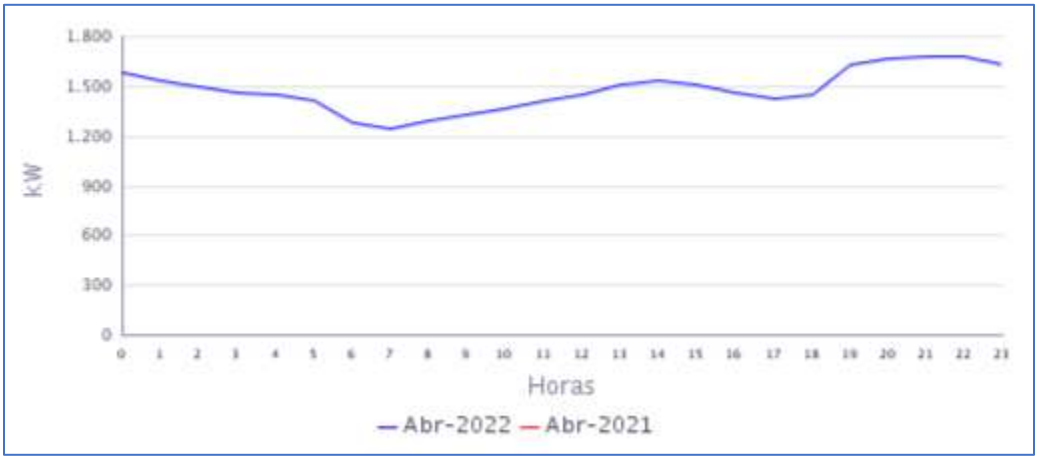

Fuente CNM

En la gráfica anterior se muestra la curva de carga promedio diaria de Mar-2022.

9. SAN ANDRÉS (SAN ANDRÉS - ARCHIPIÉLAGO DE SAN ANDRÉS)

El municipio de San Andrés está ubicado en el departamento Archipiélago de San Andrés, Providencia y Santa Catalina, con una población según el censo del DANE de 2018 y su proyección de 2020 de 57.433 habitantes, de los cuales 42.024 habitantes se ubican en la cabecera municipal y 15.433 en las áreas rurales del municipio. El número de usuarios es de 21.006.[1]

9.1 Descripción del Sitio

La localidad cuenta con una central de generación que está conformada por la siguiente infraestructura:

Tabla 24 Infraestructura de la Localidad.

GRUPO ELECTRÓGENO			
ITEM	**MARCA**	**CAPACIDAD**	**ESTADO**
1	MB1	9600 kW	EN OPERACIÓN
2	MB2	9600 kW	EN OPERACIÓN
3	EMD 9	2865 kW	EN OPERACIÓN
4	EMD 10	2865 kW	EN OPERACIÓN
5	EMD 11	2865 kW	EN OPERACIÓN
6	EMD 12	2865 kW	EN OPERACIÓN
7	EMD 13	2865 kW	EN OPERACIÓN
8	EMD 14	2865 kW	EN OPERACIÓN
9	EMD1	2200 kW	EN RESERVA
10	EMD2	2200 kW	EN RESERVA
11	EMD3	2200 kW	EN RESERVA
12	EMD4	2500 kW	EN RESERVA
13	EMD5	2500 kW	EN RESERVA
14	EMD6	2500 kW	EN RESERVA
15	EMD7	2100 kW	EN RESERVA
16	EMD8	2500 kW	EN RESERVA
17	MAN 1	14300 kW	EN OPERACIÓN
18	MAN 2	14300 kW	EN OPERACIÓN
19	PER*	1950 kW	EN OPERACIÓN

* Servicios auxiliares

Gráfica 46 Diagrama de Conexión de la Localidad.

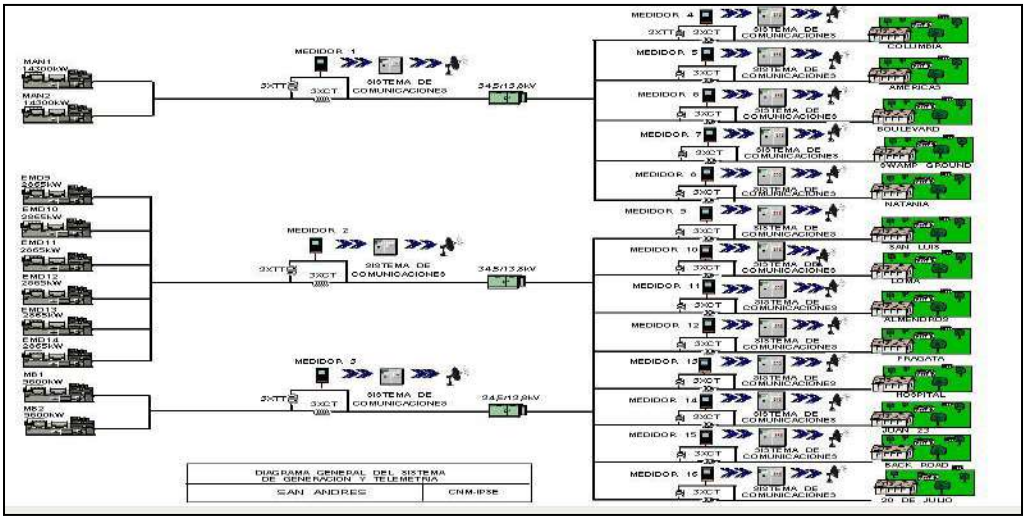

1 Fuente: http://www.dane.gov.co/Información derivada del Censo Nacional de Población y Vivienda (CNPV) 2018.'Retroproyecciones y Proyecciones de población a nivel municipal por área, sexo y edad simple. Periodo 1985- 2035.

9.2 Energía

El consumo de energía eléctrica para esta localidad en *Abril* de 2022, se presenta en la siguiente tabla, donde se encuentran los valores acumulados diarios de la energía activa (kWh), reactiva (kVARh), aparente (kVAh) y del factor de potencia (p.u).

Tabla 25 Energía Activa, Reactiva, Aparente y Factor de Potencia.

SAN ANDRÉS (SAN ANDRÉS - ARCHIPIÉLAGO DE SAN ANDRÉS)				
Fecha	**Energía Activa (kWh)**	**Energía Reactiva (kVARh)**	**Energía Aparente (kVAh)**	**Factor de Potencia (p.u)**
Abril 1, Viernes	585.369	159.081	606.599,73	0,97
Abril 2, Sábado	577.648	156.229	598.402,06	0,97
Abril 3, Domingo	557.244	152.408	577.710,32	0,96
Abril 4, Lunes	585.783	156.540	606.338,52	0,97
Abril 5, Martes	588.919	156.776	609.429,59	0,97
Abril 6, Miércoles	605.818	160.996	626.845,09	0,97
Abril 7, Jueves	598.323	162.239	619.929,01	0,97
Abril 8, Viernes	598.102	161.472	619.514,92	0,97
Abril 9, Sábado	582.936	155.568	603.336,73	0,97
Abril 10, Domingo	553.462	150.818	573.642,65	0,96
Abril 11, Lunes	583.119	155.072	603.385,79	0,97
Abril 12, Martes	596.571	156.558	616.771,92	0,97
Abril 13, Miércoles	616.971	162.966	638.130,89	0,97
Abril 14, Jueves	585.576	156.268	606.068,19	0,97
Abril 15, Viernes	563.988	152.096	584.136,45	0,97
Abril 16, Sábado	587.676	157.390	608.387,23	0,97
Abril 17, Domingo	560.609	151.911	580.826,24	0,97
Abril 18, Lunes	598.811	157.560	619.192,62	0,97
Abril 19, Martes	587.230	157.450	607.971,56	0,97
Abril 20, Miércoles	590.406	157.970	611.174,26	0,97
Abril 21, Jueves	599.449	159.212	620.231,74	0,97
Abril 22, Viernes	602.970	160.257	623.903,21	0,97
Abril 23, Sábado	589.410	158.685	610.397,19	0,97
Abril 24, Domingo	520.737	146.080	540.838,25	0,96
Abril 25, Lunes	569.542	152.557	589.620,42	0,97
Abril 26, Martes	576.916	154.544	597.256,74	0,97
Abril 27, Miércoles	535.473	146.785	555.226,58	0,96
Abril 28, Jueves	526.070	145.647	545.859,58	0,96
Abril 29, Viernes	556.651	150.947	576.753,74	0,97
Abril 30, Sábado	575.367	154.910	595.856,09	0,97
TOTAL	**17.357.143**	**4.666.990**	**17.973.625,06**	**0,97**

El factor de potencia promedio fue 0,97.

Gráfica 47 Energía Activa, Reactiva y Factor de Potencia – SAN ANDRÉS (SAN ANDRÉS - ARCHIPIÉLAGO DE SAN ANDRÉS).

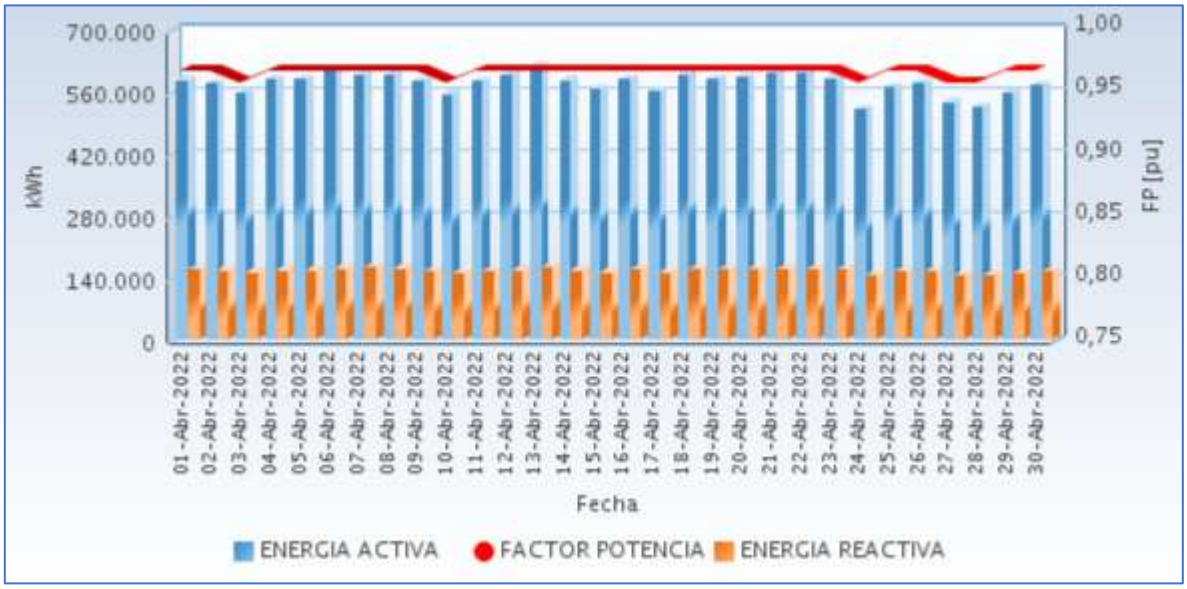

Fuente CNM

En la siguiente gráfica se presenta el acumulado mensual de la energía entregada por cada circuito en la localidad.

Gráfica 48 Energía Diaria Entregada en Circuitos de Distribución.

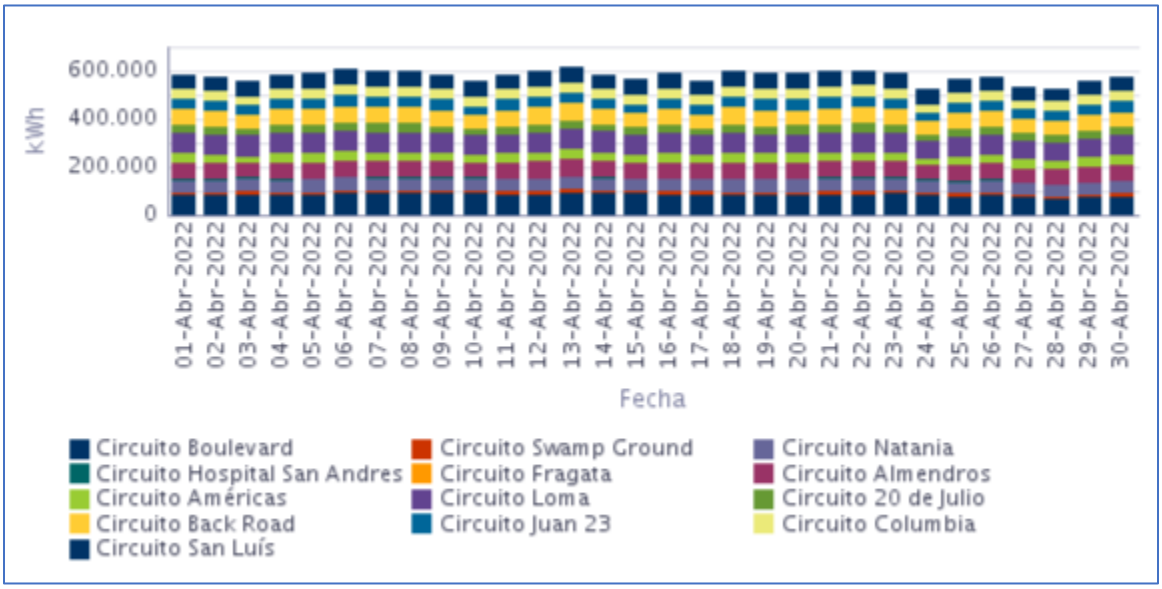

Fuente CNM

9.3 Potencia

En la siguiente gráfica se presenta el comportamiento diario de la potencia para este mes.

Gráfica 49 Comportamiento Diario de la Potencia.

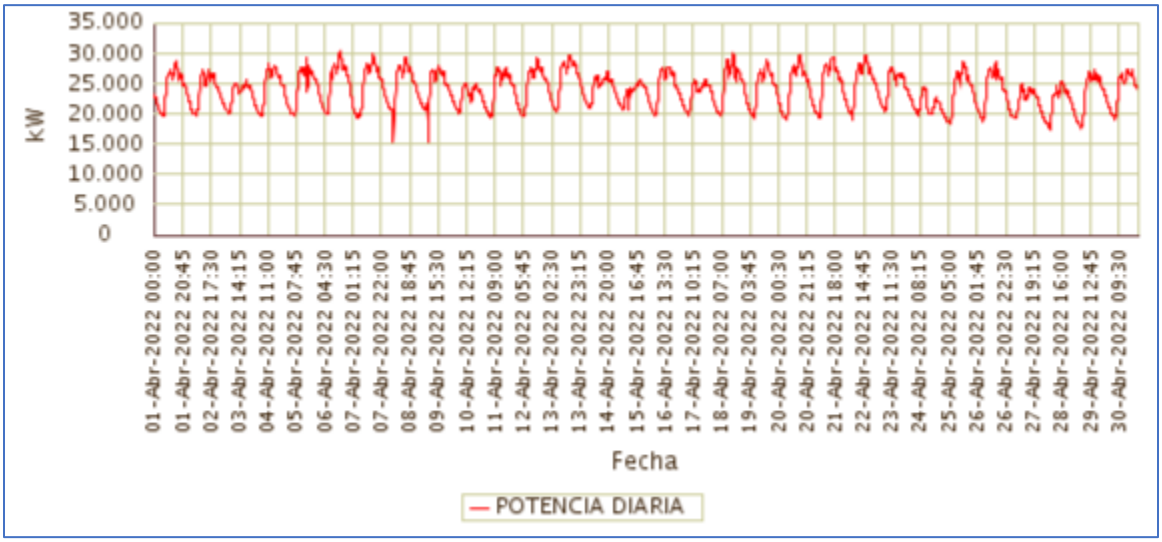

Fuente CNM

9.4 Potencia Máxima

La potencia máxima fue de 30.191,03kW, se presentó el Miércoles 06 de Abril a las 15:30 horas.

En la siguiente grafica se presenta la potencia máxima diaria registrada para este mes.

Gráfica 50 Potencia Máxima Diaria-SAN ANDRÉS (SAN ANDRÉS - ARCHIPIÉLAGO DE SAN ANDRÉS).

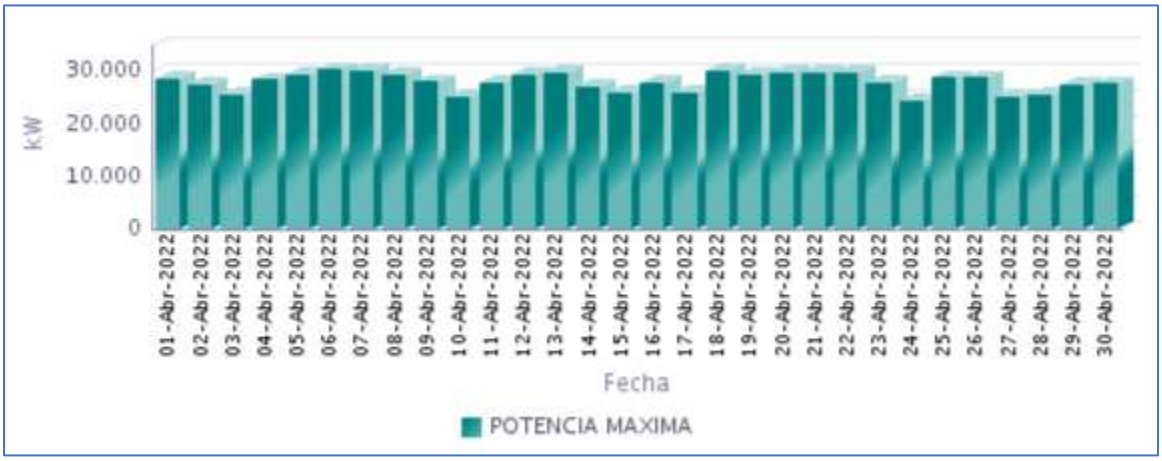

Fuente CNM

9.5 Horas de Prestación del Servicio

En Abril, se prestó el servicio de energía eléctrica en la localidad, un promedio diario de 24 Horas, como se presenta en la siguiente gráfica.

Gráfica 51 Horas Efectivas de Prestación del Servicio - SAN ANDRÉS (SAN ANDRÉS - ARCHIPIÉLAGO DE SAN ANDRÉS),

Fuente CNM

A continuación se relaciona las horas promedio por día de la prestación del servicio de energía:

Tabla 26 Horas promedio por día prestación del servicio de energía

SAN ANDRÉS (SAN ANDRÉS - ARCHIPIÉLAGO DE SAN ANDRÉS) Abril 2022	
DIA	**Horas de servicio promedio en el día [hh:mm]**
01-Abr-2022	24 Horas
02-Abr-2022	24 Horas
03-Abr-2022	24 Horas
04-Abr-2022	24 Horas
05-Abr-2022	24 Horas
06-Abr-2022	24 Horas
07-Abr-2022	24 Horas
08-Abr-2022	24 Horas
09-Abr-2022	24 Horas
10-Abr-2022	24 Horas
11-Abr-2022	24 Horas
12-Abr-2022	24 Horas
13-Abr-2022	24 Horas
14-Abr-2022	24 Horas

SAN ANDRÉS (SAN ANDRÉS - ARCHIPIÉLAGO DE SAN ANDRÉS) Abril 2022	
DIA	**Horas de servicio promedio en el día [hh:mm]**
15-Abr-2022	24 Horas
16-Abr-2022	24 Horas
17-Abr-2022	24 Horas
18-Abr-2022	24 Horas
19-Abr-2022	24 Horas
20-Abr-2022	24 Horas
21-Abr-2022	24 Horas
22-Abr-2022	24 Horas
23-Abr-2022	24 Horas
24-Abr-2022	24 Horas
25-Abr-2022	24 Horas
26-Abr-2022	24 Horas
27-Abr-2022	24 Horas
28-Abr-2022	24 Horas
29-Abr-2022	24 Horas
30-Abr-2022	24 Horas

Fuente CNM

9.6 Curvas de Carga

En la siguiente gráfica, se presenta el comportamiento de la carga promedio diaria en el mes.

Gráfica 52 Curva de Carga Promedio Diaria Mensual

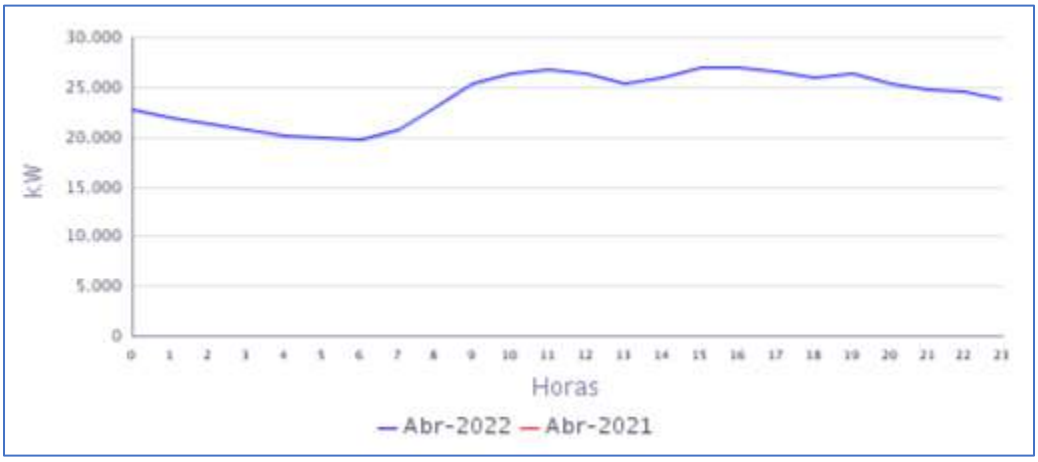

Fuente CNM

En la gráfica anterior se muestra la curva de carga promedio diaria de Abr-2022.

BOLÍVAR

10. ISLA FUERTE (CARTAGENA - BOLÍVAR)

El corregimiento de Isla Fuerte pertenece al municipio de Cartagena. Isla Fuerte se encuentra ubicada en el costado sur de la plataforma continental del Caribe Colombiano), a 11km del Departamento de Córdoba (punto más cercano), pero la isla permanece bajo jurisdicción del departamento de Bolívar (a 150 km. de Cartagena); comprende un área de 3,25 kilómetros cuadrados.
Esta Localidad cuenta con un total de 431 usuarios residenciales .[1]

10.1 Descripción del Sitio

La central de generación hibrida de Isla Fuerte está conformada por:

Tabla 27 Infraestructura de la Localidad.

GENERACIÓN			
ITEM	**MARCA**	**CAPACIDAD**	**ESTADO**
1	CATERPILLAR	400 kW	EN OPERACIÓN
2	CATERPILLAR	400 kW	EN OPERACIÓN
3	SISTEMA FOTOVOLTAICO	175 kW (pico)	EN OPERACIÓN
3	BATERIAS	432 BATERIAS 3850 Ah 2V	EN OPERACIÓN
TRANSFORMADORES			
ITEM	**CAPACIDAD**		**ESTADO**
1	**300kVA**		EN OPERACIÓN
2	**300kVA**		EN OPERACIÓN

Gráfica 53 Diagrama de Conexión de la Localidad.

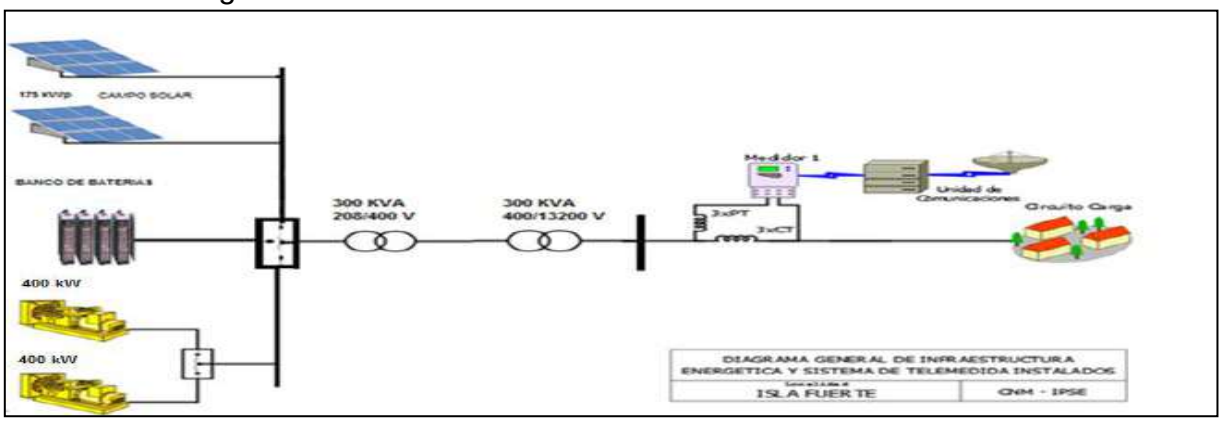

Esta localidad sin información completa por daño en el sistema de medida (daño un trasformador de potencial TP). En abril, se prestó el servicio de energía eléctrica en la localidad, un promedio diario de 12 Horas 27 Minutos.

11. ISLA MÚCURA (CARTAGENA - BOLÍVAR)

Esta isla pertenece al archipiélago de San Bernardo, ubicada en el golfo de Morrosquillo, en el mar Caribe. Administrativamente, el archipiélago pertenece al municipio de Cartagena departamento de Bolívar. Actualmente cuenta con 43 usuarios registrados.[1]

11.1 Descripción del Sitio

En esta localidad se instaló un sistema hibrido Diésel – Solar con las siguientes características:

Tabla 30 Infraestructura de la Localidad.

GENERACIÓN			
GRUPO ELECTROGENO			
ITEM	**MARCA**	**CAPACIDAD**	**ESTADO**
1	CATERPILLAR	124,8 kW	EN OPERACIÓN
GENERACIÓN FOTOVOLTAICA			
2	CAMPO SOLAR	30 kWp	EN OPERACIÓN
BANCO DE BATERIAS			
3	BATERIAS	96 BATERIAS 2500 Ah 2V	EN OPERACIÓN
TRANSFORMADORES			
ITEM	**CAPACIDAD (kVA)**		**ESTADO**
1	150 kVA a 400/214 V.		EN OPERACIÓN

Gráfica 59 Diagrama de Conexión de la Localidad.

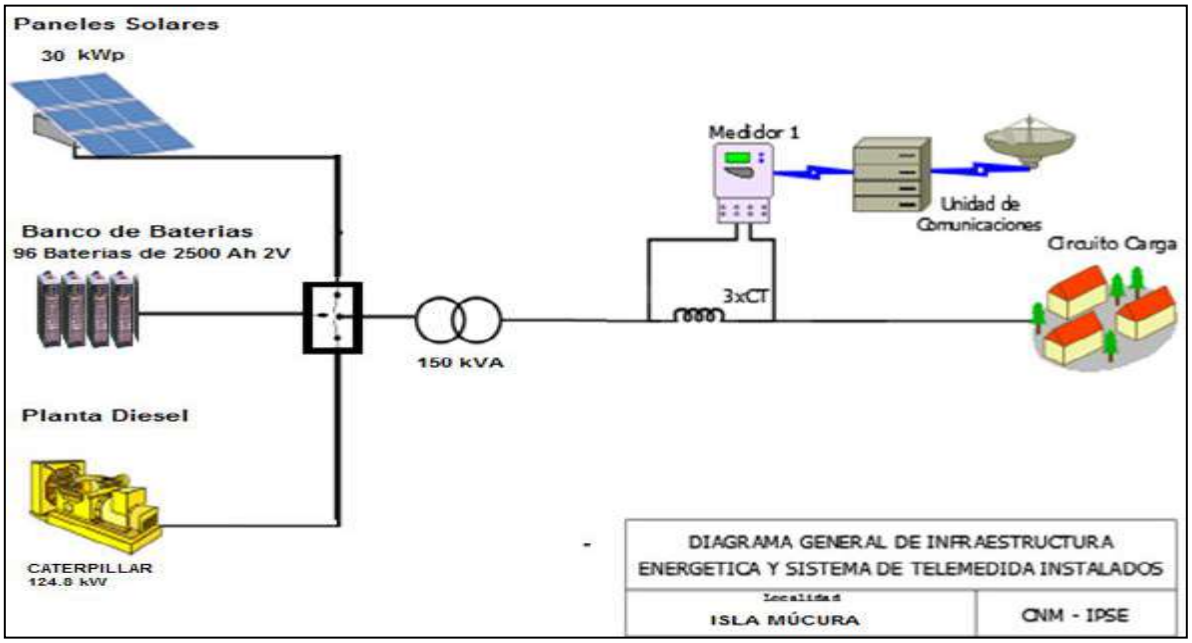

[1] Fuente: http://reportes.sui.gov.co/ - Sistema Único de Información SUI - Año 2020.

11.2 Energía

El consumo de energía eléctrica para esta localidad en *Abril* de 2022, se presenta en la siguiente tabla, donde se encuentran los valores acumulados diarios de la energía activa (kWh), reactiva (kVARh), aparente (kVAh) y del factor de potencia (p.u).

Tabla 31 Energía Activa, Reactiva, Aparente y Factor de Potencia.

ISLA MÚCURA (CARTAGENA - BOLÍVAR)				
Fecha	**Energía Activa (kWh)**	**Energía Reactiva (kVARh)**	**Energía Aparente (kVAh)**	**Factor de Potencia (p.u)**
Abril 1, Viernes	192	72	205,49	0,94
Abril 2, Sábado	225	88	241,73	0,93
Abril 3, Domingo	246	92	262,15	0,94
Abril 4, Lunes	244	92	261,17	0,94
Abril 5, Martes	268	103	286,87	0,93
Abril 6, Miércoles	264	101	282,78	0,93
Abril 7, Jueves	245	95	262,20	0,93
Abril 8, Viernes	248	99	266,80	0,93
Abril 9, Sábado	254	108	276,14	0,92
Abril 10, Domingo	246	99	265,19	0,93
Abril 11, Lunes	245	89	260,14	0,94
Abril 12, Martes	261	95	277,49	0,94
Abril 13, Miércoles	266	98	282,97	0,94
Abril 14, Jueves	272	100	289,43	0,94
Abril 15, Viernes	275	101	293,26	0,94
Abril 16, Sábado	263	94	278,78	0,94
Abril 17, Domingo	217	78	230,87	0,94
Abril 18, Lunes	158	65	170,61	0,92
Abril 19, Martes	89	27	92,69	0,96
Abril 20, Miércoles	227	87	243,07	0,93
Abril 21, Jueves	210	81	225,21	0,93
Abril 22, Viernes	230	86	245,27	0,94
Abril 23, Sábado	221	93	239,74	0,92
Abril 24, Domingo	168	65	180,49	0,93
Abril 25, Lunes	185	72	198,24	0,93
Abril 26, Martes	271	111	292,71	0,93
Abril 27, Miércoles	246	106	267,85	0,92
Abril 28, Jueves	192	71	204,81	0,94
Abril 29, Viernes	242	97	260,32	0,93
Abril 30, Sábado	266	112	288,21	0,92
TOTAL	**6.932**	**2.677**	**7.431,25**	**0,93**

El factor de potencia promedio fue 0,93.

Con referencia a Abril de 2021 (6.886 kWh), se presentó un crecimiento en la demanda de energía eléctrica del 0,68%.

Gráfica 60 Energía Activa, Reactiva y Factor de Potencia – ISLA MÚCURA (CARTAGENA - BOLÍVAR).

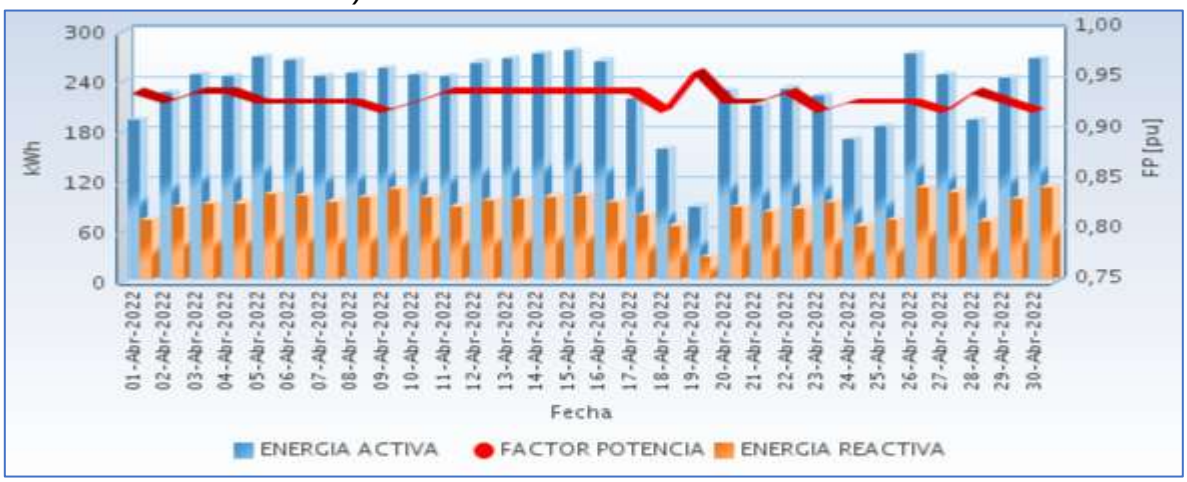

Fuente CNM

11.3 Potencia

En la siguiente gráfica se presenta el comportamiento diario de la potencia para este mes.

Gráfica 61 Comportamiento Diario de la Potencia.

Fuente CNM

11.4 Potencia Máxima

La potencia máxima fue de 21,86kW, se presentó el Sábado 30 de Abril a las 01:00 horas. Respecto a la potencia máxima de Abril de 2021 (20,32kW), tuvo una variación de 7,56%.

En la siguiente grafica se presenta la potencia máxima diaria registrada para este mes.

Gráfica 62 Potencia Máxima Diaria-ISLA MÚCURA (CARTAGENA - BOLÍVAR).

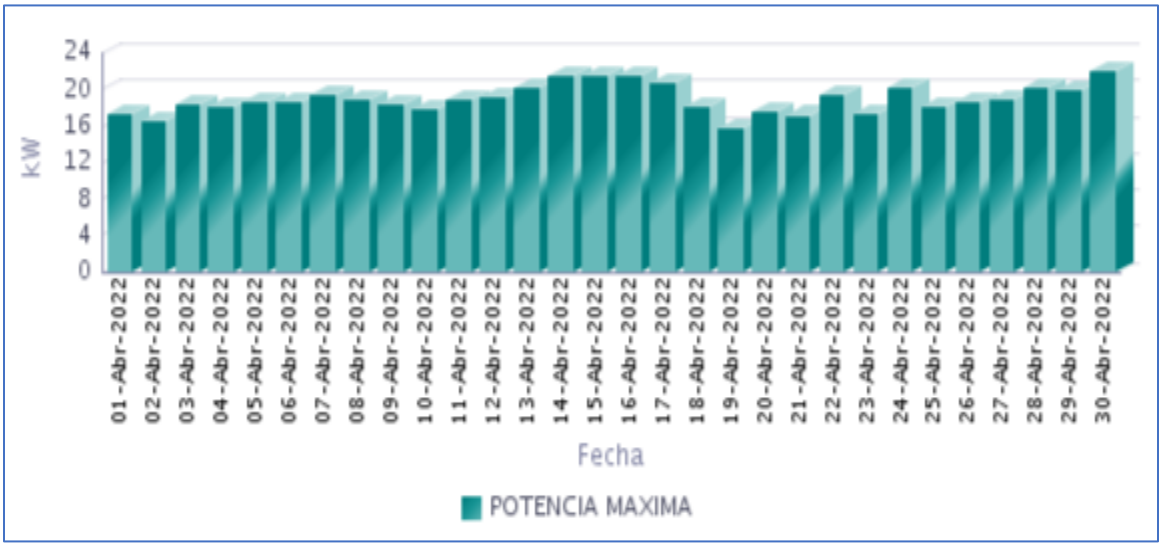

Fuente CNM

11.5 Horas de Prestación del Servicio

En Abril, se prestó el servicio de energía eléctrica en la localidad, un promedio diario de 14 Horas 50 Minutos, como se presenta en la siguiente gráfica.

Gráfica 63 Horas Efectivas de Prestación del Servicio - ISLA MÚCURA (CARTAGENA - BOLÍVAR),

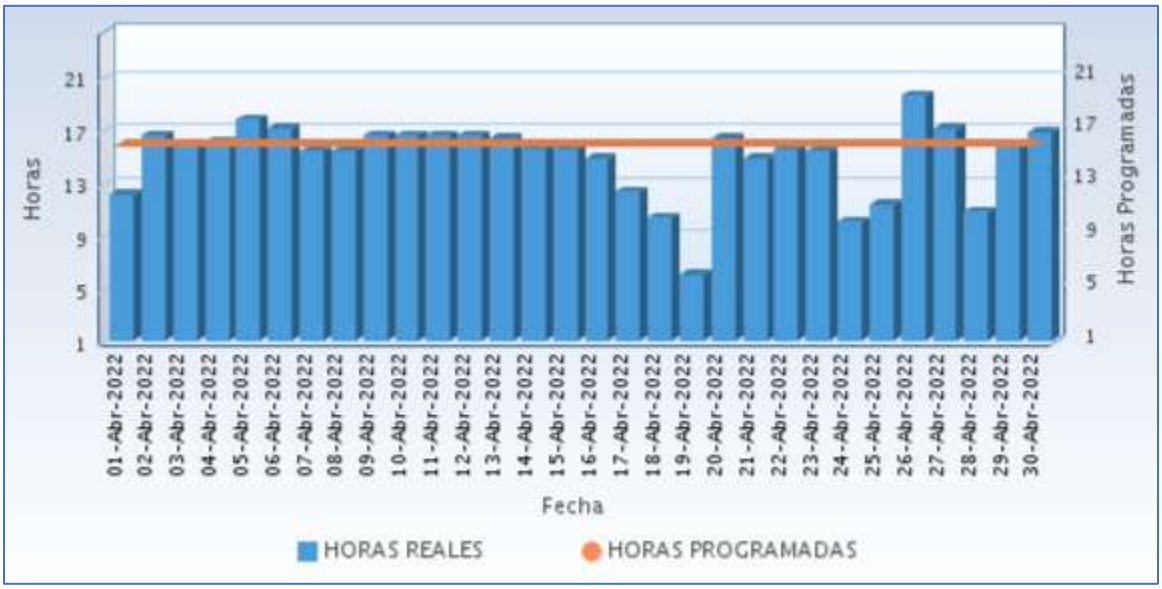

Fuente CNM

A continuación se relaciona las horas promedio por día de la prestación del servicio de energía:

Tabla 32 Horas promedio por día prestación del servicio de energía

ISLA MÚCURA (CARTAGENA - BOLÍVAR) Abril 2022	
DIA	**Horas de servicio promedio en el día [hh:mm]**
01-Abr-2022	12 Horas 0 Minutos
02-Abr-2022	16 Horas 30 Minutos
03-Abr-2022	15 Horas 45 Minutos
04-Abr-2022	16 Horas 0 Minutos
05-Abr-2022	17 Horas 45 Minutos
06-Abr-2022	17 Horas 0 Minutos
07-Abr-2022	15 Horas 15 Minutos
08-Abr-2022	15 Horas 15 Minutos
09-Abr-2022	16 Horas 30 Minutos
10-Abr-2022	16 Horas 30 Minutos
11-Abr-2022	16 Horas 30 Minutos
12-Abr-2022	16 Horas 30 Minutos
13-Abr-2022	16 Horas 15 Minutos
14-Abr-2022	15 Horas 30 Minutos
15-Abr-2022	15 Horas 30 Minutos
16-Abr-2022	14 Horas 45 Minutos
17-Abr-2022	12 Horas 15 Minutos
18-Abr-2022	10 Horas 15 Minutos
19-Abr-2022	6 Horas 0 Minutos
20-Abr-2022	16 Horas 15 Minutos
21-Abr-2022	14 Horas 45 Minutos
22-Abr-2022	15 Horas 30 Minutos
23-Abr-2022	15 Horas 15 Minutos
24-Abr-2022	10 Horas 0 Minutos
25-Abr-2022	11 Horas 15 Minutos
26-Abr-2022	19 Horas 30 Minutos
27-Abr-2022	17 Horas 0 Minutos
28-Abr-2022	10 Horas 45 Minutos
29-Abr-2022	15 Horas 45 Minutos
30-Abr-2022	16 Horas 45 Minutos

Fuente CNM

11.6 Curvas de Carga

En la siguiente gráfica, se presenta el comportamiento de la carga promedio diaria en el mes.

Gráfica 64 Curva de Carga Promedio Diaria Mensual

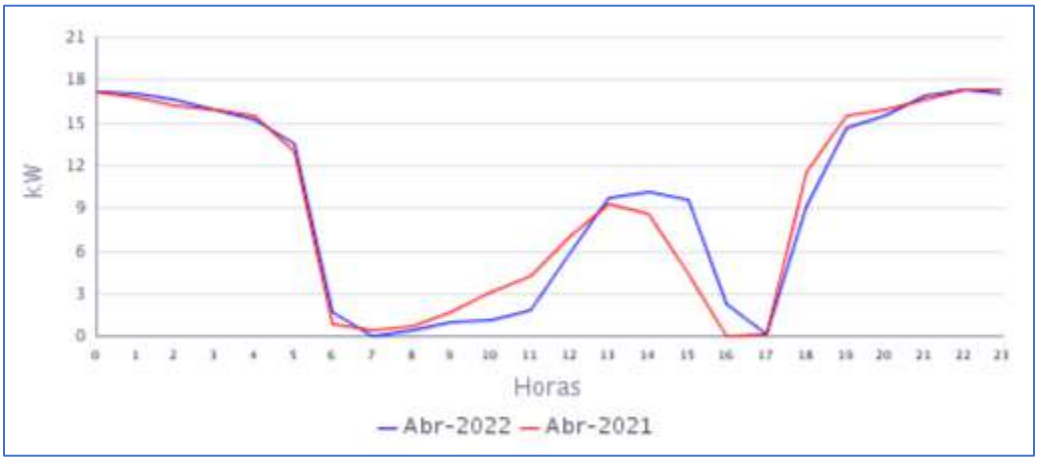

Fuente CNM

En la gráfica anterior se comparan las curvas de carga promedio diarias de Abr-2021 y del Abr-2022, presentándose un en la demanda de 0,68%

12. SANTA CRUZ DEL ISLOTE (CARTAGENA - BOLÍVAR)

Esta isla pertenece al archipiélago de San Bernardo , ubicada en el golfo de Morrosquillo, en el mar Caribe. Administrativamente, el archipiélago pertenece al municipio de Cartagena departamento de Bolívar. Actualmente cuenta con 127 usuarios registrados.[1]

12.1 Descripción del Sitio

Esta localidad cuenta con un sistema hibrido Diésel – Solar con las siguientes características:

Tabla 33 Infraestructura de la Localidad.

GENERACIÓN			
GRUPO ELECTROGENO			
ITEM	**MARCA**	**CAPACIDAD**	**ESTADO**
1	CATERPILLAR	100 kW	EN OPERACIÓN
GENERACIÓN FOTOVOLTAICA			
2	CAMPO SOLAR	67,5 kWp	EN OPERACIÓN
BANCO DE BATERIAS			
3	BATERIAS	144 BATERIAS 4800 Ah 2V	EN OPERACIÓN
TRANSFORMADORES			
ITEM	**CAPACIDAD (kVA)**		**ESTADO**
1	150 kVA a 400/214 V.		EN OPERACIÓN

Gráfica 65 Diagrama de Conexión de la Localidad.

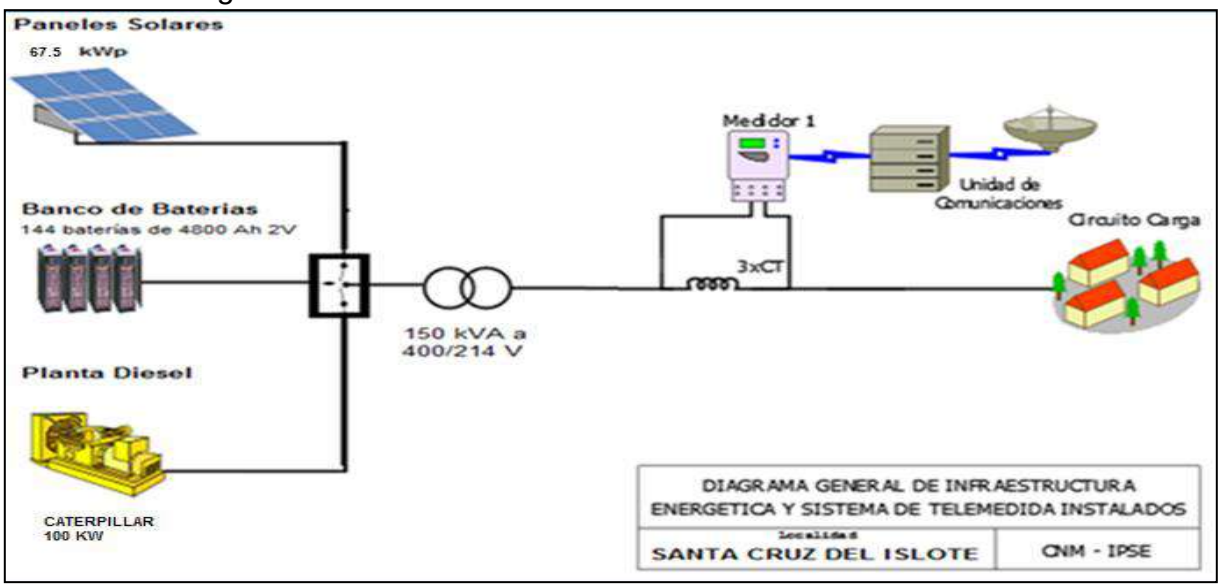

[1] Fuente: http://reportes.sui.gov.co/ - Sistema Único de Información SUI - Año 2020.

12.2 Energía

El consumo de energía eléctrica para esta localidad en *Abril* de 2022, se presenta en la siguiente tabla, donde se encuentran los valores acumulados diarios de la energía activa (kWh), reactiva (kVARh), aparente (kVAh) y del factor de potencia (p.u).

Tabla 34 Energía Activa, Reactiva, Aparente y Factor de Potencia.

SANTA CRUZ DEL ISLOTE (CARTAGENA - BOLÍVAR)				
Fecha	**Energía Activa (kWh)**	**Energía Reactiva (kVARh)**	**Energía Aparente (kVAh)**	**Factor de Potencia (p.u)**
Abril 1, Viernes	413	136	435,06	0,95
Abril 2, Sábado	442	151	467,14	0,95
Abril 3, Domingo	454	152	478,60	0,95
Abril 4, Lunes	388	130	409,13	0,95
Abril 5, Martes	305	92	318,63	0,96
Abril 6, Miércoles	472	157	497,27	0,95
Abril 7, Jueves	479	159	505,18	0,95
Abril 8, Viernes	325	98	339,40	0,96
Abril 9, Sábado	499	169	526,77	0,95
Abril 10, Domingo	462	154	487,02	0,95
Abril 11, Lunes	490	164	516,64	0,95
Abril 12, Martes	505	167	532,31	0,95
Abril 13, Miércoles	512	167	538,80	0,95
Abril 14, Jueves	518	166	543,98	0,95
Abril 15, Viernes	502	165	528,77	0,95
Abril 16, Sábado	481	157	506,10	0,95
Abril 17, Domingo	445	143	467,41	0,95
Abril 18, Lunes	455	144	477,11	0,95
Abril 19, Martes	353	110	369,54	0,95
Abril 20, Miércoles	504	164	529,88	0,95
Abril 21, Jueves	437	139	458,29	0,95
Abril 22, Viernes	482	153	505,34	0,95
Abril 23, Sábado	441	144	463,69	0,95
Abril 24, Domingo	483	156	507,69	0,95
Abril 25, Lunes	431	139	453,41	0,95
Abril 26, Martes	478	153	501,42	0,95
Abril 27, Miércoles	483	153	506,87	0,95
Abril 28, Jueves	192	69	204,07	0,94
Abril 29, Viernes	357	114	374,30	0,95
Abril 30, Sábado	473	159	499,47	0,95
TOTAL	**13.261**	**4.326**	**13.948,75**	**0,95**

El factor de potencia promedio fue 0,95.

Con referencia a Abril de 2021 (13.114 kWh), se presentó un crecimiento en la demanda de energía eléctrica del 1,12%.

Gráfica 66 Energía Activa, Reactiva y Factor de Potencia – SANTA CRUZ DEL ISLOTE (CARTAGENA - BOLÍVAR).

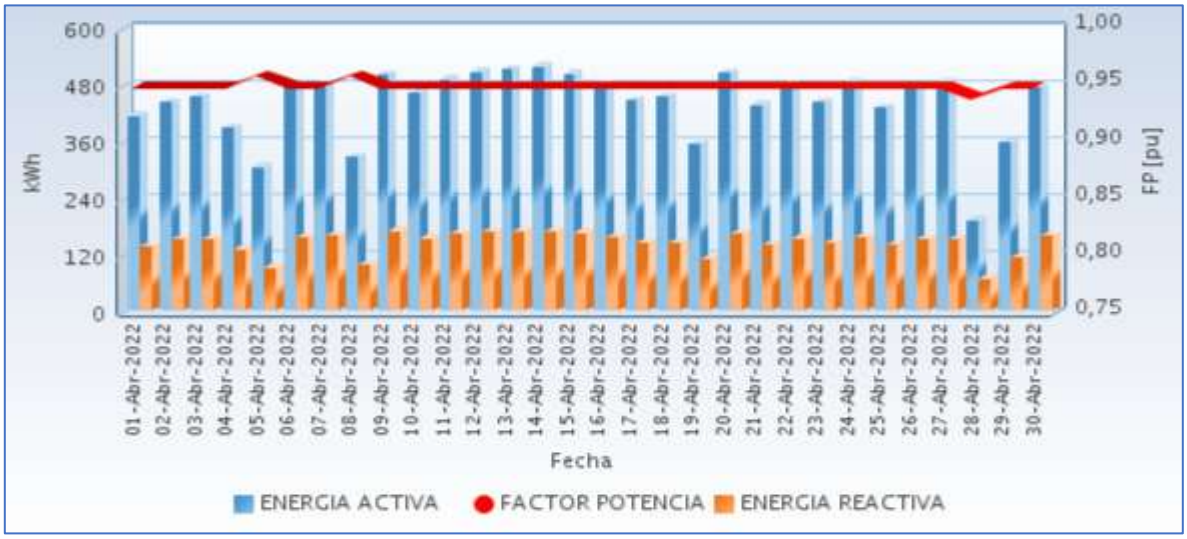

Fuente CNM

12.3 Potencia

En la siguiente gráfica se presenta el comportamiento diario de la potencia para este mes.

Gráfica 67 Comportamiento Diario de la Potencia.

Fuente CNM

12.4 Potencia Máxima

La potencia máxima fue de 39,62kW, se presentó el Lunes 11 de Abril a las 22:00 horas. Respecto a la potencia máxima de Abril de 2021 (49,76kW), tuvo una caída de 20,39%.

En la siguiente grafica se presenta la potencia máxima diaria registrada para este mes.

Gráfica 68 Potencia Máxima Diaria-SANTA CRUZ DEL ISLOTE (CARTAGENA - BOLÍVAR).

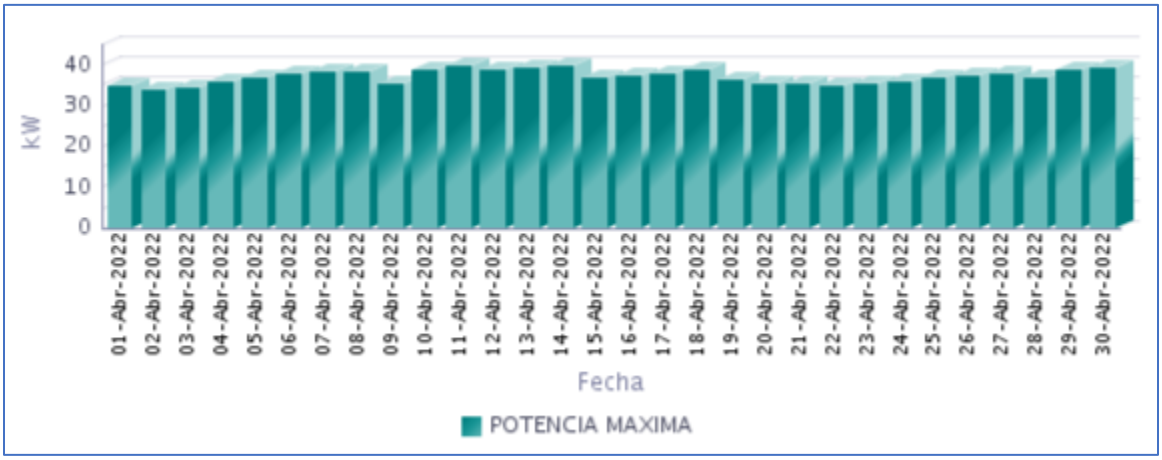

Fuente CNM

12.5 Horas de Prestación del Servicio

En Abril, se prestó el servicio de energía eléctrica en la localidad, un promedio diario de 14 Horas 18 Minutos, como se presenta en la siguiente gráfica.

Gráfica 69 Horas Efectivas de Prestación del Servicio - SANTA CRUZ DEL ISLOTE (CARTAGENA - BOLÍVAR),

Fuente CNM

A continuación se relaciona las horas promedio por día de la prestación del servicio de energía:

Tabla 35 Horas promedio por día prestación del servicio de energía

SANTA CRUZ DEL ISLOTE (CARTAGENA - BOLÍVAR) Abril 2022	
DIA	**Horas de servicio promedio en el día [hh:mm]**
01-Abr-2022	13 Horas 45 Minutos
02-Abr-2022	15 Horas 45 Minutos
03-Abr-2022	15 Horas 30 Minutos
04-Abr-2022	13 Horas 30 Minutos
05-Abr-2022	9 Horas 45 Minutos
06-Abr-2022	14 Horas 45 Minutos
07-Abr-2022	15 Horas 0 Minutos
08-Abr-2022	10 Horas 30 Minutos
09-Abr-2022	17 Horas 0 Minutos
10-Abr-2022	15 Horas 0 Minutos
11-Abr-2022	16 Horas 0 Minutos
12-Abr-2022	16 Horas 0 Minutos
13-Abr-2022	16 Horas 0 Minutos
14-Abr-2022	16 Horas 0 Minutos
15-Abr-2022	16 Horas 0 Minutos
16-Abr-2022	15 Horas 0 Minutos
17-Abr-2022	13 Horas 30 Minutos
18-Abr-2022	14 Horas 15 Minutos
19-Abr-2022	10 Horas 45 Minutos
20-Abr-2022	17 Horas 0 Minutos
21-Abr-2022	14 Horas 30 Minutos
22-Abr-2022	16 Horas 30 Minutos
23-Abr-2022	15 Horas 15 Minutos
24-Abr-2022	16 Horas 30 Minutos
25-Abr-2022	14 Horas 0 Minutos
26-Abr-2022	15 Horas 0 Minutos
27-Abr-2022	15 Horas 0 Minutos
28-Abr-2022	5 Horas 45 Minutos
29-Abr-2022	11 Horas 15 Minutos
30-Abr-2022	14 Horas 30 Minutos

Fuente CNM

12.6 Curvas de Carga

En la siguiente gráfica, se presenta el comportamiento de la carga promedio diaria en el mes.

Gráfica 70 Curva de Carga Promedio Diaria Mensual

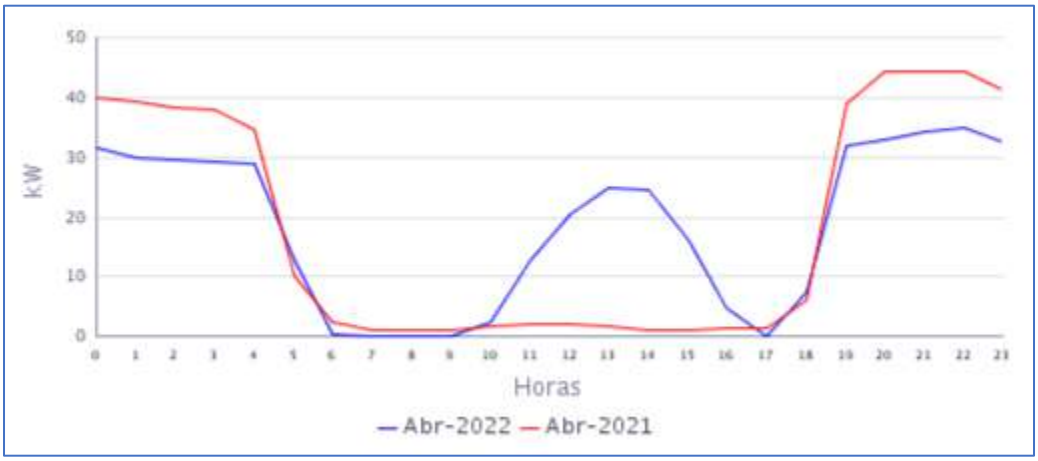

Fuente CNM

En la gráfica anterior se comparan las curvas de carga promedio diarias de Abr-2021 y del Abr-2022, presentándose un crecimiento en la demanda de 1,12%.

CAQUETÁ

13. GUACAMAYAS (SAN VICENTE DEL CAGUAN - CAQUETÁ)

La inspección de policía de Guacamayas, pertenece al municipio de San Vicente del Caguán Departamento de Caquetá. Esta localidad cuenta con un total de 205 usuarios.[1]

13.1 Descripción del Sitio

La localidad cuenta con una Pequeña central de generación PCH, con la siguiente infraestructura:

Tabla 36 Infraestructura de la Localidad.

PCH			
TURBINA			
ITEM	**MARCA**	**CAPACIDAD**	**ESTADO**
1	FRANCIS	Q=509 l/s	EN OPERACIÓN
2	KAPLAN	Q=0,63 m3/s	FUERA DE OPERACIÓN
GENERADOR			
ITEM	**MARCA**	**CAPACIDAD**	**ESTADO**
1	ELECTROMOTOREN WERKE	50 kW (62,5 kVA)	EN OPERACIÓN
1	SAFONOVO	100 kW (125 kVA)	EN OPERACIÓN
TRANSFORMADOR			
ITEM	**MARCA**	**CAPACIDAD**	**ESTADO**
1	SIEMENS	75 KVA	EN OPERACIÓN

Gráfica 71 Diagrama de Conexión de la Localidad.

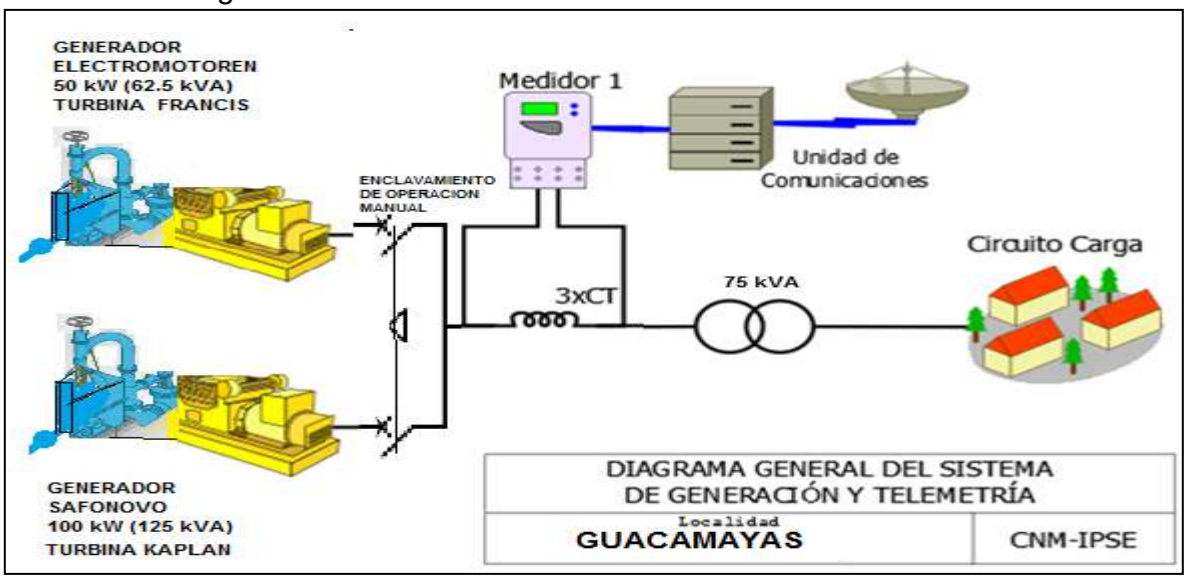

[1] Fuente: http://reportes.sui.gov.co/ - Sistema Único de Información SUI - Año 2020.

13.2 Energía

El consumo de energía eléctrica para esta localidad en *Abril* de 2022, se presenta en la siguiente tabla, donde se encuentran los valores acumulados diarios de la energía activa (kWh), reactiva (kVARh), aparente (kVAh) y del factor de potencia (p.u).

Tabla 37 Energía Activa, Reactiva, Aparente y Factor de Potencia.

GUACAMAYAS (SAN VICENTE DEL CAGUAN - CAQUETÁ)				
Fecha	**Energía Activa (kWh)**	**Energía Reactiva (kVARh)**	**Energía Aparente (kVAh)**	**Factor de Potencia (p.u)**
Abril 1, Viernes	465	205	508,26	0,91
Abril 2, Sábado	543	239	592,99	0,92
Abril 3, Domingo	527	219	570,37	0,92
Abril 4, Lunes	422	162	451,60	0,93
Abril 5, Martes	436	149	460,96	0,95
Abril 6, Miércoles	443	176	476,60	0,93
Abril 7, Jueves	444	158	471,07	0,94
Abril 8, Viernes	496	189	530,29	0,93
Abril 9, Sábado	529	177	557,39	0,95
Abril 10, Domingo	537	178	565,47	0,95
Abril 11, Lunes	394	122	412,74	0,96
Abril 12, Martes	423	132	443,45	0,95
Abril 13, Miércoles	492	164	518,82	0,95
Abril 14, Jueves	436	164	465,67	0,94
Abril 15, Viernes	448	158	474,86	0,94
Abril 16, Sábado	521	170	547,99	0,95
Abril 17, Domingo	573	194	604,61	0,95
Abril 18, Lunes	485	157	509,45	0,95
Abril 19, Martes	463	153	487,31	0,95
Abril 20, Miércoles	460	146	482,90	0,95
Abril 21, Jueves	491	145	512,19	0,96
Abril 22, Viernes	514	180	544,72	0,94
Abril 23, Sábado	534	175	561,69	0,95
Abril 24, Domingo	375	140	400,73	0,94
Abril 25, Lunes	420	124	437,68	0,96
Abril 26, Martes	471	175	502,36	0,94
Abril 27, Miércoles	467	149	489,94	0,95
Abril 28, Jueves	437	142	460,05	0,95
Abril 29, Viernes	494	141	513,66	0,96
Abril 30, Sábado	502	142	521,44	0,96
TOTAL	**14.240**	**4.925**	**15.067,13**	**0,95**

El factor de potencia promedio fue 0,95.

Con referencia a Abril de 2021 (11.866 kWh), se presentó un crecimiento en la demanda de energía eléctrica del 20,00%.

Gráfica 72 Energía Activa, Reactiva y Factor de Potencia – GUACAMAYAS (SAN VICENTE DEL CAGUAN - CAQUETÁ).

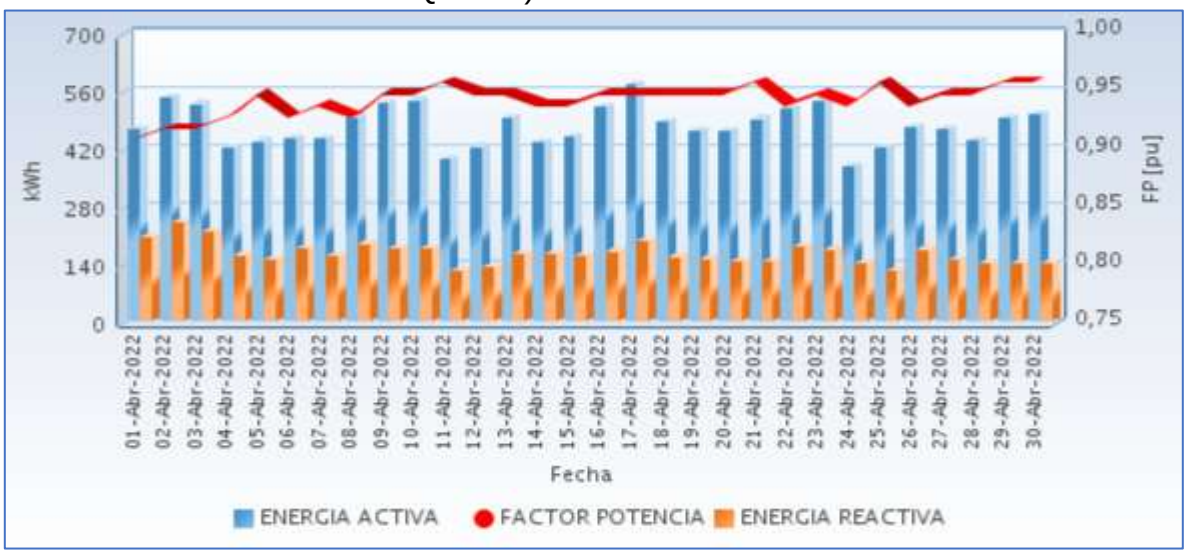

Fuente CNM

13.3 Potencia

En la siguiente gráfica se presenta el comportamiento diario de la potencia para este mes.

Gráfica 73 Comportamiento Diario de la Potencia.

Fuente CNM

13.4 Potencia Máxima

La potencia máxima fue de 39,82kW, se presentó el Jueves 21 de Abril a las 19:00 horas.

Respecto a la potencia máxima de Abril de 2021 (41,06kW), tuvo una caída de 3,04%.

En la siguiente grafica se presenta la potencia máxima diaria registrada para este mes.

Gráfica 74 Potencia Máxima Diaria-GUACAMAYAS (SAN VICENTE DEL CAGUAN - CAQUETÁ).

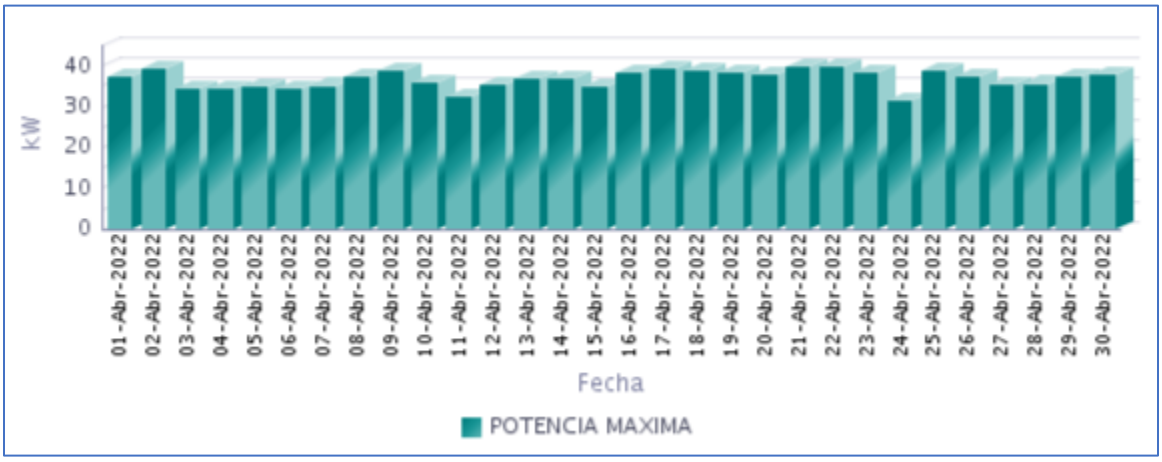

Fuente CNM

13.5 Horas de Prestación del Servicio

En Abril, se prestó el servicio de energía eléctrica en la localidad, un promedio diario de 17 Horas 40 Minutos, como se presenta en la siguiente gráfica.

Gráfica 75 Horas Efectivas de Prestación del Servicio - GUACAMAYAS (SAN VICENTE DEL CAGUAN - CAQUETÁ),

Fuente CNM

A continuación se relaciona las horas promedio por día de la prestación del servicio de energía:

Tabla 38 Horas promedio por día prestación del servicio de energía

GUACAMAYAS (SAN VICENTE DEL CAGUAN - CAQUETÁ) Abril 2022	
DIA	**Horas de servicio promedio en el día [hh:mm]**
01-Abr-2022	16 Horas 0 Minutos
02-Abr-2022	18 Horas 15 Minutos
03-Abr-2022	22 Horas 15 Minutos
04-Abr-2022	16 Horas 15 Minutos
05-Abr-2022	16 Horas 30 Minutos
06-Abr-2022	16 Horas 15 Minutos
07-Abr-2022	16 Horas 15 Minutos
08-Abr-2022	18 Horas 15 Minutos
09-Abr-2022	20 Horas 15 Minutos
10-Abr-2022	24 Horas
11-Abr-2022	16 Horas 30 Minutos
12-Abr-2022	16 Horas 15 Minutos
13-Abr-2022	18 Horas 15 Minutos
14-Abr-2022	16 Horas 30 Minutos
15-Abr-2022	16 Horas 30 Minutos
16-Abr-2022	18 Horas 0 Minutos
17-Abr-2022	24 Horas
18-Abr-2022	19 Horas 0 Minutos
19-Abr-2022	16 Horas 15 Minutos
20-Abr-2022	16 Horas 15 Minutos
21-Abr-2022	17 Horas 0 Minutos
22-Abr-2022	17 Horas 15 Minutos
23-Abr-2022	18 Horas 0 Minutos
24-Abr-2022	16 Horas 45 Minutos
25-Abr-2022	13 Horas 45 Minutos
26-Abr-2022	16 Horas 30 Minutos
27-Abr-2022	16 Horas 15 Minutos
28-Abr-2022	16 Horas 30 Minutos
29-Abr-2022	18 Horas 15 Minutos
30-Abr-2022	18 Horas 0 Minutos

Fuente CNM

13.6 Curvas de Carga

En la siguiente gráfica, se presenta el comportamiento de la carga promedio diaria en el mes.

Gráfica 76 Curva de Carga Promedio Diaria Mensual

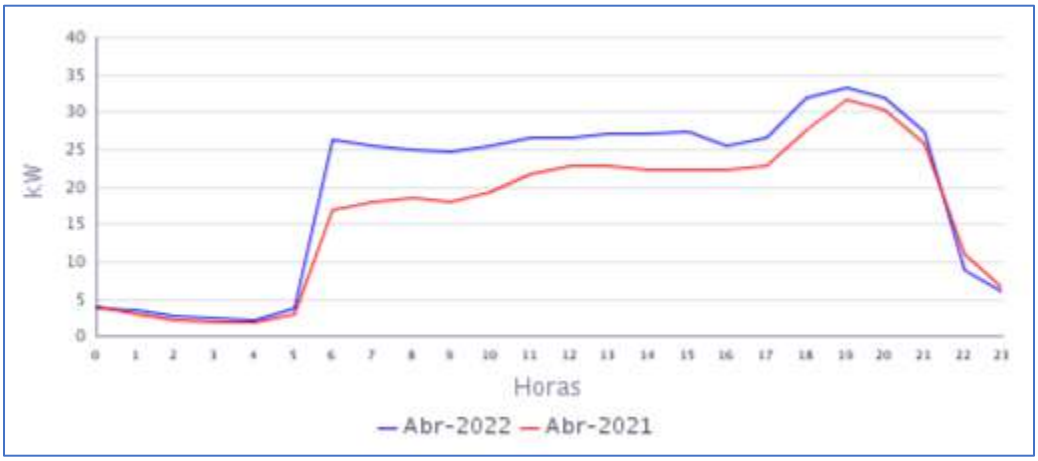

Fuente CNM

En la gráfica anterior se comparan las curvas de carga promedio diarias de Abr-2021 y del Abr-2022, presentándose una variación en la demanda de 20,00%.

14. GUAYABAL (SAN VICENTE DEL CAGUAN - CAQUETÁ)

El Centro poblado de Guayabal pertenece al municipio de San Vicente del Caguán, Departamento de Caquetá. Esta localidad cuenta con un total de 180 usuarios.[1]

14.1 Descripción del Sitio

La localidad cuenta con una central de generación que está conformada por la siguiente infraestructura:

Tabla 39 Infraestructura de la Localidad.

GRUPO ELECTRÓGENO			
ITEM	**MARCA**	**CAPACIDAD**	**ESTADO**
1	BIAFA (Modelo C103A-60) 88 kW	88 kW	EN OPERACIÓN

Gráfica 77 Diagrama de Conexión de la Localidad.

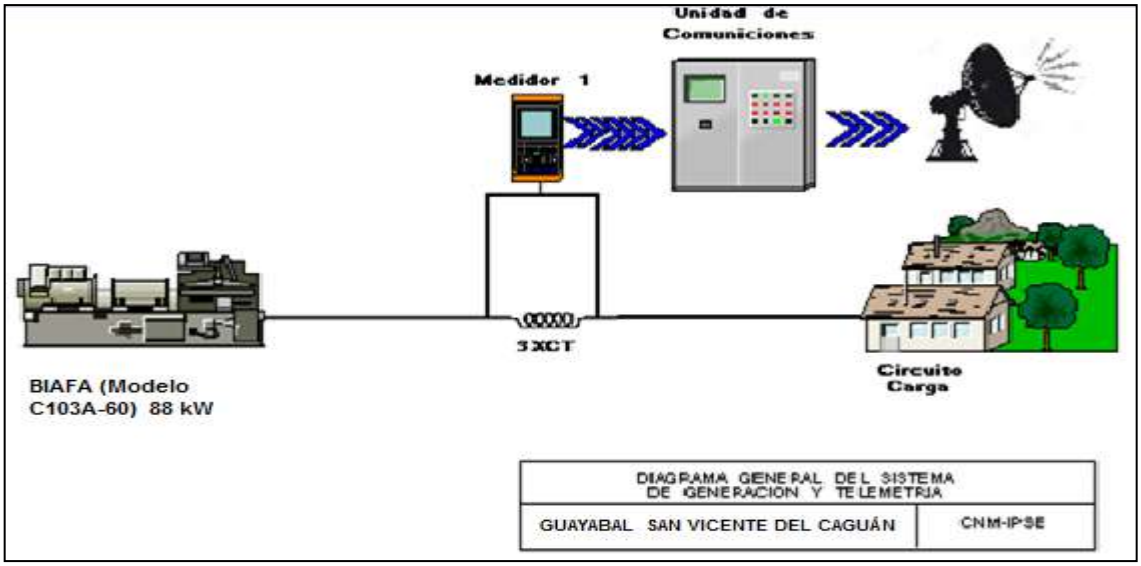

[1]

14.2 Energía

El consumo de energía eléctrica para esta localidad en *Abril* de 2022, se presenta en la siguiente tabla, donde se encuentran los valores acumulados diarios de la energía activa (kWh), reactiva (kVARh), aparente (kVAh) y del factor de potencia (p.u).

Tabla 40 Energía Activa, Reactiva, Aparente y Factor de Potencia.

GUAYABAL (SAN VICENTE DEL CAGUAN - CAQUETÁ)				
Fecha	**Energía Activa (kWh)**	**Energía Reactiva (kVARh)**	**Energía Aparente (kVAh)**	**Factor de Potencia (p.u)**
Abril 1, Viernes	194	95	215,85	0,90
Abril 2, Sábado	185	85	203,33	0,91
Abril 3, Domingo	410	198	455,52	0,90
Abril 4, Lunes	168	78	185,08	0,91
Abril 5, Martes	175	80	192,11	0,91
Abril 6, Miércoles	171	80	188,66	0,91
Abril 7, Jueves	172	81	189,79	0,90
Abril 8, Viernes	168	83	187,19	0,90
Abril 9, Sábado	185	83	202,70	0,91
Abril 10, Domingo	403	199	449,79	0,90
Abril 11, Lunes	251	133	283,67	0,88
Abril 12, Martes	173	80	190,51	0,91
Abril 13, Miércoles	179	83	197,19	0,91
Abril 14, Jueves	177	78	193,76	0,91
Abril 15, Viernes	190	90	210,46	0,90
Abril 16, Sábado	193	93	213,64	0,90
Abril 17, Domingo	396	188	438,67	0,90
Abril 18, Lunes	181	80	198,08	0,91
Abril 19, Martes	180	76	195,26	0,92
Abril 20, Miércoles	163	68	176,78	0,92
Abril 21, Jueves	146	61	157,84	0,92
Abril 22, Viernes	178	72	192,08	0,93
Abril 23, Sábado	187	84	205,08	0,91
Abril 24, Domingo	383	165	417,45	0,92
Abril 25, Lunes	173	69	186,12	0,93
Abril 26, Martes	151	61	162,89	0,93
Abril 27, Miércoles	0	0	0,00	
Abril 28, Jueves	0	0	0,00	
Abril 29, Viernes	0	0	0,00	
Abril 30, Sábado	82	43	92,74	0,89
TOTAL	**5.614**	**2.585**	**6.180,09**	**0,91**

El factor de potencia promedio fue 0,91.

Con referencia a Abril de 2021 (5.789 kWh), se presentó una caída en la demanda de energía eléctrica del 3,03%. Este comportamiento es debido al del 27 al 29 de abril no se prestó el suministro de energía.

Gráfica 78 Energía Activa, Reactiva y Factor de Potencia – GUAYABAL (SAN VICENTE DEL CAGUAN - CAQUETA).

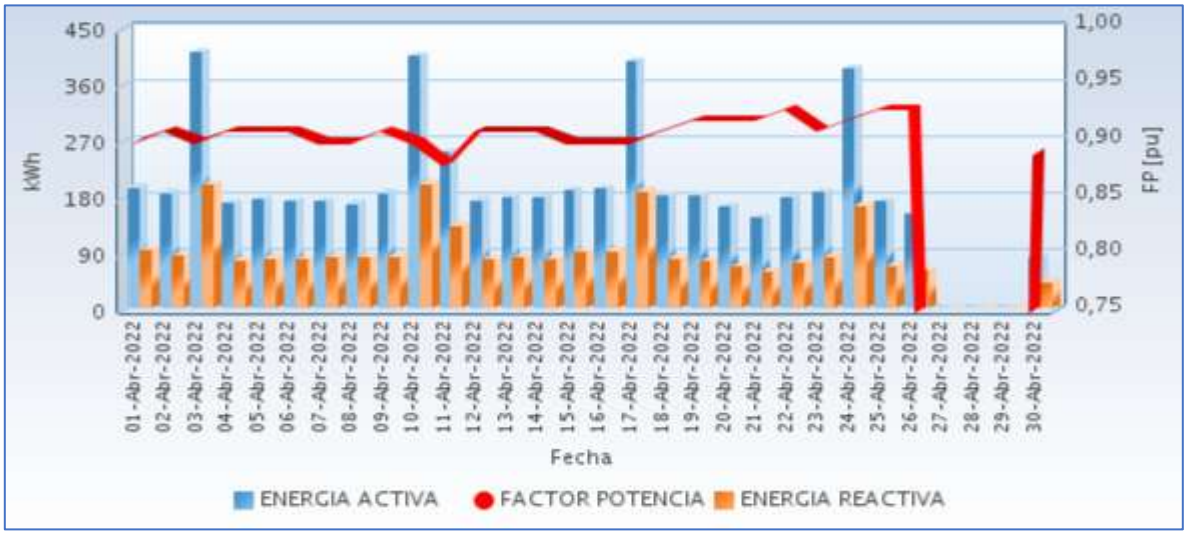

Fuente CNM

14.3 Potencia

En la siguiente gráfica se presenta el comportamiento diario de la potencia para este mes.

Gráfica 79 Comportamiento Diario de la Potencia.

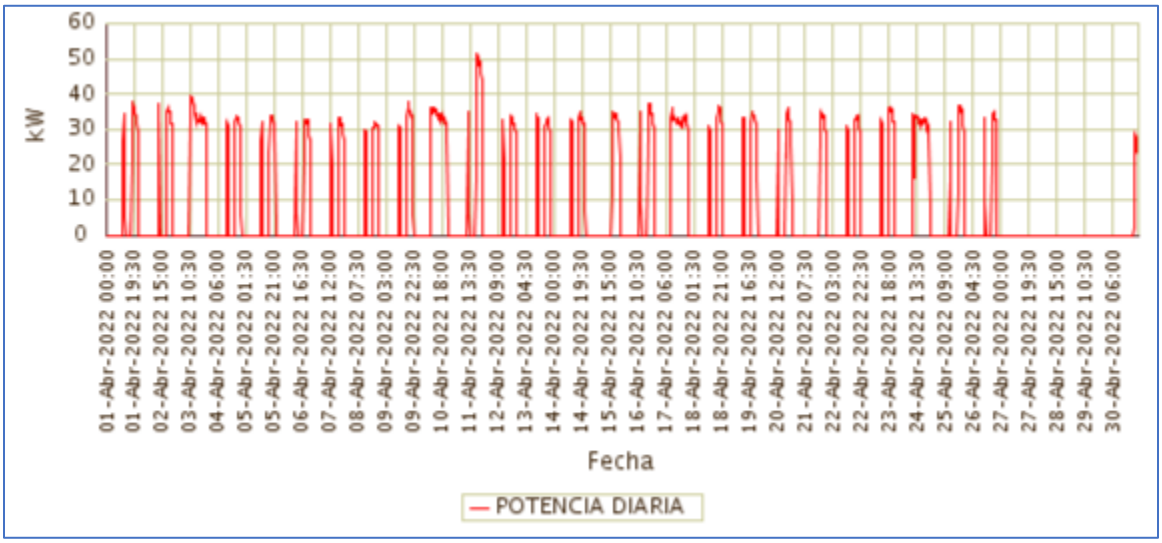

Fuente CNM

14.4 Potencia Máxima

La potencia máxima fue de 51,63kW, se presentó el Lunes 11 de Abril a las 18:15 horas. Respecto a la potencia máxima de Abril de 2021 (36,80kW), tuvo una variación de 40,30%.

En la siguiente grafica se presenta la potencia máxima diaria registrada para este mes.

Gráfica 80 Potencia Máxima Diaria-GUAYABAL (SAN VICENTE DEL CAGUAN - CAQUETÁ).

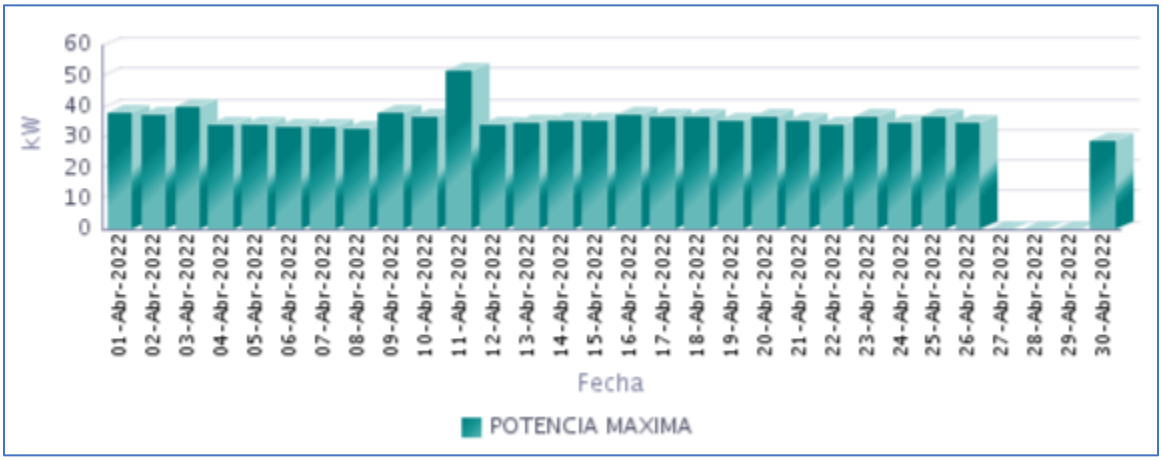

Fuente CNM

14.5 Horas de Prestación del Servicio

En Abril, se prestó el servicio de energía eléctrica en la localidad, un promedio diario de 6 Horas 6 Minutos, como se presenta en la siguiente gráfica.

Gráfica 81 Horas Efectivas de Prestación del Servicio - GUAYABAL (SAN VICENTE DEL CAGUAN - CAQUETÁ),

Fuente CNM

A continuación se relaciona las horas promedio por día de la prestación del servicio de energía:

Tabla 41 Horas promedio por día prestación del servicio de energía

GUAYABAL (SAN VICENTE DEL CAGUAN - CAQUETÁ) Abril 2022	
DIA	**Horas de servicio promedio en el día [hh:mm]**
01-Abr-2022	6 Horas 15 Minutos
02-Abr-2022	5 Horas 45 Minutos
03-Abr-2022	12 Horas 30 Minutos
04-Abr-2022	6 Horas 0 Minutos
05-Abr-2022	6 Horas 0 Minutos
06-Abr-2022	6 Horas 0 Minutos
07-Abr-2022	6 Horas 0 Minutos
08-Abr-2022	6 Horas 0 Minutos
09-Abr-2022	6 Horas 0 Minutos
10-Abr-2022	12 Horas 30 Minutos
11-Abr-2022	6 Horas 0 Minutos
12-Abr-2022	6 Horas 0 Minutos
13-Abr-2022	6 Horas 15 Minutos
14-Abr-2022	6 Horas 0 Minutos
15-Abr-2022	6 Horas 0 Minutos
16-Abr-2022	6 Horas 0 Minutos
17-Abr-2022	12 Horas 30 Minutos
18-Abr-2022	6 Horas 0 Minutos
19-Abr-2022	6 Horas 0 Minutos
20-Abr-2022	6 Horas 0 Minutos
21-Abr-2022	4 Horas 45 Minutos
22-Abr-2022	6 Horas 15 Minutos
23-Abr-2022	6 Horas 0 Minutos
24-Abr-2022	12 Horas 15 Minutos
25-Abr-2022	5 Horas 45 Minutos
26-Abr-2022	5 Horas 0 Minutos
27-Abr-2022	0 Horas 0 Minutos
28-Abr-2022	0 Horas 0 Minutos
29-Abr-2022	0 Horas 0 Minutos
30-Abr-2022	3 Horas 30 Minutos

Fuente CNM

14.6 Curvas de Carga

En la siguiente gráfica, se presenta el comportamiento de la carga promedio diaria en el mes.

Gráfica 82 Curva de Carga Promedio Diaria Mensual

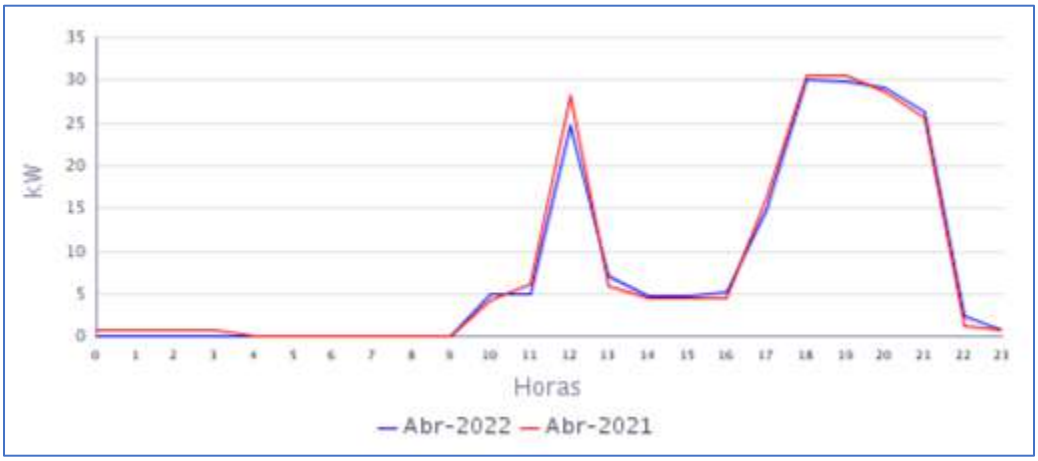

Fuente CNM

En la gráfica anterior se comparan las curvas de carga promedio diarias de Abr-2021 y del Abr-2022, presentándose una caída en la demanda de 3,03%.

15. PUERTO BETANIA (SAN VICENTE DEL CAGUAN - CAQUETÁ)

El Centro poblado de Puerto Betania pertenece al municipio de San Vicente del Caguan, Departamento de Caquetá. Esta localidad cuenta con un total de 204 usuarios.[1]

15.1 Descripción del Sitio

La localidad cuenta con una central de generación que está conformada por la siguiente infraestructura:

Tabla 42 Infraestructura de la Localidad.

GRUPO ELECTRÓGENO			
ITEM	**MARCA**	**CAPACIDAD**	**ESTADO**
1	BAIFA	116 KW	EN OPERACIÓN

Gráfica 83 Diagrama de Conexión de la Localidad.

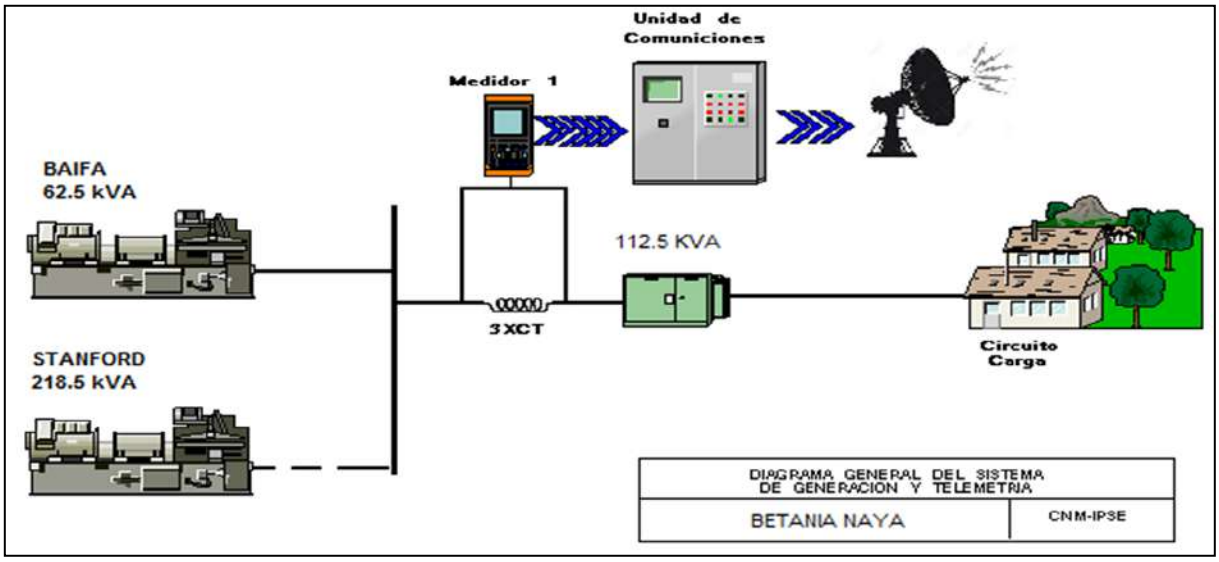

Localidad con servicio de energía normal según lo informado. Sistema de telemetría apagado.

[1] Fuente: http://reportes.sui.gov.co/ - Sistema Único de Información SUI - Año 2020.

16. REMOLINO DEL CAGUAN (CARTAGENA DEL CHAIRA - CAQUETÁ)

El centro poblado de Remolino del Caguán, pertenece al municipio de Cartagena del Chairá (Caquetá). Esta localidad cuenta con un total de 205 usuarios residenciales .[1]

16.1 Descripción del Sitio

La localidad cuenta con una central de generación que está conformada por la siguiente infraestructura:

Tabla 45 Infraestructura de la Localidad.

GRUPO ELECTRÓGENO			
ITEM	**MARCA**	**CAPACIDAD**	**ESTADO**
1	SDMO	200 kW	EN SERVICIO
2	CUMMINS	300 kW	EN MANTENIMIENTO
TRANSFORMADORES			
ITEM	**CAPACIDAD**		**ESTADO**
1	400 kVA		EN OPERACIÓN

Gráfica 89 Diagrama de Conexión de la Localidad.

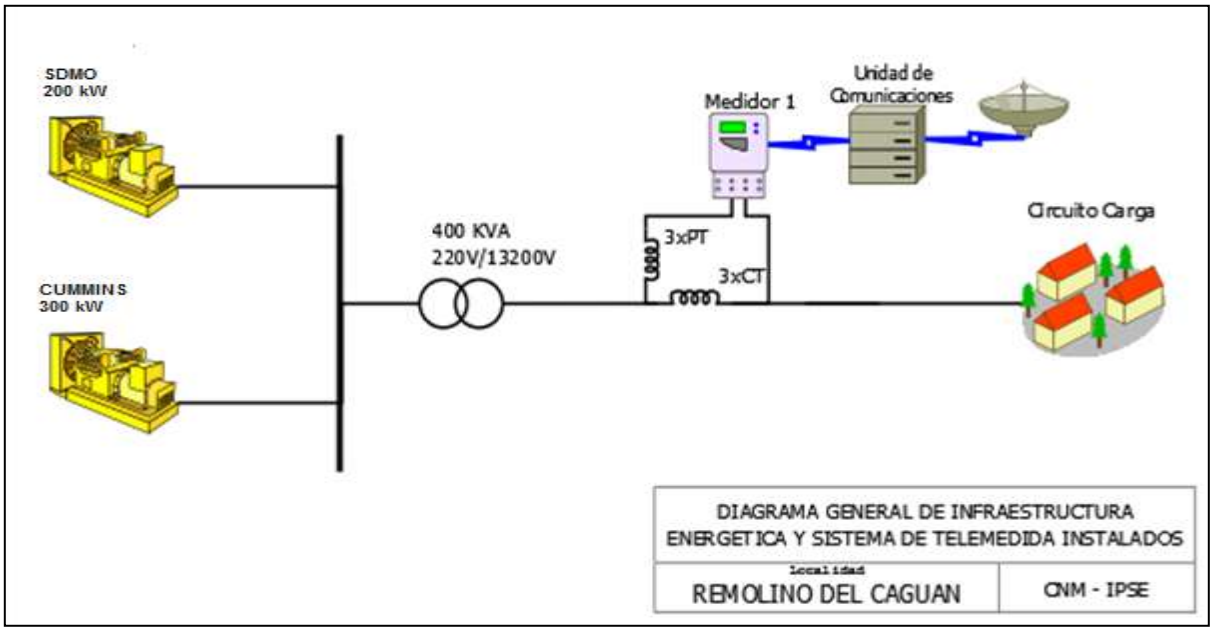

[1] Fuente: http://reportes.sui.gov.co/ - Sistema Único de Información SUI - Año 2020.

16.2 Energía

El consumo de energía eléctrica para esta localidad en *Abril* de 2022, se presenta en la siguiente tabla, donde se encuentran los valores acumulados diarios de la energía activa (kWh), reactiva (kVARh), aparente (kVAh) y del factor de potencia (p.u).

Tabla 46 Energía Activa, Reactiva, Aparente y Factor de Potencia.

REMOLINO DEL CAGUAN (CARTAGENA DEL CHAIRA - CAQUETÁ)				
Fecha	**Energía Activa (kWh)**	**Energía Reactiva (kVARh)**	**Energía Aparente (kVAh)**	**Factor de Potencia (p.u)**
Abril 1, Viernes	484	237	539,14	0,90
Abril 2, Sábado	488	232	540,25	0,90
Abril 3, Domingo	900	457	1.009,13	0,89
Abril 4, Lunes	467	222	517,26	0,90
Abril 5, Martes	452	213	500,04	0,90
Abril 6, Miércoles	364	171	402,08	0,91
Abril 7, Jueves	391	189	433,93	0,90
Abril 8, Viernes	380	184	422,70	0,90
Abril 9, Sábado	386	182	427,03	0,91
Abril 10, Domingo	790	395	883,03	0,89
Abril 11, Lunes	529	267	592,66	0,89
Abril 12, Martes	495	244	552,23	0,90
Abril 13, Miércoles	521	263	583,69	0,89
Abril 14, Jueves	472	236	527,52	0,89
Abril 15, Viernes	489	255	552,10	0,89
Abril 16, Sábado	609	311	683,92	0,89
Abril 17, Domingo	881	430	980,40	0,90
Abril 18, Lunes	457	217	505,96	0,90
Abril 19, Martes	452	215	500,16	0,90
Abril 20, Miércoles	473	228	525,21	0,90
Abril 21, Jueves	471	232	524,97	0,90
Abril 22, Viernes	498	244	554,57	0,90
Abril 23, Sábado	545	269	607,96	0,90
Abril 24, Domingo	938	477	1.052,31	0,89
Abril 25, Lunes	495	246	552,92	0,90
Abril 26, Martes	496	236	549,82	0,90
Abril 27, Miércoles	491	231	542,75	0,90
Abril 28, Jueves	514	247	569,74	0,90
Abril 29, Viernes	518	254	576,57	0,90
Abril 30, Sábado	525	257	585,00	0,90
TOTAL	**15.973**	**7.841**	**17.793,98**	**0,90**

El factor de potencia promedio fue 0,90.

Con referencia a Abril de 2021 (15.248 kWh), se presentó un crecimiento en la demanda de energía eléctrica del 4,76%.

Gráfica 90 Energía Activa, Reactiva y Factor de Potencia – REMOLINO DEL CAGUAN (CARTAGENA DEL CHAIRA - CAQUETÁ).

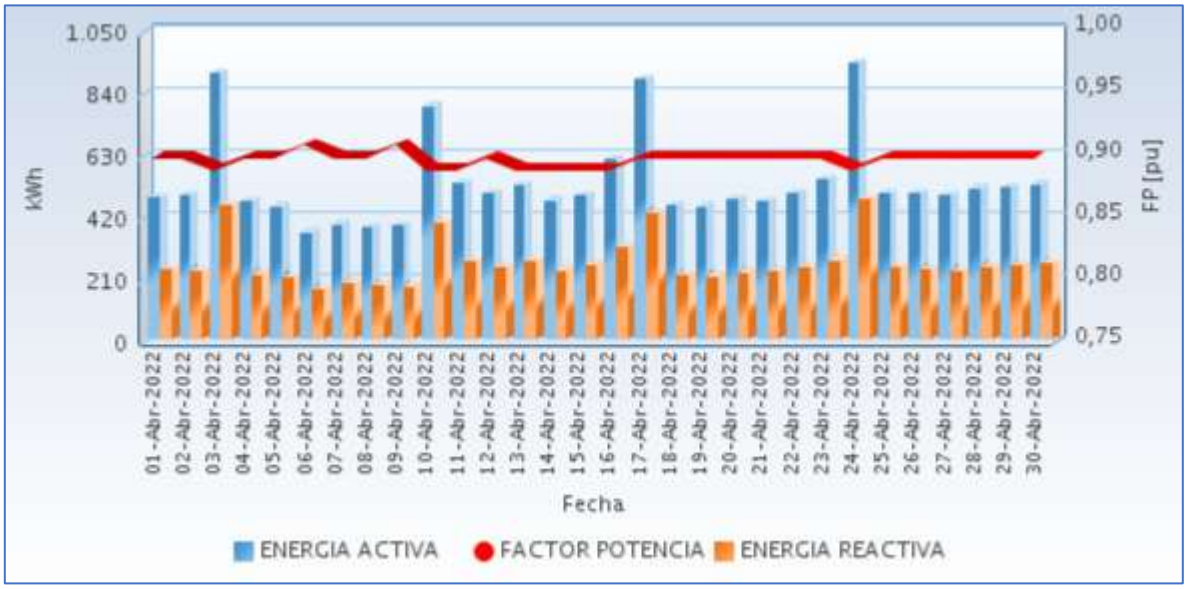

Fuente CNM

16.3 Potencia

En la siguiente gráfica se presenta el comportamiento diario de la potencia para este mes.

Gráfica 91 Comportamiento Diario de la Potencia.

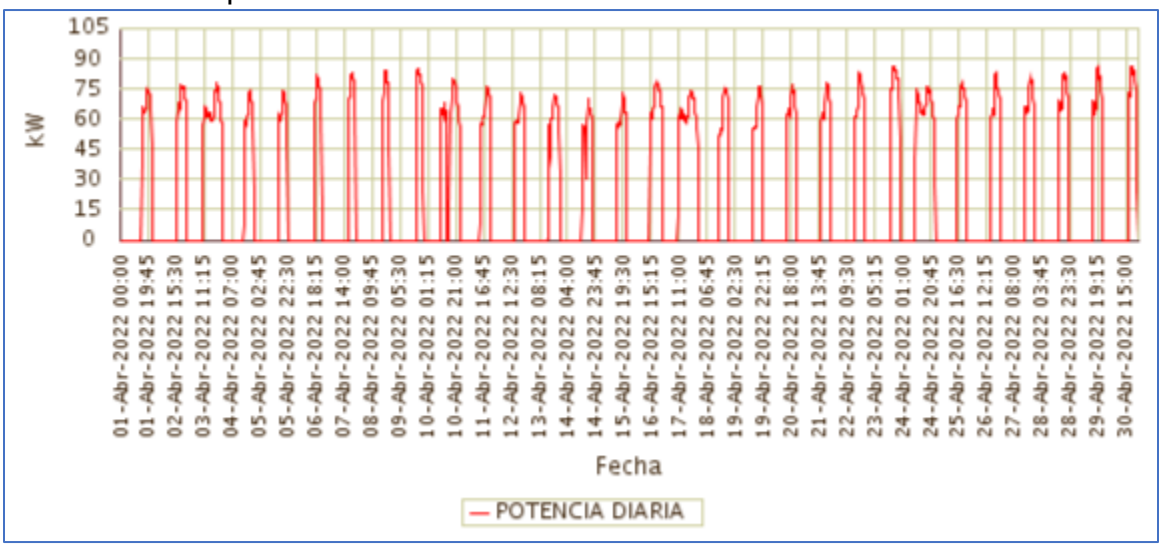

Fuente CNM

16.4 Potencia Máxima

La potencia máxima fue de 86,55kW, se presentó el Sábado 30 de Abril a las 19:00 horas. Respecto a la potencia máxima de Abril de 2021 (82,97kW), tuvo una variación de 4,31%.

En la siguiente grafica se presenta la potencia máxima diaria registrada para este mes.

Gráfica 92 Potencia Máxima Diaria-REMOLINO DEL CAGUAN (CARTAGENA DEL CHAIRA - CAQUETÁ).

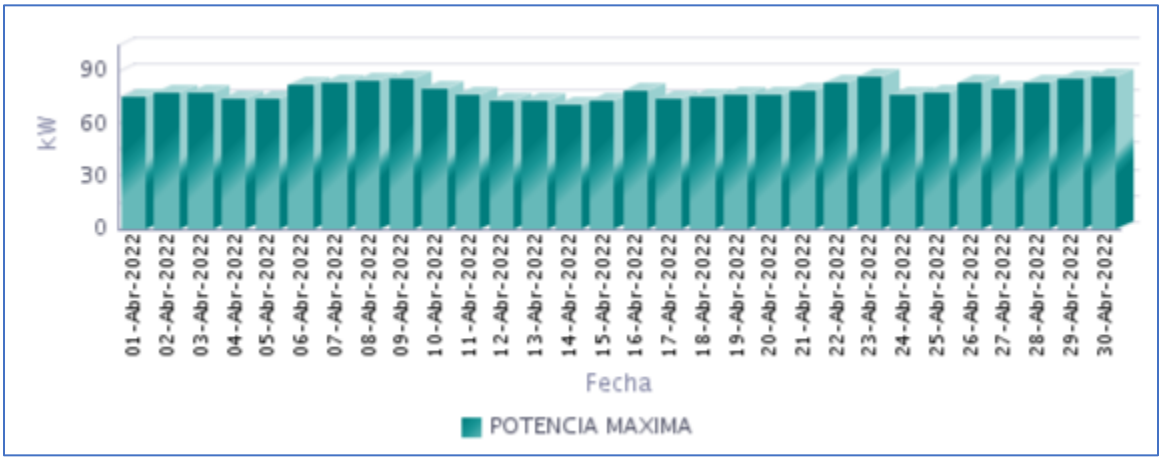

Fuente CNM

16.5 Horas de Prestación del Servicio

En Abril, se prestó el servicio de energía eléctrica en la localidad, un promedio diario de 8 Horas 3 Minutos, como se presenta en la siguiente gráfica.

Gráfica 93 Horas Efectivas de Prestación del Servicio - REMOLINO DEL CAGUAN (CARTAGENA DEL CHAIRA - CAQUETÁ),

Fuente CNM

A continuación se relaciona las horas promedio por día de la prestación del servicio de energía:

Tabla 47 Horas promedio por día prestación del servicio de energía

REMOLINO DEL CAGUAN (CARTAGENA DEL CHAIRA - CAQUETÁ) Abril 2022	
DIA	**Horas de servicio promedio en el día [hh:mm]**
01-Abr-2022	7 Horas 15 Minutos
02-Abr-2022	7 Horas 15 Minutos
03-Abr-2022	14 Horas 0 Minutos
04-Abr-2022	7 Horas 45 Minutos
05-Abr-2022	7 Horas 0 Minutos
06-Abr-2022	5 Horas 15 Minutos
07-Abr-2022	5 Horas 15 Minutos
08-Abr-2022	5 Horas 15 Minutos
09-Abr-2022	5 Horas 15 Minutos
10-Abr-2022	12 Horas 15 Minutos
11-Abr-2022	8 Horas 30 Minutos
12-Abr-2022	8 Horas 0 Minutos
13-Abr-2022	8 Horas 30 Minutos
14-Abr-2022	8 Horas 15 Minutos
15-Abr-2022	8 Horas 0 Minutos
16-Abr-2022	9 Horas 0 Minutos
17-Abr-2022	14 Horas 0 Minutos
18-Abr-2022	7 Horas 15 Minutos
19-Abr-2022	7 Horas 15 Minutos
20-Abr-2022	7 Horas 15 Minutos
21-Abr-2022	7 Horas 0 Minutos
22-Abr-2022	7 Horas 15 Minutos
23-Abr-2022	7 Horas 0 Minutos
24-Abr-2022	14 Horas 0 Minutos
25-Abr-2022	7 Horas 30 Minutos
26-Abr-2022	7 Horas 15 Minutos
27-Abr-2022	7 Horas 15 Minutos
28-Abr-2022	7 Horas 15 Minutos
29-Abr-2022	7 Horas 15 Minutos
30-Abr-2022	7 Horas 0 Minutos

Fuente CNM

16.6 Curvas de Carga

En la siguiente gráfica, se presenta el comportamiento de la carga promedio diaria en el mes.

Gráfica 94 Curva de Carga Promedio Diaria Mensual

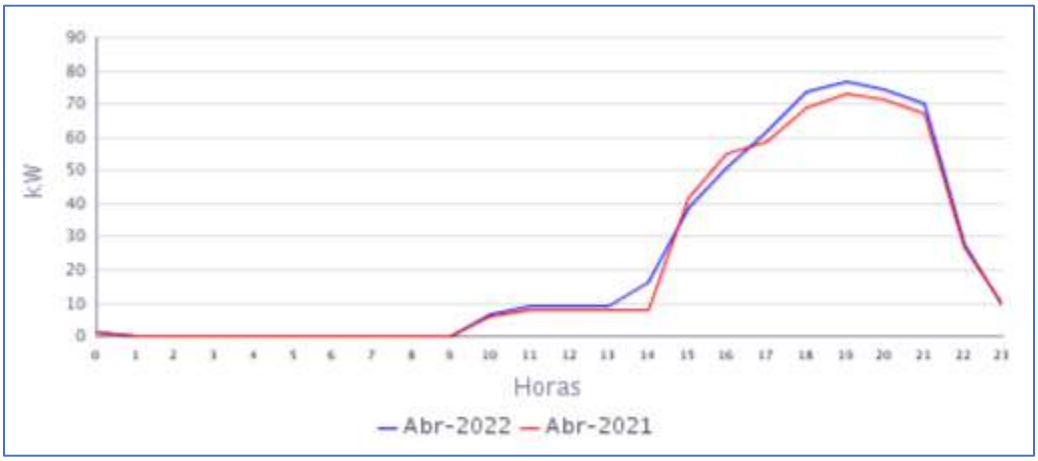

Fuente CNM

En la gráfica anterior se comparan las curvas de carga promedio diarias de Abr-2021 y del Abr-2022, presentándose una variación en la demanda de 4,76%.

17. SANTA FE DEL CAGUAN (CARTAGENA DEL CHAIRA - CAQUETÁ)

El centro poblado de Santa Fe de Caguán, pertenece al municipio de Cartagena del Chairá (Caquetá). Esta localidad cuenta con un total de 107 usuarios residenciales .[1]

17.1 Descripción del Sitio

La localidad cuenta con una central de generación que está conformada por la siguiente infraestructura:

Tabla 48 Infraestructura de la Localidad.

GRUPO ELECTRÓGENO			
ITEM	**MARCA**	**CAPACIDAD**	**ESTADO**
1	PERKINS	125 KVA	EN OPERACIÓN
2	STANFORD	143 KW (178,8 KVA)	EN MANTENIMEINTO
TRNASFORMADOR			
1	**150 KVA**		EN OPERACIÓN

Gráfica 95 Diagrama Unifilar de la Localidad.

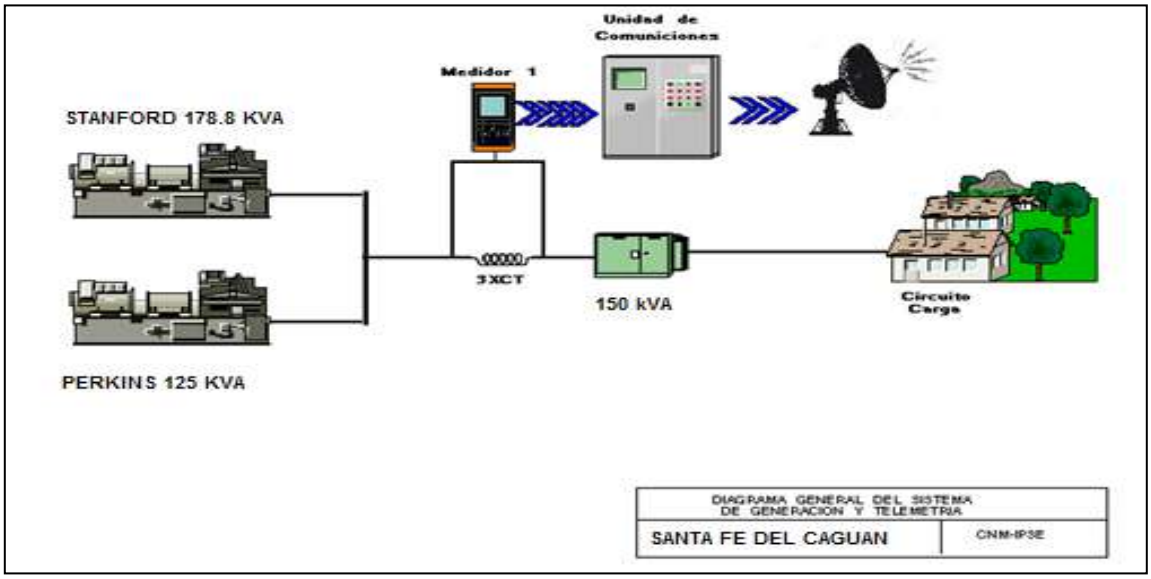

[1] Fuente: http://reportes.sui.gov.co/ - Sistema Único de Información SUI - Año 2020.

17.2 Energía

El consumo de energía eléctrica para esta localidad en *Abril* de 2022, se presenta en la siguiente tabla, donde se encuentran los valores acumulados diarios de la energía activa (kWh), reactiva (kVARh), aparente (kVAh) y del factor de potencia (p.u).

Tabla 49 Energía Activa, Reactiva, Aparente y Factor de Potencia.

SANTA FE DEL CAGUAN (CARTAGENA DEL CHAIRA - CAQUETÁ)				
Fecha	**Energía Activa (kWh)**	**Energía Reactiva (kVARh)**	**Energía Aparente (kVAh)**	**Factor de Potencia (p.u)**
Abril 1, Viernes	103	51	115,14	0,90
Abril 2, Sábado	103	47	113,74	0,91
Abril 3, Domingo	155	73	171,09	0,91
Abril 4, Lunes	97	43	106,05	0,92
Abril 5, Martes	96	40	104,24	0,92
Abril 6, Miércoles	93	42	102,51	0,91
Abril 7, Jueves	90	39	98,37	0,92
Abril 8, Viernes	106	47	116,33	0,91
Abril 9, Sábado	120	54	130,97	0,91
Abril 10, Domingo	156	74	172,23	0,90
Abril 11, Lunes	101	46	110,90	0,91
Abril 12, Martes	102	47	112,53	0,91
Abril 13, Miércoles	100	47	110,73	0,91
Abril 14, Jueves	99	46	109,11	0,91
Abril 15, Viernes	93	45	103,30	0,90
Abril 16, Sábado	0	0	0,00	
Abril 17, Domingo	136	66	151,37	0,90
Abril 18, Lunes	103	51	114,52	0,90
Abril 19, Martes	72	33	79,15	0,91
Abril 20, Miércoles	76	42	86,63	0,88
Abril 21, Jueves	80	41	90,07	0,89
Abril 22, Viernes	91	46	101,82	0,89
Abril 23, Sábado	110	51	121,85	0,91
Abril 24, Domingo	171	88	192,52	0,89
Abril 25, Lunes	107	53	119,00	0,90
Abril 26, Martes	103	50	114,07	0,90
Abril 27, Miércoles	104	51	115,62	0,90
Abril 28, Jueves	104	51	116,01	0,90
Abril 29, Viernes	104	52	115,79	0,90
Abril 30, Sábado	104	53	117,03	0,89
TOTAL	**3.081**	**1.467**	**3.411,91**	**0,90**

El factor de potencia promedio fue 0,90.

Gráfica 96 Energía Activa, Reactiva y Factor de Potencia – SANTA FE DEL CAGUAN (CARTAGENA DEL CHAIRA - CAQUETÁ).

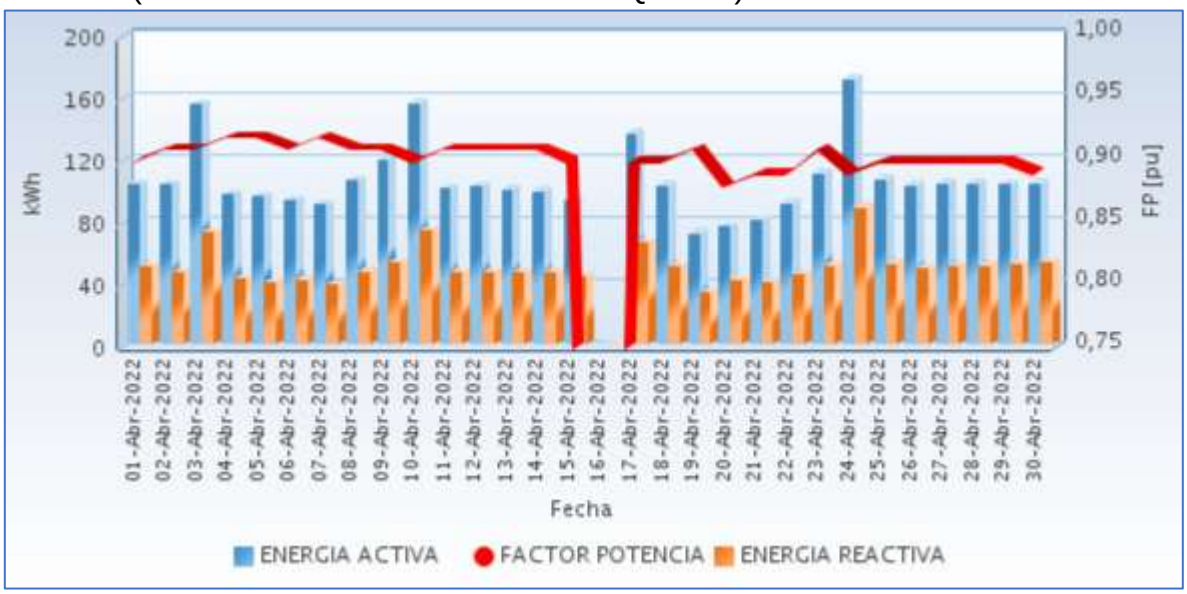

Fuente CNM

17.3 Potencia

En la siguiente gráfica se presenta el comportamiento diario de la potencia para este mes.

Gráfica 97 Comportamiento Diario de la Potencia.

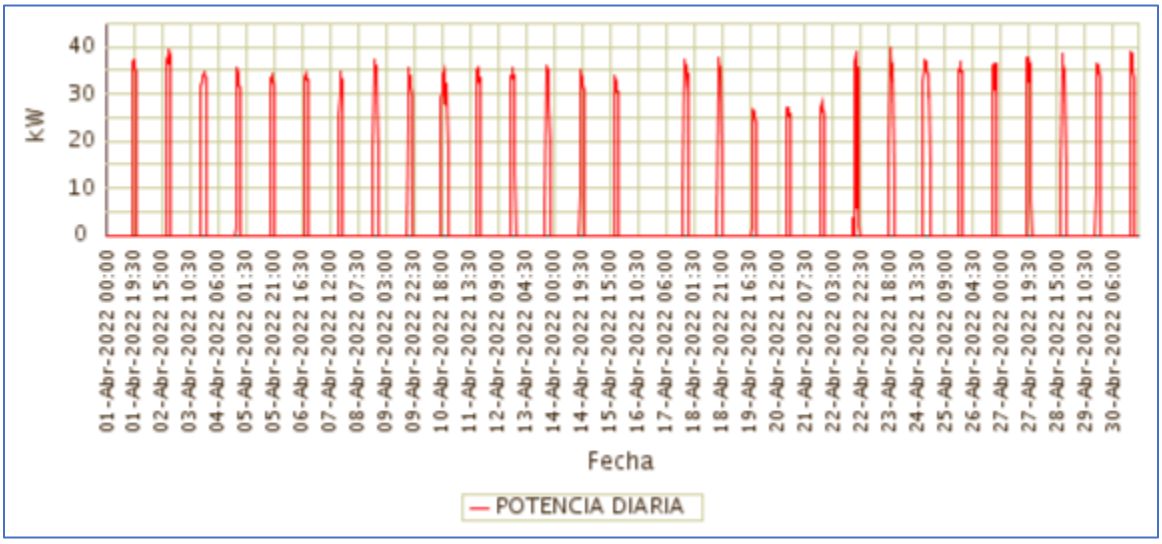

Fuente CNM

17.4 Potencia Máxima

La potencia máxima fue de 39,96kW, se presentó el Sábado 23 de Abril a las 19:00 horas.

En la siguiente grafica se presenta la potencia máxima diaria registrada para este mes.

Gráfica 98 Potencia Máxima Diaria-SANTA FE DEL CAGUAN (CARTAGENA DEL CHAIRA - CAQUETÁ).

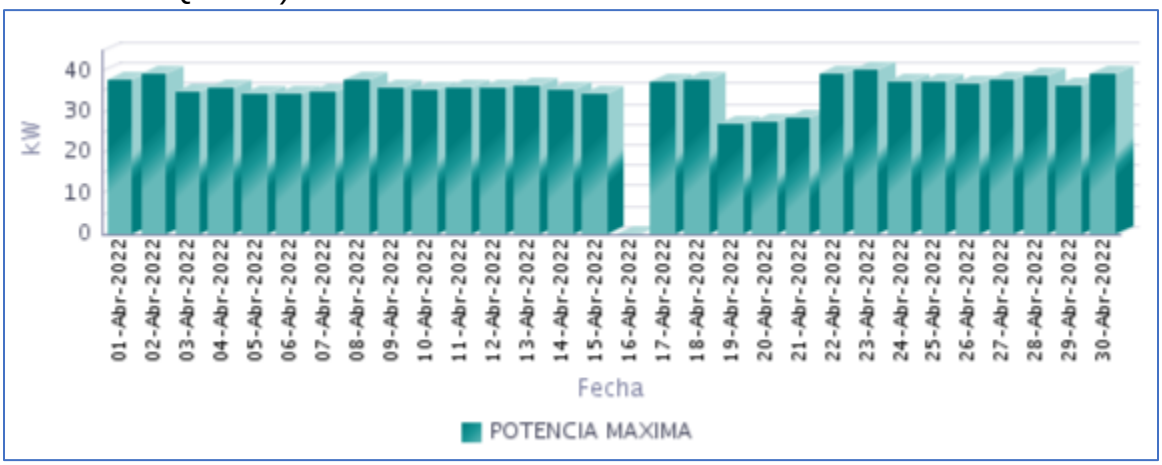

Fuente CNM

17.5 Horas de Prestación del Servicio

En Abril, se prestó el servicio de energía eléctrica en la localidad, un promedio diario de 3 Horas 24 Minutos, como se presenta en la siguiente gráfica.

Gráfica 99 Horas Efectivas de Prestación del Servicio - SANTA FE DEL CAGUAN (CARTAGENA DEL CHAIRA - CAQUETÁ),

Fuente CNM

A continuación se relaciona las horas promedio por día de la prestación del servicio de energía:

Tabla 50 Horas promedio por día prestación del servicio de energía

SANTA FE DEL CAGUAN (CARTAGENA DEL CHAIRA - CAQUETÁ) Abril 2022	
DIA	**Horas de servicio promedio en el día [hh:mm]**
01-Abr-2022	3 Horas 15 Minutos
02-Abr-2022	3 Horas 15 Minutos
03-Abr-2022	5 Horas 0 Minutos
04-Abr-2022	3 Horas 15 Minutos
05-Abr-2022	3 Horas 15 Minutos
06-Abr-2022	3 Horas 15 Minutos
07-Abr-2022	3 Horas 15 Minutos
08-Abr-2022	3 Horas 15 Minutos
09-Abr-2022	4 Horas 0 Minutos
10-Abr-2022	5 Horas 15 Minutos
11-Abr-2022	3 Horas 15 Minutos
12-Abr-2022	3 Horas 15 Minutos
13-Abr-2022	3 Horas 15 Minutos
14-Abr-2022	3 Horas 15 Minutos
15-Abr-2022	3 Horas 15 Minutos
16-Abr-2022	0 Horas 0 Minutos
17-Abr-2022	4 Horas 15 Minutos
18-Abr-2022	3 Horas 15 Minutos
19-Abr-2022	3 Horas 15 Minutos
20-Abr-2022	3 Horas 15 Minutos
21-Abr-2022	3 Horas 15 Minutos
22-Abr-2022	3 Horas 45 Minutos
23-Abr-2022	3 Horas 15 Minutos
24-Abr-2022	5 Horas 15 Minutos
25-Abr-2022	3 Horas 15 Minutos
26-Abr-2022	3 Horas 15 Minutos
27-Abr-2022	3 Horas 15 Minutos
28-Abr-2022	3 Horas 15 Minutos
29-Abr-2022	3 Horas 15 Minutos
30-Abr-2022	3 Horas 0 Minutos

Fuente CNM

17.6 Curvas de Carga

En la siguiente gráfica, se presenta el comportamiento de la carga promedio diaria en el mes.

Gráfica 100 Curva de Carga Promedio Diaria Mensual

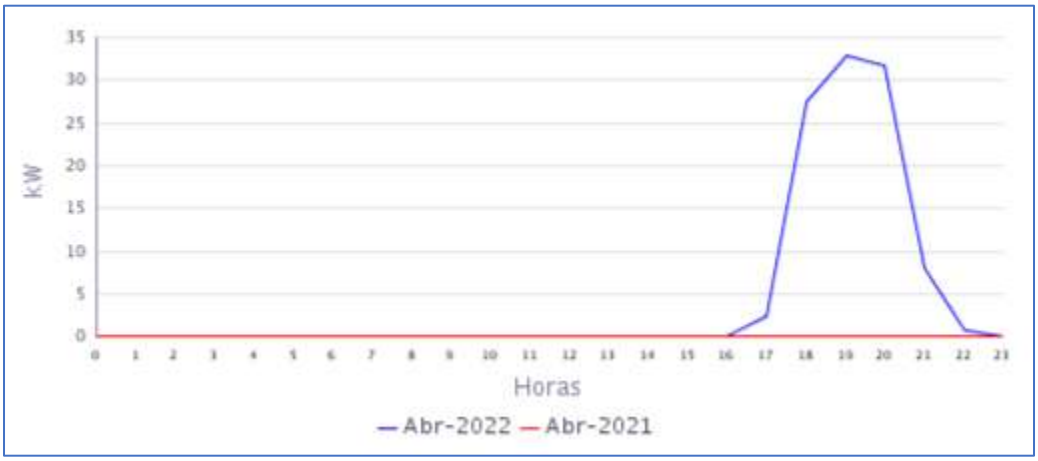

Fuente CNM

En la gráfica anterior se muestra la curva de carga promedio diaria de Abr-2022.

CASANARE

18. BOCAS DEL PAUTO (TRINIDAD - CASANARE)

El centro poblado de Bocas del Pauto, pertenece al municipio de Trinidad, Departamento de Casanare. Esta localidad cuenta con un total de 178 usuarios[1]

18.1 Descripción del Sitio

La localidad cuenta con una central de generación que está conformada por la siguiente infraestructura:

Tabla 51 Infraestructura de la Localidad.

GRUPO ELECTRÓGENO			
ITEM	**MARCA**	**CAPACIDAD**	**ESTADO**
1	CUMMINS	280 kW	EN OPERACIÓN
TRANSFORMADORES			
ITEM	**CAPACIDAD**		**ESTADO**
1	75 kVA		EN OPERACIÓN
2	75 kVA		EN OPERACIÓN

Gráfica 101 Diagrama de Conexión de la Localidad.

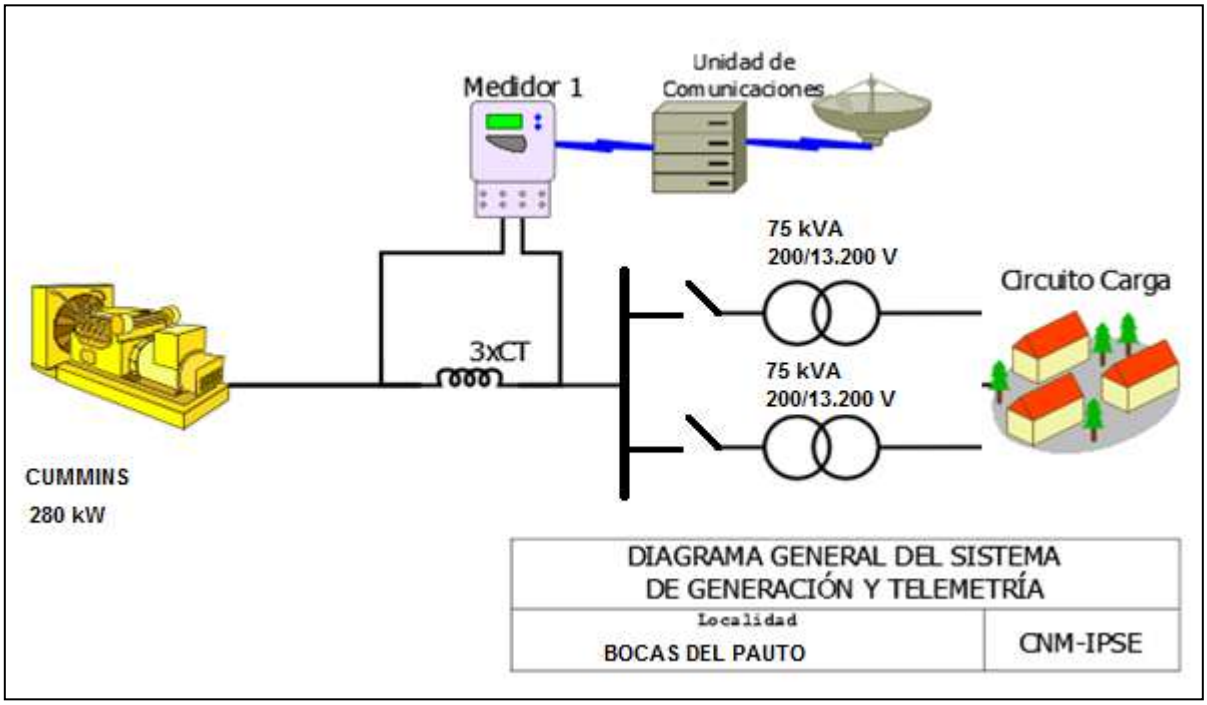

[1] Fuente: http://reportes.sui.gov.co/ - Sistema Único de Información SUI - Año 2020.

18.2 Energía

El consumo de energía eléctrica para esta localidad en *Abril* de 2022, se presenta en la siguiente tabla, donde se encuentran los valores acumulados diarios de la energía activa (kWh), reactiva (kVARh), aparente (kVAh) y del factor de potencia (p.u).

Tabla 52 Energía Activa, Reactiva, Aparente y Factor de Potencia.

BOCAS DEL PAUTO (TRINIDAD - CASANARE)				
Fecha	**Energía Activa (kWh)**	**Energía Reactiva (kVARh)**	**Energía Aparente (kVAh)**	**Factor de Potencia (p.u)**
Abril 1, Viernes	430	233	488,89	0,88
Abril 2, Sábado	359	186	404,80	0,89
Abril 3, Domingo	330	181	376,59	0,88
Abril 4, Lunes	406	220	461,56	0,88
Abril 5, Martes	374	207	427,47	0,87
Abril 6, Miércoles	340	184	386,75	0,88
Abril 7, Jueves	468	253	532,03	0,88
Abril 8, Viernes	343	183	389,28	0,88
Abril 9, Sábado	353	182	397,02	0,89
Abril 10, Domingo	341	179	384,87	0,89
Abril 11, Lunes	343	181	387,65	0,88
Abril 12, Martes	356	180	399,18	0,89
Abril 13, Miércoles	363	183	406,32	0,89
Abril 14, Jueves	425	224	480,68	0,88
Abril 15, Viernes	346	180	390,38	0,89
Abril 16, Sábado	325	175	369,06	0,88
Abril 17, Domingo	341	176	383,94	0,89
Abril 18, Lunes	431	237	491,83	0,88
Abril 19, Martes	421	228	478,76	0,88
Abril 20, Miércoles	419	229	477,68	0,88
Abril 21, Jueves	395	224	453,85	0,87
Abril 22, Viernes	407	226	465,56	0,87
Abril 23, Sábado	346	181	390,50	0,89
Abril 24, Domingo	339	180	383,67	0,88
Abril 25, Lunes	421	229	479,38	0,88
Abril 26, Martes	463	253	527,27	0,88
Abril 27, Miércoles	446	273	522,74	0,85
Abril 28, Jueves	438	243	501,37	0,87
Abril 29, Viernes	289	160	330,25	0,88
Abril 30, Sábado	251	132	283,62	0,89
TOTAL	**11.309**	**6.104**	**12.851,27**	**0,88**

El factor de potencia promedio fue 0,88.

Para este período se presentó un exceso de consumo de energía reactiva de 449,22 kVARh.

Con referencia a Abril de 2021 (3.586 kWh), se presentó un fuerte crecimiento en la demanda de energía eléctrica.

Gráfica 102 Energía Activa, Reactiva y Factor de Potencia – BOCAS DEL PAUTO (TRINIDAD - CASANARE).

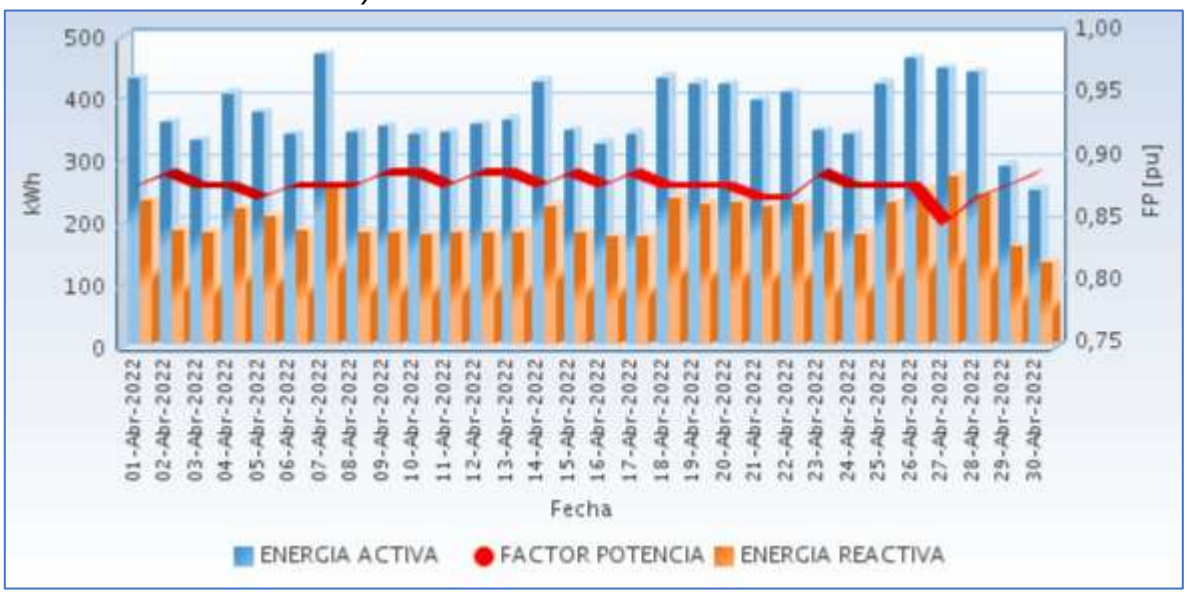

Fuente CNM

18.3 Potencia

En la siguiente gráfica se presenta el comportamiento diario de la potencia para este mes.

Gráfica 103 Comportamiento Diario de la Potencia.

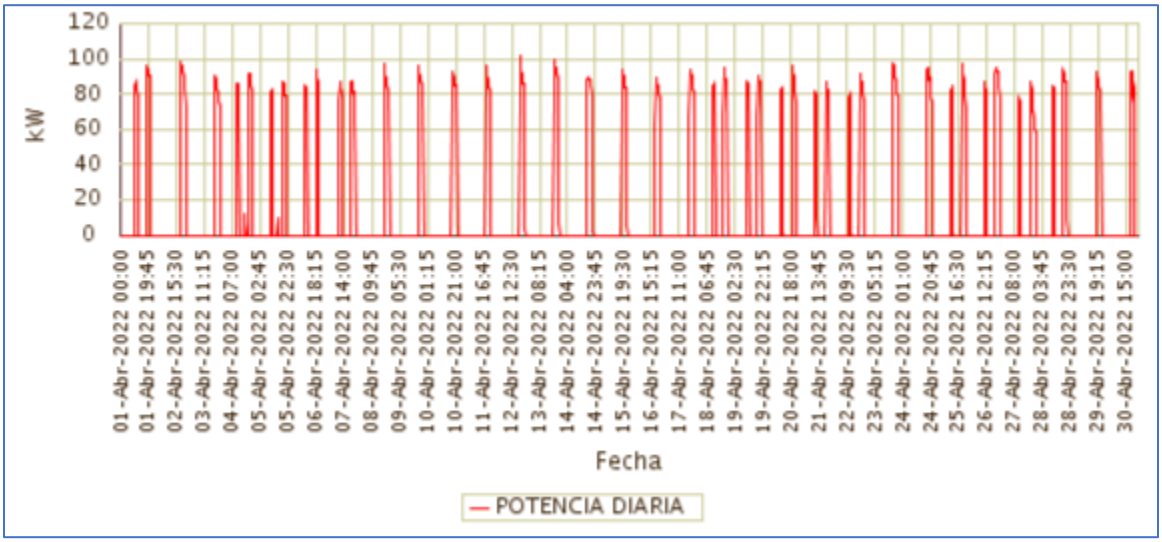

Fuente CNM

18.4 Potencia Máxima

La potencia máxima fue de 102,21kW, se presentó el Martes 12 de Abril a las 18:45 horas. Respecto a la potencia máxima de Abril de 2021 (86,40kW), tuvo una variación de 18,30%.

En la siguiente grafica se presenta la potencia máxima diaria registrada para este mes.

Gráfica 104 Potencia Máxima Diaria-BOCAS DEL PAUTO (TRINIDAD - CASANARE).

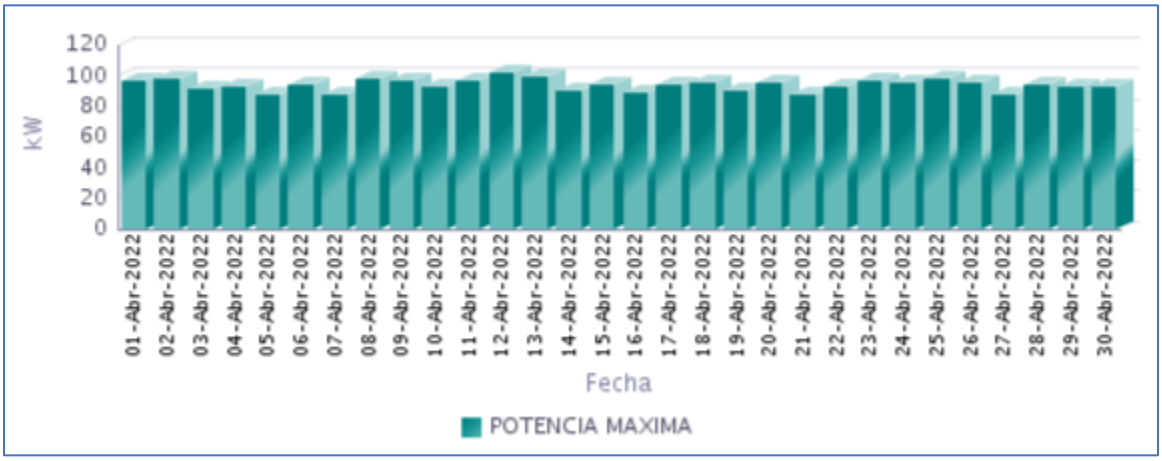

Fuente CNM

18.5 Horas de Prestación del Servicio

En Abril, se prestó el servicio de energía eléctrica en la localidad, un promedio diario de 4 Horas 36 Minutos, como se presenta en la siguiente gráfica.

Gráfica 105 Horas Efectivas de Prestación del Servicio - BOCAS DEL PAUTO (TRINIDAD - CASANARE),

Fuente CNM

A continuación se relaciona las horas promedio por día de la prestación del servicio de energía:

Tabla 53 Horas promedio por día prestación del servicio de energía

BOCAS DEL PAUTO (TRINIDAD - CASANARE) Abril 2022	
DIA	**Horas de servicio promedio en el día [hh:mm]**
01-Abr-2022	5 Horas 0 Minutos
02-Abr-2022	4 Horas 0 Minutos
03-Abr-2022	4 Horas 0 Minutos
04-Abr-2022	5 Horas 30 Minutos
05-Abr-2022	5 Horas 0 Minutos
06-Abr-2022	4 Horas 0 Minutos
07-Abr-2022	6 Horas 0 Minutos
08-Abr-2022	4 Horas 15 Minutos
09-Abr-2022	4 Horas 0 Minutos
10-Abr-2022	4 Horas 0 Minutos
11-Abr-2022	4 Horas 0 Minutos
12-Abr-2022	4 Horas 0 Minutos
13-Abr-2022	4 Horas 15 Minutos
14-Abr-2022	5 Horas 0 Minutos
15-Abr-2022	4 Horas 15 Minutos
16-Abr-2022	4 Horas 0 Minutos
17-Abr-2022	4 Horas 0 Minutos
18-Abr-2022	5 Horas 15 Minutos
19-Abr-2022	5 Horas 0 Minutos
20-Abr-2022	5 Horas 15 Minutos
21-Abr-2022	5 Horas 15 Minutos
22-Abr-2022	5 Horas 15 Minutos
23-Abr-2022	4 Horas 0 Minutos
24-Abr-2022	4 Horas 0 Minutos
25-Abr-2022	5 Horas 0 Minutos
26-Abr-2022	5 Horas 30 Minutos
27-Abr-2022	6 Horas 15 Minutos
28-Abr-2022	5 Horas 30 Minutos
29-Abr-2022	3 Horas 30 Minutos
30-Abr-2022	3 Horas 0 Minutos

Fuente CNM

18.6 Curvas de Carga

En la siguiente gráfica, se presenta el comportamiento de la carga promedio diaria en el mes.

Gráfica 106 Curva de Carga Promedio Diaria Mensual

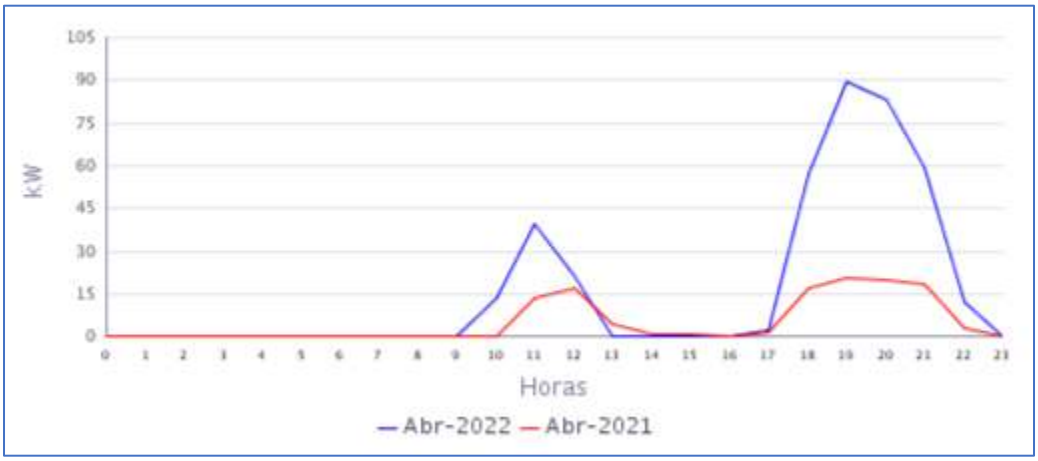

Fuente CNM

En la gráfica anterior se comparan las curvas de carga promedio diarias de Abr-2021 y del Abr-2022, presentándose un fuerte crecimiento en la demanda.

19. SANTA BARBARA (HATO COROZAL - CASANARE)

La localidad de Santa Barbara, pertenece al municipio de Hato Corozal, Departamento de Casanare. Esta localidad cuenta con un total de 17 usuarios.[1]

19.1 Descripción del Sitio

La localidad cuenta con una central de generación que está conformada por la siguiente infraestructura:

Tabla 54 Infraestructura de la Localidad.

GRUPO ELECTRÓGENO			
ITEM	**MARCA**	**CAPACIDAD**	**ESTADO**
1	MPMC DIESEL	23 kW	APAGADO
2	NPT GAS	10 kW	APAGADO
3	NPT GAS	10 kW	APAGADO
GASIFICADOR DE BIOMASA MARCA KEXIN DE 9,8 Kw			
TRANSFORMADOR			
ITEM	**CAPACIDAD**		**ESTADO**
1	112,5 kVA		EN OPERACIÓN

Gráfica 107 Diagrama de Conexión de la Localidad.

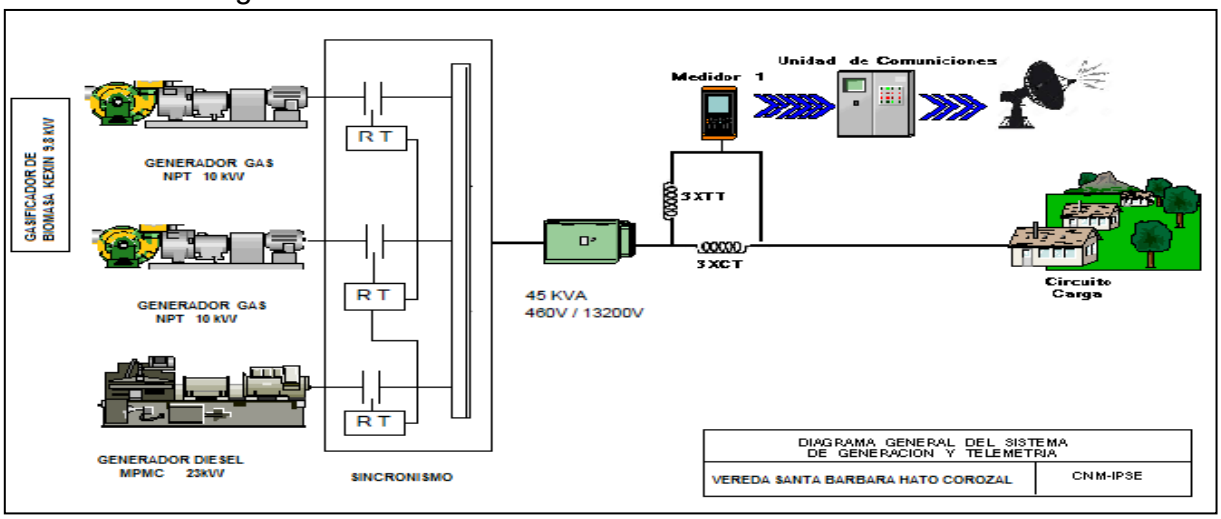

Esta localidad sin suministro de energía, ya que no cuenta con operador local. La comunidad con fondos propios, suministra en algunas ocasiones el combustible para generar energía.

CAUCA

20. BETANIA - NAYA (LOPEZ (MICAY) - CAUCA)

El Centro poblada de Betania Naya se encuentra ubicado en el municipio de Lopez de Micay, departamento de Cauca. Esta Localidad cuenta con un total de 224 usuarios residenciales.[1]

20.1 Descripción del Sitio

La localidad cuenta con una central de generación que está conformada por la siguiente infraestructura:

Tabla 57 Infraestructura de la Localidad.

GRUPO ELECTRÓGENO			
ITEM	**MARCA**	**CAPACIDAD**	**ESTADO**
1	STANFORD	218,5 KVA	FUERA DE SERVICIO
2	BAIFA	62,5 KVA	EN OPERACIÓN
TRANSFORMADOR			
ITEM	**CAPACIDAD**		**ESTADO**
1	112,5 kVA		EN OPERACIÓN

Gráfica 113 Diagrama de Conexión de la Localidad.

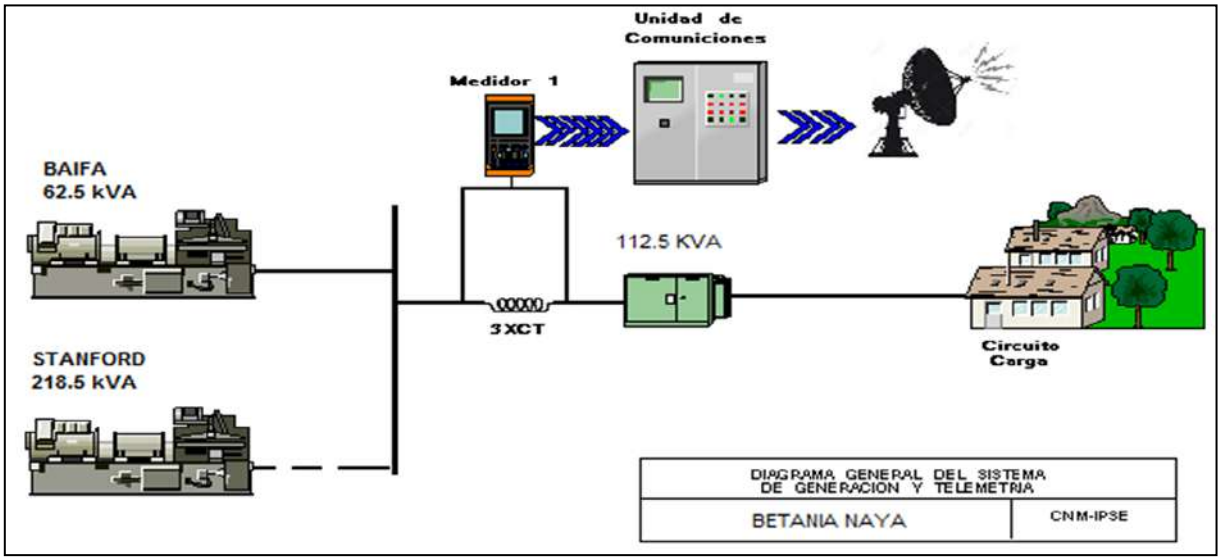

Localidad sin servicio de energía eléctrica desde el viernes 06 de agosto del 2021, debido a una falla en el grupo electrógeno, según lo informado por el gerente de la cooperativa COOSERPUL E.S.P.

21. BOCA GRANDE (LOPEZ (MICAY) - CAUCA)

El Centro poblado de Boca Grande se encuentra ubicado en el municipio de Lopez de Micay, departamento de Cauca. Esta Localidad cuenta con un total de 175 usuarios residenciales.[1]

21.1 Descripción del Sitio

La localidad cuenta con una central de generación que está conformada por la siguiente infraestructura:

Tabla 60 Infraestructura de la Localidad.

GRUPO ELECTRÓGENO			
ITEM	**MARCA**	**CAPACIDAD**	**ESTADO**
1	EWART & STEVENS	170 Kw	EN OPERACIÓN
TRNASFORMADOR			
1	**112,5 KVA**		EN OPERACIÓN

Gráfica 119 Diagrama de Conexión de la Localidad.

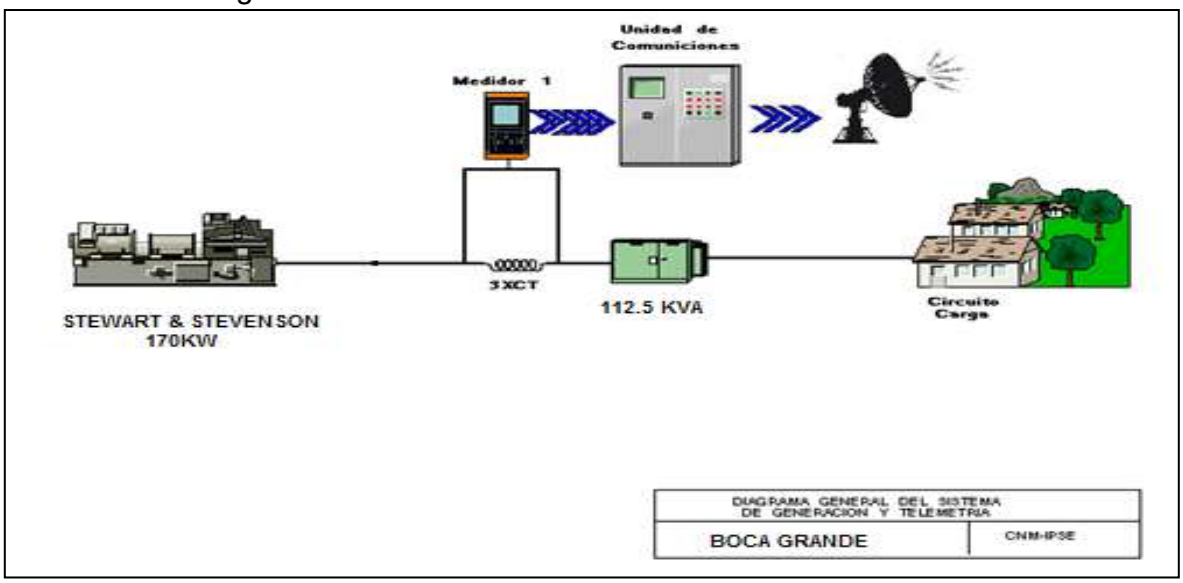

Localidad Sin servicio de energía eléctrica, según lo informado. Sistema de telemetría apagado. En visita de mantenimiento realizada el día 03 de marzo de 2022, en el marco del contrato IPSE 082 de 2018, se evidenció que la localidad se encuentra sin la prestación del servicio de energía eléctrica desde hace aproximadamente un mes, según lo manifestado por habitantes de la localidad, al personal encargado del mantenimiento de los equipos de comunicación satelital.

Fuente: http://reportes.sui.gov.co/ - Sistema Único de Información SUI - Año 2020.

22. CHACÓN (TIMBIQUÍ - CAUCA)

La localidad de Chacón, pertenece al municipio de Timbiquí, Departamento de Cauca. Esta localidad cuenta con un total de 157 usuarios.[1]

22.1 Descripción del Sitio

La localidad cuenta con una central de generación que está conformada por la siguiente infraestructura:

Tabla 63 Infraestructura de la Localidad.

GRUPO ELECTRÓGENO			
ITEM	**MARCA**	**CAPACIDAD**	**ESTADO**
1	STANFORD	56 kW	EN OPERACIÓN principal

Gráfica 126 Diagrama de Conexión de la Localidad.

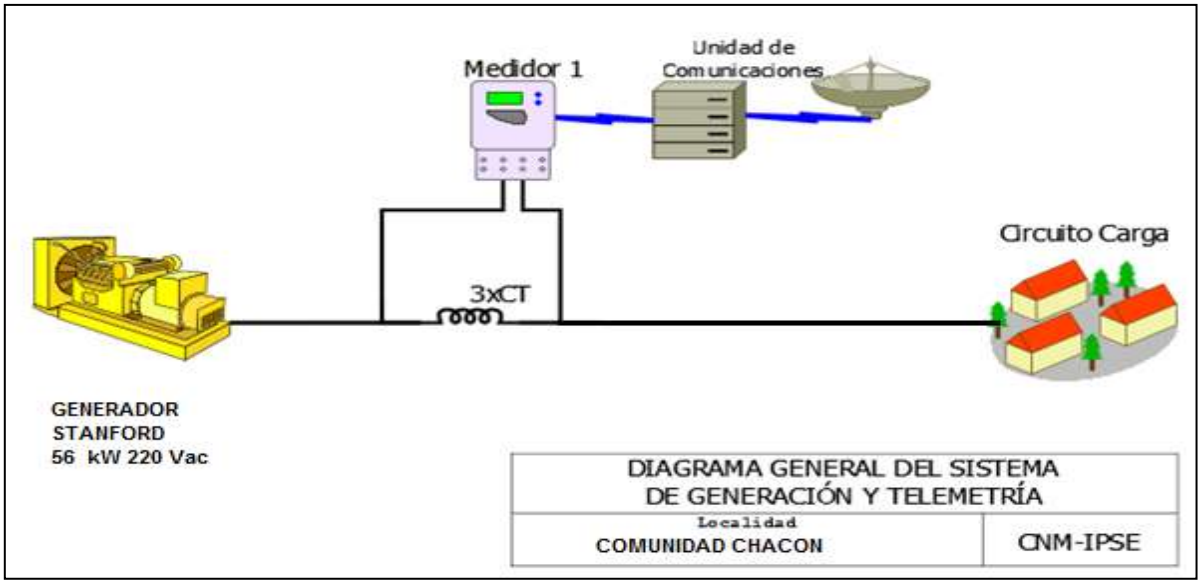

22.2 Energía

El consumo de energía eléctrica para esta localidad en *Abril* de 2022, se presenta en la siguiente tabla, donde se encuentran los valores acumulados diarios de la energía activa (kWh), reactiva (kVARh), aparente (kVAh) y del factor de potencia (p.u).

Tabla 64 Energía Activa, Reactiva, Aparente y Factor de Potencia.

CHACON (TIMBIQUI - CAUCA)				
Fecha	**Energía Activa (kWh)**	**Energía Reactiva (kVARh)**	**Energía Aparente (kVAh)**	**Factor de Potencia (p.u)**
Abril 1, Viernes	142	40	147,08	0,96
Abril 2, Sábado	158	43	163,84	0,96
Abril 3, Domingo	109	33	113,44	0,96
Abril 4, Lunes	145	44	151,45	0,96
Abril 5, Martes	135	37	139,72	0,97
Abril 6, Miércoles	137	41	143,36	0,96
Abril 7, Jueves	141	43	147,67	0,96
Abril 8, Viernes	121	36	126,65	0,96
Abril 9, Sábado	147	48	155,08	0,95
Abril 10, Domingo	139	46	146,45	0,95
Abril 11, Lunes	141	43	147,74	0,96
Abril 12, Martes	136	46	143,20	0,95
Abril 13, Miércoles	141	44	147,68	0,96
Abril 14, Jueves	232	80	245,57	0,95
Abril 15, Viernes	269	95	285,00	0,94
Abril 16, Sábado	217	92	235,67	0,92
Abril 17, Domingo	207	91	226,34	0,92
Abril 18, Lunes	130	41	136,54	0,95
Abril 19, Martes	122	37	127,49	0,96
Abril 20, Miércoles	120	37	125,71	0,96
Abril 21, Jueves	128	40	133,57	0,95
Abril 22, Viernes	133	40	139,50	0,96
Abril 23, Sábado	121	36	126,50	0,96
Abril 24, Domingo	159	52	167,64	0,95
Abril 25, Lunes	127	34	131,86	0,97
Abril 26, Martes	126	34	130,49	0,96
Abril 27, Miércoles	147	46	154,28	0,96
Abril 28, Jueves	131	41	137,65	0,95
Abril 29, Viernes	136	43	142,76	0,95
Abril 30, Sábado	138	42	143,86	0,96
TOTAL	**4.438**	**1.424**	**4.660,49**	**0,95**

El factor de potencia promedio fue 0,95.

Con referencia a Abril de 2021 (4.119 kWh), se presentó un crecimiento en la demanda de energía eléctrica del 7,73%.

Gráfica 127 Energía Activa, Reactiva y Factor de Potencia – CHACÓN (TIMBIQUÍ - CAUCA).

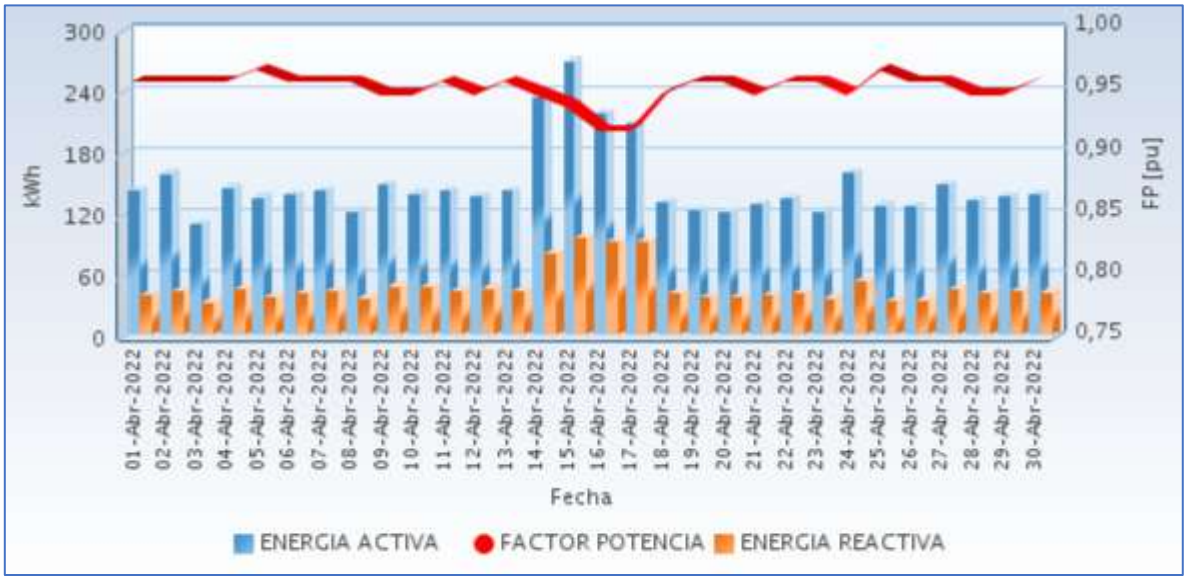

Fuente CNM

22.3 Potencia

En la siguiente gráfica se presenta el comportamiento diario de la potencia para este mes.

Gráfica 128 Comportamiento Diario de la Potencia.

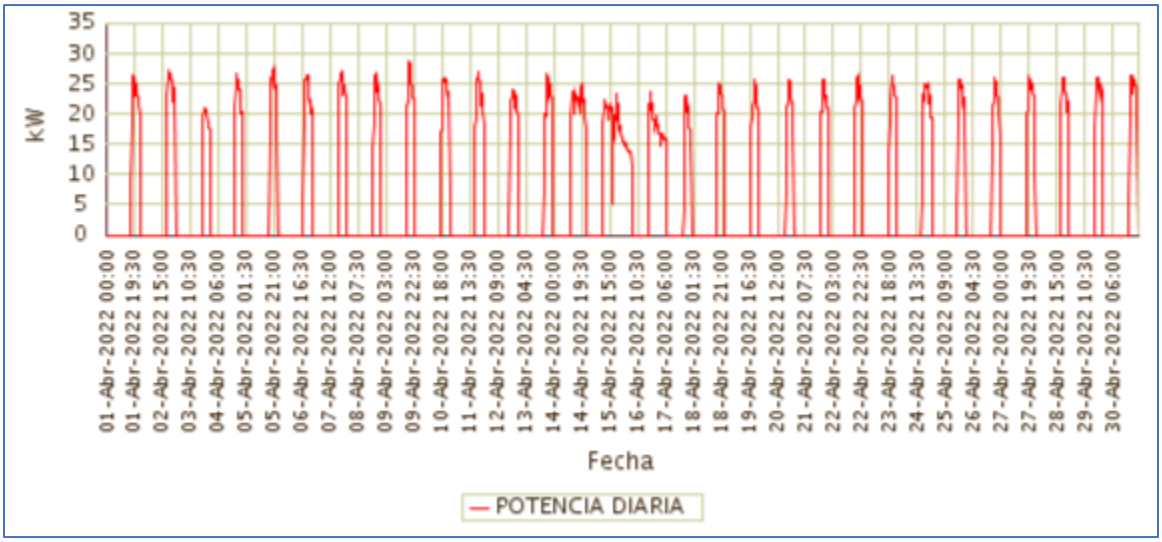

Fuente CNM

22.4 Potencia Máxima

La potencia máxima fue de 28,70kW, se presentó el sábado 09 de abril a las 19:15 horas.

Respecto a la potencia máxima de Abril de 2021 (28,08kW), tuvo una variación de 2,22%.

En la siguiente grafica se presenta la potencia máxima diaria registrada para este mes.

Gráfica 129 Potencia Máxima Diaria-CHACÓN (TIMBIQUÍ - CAUCA).

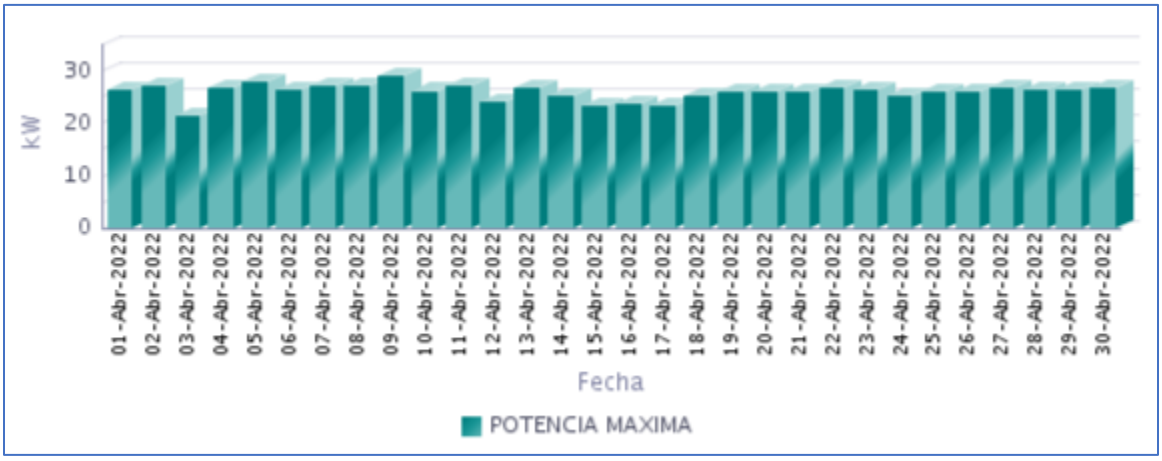

Fuente CNM

22.5 Horas de Prestación del Servicio

En Abril, se prestó el servicio de energía eléctrica en la localidad, un promedio diario de 6 Horas 51 Minutos, como se presenta en la siguiente gráfica.

Gráfica 130 Horas Efectivas de Prestación del Servicio - CHACÓN (TIMBIQUÍ - CAUCA),

Fuente CNM

A continuación se relaciona las horas promedio por día de la prestación del servicio de energía:

Tabla 65 Horas promedio por día prestación del servicio de energía

CHACON (TIMBIQUI - CAUCA) **Abril 2022**	
DIA	**Horas de servicio promedio en el día [hh:mm]**
01-Abr-2022	6 Horas 15 Minutos
02-Abr-2022	6 Horas 30 Minutos
03-Abr-2022	5 Horas 30 Minutos
04-Abr-2022	6 Horas 30 Minutos
05-Abr-2022	5 Horas 30 Minutos
06-Abr-2022	6 Horas 0 Minutos
07-Abr-2022	6 Horas 0 Minutos
08-Abr-2022	5 Horas 15 Minutos
09-Abr-2022	6 Horas 15 Minutos
10-Abr-2022	6 Horas 15 Minutos
11-Abr-2022	6 Horas 15 Minutos
12-Abr-2022	6 Horas 15 Minutos
13-Abr-2022	6 Horas 30 Minutos
14-Abr-2022	10 Horas 30 Minutos
15-Abr-2022	14 Horas 0 Minutos
16-Abr-2022	12 Horas 45 Minutos
17-Abr-2022	12 Horas 0 Minutos
18-Abr-2022	6 Horas 15 Minutos
19-Abr-2022	5 Horas 45 Minutos
20-Abr-2022	5 Horas 30 Minutos
21-Abr-2022	5 Horas 45 Minutos
22-Abr-2022	5 Horas 45 Minutos
23-Abr-2022	5 Horas 30 Minutos
24-Abr-2022	7 Horas 30 Minutos
25-Abr-2022	5 Horas 45 Minutos
26-Abr-2022	5 Horas 45 Minutos
27-Abr-2022	6 Horas 30 Minutos
28-Abr-2022	5 Horas 45 Minutos
29-Abr-2022	5 Horas 45 Minutos
30-Abr-2022	6 Horas 0 Minutos

Fuente CNM

22.6 Curvas de Carga

En la siguiente gráfica, se presenta el comportamiento de la carga promedio diaria en el mes.

Gráfica 131 Curva de Carga Promedio Diaria Mensual

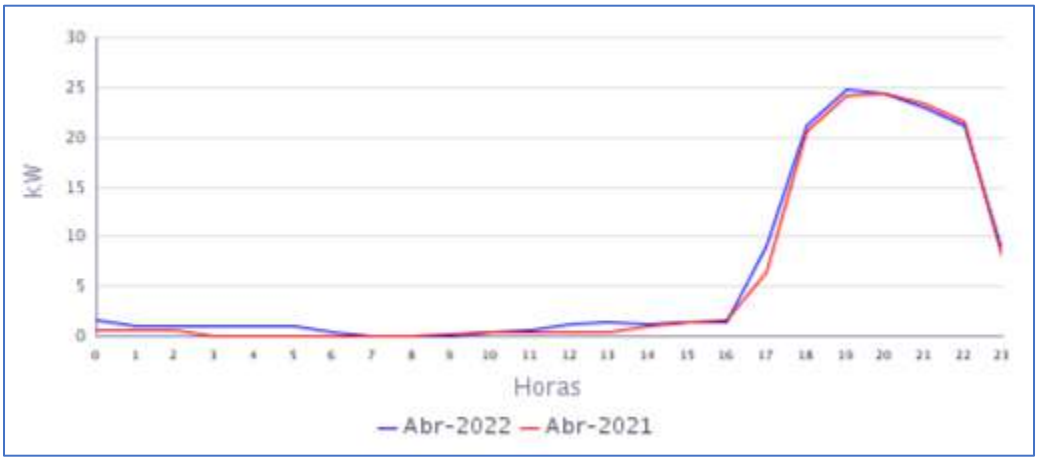

Fuente CNM

En la gráfica anterior se comparan las curvas de carga promedio diarias de Abr-2021 y del Abr-2022, presentándose una variación en la demanda de 7,73%.

23. COMUNIDAD DE CHETE (TIMBIQUI - CAUCA)

El Centro Poblado de Comunidad de Chete pertenece al municipio de Timbiquí , Departamento de Cauca. Esta localidad cuenta con un total de 167 usuarios.[1]

23.1 Descripción del Sitio

La localidad cuenta con una central de generación que está conformada por la siguiente infraestructura:

Tabla 66 Infraestructura de la Localidad.

GRUPO ELECTRÓGENO			
ITEM	**MARCA**	**CAPACIDAD**	**ESTADO**
1	LOVOL	97,6 kW	EN OPERACIÓN

Gráfica 132 Diagrama de Conexión de la Localidad.

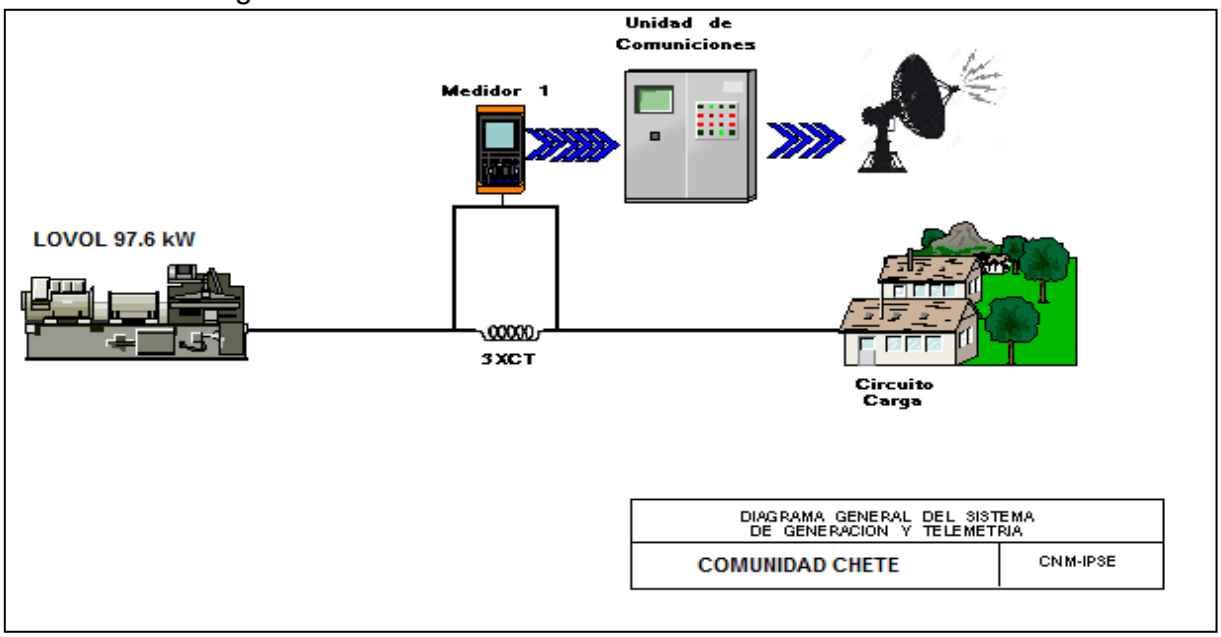

Localidad sin información completa por desconfiguración del medidor, se arregló el día 3 de mayo del 2022. La localidad cuenta con servicio normal de energía.

[1] Fuente: http://reportes.sui.gov.co/ - Sistema Único de Información SUI - Año 2020.

24. COTEJE (TIMBIQUÍ - CAUCA)

El Centro poblado de Coteje se encuentra ubicado en el municipio de Timbiquí, departamento de Cauca. Esta Localidad cuenta con un total de 265 usuarios residenciales.[1]

24.1 Descripción del Sitio

La localidad cuenta con una central de generación que está conformada por la siguiente infraestructura:

Tabla 69 Infraestructura de la Localidad.

GRUPO ELECTRÓGENO			
ITEM	**MARCA**	**CAPACIDAD**	**ESTADO**
1	WEICHA DEUTZ	185 KVA	EN OPERACIÓN
TRANSFORMADOR			
ITEM	**CAPACIDAD**		**ESTADO**
1	75 kVA		EN OPERACIÓN

Gráfica 138 Diagrama de Conexión de la Localidad.

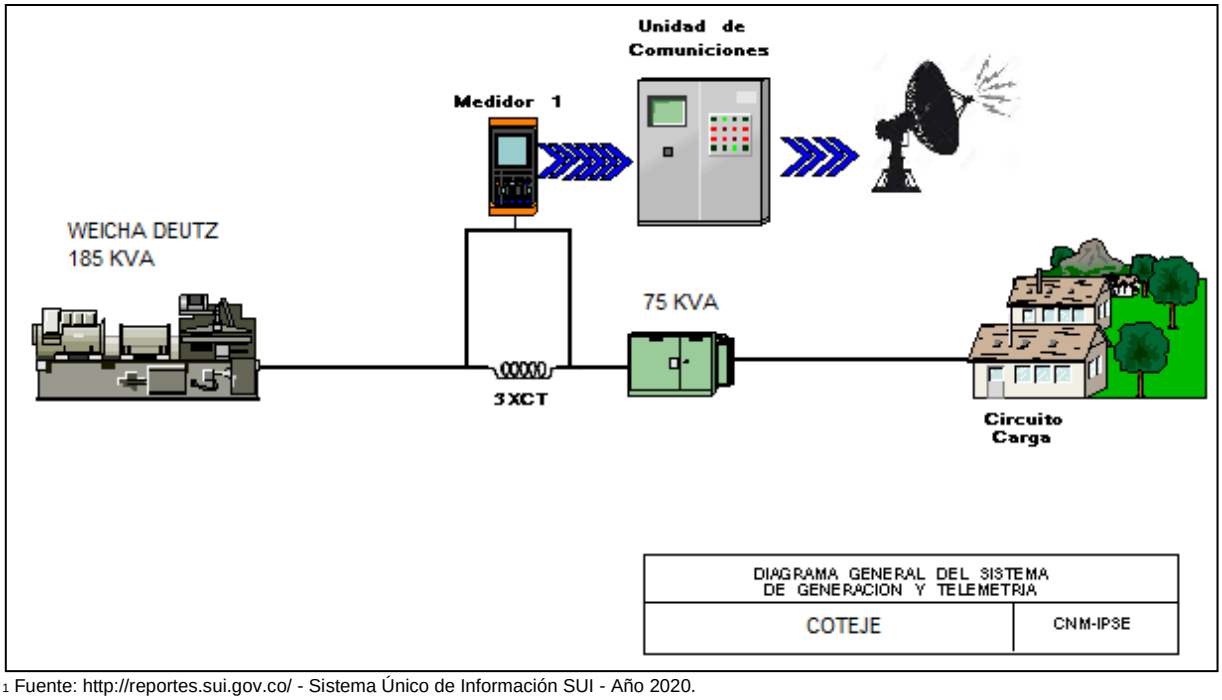

[1] Fuente: http://reportes.sui.gov.co/ - Sistema Único de Información SUI - Año 2020.

24.2 Energía

El consumo de energía eléctrica para esta localidad en *Abril* de 2022, se presenta en la siguiente tabla, donde se encuentran los valores acumulados diarios de la energía activa (kWh), reactiva (kVARh), aparente (kVAh) y del factor de potencia (p.u).

Tabla 70 Energía Activa, Reactiva, Aparente y Factor de Potencia.

COTEJE (TIMBIQUI - CAUCA)				
Fecha	**Energía Activa (kWh)**	**Energía Reactiva (kVARh)**	**Energía Aparente (kVAh)**	**Factor de Potencia (p.u)**
Abril 1, Viernes	200	146	247,48	0,81
Abril 2, Sábado	195	145	243,21	0,80
Abril 3, Domingo	192	147	242,08	0,80
Abril 4, Lunes	198	146	245,58	0,81
Abril 5, Martes	210	157	262,44	0,80
Abril 6, Miércoles	199	145	245,79	0,81
Abril 7, Jueves	203	152	253,96	0,80
Abril 8, Viernes	199	143	244,78	0,81
Abril 9, Sábado	200	144	246,16	0,81
Abril 10, Domingo	223	166	277,32	0,80
Abril 11, Lunes	186	133	228,30	0,81
Abril 12, Martes	204	143	248,92	0,82
Abril 13, Miércoles	208	140	250,71	0,83
Abril 14, Jueves	231	163	282,99	0,82
Abril 15, Viernes	392	312	501,16	0,78
Abril 16, Sábado	313	249	399,76	0,78
Abril 17, Domingo	527	422	674,69	0,78
Abril 18, Lunes	270	208	341,25	0,79
Abril 19, Martes	171	117	207,67	0,83
Abril 20, Miércoles	174	121	211,87	0,82
Abril 21, Jueves	172	121	210,01	0,82
Abril 22, Viernes	200	140	244,09	0,82
Abril 23, Sábado	202	142	246,82	0,82
Abril 24, Domingo	198	145	245,08	0,81
Abril 25, Lunes	200	147	248,01	0,81
Abril 26, Martes	197	143	243,19	0,81
Abril 27, Miércoles	200	141	244,70	0,82
Abril 28, Jueves	197	143	243,31	0,81
Abril 29, Viernes	198	142	243,85	0,81
Abril 30, Sábado	201	142	245,48	0,82
TOTAL	**6.659**	**4.901**	**8.268,40**	**0,81**

El factor de potencia promedio fue 0,81.

Para este período se presentó un exceso de consumo de energía reactiva de 1571,91 kVARh.

Con referencia a Abril de 2021 (7.360 kWh), se presentó una caída en la demanda de energía eléctrica del 9,53%.

Gráfica 139 Energía Activa, Reactiva y Factor de Potencia – COTEJE (TIMBIQUI - CAUCA).

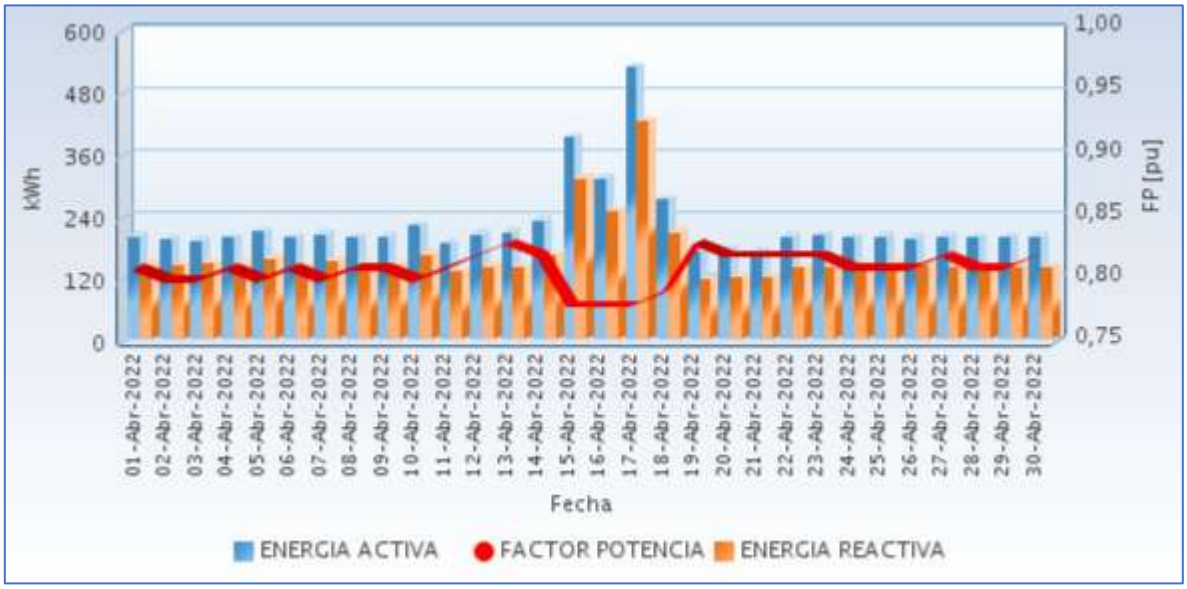

Fuente CNM

24.3 Potencia

En la siguiente gráfica se presenta el comportamiento diario de la potencia para este mes.

Gráfica 140 Comportamiento Diario de la Potencia.

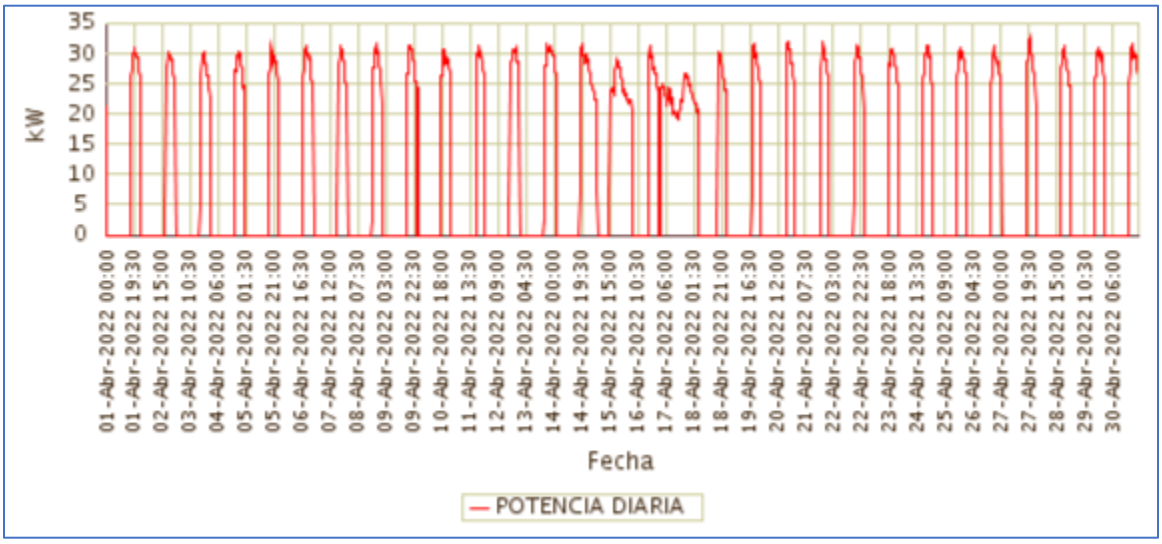

Fuente CNM

24.4 Potencia Máxima

La potencia máxima fue de 32,52kW, se presentó el Miércoles 27 de Abril a las 19:45 horas. Respecto a la potencia máxima de Abril de 2021 (35,00kW), tuvo una caída de 7,09%.

En la siguiente grafica se presenta la potencia máxima diaria registrada para este mes.

Gráfica 141 Potencia Máxima Diaria-COTEJE (TIMBIQUI - CAUCA).

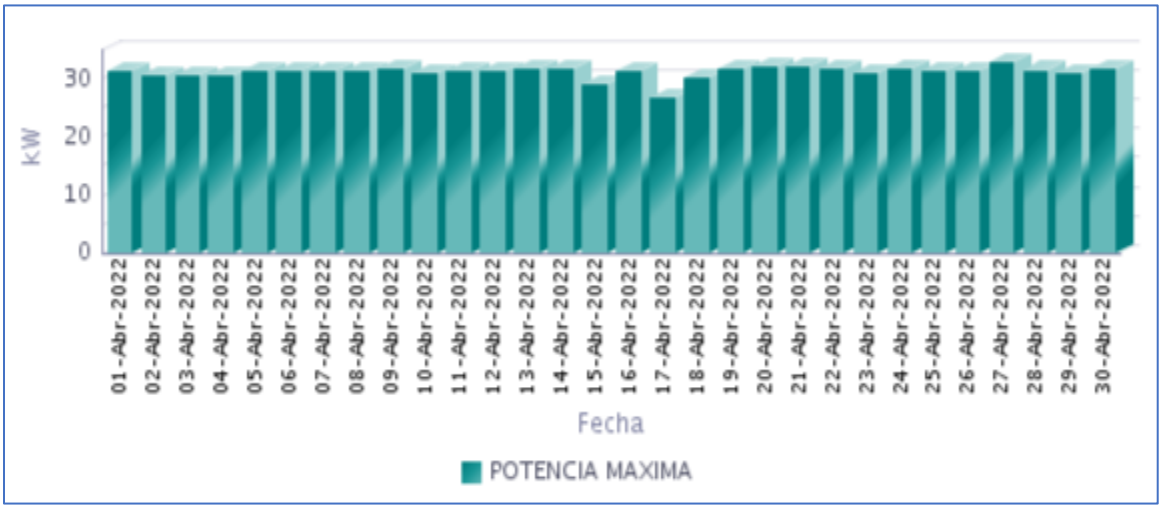

Fuente CNM

24.5 Horas de Prestación del Servicio

En Abril, se prestó el servicio de energía eléctrica en la localidad, un promedio diario de 8 Horas 23 Minutos, como se presenta en la siguiente gráfica.

Gráfica 142 Horas Efectivas de Prestación del Servicio - COTEJE (TIMBIQUI - CAUCA),

Fuente CNM

A continuación se relaciona las horas promedio por día de la prestación del servicio de energía:

Tabla 71 Horas promedio por día prestación del servicio de energía

COTEJE (TIMBIQUI - CAUCA) Abril 2022	
DIA	**Horas de servicio promedio en el día [hh:mm]**
01-Abr-2022	7 Horas 15 Minutos
02-Abr-2022	7 Horas 15 Minutos
03-Abr-2022	7 Horas 15 Minutos
04-Abr-2022	7 Horas 15 Minutos
05-Abr-2022	7 Horas 45 Minutos
06-Abr-2022	7 Horas 15 Minutos
07-Abr-2022	7 Horas 45 Minutos
08-Abr-2022	7 Horas 15 Minutos
09-Abr-2022	7 Horas 15 Minutos
10-Abr-2022	8 Horas 30 Minutos
11-Abr-2022	6 Horas 30 Minutos
12-Abr-2022	7 Horas 15 Minutos
13-Abr-2022	7 Horas 15 Minutos
14-Abr-2022	8 Horas 15 Minutos
15-Abr-2022	15 Horas 45 Minutos
16-Abr-2022	12 Horas 45 Minutos
17-Abr-2022	23 Horas 15 Minutos
18-Abr-2022	11 Horas 15 Minutos
19-Abr-2022	6 Horas 30 Minutos
20-Abr-2022	6 Horas 30 Minutos
21-Abr-2022	6 Horas 15 Minutos
22-Abr-2022	7 Horas 15 Minutos
23-Abr-2022	7 Horas 15 Minutos
24-Abr-2022	7 Horas 15 Minutos
25-Abr-2022	7 Horas 15 Minutos
26-Abr-2022	7 Horas 15 Minutos
27-Abr-2022	7 Horas 0 Minutos
28-Abr-2022	7 Horas 15 Minutos
29-Abr-2022	7 Horas 15 Minutos
30-Abr-2022	7 Horas 15 Minutos

Fuente CNM

24.6 Curvas de Carga

En la siguiente gráfica, se presenta el comportamiento de la carga promedio diaria en el mes.

Gráfica 143 Curva de Carga Promedio Diaria Mensual

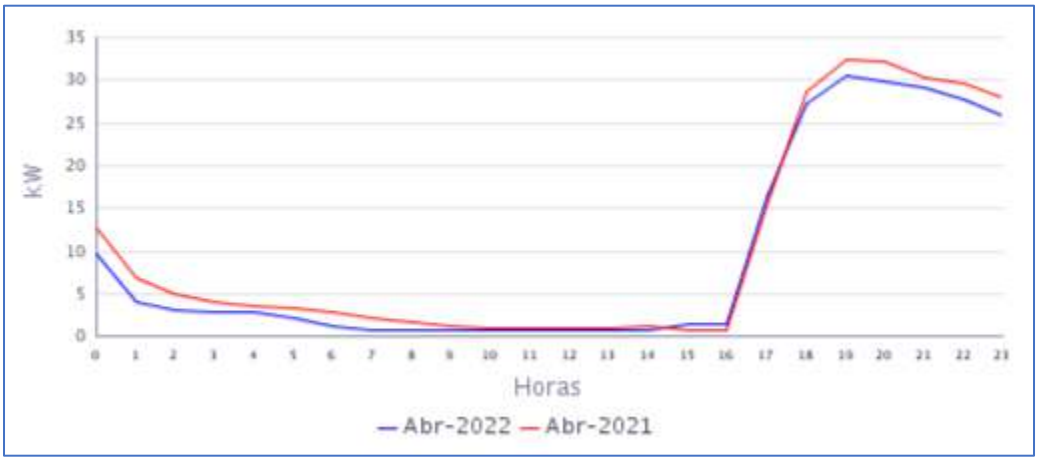

Fuente CNM

En la gráfica anterior se comparan las curvas de carga promedio diarias de Abr-2021 y del Abr-2022, presentándose una caída en la demanda de 9,53%.

25. DOS QUEBRADAS RIO NAYA (LÓPEZ (MICAY) - CAUCA)

La localidad de Dosquebradas Rio Naya pertenece al municipio de López de Micay, Departamento de Cauca. Esta localidad cuenta con un total de 180 usuarios.[1]

25.1 Descripción del Sitio

La localidad cuenta con una central de generación que está conformada por la siguiente infraestructura:

Tabla 72 Infraestructura de la Localidad.

GRUPO ELECTRÓGENO			
ITEM	**MARCA**	**CAPACIDAD**	**ESTADO**
1	STANFORD	174,8 kW	EN OPERACIÓN principal
2	PERKINS	52 KVA	EN OPERACIÓN respaldo
TRANSFORMADORES			
ITEM	**CAPACIDAD**		**ESTADO**
1	112,5 kVA		EN OPERACIÓN

Gráfica 144 Diagrama de Conexión de la Localidad.

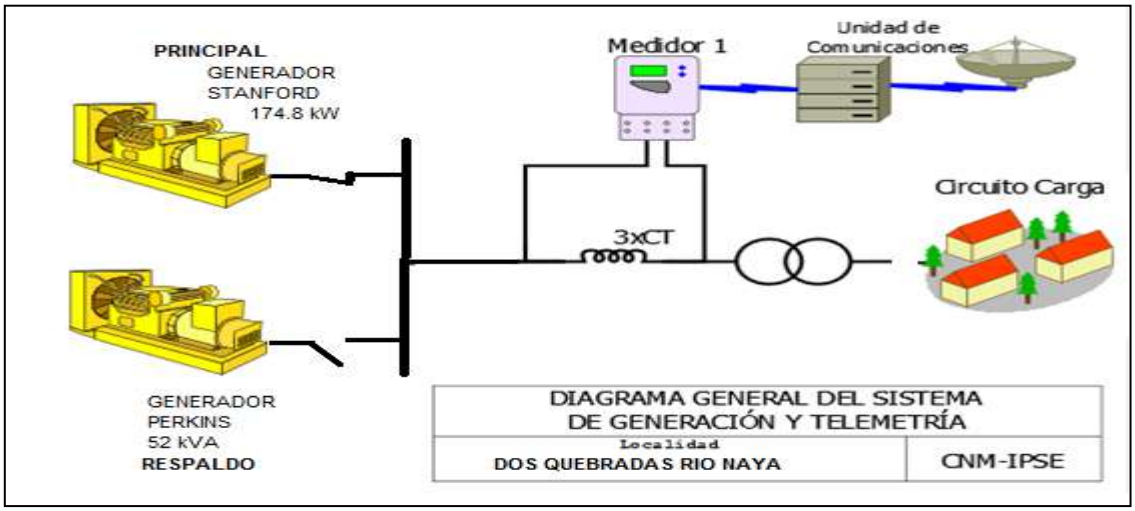

Localidad sin información completa para el presente periodo. Localidad con servicio, sin embargo, informan que el grupo electrógeno presenta un alto consumo de aceite. .Sistema de telemetría apagado.

[1] Fuente: http://reportes.sui.gov.co/ - Sistema Único de Información SUI - Año 2020.

26. ISLA DE GALLO (LÓPEZ (MICAY) - CAUCA)

La localidad de Isla de Gallo pertenece al municipio de López de Micay, Departamento de Cauca. El número de usuarios es de 152.[1]

26.1 Descripción del Sitio

La localidad cuenta con una central de generación que está conformada por la siguiente infraestructura:

Tabla 75 Infraestructura de la Localidad.

GRUPO ELECTRÓGENO			
ITEM	**MARCA**	**CAPACIDAD**	**ESTADO**
1	STEWART &STEVENSON	170 kW	EN OPERACIÓN
TRANSFORMADOR			
ITEM	**CAPACIDAD**		**ESTADO**
1	112,5 kVA		EN OPERACIÓN

Gráfica 150 Diagrama de Conexión de la Localidad.

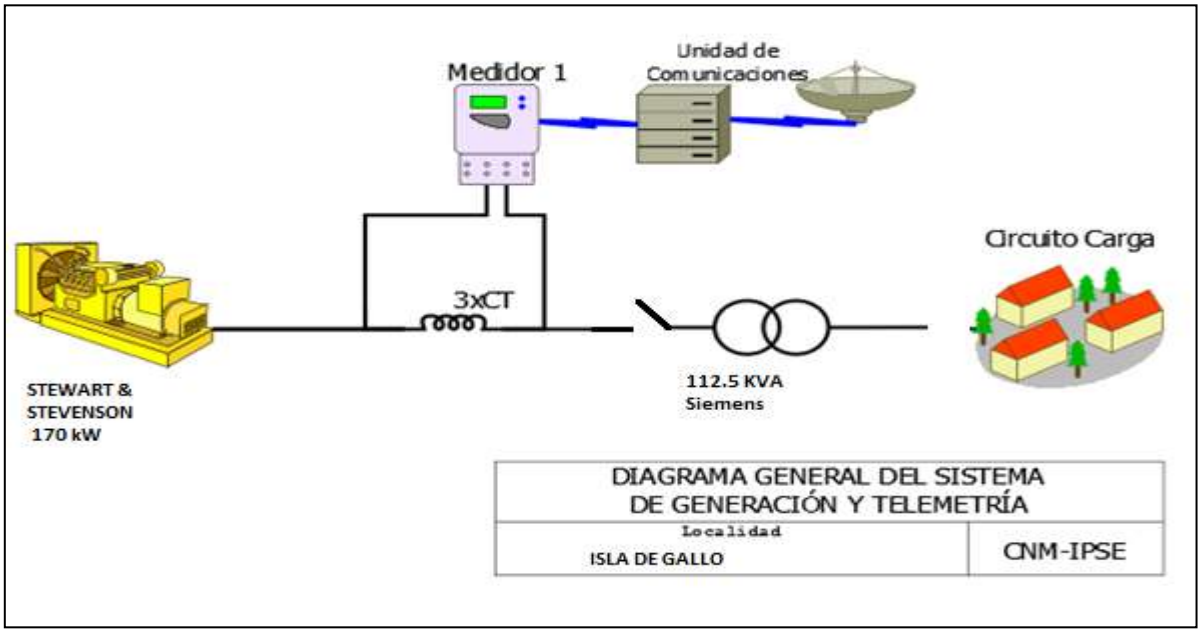

[1] Fuente: http://reportes.sui.gov.co/ - Sistema Único de Información SUI - Año 2020.

26.2 Energía

El consumo de energía eléctrica para esta localidad en *Abril* de 2022, se presenta en la siguiente tabla, donde se encuentran los valores acumulados diarios de la energía activa (kWh), reactiva (kVARh), aparente (kVAh) y del factor de potencia (p.u).

Tabla 76 Energía Activa, Reactiva, Aparente y Factor de Potencia.

ISLA DE GALLO (LOPEZ (MICAY) - CAUCA)				
Fecha	**Energía Activa (kWh)**	**Energía Reactiva (kVARh)**	**Energía Aparente (kVAh)**	**Factor de Potencia (p.u)**
Abril 1, Viernes	106	50	116,94	0,90
Abril 2, Sábado	107	55	119,97	0,89
Abril 3, Domingo	106	54	118,97	0,89
Abril 4, Lunes	88	45	98,64	0,89
Abril 5, Martes	82	40	91,35	0,90
Abril 6, Miércoles	93	45	103,25	0,90
Abril 7, Jueves	94	45	103,99	0,90
Abril 8, Viernes	96	48	107,94	0,89
Abril 9, Sábado	96	50	108,13	0,89
Abril 10, Domingo	96	48	107,65	0,89
Abril 11, Lunes	78	36	86,15	0,91
Abril 12, Martes	66	31	73,11	0,91
Abril 13, Miércoles	70	33	76,85	0,91
Abril 14, Jueves	81	38	89,76	0,91
Abril 15, Viernes	144	73	161,57	0,89
Abril 16, Sábado	113	56	125,80	0,90
Abril 17, Domingo	94	48	105,83	0,89
Abril 18, Lunes	103	52	115,58	0,89
Abril 19, Martes	150	77	169,15	0,89
Abril 20, Miércoles	75	35	82,87	0,91
Abril 21, Jueves	81	39	89,65	0,90
Abril 22, Viernes	81	40	90,12	0,90
Abril 23, Sábado	77	39	86,81	0,89
Abril 24, Domingo	70	35	78,12	0,90
Abril 25, Lunes	78	37	86,39	0,90
Abril 26, Martes	77	38	85,64	0,90
Abril 27, Miércoles	76	37	84,89	0,90
Abril 28, Jueves	66	32	73,72	0,90
Abril 29, Viernes	79	39	87,85	0,90
Abril 30, Sábado	80	37	88,43	0,91
TOTAL	**2.704**	**1.333**	**3.014,84**	**0,90**

El factor de potencia promedio fue 0,90.

Con referencia a Abril de 2021 (4.112 kWh), se presentó una caída en la demanda de energía eléctrica del 34,23%.

Gráfica 151 Energía Activa, Reactiva y Factor de Potencia – ISLA DE GALLO (LOPEZ (MICAY) - CAUCA).

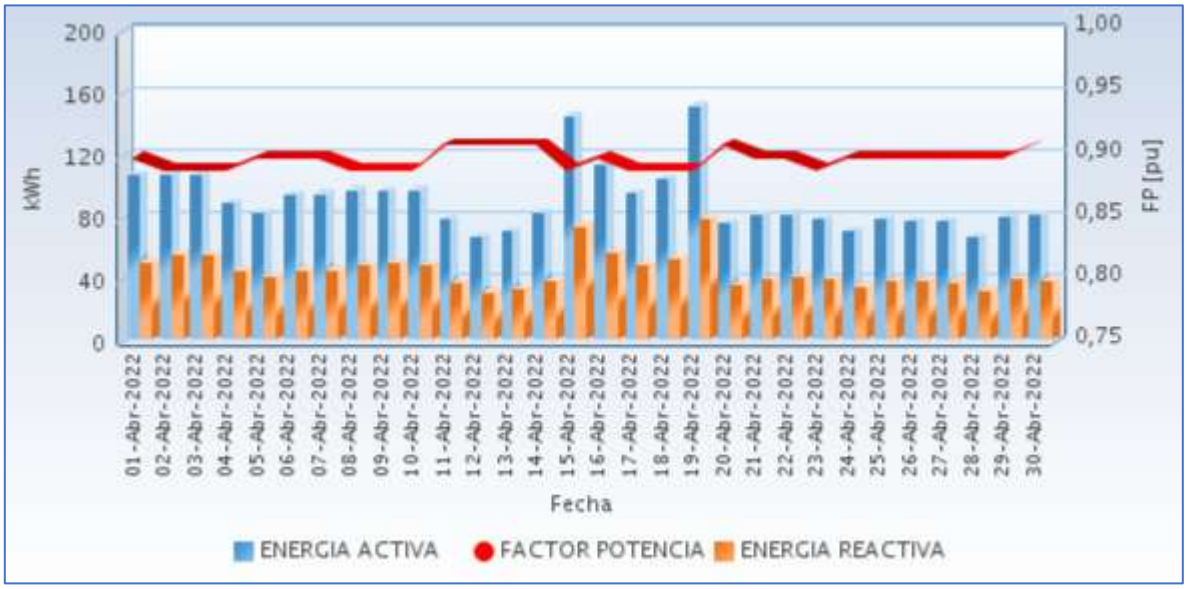

Fuente CNM

26.3 Potencia

En la siguiente gráfica se presenta el comportamiento diario de la potencia para este mes.

Gráfica 152 Comportamiento Diario de la Potencia.

Fuente CNM

26.4 Potencia Máxima

La potencia máxima fue de 23,17kW, se presentó el martes 05 de abril a las 19:00 horas. Respecto a la potencia máxima de Abril de 2021 (26,18kW), tuvo una caída de 11,49%.

En la siguiente grafica se presenta la potencia máxima diaria registrada para este mes.

Gráfica 153 Potencia Máxima Diaria-ISLA DE GALLO (LOPEZ (MICAY) - CAUCA).

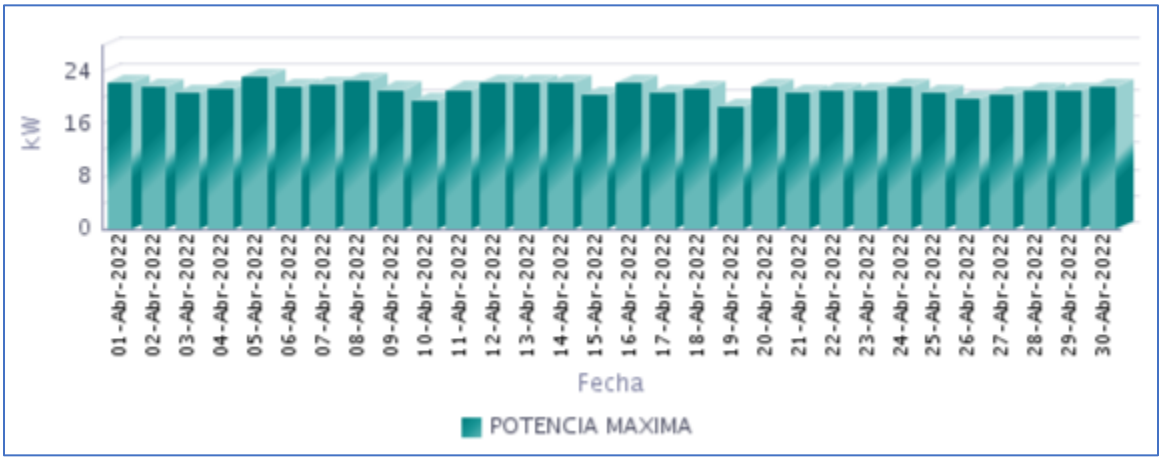

Fuente CNM

26.5 Horas de Prestación del Servicio

En Abril, se prestó el servicio de energía eléctrica en la localidad, un promedio diario de 4 Horas 59 Minutos, como se presenta en la siguiente gráfica.

Gráfica 154 Horas Efectivas de Prestación del Servicio - ISLA DE GALLO (LÓPEZ (MICAY) - CAUCA),

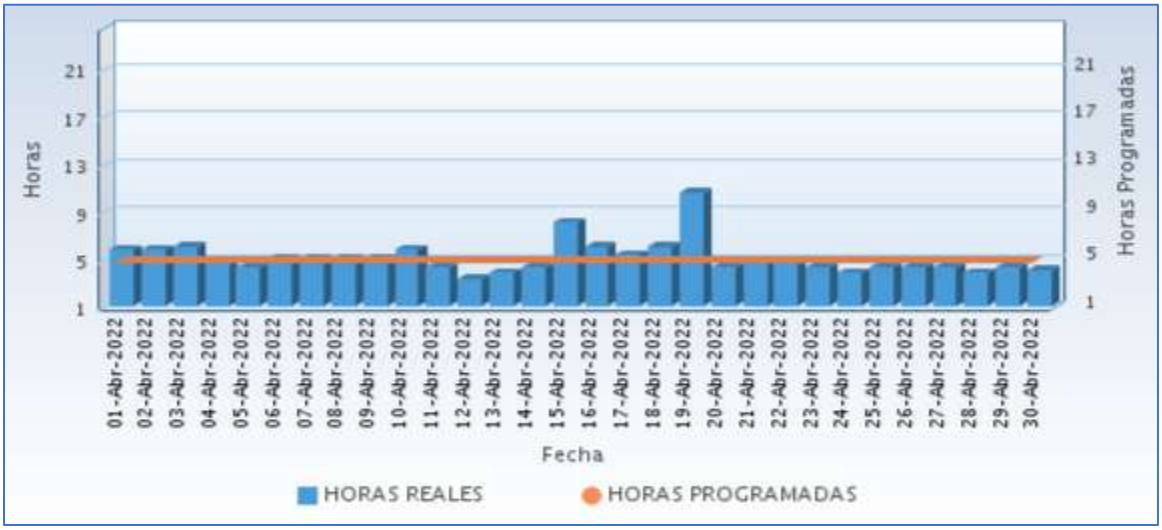

Fuente CNM

A continuación se relaciona las horas promedio por día de la prestación del servicio de energía:

Tabla 77 Horas promedio por día prestación del servicio de energía

ISLA DE GALLO (LOPEZ (MICAY) - CAUCA) Abril 2022	
DIA	**Horas de servicio promedio en el día [hh:mm]**
01-Abr-2022	5 Horas 45 Minutos
02-Abr-2022	5 Horas 45 Minutos
03-Abr-2022	6 Horas 0 Minutos
04-Abr-2022	4 Horas 45 Minutos
05-Abr-2022	4 Horas 15 Minutos
06-Abr-2022	5 Horas 0 Minutos
07-Abr-2022	5 Horas 0 Minutos
08-Abr-2022	5 Horas 0 Minutos
09-Abr-2022	5 Horas 0 Minutos
10-Abr-2022	5 Horas 45 Minutos
11-Abr-2022	4 Horas 15 Minutos
12-Abr-2022	3 Horas 15 Minutos
13-Abr-2022	3 Horas 45 Minutos
14-Abr-2022	4 Horas 15 Minutos
15-Abr-2022	8 Horas 0 Minutos
16-Abr-2022	6 Horas 0 Minutos
17-Abr-2022	5 Horas 15 Minutos
18-Abr-2022	6 Horas 0 Minutos
19-Abr-2022	10 Horas 30 Minutos
20-Abr-2022	4 Horas 15 Minutos
21-Abr-2022	4 Horas 30 Minutos
22-Abr-2022	4 Horas 30 Minutos
23-Abr-2022	4 Horas 15 Minutos
24-Abr-2022	3 Horas 45 Minutos
25-Abr-2022	4 Horas 15 Minutos
26-Abr-2022	4 Horas 15 Minutos
27-Abr-2022	4 Horas 15 Minutos
28-Abr-2022	3 Horas 45 Minutos
29-Abr-2022	4 Horas 15 Minutos
30-Abr-2022	4 Horas 0 Minutos

Fuente CNM

26.6 Curvas de Carga

En la siguiente gráfica, se presenta el comportamiento de la carga promedio diaria en el mes.

Gráfica 155 Curva de Carga Promedio Diaria Mensual

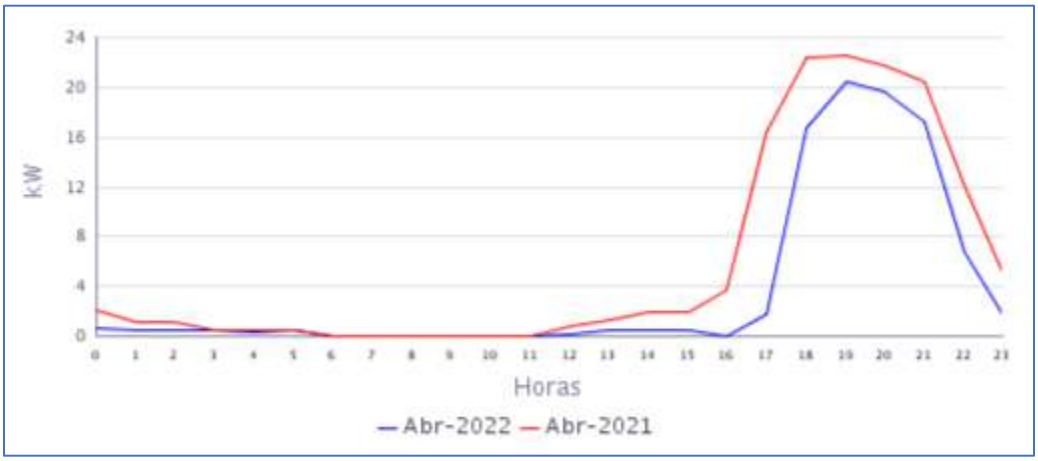

Fuente CNM

En la gráfica anterior se comparan las curvas de carga promedio diarias de Abr-2021 y del Abr-2022, presentándose una caída en la demanda de 34,23%.

27. LA CONCHA - CONCEPCION NAYA (LOPEZ (MICAY) - CAUCA)

El Centro poblado de La Concha Concepción Naya se encuentra ubicado en el municipio de López de Micay, departamento de Cauca. Esta Localidad cuenta con un total de 182 usuarios residenciales.1[1]

27.1 Descripción del Sitio

La localidad cuenta con una central de generación que está conformada por la siguiente infraestructura:

Tabla 78 Infraestructura de la Localidad.

GRUPO ELECTRÓGENO			
ITEM	**MARCA**	**CAPACIDAD**	**ESTADO**
1	STEWART & STEVENSON	170 kW	EN OPERACIÓN
TRNASFORMADOR			
1	**112,5 KVA**		EN OPERACIÓN

Gráfica 156 Diagrama de Conexión de la Localidad.

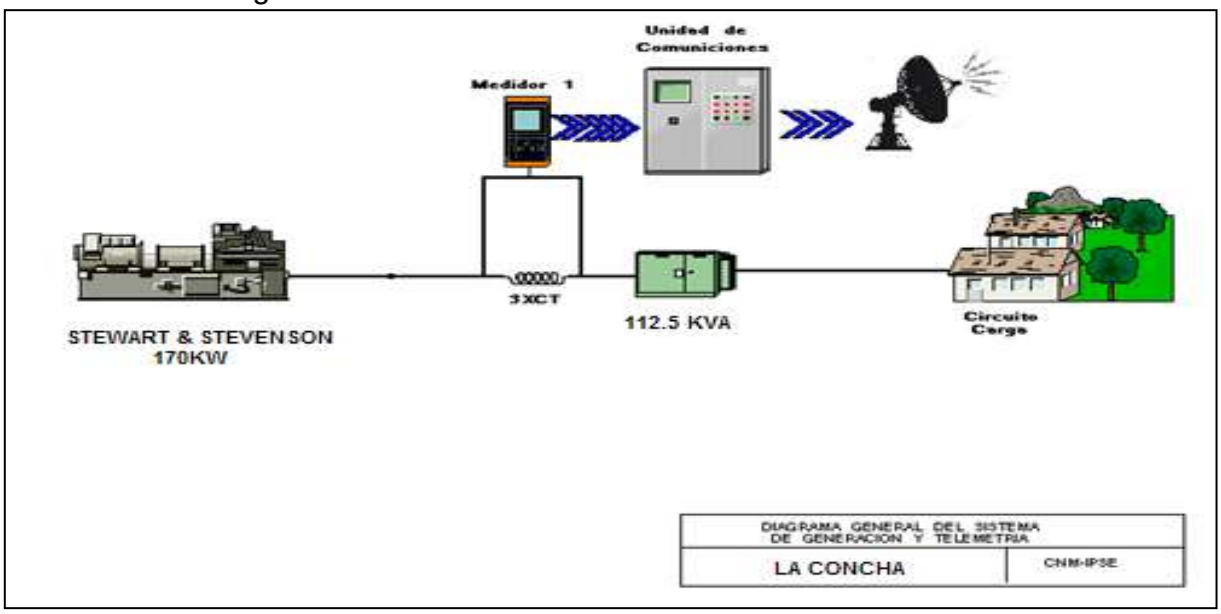

Localidad sin servicio de energía eléctrica, según lo informado. La localidad se encuentra alarmada desde el 26 de octubre del 2021, por daño en el grupo electrógeno.

28. LIMONES (GUAPI - CAUCA)

El centro poblado de Limones es un corregimiento del municipio de Guapi, Departamento del Cauca. Esta localidad cuenta con un total de 350 usuarios residenciales.[1]

28.1 Descripción del Sitio

La localidad cuenta con una central de generación que está conformada por la siguiente infraestructura:

Tabla 81 Infraestructura de la Localidad.

GRUPO ELECTRÓGENO			
ITEM	**MARCA**	**CAPACIDAD**	**ESTADO**
1	CUMMINS	156 kW	EN OPERACIÓN
TRANSFORMADORES			
ITEM	**CAPACIDAD**		**ESTADO**
1	150 kVA		EN OPERACIÓN

Gráfica 162 Diagrama de conexión de la Localidad.

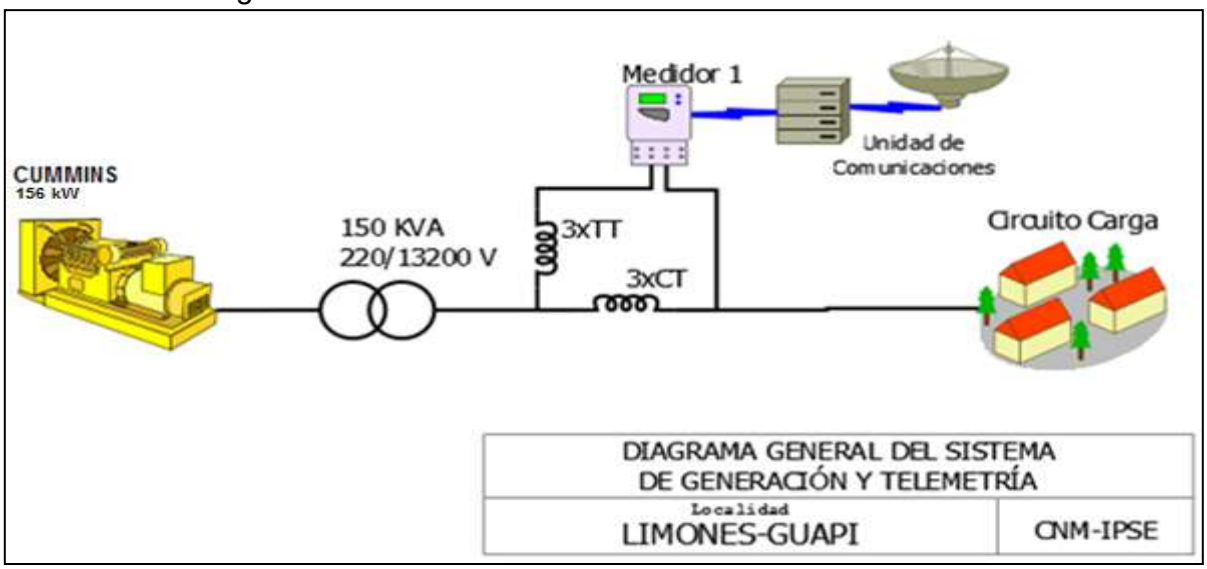

[1] Fuente: http://reportes.sui.gov.co/ - Sistema Único de Información SUI - Año 2020.

28.2 Energía

El consumo de energía eléctrica para esta localidad en *Abril* de 2022, se presenta en la siguiente tabla, donde se encuentran los valores acumulados diarios de la energía activa (kWh), reactiva (kVARh), aparente (kVAh) y del factor de potencia (p.u).

Tabla 82 Energía Activa, Reactiva, Aparente y Factor de Potencia.

LIMONES (GUAPI - CAUCA)				
Fecha	**Energía Activa (kWh)**	**Energía Reactiva (kVARh)**	**Energía Aparente (kVAh)**	**Factor de Potencia (p.u)**
Abril 1, Viernes	269	131	299,49	0,90
Abril 2, Sábado	345	166	383,28	0,90
Abril 3, Domingo	327	156	362,02	0,90
Abril 4, Lunes	218	102	240,88	0,91
Abril 5, Martes	248	119	274,97	0,90
Abril 6, Miércoles	250	120	277,64	0,90
Abril 7, Jueves	244	117	270,95	0,90
Abril 8, Viernes	211	97	231,94	0,91
Abril 9, Sábado	354	169	391,99	0,90
Abril 10, Domingo	349	161	384,63	0,91
Abril 11, Lunes	233	107	256,48	0,91
Abril 12, Martes	245	113	269,52	0,91
Abril 13, Miércoles	259	112	282,75	0,92
Abril 14, Jueves	361	163	395,63	0,91
Abril 15, Viernes	346	163	382,66	0,90
Abril 16, Sábado	367	164	402,11	0,91
Abril 17, Domingo	363	157	395,50	0,92
Abril 18, Lunes	282	136	313,43	0,90
Abril 19, Martes	243	113	268,12	0,91
Abril 20, Miércoles	243	110	266,73	0,91
Abril 21, Jueves	251	116	276,62	0,91
Abril 22, Viernes	246	114	271,35	0,91
Abril 23, Sábado	386	168	421,25	0,92
Abril 24, Domingo	382	169	417,95	0,91
Abril 25, Lunes	243	114	268,30	0,91
Abril 26, Martes	238	109	261,53	0,91
Abril 27, Miércoles	250	114	275,01	0,91
Abril 28, Jueves	248	112	272,27	0,91
Abril 29, Viernes	259	114	282,85	0,91
Abril 30, Sábado	379	175	417,15	0,91
TOTAL	**8.641**	**3.982**	**9.514,21**	**0,91**

El factor de potencia promedio fue 0,91.

Con referencia a Abril de 2021 (8.156 kWh), se presentó un crecimiento en la demanda de energía eléctrica del 5,94%.

Gráfica 163 Energía Activa, Reactiva y Factor de Potencia – LIMONES (GUAPI - CAUCA).

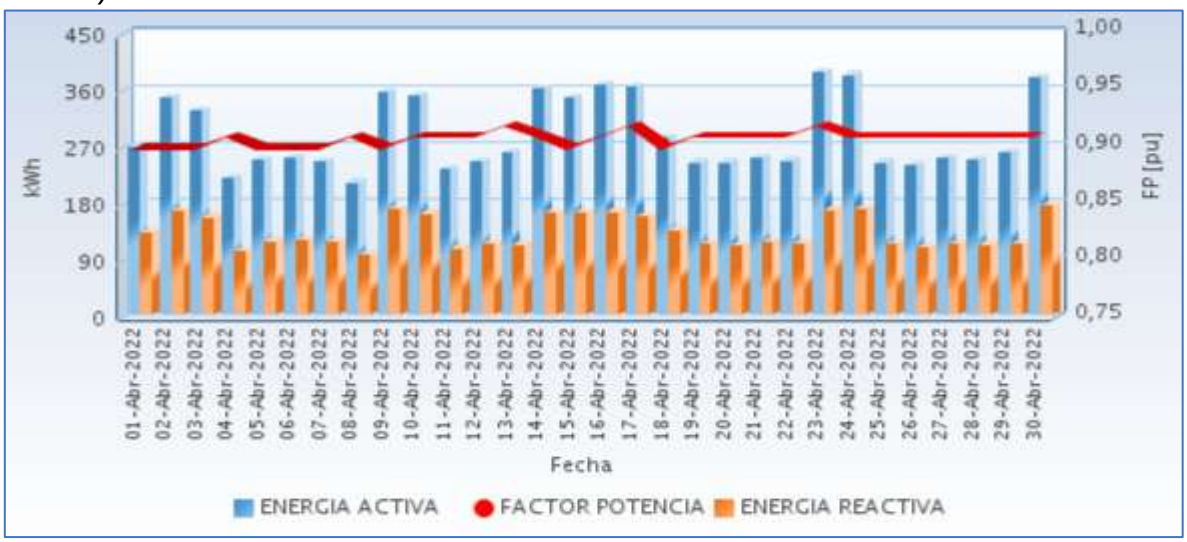

Fuente CNM

28.3 Potencia

En la siguiente gráfica se presenta el comportamiento diario de la potencia para este mes.

Gráfica 164 Comportamiento Diario de la Potencia.

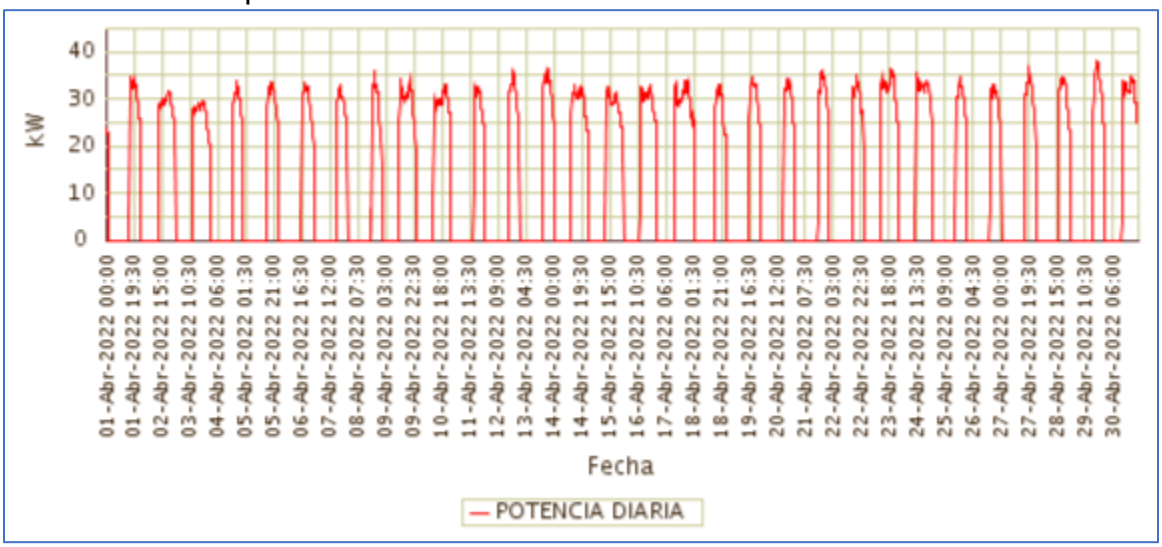

Fuente CNM

28.4 Potencia Máxima

La potencia máxima fue de 38,19kW, se presentó el viernes 29 de abril a las 18:45 horas.

Respecto a la potencia máxima de Abril de 2021 (37,08kW), tuvo una variación de 2,99%.

En la siguiente grafica se presenta la potencia máxima diaria registrada para este mes.

Gráfica 165 Potencia Máxima Diaria-LIMONES (GUAPI - CAUCA).

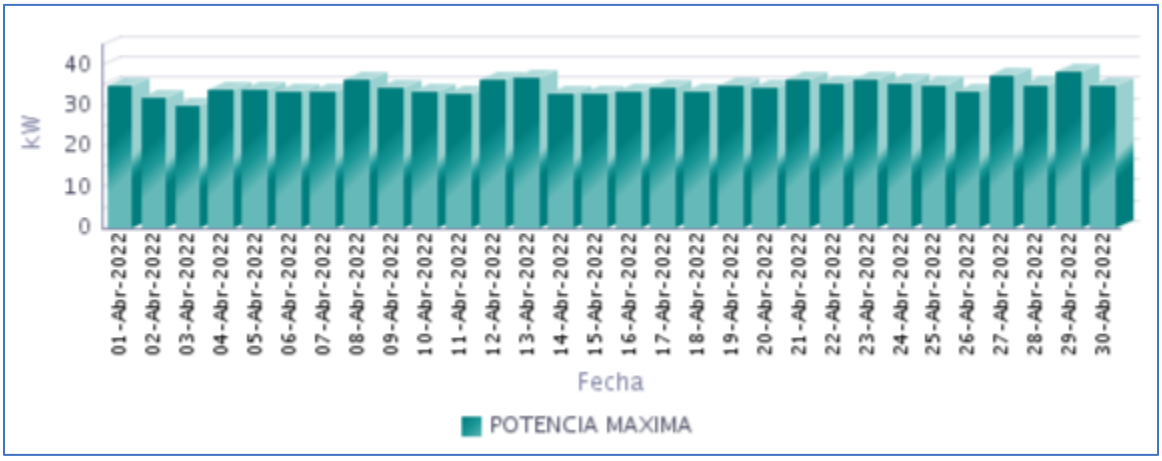

Fuente CNM

28.5 Horas de Prestación del Servicio

En Abril, se prestó el servicio de energía eléctrica en la localidad, un promedio diario de 9 Horas 51 Minutos, como se presenta en la siguiente gráfica.

Gráfica 166 Horas Efectivas de Prestación del Servicio - LIMONES (GUAPI - CAUCA),

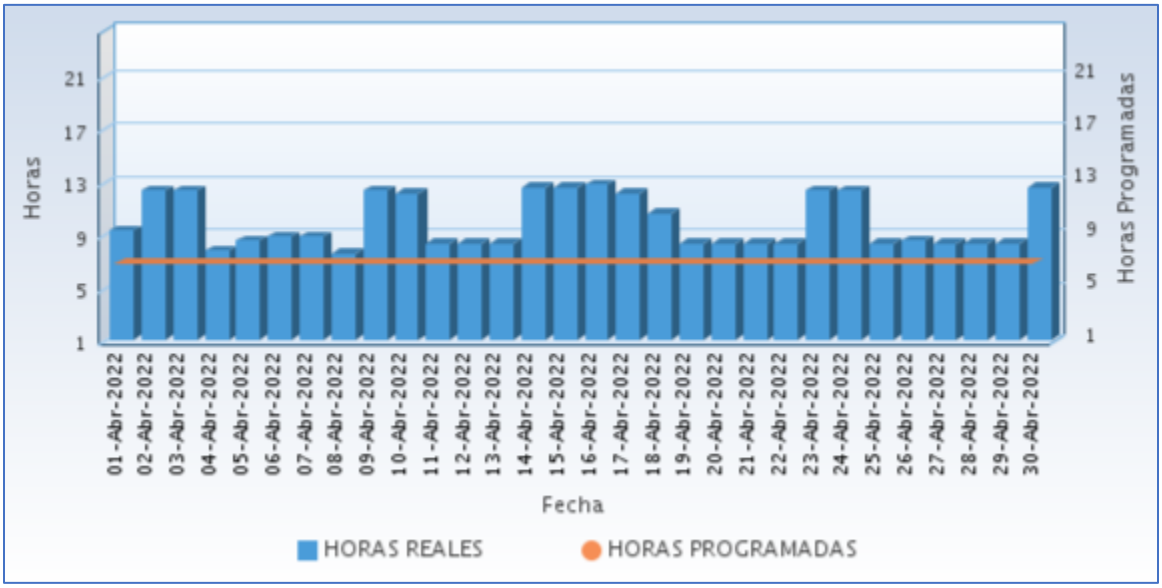

Fuente CNM

A continuación se relaciona las horas promedio por día de la prestación del servicio de energía:

Tabla 83 Horas promedio por día prestación del servicio de energía

LIMONES (GUAPI - CAUCA) Abril 2022	
DIA	**Horas de servicio promedio en el día [hh:mm]**
01-Abr-2022	9 Horas 15 Minutos
02-Abr-2022	12 Horas 15 Minutos
03-Abr-2022	12 Horas 15 Minutos
04-Abr-2022	7 Horas 45 Minutos
05-Abr-2022	8 Horas 30 Minutos
06-Abr-2022	8 Horas 45 Minutos
07-Abr-2022	8 Horas 45 Minutos
08-Abr-2022	7 Horas 30 Minutos
09-Abr-2022	12 Horas 15 Minutos
10-Abr-2022	12 Horas 0 Minutos
11-Abr-2022	8 Horas 15 Minutos
12-Abr-2022	8 Horas 15 Minutos
13-Abr-2022	8 Horas 15 Minutos
14-Abr-2022	12 Horas 30 Minutos
15-Abr-2022	12 Horas 30 Minutos
16-Abr-2022	12 Horas 45 Minutos
17-Abr-2022	12 Horas 0 Minutos
18-Abr-2022	10 Horas 30 Minutos
19-Abr-2022	8 Horas 15 Minutos
20-Abr-2022	8 Horas 15 Minutos
21-Abr-2022	8 Horas 15 Minutos
22-Abr-2022	8 Horas 15 Minutos
23-Abr-2022	12 Horas 15 Minutos
24-Abr-2022	12 Horas 15 Minutos
25-Abr-2022	8 Horas 15 Minutos
26-Abr-2022	8 Horas 30 Minutos
27-Abr-2022	8 Horas 15 Minutos
28-Abr-2022	8 Horas 15 Minutos
29-Abr-2022	8 Horas 15 Minutos
30-Abr-2022	12 Horas 30 Minutos

Fuente CNM

28.6 Curvas de Carga

En la siguiente gráfica, se presenta el comportamiento de la carga promedio diaria en el mes.

Gráfica 167 Curva de Carga Promedio Diaria Mensual

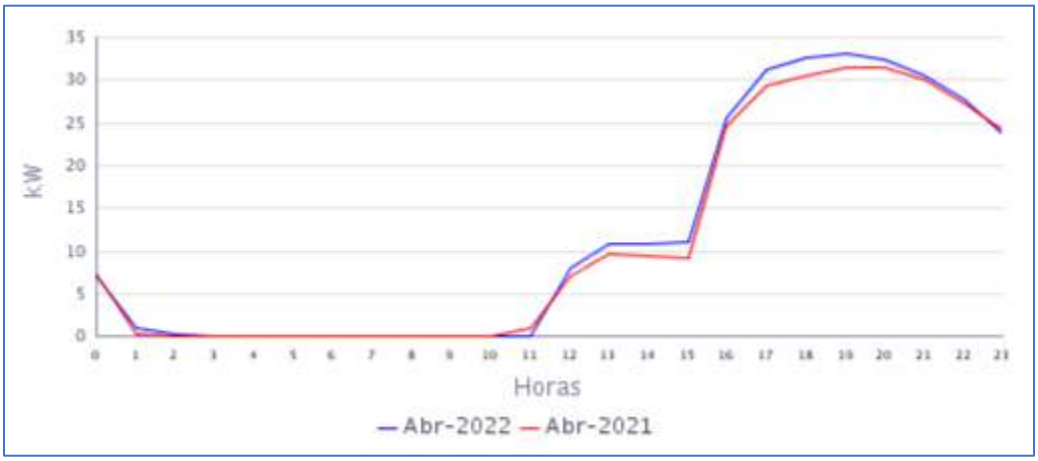

Fuente CNM

En la gráfica anterior se comparan las curvas de carga promedio diarias de Abr-2021 y del Abr-2022, presentándose un crecimiento en la demanda de 5,94%.

29. LOS BRAZOS (TIMBIQUÍ - CAUCA)

El Centro poblado de Los Brazos pertenece al municipio de Timbiquí , Departamento de Cauca. Esta localidad cuenta con un total de 269 usuarios.[1]

29.1 Descripción del Sitio

La localidad cuenta con una central de generación que está conformada por la siguiente infraestructura:

Tabla 84 Infraestructura de la Localidad.

GRUPO ELECTRÓGENO			
ITEM	**MARCA**	**CAPACIDAD**	**ESTADO**
1	POWER	118 KVA	EN OPERACIÓN
TRANSFORMADOR			
ITEM	**CAPACIDAD (KVA)**		**ESTADO**
1	225		EN OPERACIÓN

Gráfica 168 Diagrama de Conexión de la Localidad.

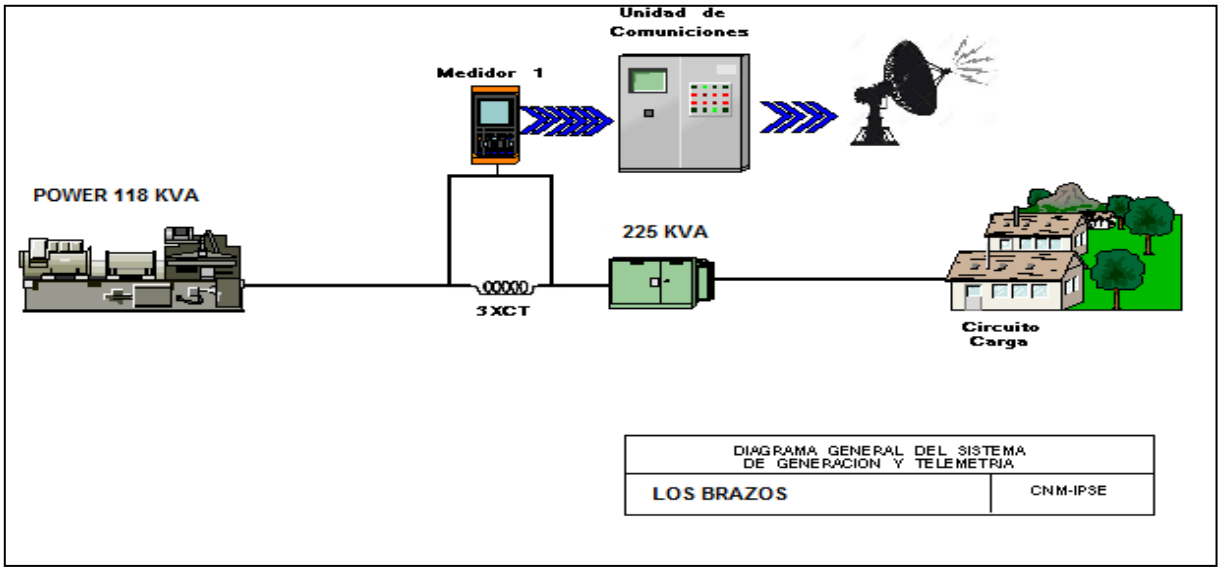

[1] Fuente: http://reportes.sui.gov.co/ - Sistema Único de Información SUI - Año 2020.

29.2 Energía

El consumo de energía eléctrica para esta localidad en *Abril* de 2022, se presenta en la siguiente tabla, donde se encuentran los valores acumulados diarios de la energía activa (kWh), reactiva (kVARh), aparente (kVAh) y del factor de potencia (p.u).

Tabla 85 Energía Activa, Reactiva, Aparente y Factor de Potencia.

LOS BRAZOS (TIMBIQUI - CAUCA)				
Fecha	**Energía Activa (kWh)**	**Energía Reactiva (kVARh)**	**Energía Aparente (kVAh)**	**Factor de Potencia (p.u)**
Abril 1, Viernes	268	53	273,31	0,98
Abril 2, Sábado	257	52	262,70	0,98
Abril 3, Domingo	268	53	273,39	0,98
Abril 4, Lunes	269	55	274,95	0,98
Abril 5, Martes	260	51	265,18	0,98
Abril 6, Miércoles	262	53	267,23	0,98
Abril 7, Jueves	270	56	275,63	0,98
Abril 8, Viernes	259	57	265,16	0,98
Abril 9, Sábado	249	54	255,22	0,98
Abril 10, Domingo	248	55	253,87	0,98
Abril 11, Lunes	243	51	248,57	0,98
Abril 12, Martes	230	48	235,40	0,98
Abril 13, Miércoles	222	46	227,13	0,98
Abril 14, Jueves	226	48	231,02	0,98
Abril 15, Viernes	229	47	233,33	0,98
Abril 16, Sábado	221	47	225,98	0,98
Abril 17, Domingo	221	47	225,77	0,98
Abril 18, Lunes	222	48	227,36	0,98
Abril 19, Martes	231	48	236,09	0,98
Abril 20, Miércoles	232	47	237,11	0,98
Abril 21, Jueves	235	46	239,77	0,98
Abril 22, Viernes	274	55	279,72	0,98
Abril 23, Sábado	266	55	271,33	0,98
Abril 24, Domingo	228	48	233,01	0,98
Abril 25, Lunes	268	56	273,85	0,98
Abril 26, Martes	261	53	266,15	0,98
Abril 27, Miércoles	261	54	266,98	0,98
Abril 28, Jueves	268	55	273,96	0,98
Abril 29, Viernes	267	55	272,22	0,98
Abril 30, Sábado	278	54	282,97	0,98
TOTAL	**7.496**	**1.548**	**7.654,18**	**0,98**

El factor de potencia promedio fue 0,98.

Con referencia a Abril de 2021 (8.793 kWh), se presentó una caída en la demanda de energía eléctrica del 14,75%.

Gráfica 169 Energía Activa, Reactiva y Factor de Potencia – LOS BRAZOS (TIMBIQUI - CAUCA).

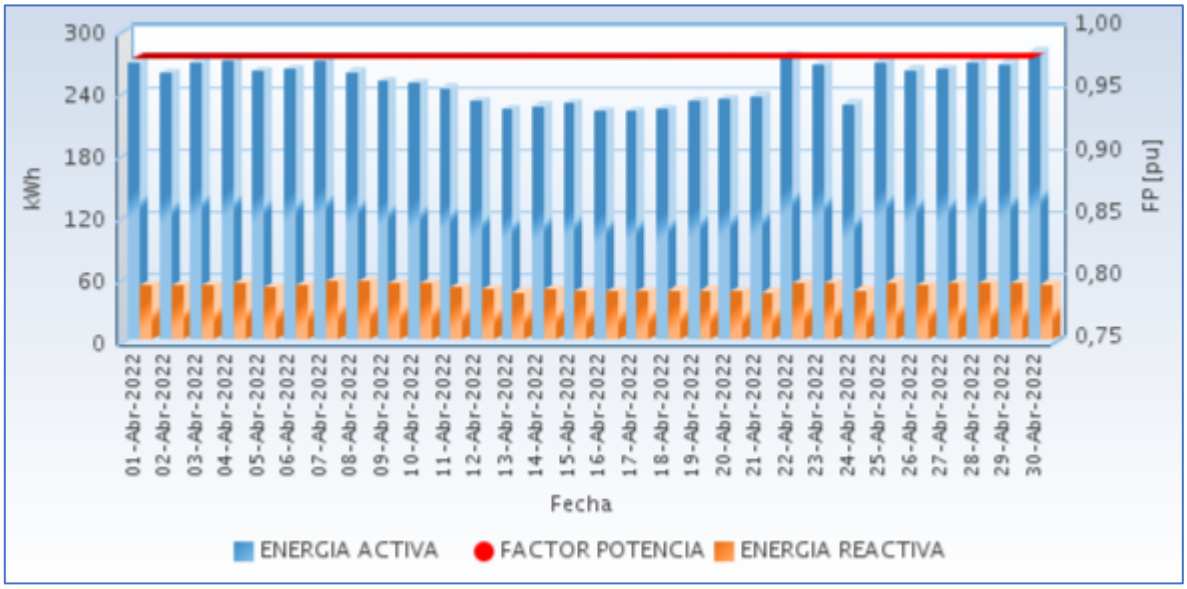

Fuente CNM

29.3 Potencia

En la siguiente gráfica se presenta el comportamiento diario de la potencia para este mes.

Gráfica 170 Comportamiento Diario de la Potencia.

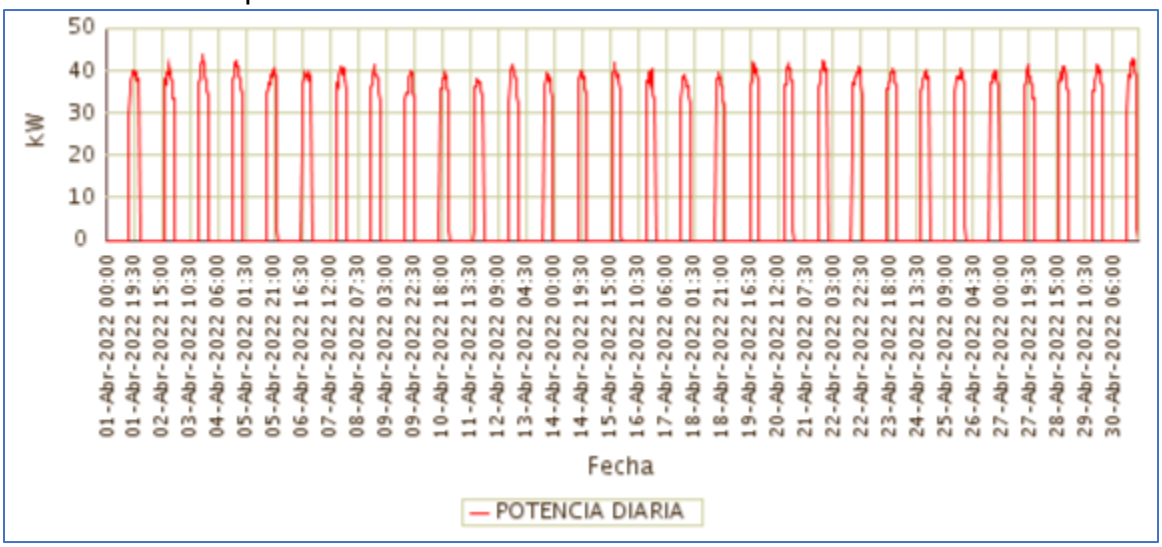

Fuente CNM

29.4 Potencia Máxima

La potencia máxima fue de 43,85kW, se presentó el domingo 03 de abril a las 19:00 horas. Respecto a la potencia máxima de Abril de 2021 (49,20kW), tuvo una caída de 10,88%.

En la siguiente grafica se presenta la potencia máxima diaria registrada para este mes.

Gráfica 171 Potencia Máxima Diaria-LOS BRAZOS (TIMBIQUI - CAUCA).

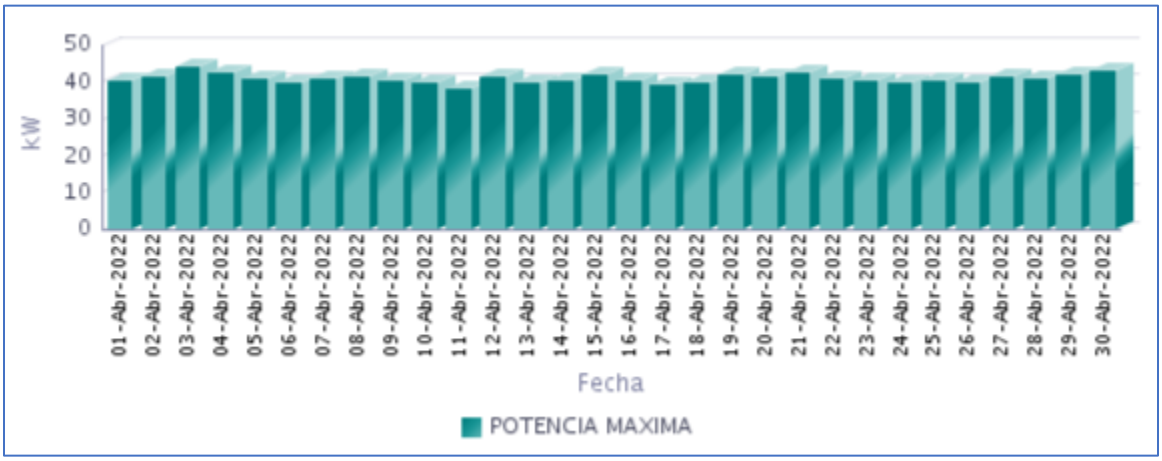

Fuente CNM

29.5 Horas de Prestación del Servicio

En Abril, se prestó el servicio de energía eléctrica en la localidad, un promedio diario de 6 Horas 51 Minutos, como se presenta en la siguiente gráfica.

Gráfica 172 Horas Efectivas de Prestación del Servicio - LOS BRAZOS (TIMBIQUI - CAUCA),

Fuente CNM

A continuación se relaciona las horas promedio por día de la prestación del servicio de energía:

Tabla 86 Horas promedio por día prestación del servicio de energía

LOS BRAZOS (TIMBIQUI - CAUCA) **Abril 2022**	
DIA	**Horas de servicio promedio en el día [hh:mm]**
01-Abr-2022	7 Horas 15 Minutos
02-Abr-2022	7 Horas 15 Minutos
03-Abr-2022	7 Horas 0 Minutos
04-Abr-2022	7 Horas 15 Minutos
05-Abr-2022	7 Horas 15 Minutos
06-Abr-2022	7 Horas 15 Minutos
07-Abr-2022	7 Horas 15 Minutos
08-Abr-2022	7 Horas 0 Minutos
09-Abr-2022	7 Horas 15 Minutos
10-Abr-2022	7 Horas 15 Minutos
11-Abr-2022	7 Horas 0 Minutos
12-Abr-2022	6 Horas 15 Minutos
13-Abr-2022	6 Horas 15 Minutos
14-Abr-2022	6 Horas 0 Minutos
15-Abr-2022	6 Horas 0 Minutos
16-Abr-2022	6 Horas 0 Minutos
17-Abr-2022	6 Horas 30 Minutos
18-Abr-2022	6 Horas 30 Minutos
19-Abr-2022	6 Horas 15 Minutos
20-Abr-2022	6 Horas 15 Minutos
21-Abr-2022	6 Horas 15 Minutos
22-Abr-2022	7 Horas 15 Minutos
23-Abr-2022	7 Horas 15 Minutos
24-Abr-2022	6 Horas 15 Minutos
25-Abr-2022	7 Horas 30 Minutos
26-Abr-2022	7 Horas 15 Minutos
27-Abr-2022	7 Horas 15 Minutos
28-Abr-2022	7 Horas 15 Minutos
29-Abr-2022	7 Horas 15 Minutos
30-Abr-2022	7 Horas 15 Minutos

Fuente CNM

29.6 Curvas de Carga

En la siguiente gráfica, se presenta el comportamiento de la carga promedio diaria en el mes.

Gráfica 173 Curva de Carga Promedio Diaria Mensual

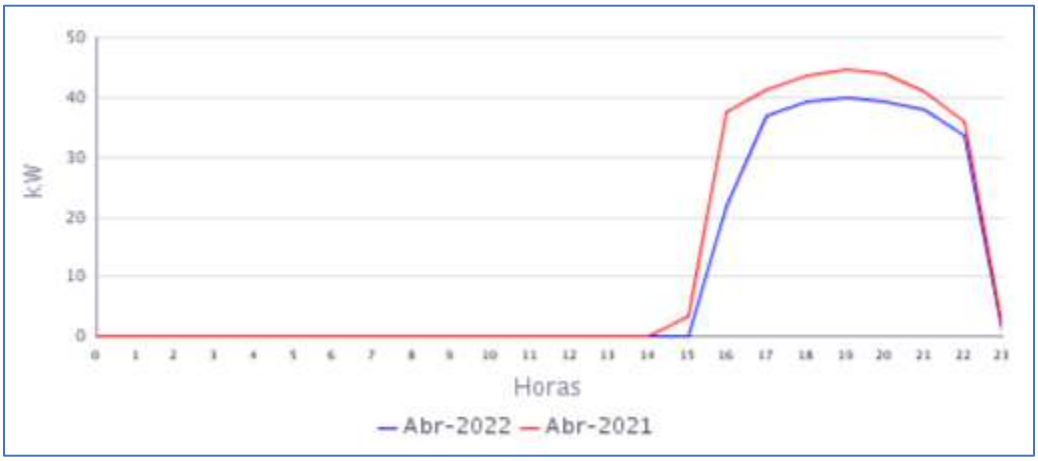

Fuente CNM

En la gráfica anterior se comparan las curvas de carga promedio diarias de Abr-2021 y del Abr-2022, presentándose una caída en la demanda de 14,75%

30. NOANAMITO (LÓPEZ (MICAY) - CAUCA)

La localidad de Noanamito pertenece al municipio de López de Micay, Departamento de Cauca. Esta localidad cuenta con un total de 218 usuarios .[1]

30.1 Descripción del Sitio

La localidad cuenta con una central de generación que está conformada por la siguiente infraestructura:

Tabla 87 Infraestructura de la Localidad.

GRUPO ELECTRÓGENO			
ITEM	**MARCA**	**CAPACIDAD**	**ESTADO**
1	STEWART & STEVENSON	170 KW	EN OPERACIÓN
TRANSFORMADORES			
ITEM	**CAPACIDAD**		**ESTADO**
1	112,5 kVA		EN OPERACIÓN

Gráfica 174 Diagrama de Conexión de la Localidad.

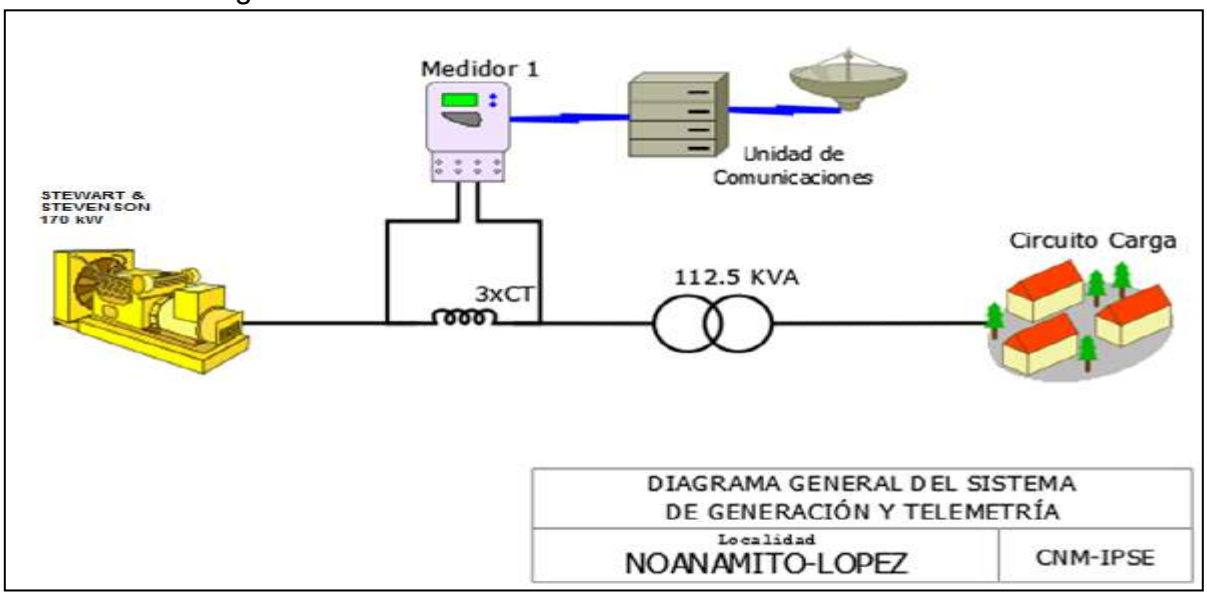

Localidad sin información para el presente periodo, según lo informado Localidad con servicio de energía eléctrica. Sistema de telemetría apagado.

[1] Fuente: http://reportes.sui.gov.co/ - Sistema Único de Información SUI - Año 2020.

31. PUERTO SAIJA (TIMBIQUÍ - CAUCA)

La localidad de Puerto Saija, pertenece al municipio de Timbiquí, Departamento de Cauca. Esta localidad cuenta con un total de 457 usuarios .[1]

31.1 Descripción del Sitio

La localidad cuenta con una central de generación que está conformada por la siguiente infraestructura:

Tabla 90 Infraestructura de la Localidad.

GRUPO ELECTRÓGENO			
ITEM	**MARCA**	**CAPACIDAD**	**ESTADO**
1	STANFORD	250 KVA	FUERA DE SERVICIO
2	SDMO	170 KW	EN OPERACIÓN
TRANSFORMADORES			
ITEM	**CAPACIDAD**		**ESTADO**
1	225 kVA		EN OPERACIÓN

Gráfica 180 Diagrama de Conexión de la Localidad.

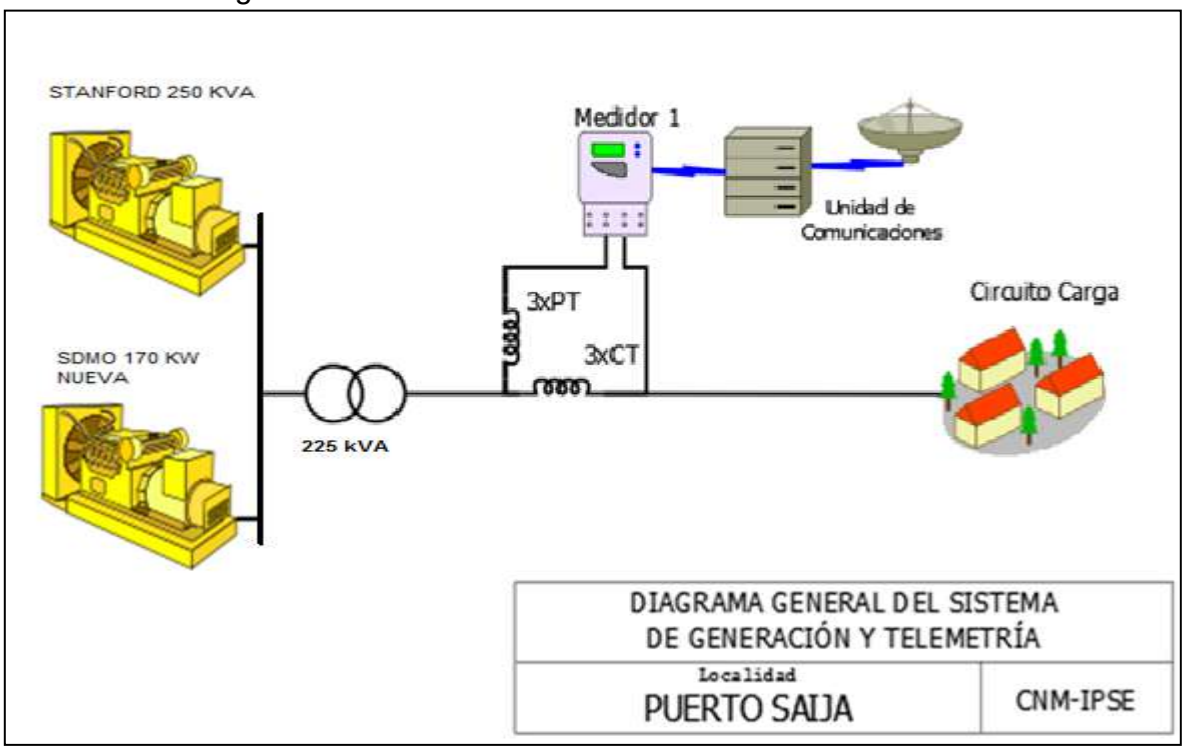

[1] Fuente: http://reportes.sui.gov.co/ - Sistema Único de Información SUI - Año 2020.

31.2 Energía

El consumo de energía eléctrica para esta localidad en *Abril* de 2022, se presenta en la siguiente tabla, donde se encuentran los valores acumulados diarios de la energía activa (kWh), reactiva (kVARh), aparente (kVAh) y del factor de potencia (p.u).

Tabla 91 Energía Activa, Reactiva, Aparente y Factor de Potencia.

PUERTO SAIJA (TIMBIQUI - CAUCA)				
Fecha	**Energía Activa (kWh)**	**Energía Reactiva (kVARh)**	**Energía Aparente (kVAh)**	**Factor de Potencia (p.u)**
Abril 1, Viernes	753	373	840,11	0,90
Abril 2, Sábado	852	414	947,63	0,90
Abril 3, Domingo	1.447	742	1.625,99	0,89
Abril 4, Lunes	819	406	913,65	0,90
Abril 5, Martes	782	385	872,24	0,90
Abril 6, Miércoles	905	448	1.009,89	0,90
Abril 7, Jueves	901	447	1.005,50	0,90
Abril 8, Viernes	896	442	999,41	0,90
Abril 9, Sábado	892	450	998,85	0,89
Abril 10, Domingo	924	464	1.033,40	0,89
Abril 11, Lunes	0	0	0,00	
Abril 12, Martes	1.302	654	1.456,60	0,89
Abril 13, Miércoles	895	444	999,46	0,90
Abril 14, Jueves	723	375	814,30	0,89
Abril 15, Viernes	751	389	845,72	0,89
Abril 16, Sábado	755	374	842,34	0,90
Abril 17, Domingo	759	383	850,27	0,89
Abril 18, Lunes	713	355	796,33	0,90
Abril 19, Martes	740	365	825,38	0,90
Abril 20, Miércoles	757	378	846,35	0,89
Abril 21, Jueves	591	290	658,56	0,90
Abril 22, Viernes	896	448	1.001,52	0,89
Abril 23, Sábado	884	432	984,20	0,90
Abril 24, Domingo	908	451	1.013,72	0,90
Abril 25, Lunes	877	435	978,39	0,90
Abril 26, Martes	894	443	997,65	0,90
Abril 27, Miércoles	889	440	992,15	0,90
Abril 28, Jueves	892	440	994,55	0,90
Abril 29, Viernes	0	0	0,00	
Abril 30, Sábado	904	444	1.007,55	0,90
TOTAL	**24.300**	**12.112**	**27.151,17**	**0,89**

El factor de potencia promedio fue 0,89.

Con referencia a Abril de 2021 (27.027 kWh), se presentó una caída en la demanda de energía eléctrica del 10,09%.

Gráfica 181 Energía Activa, Reactiva y Factor de Potencia – PUERTO SAIJA (TIMBIQUI - CAUCA).

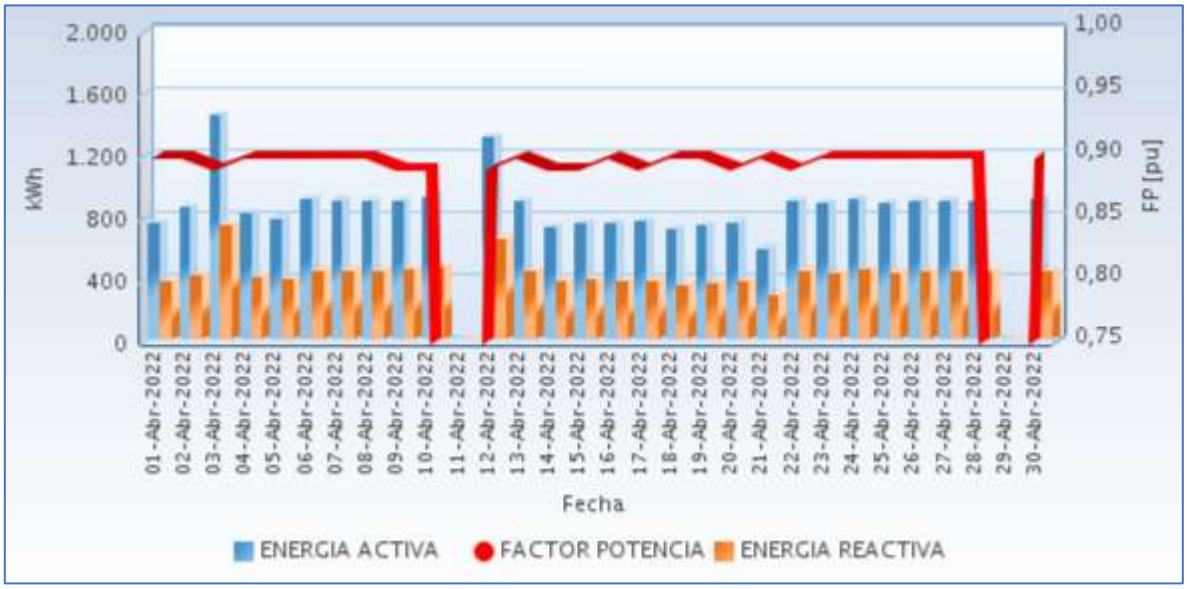

Fuente CNM

31.3 Potencia

En la siguiente gráfica se presenta el comportamiento diario de la potencia para este mes.

Gráfica 182 Comportamiento Diario de la Potencia.

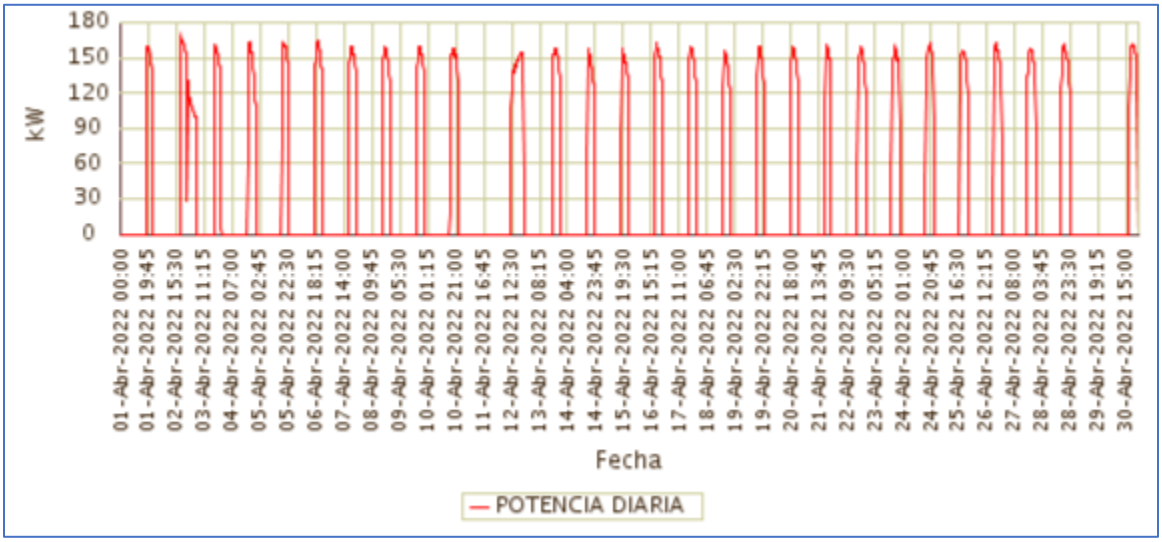

Fuente CNM

31.4 Potencia Máxima

La potencia máxima fue de 167,38kW, se presentó el Sábado 02 de Abril a las 19:00 horas. Respecto a la potencia máxima de Abril de 2021 (180,05kW), tuvo una caída de 7,04%.

En la siguiente grafica se presenta la potencia máxima diaria registrada para este mes.

Gráfica 183 Potencia Máxima Diaria-PUERTO SAIJA (TIMBIQUI - CAUCA).

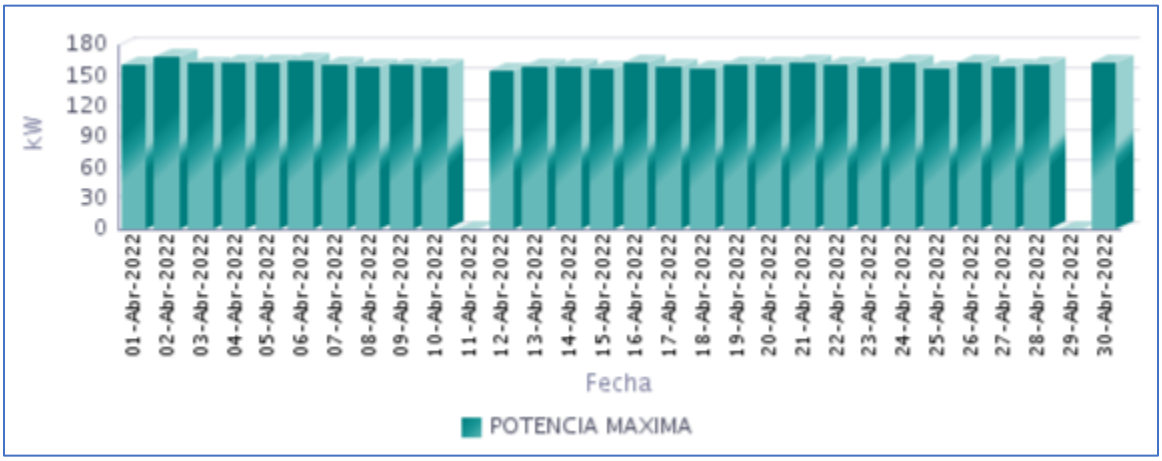

Fuente CNM

31.5 Horas de Prestación del Servicio

En Abril, se prestó el servicio de energía eléctrica en la localidad, un promedio diario de 5 Horas 46 Minutos, como se presenta en la siguiente gráfica.

Gráfica 184 Horas Efectivas de Prestación del Servicio - PUERTO SAIJA (TIMBIQUI - CAUCA),

Fuente CNM

A continuación se relaciona las horas promedio por día de la prestación del servicio de energía:

Tabla 92 Horas promedio por día prestación del servicio de energía

PUERTO SAIJA (TIMBIQUI - CAUCA) Abril 2022	
DIA	**Horas de servicio promedio en el día [hh:mm]**
01-Abr-2022	5 Horas 15 Minutos
02-Abr-2022	6 Horas 0 Minutos
03-Abr-2022	11 Horas 45 Minutos
04-Abr-2022	6 Horas 0 Minutos
05-Abr-2022	5 Horas 15 Minutos
06-Abr-2022	6 Horas 15 Minutos
07-Abr-2022	6 Horas 15 Minutos
08-Abr-2022	6 Horas 15 Minutos
09-Abr-2022	6 Horas 15 Minutos
10-Abr-2022	6 Horas 45 Minutos
11-Abr-2022	0 Horas 0 Minutos
12-Abr-2022	9 Horas 30 Minutos
13-Abr-2022	6 Horas 15 Minutos
14-Abr-2022	5 Horas 15 Minutos
15-Abr-2022	5 Horas 15 Minutos
16-Abr-2022	5 Horas 15 Minutos
17-Abr-2022	5 Horas 15 Minutos
18-Abr-2022	5 Horas 15 Minutos
19-Abr-2022	5 Horas 15 Minutos
20-Abr-2022	5 Horas 15 Minutos
21-Abr-2022	4 Horas 0 Minutos
22-Abr-2022	6 Horas 30 Minutos
23-Abr-2022	6 Horas 15 Minutos
24-Abr-2022	6 Horas 15 Minutos
25-Abr-2022	6 Horas 15 Minutos
26-Abr-2022	6 Horas 15 Minutos
27-Abr-2022	6 Horas 15 Minutos
28-Abr-2022	6 Horas 30 Minutos
29-Abr-2022	0 Horas 0 Minutos
30-Abr-2022	6 Horas 15 Minutos

Fuente CNM

31.6 Curvas de Carga

En la siguiente gráfica, se presenta el comportamiento de la carga promedio diaria en el mes.

Gráfica 185 Curva de Carga Promedio Diaria Mensual

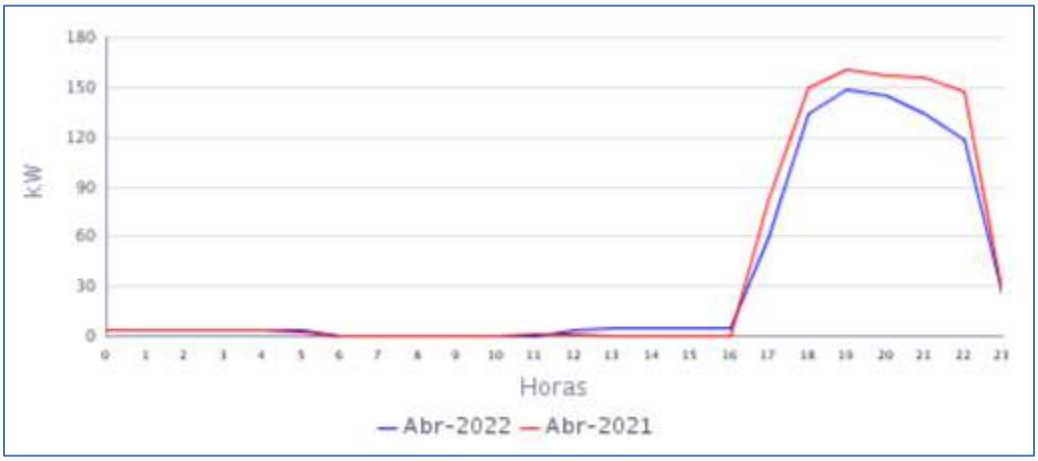

Fuente CNM

En la gráfica anterior se comparan las curvas de carga promedio diarias de Abr-2021 y del Abr-2022, presentándose una caída en la demanda de 10,09%.

32. SAN ANTONIO DE CHUARE (LÓPEZ (MICAY) - CAUCA)

La localidad de San Antonio de Chauré pertenece al municipio de López de Micay, Departamento de Cauca. Esta localidad cuenta con un total de 253 usuarios.[1]

32.1 Descripción del Sitio

La localidad cuenta con una central de generación que está conformada por la siguiente infraestructura:

Tabla 93 Infraestructura de la Localidad.

GRUPO ELECTRÓGENO			
ITEM	**MARCA**	**CAPACIDAD**	**ESTADO**
1	STANFORD	170 Kw	EN OPERACIÓN principal
2	Forte Generators	63 KVA	FUERA DE SERVICIO
TRANSFORMADORES			
ITEM	**CAPACIDAD**		**ESTADO**
1	112,5 kVA		EN OPERACIÓN

Gráfica 186 Diagrama de Conexión de la Localidad.

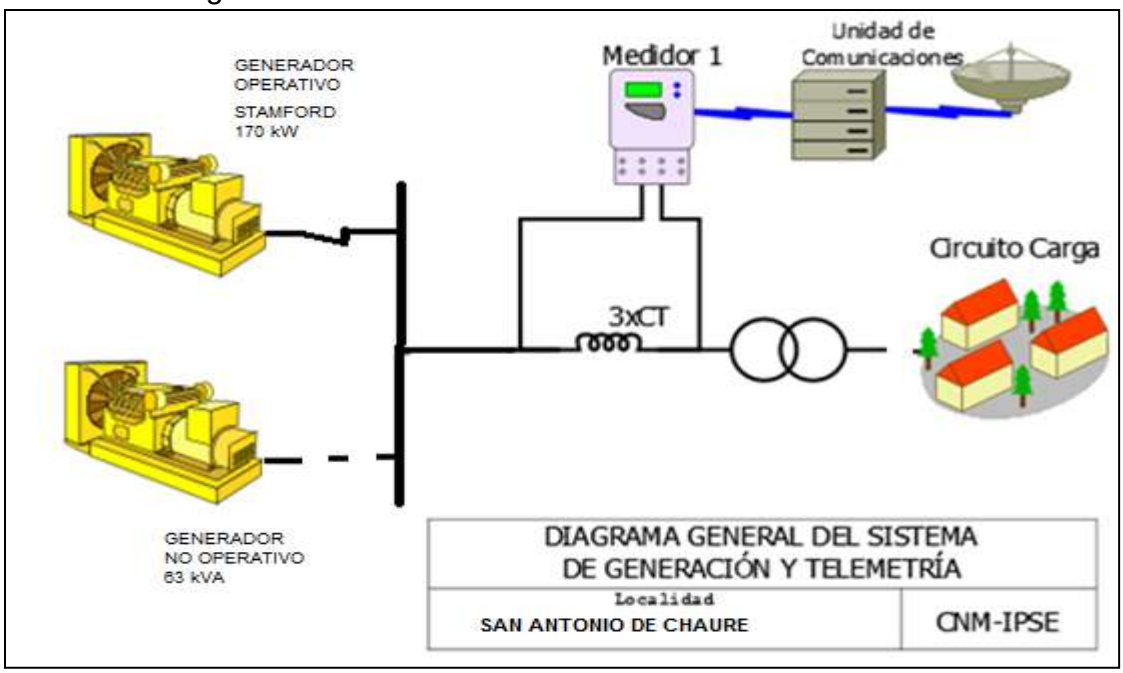

32.2 Energía

El consumo de energía eléctrica para esta localidad en *Abril* de 2022, se presenta en la siguiente tabla, donde se encuentran los valores acumulados diarios de la energía activa (kWh), reactiva (kVARh), aparente (kVAh) y del factor de potencia (p.u).

Tabla 94 Energía Activa, Reactiva, Aparente y Factor de Potencia.

SAN ANTONIO DE CHUARE (LOPEZ (MICAY) - CAUCA)				
Fecha	**Energía Activa (kWh)**	**Energía Reactiva (kVARh)**	**Energía Aparente (kVAh)**	**Factor de Potencia (p.u)**
Abril 1, Viernes	221	71	231,60	0,95
Abril 2, Sábado	220	74	231,85	0,95
Abril 3, Domingo	116	38	121,79	0,95
Abril 4, Lunes	185	60	194,77	0,95
Abril 5, Martes	223	71	233,52	0,95
Abril 6, Miércoles	227	73	238,32	0,95
Abril 7, Jueves	118	36	123,39	0,96
Abril 8, Viernes	201	65	211,80	0,95
Abril 9, Sábado	204	66	214,88	0,95
Abril 10, Domingo	0	0	0,19	0,93
Abril 11, Lunes	157	47	163,49	0,96
Abril 12, Martes	314	107	331,46	0,95
Abril 13, Miércoles	275	95	290,71	0,94
Abril 14, Jueves	299	104	316,73	0,94
Abril 15, Viernes	302	106	319,52	0,94
Abril 16, Sábado	307	106	324,99	0,95
Abril 17, Domingo	290	101	306,93	0,94
Abril 18, Lunes	297	103	313,81	0,94
Abril 19, Martes	298	103	315,47	0,95
Abril 20, Miércoles	297	104	314,70	0,94
Abril 21, Jueves	308	107	325,64	0,94
Abril 22, Viernes	309	107	327,12	0,94
Abril 23, Sábado	311	108	328,83	0,94
Abril 24, Domingo	320	112	339,27	0,94
Abril 25, Lunes	288	99	304,40	0,95
Abril 26, Martes	319	109	336,99	0,95
Abril 27, Miércoles	316	107	333,25	0,95
Abril 28, Jueves	310	107	327,83	0,95
Abril 29, Viernes	317	107	335,03	0,95
Abril 30, Sábado	334	118	354,69	0,94
TOTAL	**7.681**	**2.611**	**8.112,48**	**0,95**

El factor de potencia promedio fue 0,95.

Con referencia a Abril de 2021 (7.899 kWh), se presentó una caída en la demanda de energía eléctrica del 2,76%.

Gráfica 187 Energía Activa, Reactiva y Factor de Potencia – SAN ANTONIO DE CHUARE (LOPEZ (MICAY) - CAUCA).

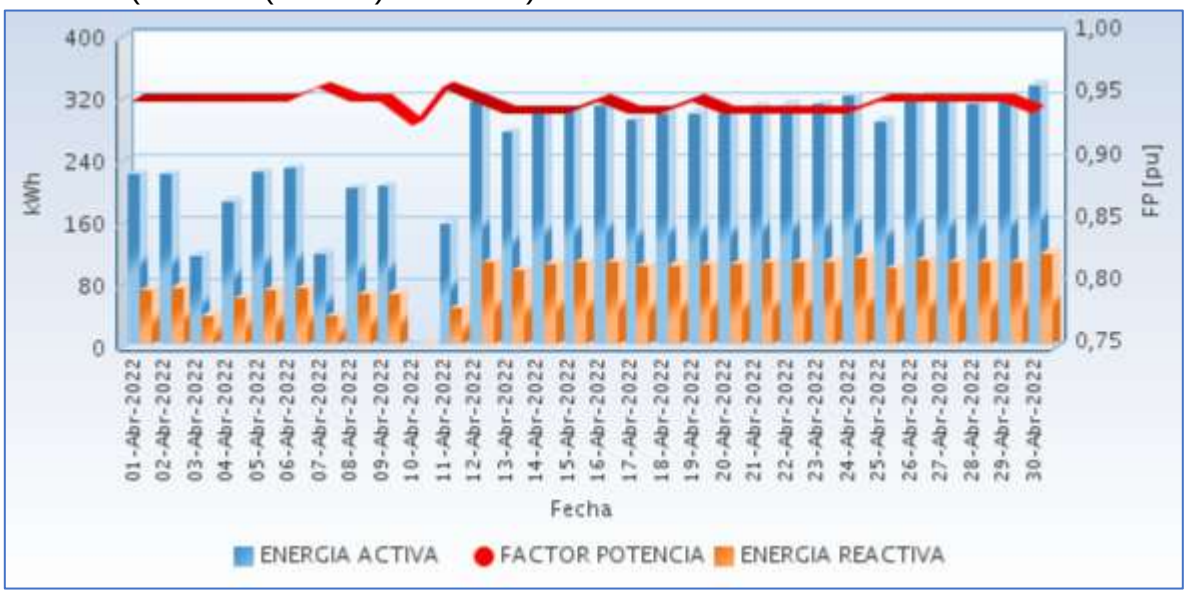

Fuente CNM

32.3 Potencia

En la siguiente gráfica se presenta el comportamiento diario de la potencia para este mes.

Gráfica 188 Comportamiento Diario de la Potencia.

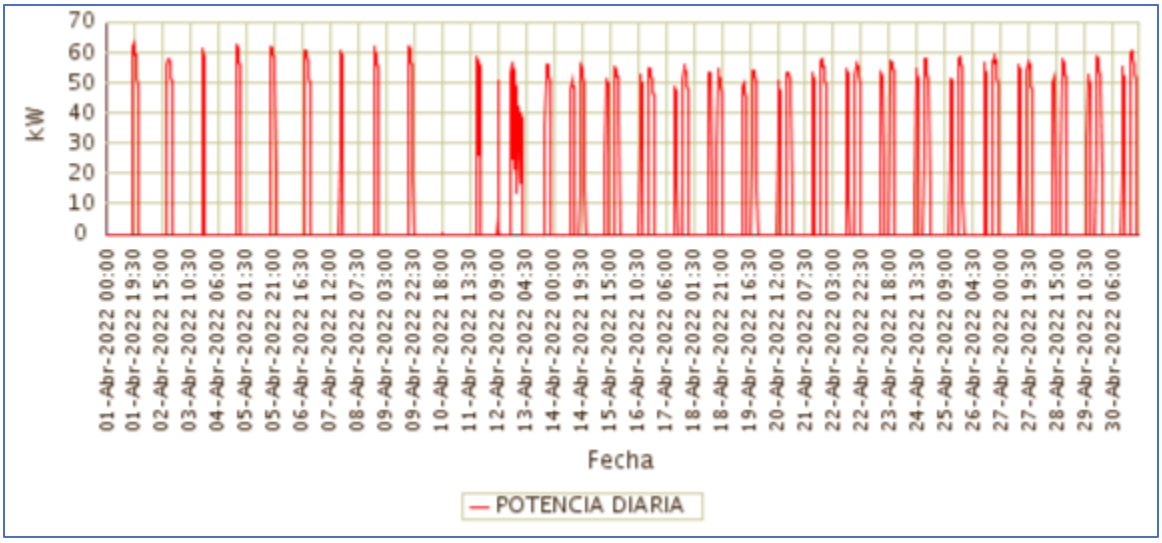

Fuente CNM

32.4 Potencia Máxima

La potencia máxima fue de 63,10kW, se presentó el viernes 01 de abril a las 19:00 horas. Respecto a la potencia máxima de Abril de 2021 (60,22kW), tuvo una variación de 4,78%.

En la siguiente grafica se presenta la potencia máxima diaria registrada para este mes.

Gráfica 189 Potencia Máxima Diaria-SAN ANTONIO DE CHUARE (LOPEZ (MICAY) - CAUCA).

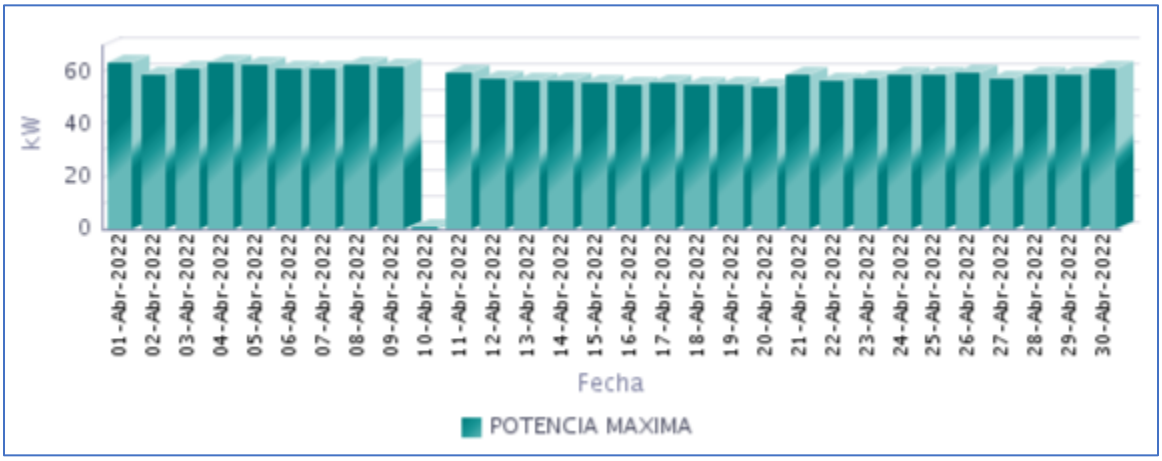

Fuente CNM

32.5 Horas de Prestación del Servicio

En Abril, se prestó el servicio de energía eléctrica en la localidad, un promedio diario de 5 Horas 17 Minutos, como se presenta en la siguiente gráfica.

Gráfica 190 Horas Efectivas de Prestación del Servicio - SAN ANTONIO DE CHUARE (LÓPEZ (MICAY) - CAUCA),

Fuente CNM

A continuación se relaciona las horas promedio por día de la prestación del servicio de energía:

Tabla 95 Horas promedio por día prestación del servicio de energía

SAN ANTONIO DE CHUARE (LOPEZ (MICAY) - CAUCA) Abril 2022	
DIA	**Horas de servicio promedio en el día [hh:mm]**
01-Abr-2022	4 Horas 15 Minutos
02-Abr-2022	4 Horas 15 Minutos
03-Abr-2022	2 Horas 0 Minutos
04-Abr-2022	3 Horas 30 Minutos
05-Abr-2022	4 Horas 0 Minutos
06-Abr-2022	4 Horas 15 Minutos
07-Abr-2022	2 Horas 15 Minutos
08-Abr-2022	3 Horas 45 Minutos
09-Abr-2022	4 Horas 0 Minutos
10-Abr-2022	0 Horas 0 Minutos
11-Abr-2022	3 Horas 30 Minutos
12-Abr-2022	7 Horas 15 Minutos
13-Abr-2022	6 Horas 15 Minutos
14-Abr-2022	6 Horas 30 Minutos
15-Abr-2022	6 Horas 15 Minutos
16-Abr-2022	6 Horas 30 Minutos
17-Abr-2022	6 Horas 15 Minutos
18-Abr-2022	6 Horas 30 Minutos
19-Abr-2022	6 Horas 30 Minutos
20-Abr-2022	6 Horas 30 Minutos
21-Abr-2022	6 Horas 30 Minutos
22-Abr-2022	6 Horas 30 Minutos
23-Abr-2022	6 Horas 15 Minutos
24-Abr-2022	6 Horas 30 Minutos
25-Abr-2022	6 Horas 0 Minutos
26-Abr-2022	6 Horas 30 Minutos
27-Abr-2022	6 Horas 30 Minutos
28-Abr-2022	6 Horas 30 Minutos
29-Abr-2022	6 Horas 30 Minutos
30-Abr-2022	6 Horas 30 Minutos

Fuente CNM

32.6 Curvas de Carga

En la siguiente gráfica, se presenta el comportamiento de la carga promedio diaria en el mes.

Gráfica 191 Curva de Carga Promedio Diaria Mensual

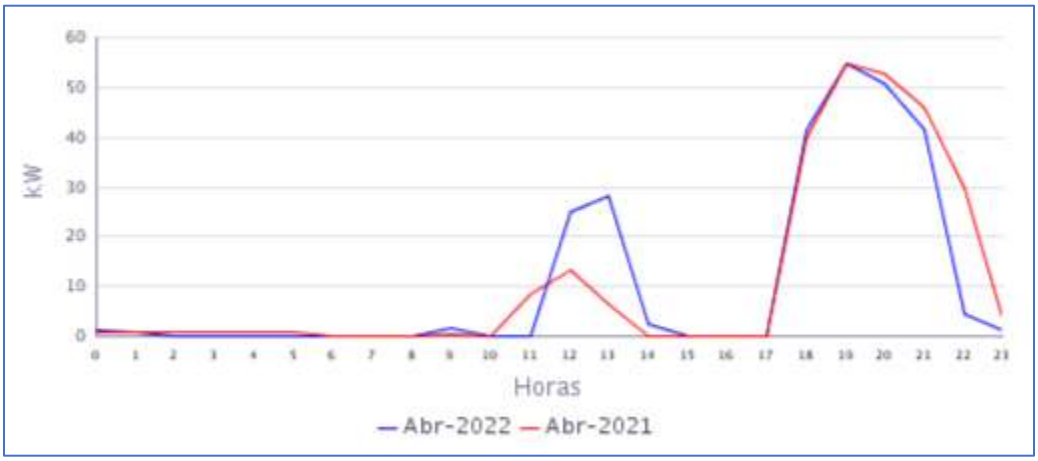

Fuente CNM

En la gráfica anterior se comparan las curvas de carga promedio diarias de Abr-2021 y del Abr-2022, presentándose una caída en la demanda de 2,76%.

33. SAN ANTONIO DE GUAJUI (GUAPI - CAUCA)

El centro poblado de San Antonio es un corregimiento del municipio de Guapi, Departamento del Cauca. Esta localidad cuenta con un total de 255 usuarios .[1]

33.1 Descripción del Sitio

La localidad cuenta con una central de generación que está conformada por la siguiente infraestructura:

Tabla 96 Infraestructura de la Localidad.

GRUPO ELECTRÓGENO			
ITEM	**MARCA**	**CAPACIDAD**	**ESTADO**
1	ENERMAX	160 kW (207,5 kVA)	EN OPERACIÓN
TRANSFORMADORES			
ITEM	**CAPACIDAD**		**ESTADO**
1	150 kVA		EN OPERACIÓN

Gráfica 192 Diagrama de Conexión de la Localidad.

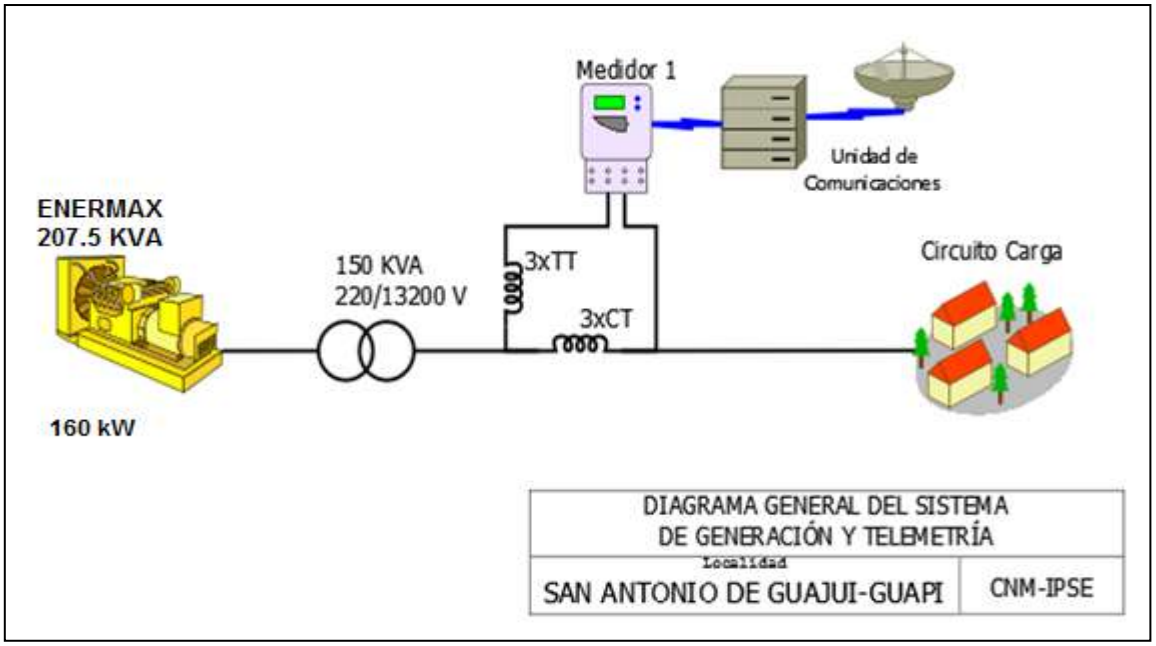

Localidad sin información para el presente periodo, según lo informado, la Localidad con servicio de energía eléctrica. Sistema de telemetría dañado.

[1] Fuente: http://reportes.sui.gov.co/ - Sistema Único de Información SUI - Año 2020.

34. SAN ISIDRO (LÓPEZ (MICAY) - CAUCA)

El Centro poblado de San Isidro se encuentra ubicado en el municipio de Lopez de Micay, departamento de Cauca. Esta Localidad cuenta con un total de 175 usuarios residenciales.[1]

34.1 Descripción del Sitio

La localidad cuenta con una central de generación que está conformada por la siguiente infraestructura:

Tabla 99 Infraestructura de la Localidad.

GRUPO ELECTRÓGENO			
ITEM	**MARCA**	**CAPACIDAD**	**ESTADO**
1	WESTAC POWER	83 KVA	EN OPERACIÓN

Gráfica 198 Diagrama de Conexión de la Localidad.

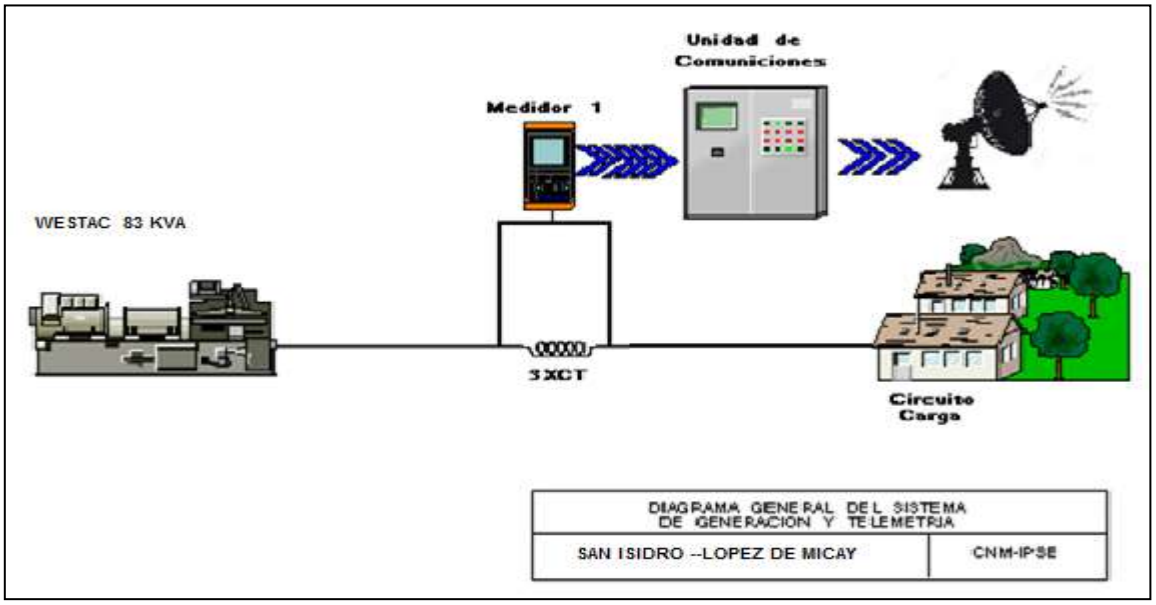

[1] Fuente: http://reportes.sui.gov.co/ - Sistema Único de Información SUI - Año 2020.

34.2 Energía

El consumo de energía eléctrica para esta localidad en *Abril* de 2022, se presenta en la siguiente tabla, donde se encuentran los valores acumulados diarios de la energía activa (kWh), reactiva (kVARh), aparente (kVAh) y del factor de potencia (p.u).

Tabla 100 Energía Activa, Reactiva, Aparente y Factor de Potencia.

SAN ISIDRO (LOPEZ (MICAY) - CAUCA)				
Fecha	**Energía Activa (kWh)**	**Energía Reactiva (kVARh)**	**Energía Aparente (kVAh)**	**Factor de Potencia (p.u)**
Abril 1, Viernes	37	21	43,00	0,87
Abril 2, Sábado	30	17	34,45	0,87
Abril 3, Domingo	55	31	63,09	0,87
Abril 4, Lunes	31	17	35,45	0,88
Abril 5, Martes	28	15	31,69	0,88
Abril 6, Miércoles	31	16	35,02	0,88
Abril 7, Jueves	40	21	45,45	0,88
Abril 8, Viernes	30	16	33,63	0,88
Abril 9, Sábado	46	23	51,27	0,89
Abril 10, Domingo	57	31	64,87	0,88
Abril 11, Lunes	26	13	29,58	0,89
Abril 12, Martes	30	15	34,11	0,89
Abril 13, Miércoles	36	18	40,59	0,89
Abril 14, Jueves	30	16	34,07	0,89
Abril 15, Viernes	39	20	43,63	0,89
Abril 16, Sábado	33	17	37,16	0,89
Abril 17, Domingo	33	16	36,50	0,90
Abril 18, Lunes	32	17	36,45	0,88
Abril 19, Martes	38	20	43,01	0,89
Abril 20, Miércoles	31	15	34,24	0,90
Abril 21, Jueves	31	15	34,22	0,90
Abril 22, Viernes	30	15	34,05	0,89
Abril 23, Sábado	39	19	43,10	0,90
Abril 24, Domingo	37	19	41,73	0,90
Abril 25, Lunes	31	15	34,37	0,90
Abril 26, Martes	34	17	37,77	0,90
Abril 27, Miércoles	32	15	35,12	0,90
Abril 28, Jueves	31	15	35,03	0,90
Abril 29, Viernes	34	16	37,68	0,90
Abril 30, Sábado	33	16	36,70	0,89
TOTAL	**1.046**	**539**	**1.176,79**	**0,89**

El factor de potencia promedio fue 0,89.

Para este período se presentó un exceso de consumo de energía reactiva de 16,37 kVARh.

Con referencia a Abril de 2021 (915 kWh), se presentó un crecimiento en la demanda de energía eléctrica del 14,31%.

Gráfica 199 Energía Activa, Reactiva y Factor de Potencia – SAN ISIDRO (LOPEZ (MICAY) - CAUCA).

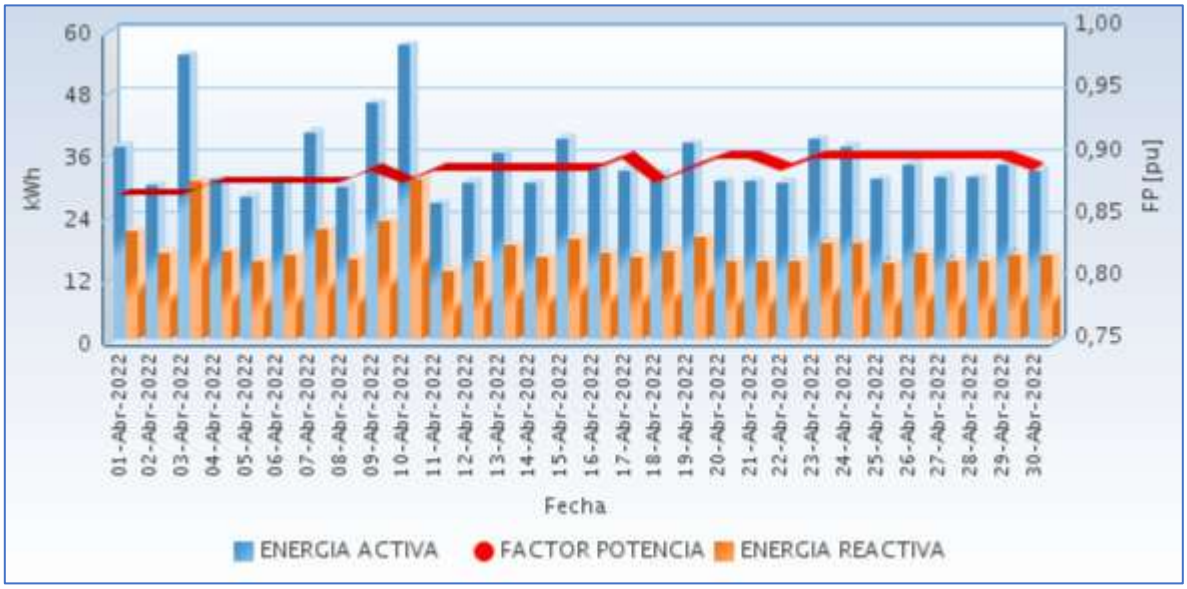

Fuente CNM

34.3 Potencia

En la siguiente gráfica se presenta el comportamiento diario de la potencia para este mes.

Gráfica 200 Comportamiento Diario de la Potencia.

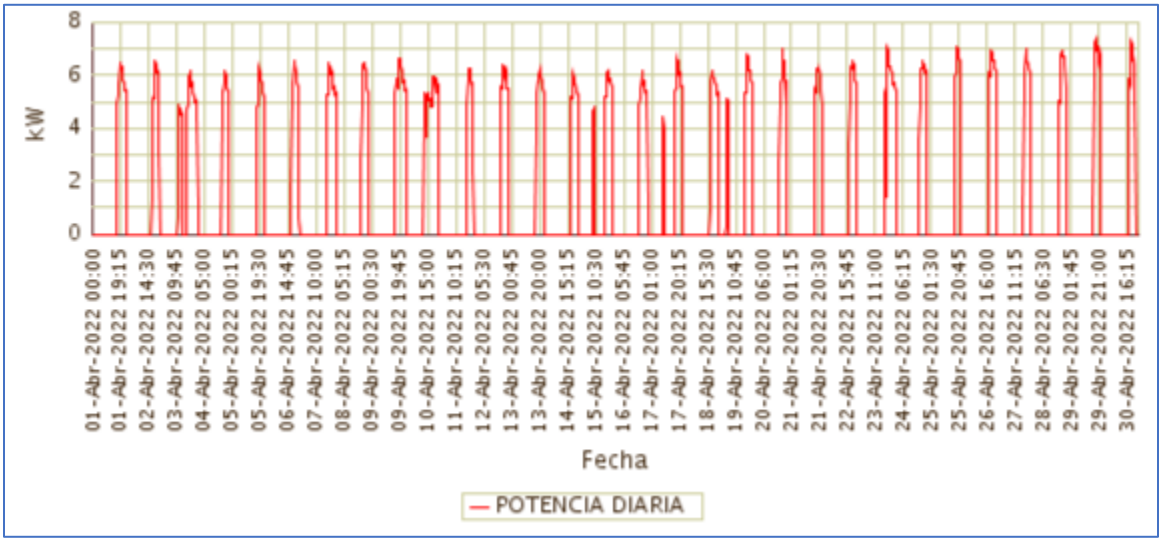

Fuente CNM

34.4 Potencia Máxima

La potencia máxima fue de 7,36kW, se presentó el viernes 29 de abril a las 18:45 horas. Respecto a la potencia máxima de Abril de 2021 (6,34kW), tuvo una variación de 16,16%.

En la siguiente grafica se presenta la potencia máxima diaria registrada para este mes.

Gráfica 202 Potencia Máxima Diaria-SAN ISIDRO (LOPEZ (MICAY) - CAUCA).

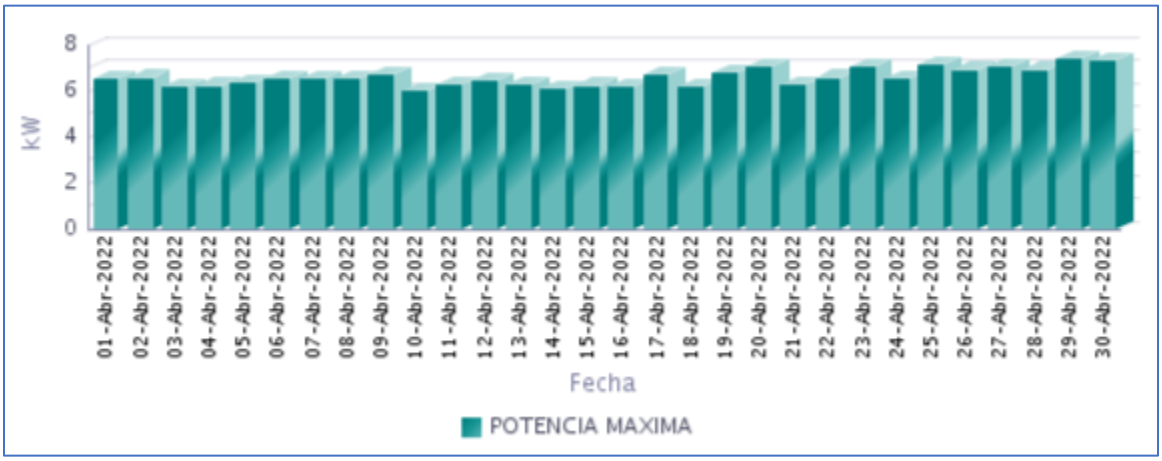

Fuente CNM

34.5 Horas de Prestación del Servicio

En Abril, se prestó el servicio de energía eléctrica en la localidad, un promedio diario de 6 Horas 20 Minutos, como se presenta en la siguiente gráfica.

Gráfica 203 Horas Efectivas de Prestación del Servicio - SAN ISIDRO (LOPEZ (MICAY) - CAUCA),

Fuente CNM

A continuación se relaciona las horas promedio por día de la prestación del servicio de energía:

Tabla 101 Horas promedio por día prestación del servicio de energía

SAN ISIDRO (LOPEZ (MICAY) - CAUCA) Abril 2022	
DIA	**Horas de servicio promedio en el día [hh:mm]**
01-Abr-2022	6 Horas 45 Minutos
02-Abr-2022	5 Horas 30 Minutos
03-Abr-2022	11 Horas 30 Minutos
04-Abr-2022	6 Horas 0 Minutos
05-Abr-2022	5 Horas 15 Minutos
06-Abr-2022	5 Horas 45 Minutos
07-Abr-2022	7 Horas 0 Minutos
08-Abr-2022	5 Horas 30 Minutos
09-Abr-2022	8 Horas 0 Minutos
10-Abr-2022	11 Horas 0 Minutos
11-Abr-2022	4 Horas 45 Minutos
12-Abr-2022	5 Horas 30 Minutos
13-Abr-2022	6 Horas 45 Minutos
14-Abr-2022	5 Horas 45 Minutos
15-Abr-2022	7 Horas 45 Minutos
16-Abr-2022	6 Horas 30 Minutos
17-Abr-2022	6 Horas 0 Minutos
18-Abr-2022	6 Horas 0 Minutos
19-Abr-2022	7 Horas 15 Minutos
20-Abr-2022	5 Horas 15 Minutos
21-Abr-2022	5 Horas 30 Minutos
22-Abr-2022	5 Horas 15 Minutos
23-Abr-2022	6 Horas 45 Minutos
24-Abr-2022	6 Horas 45 Minutos
25-Abr-2022	5 Horas 0 Minutos
26-Abr-2022	5 Horas 45 Minutos
27-Abr-2022	5 Horas 15 Minutos
28-Abr-2022	5 Horas 15 Minutos
29-Abr-2022	5 Horas 30 Minutos
30-Abr-2022	5 Horas 15 Minutos

Fuente CNM

34.6 Curvas de Carga

En la siguiente gráfica, se presenta el comportamiento de la carga promedio diaria en el mes.

Gráfica 204 Curva de Carga Promedio Diaria Mensual

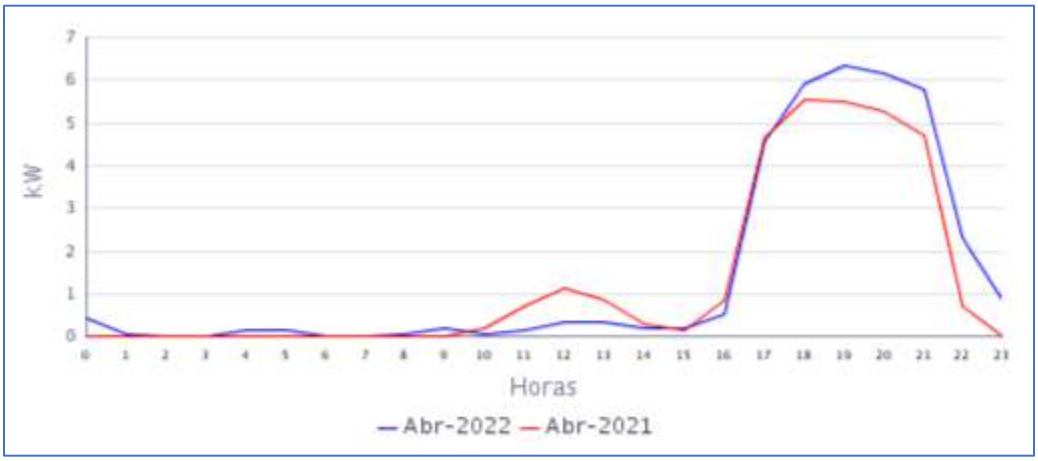

Fuente CNM

En la gráfica anterior se comparan las curvas de carga promedio diarias de Abr-2021 y del Abr-2022, presentándose una variación en la demanda de 14,31%.

35. SAN JOSÉ (TIMBIQUÍ - CAUCA)

La localidad de San José, pertenece al municipio de Timbiquí, Departamento de Cauca. Esta localidad cuenta con un total de 267 usuarios.[1]

35.1 Descripción del Sitio

La localidad cuenta con una central de generación que está conformada por la siguiente infraestructura:

Tabla 102 Infraestructura de la Localidad.

GRUPO ELECTRÓGENO			
ITEM	**MARCA**	**CAPACIDAD**	**ESTADO**
1	CUMMINS	300 kW	EN OPERACIÓN principal
TRANSFORMADORES			
ITEM	**CAPACIDAD**		**ESTADO**
1	300 kVA		EN OPERACIÓN

Gráfica 205 Diagrama de Conexión de la Localidad.

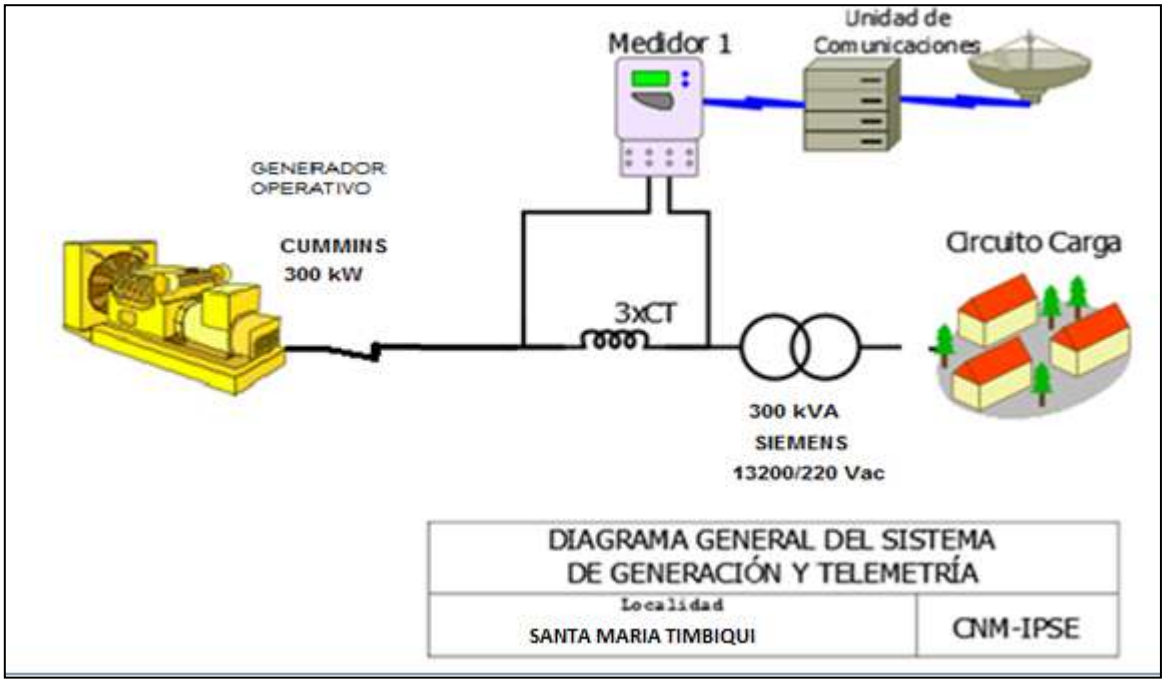

[1] Fuente: http://reportes.sui.gov.co/ - Sistema Único de Información SUI - Año 2020.

35.2 Energía

El consumo de energía eléctrica para esta localidad en *Abril* de 2022, se presenta en la siguiente tabla, donde se encuentran los valores acumulados diarios de la energía activa (kWh), reactiva (kVARh), aparente (kVAh) y del factor de potencia (p.u).

Tabla 103 Energía Activa, Reactiva, Aparente y Factor de Potencia.

SAN JOSÉ (TIMBIQUÍ - CAUCA)				
Fecha	**Energía Activa (kWh)**	**Energía Reactiva (kVARh)**	**Energía Aparente (kVAh)**	**Factor de Potencia (p.u)**
Abril 1, Viernes	230	176	289,68	0,79
Abril 2, Sábado	232	178	292,08	0,79
Abril 3, Domingo	218	176	280,28	0,78
Abril 4, Lunes	250	193	315,73	0,79
Abril 5, Martes	382	325	501,13	0,76
Abril 6, Miércoles	225	173	283,73	0,79
Abril 7, Jueves	224	165	278,03	0,80
Abril 8, Viernes	222	166	277,03	0,80
Abril 9, Sábado	220	169	277,46	0,79
Abril 10, Domingo	229	172	286,38	0,80
Abril 11, Lunes	226	166	280,88	0,81
Abril 12, Martes	222	156	271,18	0,82
Abril 13, Miércoles	240	165	291,26	0,82
Abril 14, Jueves	253	176	308,79	0,82
Abril 15, Viernes	501	381	629,29	0,80
Abril 16, Sábado	432	328	542,14	0,80
Abril 17, Domingo	652	506	825,07	0,79
Abril 18, Lunes	515	391	647,07	0,80
Abril 19, Martes	216	154	265,69	0,81
Abril 20, Miércoles	226	164	279,59	0,81
Abril 21, Jueves	227	164	279,89	0,81
Abril 22, Viernes	228	169	283,74	0,80
Abril 23, Sábado	227	164	280,13	0,81
Abril 24, Domingo	227	168	281,78	0,80
Abril 25, Lunes	246	184	307,19	0,80
Abril 26, Martes	216	160	269,12	0,80
Abril 27, Miércoles	234	166	286,88	0,82
Abril 28, Jueves	224	161	276,45	0,81
Abril 29, Viernes	224	162	276,49	0,81
Abril 30, Sábado	221	157	271,00	0,82
TOTAL	**8.189**	**6.136**	**10.232,68**	**0,80**

El factor de potencia promedio fue 0,80.

Para este período se presentó un exceso de consumo de energía reactiva de 2041,40 kVARh.

Con referencia a Abril de 2021 (8.109 kWh), se presentó un crecimiento en la demanda de energía eléctrica del 0,98%.

Gráfica 206 Energía Activa, Reactiva y Factor de Potencia – SAN JOSÉ (TIMBIQUÍ - CAUCA).

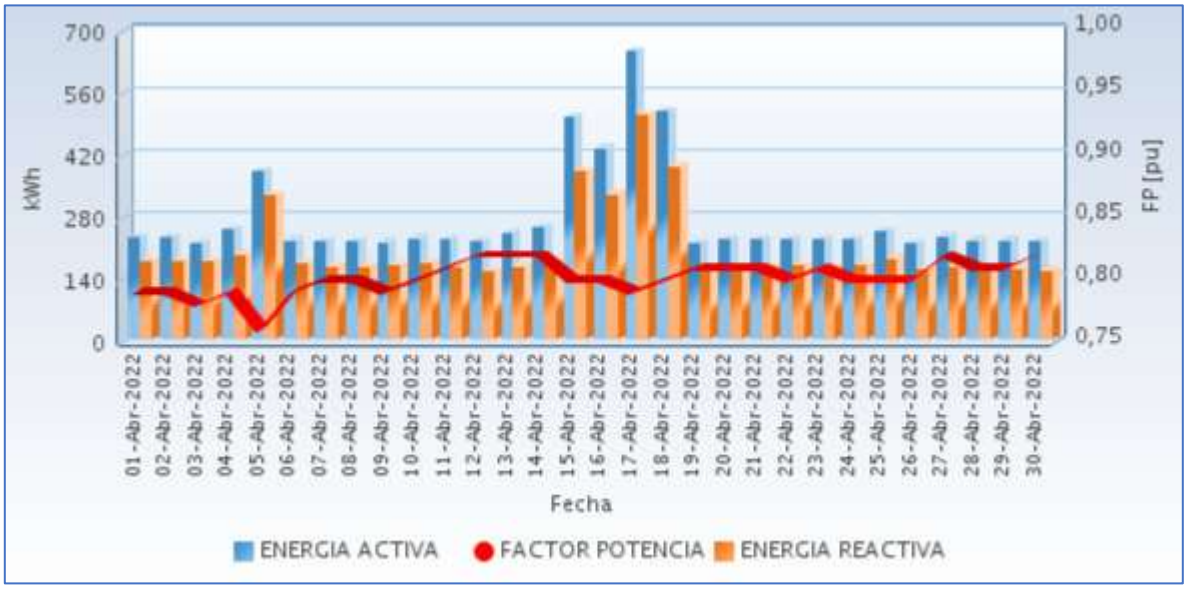

Fuente CNM

35.3 Potencia

En la siguiente gráfica se presenta el comportamiento diario de la potencia para este mes.

Gráfica 207 Comportamiento Diario de la Potencia.

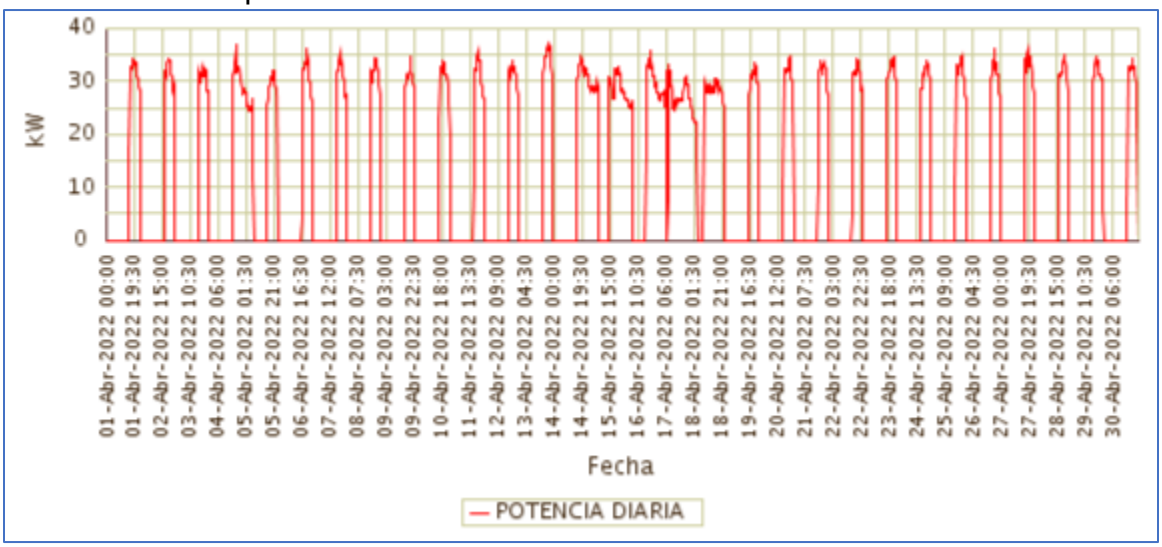

Fuente CNM

35.4 Potencia Máxima

La potencia máxima fue de 36,94kW, se presentó el miércoles 13 de abril a las 20:45 horas. Respecto a la potencia máxima de Abril de 2021 (45,34kW), tuvo una caída de 18,53%.

En la siguiente grafica se presenta la potencia máxima diaria registrada para este mes.

Gráfica 208 Potencia Máxima Diaria-SAN JOSÉ (TIMBIQUÍ - CAUCA).

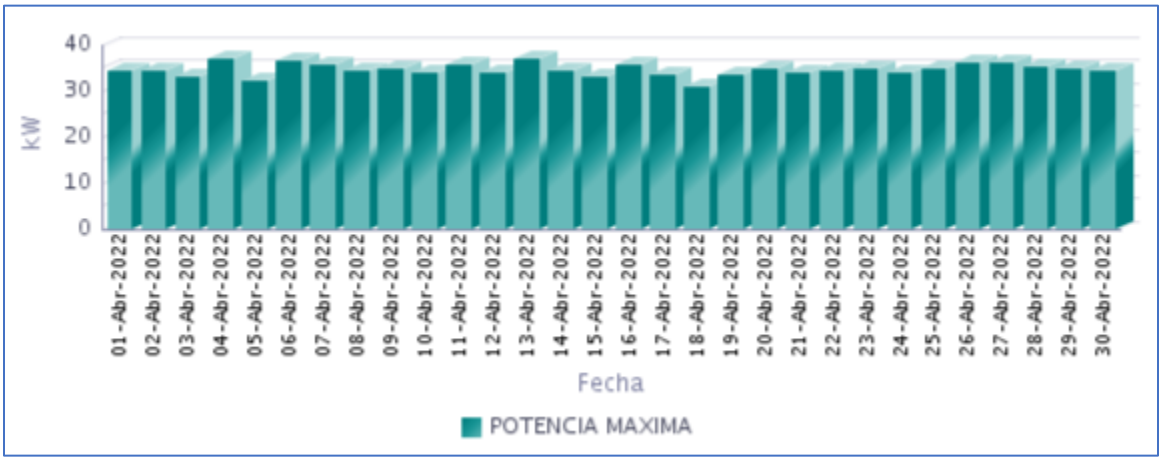

Fuente CNM

35.5 Horas de Prestación del Servicio

En Abril, se prestó el servicio de energía eléctrica en la localidad, un promedio diario de 9 Horas 14 Minutos, como se presenta en la siguiente gráfica.

Gráfica 209 Horas Efectivas de Prestación del Servicio - SAN JOSÉ (TIMBIQUÍ - CAUCA),

Fuente CNM

A continuación se relaciona las horas promedio por día de la prestación del servicio de energía:

Tabla 104 Horas promedio por día prestación del servicio de energía

SAN JOSE (TIMBIQUI - CAUCA) Abril 2022	
DIA	**Horas de servicio promedio en el día [hh:mm]**
01-Abr-2022	7 Horas 30 Minutos
02-Abr-2022	7 Horas 30 Minutos
03-Abr-2022	7 Horas 30 Minutos
04-Abr-2022	8 Horas 0 Minutos
05-Abr-2022	14 Horas 15 Minutos
06-Abr-2022	7 Horas 30 Minutos
07-Abr-2022	7 Horas 30 Minutos
08-Abr-2022	7 Horas 30 Minutos
09-Abr-2022	7 Horas 30 Minutos
10-Abr-2022	7 Horas 30 Minutos
11-Abr-2022	7 Horas 30 Minutos
12-Abr-2022	7 Horas 15 Minutos
13-Abr-2022	7 Horas 15 Minutos
14-Abr-2022	8 Horas 0 Minutos
15-Abr-2022	17 Horas 15 Minutos
16-Abr-2022	15 Horas 0 Minutos
17-Abr-2022	23 Horas 45 Minutos
18-Abr-2022	19 Horas 30 Minutos
19-Abr-2022	7 Horas 15 Minutos
20-Abr-2022	7 Horas 30 Minutos
21-Abr-2022	7 Horas 30 Minutos
22-Abr-2022	7 Horas 30 Minutos
23-Abr-2022	7 Horas 30 Minutos
24-Abr-2022	7 Horas 15 Minutos
25-Abr-2022	8 Horas 0 Minutos
26-Abr-2022	7 Horas 15 Minutos
27-Abr-2022	7 Horas 30 Minutos
28-Abr-2022	7 Horas 15 Minutos
29-Abr-2022	7 Horas 15 Minutos
30-Abr-2022	7 Horas 15 Minutos

Fuente CNM

35.6 Curvas de Carga

En la siguiente gráfica, se presenta el comportamiento de la carga promedio diaria en el mes.

Gráfica 210 Curva de Carga Promedio Diaria Mensual

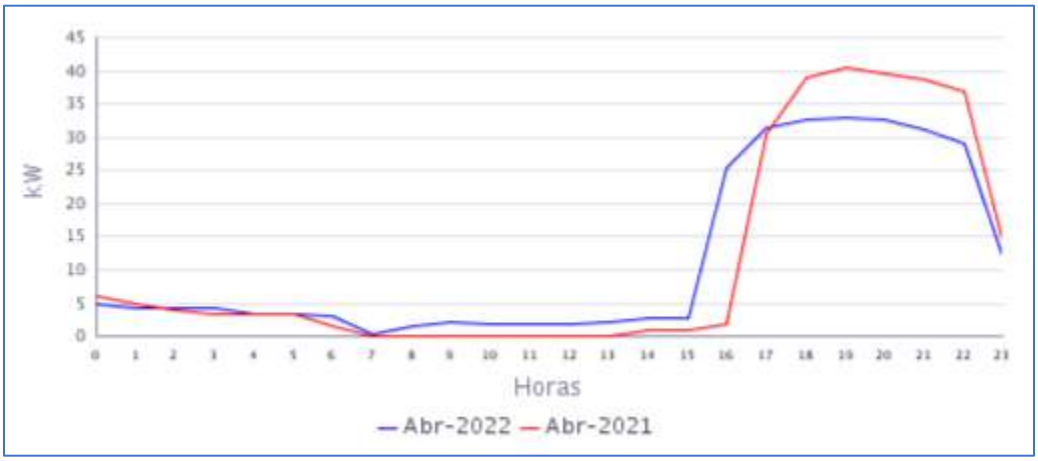

Fuente CNM

En la gráfica anterior se comparan las curvas de carga promedio diarias de Abr-2021 y del Abr-2022, presentándose una variación en la demanda de 0,98%.

36. SANTA MARÍA (TIMBIQUÍ - CAUCA)

La localidad de Santa María, pertenece al municipio de Timbiquí, Departamento de Cauca. Esta localidad cuenta con un total de 402 usuarios.[1]

36.1 Descripción del Sitio

La localidad cuenta con una central de generación que está conformada por la siguiente infraestructura:

Tabla 105 Infraestructura de la Localidad.

GRUPO ELECTRÓGENO			
ITEM	**MARCA**	**CAPACIDAD**	**ESTADO**
1	CUMMINS	300 kW	EN OPERACIÓN principal
TRANSFORMADORES			
ITEM	**CAPACIDAD**		**ESTADO**
1	300 kVA		EN OPERACIÓN

Gráfica 211 Diagrama de Conexión de la Localidad.

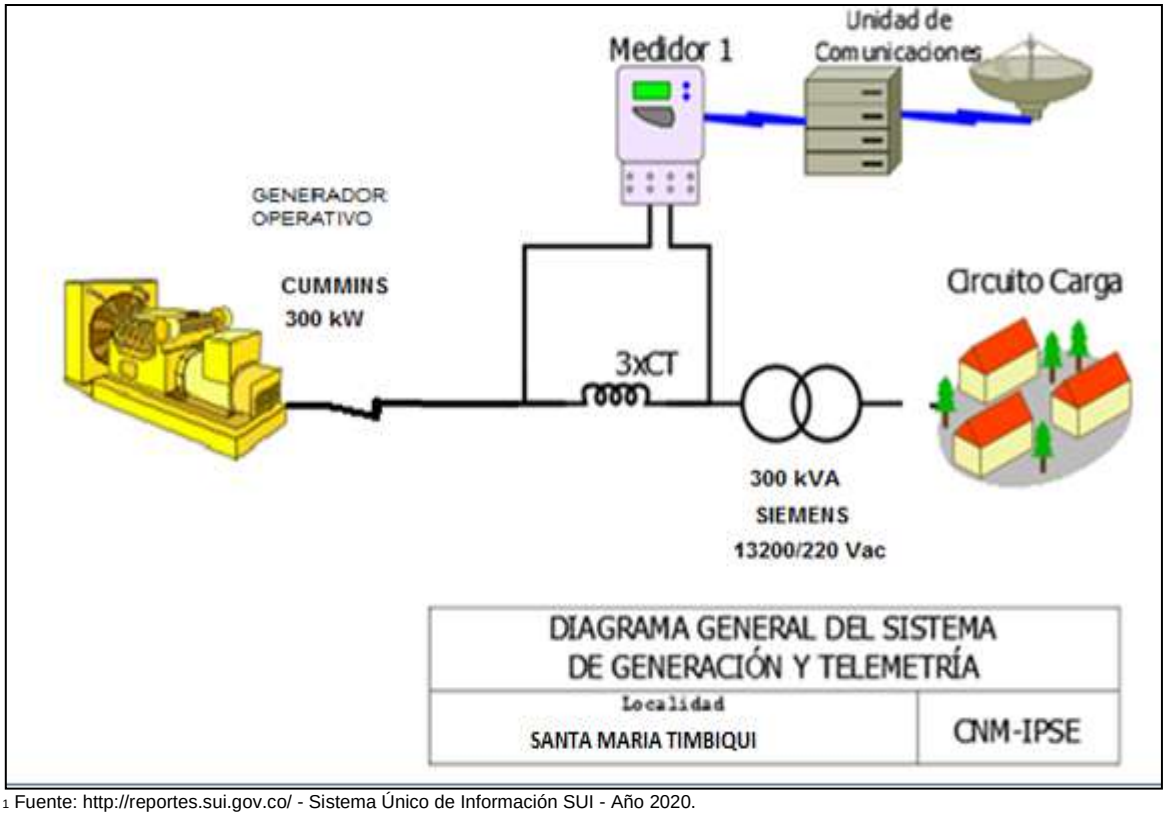

[1] Fuente: http://reportes.sui.gov.co/ - Sistema Único de Información SUI - Año 2020.

36.2 Energía

El consumo de energía eléctrica para esta localidad en *Abril* de 2022, se presenta en la siguiente tabla, donde se encuentran los valores acumulados diarios de la energía activa (kWh), reactiva (kVARh), aparente (kVAh) y del factor de potencia (p.u).

Tabla 106 Energía Activa, Reactiva, Aparente y Factor de Potencia.

SANTA MARIA (TIMBIQUI - CAUCA)				
Fecha	**Energía Activa (kWh)**	**Energía Reactiva (kVARh)**	**Energía Aparente (kVAh)**	**Factor de Potencia (p.u)**
Abril 1, Viernes	407	170	440,84	0,92
Abril 2, Sábado	418	177	453,74	0,92
Abril 3, Domingo	415	177	450,93	0,92
Abril 4, Lunes	400	169	433,90	0,92
Abril 5, Martes	413	175	448,35	0,92
Abril 6, Miércoles	426	177	461,42	0,92
Abril 7, Jueves	348	137	374,37	0,93
Abril 8, Viernes	402	164	434,49	0,93
Abril 9, Sábado	439	178	473,70	0,93
Abril 10, Domingo	442	188	480,39	0,92
Abril 11, Lunes	485	204	526,63	0,92
Abril 12, Martes	486	197	524,13	0,93
Abril 13, Miércoles	436	166	466,59	0,93
Abril 14, Jueves	36	21	41,97	0,86
Abril 15, Viernes	514	219	558,54	0,92
Abril 16, Sábado	725	322	793,03	0,91
Abril 17, Domingo	693	305	756,90	0,92
Abril 18, Lunes	523	263	585,61	0,89
Abril 19, Martes	261	98	278,32	0,94
Abril 20, Miércoles	366	145	393,47	0,93
Abril 21, Jueves	373	149	401,48	0,93
Abril 22, Viernes	329	127	352,64	0,93
Abril 23, Sábado	355	143	382,80	0,93
Abril 24, Domingo	358	145	386,54	0,93
Abril 25, Lunes	353	140	379,88	0,93
Abril 26, Martes	375	156	406,16	0,92
Abril 27, Miércoles	367	145	394,12	0,93
Abril 28, Jueves	370	151	399,52	0,93
Abril 29, Viernes	357	145	385,56	0,93
Abril 30, Sábado	372	151	401,26	0,93
TOTAL	**12.243**	**5.103**	**13.264,06**	**0,92**

El factor de potencia promedio fue 0,92.

Con referencia a Abril de 2021 (15.984 kWh), se presentó una caída en la demanda de energía eléctrica del 23,41%.

Gráfica 212 Energía Activa, Reactiva y Factor de Potencia – SANTA MARIA (TIMBIQUI - CAUCA).

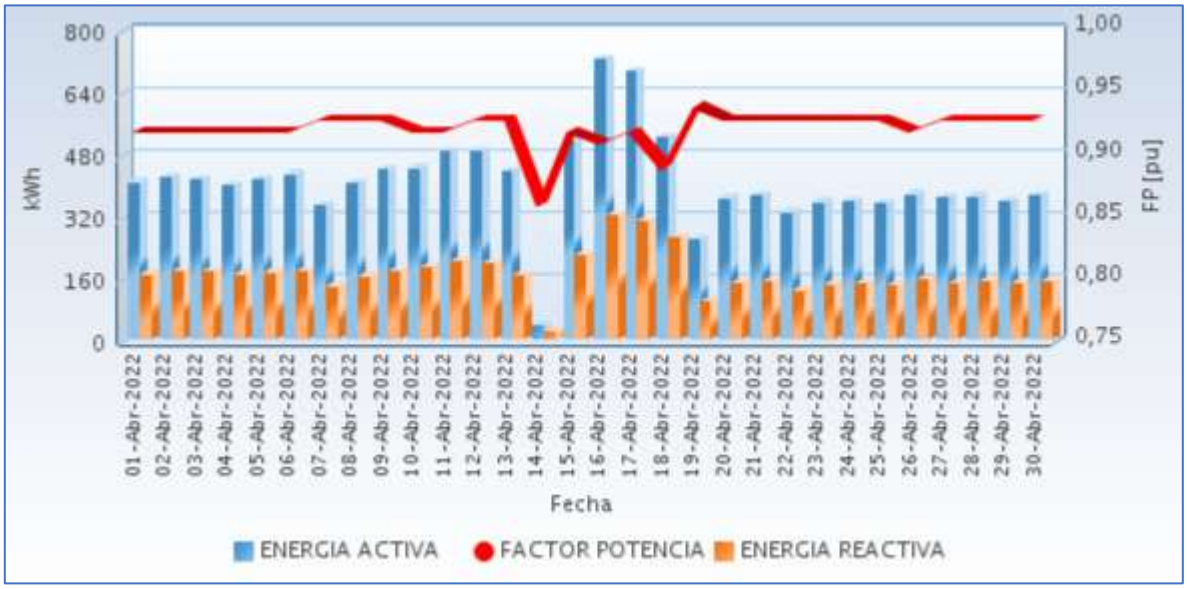

Fuente CNM

36.3 Potencia

En la siguiente gráfica se presenta el comportamiento diario de la potencia para este mes.

Gráfica 213 Comportamiento Diario de la Potencia.

Fuente CNM

36.4 Potencia Máxima

La potencia máxima fue de 75,07kW, se presentó el miércoles 13 de abril a las 19:15 horas. Respecto a la potencia máxima de Abril de 2021 (77,38kW), tuvo una caída de 2,98%.

En la siguiente grafica se presenta la potencia máxima diaria registrada para este mes.

Gráfica 214 Potencia Máxima Diaria-SANTA MARÍA (TIMBIQUÍ - CAUCA).

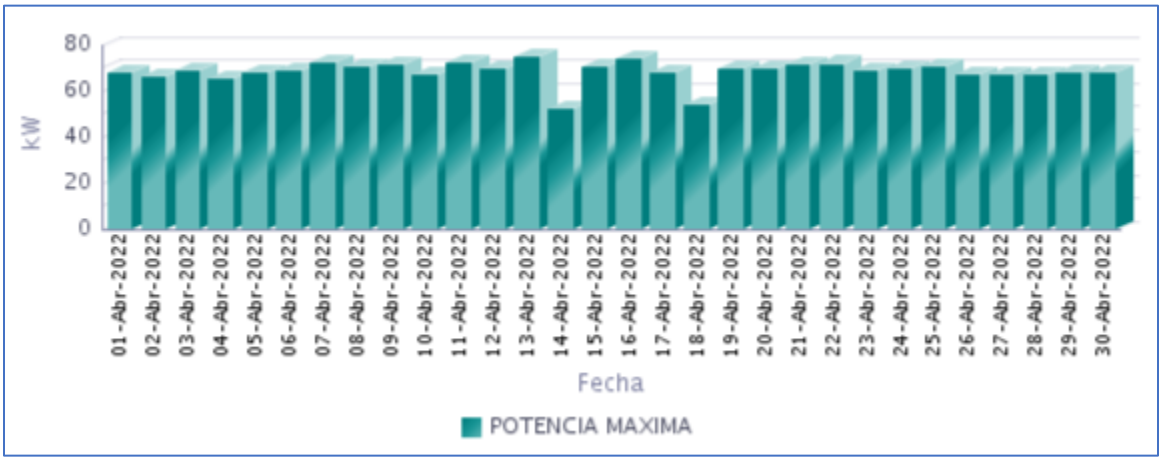

Fuente CNM

36.5 Horas de Prestación del Servicio

En Abril, se prestó el servicio de energía eléctrica en la localidad, un promedio diario de 7 Horas 5 Minutos, como se presenta en la siguiente gráfica.

Gráfica 215 Horas Efectivas de Prestación del Servicio - SANTA MARÍA (TIMBIQUÍ - CAUCA),

Fuente CNM

A continuación se relaciona las horas promedio por día de la prestación del servicio de energía:

Tabla 107 Horas promedio por día prestación del servicio de energía

SANTA MARIA (TIMBIQUI - CAUCA) Abril 2022	
DIA	**Horas de servicio promedio en el día [hh:mm]**
01-Abr-2022	7 Horas 0 Minutos
02-Abr-2022	7 Horas 0 Minutos
03-Abr-2022	7 Horas 15 Minutos
04-Abr-2022	7 Horas 15 Minutos
05-Abr-2022	7 Horas 0 Minutos
06-Abr-2022	7 Horas 15 Minutos
07-Abr-2022	5 Horas 30 Minutos
08-Abr-2022	6 Horas 45 Minutos
09-Abr-2022	7 Horas 30 Minutos
10-Abr-2022	7 Horas 30 Minutos
11-Abr-2022	8 Horas 0 Minutos
12-Abr-2022	8 Horas 15 Minutos
13-Abr-2022	7 Horas 0 Minutos
14-Abr-2022	1 Horas 30 Minutos
15-Abr-2022	8 Horas 15 Minutos
16-Abr-2022	13 Horas 0 Minutos
17-Abr-2022	12 Horas 15 Minutos
18-Abr-2022	12 Horas 45 Minutos
19-Abr-2022	4 Horas 15 Minutos
20-Abr-2022	6 Horas 0 Minutos
21-Abr-2022	6 Horas 30 Minutos
22-Abr-2022	5 Horas 30 Minutos
23-Abr-2022	6 Horas 0 Minutos
24-Abr-2022	6 Horas 0 Minutos
25-Abr-2022	5 Horas 45 Minutos
26-Abr-2022	6 Horas 15 Minutos
27-Abr-2022	6 Horas 15 Minutos
28-Abr-2022	6 Horas 30 Minutos
29-Abr-2022	6 Horas 0 Minutos
30-Abr-2022	6 Horas 15 Minutos

Fuente CNM

36.6 Curvas de Carga

En la siguiente gráfica, se presenta el comportamiento de la carga promedio diaria en el mes.

Gráfica 216 Curva de Carga Promedio Diaria Mensual

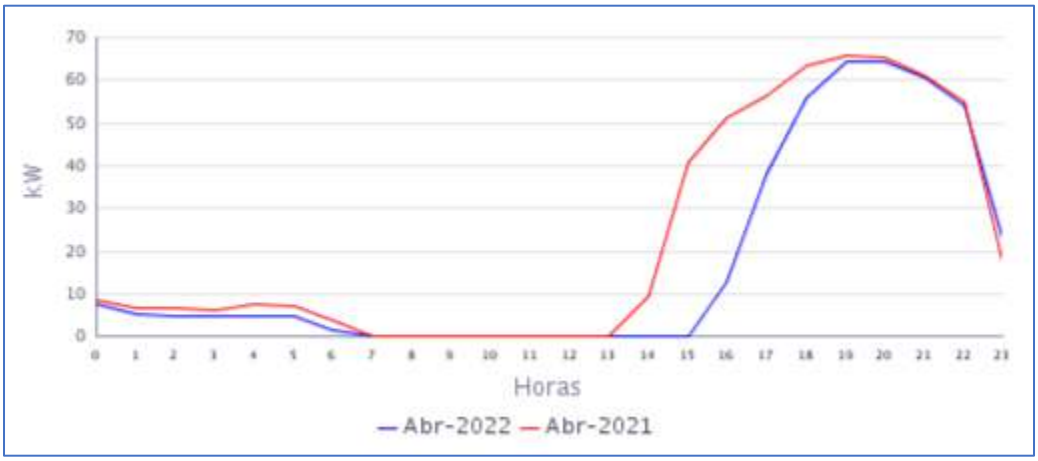

Fuente CNM

En la gráfica anterior se comparan las curvas de carga promedio diarias de Abr-2021 y del Abr-2022, presentándose una caída en la demanda de 23,41%.

37. SANTA ROSA DE SAIJA (TIMBIQUÍ - CAUCA)

El Centro poblado de Santa Rosa de Saija se encuentra ubicado en el municipio de Timbiquí, departamento de Cauca. Esta Localidad cuenta con un total de 212 usuarios residenciales.[1]

37.1 Descripción del Sitio

La localidad cuenta con una central de generación que está conformada por la siguiente infraestructura:

Tabla 108 Infraestructura de la Localidad.

GRUPO ELECTRÓGENO			
ITEM	**MARCA**	**CAPACIDAD**	**ESTADO**
1	DELLENT	94 KW	EN OPERACIÓN

Gráfica 217 Diagrama de Conexión de la Localidad.

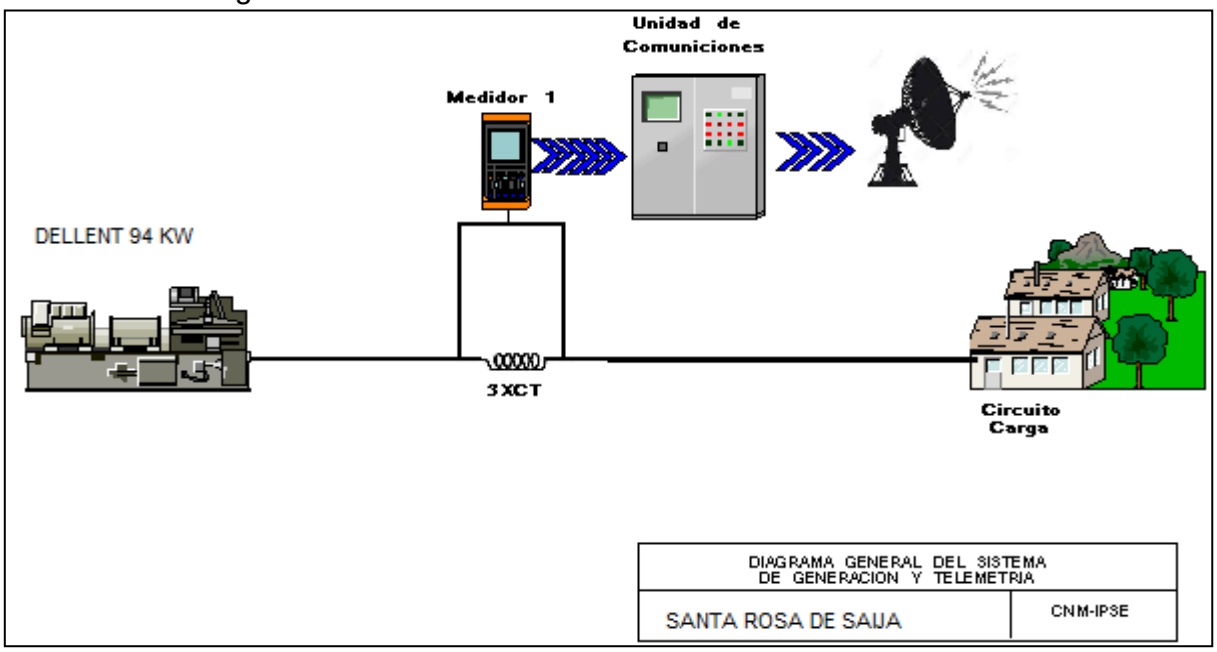

[1] Fuente: http://reportes.sui.gov.co/ - Sistema Único de Información SUI - Año 2020.

37.2 Energía

El consumo de energía eléctrica para esta localidad en *Abril* de 2022, se presenta en la siguiente tabla, donde se encuentran los valores acumulados diarios de la energía activa (kWh), reactiva (kVARh), aparente (kVAh) y del factor de potencia (p.u).

Tabla 109 Energía Activa, Reactiva, Aparente y Factor de Potencia.

SANTA ROSA DE SAIJA (TIMBIQUI - CAUCA)				
Fecha	**Energía Activa (kWh)**	**Energía Reactiva (kVARh)**	**Energía Aparente (kVAh)**	**Factor de Potencia (p.u)**
Abril 1, Viernes	129	73	147,97	0,87
Abril 2, Sábado	124	69	142,28	0,87
Abril 3, Domingo	135	71	152,94	0,88
Abril 4, Lunes	95	52	108,13	0,88
Abril 5, Martes	129	69	146,68	0,88
Abril 6, Miércoles	129	67	145,16	0,89
Abril 7, Jueves	131	72	149,13	0,88
Abril 8, Viernes	125	71	143,63	0,87
Abril 9, Sábado	122	69	140,22	0,87
Abril 10, Domingo	158	89	180,98	0,87
Abril 11, Lunes	122	68	140,00	0,87
Abril 12, Martes	126	70	144,28	0,87
Abril 13, Miércoles	126	70	144,29	0,88
Abril 14, Jueves	147	82	168,72	0,87
Abril 15, Viernes	253	153	295,94	0,86
Abril 16, Sábado	184	106	211,96	0,87
Abril 17, Domingo	213	125	247,00	0,86
Abril 18, Lunes	240	144	279,98	0,86
Abril 19, Martes	130	74	149,66	0,87
Abril 20, Miércoles	127	74	147,39	0,86
Abril 21, Jueves	126	71	144,76	0,87
Abril 22, Viernes	112	67	130,14	0,86
Abril 23, Sábado	128	71	145,91	0,87
Abril 24, Domingo	136	75	154,88	0,88
Abril 25, Lunes	129	70	146,85	0,88
Abril 26, Martes	132	69	148,76	0,88
Abril 27, Miércoles	129	69	146,42	0,88
Abril 28, Jueves	127	70	145,24	0,88
Abril 29, Viernes	129	69	146,05	0,88
Abril 30, Sábado	128	69	145,79	0,88
TOTAL	**4.221**	**2.369**	**4.840,41**	**0,87**

El factor de potencia promedio fue 0,87.

Para este período se presentó un exceso de consumo de energía reactiva de 258,38 kVARh.

Con referencia a Abril de 2021 (4.930 kWh), se presentó una caída en la demanda de energía eléctrica del 14,38%.

Gráfica 218 Energía Activa, Reactiva y Factor de Potencia – SANTA ROSA DE SAIJA (TIMBIQUÍ - CAUCA).

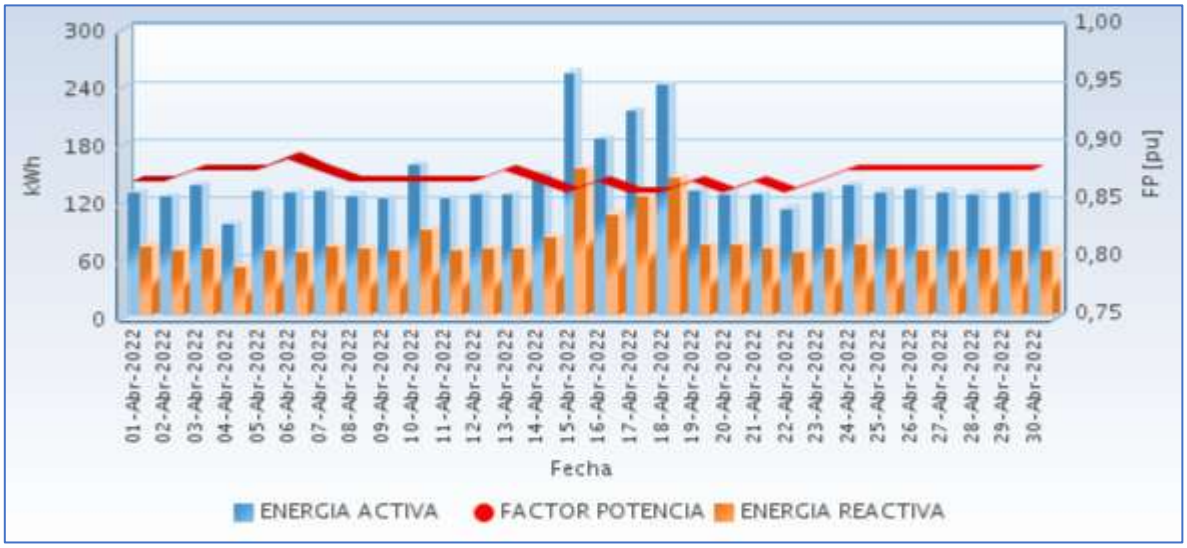

Fuente CNM

37.3 Potencia

En la siguiente gráfica se presenta el comportamiento diario de la potencia para este mes.

Gráfica 219 Comportamiento Diario de la Potencia.

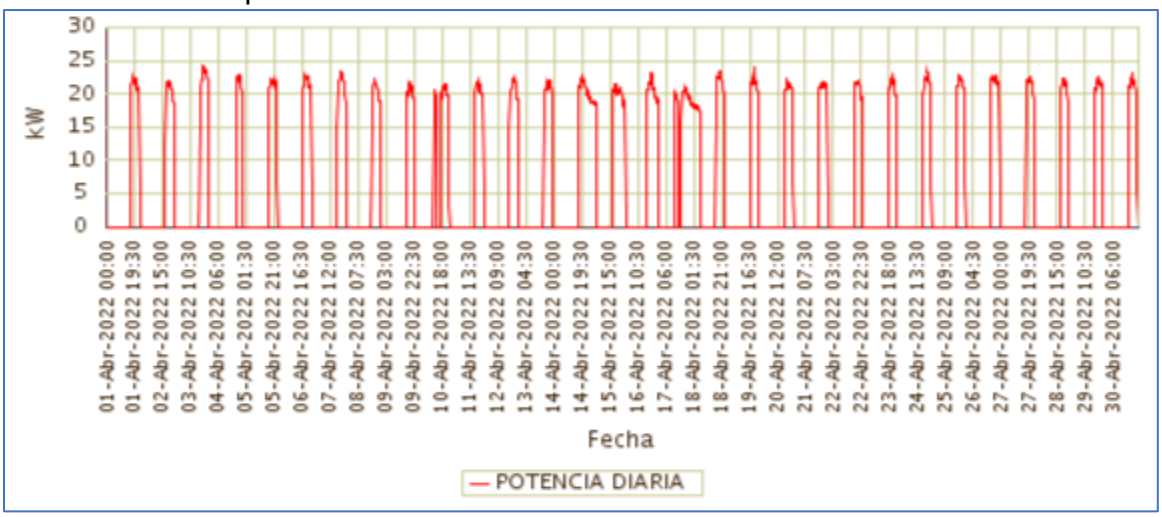

Fuente CNM

37.4 Potencia Máxima

La potencia máxima fue de 24,41kW, se presentó el domingo 03 de abril a las 19:15 horas. Respecto a la potencia máxima de Abril de 2021 (26,28kW), tuvo una caída de 7,12%.

En la siguiente grafica se presenta la potencia máxima diaria registrada para este mes.

Gráfica 220 Potencia Máxima Diaria-SANTA ROSA DE SAIJA (TIMBIQUI - CAUCA).

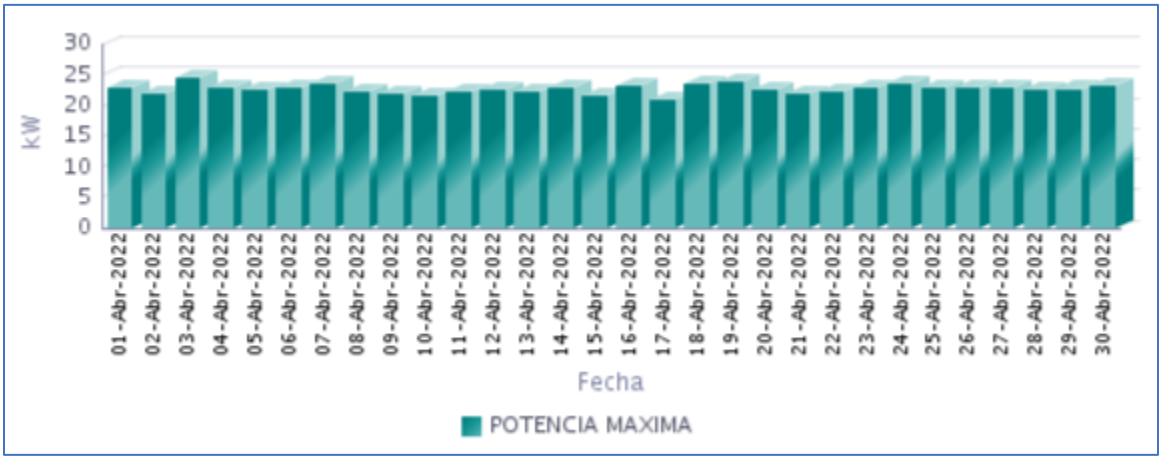

Fuente CNM

37.5 Horas de Prestación del Servicio

En Abril, se prestó el servicio de energía eléctrica en la localidad, un promedio diario de 6 Horas 57 Minutos, como se presenta en la siguiente gráfica.

Gráfica 221 Horas Efectivas de Prestación del Servicio - SANTA ROSA DE SAIJA (TIMBIQUÍ - CAUCA),

Fuente CNM

A continuación se relaciona las horas promedio por día de la prestación del servicio de energía:

Tabla 110 Horas promedio por día prestación del servicio de energía

SANTA ROSA DE SAIJA (TIMBIQUI - CAUCA) Abril 2022	
DIA	**Horas de servicio promedio en el día [hh:mm]**
01-Abr-2022	6 Horas 15 Minutos
02-Abr-2022	6 Horas 15 Minutos
03-Abr-2022	6 Horas 15 Minutos
04-Abr-2022	4 Horas 45 Minutos
05-Abr-2022	6 Horas 15 Minutos
06-Abr-2022	6 Horas 15 Minutos
07-Abr-2022	6 Horas 15 Minutos
08-Abr-2022	6 Horas 15 Minutos
09-Abr-2022	6 Horas 15 Minutos
10-Abr-2022	8 Horas 15 Minutos
11-Abr-2022	6 Horas 15 Minutos
12-Abr-2022	6 Horas 15 Minutos
13-Abr-2022	6 Horas 15 Minutos
14-Abr-2022	7 Horas 0 Minutos
15-Abr-2022	13 Horas 0 Minutos
16-Abr-2022	9 Horas 15 Minutos
17-Abr-2022	11 Horas 0 Minutos
18-Abr-2022	12 Horas 15 Minutos
19-Abr-2022	6 Horas 15 Minutos
20-Abr-2022	6 Horas 15 Minutos
21-Abr-2022	6 Horas 15 Minutos
22-Abr-2022	5 Horas 30 Minutos
23-Abr-2022	6 Horas 15 Minutos
24-Abr-2022	6 Horas 30 Minutos
25-Abr-2022	6 Horas 15 Minutos
26-Abr-2022	6 Horas 15 Minutos
27-Abr-2022	6 Horas 15 Minutos
28-Abr-2022	6 Horas 15 Minutos
29-Abr-2022	6 Horas 15 Minutos
30-Abr-2022	6 Horas 15 Minutos

Fuente CNM

37.6 Curvas de Carga

En la siguiente gráfica, se presenta el comportamiento de la carga promedio diaria en el mes.

Gráfica 222 Curva de Carga Promedio Diaria Mensual

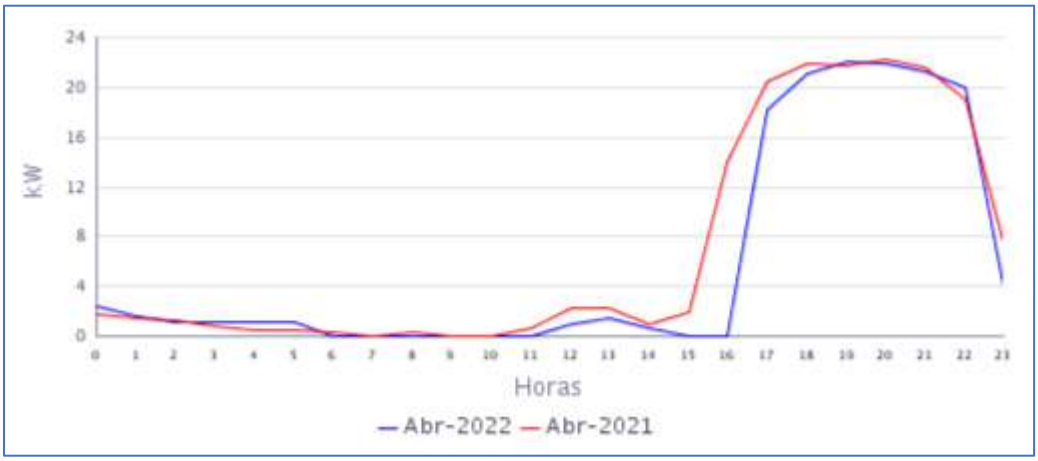

Fuente CNM

En la gráfica anterior se comparan las curvas de carga promedio diarias de Abr-2021 y del Abr-2022, presentándose una caída en la demanda de 14,38%.

38. ZARAGOZA (LOPEZ (MICAY) - CAUCA)

La localidad de Zaragoza pertenece al municipio de López de Micay, Departamento de Cauca. Esta localidad cuenta con un total de 281 usuarios.[1]

38.1 Descripción del Sitio

La localidad cuenta con una central de generación que está conformada por la siguiente infraestructura:

Tabla 111 Infraestructura de la Localidad.

GRUPO ELECTRÓGENO			
ITEM	**MARCA**	**CAPACIDAD**	**ESTADO**
1	CUMMINS	170 kW	EN OPERACIÓN
TRANSFORMADORES			
ITEM	**CAPACIDAD**		**ESTADO**
1	112,5 kVA		EN OPERACIÓN

Gráfica 223 Diagrama de Conexión de la Localidad.

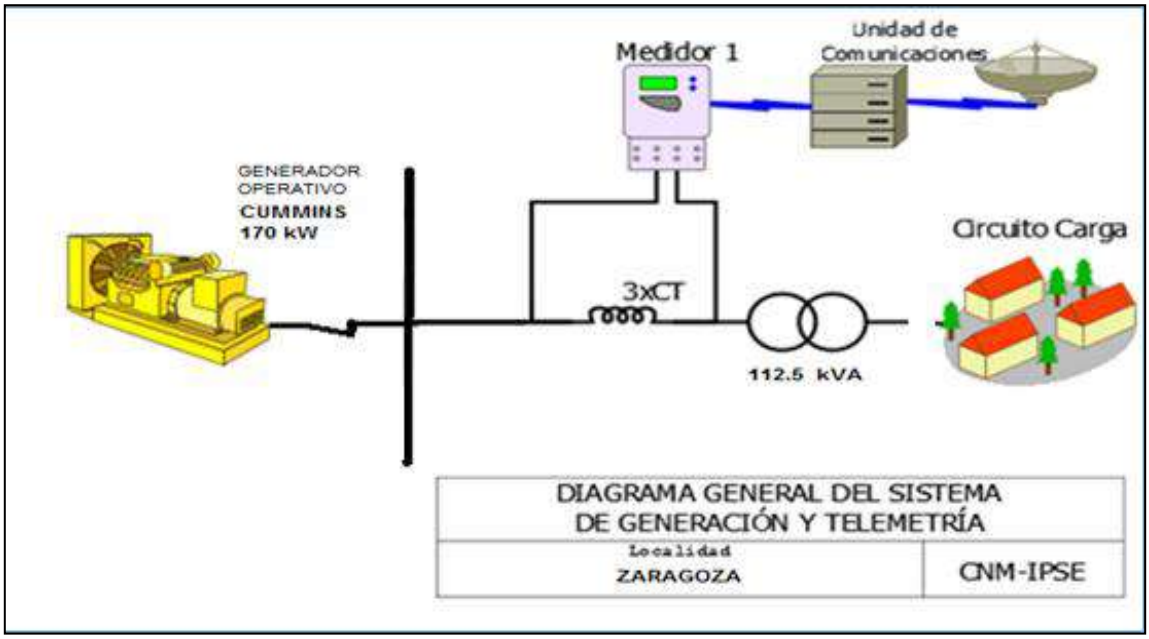

[1] Fuente: http://reportes.sui.gov.co/ - Sistema Único de Información SUI - Año 2020.

38.2 Energía

El consumo de energía eléctrica para esta localidad en *Abril* de 2022, se presenta en la siguiente tabla, donde se encuentran los valores acumulados diarios de la energía activa (kWh), reactiva (kVARh), aparente (kVAh) y del factor de potencia (p.u).

Tabla 112 Energía Activa, Reactiva, Aparente y Factor de Potencia.

ZARAGOZA (LOPEZ (MICAY) - CAUCA)				
Fecha	**Energía Activa (kWh)**	**Energía Reactiva (kVARh)**	**Energía Aparente (kVAh)**	**Factor de Potencia (p.u)**
Abril 1, Viernes	218	85	234,05	0,93
Abril 2, Sábado	262	103	281,88	0,93
Abril 3, Domingo	219	85	234,81	0,93
Abril 4, Lunes	214	84	230,40	0,93
Abril 5, Martes	123	44	130,50	0,94
Abril 6, Miércoles	0	0	0,00	
Abril 7, Jueves	0	0	0,00	
Abril 8, Viernes	0	0	0,00	
Abril 9, Sábado	198	72	210,62	0,94
Abril 10, Domingo	203	75	215,89	0,94
Abril 11, Lunes	251	94	268,20	0,94
Abril 12, Martes	255	91	271,05	0,94
Abril 13, Miércoles	362	136	387,01	0,94
Abril 14, Jueves	4	3	4,93	0,84
Abril 15, Viernes	0	0	0,03	0,62
Abril 16, Sábado	278	97	294,43	0,94
Abril 17, Domingo	270	105	289,99	0,93
Abril 18, Lunes	155	54	164,35	0,94
Abril 19, Martes	157	49	164,33	0,95
Abril 20, Miércoles	357	141	383,43	0,93
Abril 21, Jueves	293	114	314,43	0,93
Abril 22, Viernes	296	113	316,50	0,93
Abril 23, Sábado	298	113	318,52	0,93
Abril 24, Domingo	345	128	368,02	0,94
Abril 25, Lunes	317	128	341,88	0,93
Abril 26, Martes	289	111	310,08	0,93
Abril 27, Miércoles	0	0	0,01	1,00
Abril 28, Jueves	0	0	0,00	
Abril 29, Viernes	0	0	0,00	
Abril 30, Sábado	0	0	0,00	
TOTAL	**5.366**	**2.023**	**5.734,43**	**0,94**

El factor de potencia promedio fue 0,94.

Con referencia a Abril de 2021 (13.407 kWh), se presentó una caída en la demanda de energía eléctrica del 59,98%. Este comportamiento es debido a durante varios días nos e presto el servicio de energía pro daño en la unidad de generación.

Gráfica 224 Energía Activa, Reactiva y Factor de Potencia – ZARAGOZA (LOPEZ (MICAY) - CAUCA).

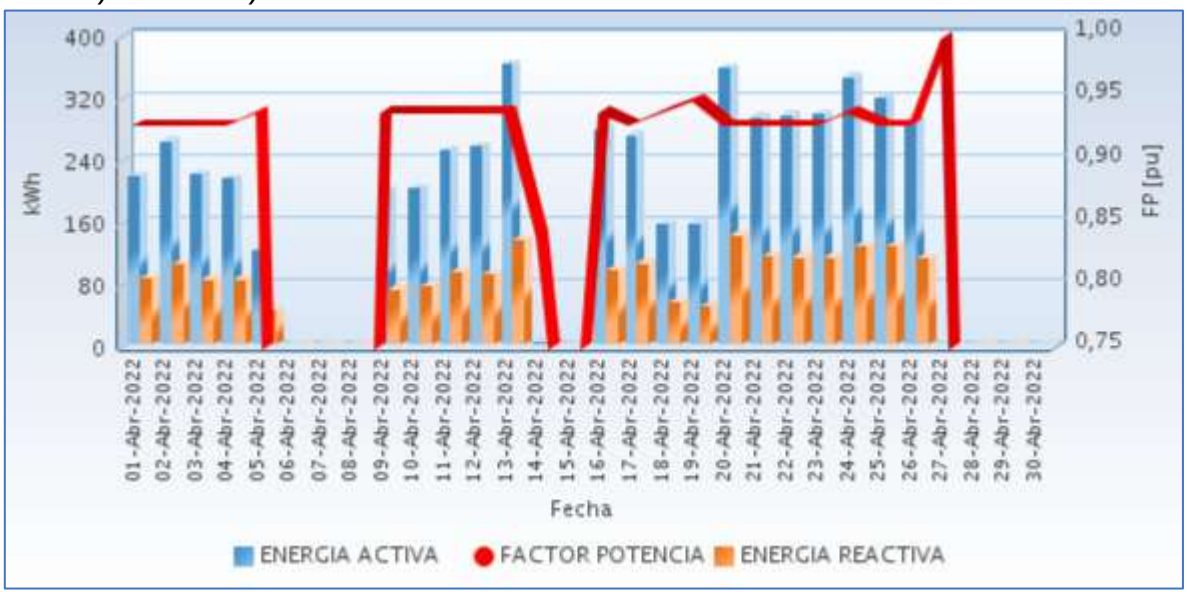

Fuente CNM

38.3 Potencia

En la siguiente gráfica se presenta el comportamiento diario de la potencia para este mes.

Gráfica 225 Comportamiento Diario de la Potencia.

Fuente CNM

38.4 Potencia Máxima

La potencia máxima fue de 60,32kW, se presentó el lunes 11 de abril a las 18:30 horas. Respecto a la potencia máxima de Abril de 2021 (70,50kW), tuvo una caída de 14,43%.

En la siguiente grafica se presenta la potencia máxima diaria registrada para este mes.

Gráfica 226 Potencia Máxima Diaria-ZARAGOZA (LOPEZ (MICAY) - CAUCA).

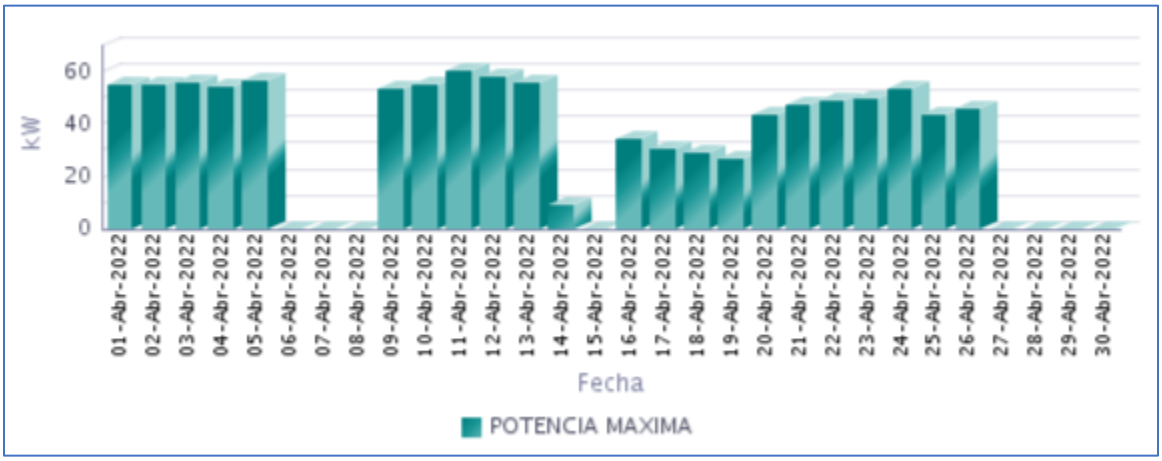

Fuente CNM

38.5 Horas de Prestación del Servicio

En Abril, se prestó el servicio de energía eléctrica en la localidad, un promedio diario de 4 Horas 40 Minutos, como se presenta en la siguiente gráfica.

Gráfica 227 Horas Efectivas de Prestación del Servicio - ZARAGOZA (LOPEZ (MICAY) - CAUCA),

Fuente CNM

A continuación se relaciona las horas promedio por día de la prestación del servicio de energía:

Tabla 113 Horas promedio por día prestación del servicio de energía

ZARAGOZA (LOPEZ (MICAY) - CAUCA) Abril 2022	
DIA	**Horas de servicio promedio en el día [hh:mm]**
01-Abr-2022	4 Horas 30 Minutos
02-Abr-2022	5 Horas 30 Minutos
03-Abr-2022	4 Horas 45 Minutos
04-Abr-2022	4 Horas 45 Minutos
05-Abr-2022	2 Horas 30 Minutos
06-Abr-2022	0 Horas 0 Minutos
07-Abr-2022	0 Horas 0 Minutos
08-Abr-2022	0 Horas 0 Minutos
09-Abr-2022	4 Horas 0 Minutos
10-Abr-2022	4 Horas 15 Minutos
11-Abr-2022	5 Horas 15 Minutos
12-Abr-2022	5 Horas 15 Minutos
13-Abr-2022	7 Horas 30 Minutos
14-Abr-2022	0 Horas 30 Minutos
15-Abr-2022	0 Horas 0 Minutos
16-Abr-2022	10 Horas 15 Minutos
17-Abr-2022	12 Horas 0 Minutos
18-Abr-2022	7 Horas 15 Minutos
19-Abr-2022	7 Horas 0 Minutos
20-Abr-2022	9 Horas 30 Minutos
21-Abr-2022	7 Horas 15 Minutos
22-Abr-2022	7 Horas 0 Minutos
23-Abr-2022	7 Horas 15 Minutos
24-Abr-2022	7 Horas 45 Minutos
25-Abr-2022	8 Horas 30 Minutos
26-Abr-2022	7 Horas 30 Minutos
27-Abr-2022	0 Horas 0 Minutos
28-Abr-2022	0 Horas 0 Minutos
29-Abr-2022	0 Horas 0 Minutos
30-Abr-2022	0 Horas 0 Minutos

Fuente CNM

38.6 Curvas de Carga

En la siguiente gráfica, se presenta el comportamiento de la carga promedio diaria en el mes.

Gráfica 228 Curva de Carga Promedio Diaria Mensual

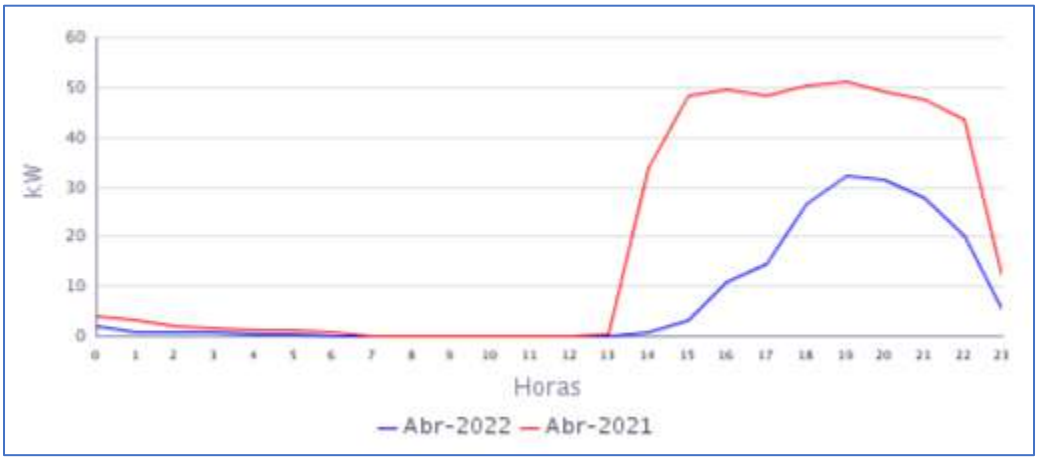

Fuente CNM

En la gráfica anterior se comparan las curvas de carga promedio diarias de Abr-2021 y del Abr-2022, presentándose una caída en la demanda de 59,98%.

CHOCO

39. ACANDI (ACANDI - CHOCO)

El municipio de Acandí está ubicado en el departamento del Chocó, con una población según el censo DANE de 2018 y su proyección al 2020, de 14.159 habitantes de los cuales 6.518 están ubicados en la cabecera municipal y 7.641 en las áreas rurales del municipio. El número de usuarios es de 3.204. Se incluyen en este informe las localidades interconectadas a la cabecera municipal de Acandí: Batatilla, El Aguacate, Peñaloza y San Miguel.[1]

39.1 Descripción del Sitio

La localidad cuenta con una central de generación que está conformada por la siguiente infraestructura:

Tabla 114 Infraestructura de la Localidad.

GRUPO ELECTRÓGENO			
ITEM	**MARCA**	**CAPACIDAD**	**ESTADO**
1	PERKINS-STAMFORD	1150 kW	EN OPERACIÓN
2	PERKINS-STAMFORD	1150 kW	FUERA DE SERVICIO
3	PERKINS-STAMFORD	1000 kW	FUERA DE SERVICIO
4	CUMMINS	1286 (1267) kW	FUERA DE SERVICIO
5	CUMMINS QST-30	480 KW	EN OPERACIÓN
TRANSFORMADORES			
ITEM	**CAPACIDAD**		**ESTADO**
1	1000 kVA		DESCONECTADO
1	2500 kVA		EN OPERACIÓN

Gráfica 229 Diagrama Unifilar de la Localidad.

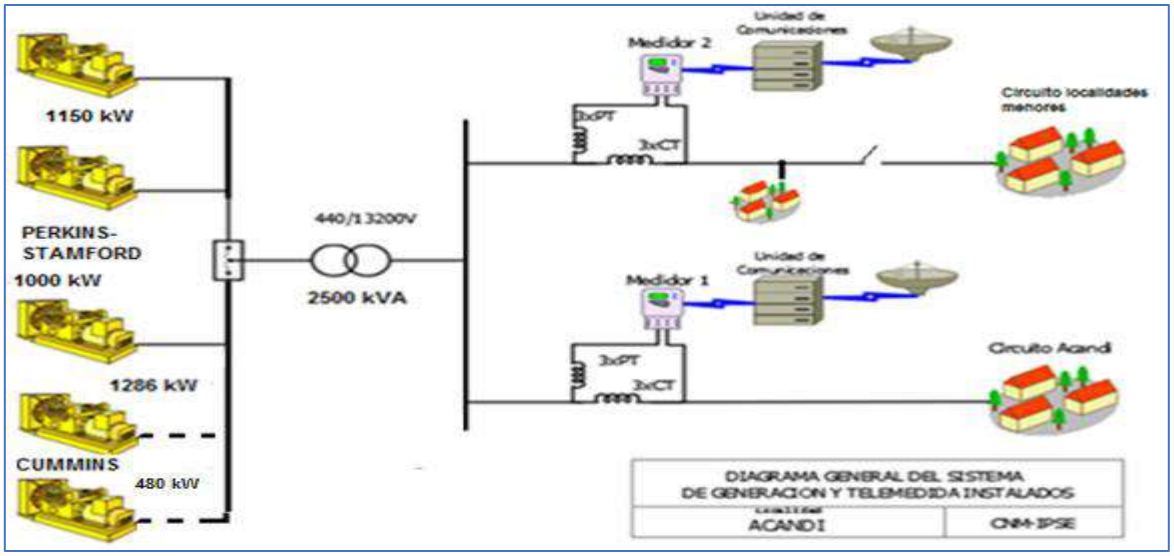

[1] Fuente: http://www.dane.gov.co/Información derivada del Censo Nacional de Población y Vivienda (CNPV) 2018.'Retroproyecciones y Proyecciones de población a nivel municipal por área, sexo y edad simple. Periodo 1985- 2035.

39.2 Energía

El consumo de energía eléctrica para esta localidad en *Abril* de 2022, se presenta en la siguiente tabla, donde se encuentran los valores acumulados diarios de la energía activa (kWh), reactiva (kVARh), aparente (kVAh) y del factor de potencia (p.u).

Tabla 115 Energía Activa, Reactiva, Aparente y Factor de Potencia.

ACANDI (ACANDI - CHOCO)				
Fecha	**Energía Activa (kWh)**	**Energía Reactiva (kVARh)**	**Energía Aparente (kVAh)**	**Factor de Potencia (p.u)**
Abril 1, Viernes	17.145	6.187	18.227,14	0,94
Abril 2, Sábado	17.349	6.415	18.496,82	0,94
Abril 3, Domingo	18.198	6.743	19.407,49	0,94
Abril 4, Lunes	14.715	5.296	15.639,43	0,94
Abril 5, Martes	16.965	6.094	18.025,79	0,94
Abril 6, Miércoles	19.616	6.942	20.808,08	0,94
Abril 7, Jueves	19.317	6.838	20.491,66	0,94
Abril 8, Viernes	18.031	6.528	19.176,38	0,94
Abril 9, Sábado	17.255	6.108	18.303,86	0,94
Abril 10, Domingo	19.031	6.847	20.225,42	0,94
Abril 11, Lunes	18.296	6.483	19.410,84	0,94
Abril 12, Martes	20.057	6.915	21.215,37	0,95
Abril 13, Miércoles	20.293	6.942	21.448,10	0,95
Abril 14, Jueves	18.192	6.445	19.300,09	0,94
Abril 15, Viernes	17.110	6.189	18.194,87	0,94
Abril 16, Sábado	19.777	6.854	20.930,83	0,94
Abril 17, Domingo	19.705	6.912	20.882,11	0,94
Abril 18, Lunes	20.215	6.855	21.345,44	0,95
Abril 19, Martes	18.010	6.307	19.082,37	0,94
Abril 20, Miércoles	17.862	6.401	18.974,04	0,94
Abril 21, Jueves	18.467	6.523	19.585,60	0,94
Abril 22, Viernes	18.669	6.721	19.841,61	0,94
Abril 23, Sábado	18.111	6.640	19.289,85	0,94
Abril 24, Domingo	19.460	7.085	20.709,41	0,94
Abril 25, Lunes	18.864	6.677	20.010,89	0,94
Abril 26, Martes	18.713	6.628	19.851,64	0,94
Abril 27, Miércoles	18.428	6.633	19.585,11	0,94
Abril 28, Jueves	18.209	6.458	19.320,61	0,94
Abril 29, Viernes	18.442	6.398	19.520,49	0,94
Abril 30, Sábado	17.961	6.370	19.057,06	0,94
TOTAL	**552.462**	**196.436**	**586.345,60**	**0,94**

El factor de potencia promedio fue 0,94.

Con referencia a Abril de 2021 (556.658 kWh), se presentó una leve caída en la demanda de energía eléctrica del 0,75%.

Gráfica 230 Energía Activa, Reactiva y Factor de Potencia – ACANDI (ACANDI - CHOCO).

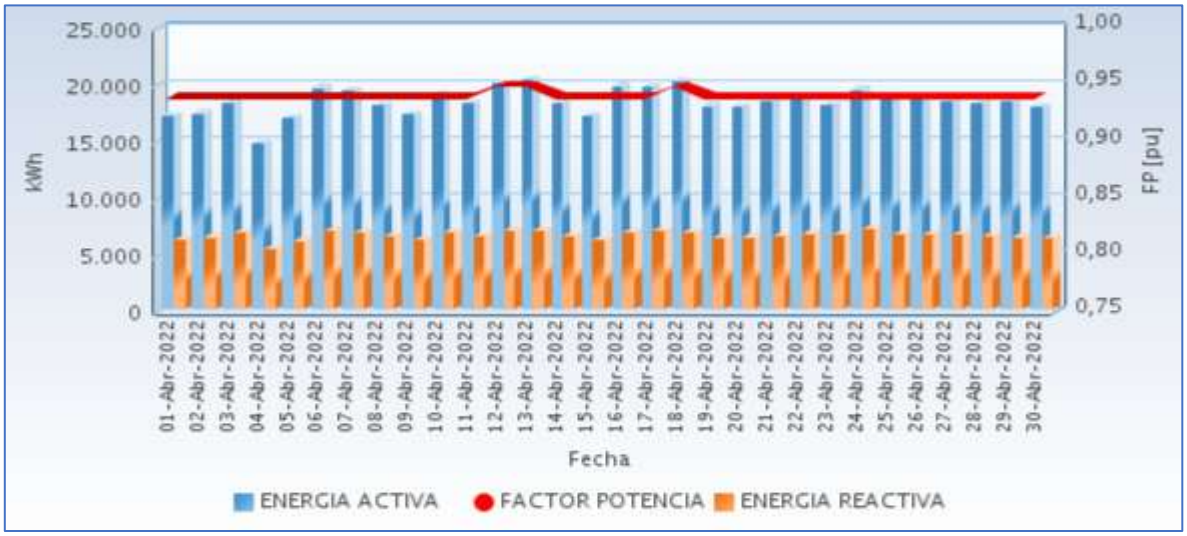

Fuente CNM

En la siguiente gráfica se presenta el acumulado mensual de la energía entregada por cada circuito en la localidad.

Gráfica 231 Energía Diaria Entregada en Circuitos de Distribución.

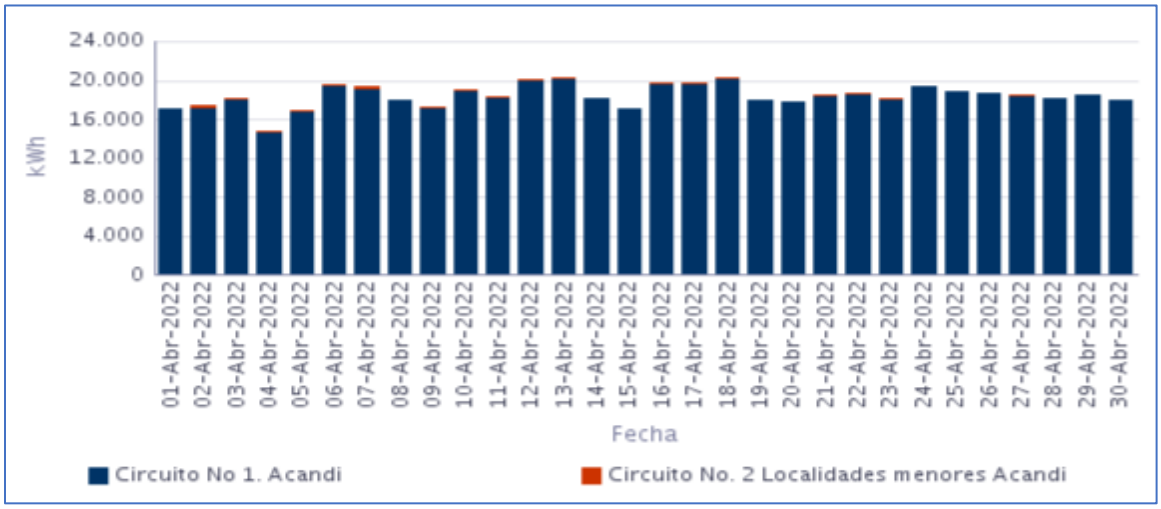

Fuente CNM

39.3 Potencia

En la siguiente gráfica se presenta el comportamiento diario de la potencia para este mes.

Gráfica 232 Comportamiento Diario de la Potencia.

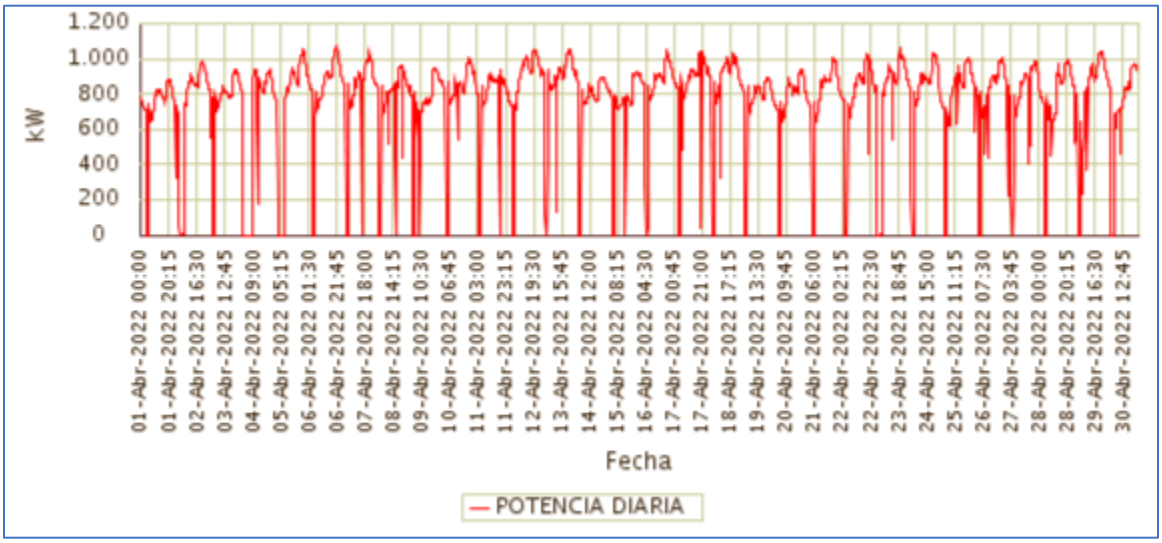

Fuente CNM

39.4 Potencia Máxima

La potencia máxima fue de 1.073,78kW, se presentó el miércoles 06 de abril a las 21:30 horas. Respecto a la potencia máxima de Abril de 2021 (1.036,64kW), tuvo un crecimiento de 3,58%.

En la siguiente grafica se presenta la potencia máxima diaria registrada para este mes.

Gráfica 233 Potencia Máxima Diaria-ACANDI (ACANDI - CHOCO).

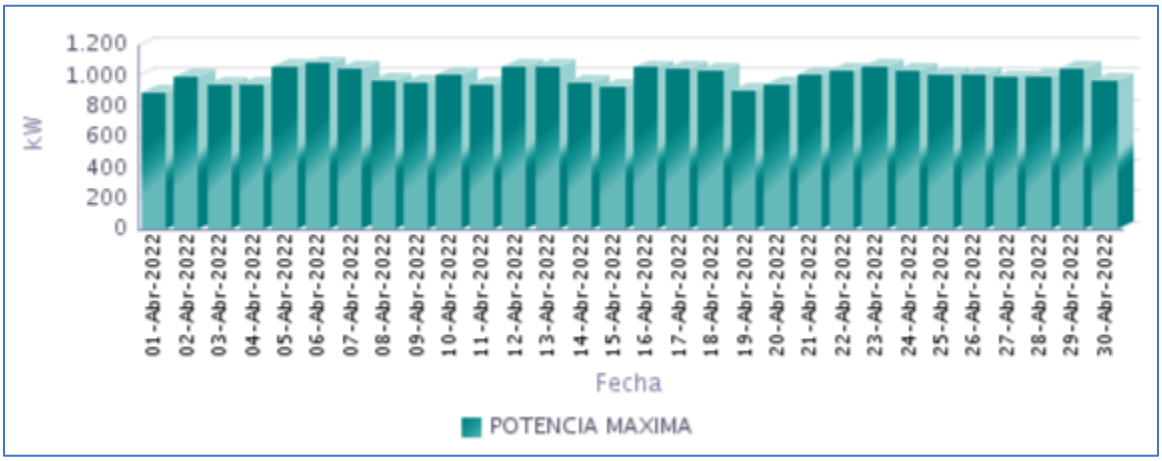

Fuente CNM

39.5 Horas de Prestación del Servicio

En Abril, se prestó el servicio de energía eléctrica en la localidad, un promedio diario de 22

Horas 9 Minutos, como se presenta en la siguiente gráfica.

Gráfica 234 Horas Efectivas de Prestación del Servicio - ACANDI (ACANDI - CHOCO),

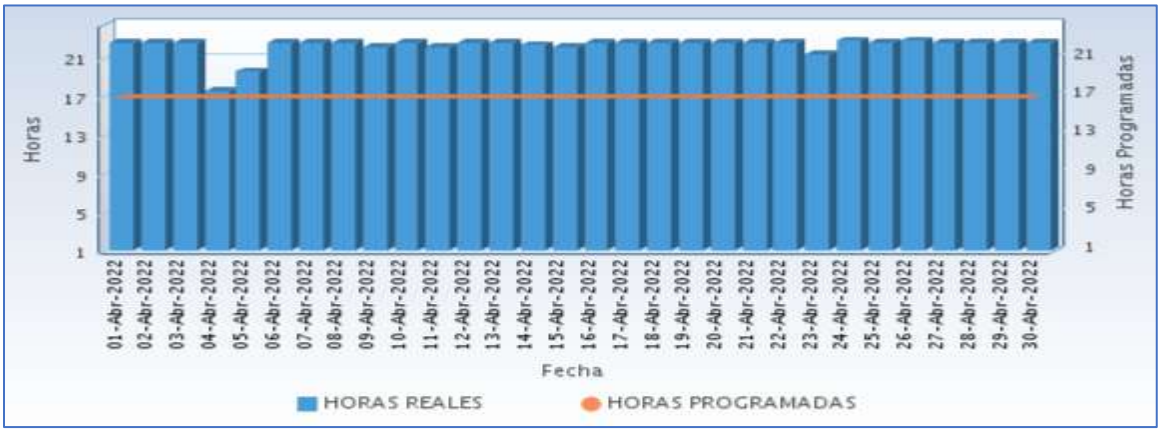

Fuente CNM

A continuación se relaciona las horas promedio por día de la prestación del servicio de energía:

Tabla 116 Horas promedio por día prestación del servicio de energía

ACANDI (ACANDI - CHOCO) Abril 2022	
DIA	**Horas de servicio promedio en el día [hh:mm]**
01-Abr-2022	22 Horas 30 Minutos
02-Abr-2022	22 Horas 30 Minutos
03-Abr-2022	22 Horas 30 Minutos
04-Abr-2022	17 Horas 30 Minutos
05-Abr-2022	19 Horas 30 Minutos
06-Abr-2022	22 Horas 30 Minutos
07-Abr-2022	22 Horas 30 Minutos
08-Abr-2022	22 Horas 30 Minutos
09-Abr-2022	22 Horas 0 Minutos
10-Abr-2022	22 Horas 30 Minutos
11-Abr-2022	22 Horas 0 Minutos
12-Abr-2022	22 Horas 30 Minutos
13-Abr-2022	22 Horas 30 Minutos
14-Abr-2022	22 Horas 15 Minutos
15-Abr-2022	22 Horas 0 Minutos
16-Abr-2022	22 Horas 30 Minutos
17-Abr-2022	22 Horas 30 Minutos
18-Abr-2022	22 Horas 30 Minutos
19-Abr-2022	22 Horas 30 Minutos
20-Abr-2022	22 Horas 30 Minutos
21-Abr-2022	22 Horas 30 Minutos
22-Abr-2022	22 Horas 30 Minutos
23-Abr-2022	21 Horas 15 Minutos
24-Abr-2022	22 Horas 45 Minutos
25-Abr-2022	22 Horas 30 Minutos
26-Abr-2022	22 Horas 45 Minutos

ACANDI (ACANDI - CHOCO) Abril 2022	
DIA	**Horas de servicio promedio en el día [hh:mm]**
27-Abr-2022	22 Horas 30 Minutos
28-Abr-2022	22 Horas 30 Minutos
29-Abr-2022	22 Horas 30 Minutos
30-Abr-2022	22 Horas 30 Minutos

Fuente CNM

39.6 Curvas de Carga

En la siguiente gráfica, se presenta el comportamiento de la carga promedio diaria en el mes.

Gráfica 235 Curva de Carga Promedio Diaria Mensual

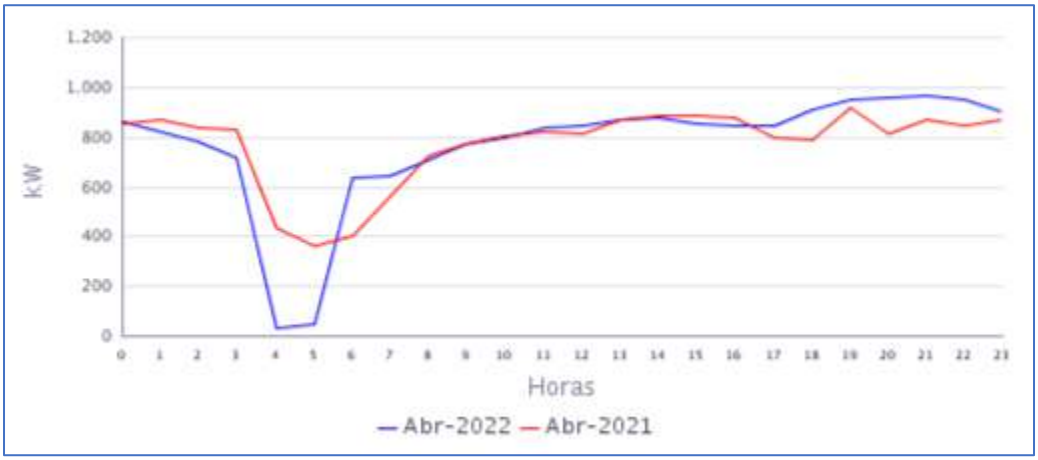

Fuente CNM

En la gráfica anterior se comparan las curvas de carga promedio diarias de Abr-2021 y del Abr-2022, presentándose una caída en la demanda del 0,75%.

40. ARUSI (NUQUI - CHOCO)

El corregimiento de Arusí, pertenece al municipio de Nuquí, Departamento de Chocó. Esta localidad cuenta con un total de 132 usuarios .[1]

40.1 Descripción del Sitio

La localidad cuenta con una central de generación que está conformada por la siguiente infraestructura:

Tabla 117 Infraestructura de la Localidad.

GRUPO ELECTRÓGENO			
ITEM	**MARCA**	**CAPACIDAD**	**ESTADO**
1	PARTNER	110 kVA	EN MANTENIMIENTO
2	PERKINS	110 kW	EN OPERACIÓN
TRANSFORMADORES			
ITEM	**CAPACIDAD**		**ESTADO**
1	100		EN OPERACIÓN

Gráfica 236 Diagrama de Conexión de la Localidad.

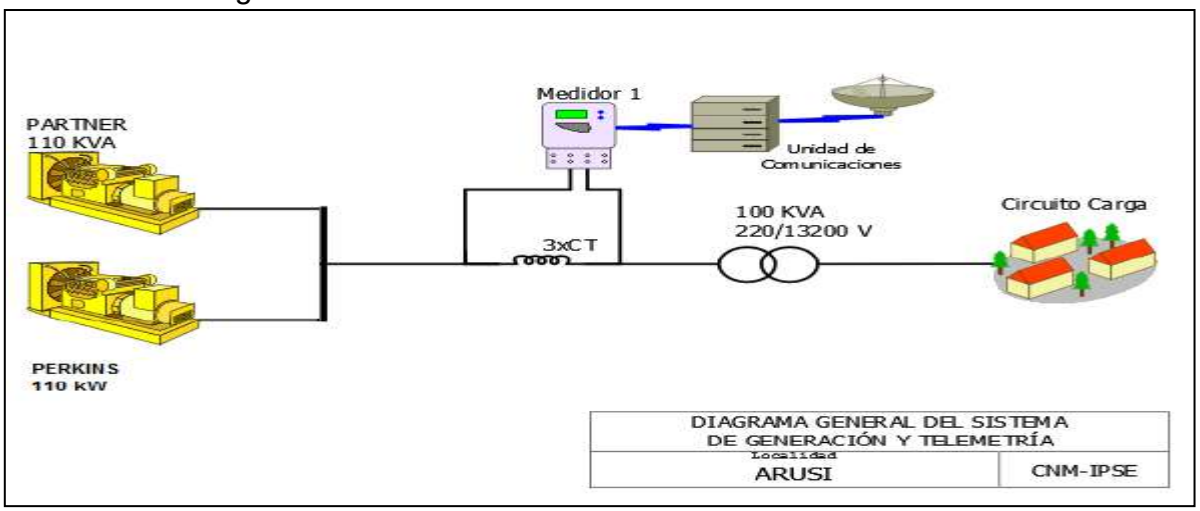

Localidad sin información, telemetría desconectada. Según la información suministrada por el señor Fawer Lerma Vanegas, gerente de la empresa ELECTRONUQUI E.S.P. S.A., el día jueves 11 de noviembre de 2021 se restableció la prestación del servicio de energía eléctrica en la localidad de Arusí, municipio de Nuquí, en el departamento del Chocó, gracias a la instalación de un nuevo grupo electrógeno marca Perkins de 110 kW.

Fuente: http://reportes.sui.gov.co/ - Sistema Único de Información SUI - Año 2020.

41. BALBOA (UNGUIA - CHOCO)

La localidad de Balboa es un centro poblado del municipio de Unguía, Departamento del Chocó. Esta Localidad cuenta con un total de 357 usuarios .[1]

41.1 Descripción del Sitio

La localidad cuenta con una central de generación que está conformada por la siguiente infraestructura:

Tabla 120 Infraestructura de la Localidad.

GRUPO ELECTRÓGENO			
ITEM	**MARCA**	**CAPACIDAD**	**ESTADO**
1	CUMMINS	165 kW	EN OPERACIÓN
2	CUMMINS	165 kW	EN OPERACIÓN
TRANSFORMADORES			
ITEM	**CAPACIDAD**		**ESTADO**
1	300 kVA		EN OPERACIÓN

Gráfica 242 Diagrama de Conexión de la Localidad.

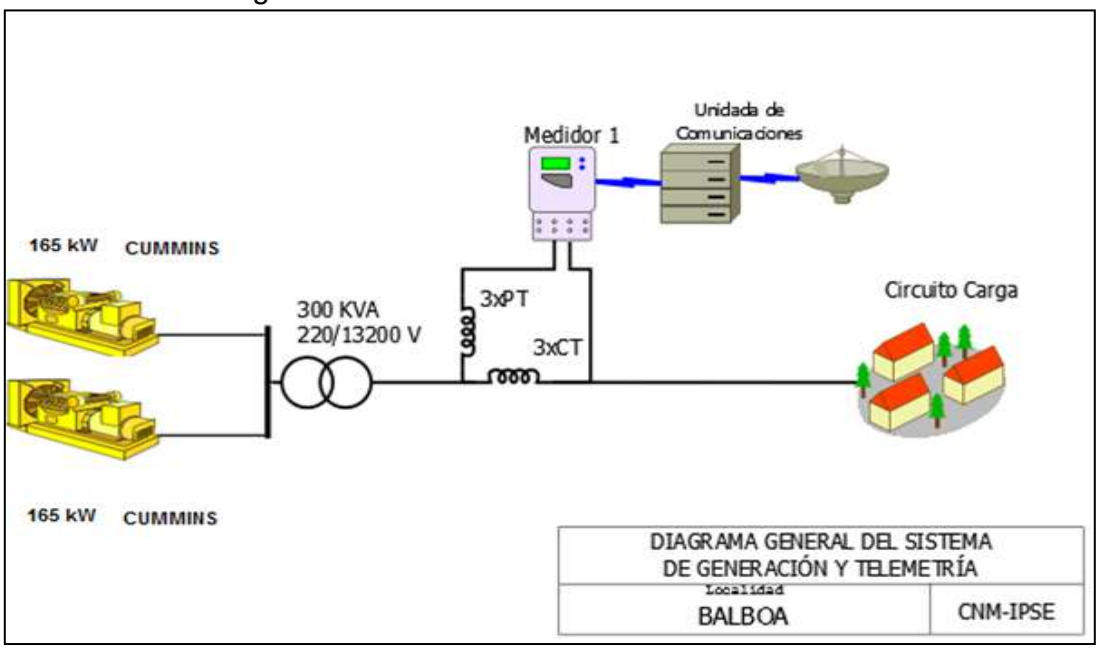

[1]

Fuente: http://reportes.sui.gov.co/ - Sistema Único de Información SUI - Año 2020[1]

41.2 Energía

El consumo de energía eléctrica para esta localidad en *Abril* de 2022, se presenta en la siguiente tabla, donde se encuentran los valores acumulados diarios de la energía activa (kWh), reactiva (kVARh), aparente (kVAh) y del factor de potencia (p.u).

Tabla 121 Energía Activa, Reactiva, Aparente y Factor de Potencia.

BALBOA (UNGUIA - CHOCO)				
Fecha	**Energía Activa (kWh)**	**Energía Reactiva (kVARh)**	**Energía Aparente (kVAh)**	**Factor de Potencia (p.u)**
Abril 1, Viernes	682	254	727,56	0,94
Abril 2, Sábado	716	277	767,63	0,93
Abril 3, Domingo	699	250	741,96	0,94
Abril 4, Lunes	659	226	696,78	0,95
Abril 5, Martes	657	243	700,15	0,94
Abril 6, Miércoles	680	263	728,94	0,93
Abril 7, Jueves	676	253	722,24	0,94
Abril 8, Viernes	672	251	717,50	0,94
Abril 9, Sábado	697	279	750,73	0,93
Abril 10, Domingo	666	280	722,45	0,92
Abril 11, Lunes	683	272	734,93	0,93
Abril 12, Martes	519	191	553,46	0,94
Abril 13, Miércoles	651	241	694,02	0,94
Abril 14, Jueves	631	235	672,96	0,94
Abril 15, Viernes	674	270	726,37	0,93
Abril 16, Sábado	680	269	731,05	0,93
Abril 17, Domingo	684	268	734,91	0,93
Abril 18, Lunes	645	248	691,11	0,93
Abril 19, Martes	634	207	666,64	0,95
Abril 20, Miércoles	638	228	677,58	0,94
Abril 21, Jueves	677	248	721,08	0,94
Abril 22, Viernes	700	274	751,15	0,93
Abril 23, Sábado	710	277	762,43	0,93
Abril 24, Domingo	701	269	751,20	0,93
Abril 25, Lunes	711	269	759,79	0,94
Abril 26, Martes	668	249	712,58	0,94
Abril 27, Miércoles	706	263	753,91	0,94
Abril 28, Jueves	730	286	783,64	0,93
Abril 29, Viernes	749	284	800,83	0,93
Abril 30, Sábado	685	246	727,32	0,94
TOTAL	**20.278**	**7.670**	**21.680,19**	**0,94**

El factor de potencia promedio fue 0,94.

Con referencia a Abril de 2021 (20.040 kWh), se presentó un crecimiento en la demanda de energía eléctrica del 1,19%.

Gráfica 243 Energía Activa, Reactiva y Factor de Potencia – BALBOA (UNGUIA - CHOCO).

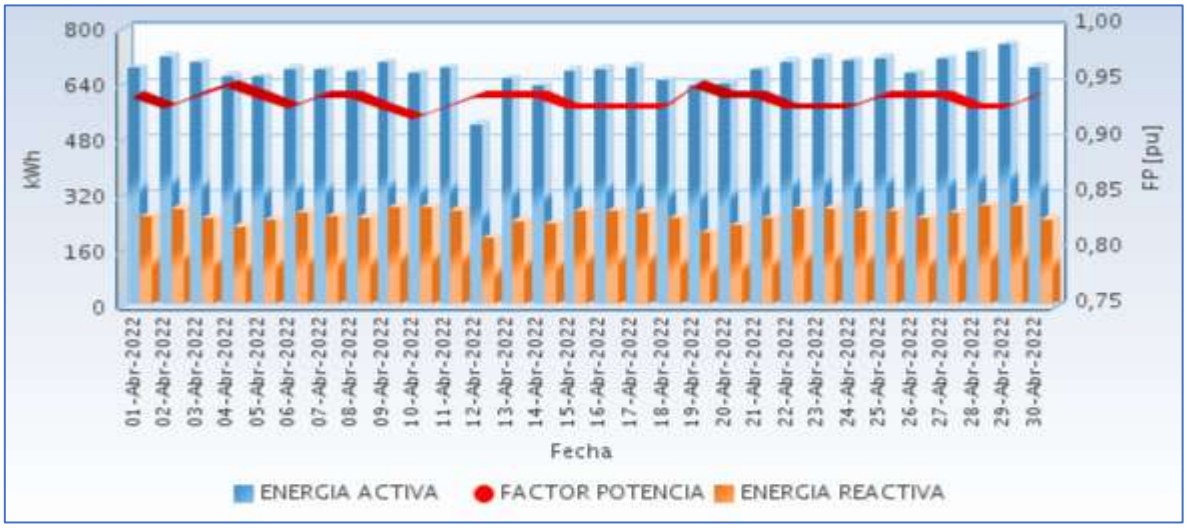

Fuente CNM

41.3 Potencia

En la siguiente gráfica se presenta el comportamiento diario de la potencia para este mes.

Gráfica 244 Comportamiento Diario de la Potencia.

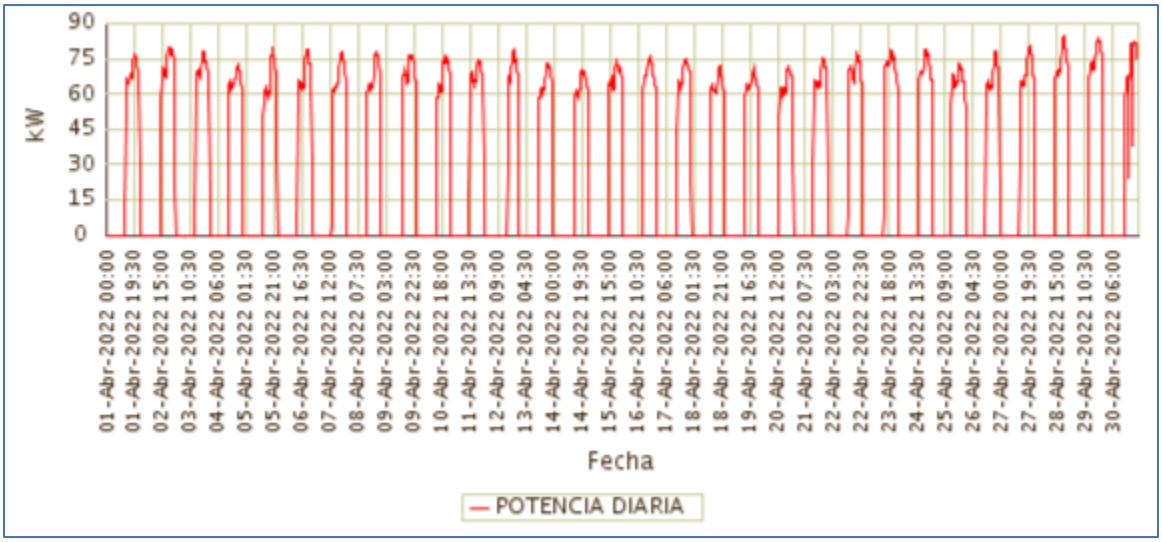

Fuente CNM

41.4 Potencia Máxima

La potencia máxima fue de 84,88kW, se presentó el Jueves 28 de Abril a las 20:00 horas. Respecto a la potencia máxima de Abril de 2021 (84,22kW), tuvo una variación de 0,79%.

En la siguiente grafica se presenta la potencia máxima diaria registrada para este mes.

Gráfica 245 Potencia Máxima Diaria-BALBOA (UNGUIA - CHOCO).

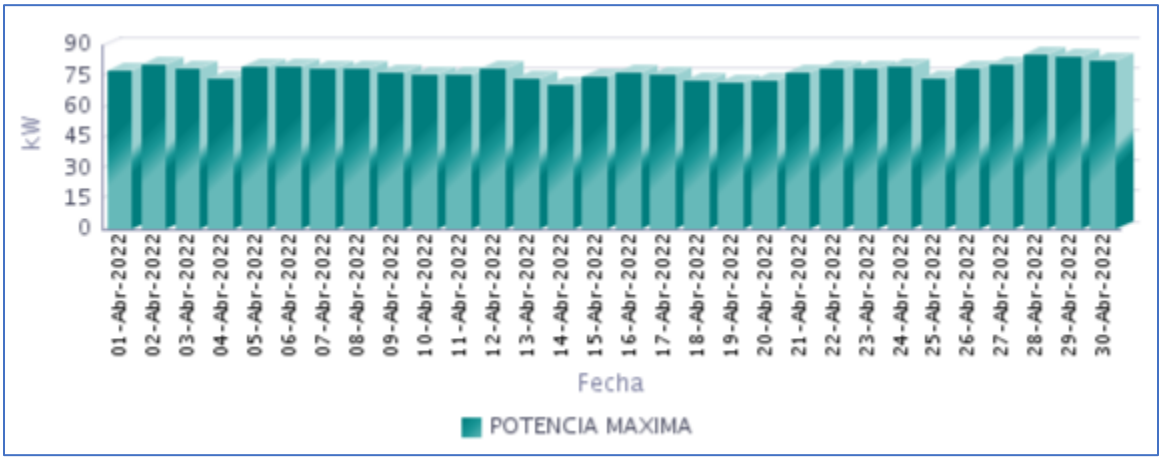

Fuente CNM

41.5 Horas de Prestación del Servicio

En Abril, se prestó el servicio de energía eléctrica en la localidad, un promedio diario de 10 Horas 10 Minutos, como se presenta en la siguiente gráfica.

Gráfica 246 Horas Efectivas de Prestación del Servicio - BALBOA (UNGUIA - CHOCO),

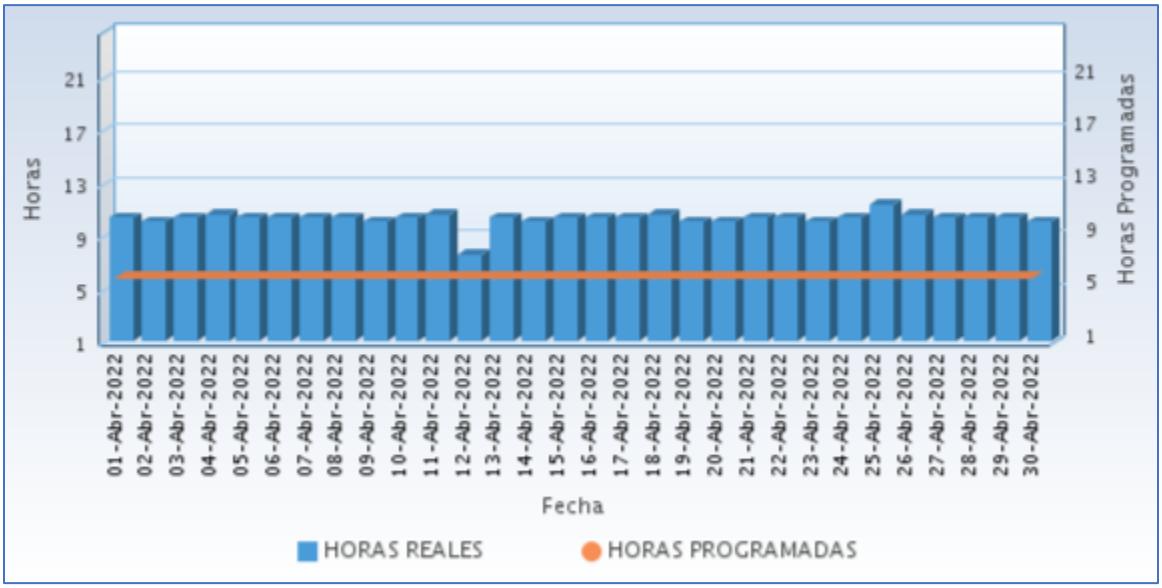

Fuente CNM

A continuación se relaciona las horas promedio por día de la prestación del servicio de energía:

Tabla 122 Horas promedio por día prestación del servicio de energía

BALBOA (UNGUIA - CHOCO) **Abril 2022**	
DIA	**Horas de servicio promedio en el día [hh:mm]**
01-Abr-2022	10 Horas 15 Minutos
02-Abr-2022	10 Horas 0 Minutos
03-Abr-2022	10 Horas 15 Minutos
04-Abr-2022	10 Horas 30 Minutos
05-Abr-2022	10 Horas 15 Minutos
06-Abr-2022	10 Horas 15 Minutos
07-Abr-2022	10 Horas 15 Minutos
08-Abr-2022	10 Horas 15 Minutos
09-Abr-2022	10 Horas 0 Minutos
10-Abr-2022	10 Horas 15 Minutos
11-Abr-2022	10 Horas 30 Minutos
12-Abr-2022	7 Horas 30 Minutos
13-Abr-2022	10 Horas 15 Minutos
14-Abr-2022	10 Horas 0 Minutos
15-Abr-2022	10 Horas 15 Minutos
16-Abr-2022	10 Horas 15 Minutos
17-Abr-2022	10 Horas 15 Minutos
18-Abr-2022	10 Horas 30 Minutos
19-Abr-2022	10 Horas 0 Minutos
20-Abr-2022	10 Horas 0 Minutos
21-Abr-2022	10 Horas 15 Minutos
22-Abr-2022	10 Horas 15 Minutos
23-Abr-2022	10 Horas 0 Minutos
24-Abr-2022	10 Horas 15 Minutos
25-Abr-2022	11 Horas 15 Minutos
26-Abr-2022	10 Horas 30 Minutos
27-Abr-2022	10 Horas 15 Minutos
28-Abr-2022	10 Horas 15 Minutos
29-Abr-2022	10 Horas 15 Minutos
30-Abr-2022	10 Horas 0 Minutos

Fuente CNM

41.6 Curvas de Carga

En la siguiente gráfica, se presenta el comportamiento de la carga promedio diaria en el mes.

Gráfica 247 Curva de Carga Promedio Diaria Mensual

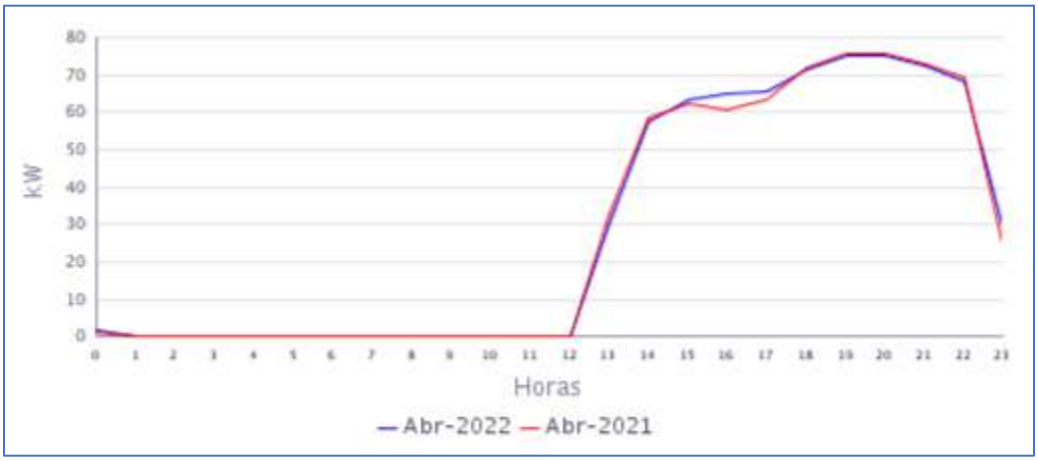

Fuente CNM

En la gráfica anterior se comparan las curvas de carga promedio diarias de Abr-2021 y del Abr-2022, presentándose una variación en la demanda de 1,19%.

42. BELLAVISTA (BOJAYÁ (BELLAVISTA) - CHOCO)

La localidad de Bojayá está ubicada en el departamento de Chocó con una población, según el censo DANE de 2018 y su proyección al 2020, de 12.326 habitantes, de los cuales 1.165 están ubicados en la cabecera municipal y 11.161 en las áreas rurales del municipio. Él número de usuarios es de 484.[1]

42.1 Descripción del Sitio

La localidad cuenta con una central de generación que está conformada por la siguiente infraestructura:

Tabla 123 Infraestructura de la Localidad.

GRUPO ELECTROGENO			
ITEM	**MARCA**	**CAPACIDAD**	**ESTADO**
1	CUMMINS C250 D6	250 kW	EN MANTENIMIENTO
2	CUMMINS C400 D6	400 kW	EN MANTENIMIENTO
3	CUMMINS	400kW (500kVA)*	EN OPERACIÓN (NUEVA)
4	PERKINS	500 kW	FUERA DE SERVICIO
TRANSFORMADORES			
ITEM	**CAPACIDAD**		**ESTADO**
1	300 kVA		EN OPERACIÓN
2	500 kVA		FUERA DE SERVICIO

*en operación desde 28 de febrero.

Gráfica 248 Diagrama de Conexión de la Localidad.

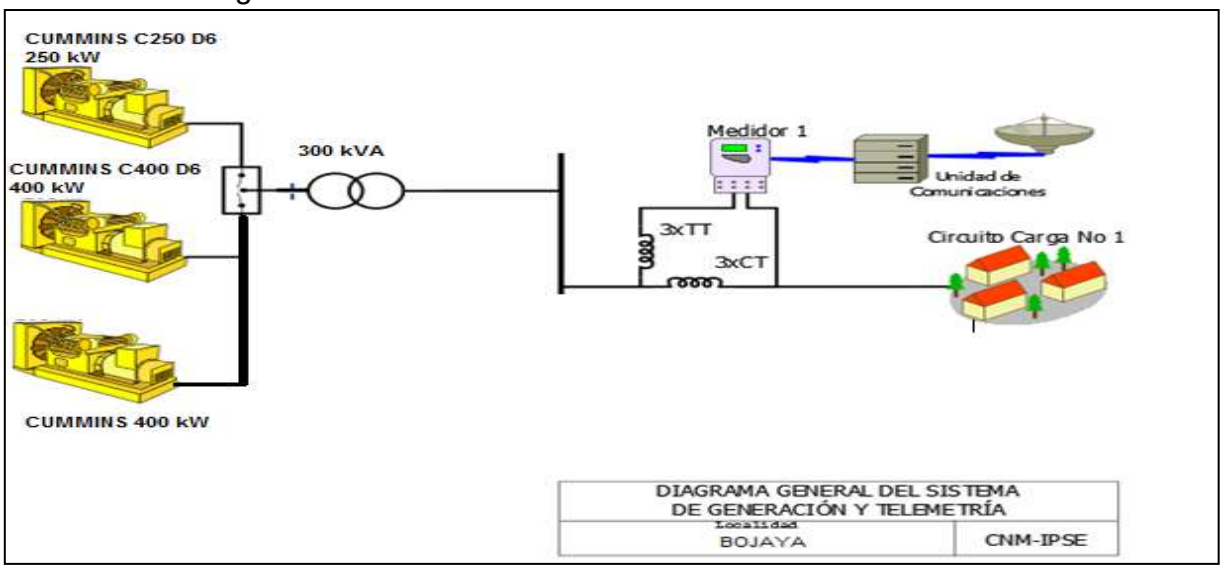

[1] Fuente: http://www.dane.gov.co/Información derivada del Censo Nacional de Población y Vivienda (CNPV) 2018.'Retroproyecciones y Proyecciones de población a nivel municipal por área, sexo y edad simple. Periodo 1985- 2035.

42.2 Energía

El consumo de energía eléctrica para esta localidad en *Abril* de 2022, se presenta en la siguiente tabla, donde se encuentran los valores acumulados diarios de la energía activa (kWh), reactiva (kVARh), aparente (kVAh) y del factor de potencia (p.u).

Tabla 124 Energía Activa, Reactiva, Aparente y Factor de Potencia.

BELLAVISTA (BOJAYÁ (BELLAVISTA) - CHOCO)				
Fecha	**Energía Activa (kWh)**	**Energía Reactiva (kVARh)**	**Energía Aparente (kVAh)**	**Factor de Potencia (p.u)**
Abril 1, Viernes	2.614	748	2.719,03	0,96
Abril 2, Sábado	2.462	709	2.562,07	0,96
Abril 3, Domingo	2.530	732	2.634,08	0,96
Abril 4, Lunes	2.565	727	2.666,10	0,96
Abril 5, Martes	1.130	280	1.164,55	0,97
Abril 6, Miércoles	2.566	720	2.665,27	0,96
Abril 7, Jueves	2.561	735	2.664,67	0,96
Abril 8, Viernes	2.572	728	2.672,88	0,96
Abril 9, Sábado	2.342	690	2.441,36	0,96
Abril 10, Domingo	2.457	714	2.559,16	0,96
Abril 11, Lunes	2.623	725	2.721,16	0,96
Abril 12, Martes	2.360	655	2.448,86	0,96
Abril 13, Miércoles	1.832	504	1.899,99	0,96
Abril 14, Jueves	1.567	448	1.630,08	0,96
Abril 15, Viernes	2.572	742	2.676,77	0,96
Abril 16, Sábado	428	136	449,52	0,95
Abril 17, Domingo	0	0	0,00	
Abril 18, Lunes	0	0	0,00	
Abril 19, Martes	0	0	0,00	
Abril 20, Miércoles	0	0	0,00	
Abril 21, Jueves	0	0	0,00	
Abril 22, Viernes	0	0	0,00	
Abril 23, Sábado	1.336	322	1.373,99	0,97
Abril 24, Domingo	2.709	763	2.814,23	0,96
Abril 25, Lunes	2.061	579	2.140,75	0,96
Abril 26, Martes	2.165	615	2.251,17	0,96
Abril 27, Miércoles	2.487	719	2.588,54	0,96
Abril 28, Jueves	2.428	703	2.527,68	0,96
Abril 29, Viernes	2.492	740	2.599,22	0,96
Abril 30, Sábado	2.452	714	2.553,68	0,96
TOTAL	**53.311**	**15.150**	**55.422,11**	**0,96**

El factor de potencia promedio fue 0,96.

Con referencia a Abril de 2021 (98.307 kWh), se presentó una caída en la demanda de energía eléctrica del 45,77%. Este comportamiento es debido a que del 17 al 22 de abril no se prestó el suministro de energía daño en el grupo electrógeno.

Gráfica 249 Energía Activa, Reactiva y Factor de Potencia – BELLAVISTA (BOJAYÁ (BELLAVISTA) - CHOCO).

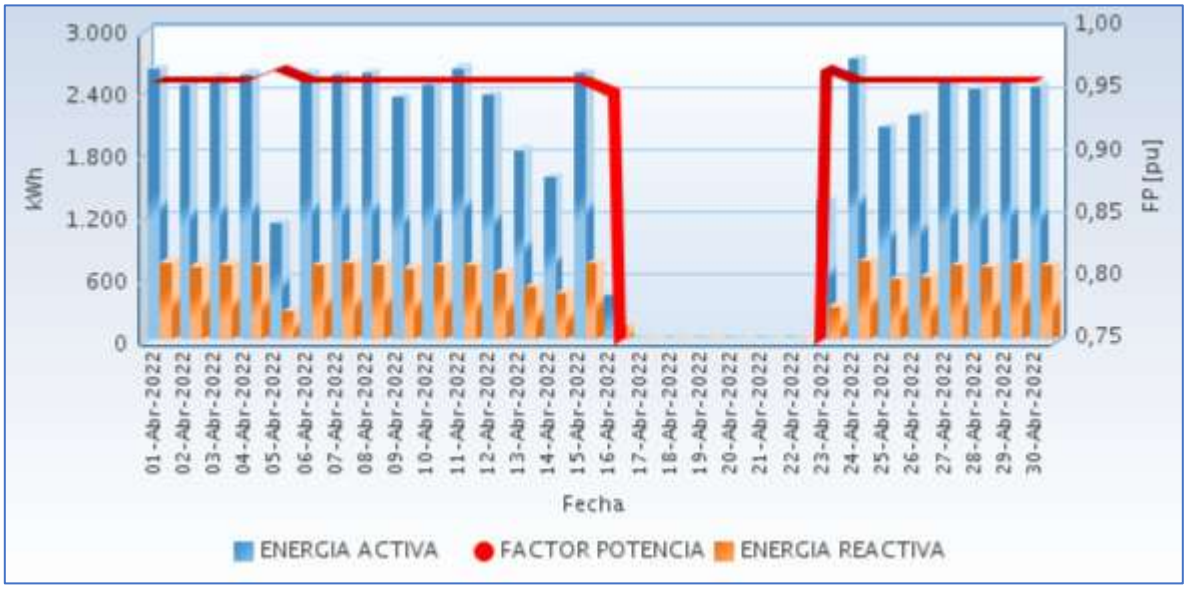

Fuente CNM

42.3 Potencia

En la siguiente gráfica se presenta el comportamiento diario de la potencia para este mes.

Gráfica 250 Comportamiento Diario de la Potencia.

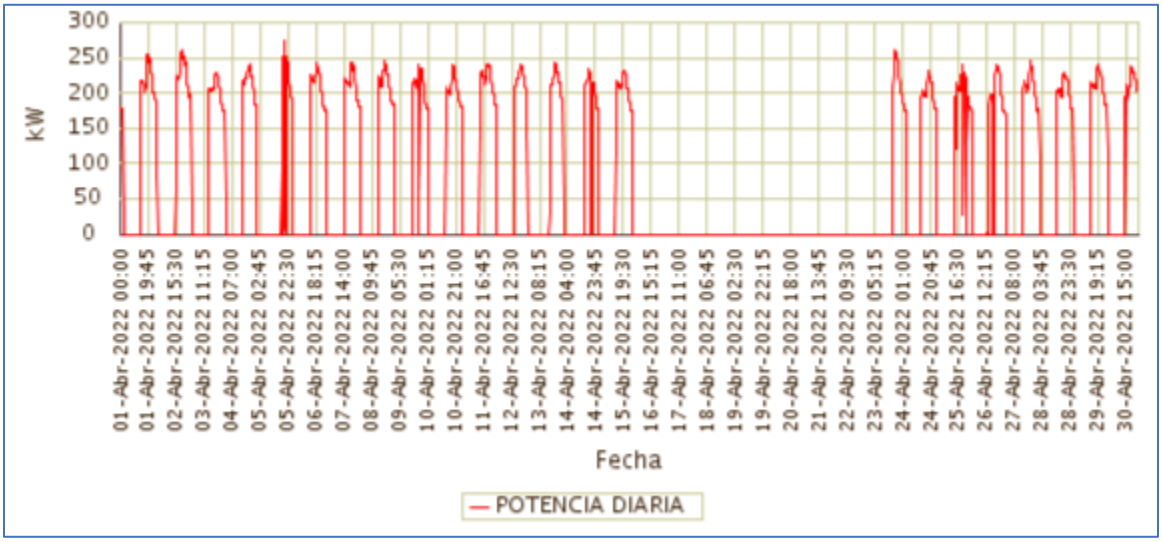

Fuente CNM

42.4 Potencia Máxima

La potencia máxima fue de 275,73kW, se presentó el Martes 05 de Abril a las 20:15 horas. Respecto a la potencia máxima de Abril de 2021 (219,78kW), tuvo una variación de 25,45%.

En la siguiente grafica se presenta la potencia máxima diaria registrada para este mes.

Gráfica 251 Potencia Máxima Diaria-BELLAVISTA (BOJAYÁ (BELLAVISTA) - CHOCO).

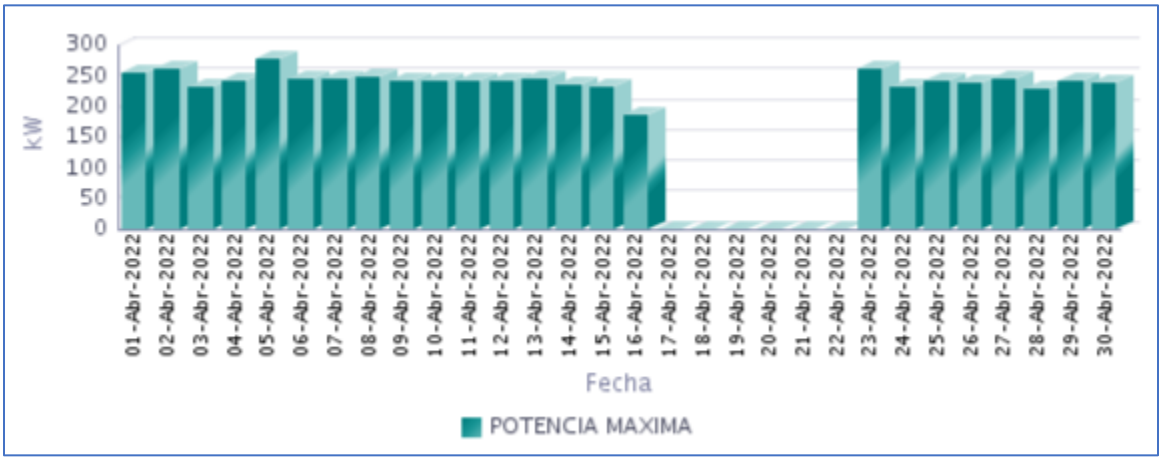

Fuente CNM

42.5 Horas de Prestación del Servicio

En Abril, se prestó el servicio de energía eléctrica en la localidad, un promedio diario de 8 Horas 42 Minutos, como se presenta en la siguiente gráfica.

Gráfica 252 Horas Efectivas de Prestación del Servicio - BELLAVISTA (BOJAYÁ (BELLAVISTA) - CHOCO),

Fuente CNM

A continuación se relaciona las horas promedio por día de la prestación del servicio de energía:

Tabla 125 Horas promedio por día prestación del servicio de energía

BELLAVISTA (BOJAYÁ (BELLAVISTA) - CHOCO) Abril 2022	
DIA	**Horas de servicio promedio en el día [hh:mm]**
01-Abr-2022	12 Horas 30 Minutos
02-Abr-2022	11 Horas 15 Minutos
03-Abr-2022	12 Horas 30 Minutos
04-Abr-2022	12 Horas 30 Minutos
05-Abr-2022	5 Horas 45 Minutos
06-Abr-2022	12 Horas 15 Minutos
07-Abr-2022	12 Horas 15 Minutos
08-Abr-2022	12 Horas 15 Minutos
09-Abr-2022	11 Horas 30 Minutos
10-Abr-2022	12 Horas 15 Minutos
11-Abr-2022	12 Horas 15 Minutos
12-Abr-2022	11 Horas 30 Minutos
13-Abr-2022	8 Horas 30 Minutos
14-Abr-2022	8 Horas 15 Minutos
15-Abr-2022	12 Horas 30 Minutos
16-Abr-2022	2 Horas 30 Minutos
17-Abr-2022	0 Horas 0 Minutos
18-Abr-2022	0 Horas 0 Minutos
19-Abr-2022	0 Horas 0 Minutos
20-Abr-2022	0 Horas 0 Minutos
21-Abr-2022	0 Horas 0 Minutos
22-Abr-2022	0 Horas 0 Minutos
23-Abr-2022	6 Horas 0 Minutos
24-Abr-2022	13 Horas 45 Minutos
25-Abr-2022	10 Horas 45 Minutos
26-Abr-2022	11 Horas 15 Minutos
27-Abr-2022	12 Horas 15 Minutos
28-Abr-2022	12 Horas 15 Minutos
29-Abr-2022	12 Horas 15 Minutos
30-Abr-2022	12 Horas 15 Minutos

Fuente CNM

42.6 Curvas de Carga

En la siguiente gráfica, se presenta el comportamiento de la carga promedio diaria en el mes.

Gráfica 253 Curva de Carga Promedio Diaria Mensual

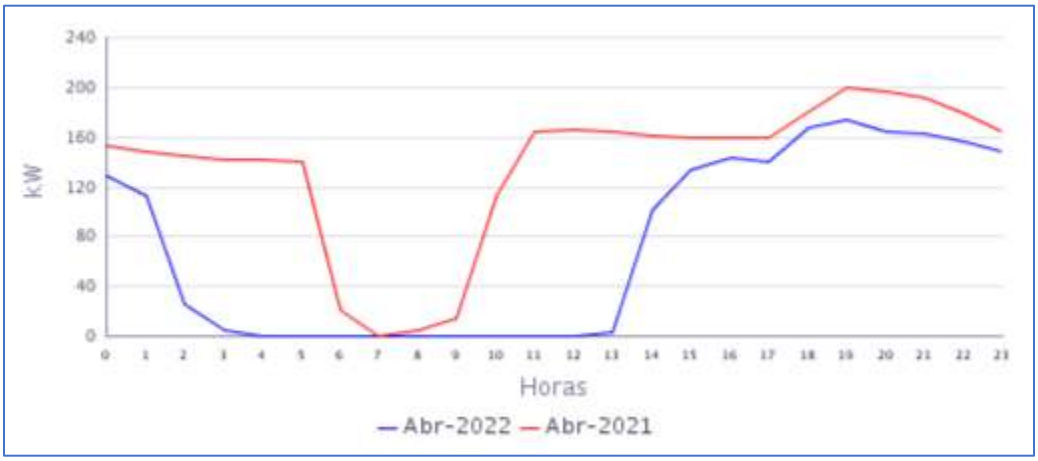

Fuente CNM

En la gráfica anterior se comparan las curvas de carga promedio diarias de Abr-2021 y del Abr-2022, presentándose una caída en la demanda de 45,77%.

43. BETE (MEDIO ATRATO (BETE) - CHOCO)

La localidad de Beté es la cabecera municipal del Medio Atrato, Departamento de Chocó, con una población según el censo DANE de 2018 y su proyección al 2020, de 10.930 habitantes de los cuales 980 están ubicados en la cabecera municipal y 9.950 en las áreas rurales del municipio. El número de usuarios es de 294.[1]

43.1 Descripción del Sitio

La localidad cuenta con una central de generación que está conformada por la siguiente infraestructura:

Tabla 126 Infraestructura de la Localidad.

GRUPO ELECTRÓGENO			
ITEM	**MARCA**	**CAPACIDAD**	**ESTADO**
1	Powell System	132 kW	EN OPERACIÓN
2	Powell System	132 kW	EN MANTENIMIENTO
TRANSFORMADORES			
ITEM	**CAPACIDAD**		**ESTADO**
1	500 kVA		EN OPERACIÓN

Gráfica 254 Diagrama de Conexión de la Localidad.

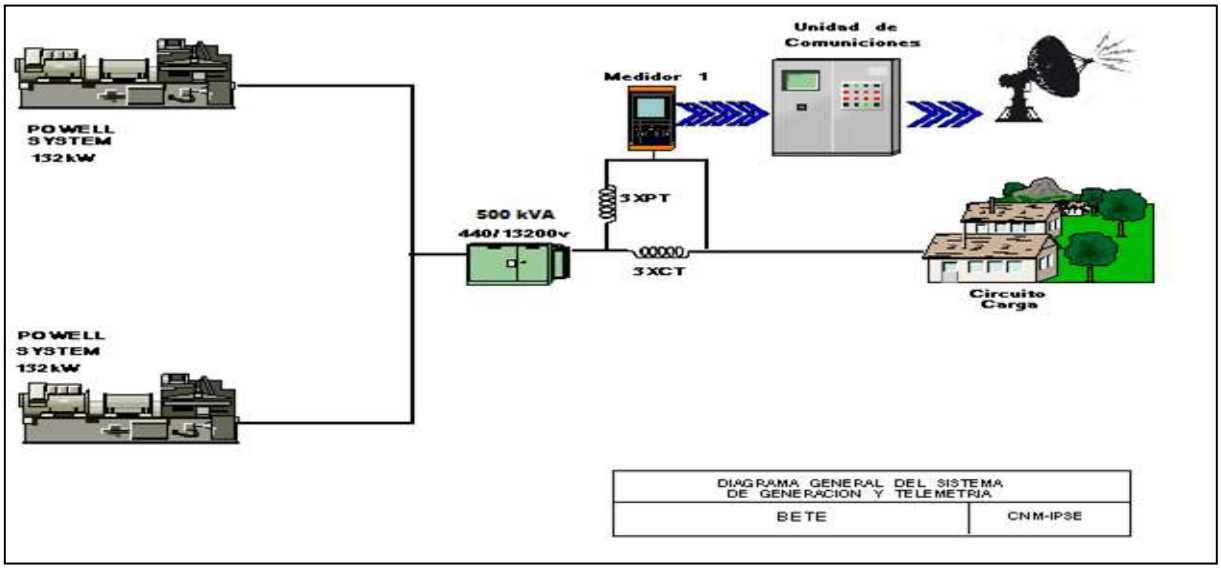

[1] Fuente: http://www.dane.gov.co/Información derivada del Censo Nacional de Población y Vivienda (CNPV) 2018.'Retroproyecciones y Proyecciones de población a nivel municipal por área, sexo y edad simple. Periodo 1985- 2035.

43.2 Energía

El consumo de energía eléctrica para esta localidad en *Abril* de 2022, se presenta en la siguiente tabla, donde se encuentran los valores acumulados diarios de la energía activa (kWh), reactiva (kVARh), aparente (kVAh) y del factor de potencia (p.u).

Tabla 127 Energía Activa, Reactiva, Aparente y Factor de Potencia.

BETE (MEDIO ATRATO (BETE) - CHOCO)				
Fecha	**Energía Activa (kWh)**	**Energía Reactiva (kVARh)**	**Energía Aparente (kVAh)**	**Factor de Potencia (p.u)**
Abril 1, Viernes	548	298	623,79	0,88
Abril 2, Sábado	533	297	610,16	0,87
Abril 3, Domingo	498	275	568,88	0,88
Abril 4, Lunes	508	286	582,98	0,87
Abril 5, Martes	518	292	594,63	0,87
Abril 6, Miércoles	526	294	602,59	0,87
Abril 7, Jueves	506	285	580,74	0,87
Abril 8, Viernes	483	259	548,06	0,88
Abril 9, Sábado	526	302	606,53	0,87
Abril 10, Domingo	506	299	587,74	0,86
Abril 11, Lunes	550	309	630,86	0,87
Abril 12, Martes	518	311	604,19	0,86
Abril 13, Miércoles	529	294	605,21	0,87
Abril 14, Jueves	499	267	565,94	0,88
Abril 15, Viernes	507	287	582,60	0,87
Abril 16, Sábado	506	298	587,23	0,86
Abril 17, Domingo	545	315	629,48	0,87
Abril 18, Lunes	410	229	469,62	0,87
Abril 19, Martes	497	279	569,96	0,87
Abril 20, Miércoles	552	303	629,69	0,88
Abril 21, Jueves	587	305	661,51	0,89
Abril 22, Viernes	529	288	602,32	0,88
Abril 23, Sábado	541	288	612,88	0,88
Abril 24, Domingo	530	282	600,35	0,88
Abril 25, Lunes	549	294	622,77	0,88
Abril 26, Martes	541	293	615,25	0,88
Abril 27, Miércoles	593	300	664,57	0,89
Abril 28, Jueves	568	296	640,50	0,89
Abril 29, Viernes	525	283	596,42	0,88
Abril 30, Sábado	535	283	605,24	0,88
TOTAL	**15.763**	**8.691**	**18.000,16**	**0,88**

El factor de potencia promedio fue 0,88.

Para este período se presentó un exceso de consumo de energía reactiva de 809,50 kVARh.

Con referencia a Abril de 2021 (21.552 kWh), se presentó una caída en la demanda de energía eléctrica del 26,86%.

Gráfica 255 Energía Activa, Reactiva y Factor de Potencia – BETE (MEDIO ATRATO (BETE) - CHOCO).

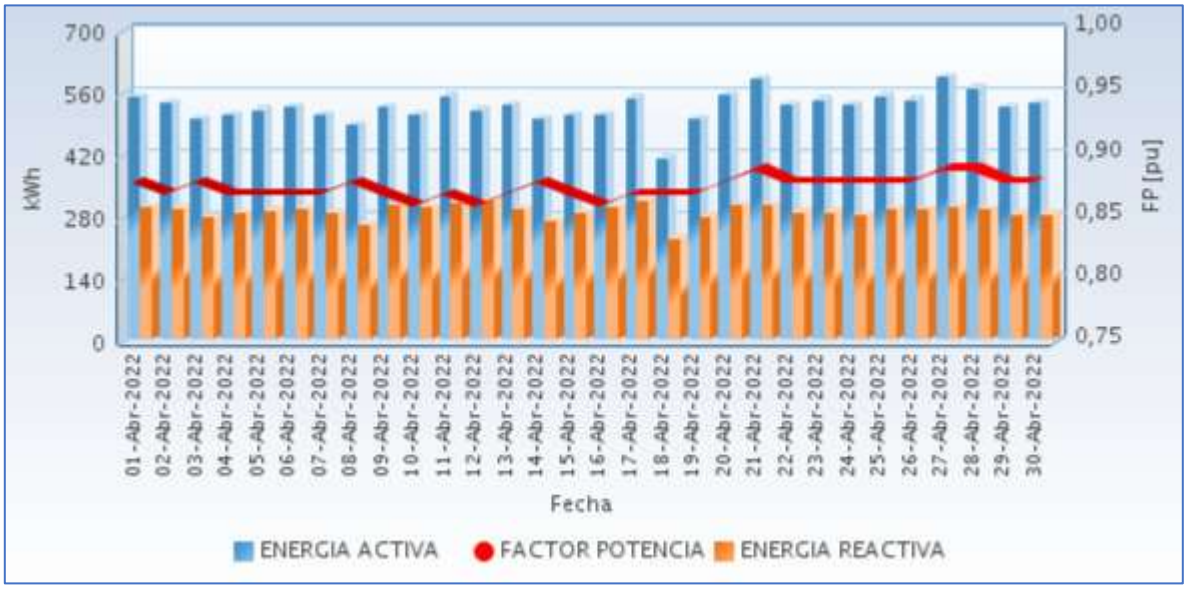

Fuente CNM

43.3 Potencia

En la siguiente gráfica se presenta el comportamiento diario de la potencia para este mes.

Gráfica 256 Comportamiento Diario de la Potencia.

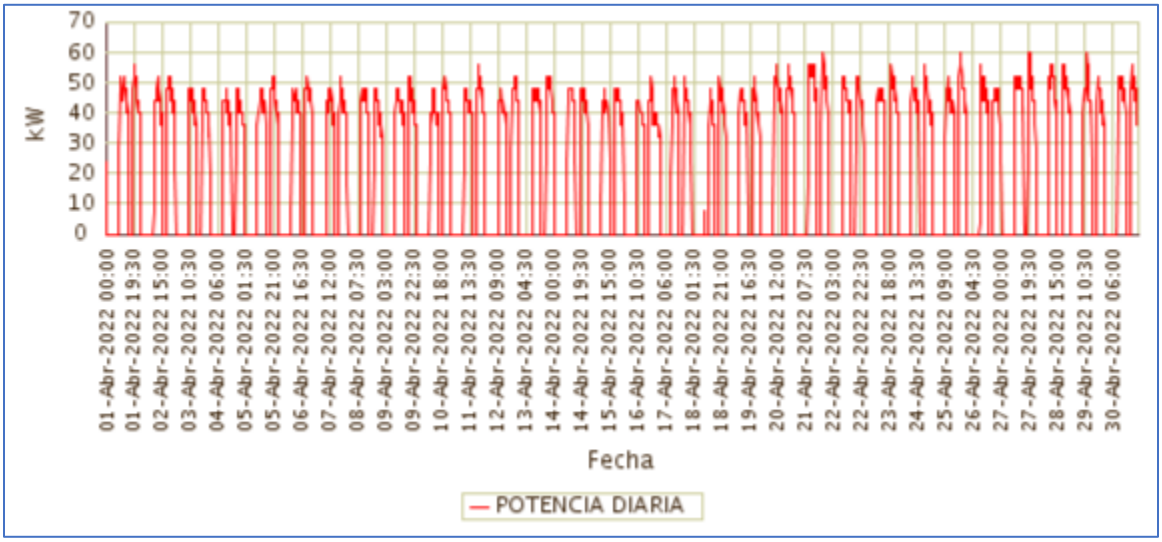

Fuente CNM

43.4 Potencia Máxima

La potencia máxima fue de 60,00kW, se presentó el Viernes 29 de Abril a las 12:00 horas. Respecto a la potencia máxima de Abril de 2021 (80,00kW), tuvo una caída de 25,00%.

En la siguiente grafica se presenta la potencia máxima diaria registrada para este mes.

Gráfica 257 Potencia Máxima Diaria-BETE (MEDIO ATRATO (BETE) - CHOCO).

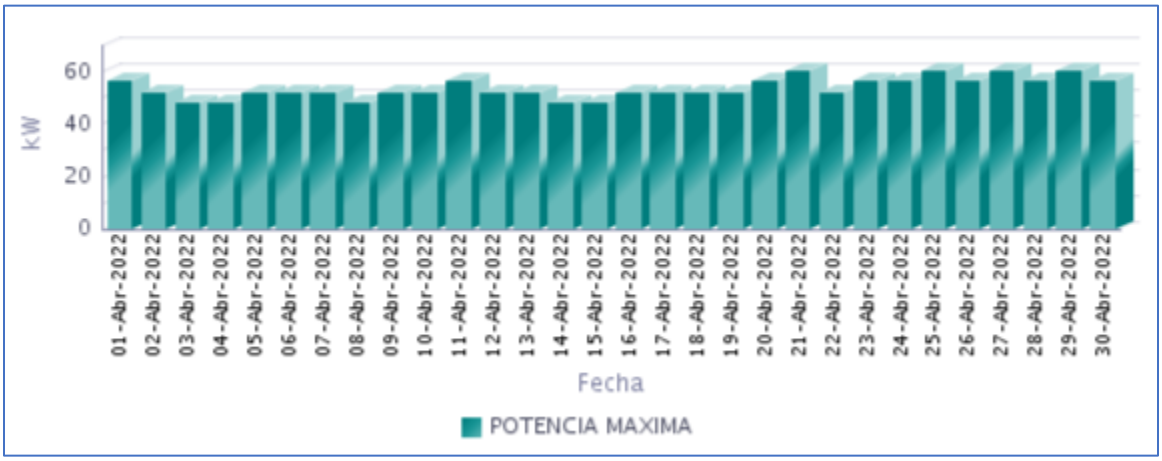

Fuente CNM

43.5 Horas de Prestación del Servicio

En Abril, se prestó el servicio de energía eléctrica en la localidad, un promedio diario de 12 Horas 12 Minutos, como se presenta en la siguiente gráfica.

Gráfica 258 Horas Efectivas de Prestación del Servicio - BETE (MEDIO ATRATO (BETE) - CHOCO),

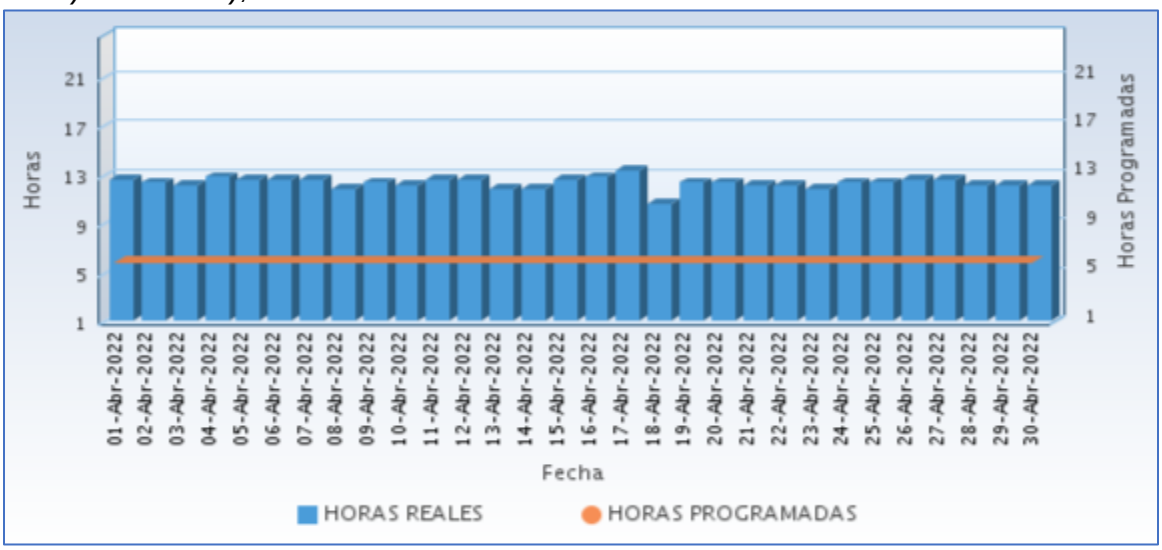

Fuente CNM

A continuación se relaciona las horas promedio por día de la prestación del servicio de energía:

Tabla 128 Horas promedio por día prestación del servicio de energía

BETE (MEDIO ATRATO (BETE) - CHOCO) Abril 2022	
DIA	**Horas de servicio promedio en el día [hh:mm]**
01-Abr-2022	12 Horas 30 Minutos
02-Abr-2022	12 Horas 15 Minutos
03-Abr-2022	12 Horas 0 Minutos
04-Abr-2022	12 Horas 45 Minutos
05-Abr-2022	12 Horas 30 Minutos
06-Abr-2022	12 Horas 30 Minutos
07-Abr-2022	12 Horas 30 Minutos
08-Abr-2022	11 Horas 45 Minutos
09-Abr-2022	12 Horas 15 Minutos
10-Abr-2022	12 Horas 0 Minutos
11-Abr-2022	12 Horas 30 Minutos
12-Abr-2022	12 Horas 30 Minutos
13-Abr-2022	11 Horas 45 Minutos
14-Abr-2022	11 Horas 45 Minutos
15-Abr-2022	12 Horas 30 Minutos
16-Abr-2022	12 Horas 45 Minutos
17-Abr-2022	13 Horas 15 Minutos
18-Abr-2022	10 Horas 30 Minutos
19-Abr-2022	12 Horas 15 Minutos
20-Abr-2022	12 Horas 15 Minutos
21-Abr-2022	12 Horas 0 Minutos
22-Abr-2022	12 Horas 0 Minutos
23-Abr-2022	11 Horas 45 Minutos
24-Abr-2022	12 Horas 15 Minutos
25-Abr-2022	12 Horas 15 Minutos
26-Abr-2022	12 Horas 30 Minutos
27-Abr-2022	12 Horas 30 Minutos
28-Abr-2022	12 Horas 0 Minutos
29-Abr-2022	12 Horas 0 Minutos
30-Abr-2022	12 Horas 0 Minutos

Fuente CNM

43.6 Curvas de Carga

En la siguiente gráfica, se presenta el comportamiento de la carga promedio diaria en el mes.

Gráfica 259 Curva de Carga Promedio Diaria Mensual

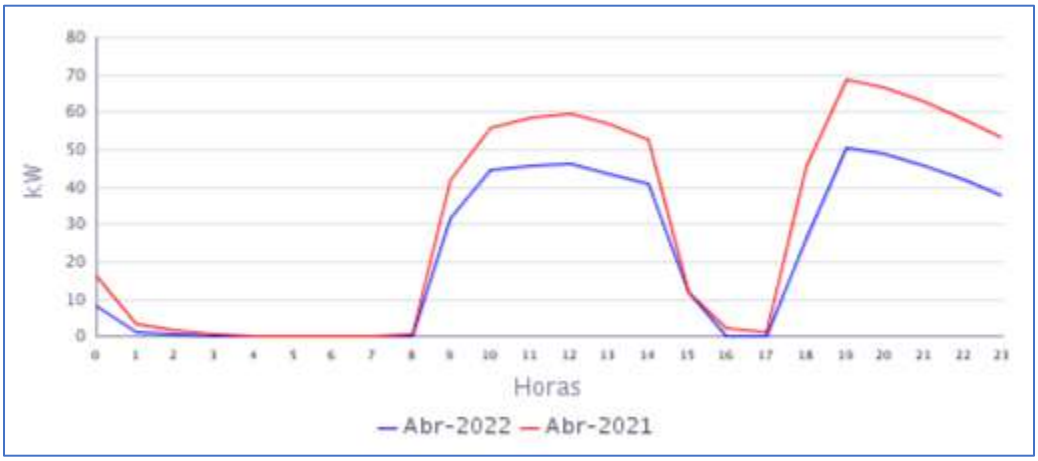

Fuente CNM

En la gráfica anterior se comparan las curvas de carga promedio diarias de Abr-2021 y del Abr-2022, presentándose una caída en la demanda de 26,86%.

44. BUENAVISTA (BAJO BAUDO (PIZARRO) - CHOCO)

El Centro poblado de Buena vista se encuentra ubicado en el municipio de Bajo Baudó (Pizarro), departamento de Chocó. Esta Localidad cuenta con un total de 290 usuarios residenciales.[1]

44.1 Descripción del Sitio

La localidad cuenta con una central de generación que está conformada por la siguiente infraestructura:

Tabla 129 Infraestructura de la Localidad.

GRUPO ELECTRÓGENO			
ITEM	**MARCA**	**CAPACIDAD**	**ESTADO**
1	SIN PLACA	110 KVA	EN OPERACIÓN

Gráfica 260 Diagrama de Conexión de la Localidad.

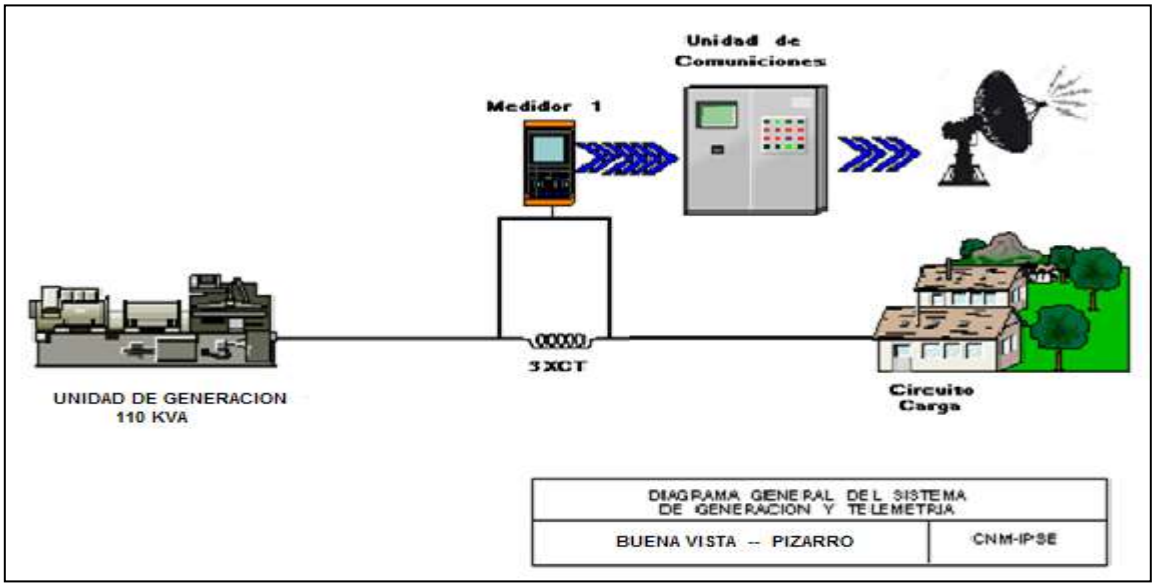

[1] Fuente: http://reportes.sui.gov.co/ - Sistema Único de Información SUI - Año 2020.

44.2 Energía

El consumo de energía eléctrica para esta localidad en *Abril* de 2022, se presenta en la siguiente tabla, donde se encuentran los valores acumulados diarios de la energía activa (kWh), reactiva (kVARh), aparente (kVAh) y del factor de potencia (p.u).

Tabla 130 Energía Activa, Reactiva, Aparente y Factor de Potencia.

BUENAVISTA (BAJO BAUDO (PIZARRO) - CHOCO)				
Fecha	**Energía Activa (kWh)**	**Energía Reactiva (kVARh)**	**Energía Aparente (kVAh)**	**Factor de Potencia (p.u)**
Abril 1, Viernes	0	0	0,00	
Abril 2, Sábado	249	39	251,66	0,99
Abril 3, Domingo	591	100	599,26	0,99
Abril 4, Lunes	361	62	366,12	0,99
Abril 5, Martes	224	32	226,14	0,99
Abril 6, Miércoles	194	26	195,92	0,99
Abril 7, Jueves	0	0	0,00	
Abril 8, Viernes	256	33	257,66	0,99
Abril 9, Sábado	382	52	385,60	0,99
Abril 10, Domingo	273	36	275,53	0,99
Abril 11, Lunes	144	19	145,21	0,99
Abril 12, Martes	0	0	0,00	
Abril 13, Miércoles	382	49	384,70	0,99
Abril 14, Jueves	569	72	573,52	0,99
Abril 15, Viernes	575	75	579,80	0,99
Abril 16, Sábado	202	26	203,64	0,99
Abril 17, Domingo	0	0	0,00	
Abril 18, Lunes	0	0	0,00	
Abril 19, Martes	0	0	0,00	
Abril 20, Miércoles	0	0	0,00	
Abril 21, Jueves	209	25	210,90	0,99
Abril 22, Viernes	381	48	384,19	0,99
Abril 23, Sábado	392	50	395,33	0,99
Abril 24, Domingo	372	50	375,55	0,99
Abril 25, Lunes	341	44	343,77	0,99
Abril 26, Martes	334	43	336,84	0,99
Abril 27, Miércoles	339	44	342,19	0,99
Abril 28, Jueves	0	0	0,00	
Abril 29, Viernes	0	0	0,00	
Abril 30, Sábado	0	0	0,00	
TOTAL	**6.770**	**923**	**6.832,77**	**0,99**

El factor de potencia promedio fue 0,99. Durante, varios días no se prestó el suministro de energía.

Con referencia a Abril de 2021 (5.813 kWh), se presentó un crecimiento en la demanda de energía eléctrica del 16,47%.

Gráfica 261 Energía Activa, Reactiva y Factor de Potencia – BUENAVISTA (BAJO BAUDO (PIZARRO) - CHOCO).

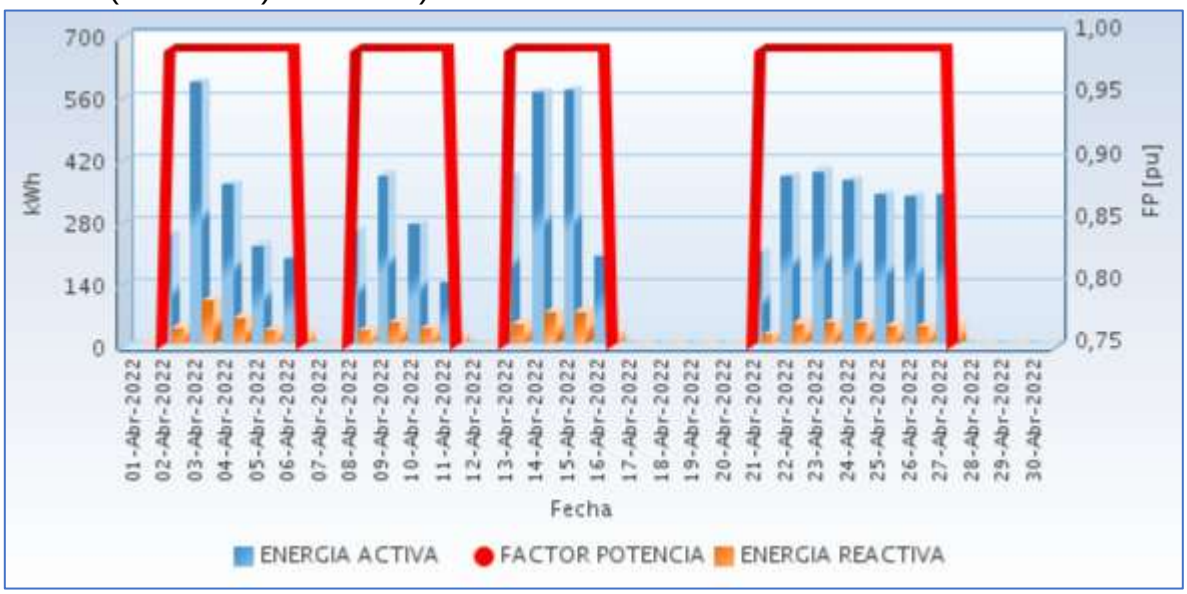

Fuente CNM

44.3 Potencia

En la siguiente gráfica se presenta el comportamiento diario de la potencia para este mes.

Gráfica 262 Comportamiento Diario de la Potencia.

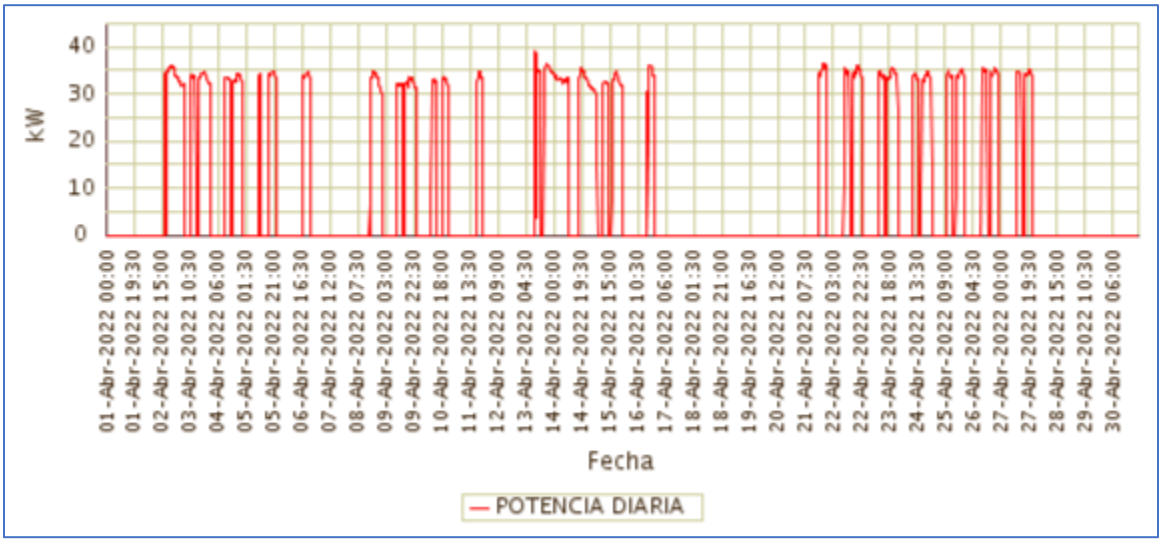

Fuente CNM

44.4 Potencia Máxima

La potencia máxima fue de 38,91kW, se presentó el Miércoles 13 de Abril a las 11:00 horas. Respecto a la potencia máxima de Abril de 2021 (22,82kW), tuvo una variación de 70,55%.

En la siguiente grafica se presenta la potencia máxima diaria registrada para este mes.

Gráfica 263 Potencia Máxima Diaria-BUENAVISTA (BAJO BAUDO (PIZARRO) - CHOCO).

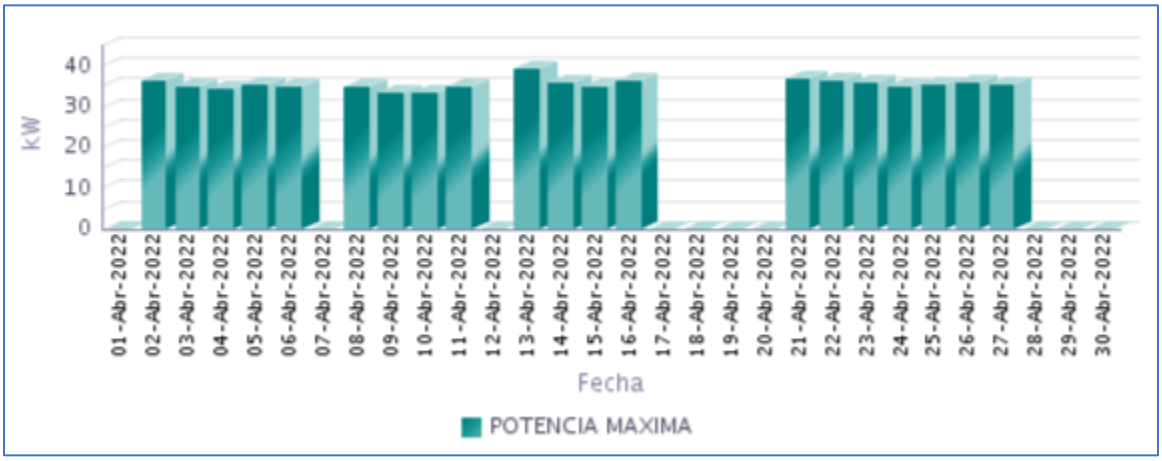

Fuente CNM

44.5 Horas de Prestación del Servicio

En Abril, se prestó el servicio de energía eléctrica en la localidad, un promedio diario de 7 Horas 0 Minutos, como se presenta en la siguiente gráfica.

Gráfica 264 Horas Efectivas de Prestación del Servicio - BUENAVISTA (BAJO BAUDO (PIZARRO) - CHOCO),

Fuente CNM

A continuación se relaciona las horas promedio por día de la prestación del servicio de energía:

Tabla 131 Horas promedio por día prestación del servicio de energía

BUENAVISTA (BAJO BAUDO (PIZARRO) - CHOCO) Abril 2022	
DIA	**Horas de servicio promedio en el día [hh:mm]**
01-Abr-2022	0 Horas 0 Minutos
02-Abr-2022	7 Horas 45 Minutos
03-Abr-2022	18 Horas 30 Minutos
04-Abr-2022	11 Horas 30 Minutos
05-Abr-2022	7 Horas 0 Minutos
06-Abr-2022	6 Horas 0 Minutos
07-Abr-2022	0 Horas 0 Minutos
08-Abr-2022	8 Horas 0 Minutos
09-Abr-2022	12 Horas 30 Minutos
10-Abr-2022	9 Horas 0 Minutos
11-Abr-2022	4 Horas 30 Minutos
12-Abr-2022	0 Horas 0 Minutos
13-Abr-2022	11 Horas 15 Minutos
14-Abr-2022	17 Horas 15 Minutos
15-Abr-2022	18 Horas 30 Minutos
16-Abr-2022	6 Horas 0 Minutos
17-Abr-2022	0 Horas 0 Minutos
18-Abr-2022	0 Horas 0 Minutos
19-Abr-2022	0 Horas 0 Minutos
20-Abr-2022	0 Horas 0 Minutos
21-Abr-2022	6 Horas 15 Minutos
22-Abr-2022	11 Horas 30 Minutos
23-Abr-2022	12 Horas 0 Minutos
24-Abr-2022	11 Horas 30 Minutos
25-Abr-2022	10 Horas 30 Minutos
26-Abr-2022	10 Horas 15 Minutos
27-Abr-2022	10 Horas 15 Minutos
28-Abr-2022	0 Horas 0 Minutos
29-Abr-2022	0 Horas 0 Minutos
30-Abr-2022	0 Horas 0 Minutos

Fuente CNM

44.6 Curvas de Carga

En la siguiente gráfica, se presenta el comportamiento de la carga promedio diaria en el mes.

Gráfica 265 Curva de Carga Promedio Diaria Mensual

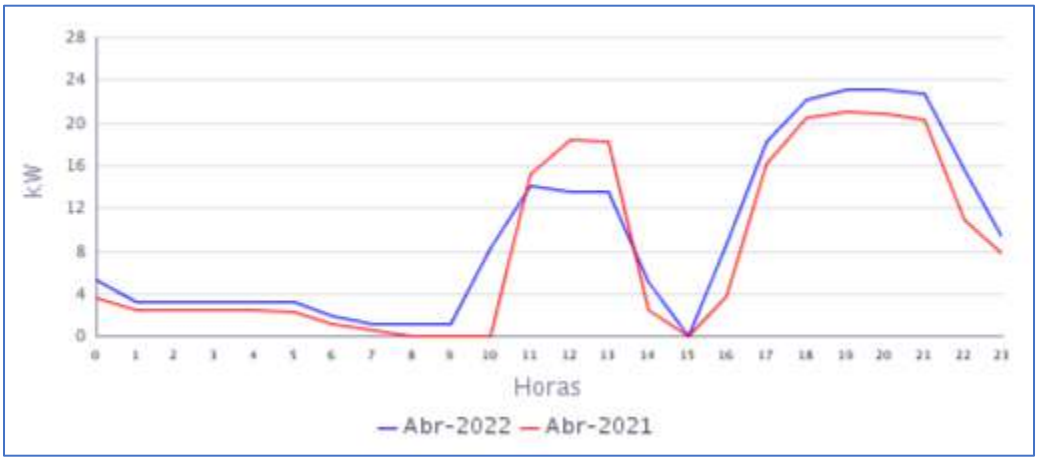

Fuente CNM

En la gráfica anterior se comparan las curvas de carga promedio diarias de Abr-2021 y del Abr-2022, presentándose una crecimiento en la demanda de 16,47%.

45. CAPURGANA (ACANDI - CHOCO)

El corregimiento de Capurganá (Chocó) es zona turística.

Esta Localidad cuenta con un total de 1.591 usuarios . Se incluyen en este informe la localidad de Sapzurro (239) interconectada a la localidad de Capurganá.[1]

45.1 Descripción del Sitio

La localidad cuenta con una central de generación que está conformada por la siguiente infraestructura:

Tabla 132 Infraestructura de la Localidad.

TRANSFORMADOR			
ITEM	**CAPACIDAD**		**ESTADO**
1	500 kVA		EN OPERACIÓN
GRUPO ELECTRÓGENO			
ITEM	**MARCA**	**CAPACIDAD**	**ESTADO**
1	STAMFORD	740 kW	EN OPERACIÓN
2	STAMFORD	475 kW	EN OPERACIÓN
3	STAMFORD P-750	653 kW	EN OPERACIÓN
4*	PERKINS-STAMFORD	600 kW	En proceso de instalación (diciembre).

El 5 de diciembre, llegó una nueva unidad de generación PERKINS STAMFORD 600 kW a reforzar el parque de generación de Capurganá.

Gráfica 266 Diagrama Unifilar de la Localidad.

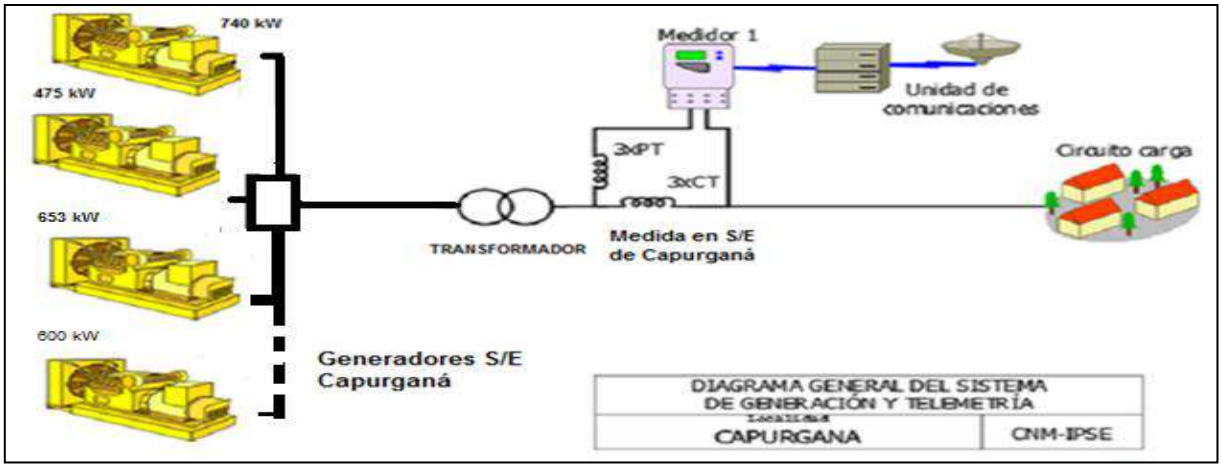

Sin información en el presente periodo por desconexión de la medida. Cuentan con servicio normal de energía.

[1] Fuente: http://reportes.sui.gov.co/ - Sistema Único de Información SUI - Año 2020.

46. CIUDAD BAUDO (ALTO BAUDO (PIE DE PATO) - CHOCO)

La localidad de Pie de Pató – cabecera municipal de Alto Baudó, pertenece al departamento de Chocó, con una población según el censo DANE 2018 y su proyección al 2020 de 28.293 habitantes, de los cuales 3.585 están ubicados en la cabecera municipal y 24.708 en las áreas rurales del municipio. Él número de usuarios es de 447.[1]

46.1 Descripción del Sitio

La localidad cuenta con una central de generación que está conformada por la siguiente infraestructura:

Tabla 135 Infraestructura de la Localidad.

GRUPO ELECTRÓGENO			
ITEM	**MARCA**	**CAPACIDAD**	**ESTADO**
1	PERKINS	500kW	EN OPERACIÓN
TRANSFORMADORES			
ITEM	**CAPACIDAD**		**ESTADO**
1	630 kVA		EN OPERACIÓN

Gráfica 272 Diagrama de Conexión de la Localidad.

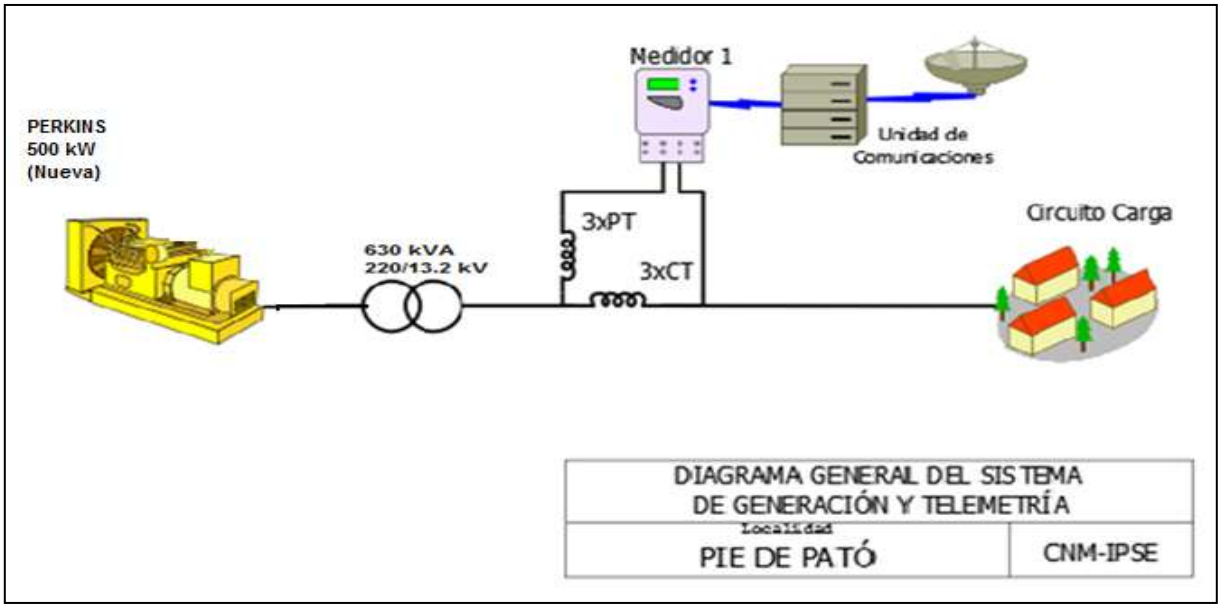

[1] Fuente: http://www.dane.gov.co/Información derivada del Censo Nacional de Población y Vivienda (CNPV) 2018.'Retroproyecciones y Proyecciones de población a nivel municipal por área, sexo y edad simple. Periodo 1985- 2035.

46.2 Energía

El consumo de energía eléctrica para esta localidad en *Abril* de 2022, se presenta en la siguiente tabla, donde se encuentran los valores acumulados diarios de la energía activa (kWh), reactiva (kVARh), aparente (kVAh) y del factor de potencia (p.u).

Tabla 136 Energía Activa, Reactiva, Aparente y Factor de Potencia.

CIUDAD BAUDO (ALTO BAUDO (PIE DE PATO) - CHOCO)				
Fecha	**Energía Activa (kWh)**	**Energía Reactiva (kVARh)**	**Energía Aparente (kVAh)**	**Factor de Potencia (p.u)**
Abril 1, Viernes	1.620	511	1.698,29	0,95
Abril 2, Sábado	1.556	499	1.633,85	0,95
Abril 3, Domingo	1.574	519	1.657,77	0,95
Abril 4, Lunes	1.587	496	1.662,55	0,95
Abril 5, Martes	1.635	507	1.711,48	0,96
Abril 6, Miércoles	1.031	342	1.085,82	0,95
Abril 7, Jueves	859	312	914,21	0,94
Abril 8, Viernes	1.109	402	1.179,07	0,94
Abril 9, Sábado	865	325	923,71	0,94
Abril 10, Domingo	950	359	1.015,37	0,94
Abril 11, Lunes	1.277	451	1.353,78	0,94
Abril 12, Martes	1.675	569	1.768,74	0,95
Abril 13, Miércoles	1.616	552	1.707,76	0,95
Abril 14, Jueves	1.590	563	1.686,82	0,94
Abril 15, Viernes	1.483	524	1.573,12	0,94
Abril 16, Sábado	1.572	544	1.663,30	0,94
Abril 17, Domingo	1.540	579	1.645,24	0,94
Abril 18, Lunes	1.544	522	1.629,87	0,95
Abril 19, Martes	1.170	383	1.231,12	0,95
Abril 20, Miércoles	1.539	516	1.623,03	0,95
Abril 21, Jueves	1.602	527	1.686,40	0,95
Abril 22, Viernes	1.572	514	1.653,60	0,95
Abril 23, Sábado	1.544	511	1.626,55	0,95
Abril 24, Domingo	1.496	503	1.578,56	0,95
Abril 25, Lunes	1.630	528	1.713,32	0,95
Abril 26, Martes	1.354	459	1.430,14	0,95
Abril 27, Miércoles	1.451	482	1.528,96	0,95
Abril 28, Jueves	1.293	412	1.357,27	0,95
Abril 29, Viernes	1.638	540	1.724,39	0,95
Abril 30, Sábado	1.594	526	1.678,24	0,95
TOTAL	**42.964**	**14.475**	**45.336,92**	**0,95**

El factor de potencia promedio fue 0,95.

Con referencia a Abril de 2021 (46.655 kWh), se presentó una caída en la demanda de energía eléctrica del 7,91%.

Gráfica 273 Energía Activa, Reactiva y Factor de Potencia – CIUDAD BAUDO (ALTO BAUDO (PIE DE PATO) - CHOCO).

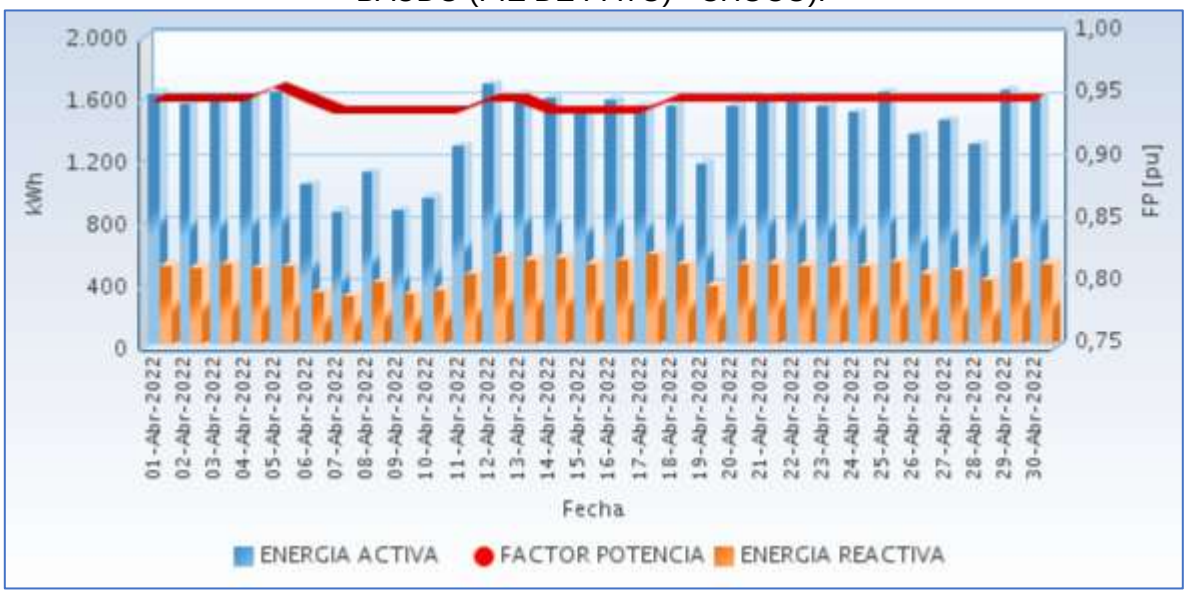

Fuente CNM

46.3 Potencia

En la siguiente gráfica se presenta el comportamiento diario de la potencia para este mes.

Gráfica 274 Comportamiento Diario de la Potencia.

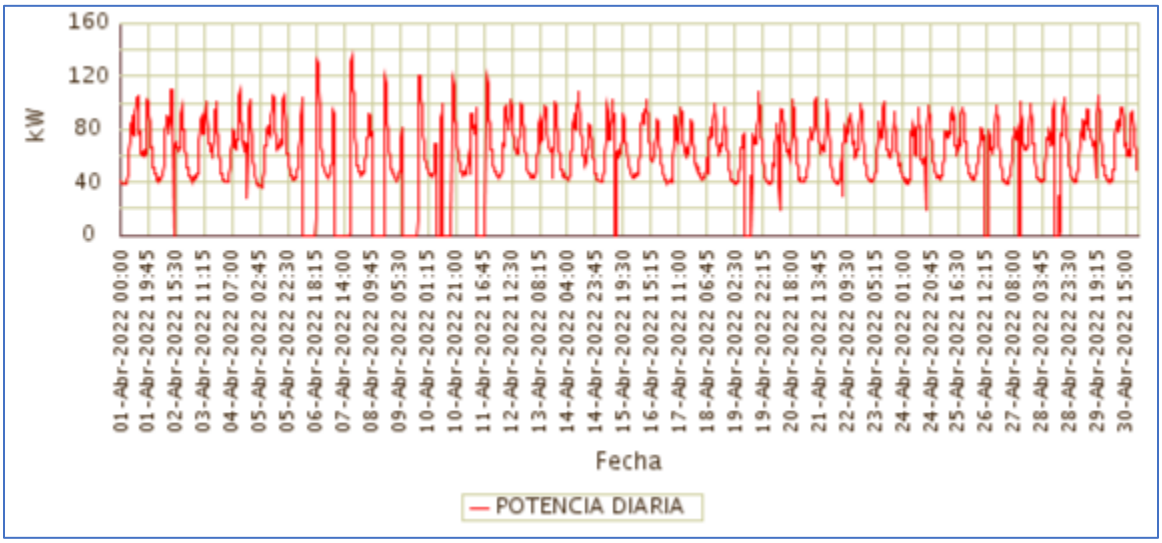

Fuente CNM

46.4 Potencia Máxima

La potencia máxima fue de 135,52kW, se presentó el Jueves 07 de Abril a las 19:30 horas. Respecto a la potencia máxima de Abril de 2021 (113,34kW), tuvo un crecimiento de 19,57%.

En la siguiente grafica se presenta la potencia máxima diaria registrada para este mes.

Gráfica 275 Potencia Máxima Diaria-CIUDAD BAUDO (ALTO BAUDO (PIE DE PATO) - CHOCO).

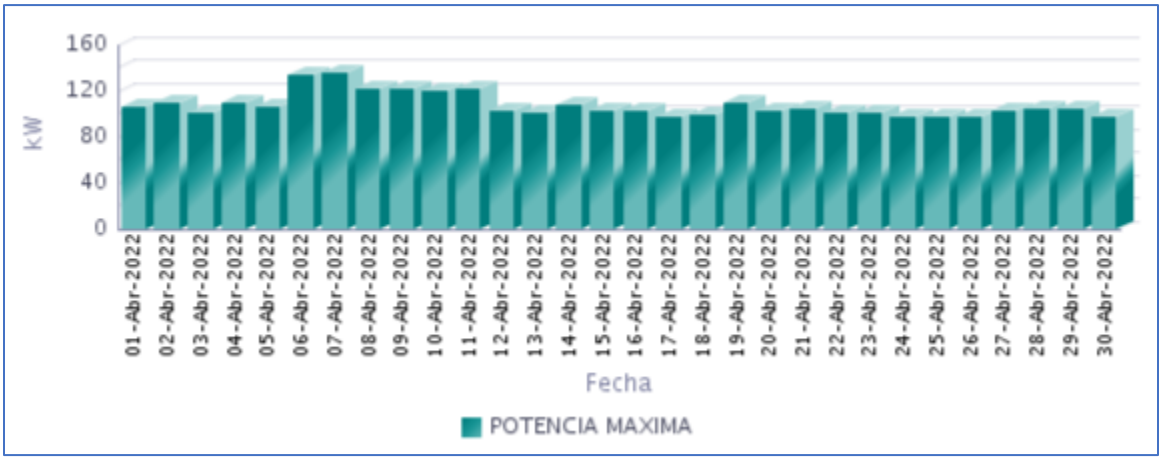

Fuente CNM

46.5 Horas de Prestación del Servicio

En Abril, se prestó el servicio de energía eléctrica en la localidad, un promedio diario de 21 Horas 44 Minutos, como se presenta en la siguiente gráfica.

Gráfica 276 Horas Efectivas de Prestación del Servicio - CIUDAD BAUDO (ALTO BAUDO (PIE DE PATO) - CHOCO),

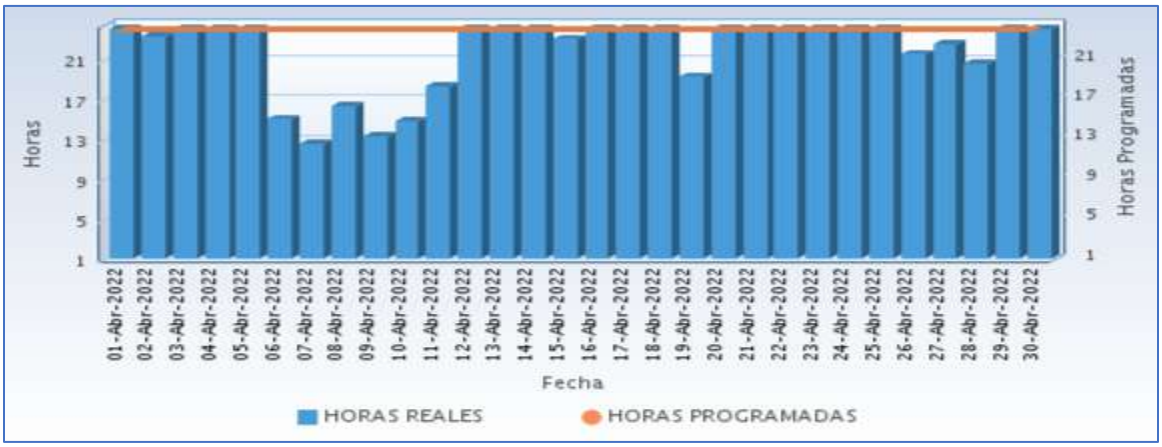

Fuente CNM

A continuación se relaciona las horas promedio por día de la prestación del servicio de energía:

Tabla 137 Horas promedio por día prestación del servicio de energía

CIUDAD BAUDO (ALTO BAUDO (PIE DE PATO) - CHOCO) Abril 2022	
DIA	**Horas de servicio promedio en el día [hh:mm]**
01-Abr-2022	24 Horas
02-Abr-2022	23 Horas 15 Minutos
03-Abr-2022	24 Horas
04-Abr-2022	24 Horas
05-Abr-2022	24 Horas
06-Abr-2022	15 Horas 0 Minutos
07-Abr-2022	12 Horas 30 Minutos
08-Abr-2022	16 Horas 15 Minutos
09-Abr-2022	13 Horas 15 Minutos
10-Abr-2022	14 Horas 45 Minutos
11-Abr-2022	18 Horas 15 Minutos
12-Abr-2022	24 Horas
13-Abr-2022	24 Horas
14-Abr-2022	24 Horas
15-Abr-2022	23 Horas 0 Minutos
16-Abr-2022	24 Horas
17-Abr-2022	24 Horas
18-Abr-2022	24 Horas
19-Abr-2022	19 Horas 15 Minutos
20-Abr-2022	24 Horas
21-Abr-2022	24 Horas
22-Abr-2022	24 Horas
23-Abr-2022	24 Horas
24-Abr-2022	24 Horas
25-Abr-2022	24 Horas
26-Abr-2022	21 Horas 30 Minutos
27-Abr-2022	22 Horas 30 Minutos
28-Abr-2022	20 Horas 30 Minutos
29-Abr-2022	24 Horas
30-Abr-2022	24 Horas

Fuente CNM

46.6 Curvas de Carga

En la siguiente gráfica, se presenta el comportamiento de la carga promedio diaria en el mes.

Gráfica 277 Curva de Carga Promedio Diaria Mensual

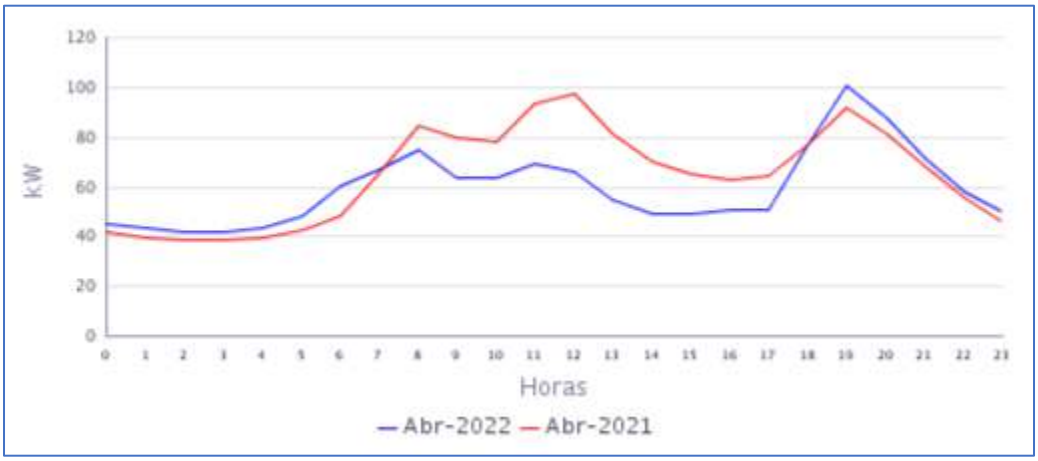

Fuente CNM

En la gráfica anterior se comparan las curvas de carga promedio diarias de Abr-2021 y del Abr-2022, presentándose una caída en la demanda de 7,91%.

47. COMUNIDAD INDÍGENA DE PANGUI - (EL YUCAL) (NUQUI - CHOCO)

La MCH del el Yucal esta ubicada en el Departamento del Chocó, Municipio de Nuquí, en el resguardo indígena El Yucal sobre el rio Panguí. Esta localidad cuenta con un total de 88 usuarios.[1]

47.1 Descripción del Sitio

La localidad cuenta con una central de generación que está conformada por la siguiente infraestructura:

Tabla 138 Infraestructura de la Localidad.

Tabla 138 Infraestructura de la Localidad.

MCH			
TURBINA			
ITEM	**MARCA**	**CAPACIDAD**	**ESTADO**
1	PELTON	18 kW	EN OPERACIÓN
GENERADOR			
ITEM	**MARCA**	**CAPACIDAD**	**ESTADO**
1	MARATHON ELECTRIC	32 kW (440V)	EN OPERACIÓN
TRANSFORMADOR			
ITEM	**CAPACIDAD**	**TENSIÓN**	**ESTADO**
1	30 kVA	440/220 V	EN OPERACIÓN

Gráfica 278 Diagrama de Conexión de la Localidad.

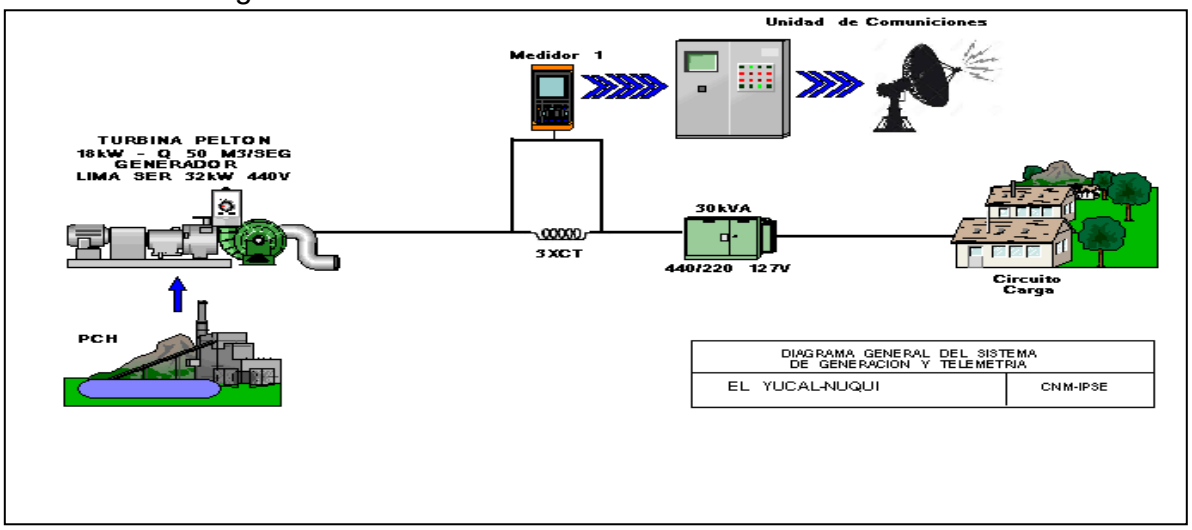

[1] Fuente: http://reportes.sui.gov.co/ - Sistema Único de Información SUI - Año 2020.

47.2 Energía

El consumo de energía eléctrica para esta localidad en *Abril* de 2022, se presenta en la siguiente tabla, donde se encuentran los valores acumulados diarios de la energía activa (kWh), reactiva (kVARh), aparente (kVAh) y del factor de potencia (p.u).

Tabla 139 Energía Activa, Reactiva, Aparente y Factor de Potencia.

COMUNIDAD INDÍGENA DE PANGUI - (EL YUCAL) (NUQUI - CHOCO)				
Fecha	**Energía Activa (kWh)**	**Energía Reactiva (kVARh)**	**Energía Aparente (kVAh)**	**Factor de Potencia (p.u)**
Abril 1, Viernes	169	68	182,39	0,93
Abril 2, Sábado	179	69	191,36	0,93
Abril 3, Domingo	174	65	185,85	0,94
Abril 4, Lunes	184	75	198,46	0,93
Abril 5, Martes	175	77	190,96	0,91
Abril 6, Miércoles	169	74	184,22	0,92
Abril 7, Jueves	187	74	200,97	0,93
Abril 8, Viernes	192	74	205,81	0,93
Abril 9, Sábado	203	71	214,91	0,94
Abril 10, Domingo	270	67	278,08	0,97
Abril 11, Lunes	270	66	277,61	0,97
Abril 12, Martes	236	59	243,30	0,97
Abril 13, Miércoles	271	69	279,21	0,97
Abril 14, Jueves	271	67	279,41	0,97
Abril 15, Viernes	271	63	277,97	0,97
Abril 16, Sábado	231	58	238,51	0,97
Abril 17, Domingo	256	59	262,80	0,97
Abril 18, Lunes	271	65	278,24	0,97
Abril 19, Martes	271	63	278,50	0,97
Abril 20, Miércoles	271	67	279,23	0,97
Abril 21, Jueves	270	64	278,00	0,97
Abril 22, Viernes	270	65	277,54	0,97
Abril 23, Sábado	260	71	269,38	0,96
Abril 24, Domingo	217	63	225,91	0,96
Abril 25, Lunes	270	67	278,17	0,97
Abril 26, Martes	270	67	278,67	0,97
Abril 27, Miércoles	270	66	277,93	0,97
Abril 28, Jueves	269	69	277,84	0,97
Abril 29, Viernes	269	63	276,01	0,97
Abril 30, Sábado	269	65	276,52	0,97
TOTAL	**7.153**	**2.012**	**7.430,50**	**0,96**

El factor de potencia promedio fue 0,96.

Con referencia a Abril de 2021 (3.300 kWh), se presentó un crecimiento en la demanda de energía eléctrica.

Gráfica 279 Energía Activa, Reactiva y Factor de Potencia – COMUNIDAD INDIGENA DE PANGUI - (EL YUCAL) (NUQUI - CHOCO).

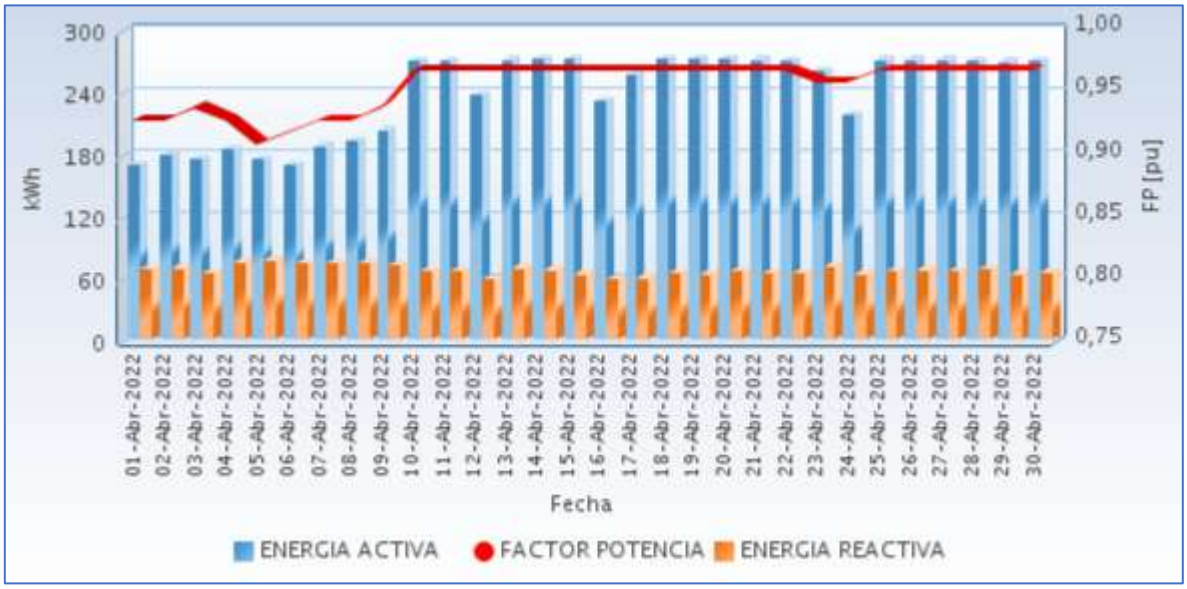

Fuente CNM

47.3 Potencia

En la siguiente gráfica se presenta el comportamiento diario de la potencia para este mes.

Gráfica 280 Comportamiento Diario de la Potencia.

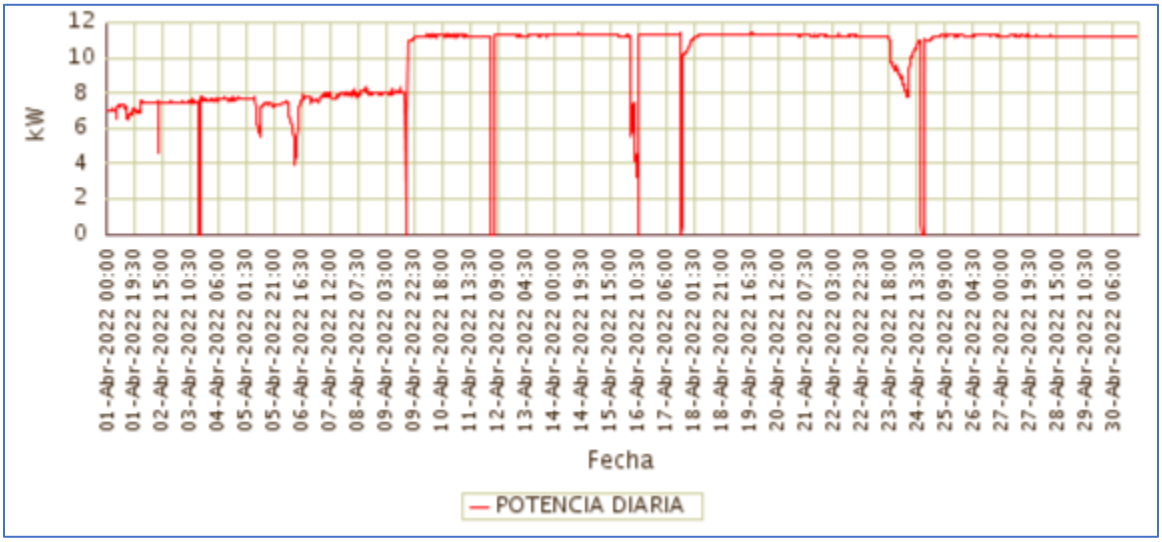

Fuente CNM

47.4 Potencia Máxima

La potencia máxima fue de 11,41kW, se presentó el Domingo 17 de Abril a las 16:00 horas. Respecto a la potencia máxima de Abril de 2021 (11,23kW), tuvo una variación de 1,57%.

En la siguiente grafica se presenta la potencia máxima diaria registrada para este mes.

Gráfica 281 Potencia Máxima Diaria-COMUNIDAD INDÍGENA DE PANGUI - (EL YUCAL) (NUQUI - CHOCO).

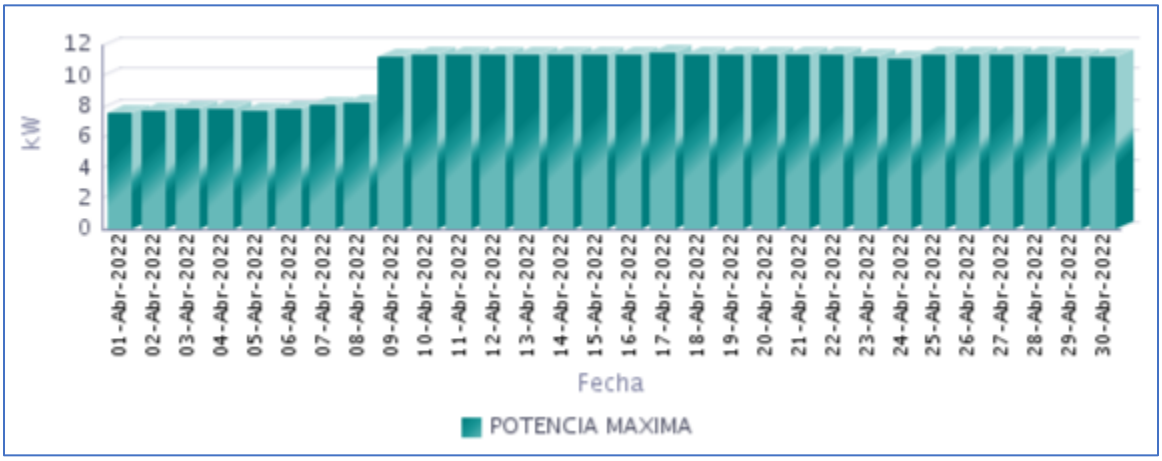

Fuente CNM

47.5 Horas de Prestación del Servicio

En Abril, se prestó el servicio de energía eléctrica en la localidad, un promedio diario de 23 Horas 44 Minutos, como se presenta en la siguiente gráfica.

Gráfica 282 Horas Efectivas de Prestación del Servicio - COMUNIDAD INDÍGENA DE PANGUI - (EL YUCAL) (NUQUI - CHOCO),

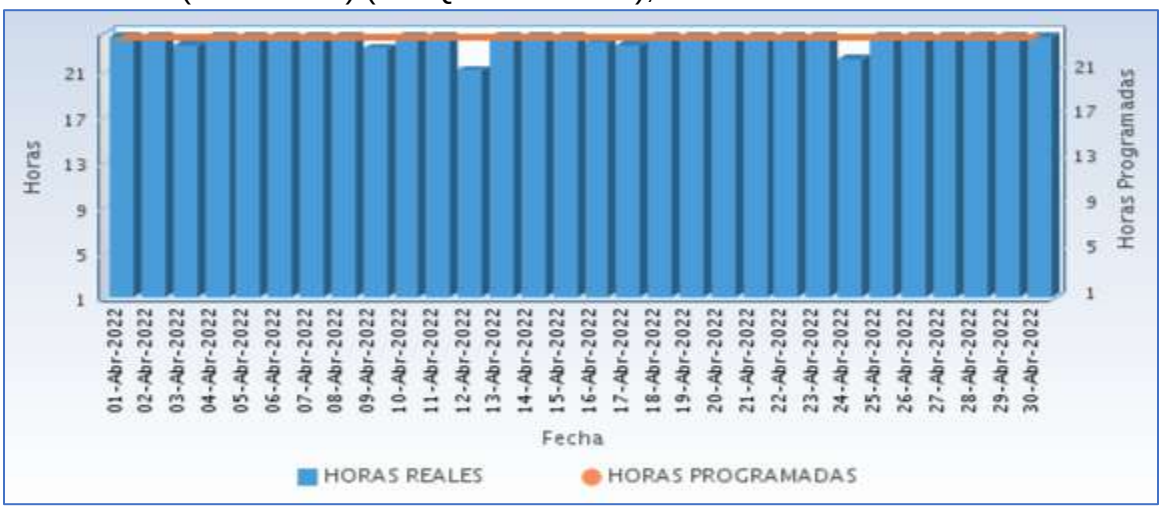

Fuente CNM

A continuación se relaciona las horas promedio por día de la prestación del servicio de energía:

Tabla 140 Horas promedio por día prestación del servicio de energía

COMUNIDAD INDÍGENA DE PANGUI - (EL YUCAL) (NUQUI - CHOCO) Abril 2022	
DIA	**Horas de servicio promedio en el día [hh:mm]**
01-Abr-2022	24 Horas
02-Abr-2022	24 Horas
03-Abr-2022	23 Horas 15 Minutos
04-Abr-2022	24 Horas
05-Abr-2022	24 Horas
06-Abr-2022	24 Horas
07-Abr-2022	24 Horas
08-Abr-2022	24 Horas
09-Abr-2022	23 Horas 0 Minutos
10-Abr-2022	24 Horas
11-Abr-2022	24 Horas
12-Abr-2022	21 Horas 0 Minutos
13-Abr-2022	24 Horas
14-Abr-2022	24 Horas
15-Abr-2022	24 Horas
16-Abr-2022	23 Horas 30 Minutos
17-Abr-2022	23 Horas 15 Minutos
18-Abr-2022	24 Horas
19-Abr-2022	24 Horas
20-Abr-2022	24 Horas
21-Abr-2022	24 Horas
22-Abr-2022	24 Horas
23-Abr-2022	24 Horas
24-Abr-2022	22 Horas 0 Minutos
25-Abr-2022	24 Horas
26-Abr-2022	24 Horas
27-Abr-2022	24 Horas
28-Abr-2022	24 Horas
29-Abr-2022	24 Horas
30-Abr-2022	24 Horas

Fuente CNM

47.6 Curvas de Carga

En la siguiente gráfica, se presenta el comportamiento de la carga promedio diaria en el mes.

Gráfica 283 Curva de Carga Promedio Diaria Mensual

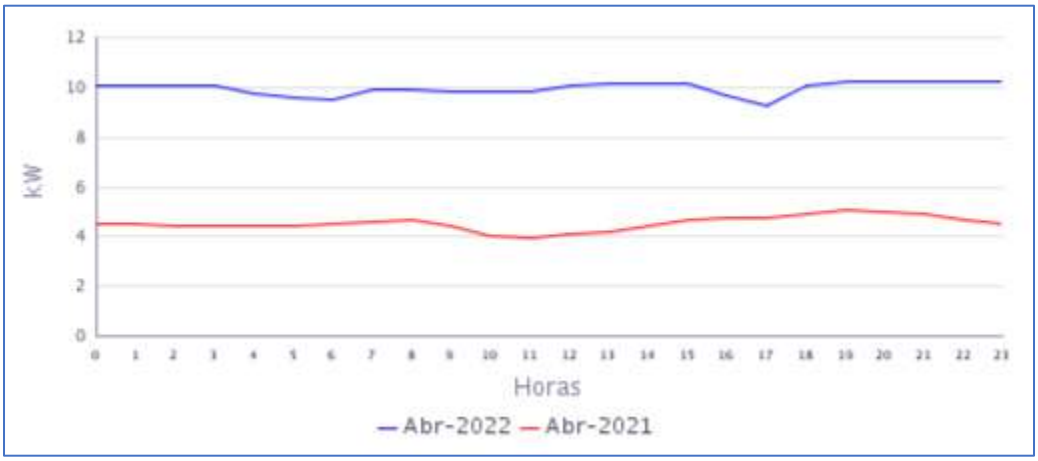

Fuente CNM

En la gráfica anterior se comparan las curvas de carga promedio diarias de Abr-2021 y del Abr-2022, presentándose un crecimiento en la demanda.

48. CUCURRUPÍ (EL LITORAL DEL SAN JUAN - CHOCO)

El Centro poblado de Cucurrupí se encuentra ubicado en el municipio de Litoral de San Juan, departamento de Chocó. Esta Localidad cuenta con un total de 154 usuarios residenciales.[1]

48.1 Descripción del Sitio

La localidad cuenta con una central de generación que está conformada por la siguiente infraestructura:

Tabla 141 Infraestructura de la Localidad.

GRUPO ELECTRÓGENO			
ITEM	**MARCA**	**CAPACIDAD**	**ESTADO**
1	STEWART & STEVENSON	250 kW	FUERA DE OPERACIÓN
2	DOSIF	125 KVA	EN OPERACIÓN
TRANSFORMADOR			
ITEM	**CAPACIDAD**		**ESTADO**
1	300KVA TESLA		EN OPERACIÓN

Gráfica 284 Diagrama de Conexión de la Localidad.

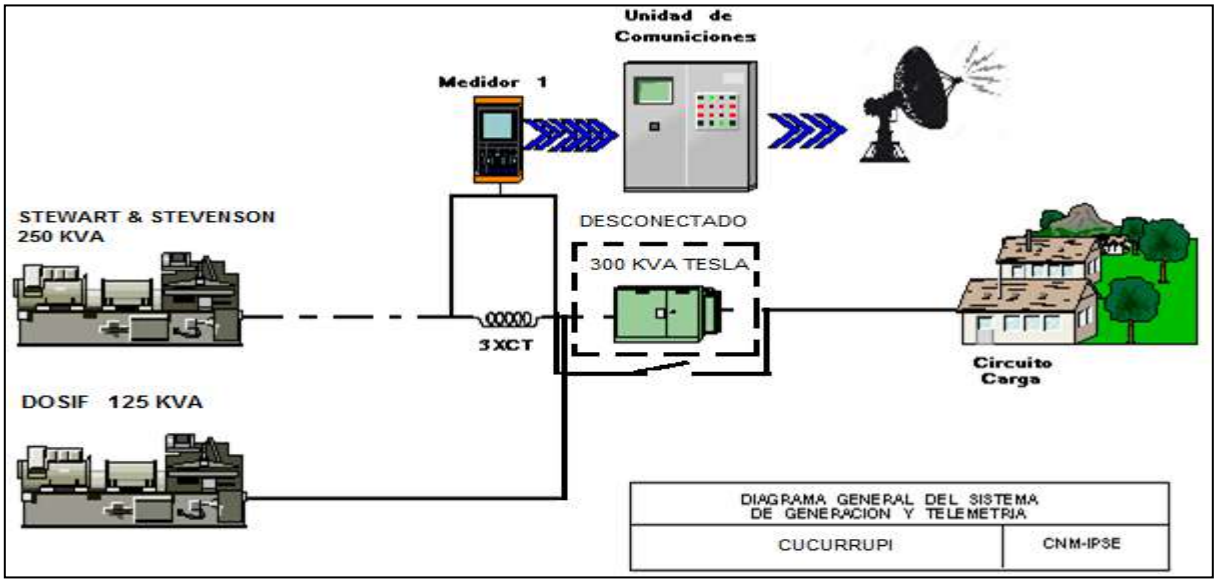

[1] Fuente: http://reportes.sui.gov.co/ - Sistema Único de Información SUI - Año 2020.

48.2 Energía

El consumo de energía eléctrica para esta localidad en *Abril* de 2022, se presenta en la siguiente tabla, donde se encuentran los valores acumulados diarios de la energía activa (kWh), reactiva (kVARh), aparente (kVAh) y del factor de potencia (p.u).

Tabla 142 Energía Activa, Reactiva, Aparente y Factor de Potencia.

CUCURRUPÍ (EL LITORAL DEL SAN JUAN - CHOCO)				
Fecha	**Energía Activa (kWh)**	**Energía Reactiva (kVARh)**	**Energía Aparente (kVAh)**	**Factor de Potencia (p.u)**
Abril 1, Viernes	99	29	103,16	0,96
Abril 2, Sábado	99	28	102,56	0,96
Abril 3, Domingo	100	27	103,91	0,96
Abril 4, Lunes	166	48	173,18	0,96
Abril 5, Martes	99	27	102,21	0,97
Abril 6, Miércoles	172	51	179,54	0,96
Abril 7, Jueves	96	25	98,76	0,97
Abril 8, Viernes	107	25	109,81	0,97
Abril 9, Sábado	116	30	119,75	0,97
Abril 10, Domingo	172	50	179,02	0,96
Abril 11, Lunes	98	24	100,63	0,97
Abril 12, Martes	99	24	101,71	0,97
Abril 13, Miércoles	97	25	99,90	0,97
Abril 14, Jueves	98	26	101,82	0,97
Abril 15, Viernes	104	27	107,85	0,97
Abril 16, Sábado	102	27	105,63	0,97
Abril 17, Domingo	94	25	97,55	0,97
Abril 18, Lunes	97	26	100,31	0,97
Abril 19, Martes	109	30	112,99	0,96
Abril 20, Miércoles	98	26	101,87	0,97
Abril 21, Jueves	103	28	106,91	0,96
Abril 22, Viernes	99	27	102,71	0,96
Abril 23, Sábado	104	29	107,98	0,96
Abril 24, Domingo	101	29	105,42	0,96
Abril 25, Lunes	103	27	106,43	0,97
Abril 26, Martes	104	27	107,74	0,97
Abril 27, Miércoles	107	27	109,97	0,97
Abril 28, Jueves	104	27	107,13	0,97
Abril 29, Viernes	107	28	110,14	0,97
Abril 30, Sábado	109	29	112,23	0,97
TOTAL	**3.262**	**879**	**3.378,50**	**0,97**

El factor de potencia promedio fue 0,97.

Gráfica 285 Energía Activa, Reactiva y Factor de Potencia – CUCURRUPÍ (EL LITORAL DEL SAN JUAN - CHOCO).

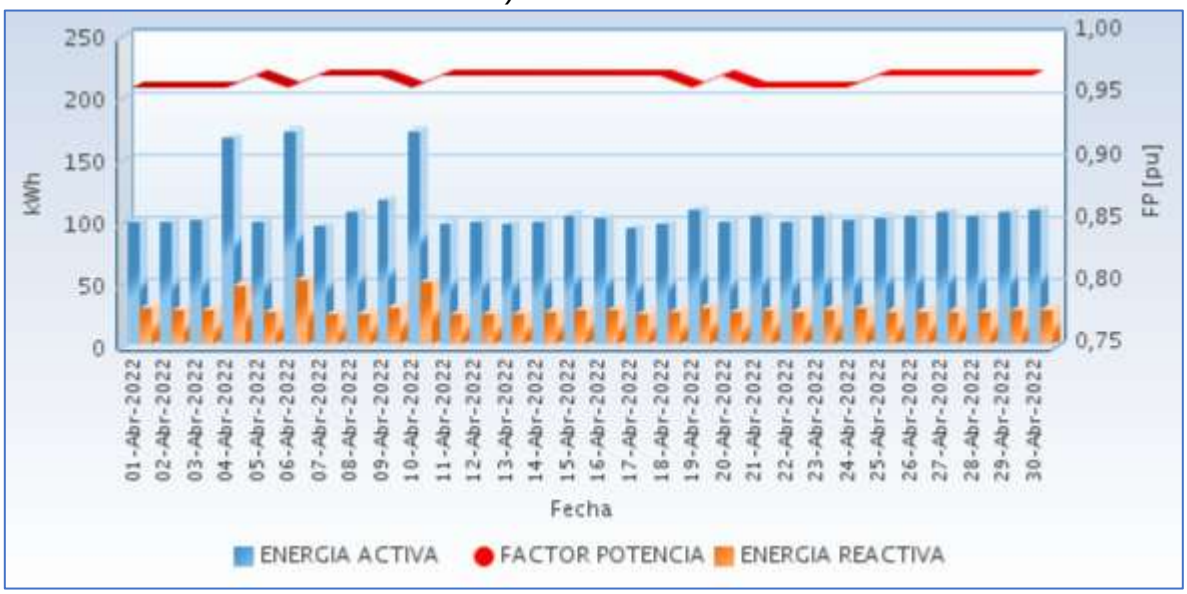

Fuente CNM

48.3 Potencia

En la siguiente gráfica se presenta el comportamiento diario de la potencia para este mes.

Gráfica 286 Comportamiento Diario de la Potencia.

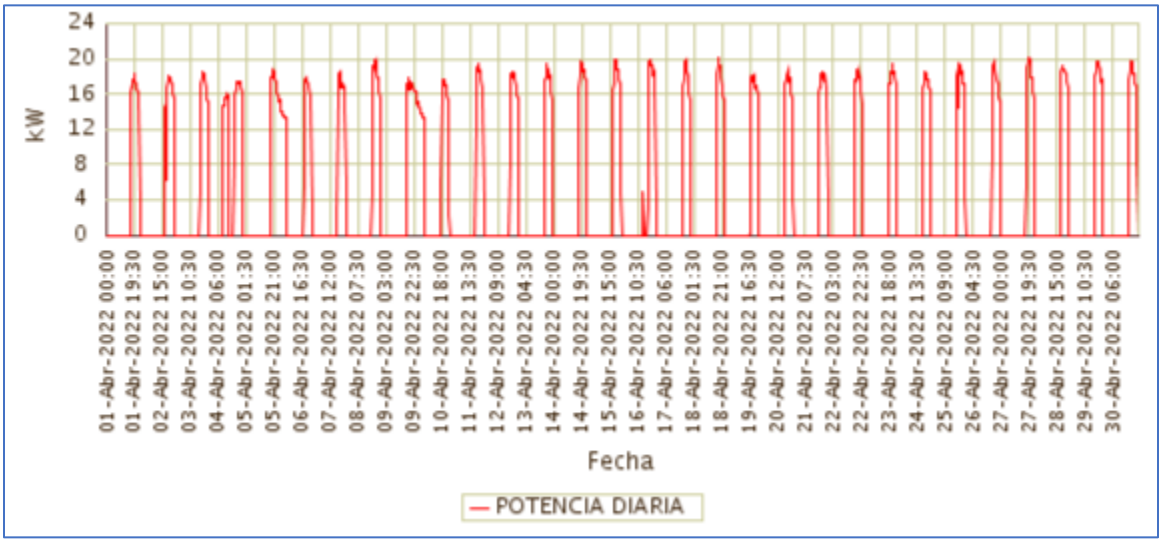

Fuente CNM

48.4 Potencia Máxima

La potencia máxima fue de 20,22kW, se presentó el Lunes 18 de Abril a las 18:45 horas. Respecto a la potencia máxima de Abril de 2021 (kW), tuvo una variación de 100,00%.

En la siguiente grafica se presenta la potencia máxima diaria registrada para este mes.

Gráfica 287 Potencia Máxima Diaria-CUCURRUPÍ (EL LITORAL DEL SAN JUAN - CHOCO).

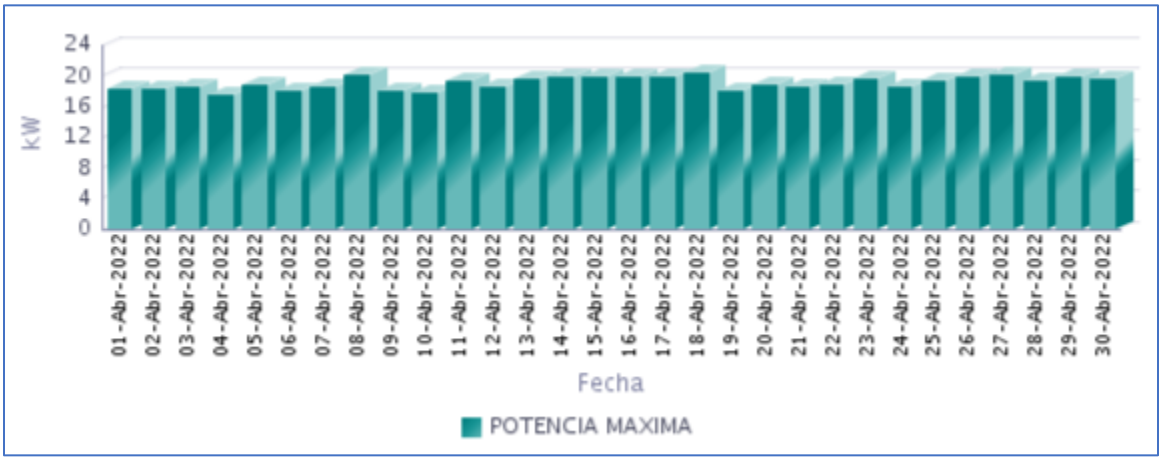

Fuente CNM

48.5 Horas de Prestación del Servicio

En Abril, se prestó el servicio de energía eléctrica en la localidad, un promedio diario de 6 Horas 39 Minutos, como se presenta en la siguiente gráfica.

Gráfica 288 Horas Efectivas de Prestación del Servicio - CUCURRUPI (EL LITORAL DEL SAN JUAN - CHOCO),

Fuente CNM

A continuación se relaciona las horas promedio por día de la prestación del servicio de energía:

Tabla 143 Horas promedio por día prestación del servicio de energía

CUCURRUPI (EL LITORAL DEL SAN JUAN - CHOCO) Abril 2022	
DIA	**Horas de servicio promedio en el día [hh:mm]**
01-Abr-2022	6 Horas 15 Minutos
02-Abr-2022	6 Horas 15 Minutos
03-Abr-2022	6 Horas 15 Minutos
04-Abr-2022	10 Horas 45 Minutos
05-Abr-2022	5 Horas 45 Minutos
06-Abr-2022	11 Horas 45 Minutos
07-Abr-2022	6 Horas 0 Minutos
08-Abr-2022	6 Horas 15 Minutos
09-Abr-2022	7 Horas 0 Minutos
10-Abr-2022	11 Horas 45 Minutos
11-Abr-2022	5 Horas 45 Minutos
12-Abr-2022	6 Horas 0 Minutos
13-Abr-2022	5 Horas 45 Minutos
14-Abr-2022	5 Horas 45 Minutos
15-Abr-2022	6 Horas 0 Minutos
16-Abr-2022	6 Horas 15 Minutos
17-Abr-2022	5 Horas 30 Minutos
18-Abr-2022	5 Horas 45 Minutos
19-Abr-2022	6 Horas 45 Minutos
20-Abr-2022	6 Horas 15 Minutos
21-Abr-2022	6 Horas 15 Minutos
22-Abr-2022	6 Horas 0 Minutos
23-Abr-2022	6 Horas 15 Minutos
24-Abr-2022	6 Horas 15 Minutos
25-Abr-2022	6 Horas 0 Minutos
26-Abr-2022	6 Horas 15 Minutos
27-Abr-2022	6 Horas 0 Minutos
28-Abr-2022	6 Horas 0 Minutos
29-Abr-2022	6 Horas 15 Minutos
30-Abr-2022	6 Horas 15 Minutos

Fuente CNM

48.6 Curvas de Carga

En la siguiente gráfica, se presenta el comportamiento de la carga promedio diaria en el mes.

Gráfica 289 Curva de Carga Promedio por Tipo de Día

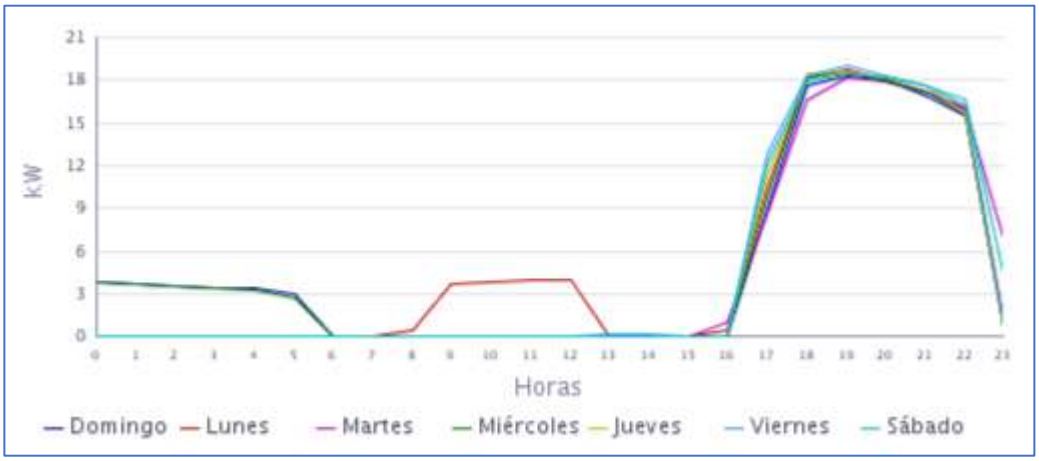

Fuente CNM

Gráfica 290 Curva de Carga Promedio Diaria Mensual

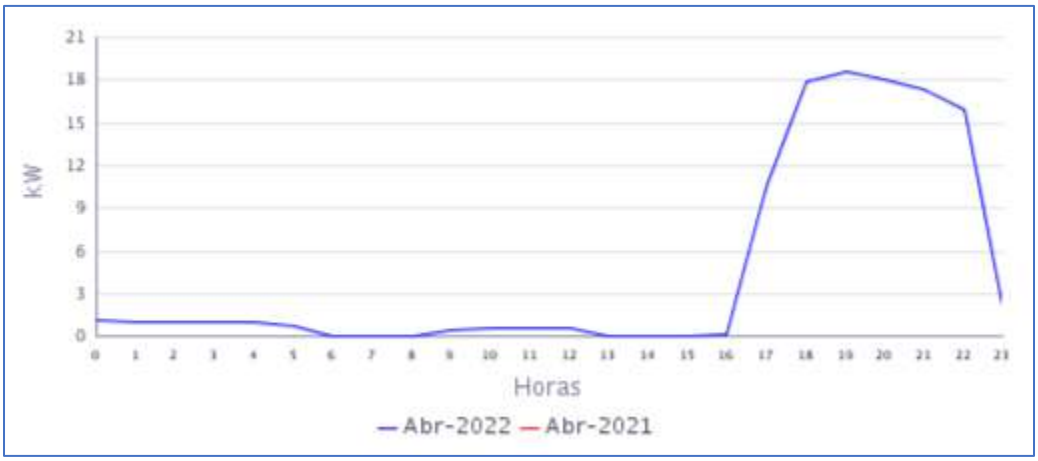

Fuente CNM

En la gráfica anterior se muestra la curva de carga promedio diaria de Abr-2022.

49. CUPICA (BAHÍA SOLANO (MUTIS) - CHOCO)

El corregimiento de Bahía Cupica pertenece al municipio de Bahía Solano, departamento del Chocó. Esta Localidad cuenta con un total de 316 usuarios residenciales . Se incluyen en este informe la localidad de Punta Piña interconectada a la localidad de Bahía Cupica.[1]

49.1 Descripción del Sitio

La localidad cuenta con una central de generación que está conformada por la siguiente infraestructura:

Tabla 144 Infraestructura de la Localidad.

PCH			
ITEM	**CAPACIDAD**		**ESTADO**
1	300 kW		EN MANTENIMIENTO
GRUPO ELECTRÓGENO			
ITEM	**MARCA**	**CAPACIDAD KW**	**ESTADO**
1	**CUMMINS**	**185**	EN OPERACIÓN
2	STEWART & STEVENSON	197	EN OPERACIÓN
TRANSFORMADORES			
ITEM	**CAPACIDAD kVA**		**ESTADO**
1	150		EN OPERACIÓN

Gráfica 291 Diagrama Unifilar de la Localidad.

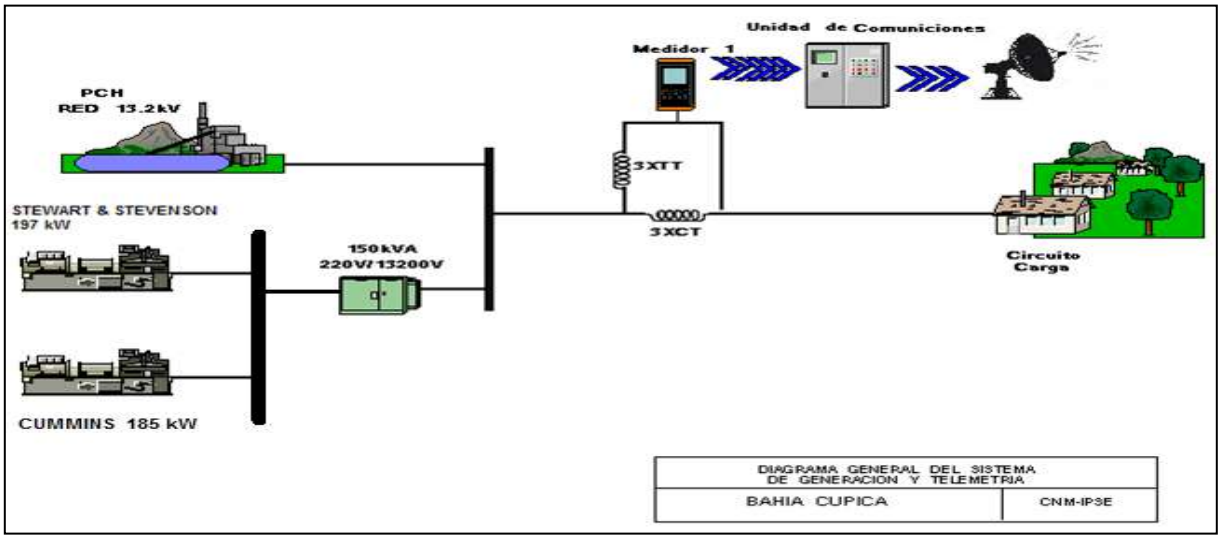

[1] Fuente: http://reportes.sui.gov.co/ - Sistema Único de Información SUI - Año 2020

49.2 Energía

El consumo de energía eléctrica para esta localidad en *Abril* de 2022, se presenta en la siguiente tabla, donde se encuentran los valores acumulados diarios de la energía activa (kWh), reactiva (kVARh), aparente (kVAh) y del factor de potencia (p.u).

Tabla 145 Energía Activa, Reactiva, Aparente y Factor de Potencia.

CUPICA (BAHIA SOLANO (MUTIS) - CHOCO)				
Fecha	**Energía Activa (kWh)**	**Energía Reactiva (kVARh)**	**Energía Aparente (kVAh)**	**Factor de Potencia (p.u)**
Abril 1, Viernes	2.142	853	2.305,88	0,93
Abril 2, Sábado	1.931	786	2.084,83	0,93
Abril 3, Domingo	2.395	883	2.552,80	0,94
Abril 4, Lunes	2.215	786	2.349,98	0,94
Abril 5, Martes	2.012	762	2.151,13	0,94
Abril 6, Miércoles	2.030	802	2.182,72	0,93
Abril 7, Jueves	2.243	807	2.383,41	0,94
Abril 8, Viernes	1.864	618	1.963,62	0,95
Abril 9, Sábado	159	57	168,95	0,94
Abril 10, Domingo	2.468	978	2.654,23	0,93
Abril 11, Lunes	2.654	1.017	2.842,34	0,93
Abril 12, Martes	2.482	819	2.613,80	0,95
Abril 13, Miércoles	2.175	684	2.280,29	0,95
Abril 14, Jueves	2.163	715	2.278,48	0,95
Abril 15, Viernes	2.236	687	2.338,91	0,96
Abril 16, Sábado	2.285	743	2.402,79	0,95
Abril 17, Domingo	76	30	82,05	0,93
Abril 18, Lunes	0	0	0,00	
Abril 19, Martes	402	139	425,11	0,94
Abril 20, Miércoles	1.615	645	1.739,04	0,93
Abril 21, Jueves	0	0	0,00	
Abril 22, Viernes	2.334	894	2.499,56	0,93
Abril 23, Sábado	2.665	1.096	2.881,73	0,92
Abril 24, Domingo	2.231	832	2.380,82	0,94
Abril 25, Lunes	2.256	765	2.382,36	0,95
Abril 26, Martes	2.333	841	2.480,09	0,94
Abril 27, Miércoles	2.403	895	2.564,01	0,94
Abril 28, Jueves	2.402	889	2.561,45	0,94
Abril 29, Viernes	2.379	916	2.548,93	0,93
Abril 30, Sábado	2.337	893	2.501,88	0,93
TOTAL	**56.886**	**20.834**	**60.581,24**	**0,94**

El factor de potencia promedio fue 0,94.

Con referencia a Abril de 2021 (63.113 kWh), se presentó una caída en la demanda de energía eléctrica del 9,87%. Este comportamiento es debido a durante algunos días no se prestó el servicio de energía por daño en las unidades de generación.

Gráfica 292 Energía Activa, Reactiva y Factor de Potencia – CUPICA (BAHÍA SOLANO (MUTIS) - CHOCO).

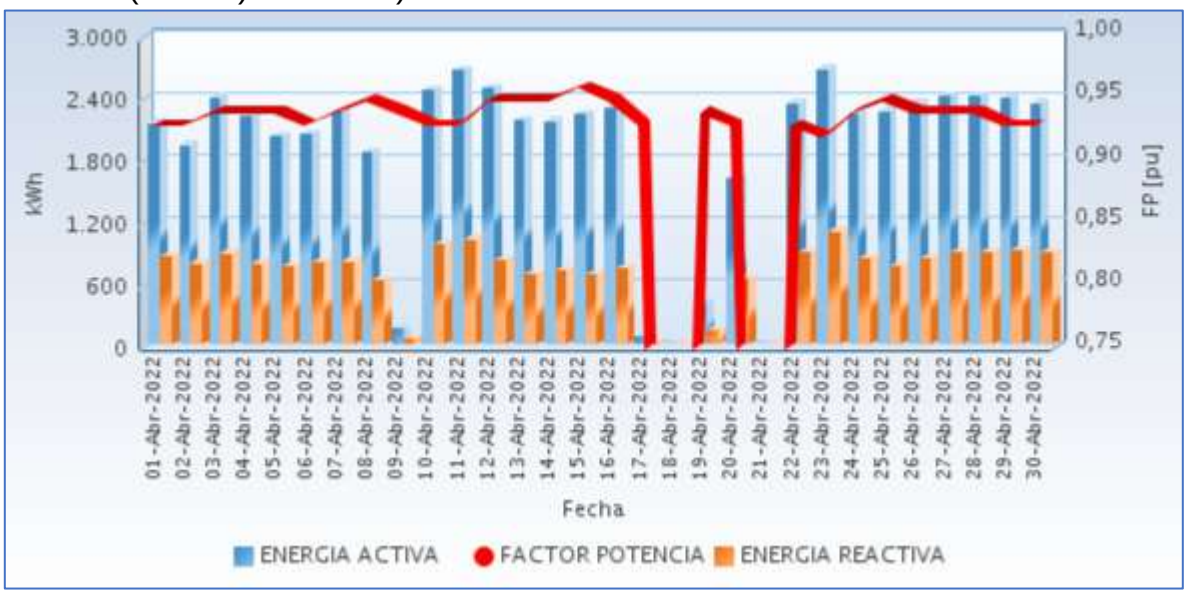

Fuente CNM

49.3 Potencia

En la siguiente gráfica se presenta el comportamiento diario de la potencia para este mes.

Gráfica 293 Comportamiento Diario de la Potencia.

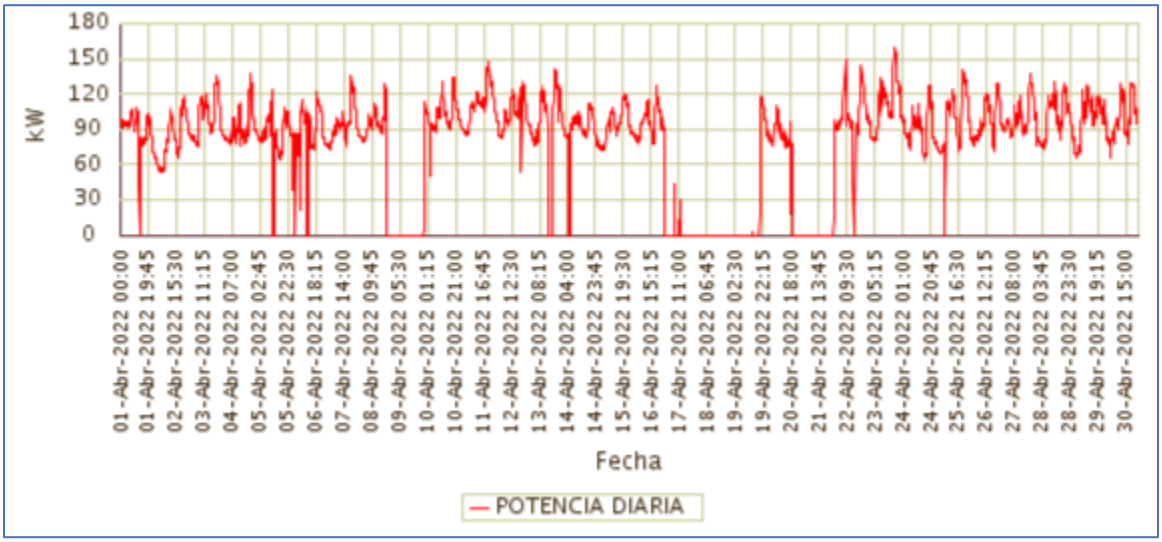

Fuente CNM

49.4 Potencia Máxima

La potencia máxima fue de 160,12kW, se presentó el Sábado 23 de Abril a las 19:30 horas. Respecto a la potencia máxima de Abril de 2021 (172,10kW), tuvo una caída de 6,96%.

En la siguiente grafica se presenta la potencia máxima diaria registrada para este mes.

Gráfica 294 Potencia Máxima Diaria-CUPICA (BAHIA SOLANO (MUTIS) - CHOCO).

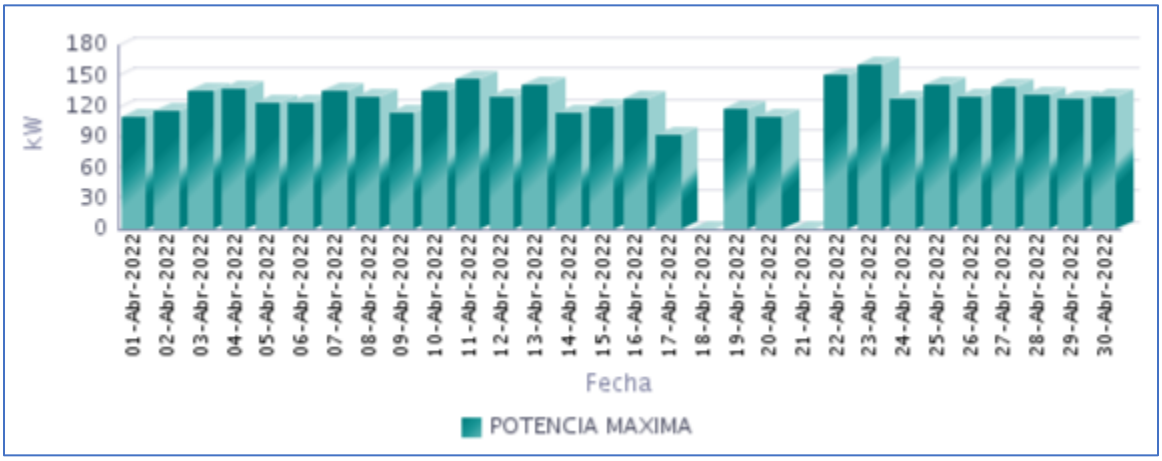

Fuente CNM

49.5 Horas de Prestación del Servicio

En Abril, se prestó el servicio de energía eléctrica en la localidad, un promedio diario de 19 Horas 42 Minutos, como se presenta en la siguiente gráfica.

Gráfica 295 Horas Efectivas de Prestación del Servicio - CUPICA (BAHIA SOLANO (MUTIS) - CHOCO),

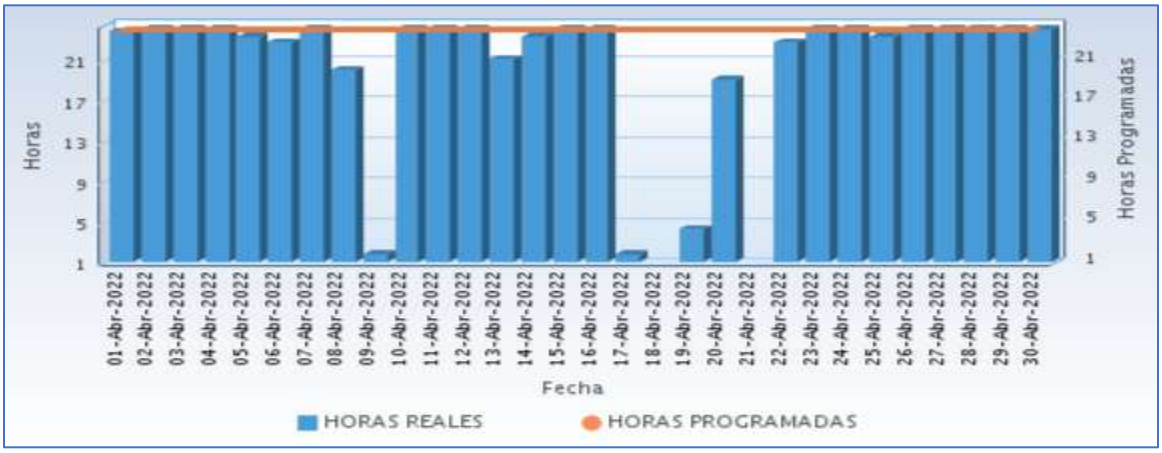

Fuente CNM

A continuación se relaciona las horas promedio por día de la prestación del servicio de energía:

Tabla 146 Horas promedio por día prestación del servicio de energía

CUPICA (BAHÍA SOLANO (MUTIS) - CHOCO) Abril 2022	
DIA	**Horas de servicio promedio en el día [hh:mm]**
01-Abr-2022	23 Horas 45 Minutos
02-Abr-2022	24 Horas
03-Abr-2022	24 Horas
04-Abr-2022	24 Horas
05-Abr-2022	23 Horas 15 Minutos
06-Abr-2022	22 Horas 45 Minutos
07-Abr-2022	24 Horas
08-Abr-2022	20 Horas 0 Minutos
09-Abr-2022	1 Horas 45 Minutos
10-Abr-2022	24 Horas
11-Abr-2022	24 Horas
12-Abr-2022	24 Horas
13-Abr-2022	21 Horas 0 Minutos
14-Abr-2022	23 Horas 15 Minutos
15-Abr-2022	24 Horas
16-Abr-2022	24 Horas
17-Abr-2022	1 Horas 45 Minutos
18-Abr-2022	0 Horas 0 Minutos
19-Abr-2022	4 Horas 15 Minutos
20-Abr-2022	19 Horas 0 Minutos
21-Abr-2022	0 Horas 0 Minutos
22-Abr-2022	22 Horas 45 Minutos
23-Abr-2022	24 Horas
24-Abr-2022	24 Horas
25-Abr-2022	23 Horas 15 Minutos
26-Abr-2022	24 Horas
27-Abr-2022	24 Horas
28-Abr-2022	24 Horas
29-Abr-2022	24 Horas
30-Abr-2022	24 Horas

Fuente CNM

49.6 Curvas de Carga

En la siguiente gráfica, se presenta el comportamiento de la carga promedio diaria en el mes.

Gráfica 296 Curva de Carga Promedio Diaria Mensual

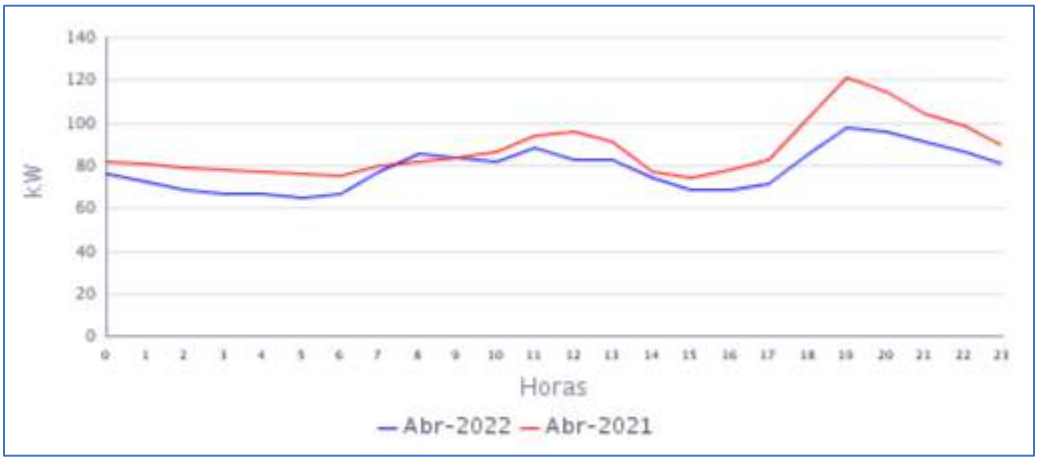

Fuente CNM

En la gráfica anterior se comparan las curvas de carga promedio diarias de Abr-2021 y del Abr-2022, presentándose una caída en la demanda de 9,87%.

50. EL VALLE (BAHÍA SOLANO (MUTIS) - CHOCO)

El Valle es un Centro poblado del municipio de Bahía Solano. El número de usuarios es de 848.[1]

50.1 Descripción del Sitio

La localidad recibe energía desde Bahía Solano a través de la PCH o la central diésel de Mutis.

Tabla 147 Infraestructura de la Localidad.

TRANSFORMADORES		
ÍTEM	CAPACIDAD (kVA)	ESTADO
1	500	EN OPERACIÓN

Gráfica 297 Diagrama de Conexión de la Localidad.

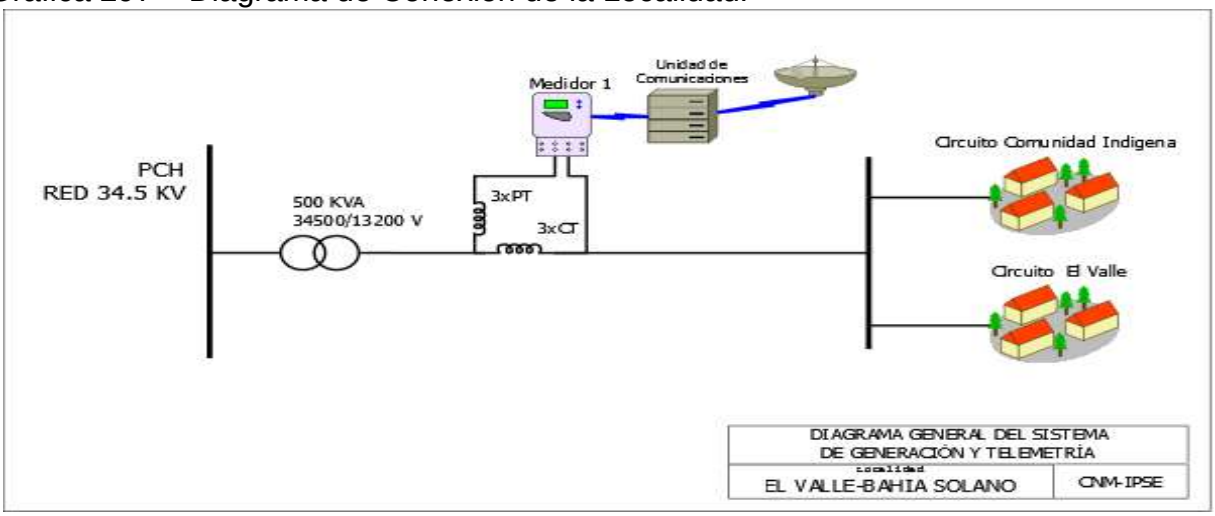

[1] Fuente: http://reportes.sui.gov.co/ - Sistema Único de Información SUI - Año 2020.

50.2 Energía

El consumo de energía eléctrica para esta localidad en *Abril* de 2022, se presenta en la siguiente tabla, donde se encuentran los valores acumulados diarios de la energía activa (kWh), reactiva (kVARh), aparente (kVAh) y del factor de potencia (p.u).

Tabla 148 Energía Activa, Reactiva, Aparente y Factor de Potencia.

EL VALLE (BAHÍA SOLANO (MUTIS) - CHOCO)				
Fecha	**Energía Activa (kWh)**	**Energía Reactiva (kVARh)**	**Energía Aparente (kVAh)**	**Factor de Potencia (p.u)**
Abril 1, Viernes	5.288	2.287	5.761,28	0,92
Abril 2, Sábado	4.924	2.109	5.356,30	0,92
Abril 3, Domingo	5.381	2.231	5.825,62	0,92
Abril 4, Lunes	5.330	2.213	5.771,42	0,92
Abril 5, Martes	5.434	2.242	5.878,51	0,92
Abril 6, Miércoles	5.301	2.167	5.726,56	0,93
Abril 7, Jueves	5.392	2.314	5.867,74	0,92
Abril 8, Viernes	5.361	2.257	5.816,53	0,92
Abril 9, Sábado	5.606	2.383	6.091,09	0,92
Abril 10, Domingo	5.339	2.262	5.798,68	0,92
Abril 11, Lunes	5.499	2.261	5.946,04	0,92
Abril 12, Martes	5.383	2.134	5.790,95	0,93
Abril 13, Miércoles	5.719	2.300	6.164,44	0,93
Abril 14, Jueves	5.596	2.304	6.051,51	0,92
Abril 15, Viernes	5.375	2.183	5.801,38	0,93
Abril 16, Sábado	5.178	2.088	5.583,34	0,93
Abril 17, Domingo	5.344	2.299	5.817,29	0,92
Abril 18, Lunes	5.256	2.220	5.705,51	0,92
Abril 19, Martes	5.080	2.093	5.493,99	0,92
Abril 20, Miércoles	4.891	2.042	5.300,02	0,92
Abril 21, Jueves	5.174	2.179	5.613,89	0,92
Abril 22, Viernes	5.188	2.200	5.634,94	0,92
Abril 23, Sábado	5.487	2.404	5.990,31	0,92
Abril 24, Domingo	5.367	2.275	5.828,87	0,92
Abril 25, Lunes	5.299	2.301	5.777,45	0,92
Abril 26, Martes	5.138	2.167	5.576,71	0,92
Abril 27, Miércoles	5.304	2.234	5.755,43	0,92
Abril 28, Jueves	5.172	2.180	5.613,26	0,92
Abril 29, Viernes	5.296	2.308	5.777,17	0,92
Abril 30, Sábado	5.449	2.315	5.920,28	0,92
TOTAL	**159.552**	**66.952**	**173.029,97**	**0,92**

El factor de potencia promedio fue 0,92.

Con referencia a Abril de 2021 (147.693 kWh), se presentó un crecimiento en la demanda de energía eléctrica del 8,03%.

Gráfica 298 Energía Activa, Reactiva y Factor de Potencia – EL VALLE (BAHÍA SOLANO (MUTIS) - CHOCO).

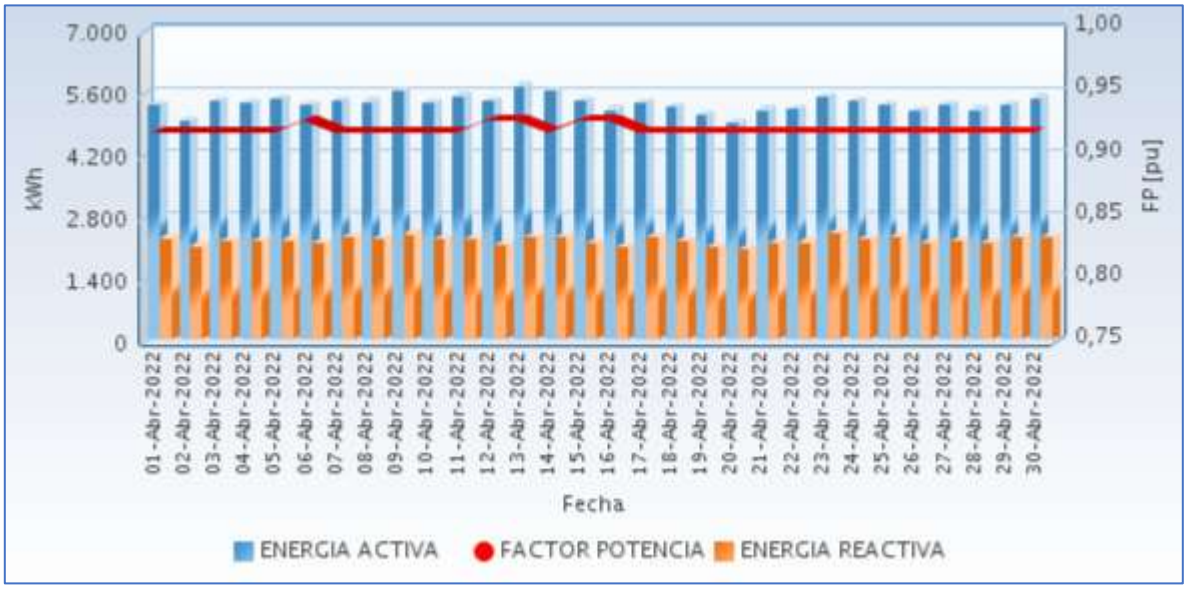

Fuente CNM

50.3 Potencia

En la siguiente gráfica se presenta el comportamiento diario de la potencia para este mes.

Gráfica 299 Comportamiento Diario de la Potencia.

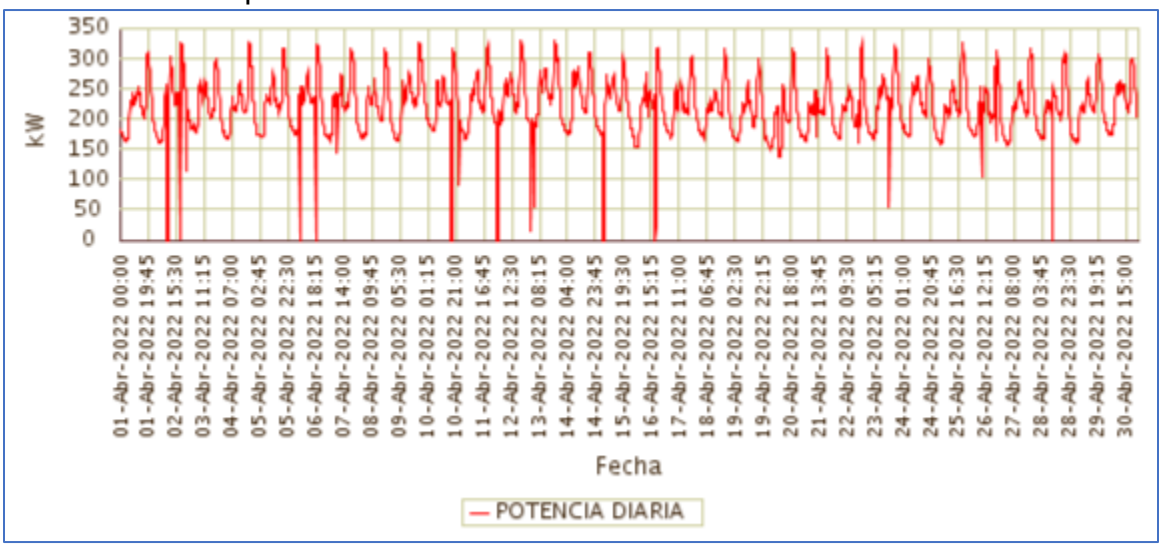

Fuente CNM

50.4 Potencia Máxima

La potencia máxima fue de 331,58kW, se presentó el Martes 12 de Abril a las 19:15 horas. Respecto a la potencia máxima de Abril de 2021 (323,40kW), tuvo una variación de 2,53%.

En la siguiente grafica se presenta la potencia máxima diaria registrada para este mes.

Gráfica 300 Potencia Máxima Diaria-EL VALLE (BAHIA SOLANO (MUTIS) - CHOCO).

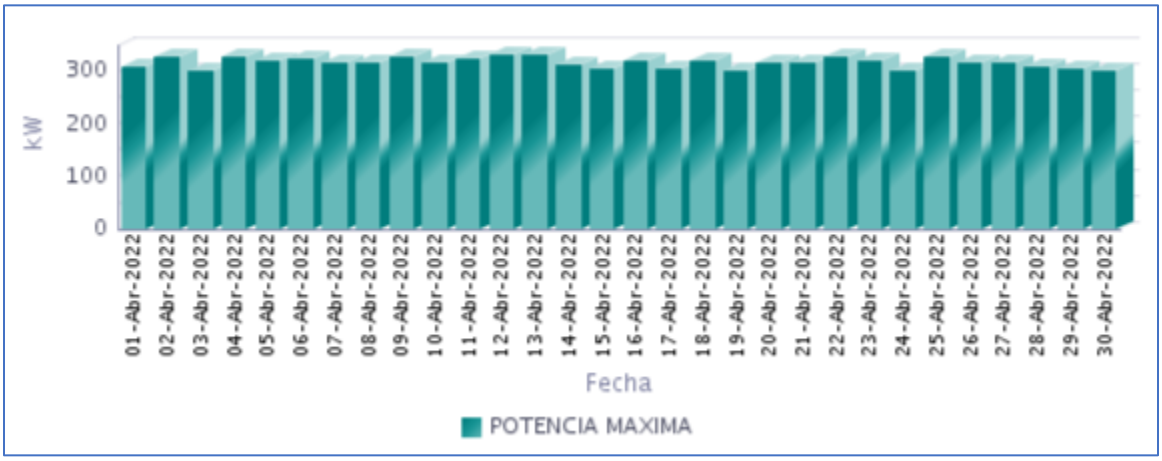

Fuente CNM

50.5 Horas de Prestación del Servicio

En Abril, se prestó el servicio de energía eléctrica en la localidad, un promedio diario de 23 Horas 48 Minutos, como se presenta en la siguiente gráfica.

Gráfica 301 Horas Efectivas de Prestación del Servicio - EL VALLE (BAHÍA SOLANO (MUTIS) - CHOCO),

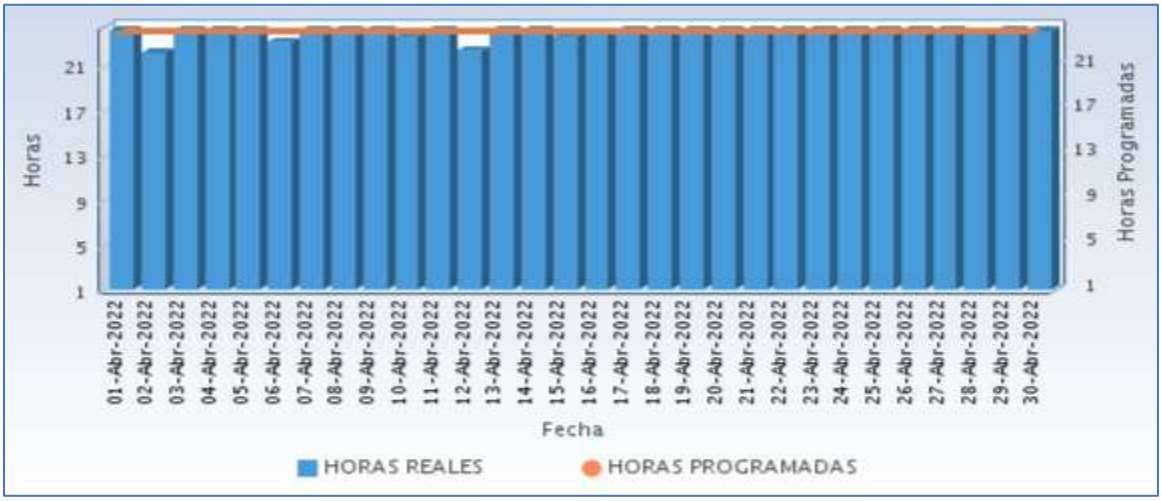

Fuente CNM

A continuación se relaciona las horas promedio por día de la prestación del servicio de energía:

Tabla 149 Horas promedio por día prestación del servicio de energía

EL VALLE (BAHÍA SOLANO (MUTIS) - CHOCO) Abril 2022	
DIA	**Horas de servicio promedio en el día [hh:mm]**
01-Abr-2022	24 Horas
02-Abr-2022	22 Horas 0 Minutos
03-Abr-2022	24 Horas
04-Abr-2022	24 Horas
05-Abr-2022	24 Horas
06-Abr-2022	23 Horas 0 Minutos
07-Abr-2022	24 Horas
08-Abr-2022	24 Horas
09-Abr-2022	24 Horas
10-Abr-2022	23 Horas 30 Minutos
11-Abr-2022	24 Horas
12-Abr-2022	22 Horas 15 Minutos
13-Abr-2022	24 Horas
14-Abr-2022	24 Horas
15-Abr-2022	23 Horas 30 Minutos
16-Abr-2022	23 Horas 45 Minutos
17-Abr-2022	24 Horas
18-Abr-2022	24 Horas
19-Abr-2022	24 Horas
20-Abr-2022	24 Horas
21-Abr-2022	24 Horas
22-Abr-2022	24 Horas
23-Abr-2022	24 Horas
24-Abr-2022	24 Horas
25-Abr-2022	24 Horas
26-Abr-2022	24 Horas
27-Abr-2022	24 Horas
28-Abr-2022	23 Horas 45 Minutos
29-Abr-2022	24 Horas
30-Abr-2022	24 Horas

Fuente CNM

50.6 Curvas de Carga

En la siguiente gráfica, se presenta el comportamiento de la carga promedio diaria en el mes.

Gráfica 302 Curva de Carga Promedio Diaria Mensual

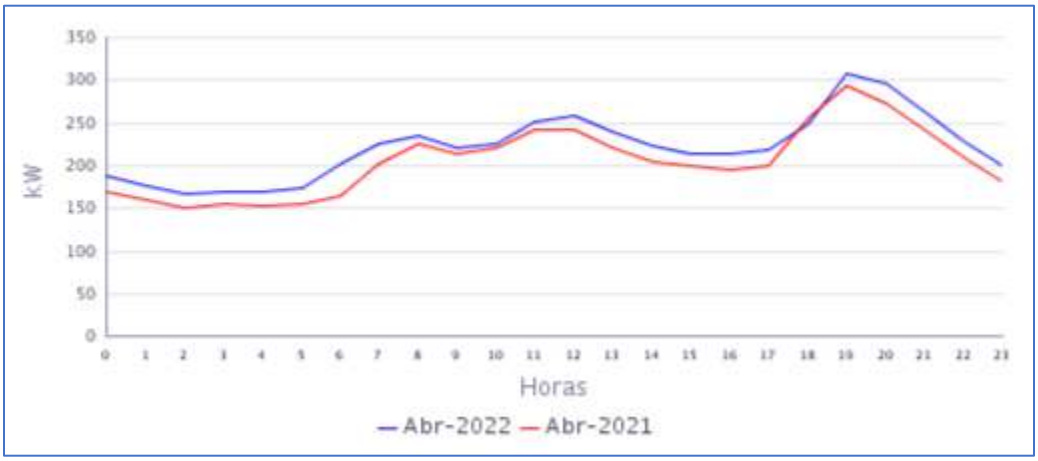

Fuente CNM

En la gráfica anterior se comparan las curvas de carga promedio diarias de Abr-2021 y del Abr-2022, presentándose un crecimiento en la demanda de 8,03%.

51. JURADO (JURADO - CHOCO)

La localidad de Juradó se encuentra ubicada en el departamento del Chocó, con una población según el censo DANE de 2018 y su proyección al 2020, de 6.941 habitantes, de los cuales 2.473 están ubicados en la cabecera municipal y 4.368 en las áreas rurales del municipio . El número de usuarios es de 758. Se interconectó la localidad de menor de Punta Ardita (68 usuarios)[1]

51.1 Descripción del Sitio

La localidad cuenta con una central de generación que está conformada por la siguiente infraestructura:

Tabla 150 Infraestructura de la Localidad.

GRUPO ELECTRÓGENO			
ITEM	**MARCA**	**CAPACIDAD**	**ESTADO**
1	CATERPILAR modelo C15	569 kVA	EN OPERACIÓN
2	CATERPILAR modelo C15	569 kVA	EN OPERACIÓN
3	CATERPILAR modelo C15	569 kVA	EN OPERACIÓN
4	CATERPILAR modelo C15	569 kVA	EN OPERACIÓN
TRANSFORMADORES			
ITEM	**CAPACIDAD**		**ESTADO**
1	750 kVA		EN OPERACIÓN

Gráfica 303 Diagrama de Conexión de la Localidad.

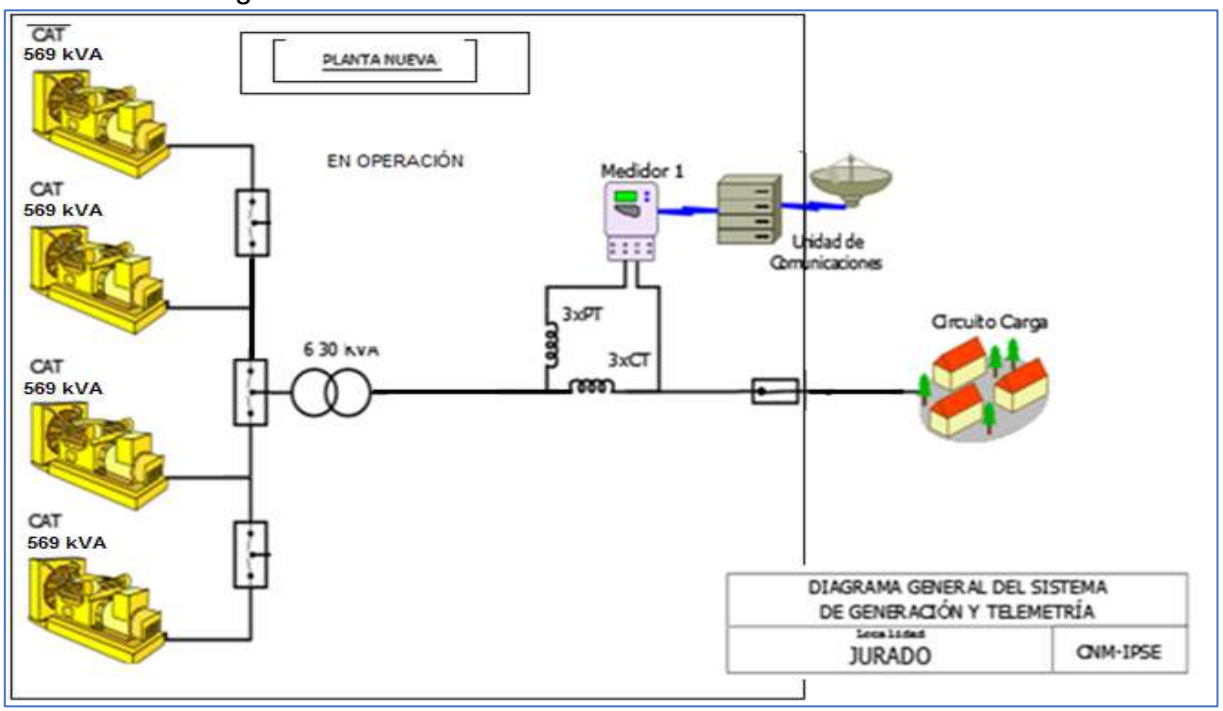

[1] Fuente: http://www.dane.gov.co/Información derivada del Censo Nacional de Población y Vivienda (CNPV) 2018.'Retroproyecciones y

51.2 Energía

El consumo de energía eléctrica para esta localidad en *Abril* de 2022, se presenta en la siguiente tabla, donde se encuentran los valores acumulados diarios de la energía activa (kWh), reactiva (kVARh), aparente (kVAh) y del factor de potencia (p.u).

Tabla 151 Energía Activa, Reactiva, Aparente y Factor de Potencia.

JURADO (JURADO - CHOCO)				
Fecha	**Energía Activa (kWh)**	**Energía Reactiva (kVARh)**	**Energía Aparente (kVAh)**	**Factor de Potencia (p.u)**
Abril 1, Viernes	5.879	2.587	6.422,95	0,92
Abril 2, Sábado	6.028	2.662	6.589,37	0,91
Abril 3, Domingo	6.209	2.610	6.734,74	0,92
Abril 4, Lunes	6.072	2.571	6.593,33	0,92
Abril 5, Martes	6.004	2.505	6.505,92	0,92
Abril 6, Miércoles	6.205	2.589	6.723,72	0,92
Abril 7, Jueves	5.979	2.475	6.470,53	0,92
Abril 8, Viernes	5.455	2.296	5.918,30	0,92
Abril 9, Sábado	5.913	2.498	6.419,27	0,92
Abril 10, Domingo	5.602	2.361	6.078,97	0,92
Abril 11, Lunes	5.822	2.515	6.342,47	0,92
Abril 12, Martes	4.910	2.101	5.340,91	0,92
Abril 13, Miércoles	5.443	2.323	5.918,00	0,92
Abril 14, Jueves	4.793	1.999	5.192,90	0,92
Abril 15, Viernes	4.815	1.960	5.198,55	0,93
Abril 16, Sábado	4.962	2.176	5.417,91	0,92
Abril 17, Domingo	4.856	2.112	5.295,06	0,92
Abril 18, Lunes	4.837	2.059	5.257,18	0,92
Abril 19, Martes	2.574	1.080	2.790,90	0,92
Abril 20, Miércoles	5.782	2.592	6.336,46	0,91
Abril 21, Jueves	5.580	2.375	6.064,29	0,92
Abril 22, Viernes	5.781	2.518	6.305,27	0,92
Abril 23, Sábado	5.780	2.534	6.310,59	0,92
Abril 24, Domingo	4.768	2.060	5.193,79	0,92
Abril 25, Lunes	5.882	2.544	6.408,40	0,92
Abril 26, Martes	5.686	2.412	6.176,14	0,92
Abril 27, Miércoles	5.719	2.536	6.256,53	0,91
Abril 28, Jueves	5.626	2.481	6.148,65	0,91
Abril 29, Viernes	5.782	2.494	6.297,16	0,92
Abril 30, Sábado	5.813	2.485	6.321,99	0,92
TOTAL	**164.555**	**70.508**	**179.024,20**	**0,92**

El factor de potencia promedio fue 0,92.

Con referencia a Abril de 2021 (154.670 kWh), se presentó un crecimiento en la demanda de energía eléctrica del 6,39%.

Gráfica 304 Energía Activa, Reactiva y Factor de Potencia – JURADO (JURADO - CHOCO).

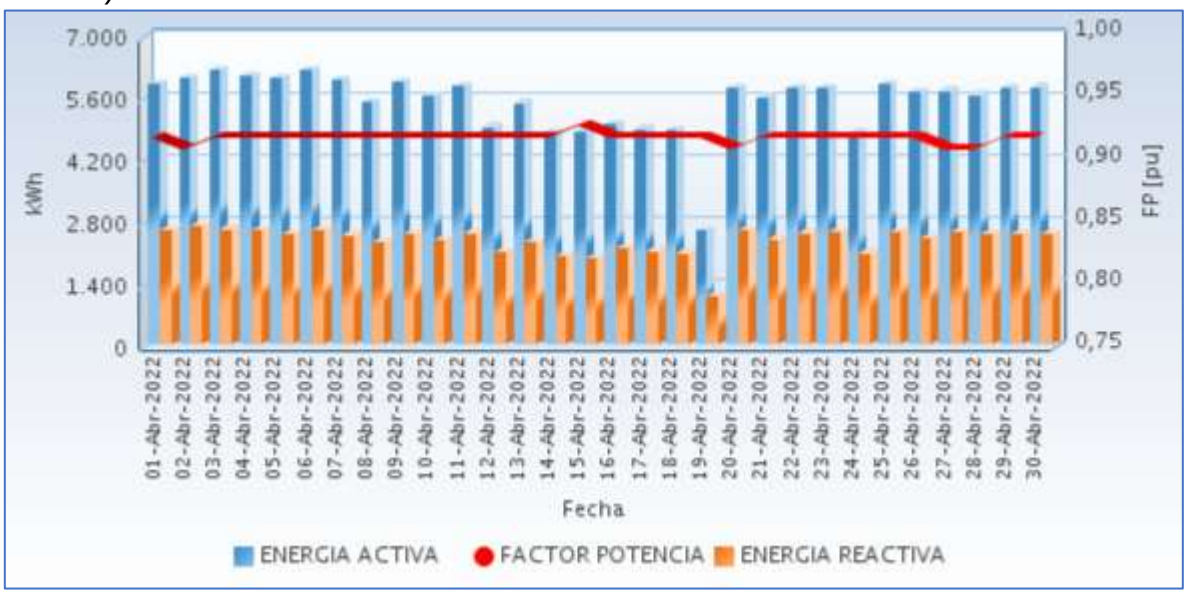

Fuente CNM

51.3 Potencia

En la siguiente gráfica se presenta el comportamiento diario de la potencia para este mes.

Gráfica 305 Comportamiento Diario de la Potencia.

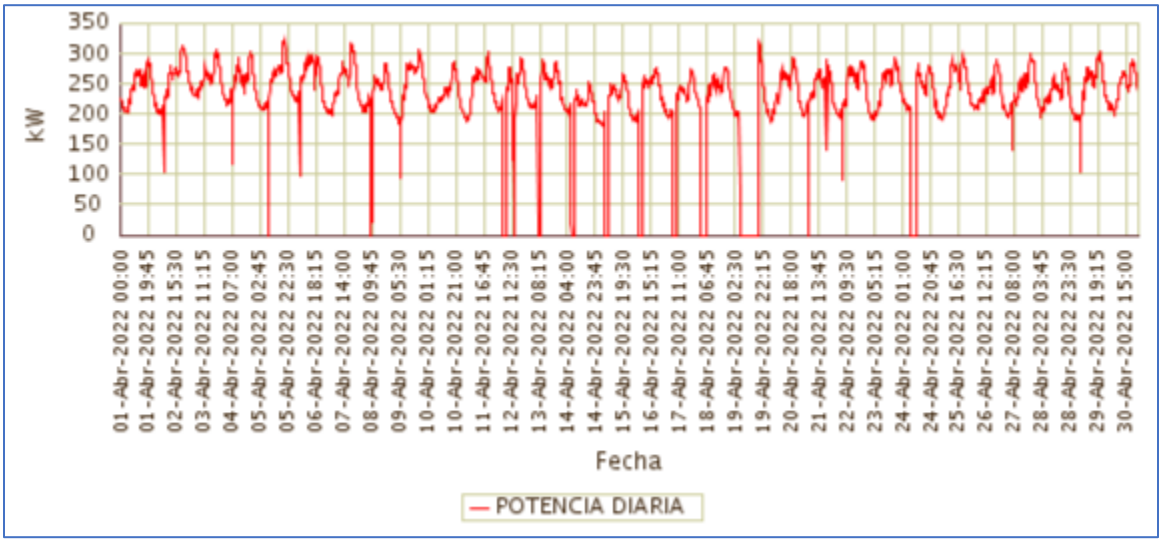

Fuente CNM

51.4 Potencia Máxima

La potencia máxima fue de 321,92kW, se presentó el Martes 05 de Abril a las 19:45 horas. Respecto a la potencia máxima de Abril de 2021 (302,88kW), tuvo una variación de 6,29%.

En la siguiente grafica se presenta la potencia máxima diaria registrada para este mes.

Gráfica 306 Potencia Máxima Diaria-JURADO (JURADO - CHOCO).

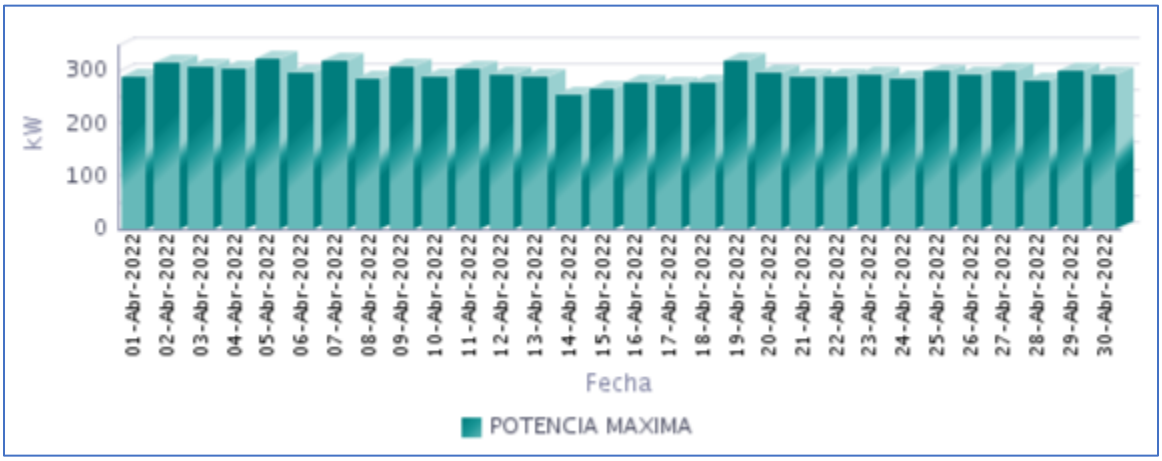

Fuente CNM

51.5 Horas de Prestación del Servicio

En Abril, se prestó el servicio de energía eléctrica en la localidad, un promedio diario de 22 Horas 50 Minutos, como se presenta en la siguiente gráfica.

Gráfica 307 Horas Efectivas de Prestación del Servicio - JURADO (JURADO - CHOCO),

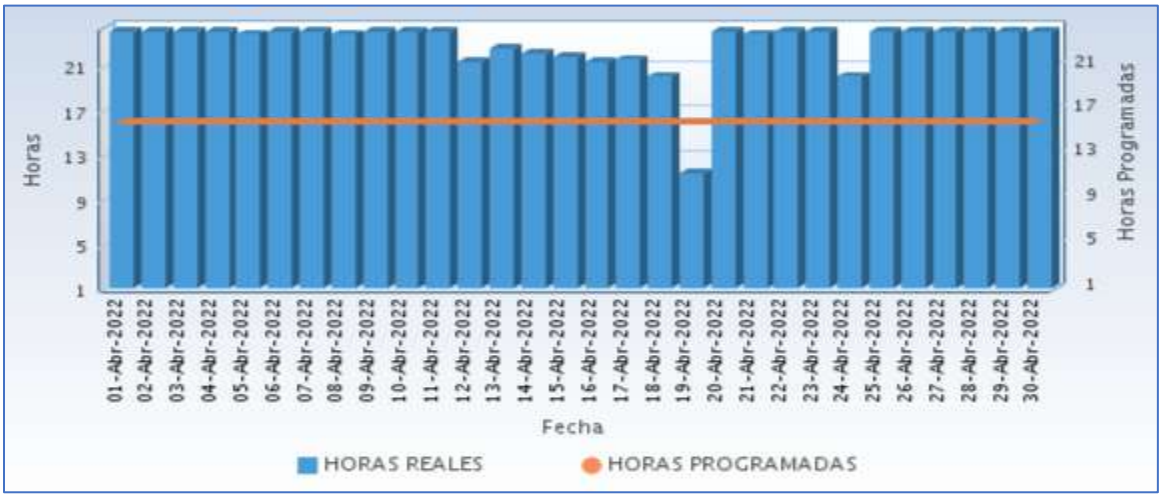

Fuente CNM

A continuación se relaciona las horas promedio por día de la prestación del servicio de energía:

Tabla 152 Horas promedio por día prestación del servicio de energía

JURADO (JURADO - CHOCO) Abril 2022	
DIA	**Horas de servicio promedio en el día [hh:mm]**
01-Abr-2022	24 Horas
02-Abr-2022	24 Horas
03-Abr-2022	24 Horas
04-Abr-2022	24 Horas
05-Abr-2022	23 Horas 45 Minutos
06-Abr-2022	24 Horas
07-Abr-2022	24 Horas
08-Abr-2022	23 Horas 45 Minutos
09-Abr-2022	24 Horas
10-Abr-2022	24 Horas
11-Abr-2022	24 Horas
12-Abr-2022	21 Horas 15 Minutos
13-Abr-2022	22 Horas 30 Minutos
14-Abr-2022	22 Horas 0 Minutos
15-Abr-2022	21 Horas 45 Minutos
16-Abr-2022	21 Horas 15 Minutos
17-Abr-2022	21 Horas 30 Minutos
18-Abr-2022	20 Horas 0 Minutos
19-Abr-2022	11 Horas 15 Minutos
20-Abr-2022	24 Horas
21-Abr-2022	23 Horas 45 Minutos
22-Abr-2022	24 Horas
23-Abr-2022	24 Horas
24-Abr-2022	20 Horas 0 Minutos
25-Abr-2022	24 Horas
26-Abr-2022	24 Horas
27-Abr-2022	24 Horas
28-Abr-2022	24 Horas
29-Abr-2022	24 Horas
30-Abr-2022	24 Horas

Fuente CNM

51.6 Curvas de Carga

En la siguiente gráfica, se presenta el comportamiento de la carga promedio diaria en el mes.

Gráfica 308 Curva de Carga Promedio Diaria Mensual

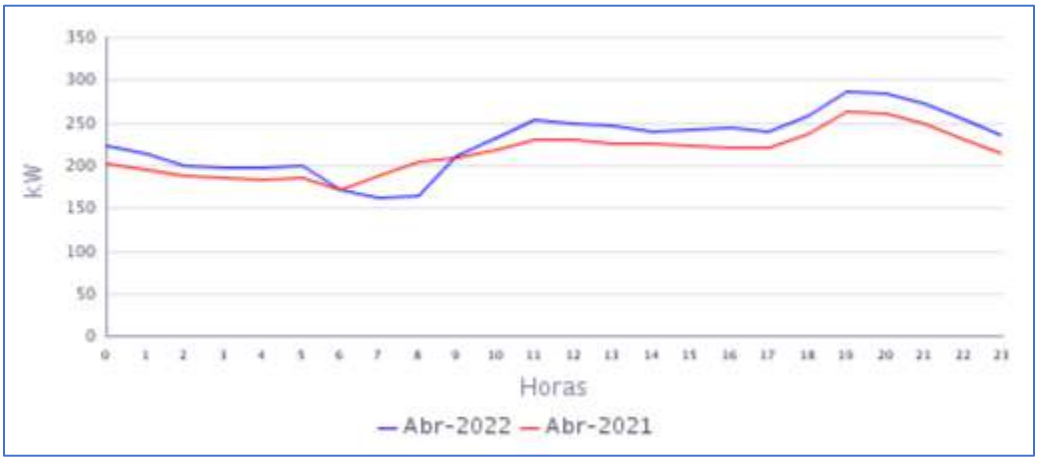

Fuente CNM

En la gráfica anterior se comparan las curvas de carga promedio diarias de Abr-2021 y del Abr-2022, presentándose un crecimiento en la demanda de 6,39%.

52. LA LOMA DE BOJAYÁ (BOJAYÁ (BELLAVISTA) - CHOCO)

La inspección de policía departamental de Loma de Bojayá, pertenece al municipio de Bellavista, Departamento de Chocó. Esta localidad cuenta con un total de 167 usuarios .[1]

52.1 Descripción del Sitio

La localidad cuenta con una central de generación que está conformada por la siguiente infraestructura:

Tabla 153 Infraestructura de la Localidad.

GRUPO ELECTRÓGENO			
ITEM	**MARCA**	**CAPACIDAD**	**ESTADO**
1	CUMMINS (6BTAA5,9-G2)nueva	120 kW	EN OPERACIÓN
TRANSFORMADORES			
ITEM	**CAPACIDAD (KVA)**		**ESTADO**
1	150		EN OPERACIÓN

Gráfica 309 Diagrama Unifilar de la Localidad.

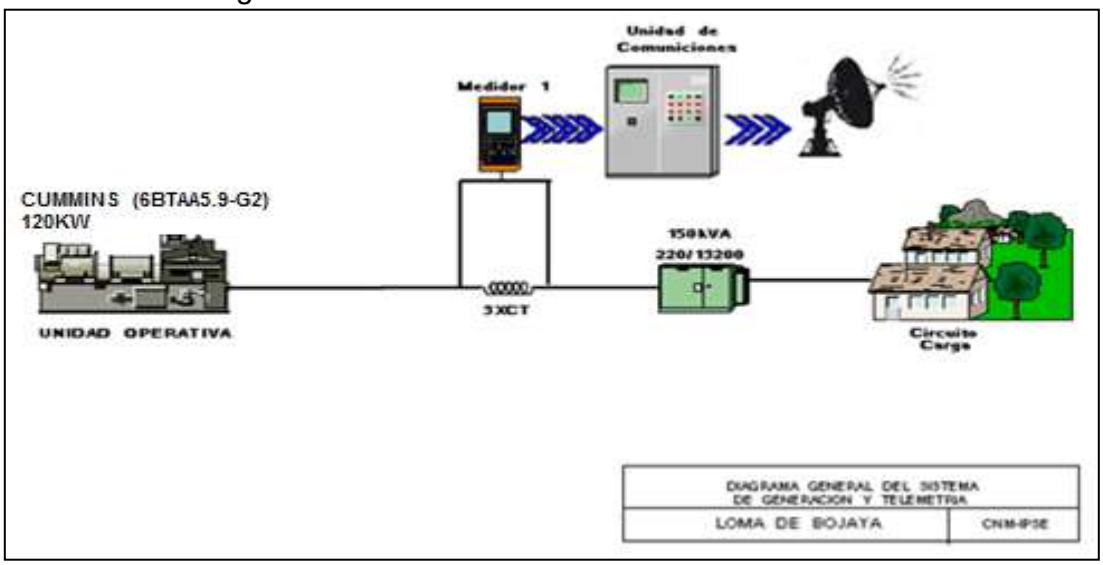

[1] Fuente: http://reportes.sui.gov.co/ - Sistema Único de Información SUI - Año 2020.

52.2 Energía

El consumo de energía eléctrica para esta localidad en *Abril* de 2022, se presenta en la siguiente tabla, donde se encuentran los valores acumulados diarios de la energía activa (kWh), reactiva (kVARh), aparente (kVAh) y del factor de potencia (p.u).

Tabla 154 Energía Activa, Reactiva, Aparente y Factor de Potencia.

LA LOMA DE BOJAYÁ (BOJAYÁ (BELLAVISTA) - CHOCO)				
Fecha	**Energía Activa (kWh)**	**Energía Reactiva (kVARh)**	**Energía Aparente (kVAh)**	**Factor de Potencia (p.u)**
Abril 1, Viernes	371	195	419,40	0,89
Abril 2, Sábado	566	304	642,12	0,88
Abril 3, Domingo	363	186	407,87	0,89
Abril 4, Lunes	381	188	424,68	0,90
Abril 5, Martes	382	188	426,11	0,90
Abril 6, Miércoles	368	185	411,79	0,89
Abril 7, Jueves	378	189	422,17	0,89
Abril 8, Viernes	386	190	429,69	0,90
Abril 9, Sábado	374	194	420,78	0,89
Abril 10, Domingo	362	186	407,53	0,89
Abril 11, Lunes	383	194	429,33	0,89
Abril 12, Martes	384	195	430,77	0,89
Abril 13, Miércoles	401	194	445,11	0,90
Abril 14, Jueves	386	198	433,65	0,89
Abril 15, Viernes	493	266	560,20	0,88
Abril 16, Sábado	398	206	447,61	0,89
Abril 17, Domingo	414	223	469,98	0,88
Abril 18, Lunes	366	181	408,58	0,90
Abril 19, Martes	340	180	384,71	0,88
Abril 20, Miércoles	372	193	418,99	0,89
Abril 21, Jueves	386	200	434,38	0,89
Abril 22, Viernes	392	195	437,91	0,90
Abril 23, Sábado	397	198	443,28	0,90
Abril 24, Domingo	367	189	412,89	0,89
Abril 25, Lunes	406	192	449,47	0,90
Abril 26, Martes	369	193	416,16	0,89
Abril 27, Miércoles	372	192	418,63	0,89
Abril 28, Jueves	379	194	426,13	0,89
Abril 29, Viernes	242	124	272,28	0,89
Abril 30, Sábado	512	296	591,41	0,87
TOTAL	**11.689**	**6.006**	**13.141,72**	**0,89**

El factor de potencia promedio fue 0,89.

Para este período se presentó un exceso de consumo de energía reactiva de 162,00 kVARh.

Con referencia a Abril de 2021 (12.049 kWh), se presentó una caída en la demanda de energía eléctrica del 2,99%.

Gráfica 310 Energía Activa, Reactiva y Factor de Potencia – LA LOMA DE BOJAYÁ (BOJAYÁ (BELLAVISTA) - CHOCO).

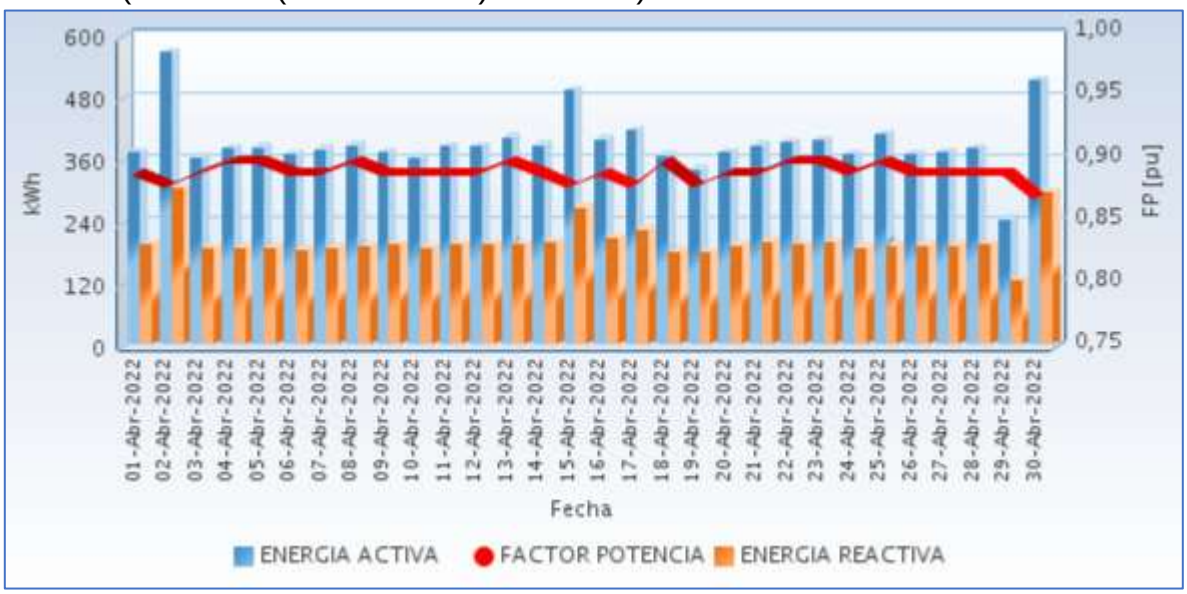

Fuente CNM

52.3 Potencia

En la siguiente gráfica se presenta el comportamiento diario de la potencia para este mes.

Gráfica 311 Comportamiento Diario de la Potencia.

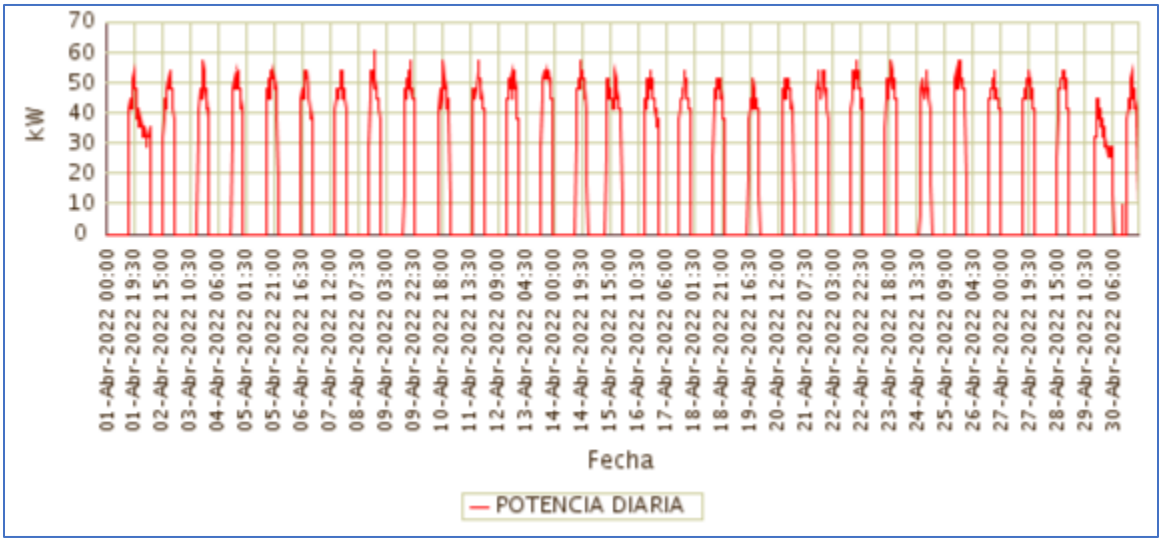

Fuente CNM

52.4 Potencia Máxima

La potencia máxima fue de 60,80kW, se presentó el Viernes 08 de Abril a las 19:00 horas. Respecto a la potencia máxima de Abril de 2021 (60,80kW), tuvo una variación de 0,00%.

En la siguiente grafica se presenta la potencia máxima diaria registrada para este mes.

Gráfica 312 Potencia Máxima Diaria-LA LOMA DE BOJAYÁ (BOJAYÁ (BELLAVISTA) - CHOCO).

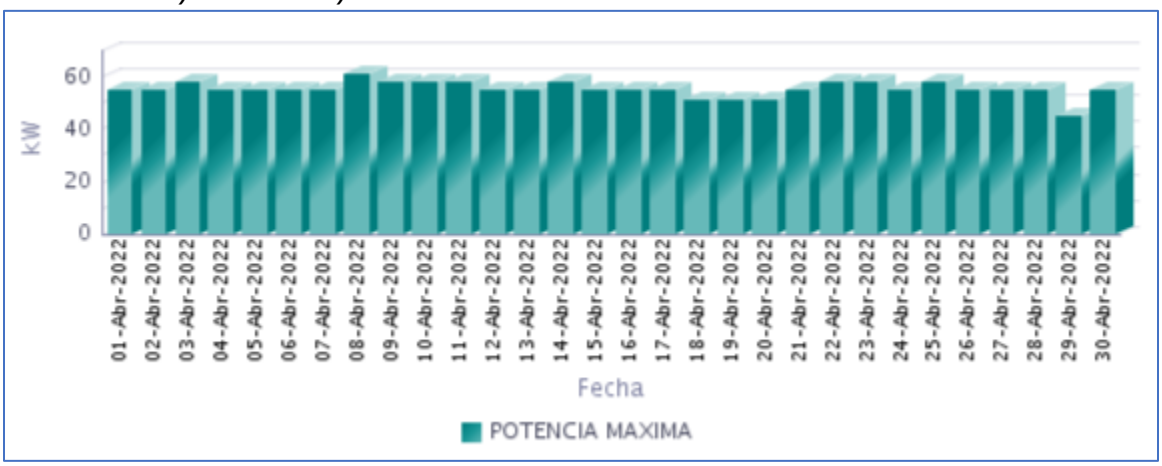

Fuente CNM

52.5 Horas de Prestación del Servicio

En Abril, se prestó el servicio de energía eléctrica en la localidad, un promedio diario de 8 Horas 48 Minutos, como se presenta en la siguiente gráfica.

Gráfica 313 Horas Efectivas de Prestación del Servicio - LA LOMA DE BOJAYÁ (BOJAYÁ (BELLAVISTA) - CHOCO),

Fuente CNM

A continuación se relaciona las horas promedio por día de la prestación del servicio de energía:

Tabla 155 Horas promedio por día prestación del servicio de energía

LA LOMA DE BOJAYÁ (BOJAYÁ (BELLAVISTA) - CHOCO) Abril 2022	
DIA	**Horas de servicio promedio en el día [hh:mm]**
01-Abr-2022	8 Horas 45 Minutos
02-Abr-2022	14 Horas 45 Minutos
03-Abr-2022	8 Horas 15 Minutos
04-Abr-2022	8 Horas 15 Minutos
05-Abr-2022	8 Horas 15 Minutos
06-Abr-2022	8 Horas 15 Minutos
07-Abr-2022	8 Horas 15 Minutos
08-Abr-2022	8 Horas 15 Minutos
09-Abr-2022	8 Horas 15 Minutos
10-Abr-2022	8 Horas 15 Minutos
11-Abr-2022	8 Horas 15 Minutos
12-Abr-2022	8 Horas 15 Minutos
13-Abr-2022	8 Horas 15 Minutos
14-Abr-2022	8 Horas 15 Minutos
15-Abr-2022	11 Horas 15 Minutos
16-Abr-2022	8 Horas 45 Minutos
17-Abr-2022	9 Horas 45 Minutos
18-Abr-2022	8 Horas 15 Minutos
19-Abr-2022	8 Horas 15 Minutos
20-Abr-2022	8 Horas 15 Minutos
21-Abr-2022	8 Horas 15 Minutos
22-Abr-2022	8 Horas 15 Minutos
23-Abr-2022	8 Horas 15 Minutos
24-Abr-2022	8 Horas 15 Minutos
25-Abr-2022	8 Horas 15 Minutos
26-Abr-2022	8 Horas 15 Minutos
27-Abr-2022	8 Horas 15 Minutos
28-Abr-2022	8 Horas 15 Minutos
29-Abr-2022	6 Horas 30 Minutos
30-Abr-2022	14 Horas 45 Minutos

Fuente CNM

52.6 Curvas de Carga

En la siguiente gráfica, se presenta el comportamiento de la carga promedio diaria en el mes.

Gráfica 314 Curva de Carga Promedio Diaria Mensual

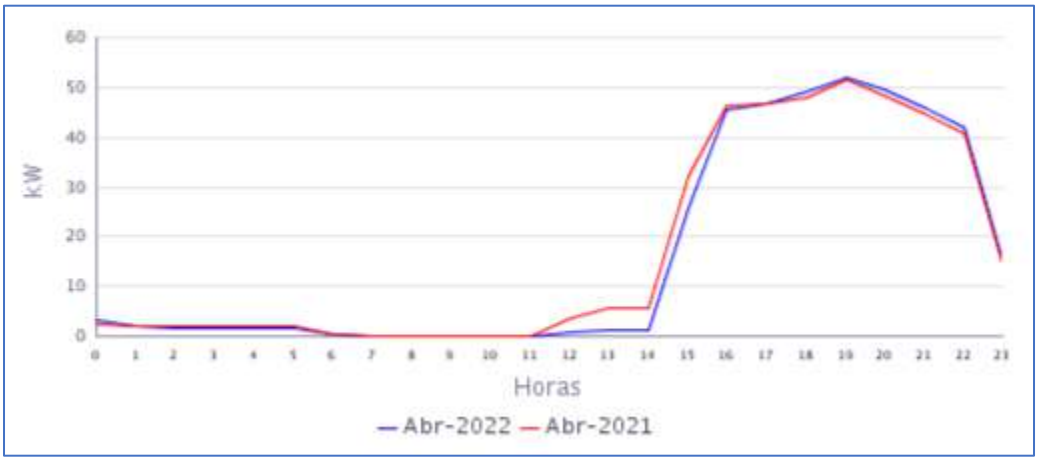

Fuente CNM

En la gráfica anterior se comparan las curvas de carga promedio diarias de Abr-2021 y del Abr-2022, presentándose una caída en la demanda de 2,99%.

53. MUTIS (BAHÍA SOLANO (MUTIS) - CHOCO)

La localidad de Bahía Solano está ubicada en el departamento de Chocó con una población, según el censo DANE de 2018 y su proyección al 2020, de 10.279 habitantes de los cuales 4.068 están ubicados en la cabecera municipal y 6.211 en las áreas rurales del municipio. Ciudad Mutis es la cabecera municipal. El número de usuarios es de 3.229. Se incluyen en este informe las localidades interconectadas a la cabecera municipal de Bahía Solano (Mutis): Boroboro (90), El Brazo (51) , Huaca (31), Huina(99), Mecana - Playa(28), Nabuga (20), Playa De Flores(40), Playa De Potes(29) y Posamanza(20 usuarios).[1]

53.1 Descripción del Sitio

Tabla 156 Infraestructura de la Localidad.

PCH			
ITEM	**CAPACIDAD**		**ESTADO**
1	1875 kW		EN OPERACIÓN
GRUPO ELECTRÓGENO			
ITEM	**MARCA**	**CAPACIDAD KW**	**ESTADO**
1	CUMMINS	1020 kW	EN OPERACIÓN
2	CUMMINS	1270 kW	EN OPERACIÓN
3	CUMMINS	600 Kw	EN OPERACIÓN
TRANSFORMADORES			
ITEM	**CAPACIDAD kVA**		**ESTADO**
1	2000 kVA		EN OPERACIÓN
2	1000 kVA		EN OPERACIÓN
3	1000 kVA		EN OPERACIÓN

Gráfica 315 Diagrama de Conexión de la Localidad.

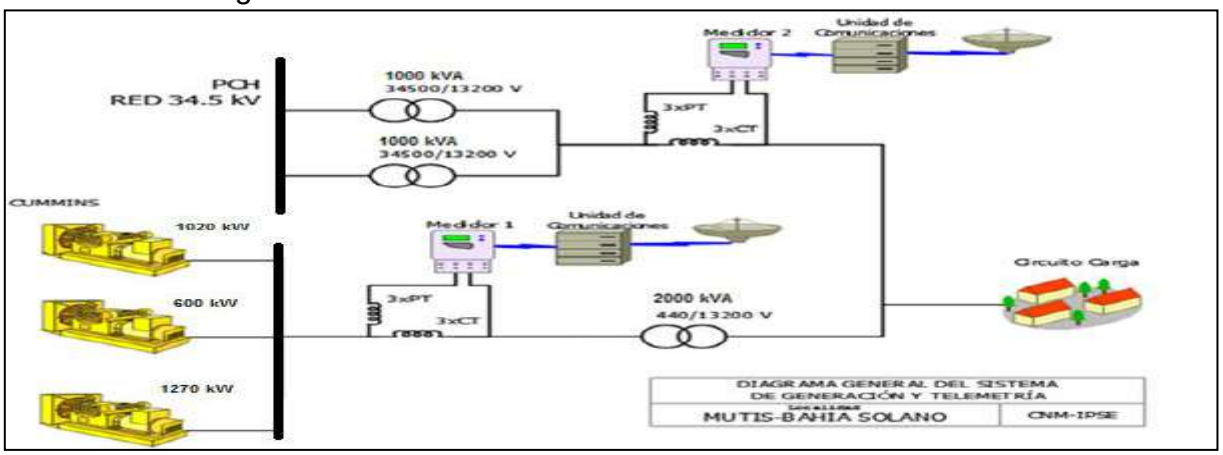

[1] Fuente: http://www.dane.gov.co/Información derivada del Censo Nacional de Población y Vivienda (CNPV) 2018.'Retroproyecciones y Proyecciones de población a nivel municipal por área, sexo y edad simple. Periodo 1985- 2035.

53.2 Energía

El consumo de energía eléctrica para esta localidad en *Abril* de 2022, se presenta en la siguiente tabla, donde se encuentran los valores acumulados diarios de la energía activa (kWh), reactiva (kVARh), aparente (kVAh) y del factor de potencia (p.u).

Tabla 157 Energía Activa, Reactiva, Aparente y Factor de Potencia.

MUTIS (BAHIA SOLANO (MUTIS) - CHOCO)				
Fecha	**Energía Activa (kWh)**	**Energía Reactiva (kVARh)**	**Energía Aparente (kVAh)**	**Factor de Potencia (p.u)**
Abril 1, Viernes	23.599	7.629	24.801,44	0,95
Abril 2, Sábado	19.871	5.435	20.600,85	0,96
Abril 3, Domingo	22.557	8.453	24.088,52	0,94
Abril 4, Lunes	23.564	9.019	25.230,72	0,93
Abril 5, Martes	24.823	9.030	26.414,71	0,94
Abril 6, Miércoles	22.735	7.089	23.814,51	0,95
Abril 7, Jueves	22.026	6.116	22.859,23	0,96
Abril 8, Viernes	23.005	7.725	24.267,78	0,95
Abril 9, Sábado	23.497	7.703	24.727,47	0,95
Abril 10, Domingo	21.738	7.411	22.966,50	0,95
Abril 11, Lunes	23.953	8.334	25.361,70	0,94
Abril 12, Martes	23.220	8.398	24.692,55	0,94
Abril 13, Miércoles	22.586	6.756	23.575,07	0,96
Abril 14, Jueves	22.315	7.388	23.505,88	0,95
Abril 15, Viernes	21.556	7.725	22.898,23	0,94
Abril 16, Sábado	21.852	7.740	23.182,78	0,94
Abril 17, Domingo	21.477	7.400	22.716,52	0,95
Abril 18, Lunes	23.770	7.733	24.996,11	0,95
Abril 19, Martes	22.695	7.507	23.904,00	0,95
Abril 20, Miércoles	22.594	7.520	23.812,42	0,95
Abril 21, Jueves	23.776	7.739	25.003,46	0,95
Abril 22, Viernes	23.976	7.723	25.189,15	0,95
Abril 23, Sábado	23.278	7.149	24.350,51	0,96
Abril 24, Domingo	21.959	6.771	22.978,95	0,96
Abril 25, Lunes	24.964	7.294	26.007,73	0,96
Abril 26, Martes	22.590	6.466	23.497,76	0,96
Abril 27, Miércoles	24.621	8.031	25.897,84	0,95
Abril 28, Jueves	22.797	8.079	24.185,60	0,94
Abril 29, Viernes	24.010	8.556	25.488,61	0,94
Abril 30, Sábado	23.574	8.148	24.942,16	0,95
TOTAL	**688.977**	**228.068**	**725.743,65**	**0,95**

El factor de potencia promedio fue 0,95.

Con referencia a Abril de 2021 (634.355 kWh), se presentó un crecimiento en la demanda de energía eléctrica del 8,61%.

Gráfica 316 Energía Activa, Reactiva y Factor de Potencia – MUTIS (BAHIA SOLANO (MUTIS) - CHOCO).

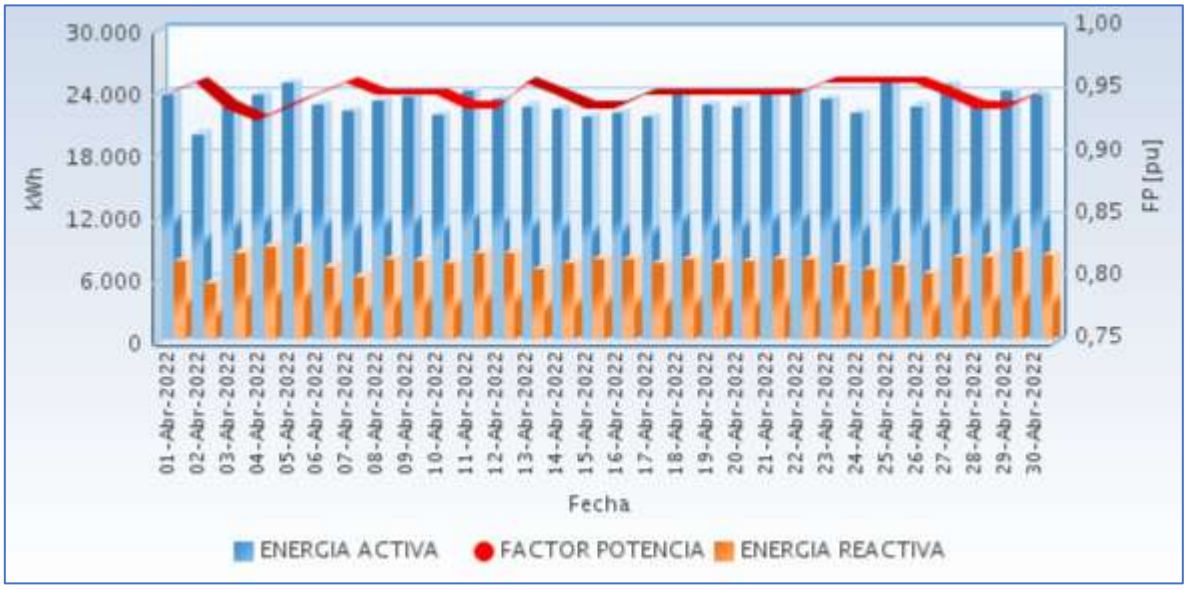

Fuente CNM

En la siguiente gráfica se presenta el acumulado mensual de la energía entregada por cada circuito en la localidad.

Gráfica 317 Energía Diaria Entregada en Circuitos de Distribución.

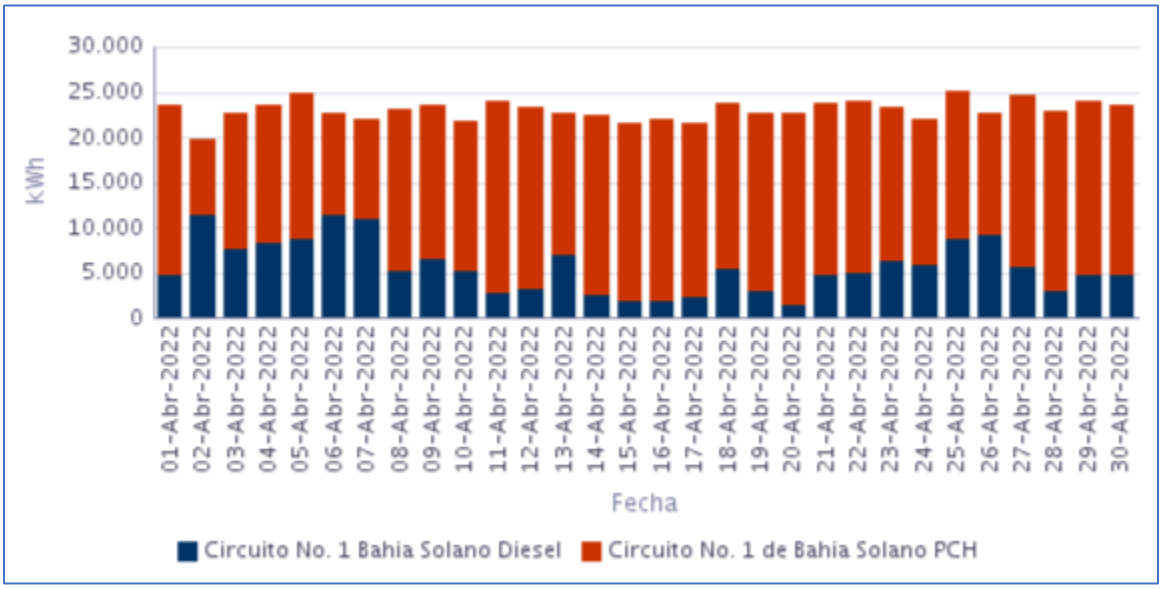

Fuente CNM

53.3 Potencia

En la siguiente gráfica se presenta el comportamiento diario de la potencia para este mes.

Gráfica 318 Comportamiento Diario de la Potencia.

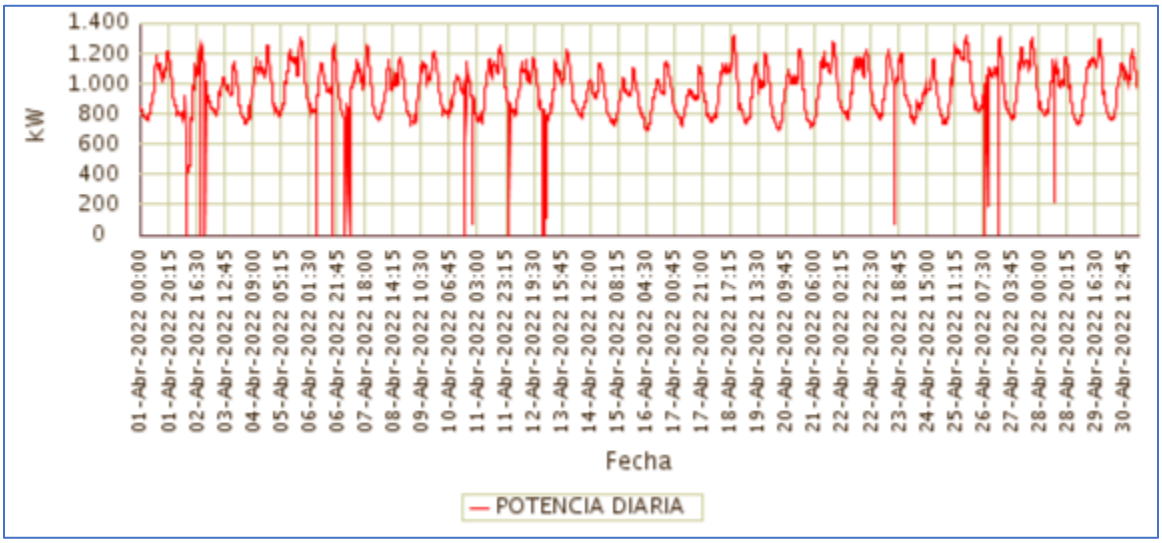

Fuente CNM

53.4 Potencia Máxima

La potencia máxima fue de 1.326,60kW, se presentó el Lunes 18 de Abril a las 19:45 horas. Respecto a la potencia máxima de Abril de 2021 (1.246,52kW), tuvo una variación de 6,42%.

En la siguiente grafica se presenta la potencia máxima diaria registrada para este mes.

Gráfica 319 Potencia Máxima Diaria-MUTIS (BAHIA SOLANO (MUTIS) - CHOCO).

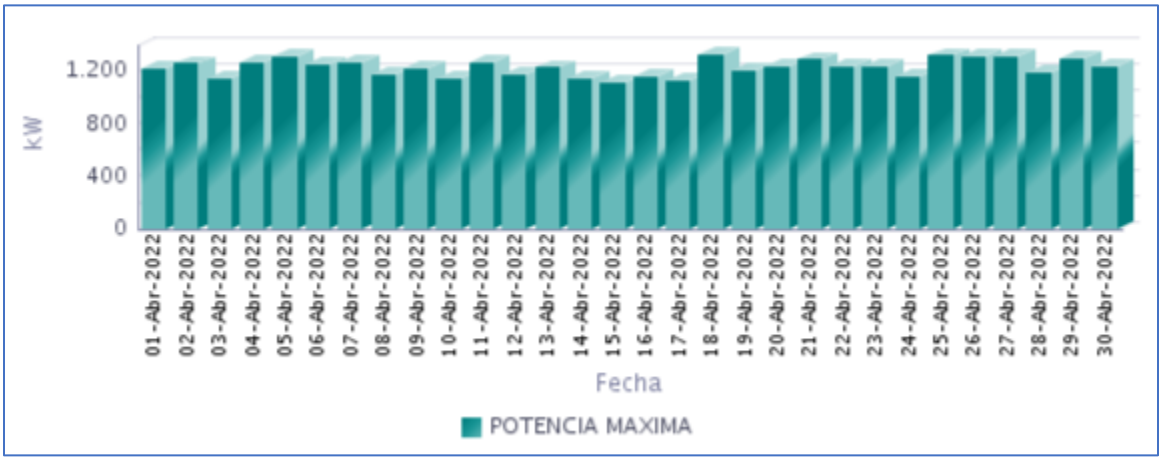

Fuente CNM

53.5 Horas de Prestación del Servicio

En Abril, se prestó el servicio de energía eléctrica en la localidad, un promedio diario de 23 Horas 53 Minutos, como se presenta en la siguiente gráfica.

Gráfica 320 Horas Efectivas de Prestación del Servicio - MUTIS (BAHIA SOLANO (MUTIS) - CHOCO),

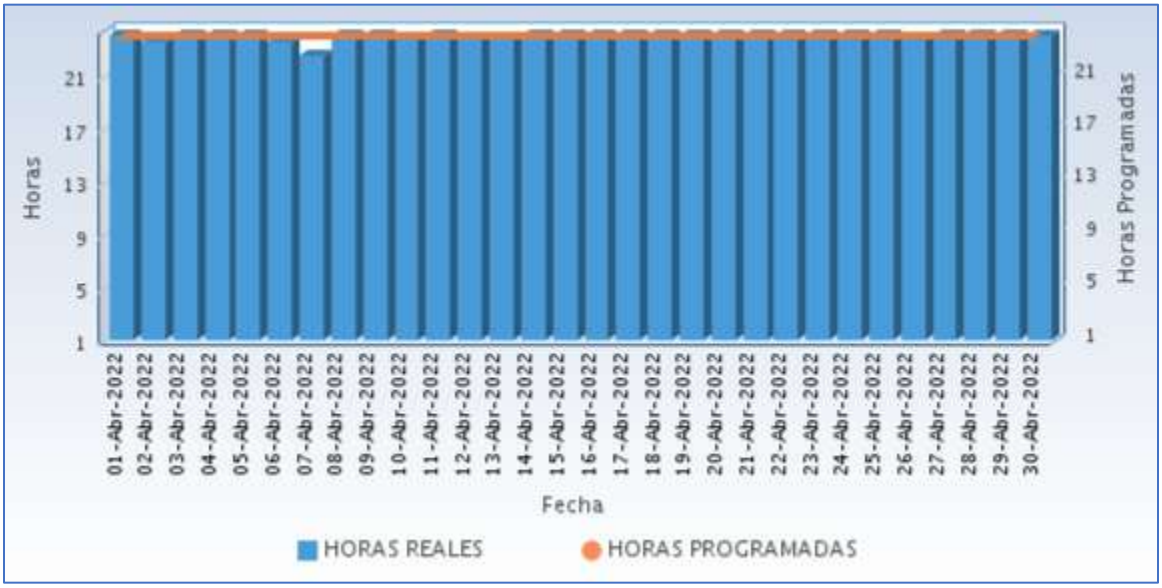

Fuente CNM

A continuación se relaciona las horas promedio por día de la prestación del servicio de energía:

Tabla 158 Horas promedio por día prestación del servicio de energía

MUTIS (BAHIA SOLANO (MUTIS) - CHOCO) Abril 2022	
DIA	**Horas de servicio promedio en el día [hh:mm]**
01-Abr-2022	24 Horas
02-Abr-2022	23 Horas 30 Minutos
03-Abr-2022	24 Horas
04-Abr-2022	24 Horas
05-Abr-2022	24 Horas
06-Abr-2022	23 Horas 30 Minutos
07-Abr-2022	22 Horas 30 Minutos
08-Abr-2022	24 Horas
09-Abr-2022	24 Horas
10-Abr-2022	23 Horas 45 Minutos
11-Abr-2022	24 Horas
12-Abr-2022	23 Horas 45 Minutos

MUTIS (BAHIA SOLANO (MUTIS) - CHOCO) Abril 2022	
DIA	**Horas de servicio promedio en el día [hh:mm]**
13-Abr-2022	23 Horas 45 Minutos
14-Abr-2022	24 Horas
15-Abr-2022	24 Horas
16-Abr-2022	24 Horas
17-Abr-2022	24 Horas
18-Abr-2022	24 Horas
19-Abr-2022	24 Horas
20-Abr-2022	24 Horas
21-Abr-2022	24 Horas
22-Abr-2022	24 Horas
23-Abr-2022	24 Horas
24-Abr-2022	24 Horas
25-Abr-2022	24 Horas
26-Abr-2022	23 Horas 45 Minutos
27-Abr-2022	24 Horas
28-Abr-2022	24 Horas
29-Abr-2022	24 Horas
30-Abr-2022	24 Horas

Fuente CNM

53.6 Curvas de Carga

En la siguiente gráfica, se presenta el comportamiento de la carga promedio diaria en el mes.

Gráfica 322 Curva de Carga Promedio Diaria Mensual

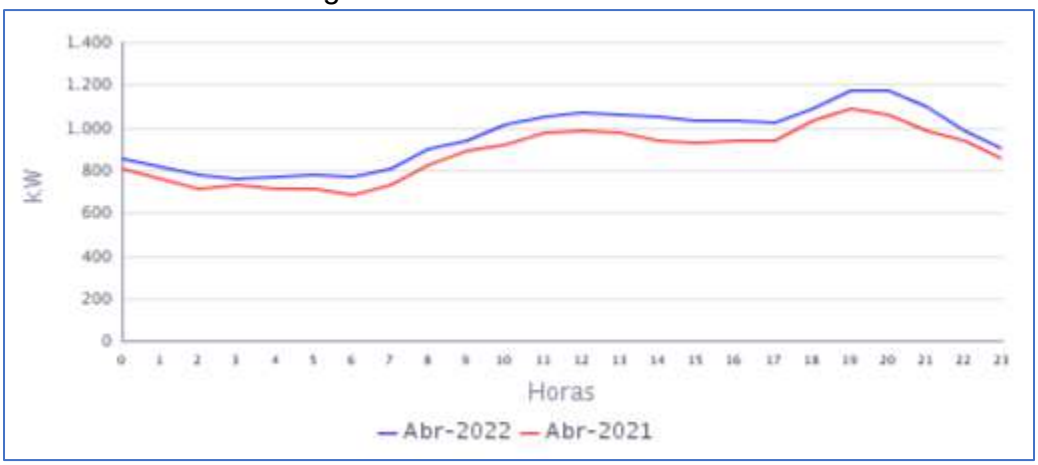

Fuente CNM

En la gráfica anterior se comparan las curvas de carga promedio diarias de Abr-2021 y del Abr-2022, presentándose un crecimiento en la demanda de 8,61%.

54. NAPIPI (BOJAYÁ (BELLAVISTA) - CHOCO)

El corregimiento de Napipí, pertenece al municipio de Bellavista, Departamento de Chocó. Esta localidad cuenta con un total de 230 usuarios .[1]

54.1 Descripción del Sitio

La localidad cuenta con una central de generación que está conformada por la siguiente infraestructura:

Tabla 159 Infraestructura de la Localidad.

GRUPO ELECTRÓGENO			
ITEM	**MARCA**	**CAPACIDAD**	**ESTADO**
1	SDMO	91 KW ((Prime)	EN OPERACIÓN
TRANSFORMADORES			
ITEM	**CAPACIDAD**		**ESTADO**
1	150 kVA		EN OPERACIÓN

Gráfica 323 Diagrama de Conexión de la Localidad.

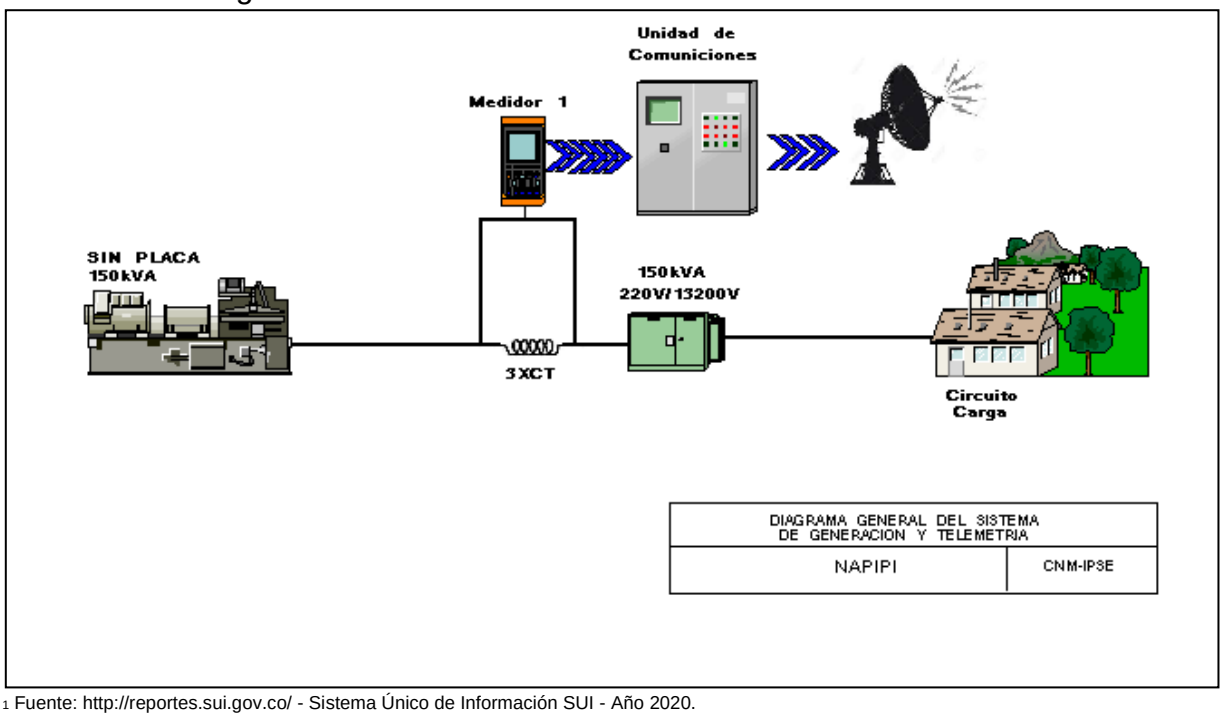

[1] Fuente: http://reportes.sui.gov.co/ - Sistema Único de Información SUI - Año 2020.

54.2 Energía

El consumo de energía eléctrica para esta localidad en *Abril* de 2022, se presenta en la siguiente tabla, donde se encuentran los valores acumulados diarios de la energía activa (kWh), reactiva (kVARh), aparente (kVAh) y del factor de potencia (p.u).

Tabla 160 Energía Activa, Reactiva, Aparente y Factor de Potencia.

NAPIPI (BOJAYÁ (BELLAVISTA) - CHOCO)				
Fecha	**Energía Activa (kWh)**	**Energía Reactiva (kVARh)**	**Energía Aparente (kVAh)**	**Factor de Potencia (p.u)**
Abril 1, Viernes	0	0	0,00	
Abril 2, Sábado	0	0	0,00	
Abril 3, Domingo	0	0	0,00	
Abril 4, Lunes	0	0	0,00	
Abril 5, Martes	0	0	0,00	
Abril 6, Miércoles	0	0	0,00	
Abril 7, Jueves	0	0	0,00	
Abril 8, Viernes	0	0	0,00	
Abril 9, Sábado	0	0	0,00	
Abril 10, Domingo	0	0	0,00	
Abril 11, Lunes	0	0	0,00	
Abril 12, Martes	0	0	0,00	
Abril 13, Miércoles	0	0	0,00	
Abril 14, Jueves	0	0	0,00	
Abril 15, Viernes	0	0	0,00	
Abril 16, Sábado	0	0	0,00	
Abril 17, Domingo	0	0	0,00	
Abril 18, Lunes	0	0	0,00	
Abril 19, Martes	0	0	0,00	
Abril 20, Miércoles	0	0	0,00	
Abril 21, Jueves	0	0	0,00	
Abril 22, Viernes	235	64	243,75	0,96
Abril 23, Sábado	536	149	556,27	0,96
Abril 24, Domingo	713	198	739,68	0,96
Abril 25, Lunes	613	170	635,84	0,96
Abril 26, Martes	289	75	298,43	0,97
Abril 27, Miércoles	0	0	0,00	
Abril 28, Jueves	0	0	0,00	
Abril 29, Viernes	262	69	271,27	0,97
Abril 30, Sábado	0	0	0,00	
TOTAL	**2.648**	**724**	**2.745,19**	**0,96**

El factor de potencia promedio fue 0,96.

Con referencia a Abril de 2021 (11.723 kWh), se presentó una caída en la demanda de energía eléctrica del 77,41%. Este comportamiento es debido a los problemas de generación que se presentaron durante la mayor parte del mes.

Gráfica 324 Energía Activa, Reactiva y Factor de Potencia – NAPIPI (BOJAYÁ (BELLAVISTA) - CHOCO).

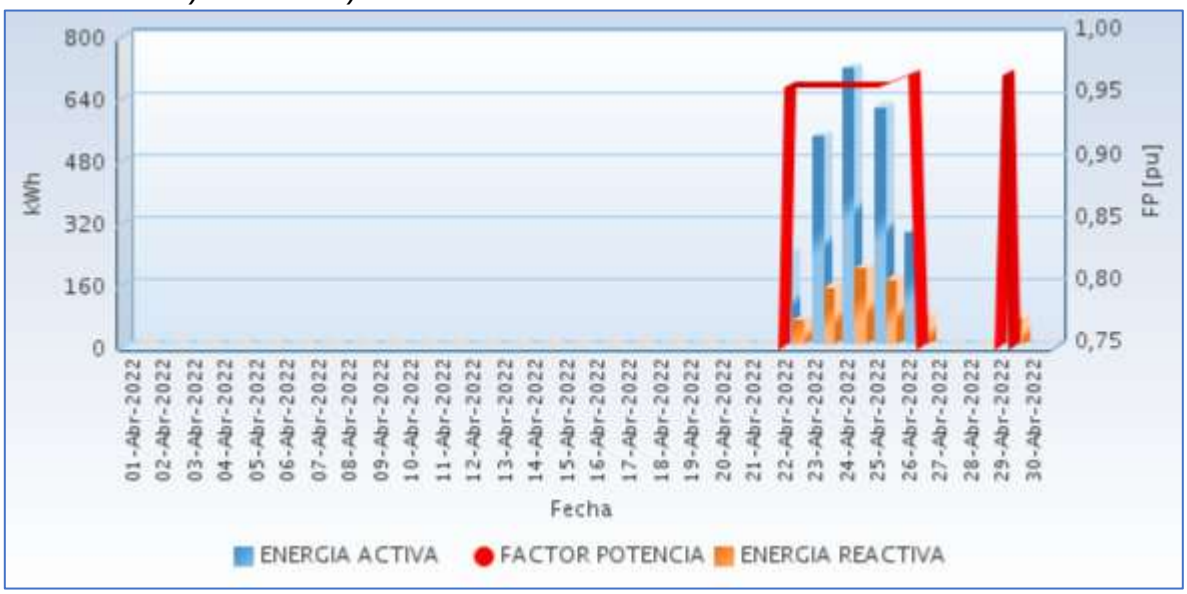

Fuente CNM

54.3 Potencia

En la siguiente gráfica se presenta el comportamiento diario de la potencia para este mes.

Gráfica 325 Comportamiento Diario de la Potencia.

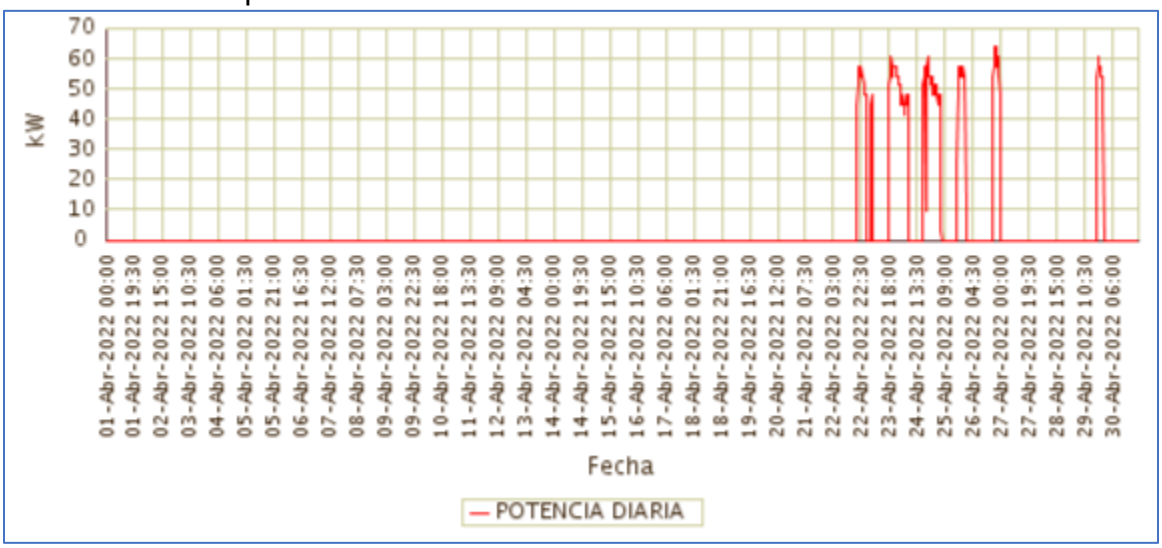

Fuente CNM

54.4 Potencia Máxima

La potencia máxima fue de 64,00kW, se presentó el Martes 26 de Abril a las 21:00 horas.

Respecto a la potencia máxima de Abril de 2021 (64,00kW), tuvo una variación de 0,00%.

En la siguiente grafica se presenta la potencia máxima diaria registrada para este mes.

Gráfica 326 Potencia Máxima Diaria-NAPIPI (BOJAYÁ (BELLAVISTA) - CHOCO).

Fuente CNM

54.5 Horas de Prestación del Servicio

En Abril, se prestó el servicio de energía eléctrica en la localidad, un promedio diario de 1 Horas 45 Minutos, como se presenta en la siguiente gráfica.

Gráfica 327 Horas Efectivas de Prestación del Servicio - NAPIPI (BOJAYÁ (BELLAVISTA) - CHOCO),

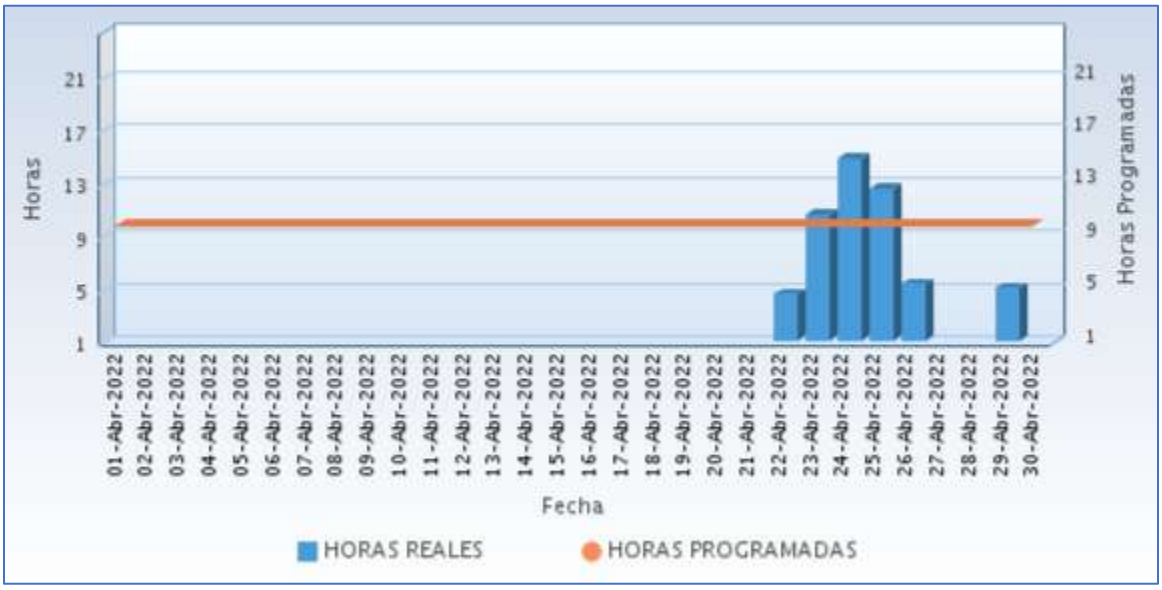

Fuente CNM

A continuación se relaciona las horas promedio por día de la prestación del servicio de energía:

Tabla 161 Horas promedio por día prestación del servicio de energía

NAPIPI (BOJAYÁ (BELLAVISTA) - CHOCO) Abril 2022	
DIA	**Horas de servicio promedio en el día [hh:mm]**
01-Abr-2022	0 Horas 0 Minutos
02-Abr-2022	0 Horas 0 Minutos
03-Abr-2022	0 Horas 0 Minutos
04-Abr-2022	0 Horas 0 Minutos
05-Abr-2022	0 Horas 0 Minutos
06-Abr-2022	0 Horas 0 Minutos
07-Abr-2022	0 Horas 0 Minutos
08-Abr-2022	0 Horas 0 Minutos
09-Abr-2022	0 Horas 0 Minutos
10-Abr-2022	0 Horas 0 Minutos
11-Abr-2022	0 Horas 0 Minutos
12-Abr-2022	0 Horas 0 Minutos
13-Abr-2022	0 Horas 0 Minutos
14-Abr-2022	0 Horas 0 Minutos
15-Abr-2022	0 Horas 0 Minutos
16-Abr-2022	0 Horas 0 Minutos
17-Abr-2022	0 Horas 0 Minutos
18-Abr-2022	0 Horas 0 Minutos
19-Abr-2022	0 Horas 0 Minutos
20-Abr-2022	0 Horas 0 Minutos
21-Abr-2022	0 Horas 0 Minutos
22-Abr-2022	4 Horas 30 Minutos
23-Abr-2022	10 Horas 30 Minutos
24-Abr-2022	14 Horas 45 Minutos
25-Abr-2022	12 Horas 30 Minutos
26-Abr-2022	5 Horas 15 Minutos
27-Abr-2022	0 Horas 0 Minutos
28-Abr-2022	0 Horas 0 Minutos
29-Abr-2022	5 Horas 0 Minutos
30-Abr-2022	0 Horas 0 Minutos

Fuente CNM

54.6 Curvas de Carga

En la siguiente gráfica, se presenta el comportamiento de la carga promedio diaria en el mes.

Gráfica 328 Curva de Carga Promedio Diaria Mensual

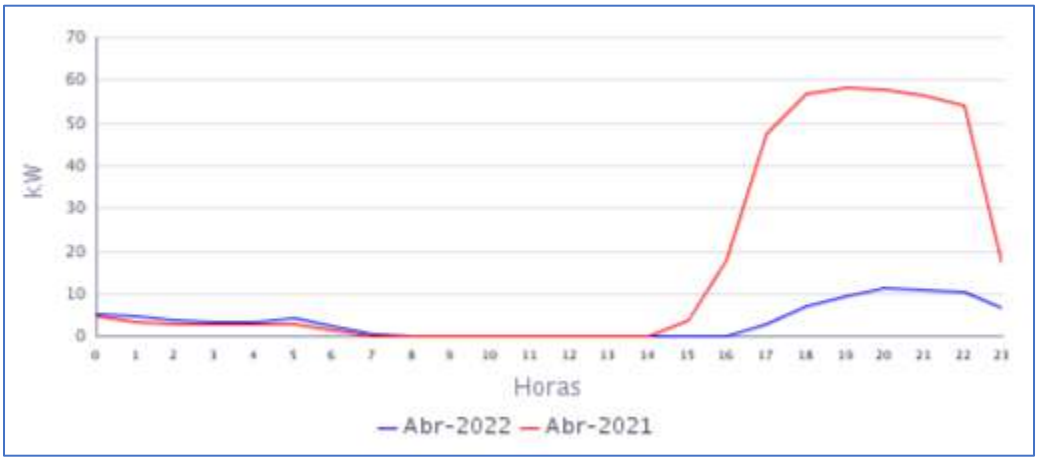

Fuente CNM

En la gráfica anterior se comparan las curvas de carga promedio diarias de Abr-2021 y del Abr-2022, presentándose una caída en la demanda de 77,41%.

55. NUQUI (NUQUI - CHOCO)

El municipio Nuquí, se encuentra ubicado en el departamento del Chocó, con una población según el censo DANE de 2018 y su proyección al 2020, de 16.642 habitantes de los cuales 1.596 están ubicados en la cabecera municipal y 15.046 en las áreas rurales del municipio .El número de usuarios es de 1.368. Se incluyen en este informe las localidades interconectadas a la cabecera municipal de Nuquí: Panguí (155 usuarios) y Tribuga (Interconectada a la cabecera municipal Nuquí, desde el 16 de abril del 2016 con 100 usuarios).[1]

55.1 Descripción del Sitio

La localidad cuenta con una central de generación que está conformada por la siguiente infraestructura:

Tabla 162 Infraestructura de la Localidad.

GRUPO ELECTRÓGENO			
ITEM	**MARCA**	**CAPACIDAD**	**ESTADO**
1	PERKINS STAMFORD P-600	562 kW	OPERATIVO
2	PERKINS STAMFORD P-600	562 kW	OPERATIVO
3	PERKINS STAMFORD P-600	562 kW	OPERATIVO
4	CUMMINS	323 kW	OPERATIVO
TRANSFORMADOR			
ITEM	**MARCA**	**CAPACIDAD**	**ESTADO**
1	RYMEL	750 kVA	EN OPERACIÓN

Gráfica 329 Diagrama de Conexión de la Localidad.

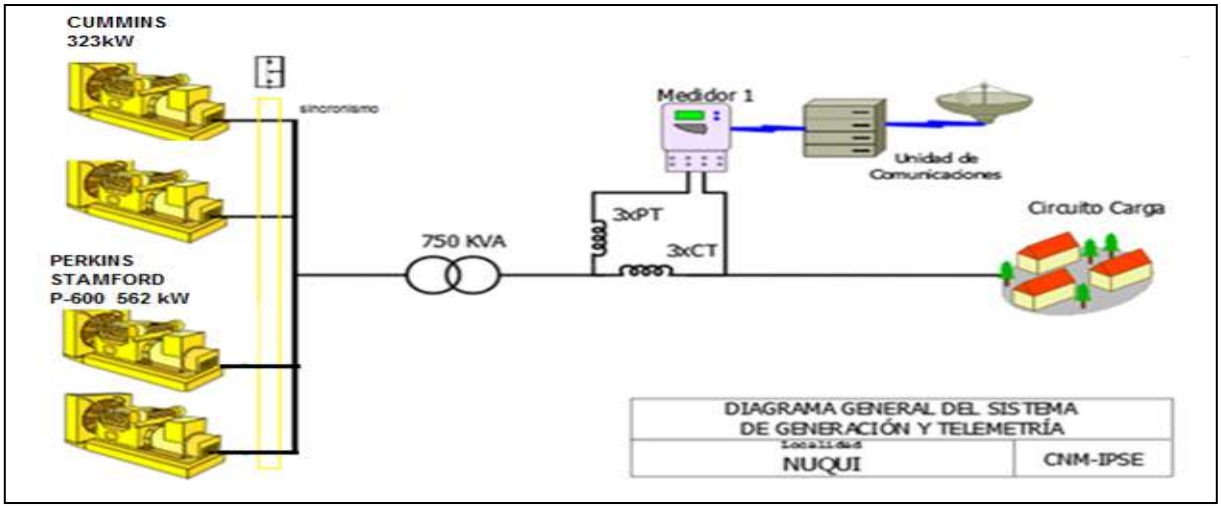

[1] Fuente: http://www.dane.gov.co/Información derivada del Censo Nacional de Población y Vivienda (CNPV) 2018.'Retroproyecciones y Proyecciones de población a nivel municipal por área, sexo y edad simple. Periodo 1985- 2035.

55.2 Energía

El consumo de energía eléctrica para esta localidad en *Abril* de 2022, se presenta en la siguiente tabla, donde se encuentran los valores acumulados diarios de la energía activa (kWh), reactiva (kVARh), aparente (kVAh) y del factor de potencia (p.u).

Tabla 163 Energía Activa, Reactiva, Aparente y Factor de Potencia.

NUQUI (NUQUI - CHOCO)				
Fecha	**Energía Activa (kWh)**	**Energía Reactiva (kVARh)**	**Energía Aparente (kVAh)**	**Factor de Potencia (p.u)**
Abril 1, Viernes	8.620	3.544	9.320,46	0,92
Abril 2, Sábado	8.510	3.446	9.180,77	0,93
Abril 3, Domingo	8.236	3.343	8.888,82	0,93
Abril 4, Lunes	8.050	3.184	8.656,60	0,93
Abril 5, Martes	8.818	3.502	9.487,97	0,93
Abril 6, Miércoles	8.419	3.299	9.042,13	0,93
Abril 7, Jueves	8.320	3.280	8.942,92	0,93
Abril 8, Viernes	8.409	3.353	9.052,65	0,93
Abril 9, Sábado	8.519	3.454	9.193,03	0,93
Abril 10, Domingo	8.270	3.424	8.950,91	0,92
Abril 11, Lunes	8.677	3.530	9.367,75	0,93
Abril 12, Martes	8.633	3.464	9.301,95	0,93
Abril 13, Miércoles	8.600	3.406	9.249,36	0,93
Abril 14, Jueves	8.158	3.254	8.783,15	0,93
Abril 15, Viernes	7.653	3.057	8.240,96	0,93
Abril 16, Sábado	8.376	3.326	9.012,33	0,93
Abril 17, Domingo	7.958	3.284	8.609,18	0,92
Abril 18, Lunes	8.379	3.300	9.005,11	0,93
Abril 19, Martes	8.198	3.184	8.794,47	0,93
Abril 20, Miércoles	8.122	3.209	8.732,76	0,93
Abril 21, Jueves	8.447	3.354	9.088,72	0,93
Abril 22, Viernes	8.745	3.477	9.410,62	0,93
Abril 23, Sábado	8.731	3.547	9.423,58	0,93
Abril 24, Domingo	8.098	3.289	8.740,70	0,93
Abril 25, Lunes	8.559	3.416	9.215,50	0,93
Abril 26, Martes	8.477	3.305	9.098,08	0,93
Abril 27, Miércoles	8.385	3.348	9.028,51	0,93
Abril 28, Jueves	8.454	3.452	9.131,71	0,93
Abril 29, Viernes	7.334	3.005	7.925,31	0,93
Abril 30, Sábado	8.764	3.610	9.478,75	0,92
TOTAL	**250.918**	**100.644**	**270.349,98**	**0,93**

El factor de potencia promedio fue 0,93.

Con referencia a Abril de 2021 (247.974 kWh), se presentó un crecimiento en la demanda de energía eléctrica del 1,19%.

Gráfica 330 Energía Activa, Reactiva y Factor de Potencia – NUQUI (NUQUI - CHOCO).

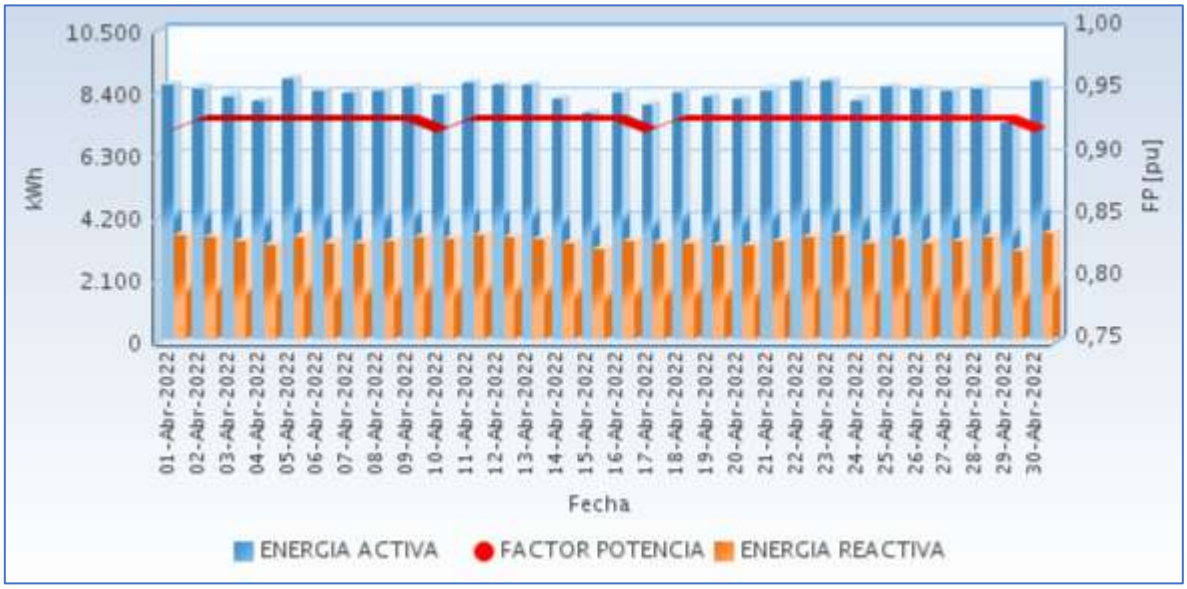

Fuente CNM

55.3 Potencia

En la siguiente gráfica se presenta el comportamiento diario de la potencia para este mes.

Gráfica 331 Comportamiento Diario de la Potencia.

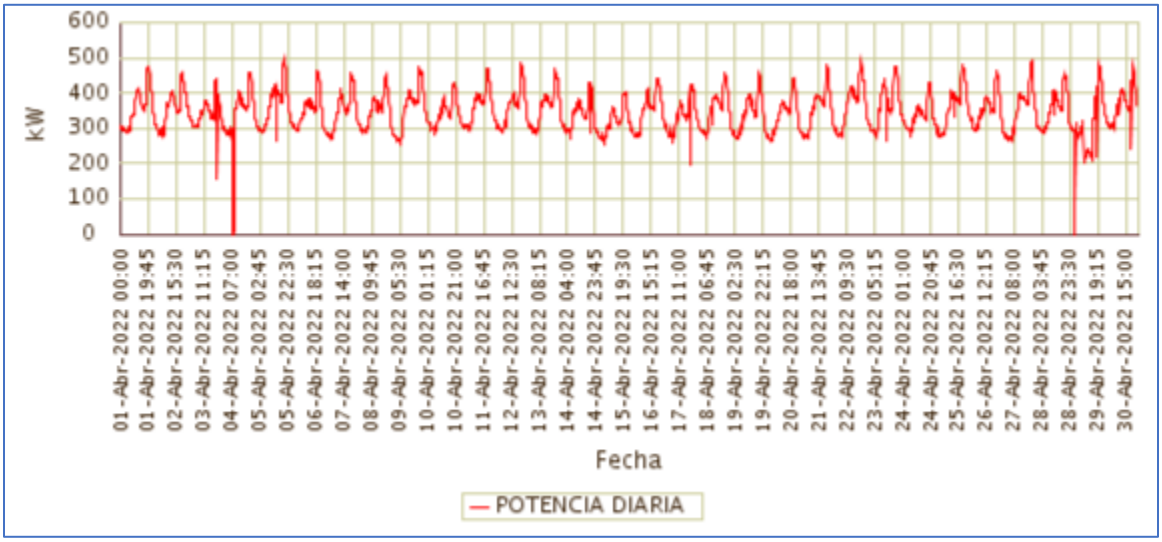

Fuente CNM

55.4 Potencia Máxima

La potencia máxima fue de 494,91kW, se presentó el Martes 05 de Abril a las 19:15 horas. Respecto a la potencia máxima de Abril de 2021 (480,48kW), tuvo una variación de 3,00%.

En la siguiente grafica se presenta la potencia máxima diaria registrada para este mes.

Gráfica 332 Potencia Máxima Diaria-NUQUI (NUQUI - CHOCO).

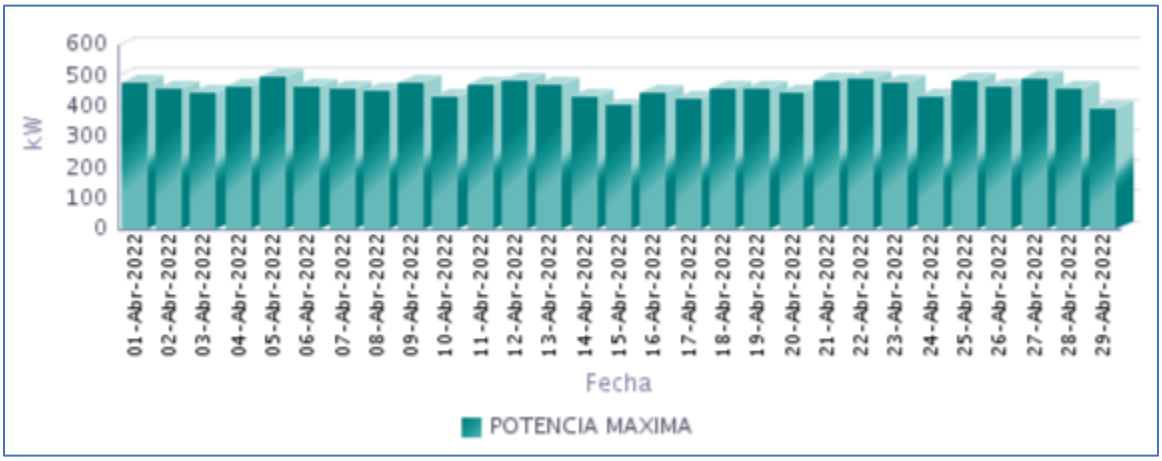

Fuente CNM

55.5 Horas de Prestación del Servicio

En Abril, se prestó el servicio de energía eléctrica en la localidad, un promedio diario de 23 Horas 47 Minutos, como se presenta en la siguiente gráfica.

Gráfica 333 Horas Efectivas de Prestación del Servicio - NUQUI (NUQUI - CHOCO),

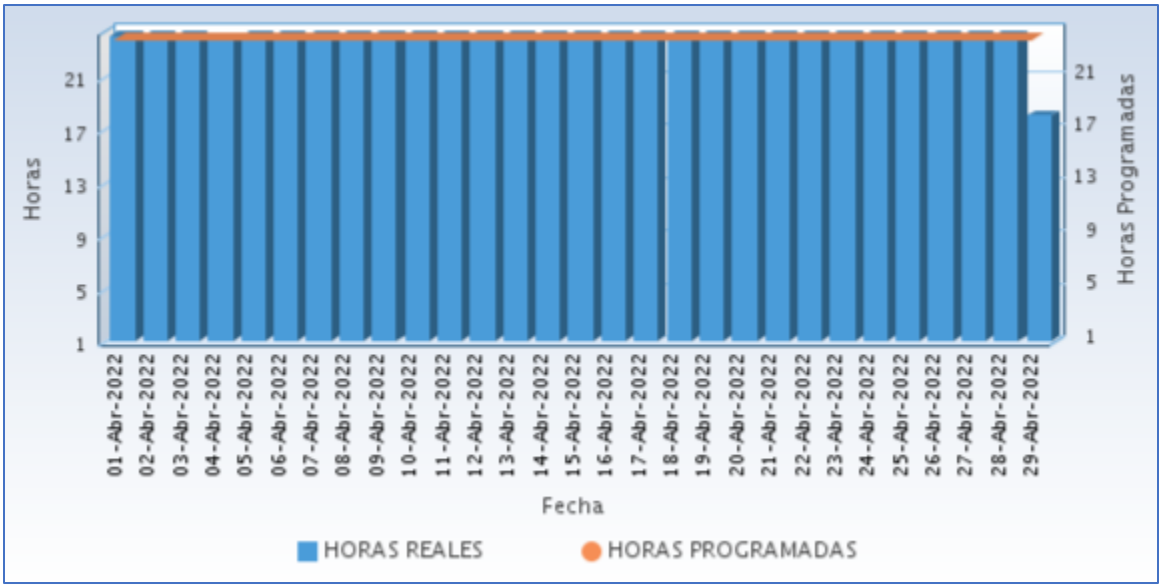

Fuente CNM

A continuación se relaciona las horas promedio por día de la prestación del servicio de energía:

Tabla 164 Horas promedio por día prestación del servicio de energía

NUQUI (NUQUI - CHOCO) **Abril 2022**	
DIA	**Horas de servicio promedio en el día [hh:mm]**
01-Abr-2022	24 Horas
02-Abr-2022	24 Horas
03-Abr-2022	24 Horas
04-Abr-2022	23 Horas 45 Minutos
05-Abr-2022	24 Horas
06-Abr-2022	24 Horas
07-Abr-2022	24 Horas
08-Abr-2022	24 Horas
09-Abr-2022	24 Horas
10-Abr-2022	24 Horas
11-Abr-2022	24 Horas
12-Abr-2022	24 Horas
13-Abr-2022	24 Horas
14-Abr-2022	24 Horas
15-Abr-2022	24 Horas
16-Abr-2022	24 Horas
17-Abr-2022	24 Horas
18-Abr-2022	24 Horas
19-Abr-2022	24 Horas
20-Abr-2022	24 Horas
21-Abr-2022	24 Horas
22-Abr-2022	24 Horas
23-Abr-2022	24 Horas
24-Abr-2022	24 Horas
25-Abr-2022	24 Horas
26-Abr-2022	24 Horas
27-Abr-2022	24 Horas
28-Abr-2022	24 Horas
29-Abr-2022	18 Horas 0 Minutos

Fuente CNM

55.6 Curvas de Carga

En la siguiente gráfica, se presenta el comportamiento de la carga promedio diaria en el mes.

Gráfica 334 Curva de Carga Promedio Diaria Mensual

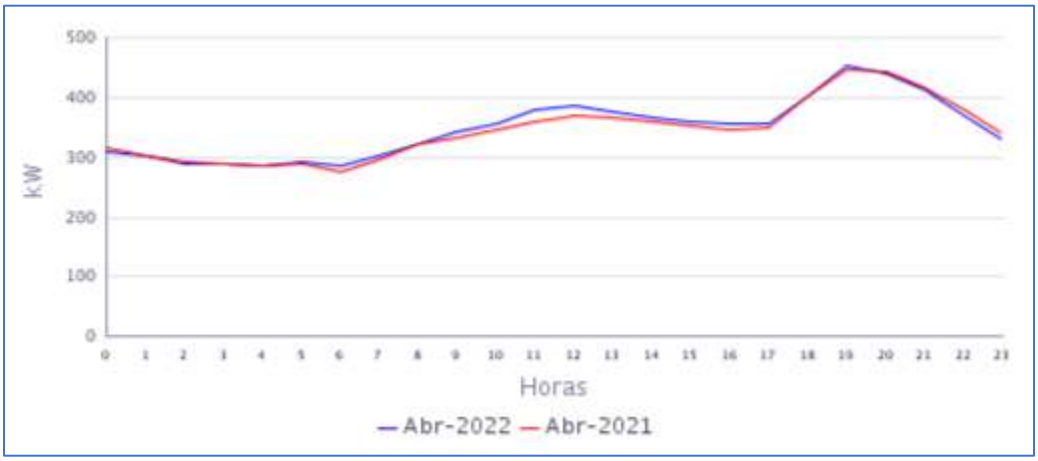

Fuente CNM

En la gráfica anterior se comparan las curvas de carga promedio diarias de Abr-2021 y del Abr-2022, presentándose una caída en la demanda de 3,32%.

56. PILIZÁ (BAJO BAUDO (PIZARRO) - CHOCO)

El corregimiento de Pilizá, se encuentra ubicado en el municipio de Bajo Baudó, Departamento de Chocó. Esta localidad cuenta con un total de 265 usuarios .[1]

56.1 Descripción del Sitio

La localidad cuenta con una central de generación que está conformada por la siguiente infraestructura:

Tabla 165 Infraestructura de la Localidad.

GRUPO ELECTRÓGENO			
ITEM	**MARCA**	**CAPACIDAD**	**ESTADO**
1	Stewart &Stevenson	140 kW	EN OPERACIÓN
TRANSFORMADOR			
ITEM	**CAPACIDAD (KVA)**		**ESTADO**
1	225		EN OPERACIÓN

Gráfica 335 Diagrama de Conexión de la Localidad.

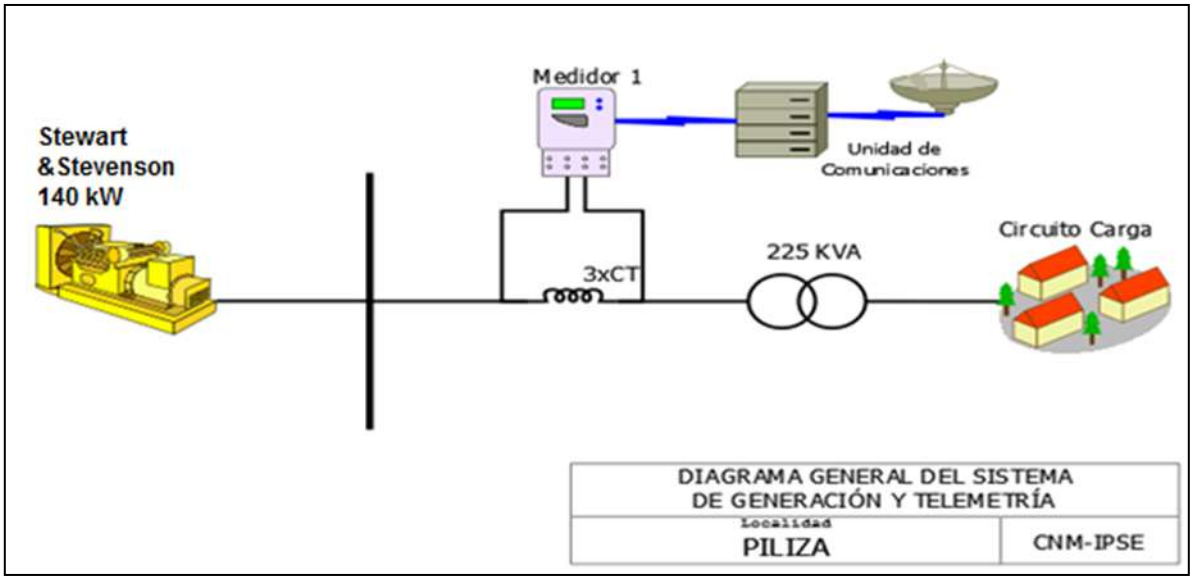

[1] Fuente: http://reportes.sui.gov.co/ - Sistema Único de Información SUI - Año 2020.

56.2 Energía

El consumo de energía eléctrica para esta localidad en *Abril* de 2022, se presenta en la siguiente tabla, donde se encuentran los valores acumulados diarios de la energía activa (kWh), reactiva (kVARh), aparente (kVAh) y del factor de potencia (p.u).

Tabla 166 Energía Activa, Reactiva, Aparente y Factor de Potencia.

PILIZA (BAJO BAUDO (PIZARRO) - CHOCO)				
Fecha	**Energía Activa (kWh)**	**Energía Reactiva (kVARh)**	**Energía Aparente (kVAh)**	**Factor de Potencia (p.u)**
Abril 1, Viernes	213	146	258,30	0,82
Abril 2, Sábado	171	138	219,64	0,78
Abril 3, Domingo	284	247	376,52	0,75
Abril 4, Lunes	149	86	172,07	0,86
Abril 5, Martes	202	144	248,40	0,81
Abril 6, Miércoles	142	106	177,28	0,80
Abril 7, Jueves	201	171	263,88	0,76
Abril 8, Viernes	147	120	189,92	0,78
Abril 9, Sábado	222	179	285,61	0,78
Abril 10, Domingo	146	118	187,66	0,78
Abril 11, Lunes	130	94	160,98	0,81
Abril 12, Martes	126	92	155,69	0,81
Abril 13, Miércoles	142	123	188,30	0,76
Abril 14, Jueves	216	169	274,13	0,79
Abril 15, Viernes	255	241	350,87	0,73
Abril 16, Sábado	333	313	456,73	0,73
Abril 17, Domingo	370	383	532,95	0,69
Abril 18, Lunes	293	270	398,02	0,74
Abril 19, Martes	146	158	214,56	0,68
Abril 20, Miércoles	214	197	290,44	0,74
Abril 21, Jueves	203	183	273,59	0,74
Abril 22, Viernes	260	222	341,62	0,76
Abril 23, Sábado	238	149	281,03	0,85
Abril 24, Domingo	496	421	650,45	0,76
Abril 25, Lunes	544	501	739,42	0,74
Abril 26, Martes	202	142	246,82	0,82
Abril 27, Miércoles	217	197	292,80	0,74
Abril 28, Jueves	198	159	254,38	0,78
Abril 29, Viernes	218	202	297,77	0,73
Abril 30, Sábado	236	227	327,59	0,72
TOTAL	**6.915**	**5.898**	**9.089,07**	**0,76**

El factor de potencia promedio fue 0,76.

Para este período se presentó un exceso de consumo de energía reactiva de 2440,80 kVARh.

Con referencia a Abril de 2021 (4.264 kWh), se presentó un crecimiento en la demanda de energía eléctrica del 62,18%. Este comportamiento es debido al aumento en las horas de prestación del servicio de energía.

Gráfica 336 Energía Activa, Reactiva y Factor de Potencia – PILIZA (BAJO BAUDO (PIZARRO) - CHOCO).

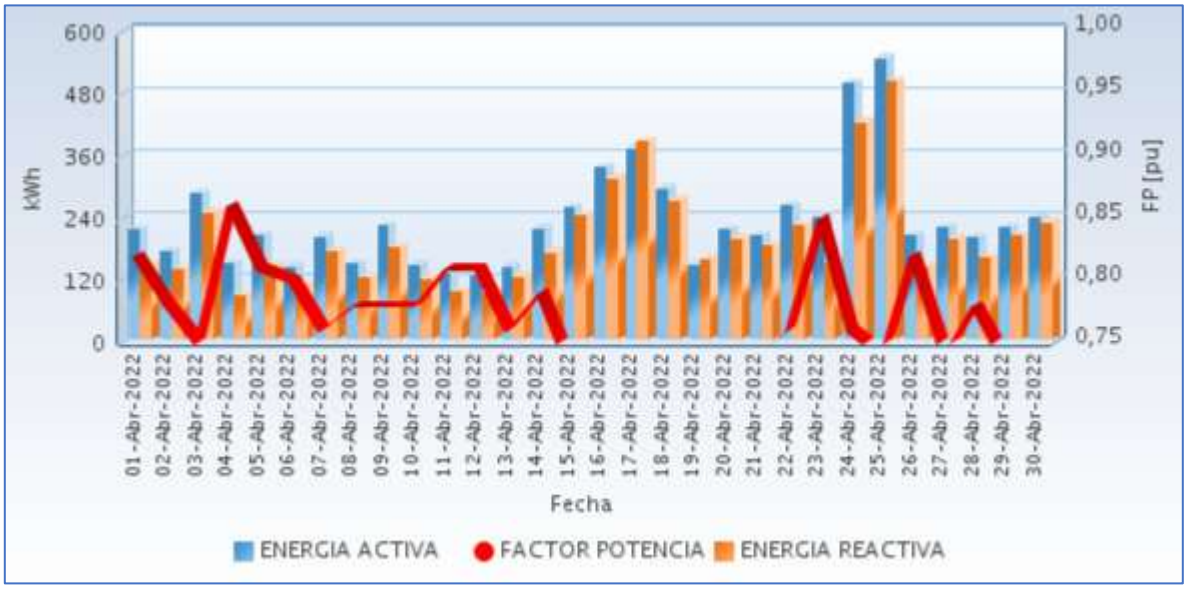

Fuente CNM

56.3 Potencia

En la siguiente gráfica se presenta el comportamiento diario de la potencia para este mes.

Gráfica 337 Comportamiento Diario de la Potencia.

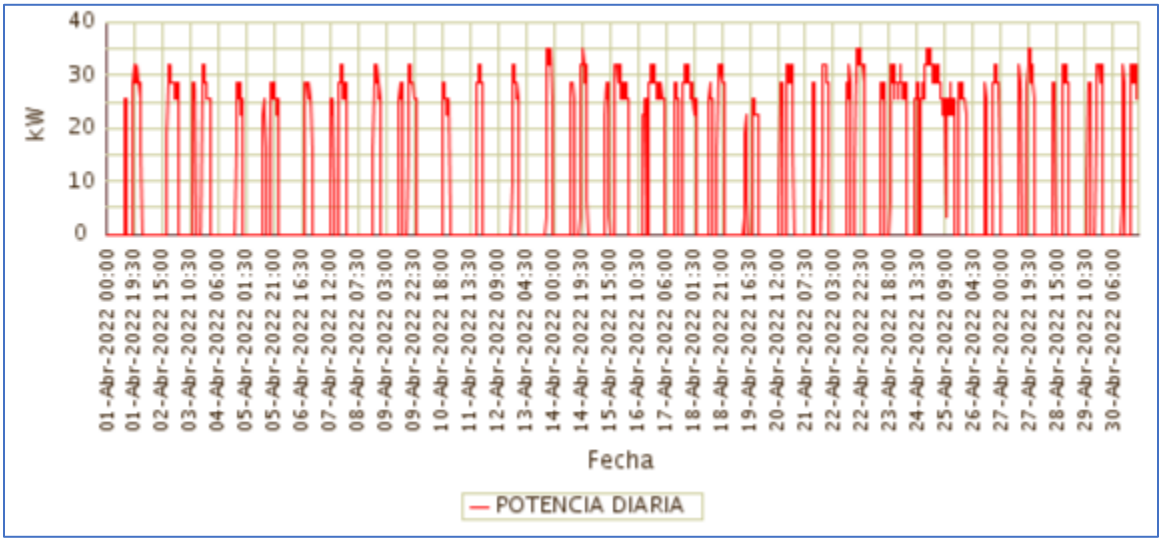

Fuente CNM

56.4 Potencia Máxima

La potencia máxima fue de 35,20kW, se presentó el Miércoles 27 de Abril a las 20:15 horas. Respecto a la potencia máxima de Abril de 2021 (32,00kW), tuvo una variación de 10,00%.

En la siguiente grafica se presenta la potencia máxima diaria registrada para este mes.

Gráfica 338 Potencia Máxima Diaria-PILIZÁ (BAJO BAUDO (PIZARRO) - CHOCO).

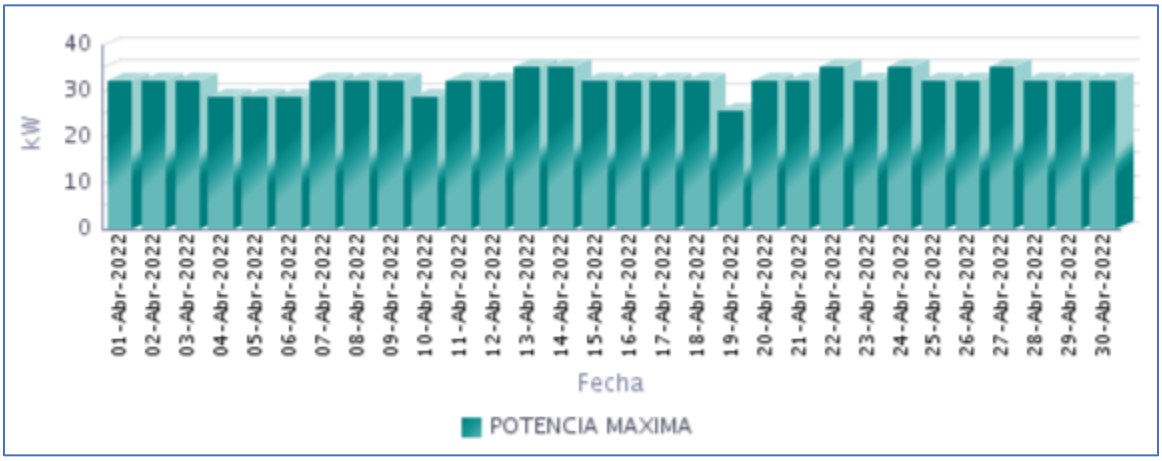

Fuente CNM

56.5 Horas de Prestación del Servicio

En Abril, se prestó el servicio de energía eléctrica en la localidad, un promedio diario de 8 Horas 33 Minutos, como se presenta en la siguiente gráfica.

Gráfica 339 Horas Efectivas de Prestación del Servicio - PILIZA (BAJO BAUDO (PIZARRO) - CHOCO),

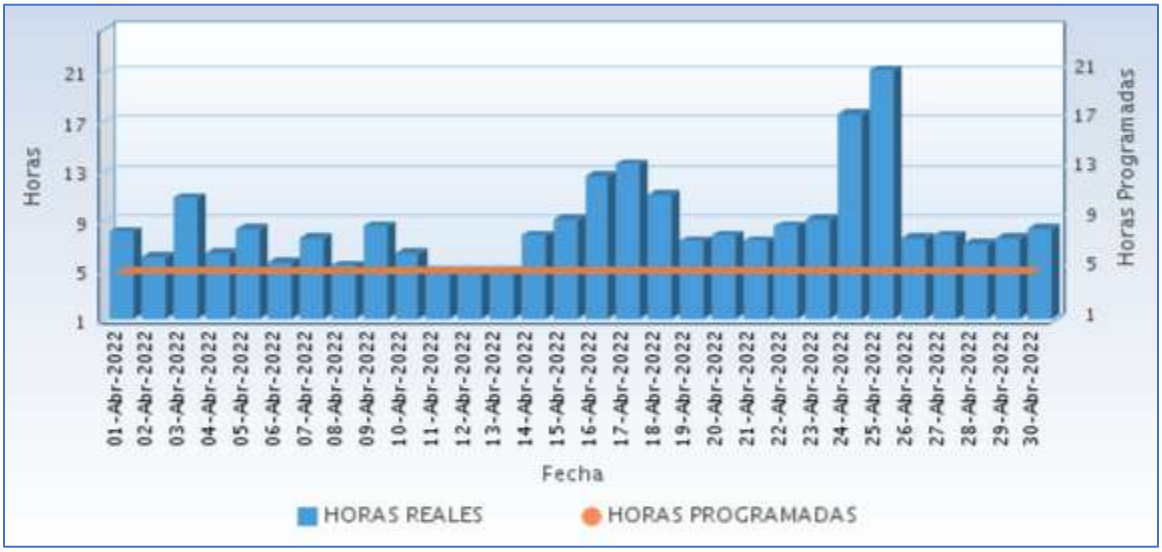

Fuente CNM

A continuación se relaciona las horas promedio por día de la prestación del servicio de energía:

Tabla 167 Horas promedio por día prestación del servicio de energía

PILIZA (BAJO BAUDO (PIZARRO) - CHOCO) Abril 2022	
DIA	**Horas de servicio promedio en el día [hh:mm]**
01-Abr-2022	8 Horas 0 Minutos
02-Abr-2022	6 Horas 0 Minutos
03-Abr-2022	10 Horas 45 Minutos
04-Abr-2022	6 Horas 15 Minutos
05-Abr-2022	8 Horas 15 Minutos
06-Abr-2022	5 Horas 30 Minutos
07-Abr-2022	7 Horas 30 Minutos
08-Abr-2022	5 Horas 15 Minutos
09-Abr-2022	8 Horas 30 Minutos
10-Abr-2022	6 Horas 15 Minutos
11-Abr-2022	4 Horas 45 Minutos
12-Abr-2022	4 Horas 45 Minutos
13-Abr-2022	4 Horas 30 Minutos
14-Abr-2022	7 Horas 45 Minutos
15-Abr-2022	9 Horas 0 Minutos
16-Abr-2022	12 Horas 30 Minutos
17-Abr-2022	13 Horas 30 Minutos
18-Abr-2022	11 Horas 0 Minutos
19-Abr-2022	7 Horas 15 Minutos
20-Abr-2022	7 Horas 45 Minutos
21-Abr-2022	7 Horas 15 Minutos
22-Abr-2022	8 Horas 30 Minutos
23-Abr-2022	9 Horas 0 Minutos
24-Abr-2022	17 Horas 30 Minutos
25-Abr-2022	21 Horas 0 Minutos
26-Abr-2022	7 Horas 30 Minutos
27-Abr-2022	7 Horas 45 Minutos
28-Abr-2022	7 Horas 0 Minutos
29-Abr-2022	7 Horas 30 Minutos
30-Abr-2022	8 Horas 15 Minutos

Fuente CNM

56.6 Curvas de Carga

En la siguiente gráfica, se presenta el comportamiento de la carga promedio diaria en el mes.

Gráfica 340 Curva de Carga Promedio Diaria Mensual

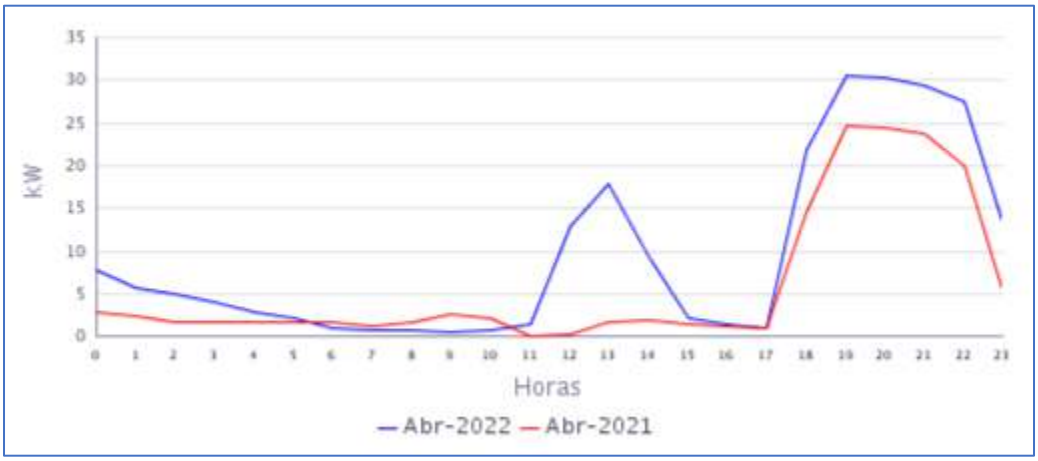

Fuente CNM

En la gráfica anterior se comparan las curvas de carga promedio diarias de Abr-2021 y del Abr-2022, presentándose un crecimiento en la demanda de 62,18%

57. PIZARRO (BAJO BAUDO (PIZARRO) - CHOCO)

La localidad de Pizarro– cabecera municipal del municipio de Bajo Baudó, pertenece al departamento de Chocó con una población según el censo DANE de 2018 y su proyección al 2020, de 30.472 habitantes, de los cuales 6.938 están ubicados en la cabecera municipal y 23.534 en las áreas rurales del municipio. El número de usuarios es de 1.502.[1]

57.1 Descripción del Sitio

La localidad cuenta con una central de generación que está conformada por la siguiente infraestructura:

Tabla 168 Infraestructura de la Localidad.

GRUPO ELECTRÓGENO			
ITEM	**MARCA**	**CAPACIDAD**	**ESTADO**
1	Stewart &Stevenson	140 kW	EN OPERACIÓN
TRANSFORMADOR			
ITEM	**CAPACIDAD (KVA)**		**ESTADO**
1	225		EN OPERACIÓN

Gráfica 341 Diagrama de Conexión de la Localidad.

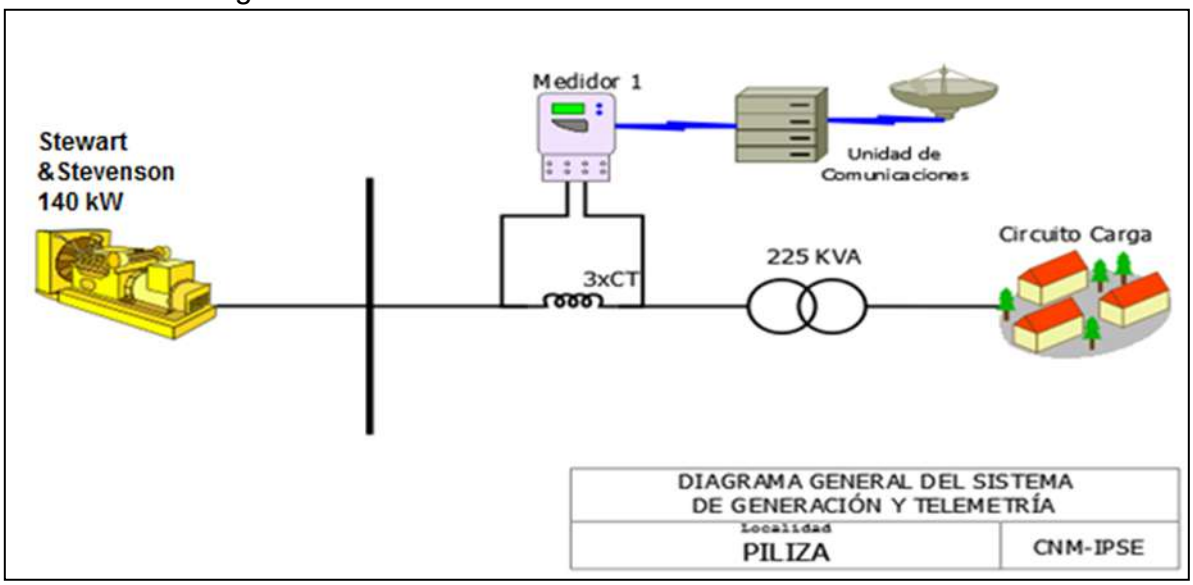

[1] Fuente: http://reportes.sui.gov.co/ - Sistema Único de Información SUI - Año 2020.

57.2 Energía

El consumo de energía eléctrica para esta localidad en *Abril* de 2022, se presenta en la siguiente tabla, donde se encuentran los valores acumulados diarios de la energía activa (kWh), reactiva (kVARh), aparente (kVAh) y del factor de potencia (p.u).

Tabla 169 Energía Activa, Reactiva, Aparente y Factor de Potencia.

PIZARRO (BAJO BAUDO (PIZARRO) - CHOCO)				
Fecha	**Energía Activa (kWh)**	**Energía Reactiva (kVARh)**	**Energía Aparente (kVAh)**	**Factor de Potencia (p.u)**
Abril 1, Viernes	6.976	3.062	7.618,01	0,92
Abril 2, Sábado	7.394	3.351	8.117,87	0,91
Abril 3, Domingo	7.084	3.279	7.806,14	0,91
Abril 4, Lunes	6.278	2.903	6.917,19	0,91
Abril 5, Martes	7.894	3.546	8.653,71	0,91
Abril 6, Miércoles	7.524	3.443	8.274,34	0,91
Abril 7, Jueves	7.541	3.357	8.254,56	0,91
Abril 8, Viernes	6.285	2.817	6.887,37	0,91
Abril 9, Sábado	6.211	2.778	6.803,82	0,91
Abril 10, Domingo	5.536	2.459	6.058,11	0,91
Abril 11, Lunes	4.084	1.740	4.439,54	0,92
Abril 12, Martes	3.436	1.456	3.731,19	0,92
Abril 13, Miércoles	6.095	2.754	6.688,36	0,91
Abril 14, Jueves	7.018	3.281	7.746,58	0,91
Abril 15, Viernes	6.738	3.160	7.442,00	0,91
Abril 16, Sábado	6.111	2.697	6.679,43	0,91
Abril 17, Domingo	6.901	3.094	7.563,11	0,91
Abril 18, Lunes	6.907	3.097	7.569,05	0,91
Abril 19, Martes	6.625	3.031	7.284,86	0,91
Abril 20, Miércoles	6.988	3.172	7.673,85	0,91
Abril 21, Jueves	6.904	3.027	7.538,21	0,92
Abril 22, Viernes	7.203	3.227	7.893,33	0,91
Abril 23, Sábado	7.471	3.419	8.215,80	0,91
Abril 24, Domingo	7.289	3.425	8.053,33	0,91
Abril 25, Lunes	6.513	2.947	7.148,84	0,91
Abril 26, Martes	7.467	3.349	8.183,43	0,91
Abril 27, Miércoles	7.389	3.290	8.088,36	0,91
Abril 28, Jueves	7.381	3.372	8.114,37	0,91
Abril 29, Viernes	7.076	3.145	7.743,91	0,91
Abril 30, Sábado	7.493	3.376	8.218,23	0,91
TOTAL	**201.810**	**91.051**	**221.399,70**	**0,91**

El factor de potencia promedio fue 0,91.

Con referencia a Abril de 2021 (199.840 kWh), se presentó un crecimiento en la demanda de energía eléctrica del 0,99%.

Gráfica 342 Energía Activa, Reactiva y Factor de Potencia – PIZARRO (BAJO BAUDO (PIZARRO) - CHOCO).

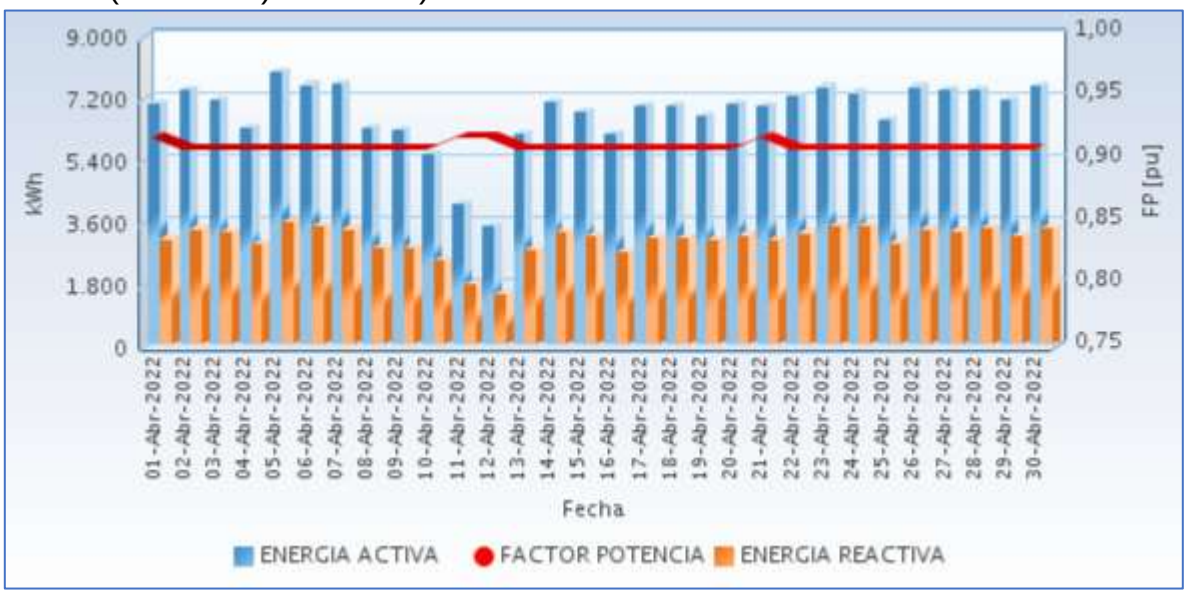

Fuente CNM

57.3 Potencia

En la siguiente gráfica se presenta el comportamiento diario de la potencia para este mes.

Gráfica 343 Comportamiento Diario de la Potencia.

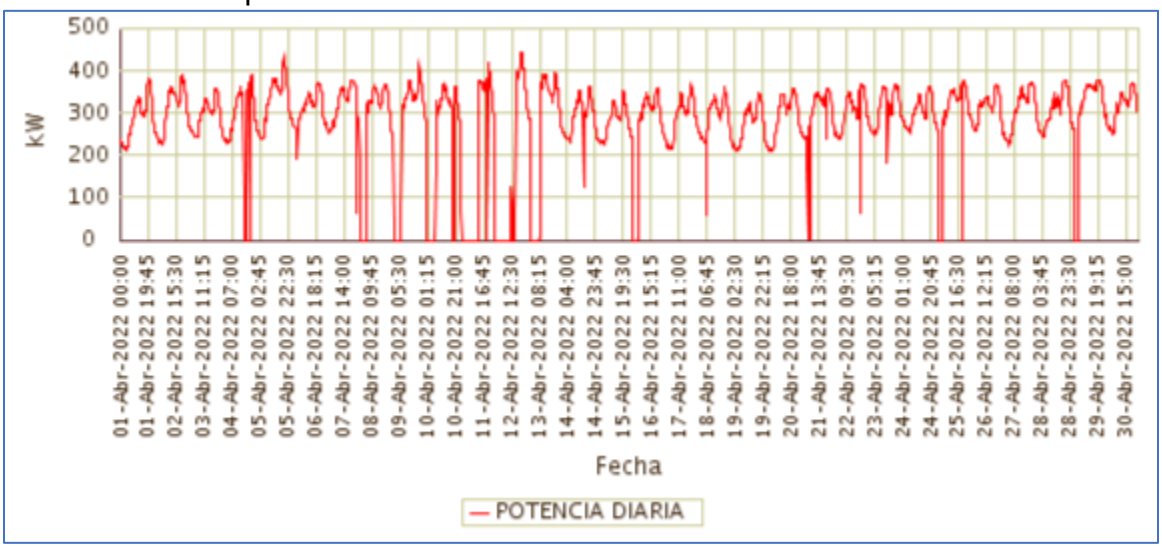

Fuente CNM

57.4 Potencia Máxima

La potencia máxima fue de 444,58kW, se presentó el Martes 12 de Abril a las 19:45 horas.

Respecto a la potencia máxima de Abril de 2021 (394,42kW), tuvo una variación de 12,72%.

En la siguiente grafica se presenta la potencia máxima diaria registrada para este mes.

Gráfica 344 Potencia Máxima Diaria-PIZARRO (BAJO BAUDO (PIZARRO) - CHOCO).

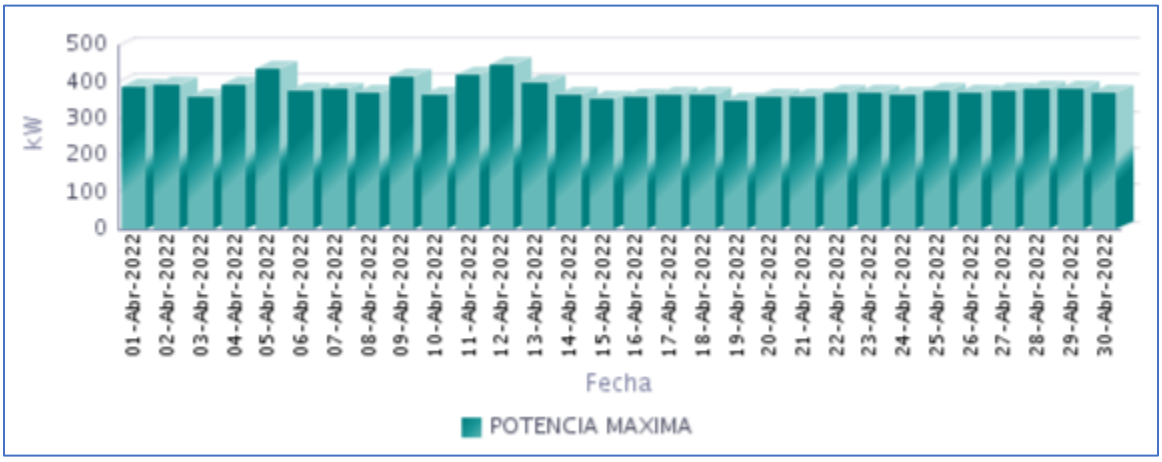

Fuente CNM

57.5 Horas de Prestación del Servicio

En Abril, se prestó el servicio de energía eléctrica en la localidad, un promedio diario de 21 Horas 59 Minutos, como se presenta en la siguiente gráfica.

Gráfica 345 Horas Efectivas de Prestación del Servicio - PIZARRO (BAJO BAUDO (PIZARRO) - CHOCO),

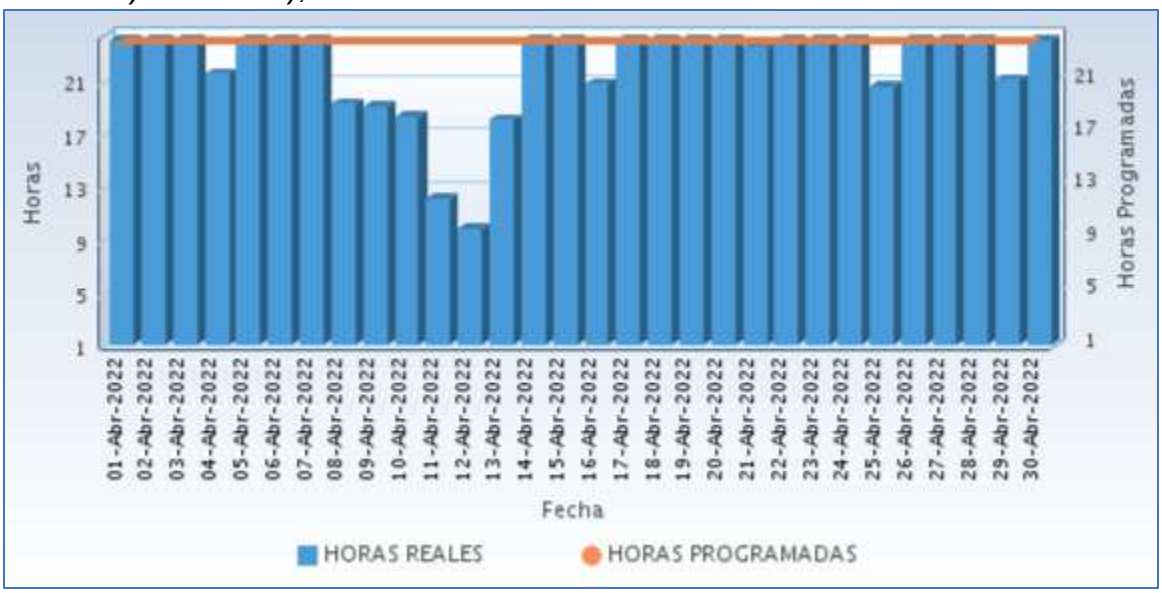

Fuente CNM

A continuación se relaciona las horas promedio por día de la prestación del servicio de energía:

Tabla 170 Horas promedio por día prestación del servicio de energía

PIZARRO (BAJO BAUDO (PIZARRO) - CHOCO) Abril 2022	
DIA	**Horas de servicio promedio en el día [hh:mm]**
01-Abr-2022	24 Horas
02-Abr-2022	24 Horas
03-Abr-2022	24 Horas
04-Abr-2022	21 Horas 30 Minutos
05-Abr-2022	24 Horas
06-Abr-2022	24 Horas
07-Abr-2022	24 Horas
08-Abr-2022	19 Horas 15 Minutos
09-Abr-2022	19 Horas 0 Minutos
10-Abr-2022	18 Horas 15 Minutos
11-Abr-2022	12 Horas 0 Minutos
12-Abr-2022	9 Horas 45 Minutos
13-Abr-2022	18 Horas 0 Minutos
14-Abr-2022	24 Horas
15-Abr-2022	24 Horas
16-Abr-2022	20 Horas 45 Minutos
17-Abr-2022	24 Horas
18-Abr-2022	24 Horas
19-Abr-2022	24 Horas
20-Abr-2022	24 Horas
21-Abr-2022	23 Horas 30 Minutos
22-Abr-2022	24 Horas
23-Abr-2022	24 Horas
24-Abr-2022	24 Horas
25-Abr-2022	20 Horas 30 Minutos
26-Abr-2022	24 Horas
27-Abr-2022	24 Horas
28-Abr-2022	24 Horas
29-Abr-2022	21 Horas 0 Minutos
30-Abr-2022	24 Horas

Fuente CNM

57.6 Curvas de Carga

En la siguiente gráfica, se presenta el comportamiento de la carga promedio diaria en el mes.

Gráfica 346 Curva de Carga Promedio Diaria Mensual

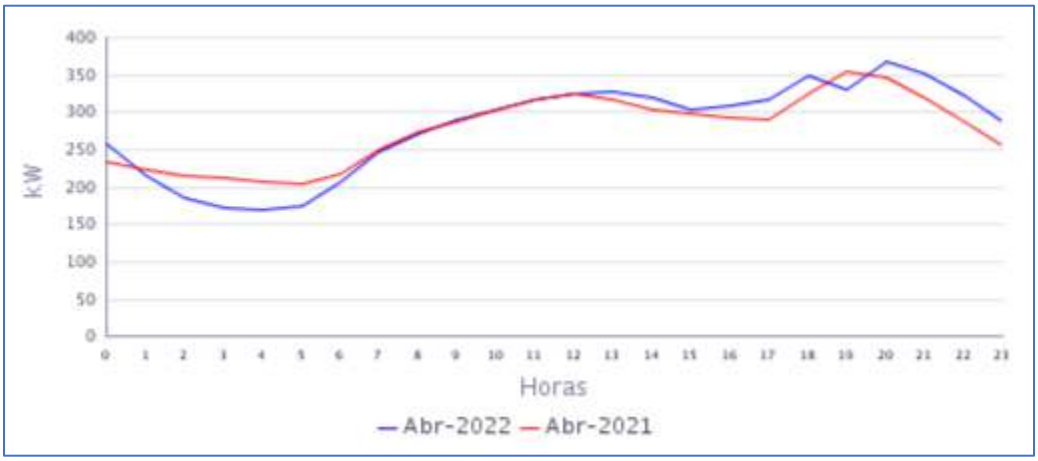

Fuente CNM

En la gráfica anterior se comparan las curvas de carga promedio diarias de Abr-2021 y del Abr-2022, presentándose una variación en la demanda de 0,99%.

58. PUERTO CONTO (BOJAYÁ (BELLAVISTA) - CHOCO)

La inspección de policía departamental de Puerto Conto, pertenece al municipio de Bellavista, Departamento de Chocó. Esta localidad cuenta con un total de 210 usuarios .[1]

58.1 Descripción del Sitio

La localidad cuenta con una central de generación que está conformada por la siguiente infraestructura:

Tabla 171 Infraestructura de la Localidad.

GRUPO ELECTRÓGENO			
ITEM	**MARCA**	**CAPACIDAD**	**ESTADO**
1	DOOSAN	100 Kw	EN OPERACIÓN
TRANSFORMADOR			
ITEM	**CAPACIDAD (KVA)**		**ESTADO**
1	112.5		EN OPERACIÓN

Gráfica 347 Diagrama de Conexión de la Localidad.

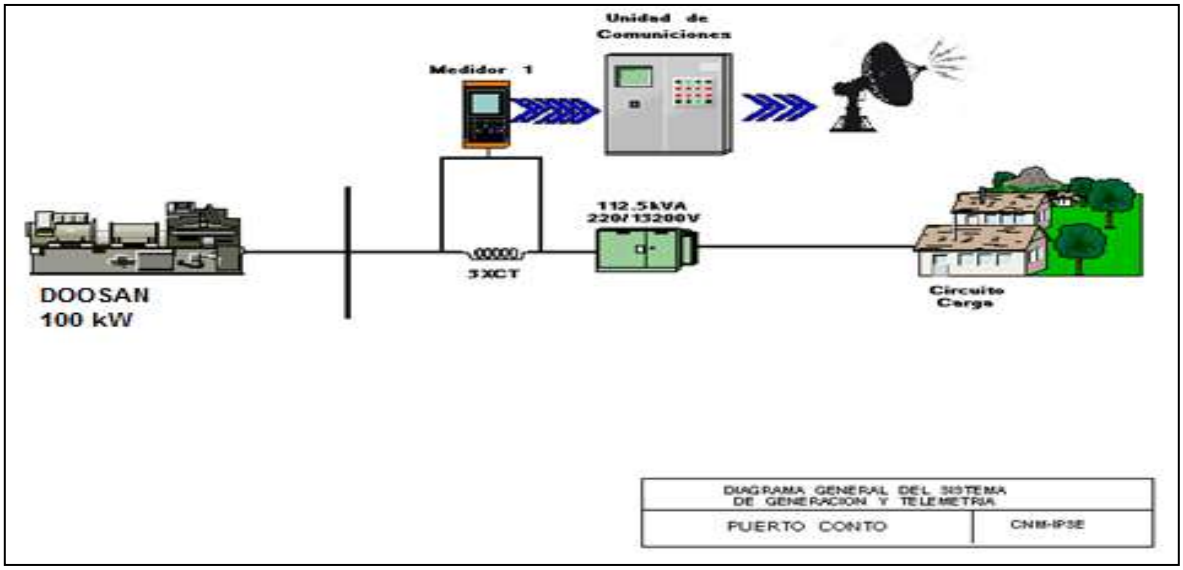

Sin información completa para el presente período, por daño en la unidad de generación. La localidad se encuentra alarmada desde día el 24 de enero de 2022, por daño en el grupo electrógeno.

[1] Fuente: http://reportes.sui.gov.co/ - Sistema Único de Información SUI - Año 2020.

59. PUERTO JAGUA (NUQUI - CHOCO)

El Centro poblado de Puerto Jagua se encuentra ubicado en el municipio de Nuquí, departamento de Chocó. Esta Localidad cuenta con un total de 156 usuarios residenciales.[1]

59.1 Descripción del Sitio

La localidad cuenta con una central de generación que está conformada por la siguiente infraestructura:

Tabla 174 Infraestructura de la Localidad.

GRUPO ELECTRÓGENO			
ITEM	**MARCA**	**CAPACIDAD**	**ESTADO**
1	GENERAL POWER	50 KVA	EN OPERACIÓN
2	GENERAL POWER	50 KVA	EN MANTENIMIENTO
TRANSFORMADOR			
1	**45 KVA**		EN OPERACIÓN

Gráfica 353 Diagrama Unifilar de la Localidad.

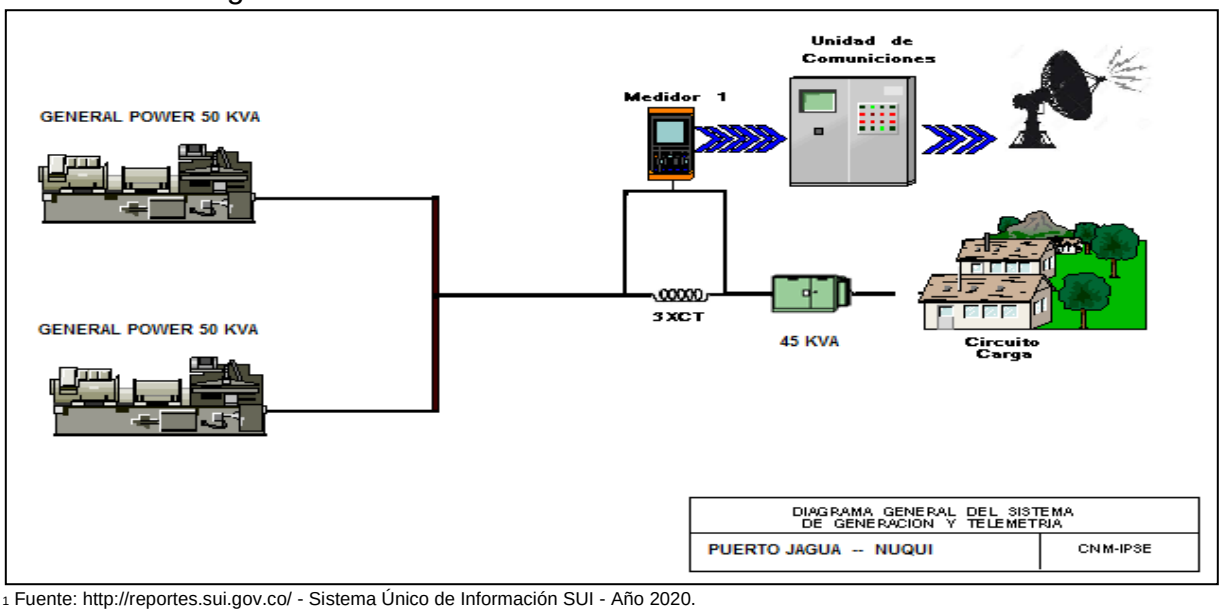

[1] Fuente: http://reportes.sui.gov.co/ - Sistema Único de Información SUI - Año 2020.

59.2 Energía

El consumo de energía eléctrica para esta localidad en *Abril* de 2022, se presenta en la siguiente tabla, donde se encuentran los valores acumulados diarios de la energía activa (kWh), reactiva (kVARh), aparente (kVAh) y del factor de potencia (p.u).

Tabla 175 Energía Activa, Reactiva, Aparente y Factor de Potencia.

PUERTO JAGUA (NUQUI - CHOCO)				
Fecha	**Energía Activa (kWh)**	**Energía Reactiva (kVARh)**	**Energía Aparente (kVAh)**	**Factor de Potencia (p.u)**
Abril 1, Viernes	25	13	28,00	0,88
Abril 2, Sábado	22	11	24,27	0,89
Abril 3, Domingo	21	11	23,42	0,88
Abril 4, Lunes	11	5	11,61	0,91
Abril 5, Martes	14	7	15,86	0,91
Abril 6, Miércoles	31	18	35,70	0,86
Abril 7, Jueves	30	17	34,72	0,86
Abril 8, Viernes	24	13	26,71	0,88
Abril 9, Sábado	24	14	27,89	0,87
Abril 10, Domingo	30	18	35,30	0,86
Abril 11, Lunes	22	11	24,44	0,89
Abril 12, Martes	28	15	31,99	0,88
Abril 13, Miércoles	25	13	28,23	0,89
Abril 14, Jueves	31	14	34,59	0,91
Abril 15, Viernes	40	18	43,48	0,91
Abril 16, Sábado	18	7	19,51	0,93
Abril 17, Domingo	20	9	21,66	0,91
Abril 18, Lunes	19	8	20,25	0,92
Abril 19, Martes	16	7	17,01	0,92
Abril 20, Miércoles	15	7	16,19	0,91
Abril 21, Jueves	15	7	16,16	0,91
Abril 22, Viernes	14	6	15,03	0,92
Abril 23, Sábado	15	7	16,70	0,90
Abril 24, Domingo	14	7	15,66	0,90
Abril 25, Lunes	18	9	20,30	0,90
Abril 26, Martes	20	9	21,71	0,91
Abril 27, Miércoles	26	13	28,89	0,89
Abril 28, Jueves	25	13	28,05	0,88
Abril 29, Viernes	23	11	25,67	0,90
Abril 30, Sábado	28	15	31,36	0,88
TOTAL	**661**	**332**	**739,74**	**0,89**

El factor de potencia promedio fue 0,89.

Para este período se presentó un exceso de consumo de energía reactiva de 1,84 kVARh.

Con referencia a Abril de 2021 (794 kWh), se presentó una caída en la demanda de energía eléctrica del 16,81%.

Gráfica 354 Energía Activa, Reactiva y Factor de Potencia – PUERTO JAGUA (NUQUI - CHOCO).

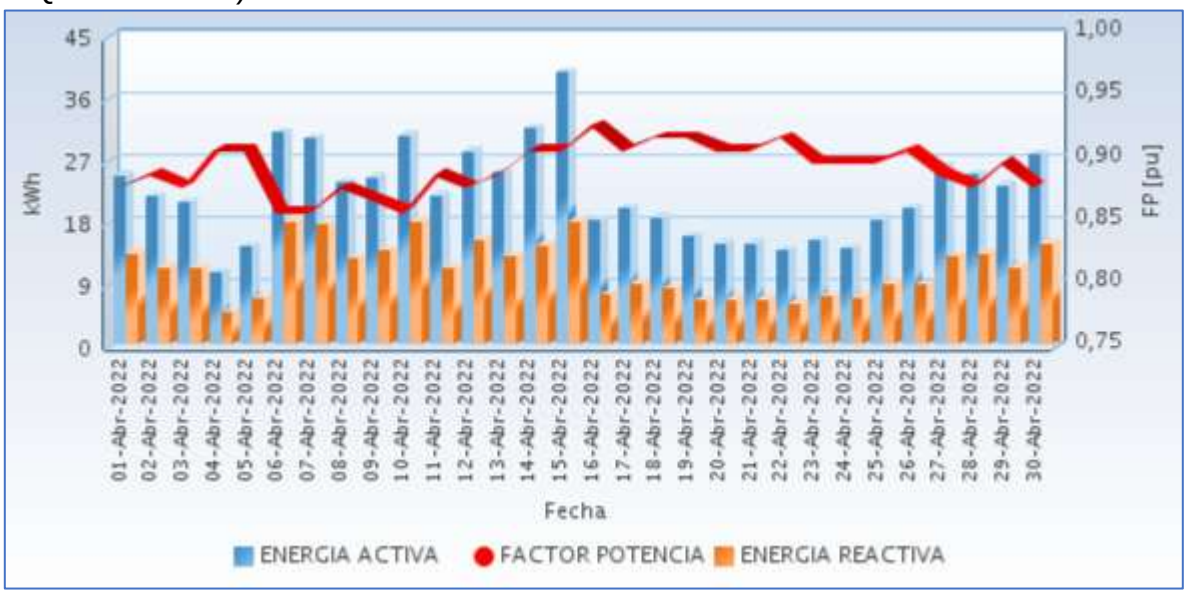

Fuente CNM

59.3 Potencia

En la siguiente gráfica se presenta el comportamiento diario de la potencia para este mes.

Gráfica 355 Comportamiento Diario de la Potencia.

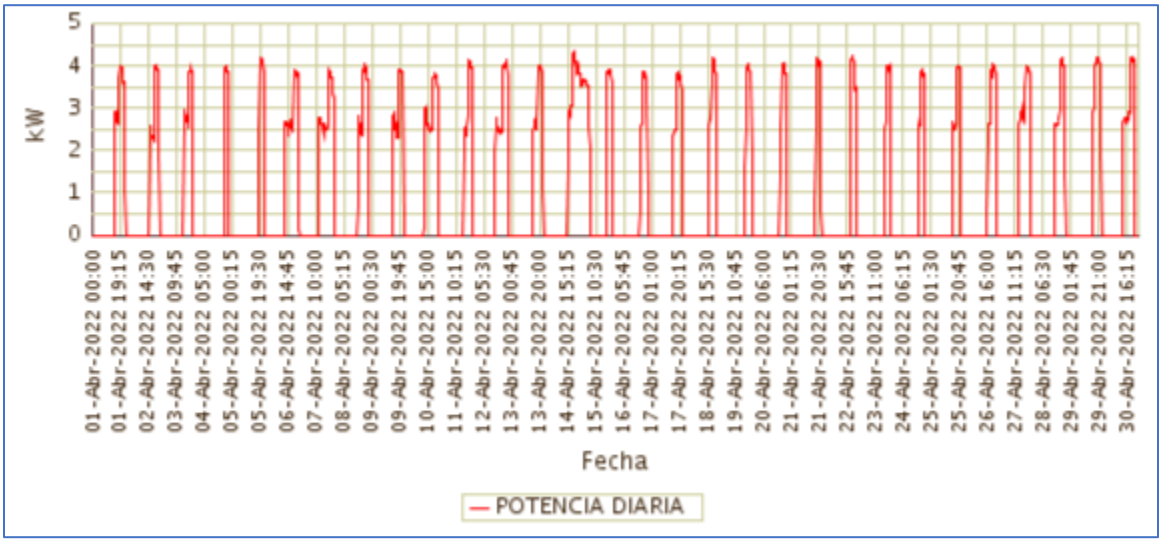

Fuente CNM

59.4 Potencia Máxima

La potencia máxima fue de 4,32kW, se presentó el Jueves 14 de Abril a las 19:15 horas. Respecto a la potencia máxima de Abril de 2021 (6,74kW), tuvo una caída de 35,94%.

En la siguiente grafica se presenta la potencia máxima diaria registrada para este mes.

Gráfica 356 Potencia Máxima Diaria-PUERTO JAGUA (NUQUI - CHOCO).

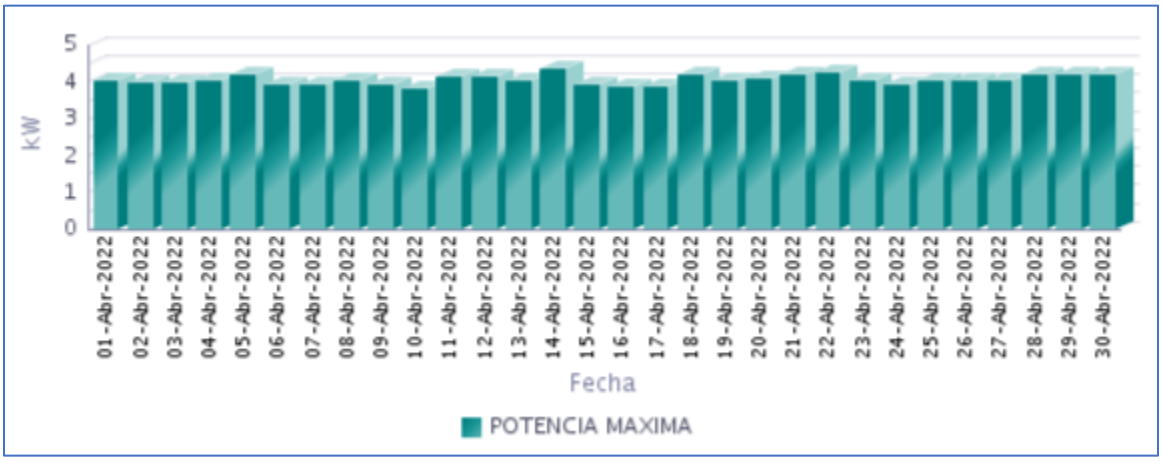

Fuente CNM

59.5 Horas de Prestación del Servicio

En Abril, se prestó el servicio de energía eléctrica en la localidad, un promedio diario de 6 Horas 29 Minutos, como se presenta en la siguiente gráfica.

Gráfica 357 Horas Efectivas de Prestación del Servicio - PUERTO JAGUA (NUQUI - CHOCO),

Fuente CNM

A continuación se relaciona las horas promedio por día de la prestación del servicio de energía:

Tabla 176 Horas promedio por día prestación del servicio de energía

PUERTO JAGUA (NUQUI - CHOCO) Abril 2022	
DIA	**Horas de servicio promedio en el día [hh:mm]**
01-Abr-2022	7 Horas 15 Minutos
02-Abr-2022	6 Horas 45 Minutos
03-Abr-2022	6 Horas 30 Minutos
04-Abr-2022	2 Horas 45 Minutos
05-Abr-2022	3 Horas 30 Minutos
06-Abr-2022	10 Horas 0 Minutos
07-Abr-2022	10 Horas 0 Minutos
08-Abr-2022	7 Horas 15 Minutos
09-Abr-2022	7 Horas 30 Minutos
10-Abr-2022	10 Horas 0 Minutos
11-Abr-2022	6 Horas 15 Minutos
12-Abr-2022	9 Horas 0 Minutos
13-Abr-2022	7 Horas 30 Minutos
14-Abr-2022	8 Horas 30 Minutos
15-Abr-2022	11 Horas 15 Minutos
16-Abr-2022	5 Horas 15 Minutos
17-Abr-2022	6 Horas 0 Minutos
18-Abr-2022	5 Horas 0 Minutos
19-Abr-2022	4 Horas 0 Minutos
20-Abr-2022	4 Horas 0 Minutos
21-Abr-2022	3 Horas 45 Minutos
22-Abr-2022	3 Horas 30 Minutos
23-Abr-2022	4 Horas 15 Minutos
24-Abr-2022	4 Horas 0 Minutos
25-Abr-2022	5 Horas 30 Minutos
26-Abr-2022	5 Horas 45 Minutos
27-Abr-2022	7 Horas 45 Minutos
28-Abr-2022	7 Horas 15 Minutos
29-Abr-2022	6 Horas 0 Minutos
30-Abr-2022	8 Horas 15 Minutos

Fuente CNM

59.6 Curvas de Carga

En la siguiente gráfica, se presenta el comportamiento de la carga promedio diaria en el mes.

Gráfica 358 Curva de Carga Promedio Diaria Mensual

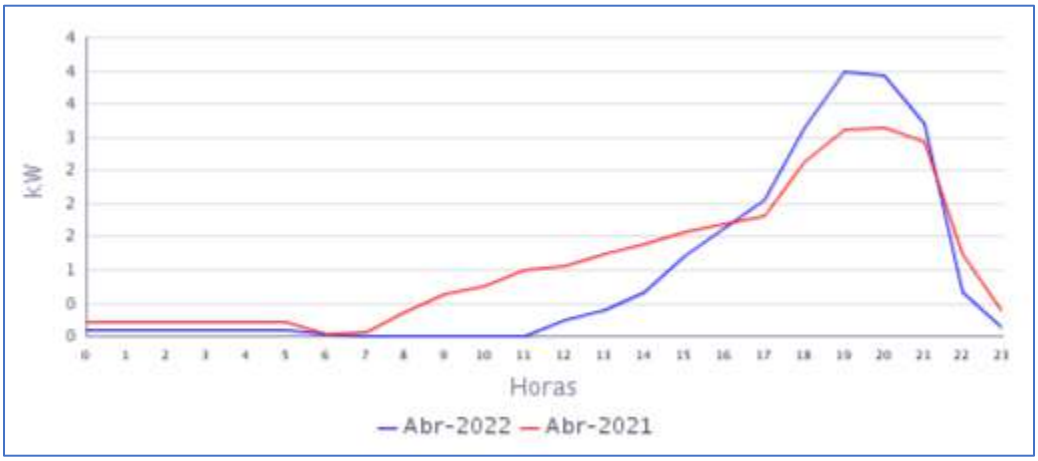

Fuente CNM

En la gráfica anterior se comparan las curvas de carga promedio diarias de Abr-2021 y del Abr-2022, presentándose una caída en la demanda de 16,81%.

60. SAN FRANCISCO (ACANDI - CHOCO)

El Centro Poblado de San Francisco pertenece al municipio de Acandí está ubicado en el departamento del Chocó, con192 Usuarios, esta interconectada la localidad menor de Triganá con 87 usuarios. Para un Total de 279 usuarios.[1]

60.1 Descripción del Sitio

La localidad cuenta con una central de generación que está conformada por la siguiente infraestructura:

Tabla 177 Infraestructura de la Localidad.

GENERACIÓN			
GRUPO ELECTROGENO			
ITEM	**MARCA**	**CAPACIDAD**	**ESTADO**
1	CUMMINS STANFORD	224 kW	EN OPERACIÓN
GENERACIÓN FOTOVOLTAICA			
2	CAMPO SOLAR	120kWp	EN MANTENIMIENTO
BANCO DE BATERIAS			
TRANSFORMADORES			
ITEM	**CAPACIDAD (kVA)**		**ESTADO**
1	225 KVA RYMEL		EN OPERACIÓN

Gráfica 359 Diagrama Unifilar de la Localidad.

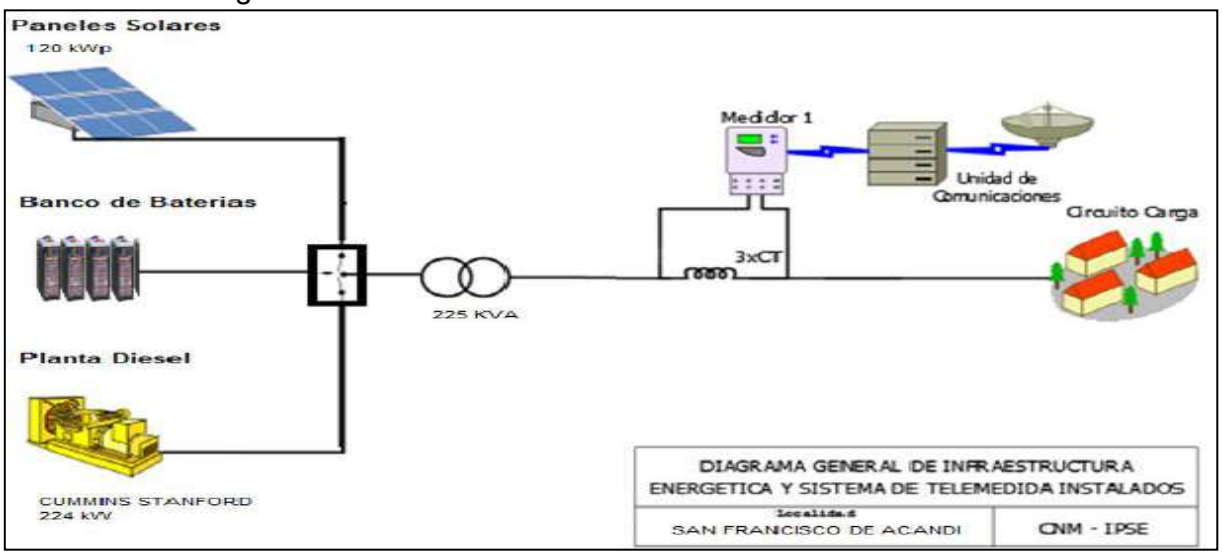

Localidad sin servicio de energía eléctrica desde el martes 12 de abril del presente año, por daño en el grupo electrógeno. La localidad se encuentra alarmada desde el 19 de abril.

[1] Fuente: http://reportes.sui.gov.co/ - Sistema Único de Información SUI - Año 2020.

61. SAN ROQUE (MEDIO ATRATO (BETE) - CHOCO)

El Centro poblado de San Roque pertenece al municipio de Medio Atrato (Beté), Departamento de Chocó. Esta localidad cuenta con un total de 208 usuarios.[1]

61.1 Descripción del Sitio

La localidad cuenta con una central de generación que está conformada por la siguiente infraestructura:

Tabla 180 Infraestructura de la Localidad.

GENERACIÓN			
GRUPO ELECTROGENO			
ITEM	**MARCA**	**CAPACIDAD**	**ESTADO**
1	CUMMINS STANFORD	224 kW	EN OPERACIÓN
GENERACIÓN FOTOVOLTAICA			
2	CAMPO SOLAR	120kWp	EN MANTENIMIENTO
BANCO DE BATERIAS			
TRANSFORMADORES			
ITEM	**CAPACIDAD (kVA)**		**ESTADO**
1	225 KVA RYMEL		EN OPERACIÓN

Gráfica 365 Diagrama de Conexión de la Localidad.

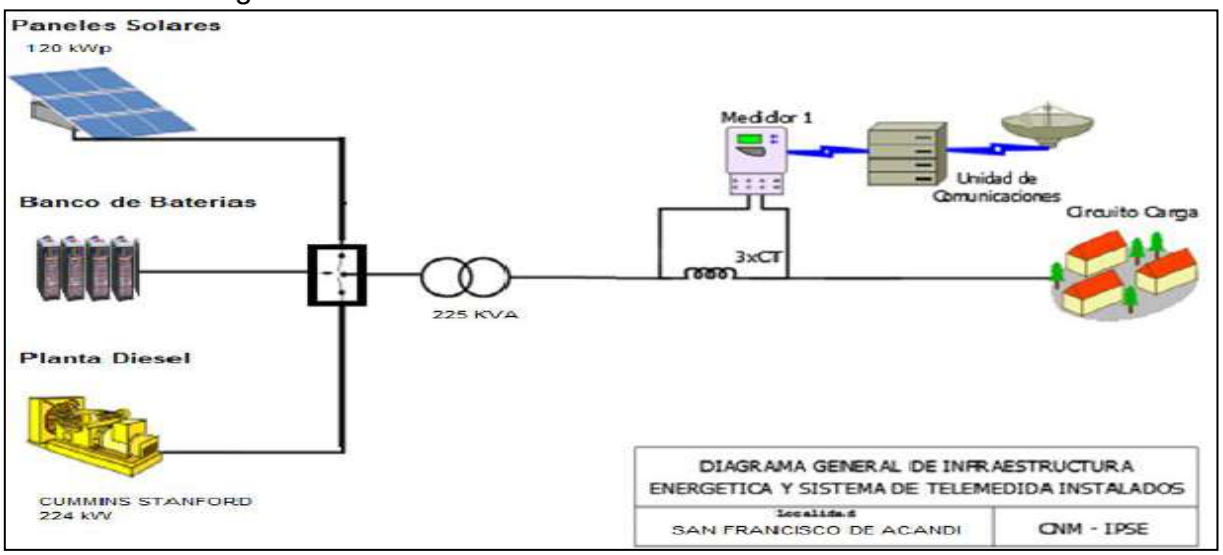

Localidad sin información para el presente periodo, por daño en el grupo electrógeno desde el día viernes 04 de marzo del presente año.

[1] Fuente: http://reportes.sui.gov.co/ - Sistema Único de Información SUI - Año 2020.

62. SANTA GENOVEVA DE DOCORDO (EL LITORAL DEL SAN JUAN - CHOCO)

La localidad de Santa Genoveva de Docordó es la cabecera municipal del Municipio de El Litoral de San Juan, Departamento del Chocó, con una población, según el censo DANE de 2018 y su proyección al 2020, de 22.890 habitantes de los cuales 1.896 están ubicados en la cabecera municipal y 20.994 en las áreas rurales del municipio. El número de usuarios es de 506.[1]

62.1 Descripción del Sitio

La localidad cuenta con una central de generación que está conformada por la siguiente infraestructura:

Tabla 183 Infraestructura de la Localidad.

GRUPOS ELECTROGENOS			
ITEM	**MARCA**	**CAPACIDAD (kW)**	**ESTADO**
1	STEWART & STEVENSON	200	FUERA DE SERVICIO
2	STEWART & STEVENSON	300	FUERA DE SERVICIO
3	STEMAC	680	EN SERVICIO

TRANSFORMADORES		
ITEM	**CAPACIDAD (kVA)**	**ESTADO**
1	400	EN OPERACIÓN

Gráfica 371 Diagrama de Conexión de la Localidad.

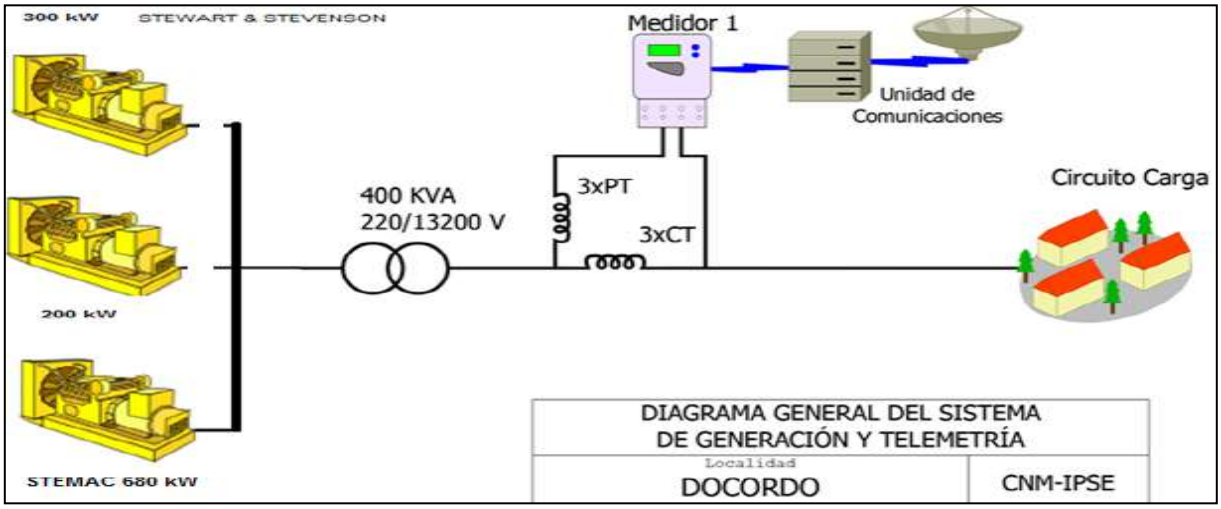

[1] Fuente: http://www.dane.gov.co/Información derivada del Censo Nacional de Población y Vivienda (CNPV) 2018.'Retroproyecciones y Proyecciones de población a nivel municipal por área, sexo y edad simple. Periodo 1985- 2035.

62.2 Energía

El consumo de energía eléctrica para esta localidad en *Abril* de 2022, se presenta en la siguiente tabla, donde se encuentran los valores acumulados diarios de la energía activa (kWh), reactiva (kVARh), aparente (kVAh) y del factor de potencia (p.u).

Tabla 184 Energía Activa, Reactiva, Aparente y Factor de Potencia.

SANTA GENOVEVA DE DOCORDO (EL LITORAL DEL SAN JUAN - CHOCO)				
Fecha	**Energía Activa (kWh)**	**Energía Reactiva (kVARh)**	**Energía Aparente (kVAh)**	**Factor de Potencia (p.u)**
Abril 1, Viernes	1.869	1.104	2.170,56	0,86
Abril 2, Sábado	1.846	1.038	2.117,74	0,87
Abril 3, Domingo	1.810	1.026	2.080,68	0,87
Abril 4, Lunes	1.923	1.063	2.197,01	0,88
Abril 5, Martes	1.425	717	1.595,17	0,89
Abril 6, Miércoles	1.523	744	1.695,03	0,90
Abril 7, Jueves	1.524	783	1.713,38	0,89
Abril 8, Viernes	1.626	805	1.814,25	0,90
Abril 9, Sábado	1.347	693	1.514,69	0,89
Abril 10, Domingo	1.148	657	1.322,43	0,87
Abril 11, Lunes	1.152	597	1.297,52	0,89
Abril 12, Martes	1.125	558	1.255,53	0,90
Abril 13, Miércoles	1.057	529	1.181,74	0,89
Abril 14, Jueves	1.284	673	1.450,02	0,89
Abril 15, Viernes	1.847	1.037	2.118,40	0,87
Abril 16, Sábado	2.056	1.204	2.382,24	0,86
Abril 17, Domingo	1.929	1.099	2.220,08	0,87
Abril 18, Lunes	2.330	1.444	2.741,20	0,85
Abril 19, Martes	2.372	1.365	2.736,57	0,87
Abril 20, Miércoles	1.839	996	2.091,58	0,88
Abril 21, Jueves	1.991	1.068	2.259,24	0,88
Abril 22, Viernes	2.163	1.183	2.465,34	0,88
Abril 23, Sábado	927	502	1.054,02	0,88
Abril 24, Domingo	1.955	1.068	2.227,37	0,88
Abril 25, Lunes	2.354	1.296	2.687,05	0,88
Abril 26, Martes	2.531	1.403	2.893,71	0,87
Abril 27, Miércoles	2.057	1.146	2.354,52	0,87
Abril 28, Jueves	2.351	1.318	2.695,05	0,87
Abril 29, Viernes	2.193	1.149	2.475,53	0,89
Abril 30, Sábado	2.504	1.472	2.904,29	0,86
TOTAL	**54.053**	**29.739**	**61.694,23**	**0,88**

El factor de potencia promedio fue 0,88.

Para este período se presentó un exceso de consumo de energía reactiva de 2712,52 kVARh.

Con referencia a Abril de 2021 (66.994 kWh), se presentó una caída en la demanda de energía eléctrica del 19,32%

Gráfica 372 Energía Activa, Reactiva y Factor de Potencia – SANTA GENOVEVA DE DOCORDO (EL LITORAL DEL SAN JUAN - CHOCO).

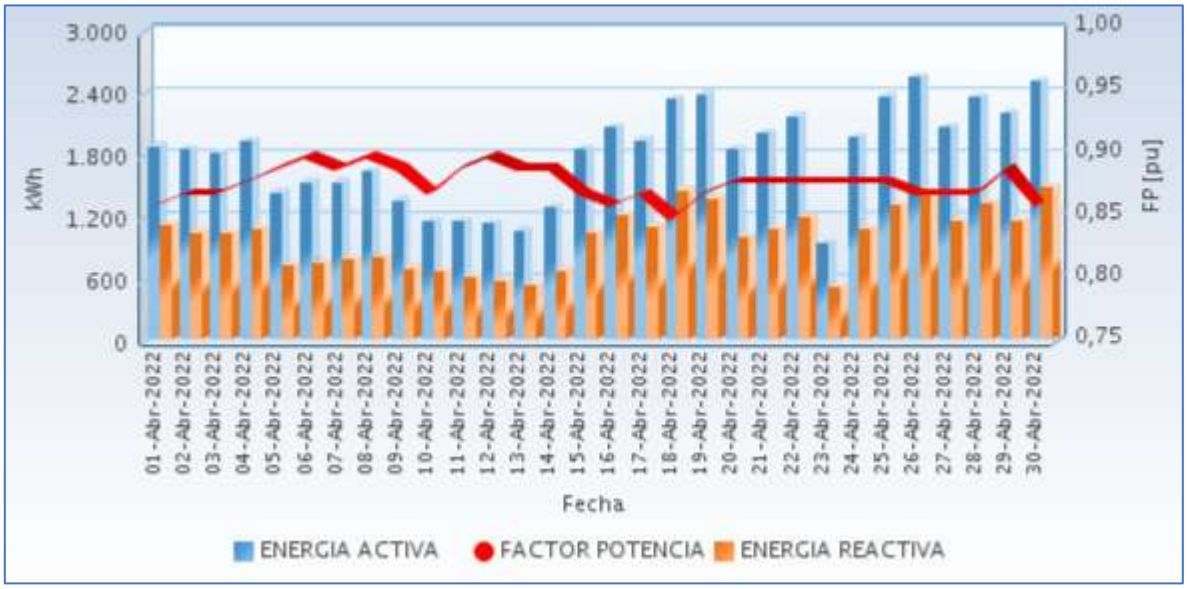

Fuente CNM

62.3 Potencia

En la siguiente gráfica se presenta el comportamiento diario de la potencia para este mes.

Gráfica 373 Comportamiento Diario de la Potencia.

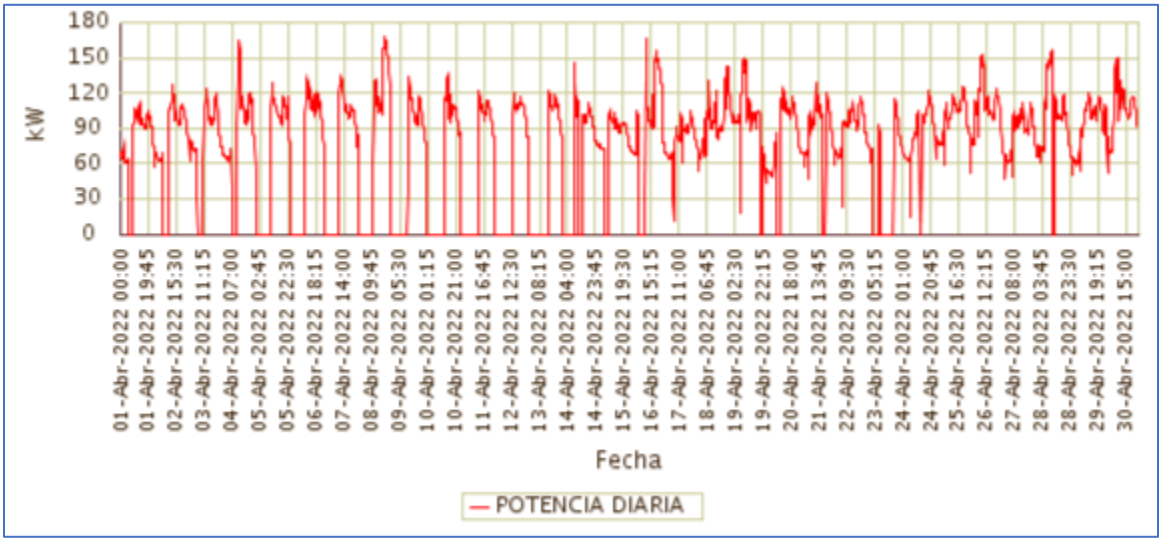

Fuente CNM

62.4 Potencia Máxima

La potencia máxima fue de 168,70kW, se presentó el Viernes 08 de Abril a las 18:30 horas. Respecto a la potencia máxima de Abril de 2021 (172,79kW), tuvo una caída de 2,37%.

En la siguiente grafica se presenta la potencia máxima diaria registrada para este mes.

Gráfica 374 Potencia Máxima Diaria-SANTA GENOVEVA DE DOCORDO (EL LITORAL DEL SAN JUAN - CHOCO).

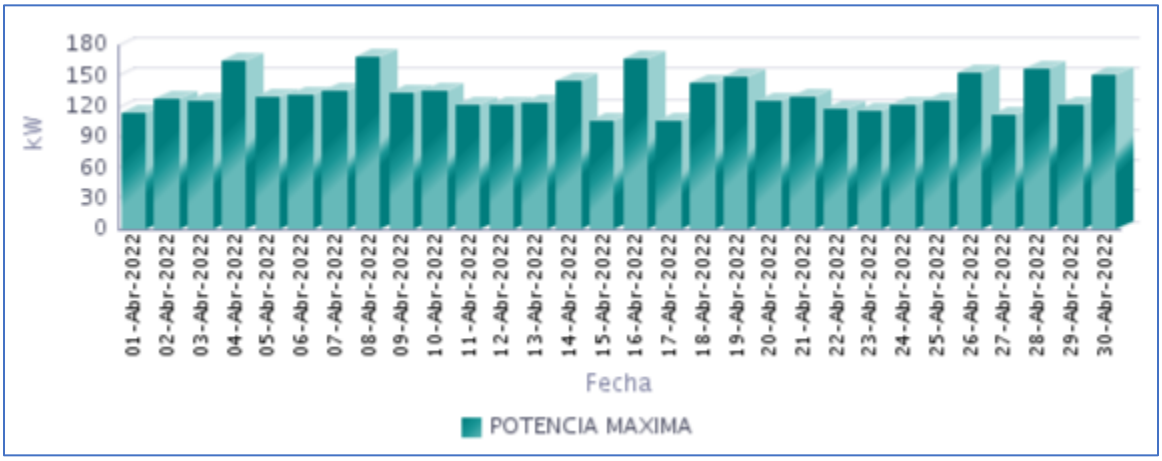

Fuente CNM

62.5 Horas de Prestación del Servicio

En Abril, se prestó el servicio de energía eléctrica en la localidad, un promedio diario de 18 Horas 48 Minutos, como se presenta en la siguiente gráfica.

Gráfica 375 Horas Efectivas de Prestación del Servicio - SANTA GENOVEVA DE DOCORDO (EL LITORAL DEL SAN JUAN - CHOCO),

Fuente CNM

A continuación se relaciona las horas promedio por día de la prestación del servicio de energía:

Tabla 185 Horas promedio por día prestación del servicio de energía

SANTA GENOVEVA DE DOCORDO (EL LITORAL DEL SAN JUAN - CHOCO) Abril 2022	
DIA	**Horas de servicio promedio en el día [hh:mm]**
01-Abr-2022	21 Horas 45 Minutos
02-Abr-2022	20 Horas 45 Minutos
03-Abr-2022	20 Horas 0 Minutos
04-Abr-2022	20 Horas 15 Minutos
05-Abr-2022	13 Horas 45 Minutos
06-Abr-2022	14 Horas 15 Minutos
07-Abr-2022	14 Horas 45 Minutos
08-Abr-2022	12 Horas 45 Minutos
09-Abr-2022	13 Horas 0 Minutos
10-Abr-2022	11 Horas 15 Minutos
11-Abr-2022	11 Horas 15 Minutos
12-Abr-2022	10 Horas 45 Minutos
13-Abr-2022	10 Horas 15 Minutos
14-Abr-2022	13 Horas 15 Minutos
15-Abr-2022	21 Horas 15 Minutos
16-Abr-2022	19 Horas 30 Minutos
17-Abr-2022	24 Horas
18-Abr-2022	24 Horas
19-Abr-2022	23 Horas 15 Minutos
20-Abr-2022	21 Horas 30 Minutos
21-Abr-2022	22 Horas 0 Minutos
22-Abr-2022	24 Horas
23-Abr-2022	11 Horas 0 Minutos
24-Abr-2022	22 Horas 30 Minutos
25-Abr-2022	24 Horas
26-Abr-2022	24 Horas
27-Abr-2022	24 Horas
28-Abr-2022	23 Horas 0 Minutos
29-Abr-2022	24 Horas
30-Abr-2022	24 Horas

Fuente CNM

62.6 Curvas de Carga

En la siguiente gráfica, se presenta el comportamiento de la carga promedio diaria en el mes.

Gráfica 376 Curva de Carga Promedio Diaria Mensual

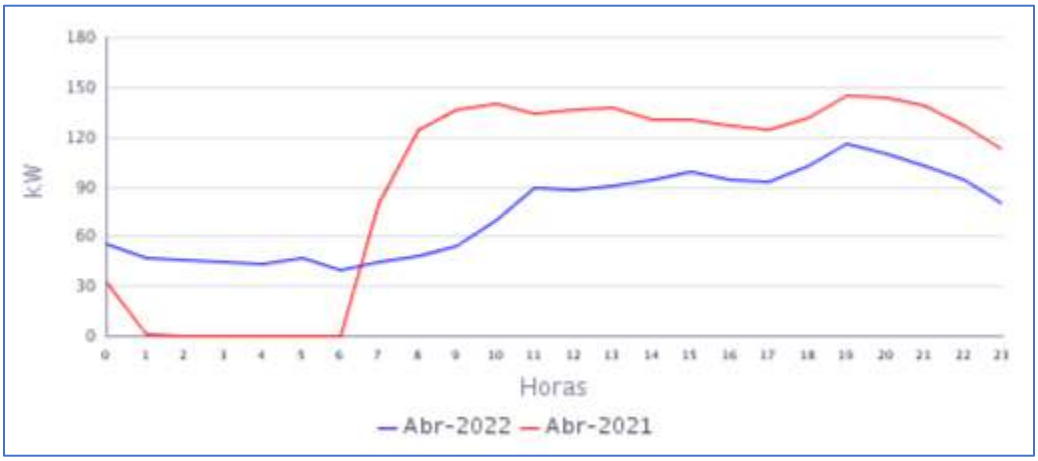

Fuente CNM

En la gráfica anterior se comparan las curvas de carga promedio diarias de Abr-2021 y del Abr-2022, presentándose una caída en la demanda de 19,32%.

63. TAGACHÍ (QUIBDÓ - CHOCO)

El centro poblado de Tagachí se encuentra ubicada en el municipio de Quibdó, departamento de Chocó. El número de usuarios es de 221.[1]

63.1 Descripción del Sitio

La localidad cuenta con una central de generación que está conformada por la siguiente infraestructura:

Tabla 186 Infraestructura de la Localidad.

GRUPO ELECTRÓGENO			
ITEM	**MARCA**	**CAPACIDAD**	**ESTADO**
1	CUMMINS	136 kW	EN OPERACIÓN
TRANSFORMADORES			
ITEM	**CAPACIDAD**		**ESTADO**
1	112,5 kVA		EN OPERACIÓN

Gráfica 377 Diagrama de Conexión de la Localidad.

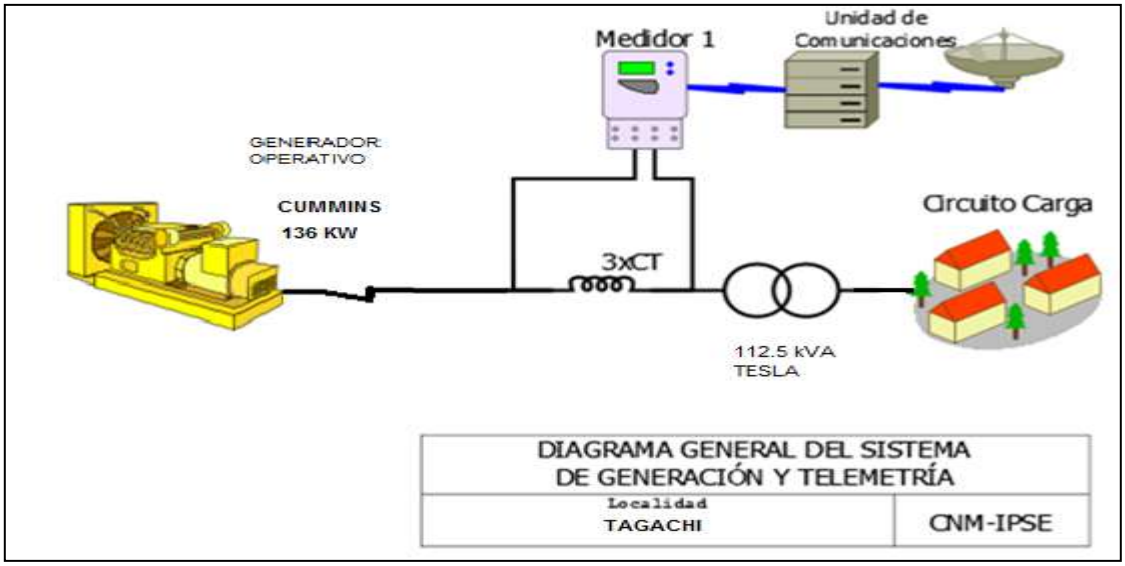

[1] Fuente: http://reportes.sui.gov.co/ - Sistema Único de Información SUI - Año 2020.

63.2 Energía

El consumo de energía eléctrica para esta localidad en *Abril* de 2022, se presenta en la siguiente tabla, donde se encuentran los valores acumulados diarios de la energía activa (kWh), reactiva (kVARh), aparente (kVAh) y del factor de potencia (p.u).

Tabla 187 Energía Activa, Reactiva, Aparente y Factor de Potencia.

TAGACHÍ (QUIBDO - CHOCO)				
Fecha	**Energía Activa (kWh)**	**Energía Reactiva (kVARh)**	**Energía Aparente (kVAh)**	**Factor de Potencia (p.u)**
Abril 1, Viernes	196	72	208,55	0,94
Abril 2, Sábado	230	85	244,81	0,94
Abril 3, Domingo	206	76	219,19	0,94
Abril 4, Lunes	215	80	229,55	0,94
Abril 5, Martes	194	70	206,25	0,94
Abril 6, Miércoles	184	69	196,73	0,94
Abril 7, Jueves	182	64	193,33	0,94
Abril 8, Viernes	194	70	205,74	0,94
Abril 9, Sábado	193	70	205,20	0,94
Abril 10, Domingo	197	73	209,92	0,94
Abril 11, Lunes	192	68	203,82	0,94
Abril 12, Martes	167	58	177,04	0,94
Abril 13, Miércoles	182	63	192,15	0,94
Abril 14, Jueves	168	59	178,38	0,94
Abril 15, Viernes	155	55	164,18	0,94
Abril 16, Sábado	207	77	221,05	0,94
Abril 17, Domingo	163	58	173,43	0,94
Abril 18, Lunes	136	49	144,83	0,94
Abril 19, Martes	150	55	159,88	0,94
Abril 20, Miércoles	0	0	0,00	
Abril 21, Jueves	146	50	153,95	0,95
Abril 22, Viernes	0	0	0,00	
Abril 23, Sábado	0	0	0,00	
Abril 24, Domingo	0	0	0,00	
Abril 25, Lunes	0	0	0,00	
Abril 26, Martes	0	0	0,00	
Abril 27, Miércoles	0	0	0,00	
Abril 28, Jueves	0	0	0,00	
Abril 29, Viernes	205	73	217,37	0,94
Abril 30, Sábado	249	94	266,11	0,94
TOTAL	**4.111**	**1.485**	**4.371,32**	**0,94**

El factor de potencia promedio fue 0,94.

Con referencia a Abril de 2021 (6.969 kWh), se presentó una caída en la demanda de energía eléctrica del 41,00%. Este comportamiento es debido a durante algunos días del presente periodo no se prestó el servicio de energía por no tener existencias de combustible.

Gráfica 378 Energía Activa, Reactiva y Factor de Potencia – TAGACHI (QUIBDO - CHOCO).

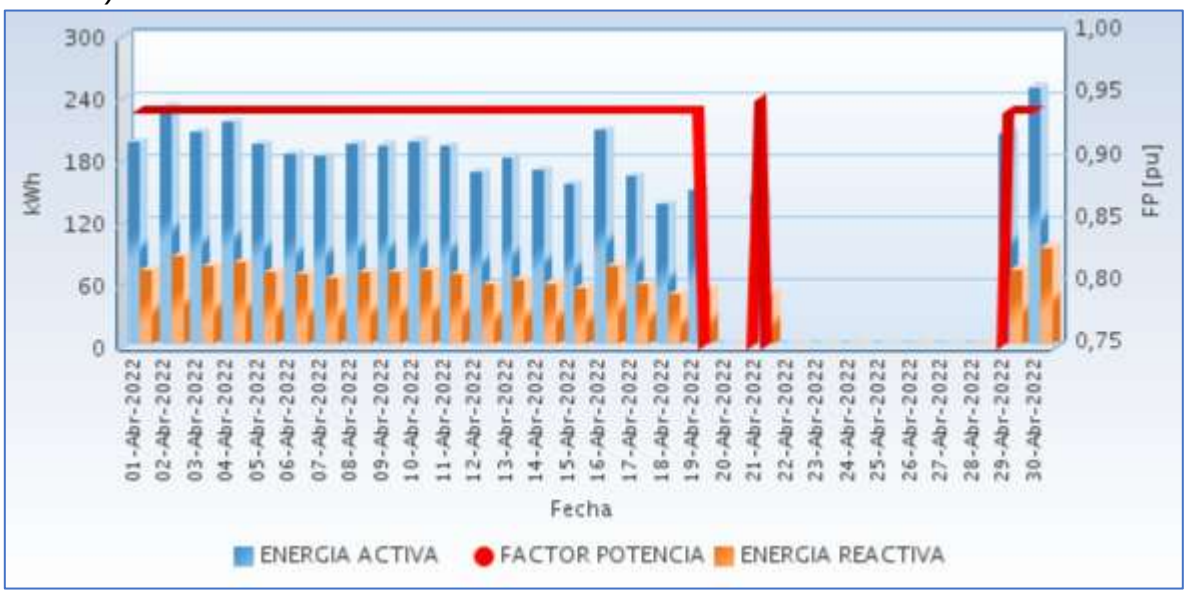

Fuente CNM

63.3 Potencia

En la siguiente gráfica se presenta el comportamiento diario de la potencia para este mes.

Gráfica 379 Comportamiento Diario de la Potencia.

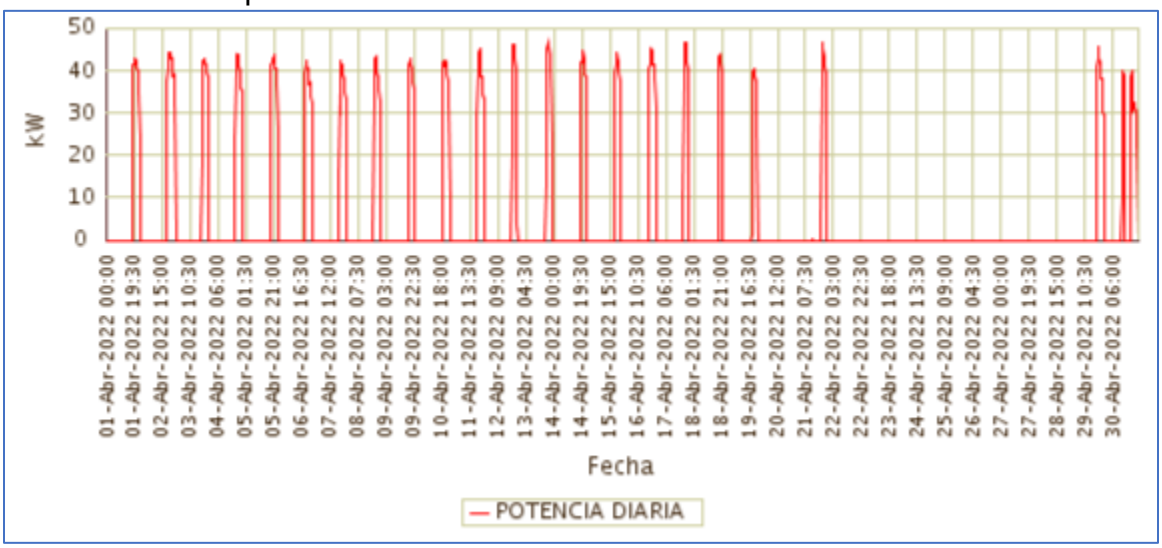

Fuente CNM

63.4 Potencia Máxima

La potencia máxima fue de 46,68kW, se presentó el Jueves 21 de Abril a las 19:15 horas.

Respecto a la potencia máxima de Abril de 2021 (48,02kW), tuvo una caída de 2,80%.

En la siguiente grafica se presenta la potencia máxima diaria registrada para este mes.

Gráfica 380 Potencia Máxima Diaria-TAGACHÍ (QUIBDÓ - CHOCO).

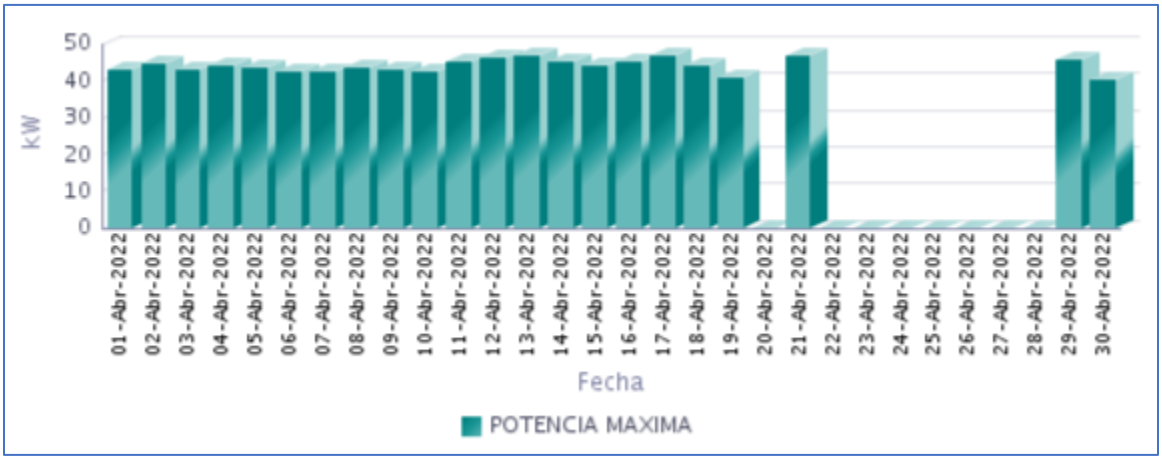

Fuente CNM

63.5 Horas de Prestación del Servicio

En Abril, se prestó el servicio de energía eléctrica en la localidad, un promedio diario de 3 Horas 39 Minutos, como se presenta en la siguiente gráfica.

Gráfica 381 Horas Efectivas de Prestación del Servicio - TAGACHÍ (QUIBDÓ - CHOCO),

Fuente CNM

A continuación se relaciona las horas promedio por día de la prestación del servicio de energía:

Tabla 188 Horas promedio por día prestación del servicio de energía

TAGACHÍ (QUIBDO - CHOCO) Abril 2022	
DIA	**Horas de servicio promedio en el día [hh:mm]**
01-Abr-2022	5 Horas 0 Minutos
02-Abr-2022	5 Horas 45 Minutos
03-Abr-2022	5 Horas 30 Minutos
04-Abr-2022	5 Horas 45 Minutos
05-Abr-2022	5 Horas 0 Minutos
06-Abr-2022	5 Horas 0 Minutos
07-Abr-2022	5 Horas 0 Minutos
08-Abr-2022	5 Horas 30 Minutos
09-Abr-2022	5 Horas 15 Minutos
10-Abr-2022	5 Horas 15 Minutos
11-Abr-2022	5 Horas 0 Minutos
12-Abr-2022	4 Horas 15 Minutos
13-Abr-2022	4 Horas 30 Minutos
14-Abr-2022	4 Horas 30 Minutos
15-Abr-2022	4 Horas 15 Minutos
16-Abr-2022	5 Horas 15 Minutos
17-Abr-2022	4 Horas 15 Minutos
18-Abr-2022	3 Horas 30 Minutos
19-Abr-2022	4 Horas 0 Minutos
20-Abr-2022	0 Horas 0 Minutos
21-Abr-2022	3 Horas 45 Minutos
22-Abr-2022	0 Horas 0 Minutos
23-Abr-2022	0 Horas 0 Minutos
24-Abr-2022	0 Horas 0 Minutos
25-Abr-2022	0 Horas 0 Minutos
26-Abr-2022	0 Horas 0 Minutos
27-Abr-2022	0 Horas 0 Minutos
28-Abr-2022	0 Horas 0 Minutos
29-Abr-2022	5 Horas 30 Minutos
30-Abr-2022	7 Horas 30 Minutos

Fuente CNM

63.6 Curvas de Carga

En la siguiente gráfica, se presenta el comportamiento de la carga promedio diaria en el mes.

Gráfica 382 Curva de Carga Promedio Diaria Mensual

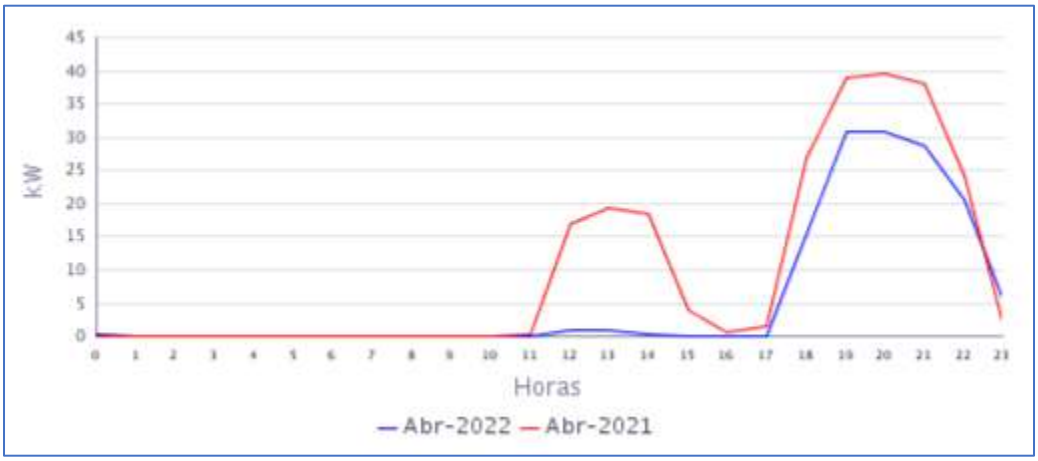

Fuente CNM

En la gráfica anterior se comparan las curvas de carga promedio diarias de Abr-2021 y del Abr-2022, presentándose una caída en la demanda de 41,00%.

64. TITUMATE (UNGUIA - CHOCO)

El centro poblado de Titumate se encuentra ubicado en el municipio de Unguía, en el Departamento del Chocó y cuenta con aproximadamente 600 habitantes. Esta localidad cuenta con un total de 180 usuarios.[1]

64.1 Descripción del Sitio

La localidad cuenta con una central de generación que está conformada por la siguiente infraestructura:

Tabla 189 Infraestructura de la Localidad.

GENERACIÓN			
GRUPO ELECTROGENO			
ITEM	**MARCA**	**CAPACIDAD**	**ESTADO**
1	CATERPILLAR	**243,8 kw**	EN OPERACIÓN
2	CUMMINS	124 kW	DISPONIBLE
GENERACIÓN FOTOVOLTAICA			
3	CAMPO SOLAR	105 kWp	EN OPERACIÓN
BANCO DE BATERIAS			
4	BATERIAS	192 BATERIAS 2550 Ah 2V	EN OPERACIÓN
TRANSFORMADORES			
ITEM	**CAPACIDAD (kVA)**		**ESTADO**
1	150 kVA		EN OPERACIÓN

Gráfica 383 Diagrama de Conexión de la Localidad.

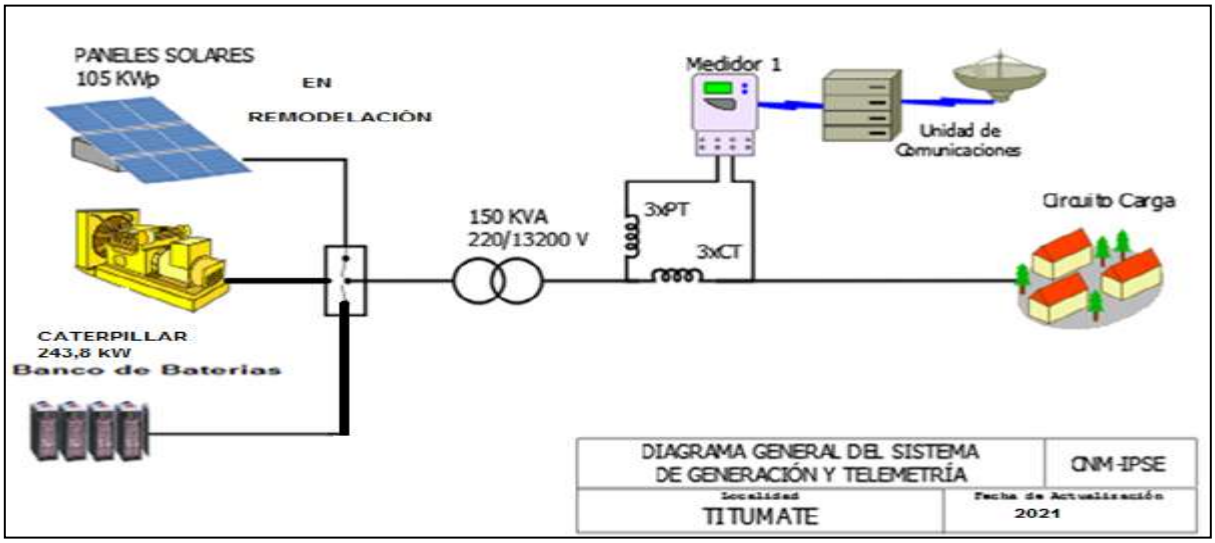

[1] Fuente: http://reportes.sui.gov.co/ - Sistema Único de Información SUI - Año 2020.

64.2 Energía

El consumo de energía eléctrica para esta localidad en *Abril* de 2022, se presenta en la siguiente tabla, donde se encuentran los valores acumulados diarios de la energía activa (kWh), reactiva (kVARh), aparente (kVAh) y del factor de potencia (p.u).

Tabla 190 Energía Activa, Reactiva, Aparente y Factor de Potencia.

TITUMATE (UNGUIA - CHOCO)				
Fecha	**Energía Activa (kWh)**	**Energía Reactiva (kVARh)**	**Energía Aparente (kVAh)**	**Factor de Potencia (p.u)**
Abril 1, Viernes	497	116	510,84	0,97
Abril 2, Sábado	689	164	708,24	0,97
Abril 3, Domingo	605	142	621,74	0,97
Abril 4, Lunes	392	96	403,81	0,97
Abril 5, Martes	706	181	729,21	0,97
Abril 6, Miércoles	932	250	964,96	0,97
Abril 7, Jueves	881	227	910,23	0,97
Abril 8, Viernes	695	165	714,10	0,97
Abril 9, Sábado	562	132	577,56	0,97
Abril 10, Domingo	466	109	478,72	0,97
Abril 11, Lunes	611	150	628,89	0,97
Abril 12, Martes	616	154	634,77	0,97
Abril 13, Miércoles	507	120	521,49	0,97
Abril 14, Jueves	623	158	642,43	0,97
Abril 15, Viernes	569	151	588,27	0,97
Abril 16, Sábado	616	142	632,10	0,97
Abril 17, Domingo	580	137	596,42	0,97
Abril 18, Lunes	669	172	691,33	0,97
Abril 19, Martes	629	170	651,33	0,97
Abril 20, Miércoles	524	128	539,10	0,97
Abril 21, Jueves	437	107	449,71	0,97
Abril 22, Viernes	673	179	696,08	0,97
Abril 23, Sábado	740	189	763,57	0,97
Abril 24, Domingo	771	195	795,33	0,97
Abril 25, Lunes	501	125	516,81	0,97
Abril 26, Martes	581	145	598,39	0,97
Abril 27, Miércoles	578	143	595,40	0,97
Abril 28, Jueves	617	160	637,42	0,97
Abril 29, Viernes	668	172	689,62	0,97
Abril 30, Sábado	542	124	556,23	0,97
TOTAL	**18.478**	**4.604**	**19.042,93**	**0,97**

El factor de potencia promedio fue 0,97.

Con referencia a Abril de 2021 (15.783 kWh), se presentó un crecimiento en la demanda de energía eléctrica del 17,08%.

Gráfica 384 Energía Activa, Reactiva y Factor de Potencia – TITUMATE (UNGUIA - CHOCO).

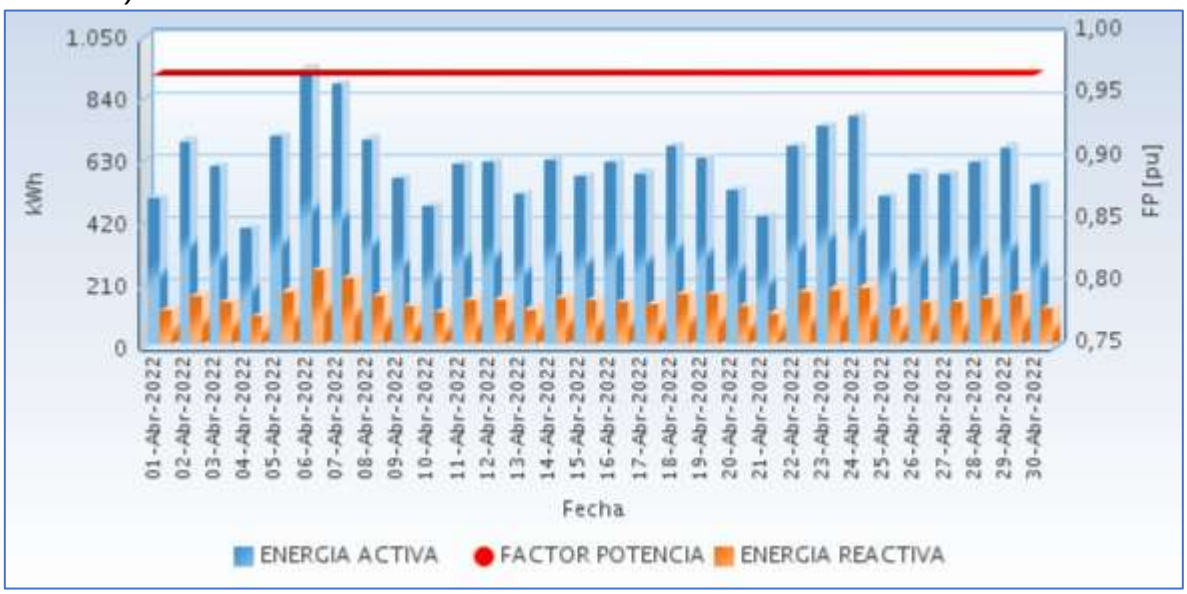

Fuente CNM

64.3 Potencia

En la siguiente gráfica se presenta el comportamiento diario de la potencia para este mes.

Gráfica 385 Comportamiento Diario de la Potencia.

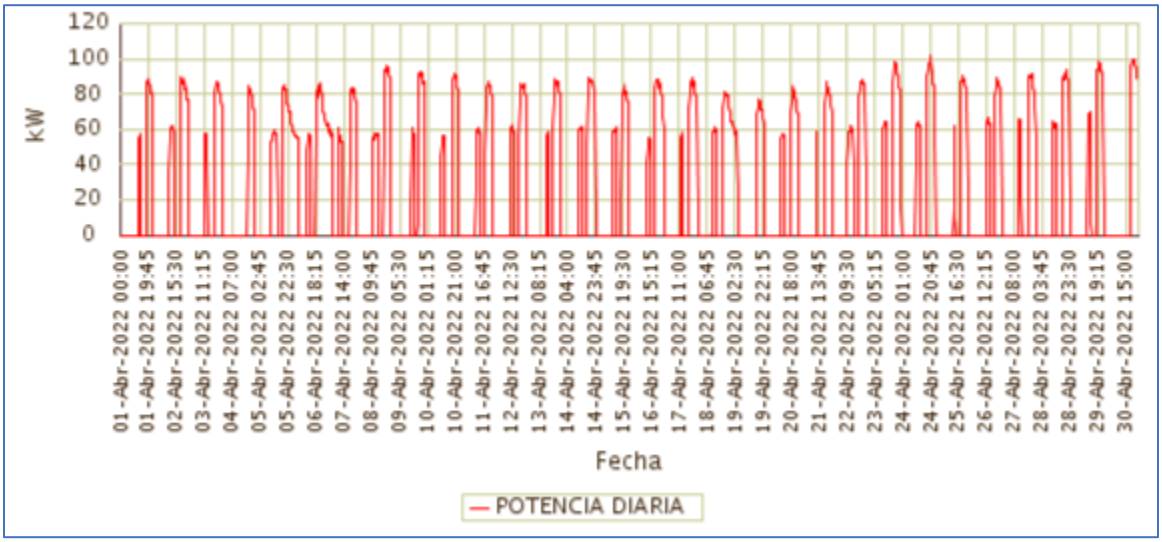

Fuente CNM

64.4 Potencia Máxima

La potencia máxima fue de 101,82kW, se presentó el Domingo 24 de Abril a las 20:30 horas. Respecto a la potencia máxima de Abril de 2021 (79,29kW), tuvo una variación de 28,41%.

En la siguiente grafica se presenta la potencia máxima diaria registrada para este mes.

Gráfica 386 Potencia Máxima Diaria-TITUMATE (UNGUIA - CHOCO).

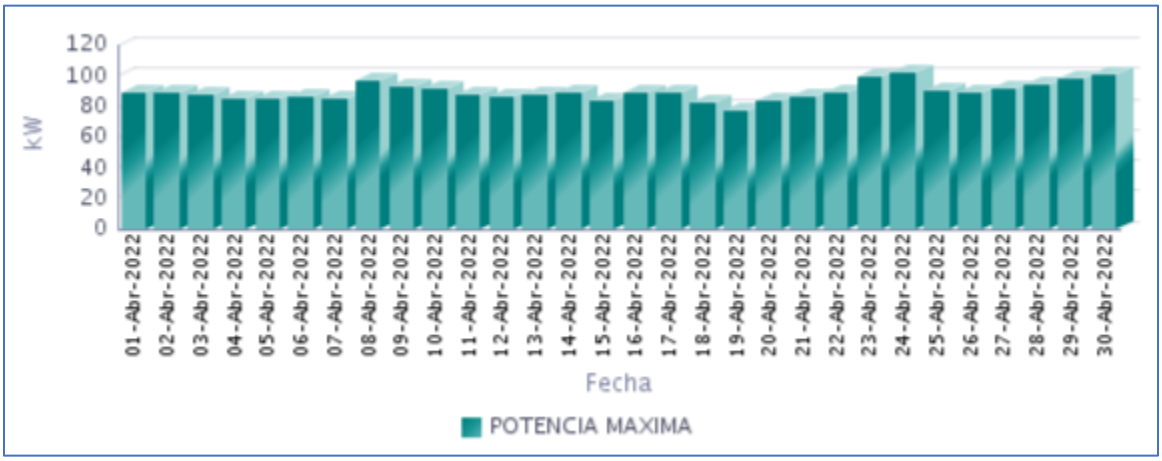

Fuente CNM

64.5 Horas de Prestación del Servicio

En Abril, se prestó el servicio de energía eléctrica en la localidad, un promedio diario de 8 Horas 48 Minutos, como se presenta en la siguiente gráfica.

Gráfica 387 Horas Efectivas de Prestación del Servicio - TITUMATE (UNGUIA - CHOCO),

Fuente CNM

A continuación se relaciona las horas promedio por día de la prestación del servicio de energía:

Tabla 191 Horas promedio por día prestación del servicio de energía

TITUMATE (UNGUIA - CHOCO) Abril 2022	
DIA	**Horas de servicio promedio en el día [hh:mm]**
01-Abr-2022	7 Horas 0 Minutos
02-Abr-2022	9 Horas 45 Minutos
03-Abr-2022	9 Horas 0 Minutos
04-Abr-2022	5 Horas 30 Minutos
05-Abr-2022	10 Horas 45 Minutos
06-Abr-2022	14 Horas 30 Minutos
07-Abr-2022	13 Horas 45 Minutos
08-Abr-2022	9 Horas 45 Minutos
09-Abr-2022	8 Horas 0 Minutos
10-Abr-2022	6 Horas 45 Minutos
11-Abr-2022	9 Horas 0 Minutos
12-Abr-2022	9 Horas 0 Minutos
13-Abr-2022	7 Horas 15 Minutos
14-Abr-2022	8 Horas 30 Minutos
15-Abr-2022	8 Horas 30 Minutos
16-Abr-2022	8 Horas 30 Minutos
17-Abr-2022	8 Horas 15 Minutos
18-Abr-2022	10 Horas 0 Minutos
19-Abr-2022	10 Horas 0 Minutos
20-Abr-2022	8 Horas 0 Minutos
21-Abr-2022	6 Horas 15 Minutos
22-Abr-2022	9 Horas 45 Minutos
23-Abr-2022	10 Horas 0 Minutos
24-Abr-2022	10 Horas 0 Minutos
25-Abr-2022	7 Horas 0 Minutos
26-Abr-2022	8 Horas 15 Minutos
27-Abr-2022	7 Horas 45 Minutos
28-Abr-2022	8 Horas 30 Minutos
29-Abr-2022	8 Horas 45 Minutos
30-Abr-2022	6 Horas 0 Minutos

Fuente CNM

64.6 Curvas de Carga

En la siguiente gráfica, se presenta el comportamiento de la carga promedio diaria en el mes.

Gráfica 388 Curva de Carga Promedio Diaria Mensual

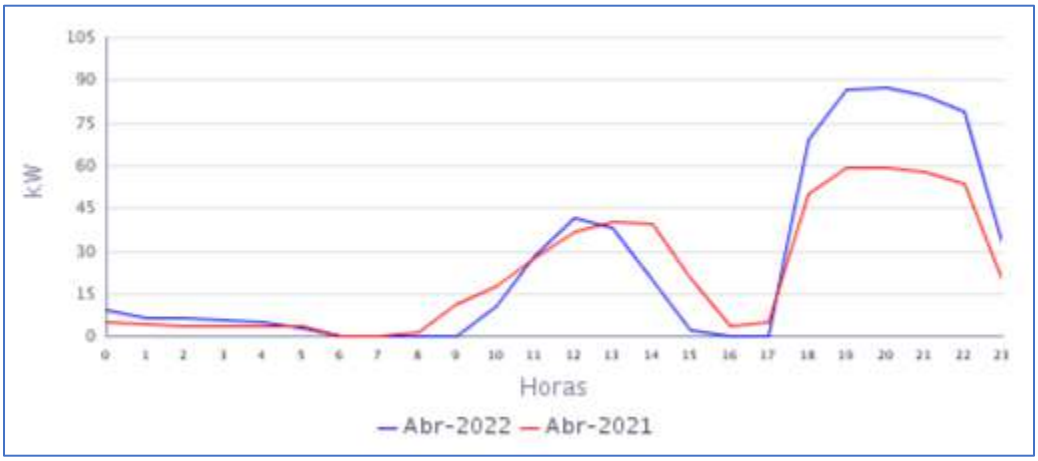

Fuente CNM

En la gráfica anterior se comparan las curvas de carga promedio diarias de Abr-2021 y del Abr-2022, presentándose un crecimiento en la demanda de 17,08%.

65. TOGOROMA PLAYA (EL LITORAL DEL SAN JUAN - CHOCO)

El Casero de Torogoná Playa se encuentra ubicado en el municipio de Litoral de San Juan, departamento de Chocó. Esta Localidad cuenta con un total de 153 usuarios residenciales.[1]

65.1 Descripción del Sitio

La localidad cuenta con una central de generación que está conformada por la siguiente infraestructura:

Tabla 192 Infraestructura de la Localidad.

GRUPO ELECTRÓGENO			
ITEM	**MARCA**	**CAPACIDAD**	**ESTADO**
1	RICARDO	95 kW	FUERA DE SERVICIO
2	FUAN HENGSHAN	41,8 Kw	EN SERVICIO
TRANSFORMADOR			
ITEM	**CAPACIDAD**		**ESTADO**
1	225 KVA MAGNETRON		EN OPERACIÓN

Gráfica 389 Diagrama Unifilar de la Localidad.

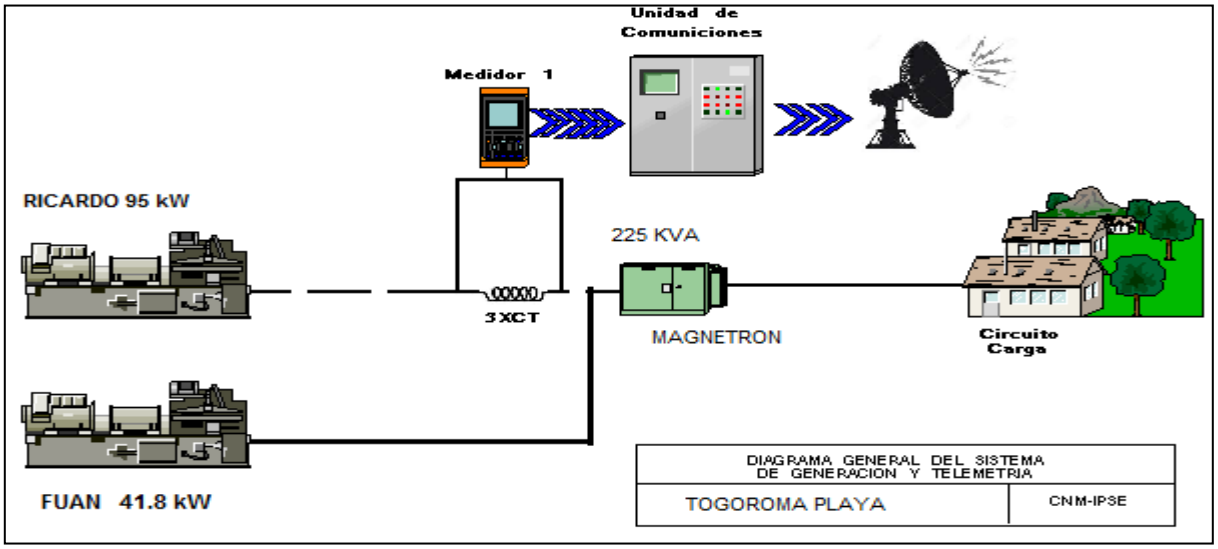

[1] Fuente: http://reportes.sui.gov.co/ - Sistema Único de Información SUI - Año 2020.

65.2 Energía

El consumo de energía eléctrica para esta localidad en *Abril* de 2022, se presenta en la siguiente tabla, donde se encuentran los valores acumulados diarios de la energía activa (kWh), reactiva (kVARh), aparente (kVAh) y del factor de potencia (p.u).

Tabla 193 Energía Activa, Reactiva, Aparente y Factor de Potencia.

TOGOROMA PLAYA (EL LITORAL DEL SAN JUAN - CHOCO)				
Fecha	**Energía Activa (kWh)**	**Energía Reactiva (kVARh)**	**Energía Aparente (kVAh)**	**Factor de Potencia (p.u)**
Abril 1, Viernes	0	0	0,00	
Abril 2, Sábado	0	0	0,00	
Abril 3, Domingo	0	0	0,00	
Abril 4, Lunes	0	0	0,00	
Abril 5, Martes	0	0	0,00	
Abril 6, Miércoles	0	0	0,00	
Abril 7, Jueves	0	0	0,00	
Abril 8, Viernes	0	0	0,00	
Abril 9, Sábado	32	7	32,75	0,98
Abril 10, Domingo	46	11	46,90	0,97
Abril 11, Lunes	28	6	28,58	0,98
Abril 12, Martes	27	8	28,07	0,96
Abril 13, Miércoles	27	8	28,32	0,96
Abril 14, Jueves	26	7	26,69	0,97
Abril 15, Viernes	44	13	45,76	0,96
Abril 16, Sábado	47	13	48,80	0,97
Abril 17, Domingo	40	10	41,61	0,97
Abril 18, Lunes	29	6	30,02	0,98
Abril 19, Martes	35	9	36,37	0,97
Abril 20, Miércoles	32	9	33,08	0,97
Abril 21, Jueves	30	8	30,97	0,96
Abril 22, Viernes	30	8	30,71	0,97
Abril 23, Sábado	48	14	50,06	0,96
Abril 24, Domingo	57	18	59,40	0,95
Abril 25, Lunes	27	8	28,29	0,96
Abril 26, Martes	27	7	28,44	0,97
Abril 27, Miércoles	28	8	28,93	0,96
Abril 28, Jueves	28	8	29,63	0,96
Abril 29, Viernes	28	8	29,17	0,96
Abril 30, Sábado	53	14	54,59	0,96
TOTAL	**770**	**207**	**796,87**	**0,97**

El factor de potencia promedio fue 0,97.

Del 1 al 8 de abril, no se prestó el suministro de energía en la Localidad.

Gráfica 390 Energía Activa, Reactiva y Factor de Potencia – TOGOROMA PLAYA (EL LITORAL DEL SAN JUAN - CHOCO).

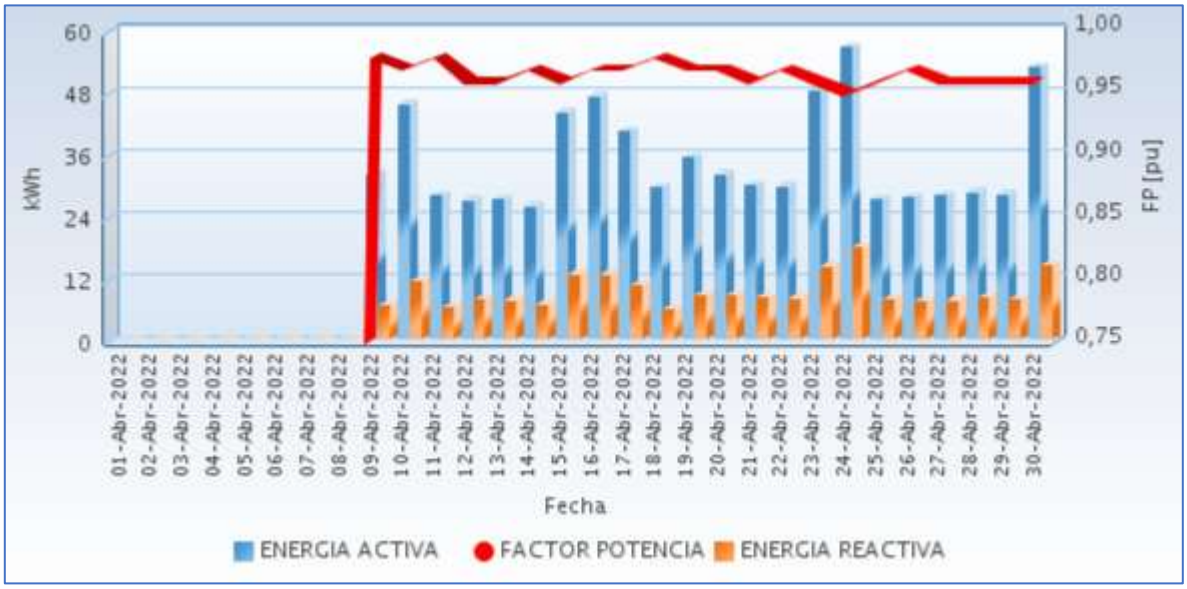

Fuente CNM

65.3 Potencia

En la siguiente gráfica se presenta el comportamiento diario de la potencia para este mes.

Gráfica 391 Comportamiento Diario de la Potencia.

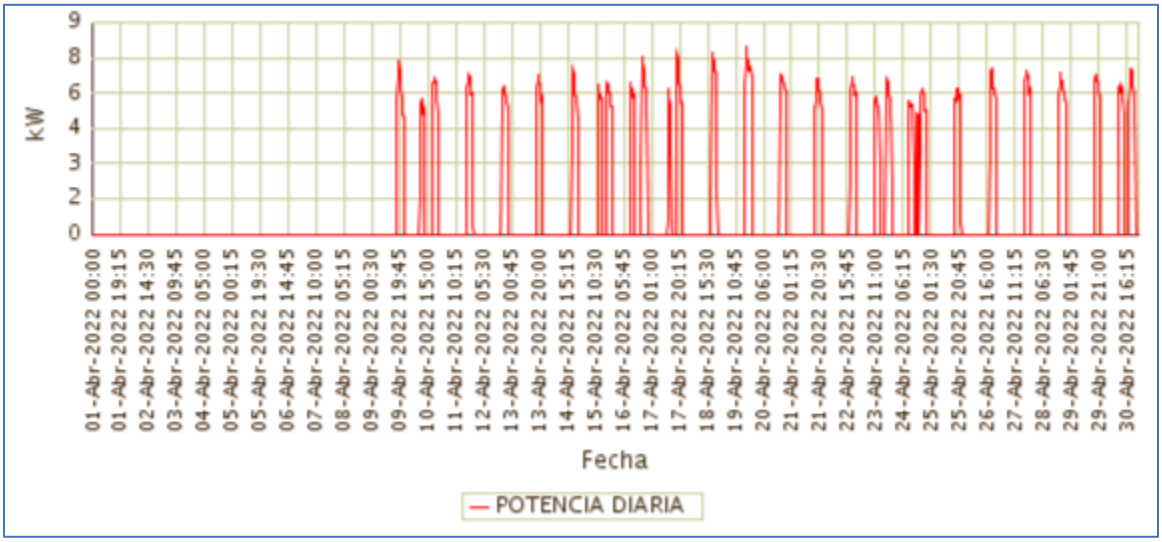

Fuente CNM

65.4 Potencia Máxima

La potencia máxima fue de 7,95kW, se presentó el Martes 19 de Abril a las 18:30 horas.

En la siguiente grafica se presenta la potencia máxima diaria registrada para este mes.

Gráfica 392 Potencia Máxima Diaria-TOGOROMA PLAYA (EL LITORAL DEL SAN JUAN - CHOCO).

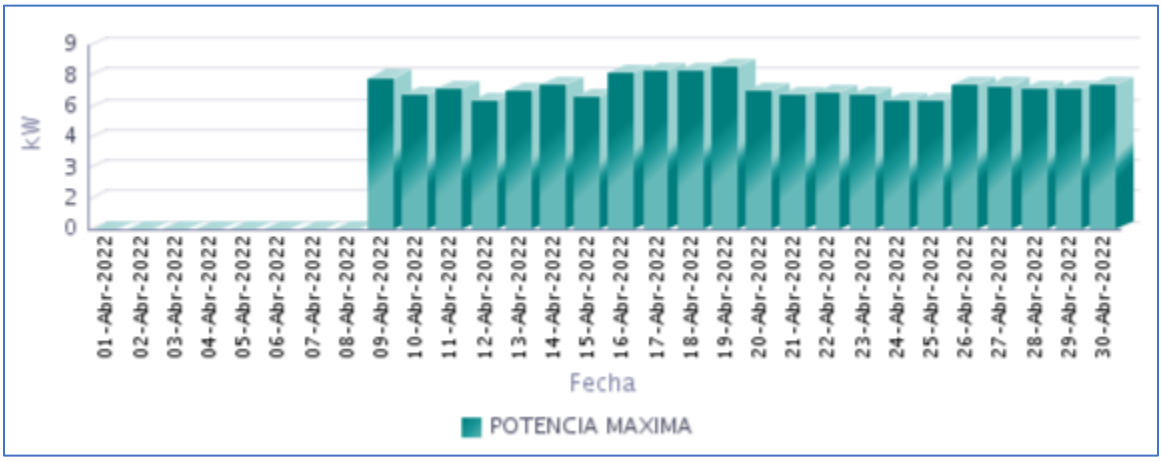

Fuente CNM

65.5 Horas de Prestación del Servicio

En Abril, se prestó el servicio de energía eléctrica en la localidad, un promedio diario de 4 Horas 27 Minutos, como se presenta en la siguiente gráfica.

Gráfica 393 Horas Efectivas de Prestación del Servicio - TOGOROMA PLAYA (EL LITORAL DEL SAN JUAN - CHOCO),

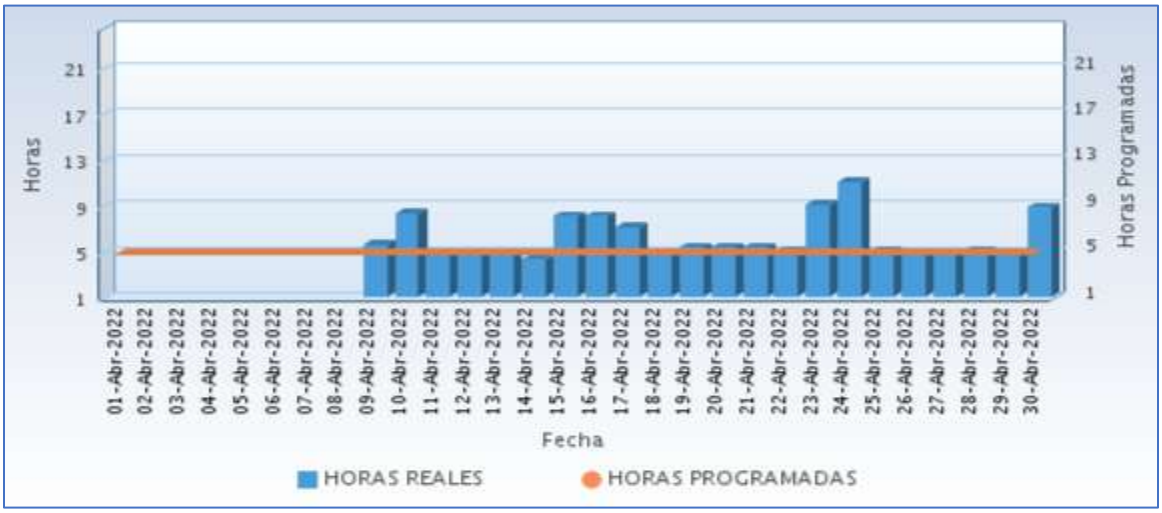

Fuente CNM

A continuación se relaciona las horas promedio por día de la prestación del servicio de energía:

Tabla 194 Horas promedio por día prestación del servicio de energía

TOGOROMA PLAYA (EL LITORAL DEL SAN JUAN - CHOCO) Abril 2022	
DIA	**Horas de servicio promedio en el día [hh:mm]**
01-Abr-2022	0 Horas 0 Minutos
02-Abr-2022	0 Horas 0 Minutos
03-Abr-2022	0 Horas 0 Minutos
04-Abr-2022	0 Horas 0 Minutos
05-Abr-2022	0 Horas 0 Minutos
06-Abr-2022	0 Horas 0 Minutos
07-Abr-2022	0 Horas 0 Minutos
08-Abr-2022	0 Horas 0 Minutos
09-Abr-2022	5 Horas 30 Minutos
10-Abr-2022	8 Horas 15 Minutos
11-Abr-2022	4 Horas 45 Minutos
12-Abr-2022	4 Horas 45 Minutos
13-Abr-2022	4 Horas 45 Minutos
14-Abr-2022	4 Horas 15 Minutos
15-Abr-2022	8 Horas 0 Minutos
16-Abr-2022	8 Horas 0 Minutos
17-Abr-2022	7 Horas 0 Minutos
18-Abr-2022	4 Horas 30 Minutos
19-Abr-2022	5 Horas 15 Minutos
20-Abr-2022	5 Horas 15 Minutos
21-Abr-2022	5 Horas 15 Minutos
22-Abr-2022	5 Horas 0 Minutos
23-Abr-2022	9 Horas 0 Minutos
24-Abr-2022	11 Horas 0 Minutos
25-Abr-2022	5 Horas 0 Minutos
26-Abr-2022	4 Horas 45 Minutos
27-Abr-2022	4 Horas 45 Minutos
28-Abr-2022	5 Horas 0 Minutos
29-Abr-2022	4 Horas 45 Minutos
30-Abr-2022	8 Horas 45 Minutos

Fuente CNM

65.6 Curvas de Carga

En la siguiente gráfica, se presenta el comportamiento de la carga promedio diaria en el mes.

Gráfica 394 Curva de Carga Promedio Diaria Mensual

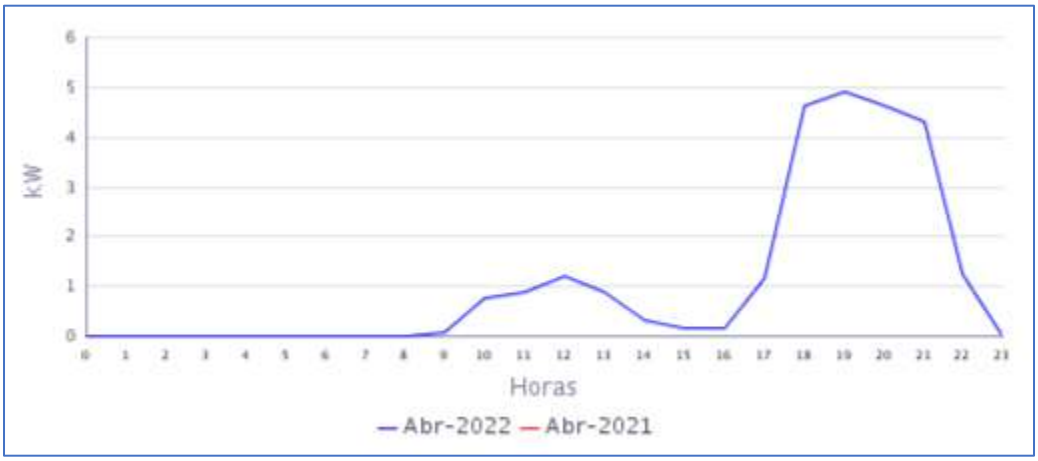

Fuente CNM

En la gráfica anterior se muestra la curva de carga promedio diaria de Abr-2022.

66. UNGUIA (UNGUIA - CHOCO)

La Cabecera Municipal de Unguía está ubicada en el departamento de Chocó con una población, según el censo DANE de 2018 y su proyección al 2020, de 12.822 habitantes de los cuales 4.041 están ubicados en la cabecera municipal y 8.781 en las áreas rurales del municipio. El número de usuarios es de 2.536. Desde el día 15 de noviembre de 2018, están interconectadas a la cabecera municipal de Unguía las siguientes localidades Gilgal (334), Santa María del Darién (242) y Tanela (116); así como las comunidades de Quebrada Bonita, Cuque Peniel, Cuque minas, Villa la Paz, , Santuario, Caño Nuevo y Tisió. (Comunicación Orfeo No. 20181300062192).[1]

66.1 Descripción del Sitio

La localidad cuenta con una central de generación que está conformada por la siguiente infraestructura:

Tabla 195 Infraestructura de la Localidad.

SISTEMA HIBRIDO			
GRUPO ELECTRÓGENO			
ITEM	**MARCA**	**CAPACIDAD**	**ESTADO**
1	PERKINS	600 kW (420 kW prime)	EN OPERACIÓN
2	PERKINS	600 kW (420 kW prime)	EN OPERACIÓN
3	PERKINS	500 kW (350 kW prime)	EN OPERACIÓN
4	PERKINS	500 kW (350kW prime)	EN OPERACIÓN
SISTEMA FOTOVOLTAICO			
1	778,6 kWp		EN OPERACIÓN
2	BANCO DE BATERIAS CAPACIDAD 24800 Ah _115,9 kWp		EN OPERACIÓN
TRANSFORMADORES			
ITEM	**CAPACIDAD**		**ESTADO**
1	2000 kVA		EN OPERACIÓN

Gráfica 395 Diagrama Unifilar de la Localidad.

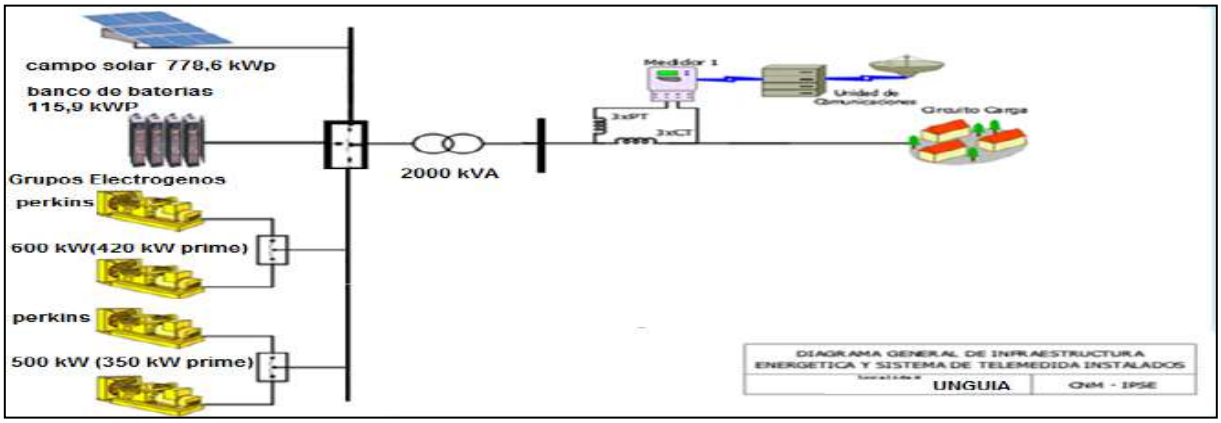

[1] Fuente: http://www.dane.gov.co/Información derivada del Censo Nacional de Población y Vivienda (CNPV) 2018.'Retroproyecciones y Proyecciones de población a nivel municipal por área, sexo y edad simple. Periodo 1985- 2035.

66.2 Energía

El consumo de energía eléctrica para esta localidad en *Abril* de 2022, se presenta en la siguiente tabla, donde se encuentran los valores acumulados diarios de la energía activa (kWh), reactiva (kVARh), aparente (kVAh) y del factor de potencia (p.u).

Tabla 196 Energía Activa, Reactiva, Aparente y Factor de Potencia.

UNGUIA (UNGUIA - CHOCO)				
Fecha	**Energía Activa (kWh)**	**Energía Reactiva (kVARh)**	**Energía Aparente (kVAh)**	**Factor de Potencia (p.u)**
Abril 1, Viernes	11.959	4.240	12.688,28	0,94
Abril 2, Sábado	13.143	4.609	13.927,79	0,94
Abril 3, Domingo	14.424	4.972	15.256,56	0,95
Abril 4, Lunes	11.490	3.949	12.149,97	0,95
Abril 5, Martes	13.138	4.430	13.864,42	0,95
Abril 6, Miércoles	13.328	4.436	14.046,50	0,95
Abril 7, Jueves	13.357	4.565	14.115,52	0,95
Abril 8, Viernes	13.277	4.440	13.999,63	0,95
Abril 9, Sábado	13.239	4.499	13.982,62	0,95
Abril 10, Domingo	13.538	4.706	14.332,72	0,94
Abril 11, Lunes	13.954	4.631	14.702,11	0,95
Abril 12, Martes	14.399	4.829	15.187,33	0,95
Abril 13, Miércoles	13.358	4.414	14.068,88	0,95
Abril 14, Jueves	13.341	4.591	14.108,94	0,95
Abril 15, Viernes	13.110	4.550	13.876,57	0,94
Abril 16, Sábado	12.199	4.114	12.873,71	0,95
Abril 17, Domingo	13.171	4.458	13.904,72	0,95
Abril 18, Lunes	13.482	4.374	14.173,43	0,95
Abril 19, Martes	11.994	3.978	12.636,51	0,95
Abril 20, Miércoles	12.434	4.250	13.140,08	0,95
Abril 21, Jueves	12.632	4.281	13.337,59	0,95
Abril 22, Viernes	13.446	4.542	14.192,21	0,95
Abril 23, Sábado	13.405	4.513	14.143,82	0,95
Abril 24, Domingo	13.867	4.736	14.653,03	0,95
Abril 25, Lunes	13.487	4.493	14.216,26	0,95
Abril 26, Martes	13.608	4.518	14.338,32	0,95
Abril 27, Miércoles	13.610	4.531	14.344,41	0,95
Abril 28, Jueves	14.062	4.744	14.840,90	0,95
Abril 29, Viernes	14.520	4.900	15.324,79	0,95
Abril 30, Sábado	13.387	4.472	14.114,66	0,95
TOTAL	**398.357**	**134.764**	**420.535,45**	**0,95**

El factor de potencia promedio fue 0,95.

Con referencia a Abril de 2021 (402.583 kWh), se presentó una caída en la demanda de energía eléctrica del 1,05%.

Gráfica 396 Energía Activa, Reactiva y Factor de Potencia – UNGUIA (UNGUIA - CHOCO).

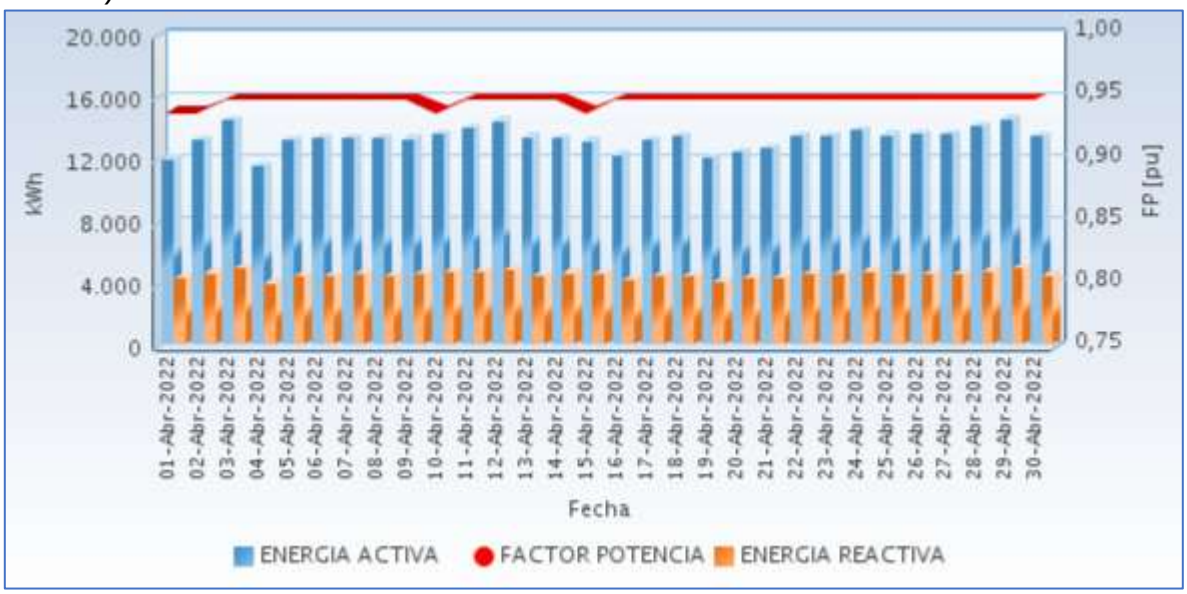

Fuente CNM

66.3 Potencia

En la siguiente gráfica se presenta el comportamiento diario de la potencia para este mes.

Gráfica 397 Comportamiento Diario de la Potencia.

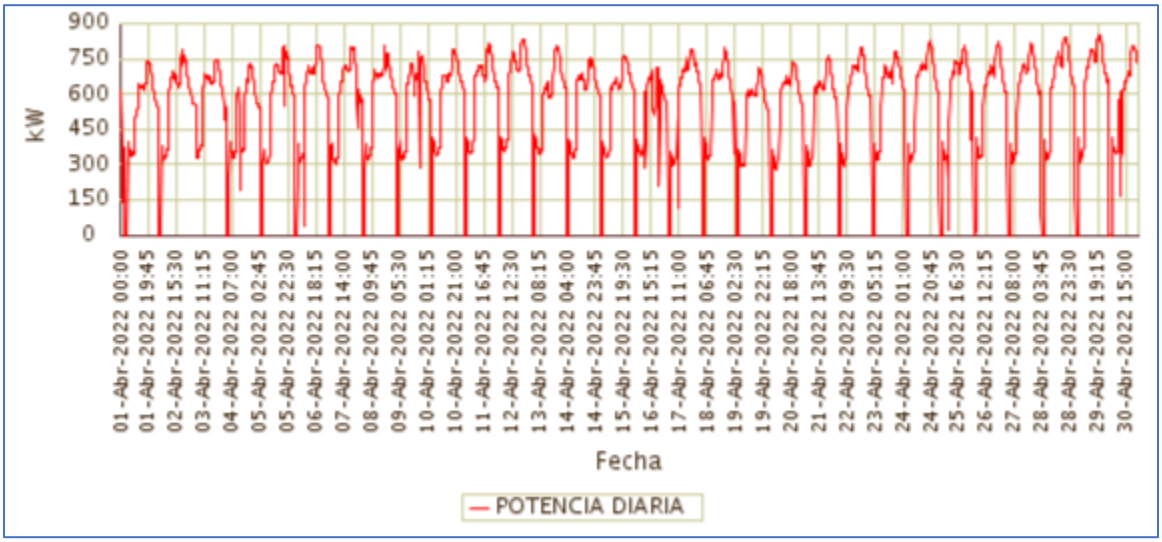

Fuente CNM

66.4 Potencia Máxima

La potencia máxima fue de 850,08kW, se presentó el Viernes 29 de Abril a las 20:45 horas. Respecto a la potencia máxima de Abril de 2021 (873,84kW), tuvo una caída de 2,72%.

En la siguiente grafica se presenta la potencia máxima diaria registrada para este mes.

Gráfica 398 Potencia Máxima Diaria-UNGUIA (UNGUIA - CHOCO).

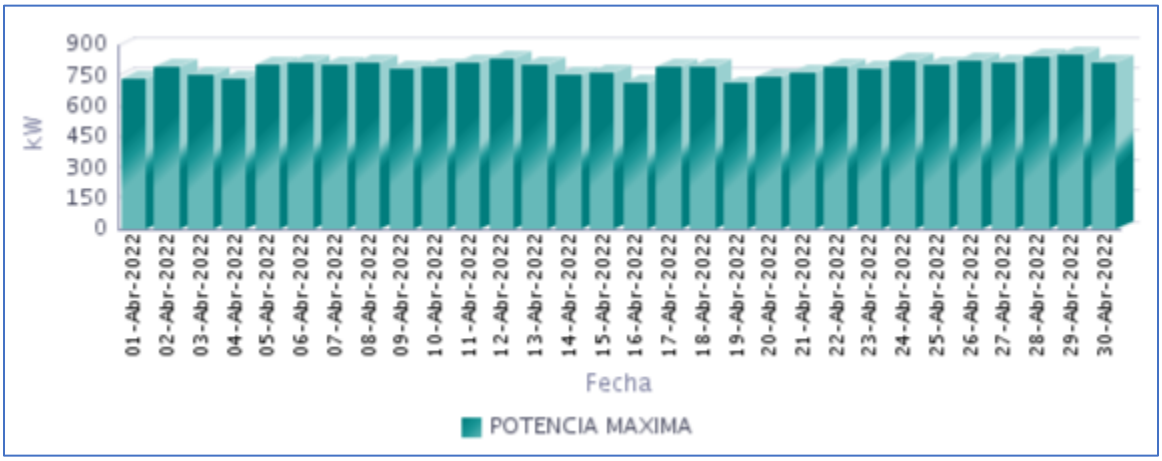

Fuente CNM

66.5 Horas de Prestación del Servicio

En Abril, se prestó el servicio de energía eléctrica en la localidad, un promedio diario de 22 Horas 24 Minutos, como se presenta en la siguiente gráfica.

Gráfica 399 Horas Efectivas de Prestación del Servicio - UNGUIA (UNGUIA - CHOCO),

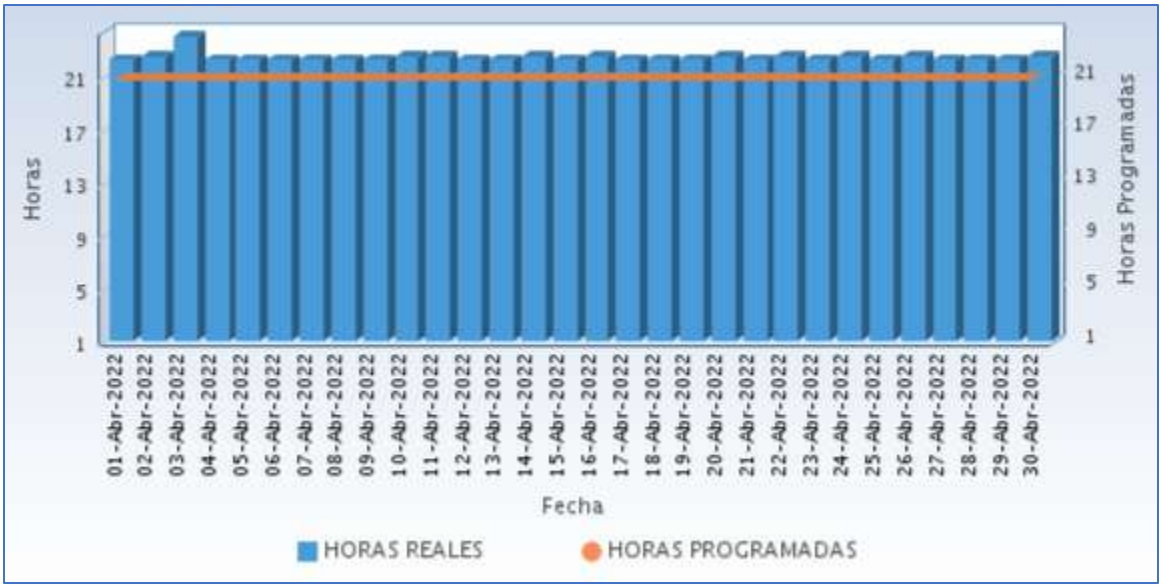

Fuente CNM

A continuación se relaciona las horas promedio por día de la prestación del servicio de energía:

Tabla 197 Horas promedio por día prestación del servicio de energía

UNGUIA (UNGUIA - CHOCO) Abril 2022	
DIA	**Horas de servicio promedio en el día [hh:mm]**
01-Abr-2022	22 Horas 15 Minutos
02-Abr-2022	22 Horas 30 Minutos
03-Abr-2022	24 Horas
04-Abr-2022	22 Horas 15 Minutos
05-Abr-2022	22 Horas 15 Minutos
06-Abr-2022	22 Horas 15 Minutos
07-Abr-2022	22 Horas 15 Minutos
08-Abr-2022	22 Horas 15 Minutos
09-Abr-2022	22 Horas 15 Minutos
10-Abr-2022	22 Horas 30 Minutos
11-Abr-2022	22 Horas 30 Minutos
12-Abr-2022	22 Horas 15 Minutos
13-Abr-2022	22 Horas 15 Minutos
14-Abr-2022	22 Horas 30 Minutos
15-Abr-2022	22 Horas 15 Minutos
16-Abr-2022	22 Horas 30 Minutos
17-Abr-2022	22 Horas 15 Minutos
18-Abr-2022	22 Horas 15 Minutos
19-Abr-2022	22 Horas 15 Minutos
20-Abr-2022	22 Horas 30 Minutos
21-Abr-2022	22 Horas 15 Minutos
22-Abr-2022	22 Horas 30 Minutos
23-Abr-2022	22 Horas 15 Minutos
24-Abr-2022	22 Horas 30 Minutos
25-Abr-2022	22 Horas 15 Minutos
26-Abr-2022	22 Horas 30 Minutos
27-Abr-2022	22 Horas 15 Minutos
28-Abr-2022	22 Horas 15 Minutos
29-Abr-2022	22 Horas 15 Minutos
30-Abr-2022	22 Horas 30 Minutos

Fuente CNM

66.6 Curvas de Carga

En la siguiente gráfica, se presenta el comportamiento de la carga promedio diaria en el mes.

Gráfica 400 Curva de Carga Promedio Diaria Mensual

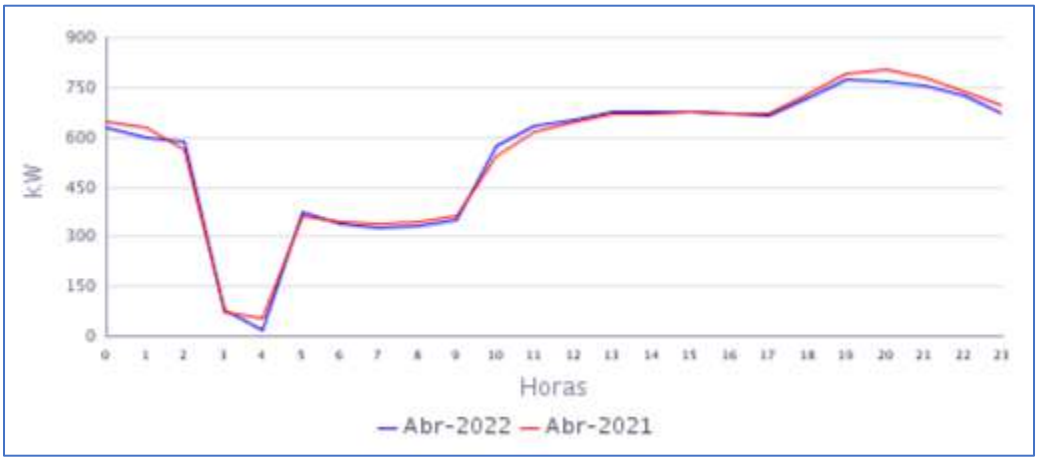

Fuente CNM

En la gráfica anterior se comparan las curvas de carga promedio diarias de Abr-2021 y del Abr-2022, presentándose una leve caída en la demanda de 1,05%.

GUAINÍA

67. BARRANCO MINAS (BARRANCO MINAS - GUAINÍA)

El cabecera municipal de Barranco Minas se encuentra ubicada en el departamento de Guainía, con una población según el censo DANE de 2018, proyección 2020 de 9.054 habitantes de los cuales 1.000 habitantes en casto urbano y 8.054 en zonas rurales. El número de usuarios es 355.[1]

67.1 Descripción del Sitio

La localidad cuenta con una central de generación que está conformada por la siguiente infraestructura:

Tabla 198 Infraestructura de la Localidad.

GENERACION			
ITEM	**MARCA**	**CAPACIDAD**	**ESTADO**
1	CUMMINS	225 Kw Stand By	EN OPERACIÓN
2	SISTEMA FOTOVOLTAICO	120,32 kW (pico)	FUERA DE SERVICO
TRANSFORMADORES			
ITEM	**CAPACIDAD**		**ESTADO**
1	500kVA		EN OPERACIÓN

Gráfica 401 Diagrama de Conexión de la Localidad.

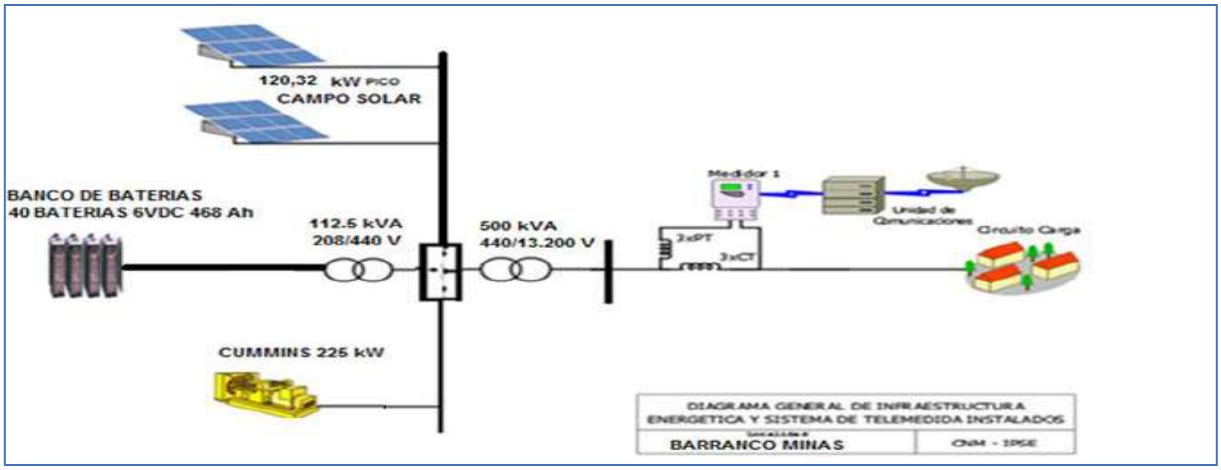

Nota: Con respecto al campo solar, se informa que hace algunos meses se viene presentado un problema de estabilidad al ponerlo en operación en paralelo con el grupo electrógeno (al parecer es un problema de sincronismo y se disparan las portecciones).

67.2 Energía

El consumo de energía eléctrica para esta localidad en *Abril* de 2022, se presenta en la siguiente tabla, donde se encuentran los valores acumulados diarios de la energía activa (kWh), reactiva (kVARh), aparente (kVAh) y del factor de potencia (p.u).

Tabla 199 Energía Activa, Reactiva, Aparente y Factor de Potencia.

BARRANCO MINAS (BARRANCO MINAS - GUAINÍA)				
Fecha	**Energía Activa (kWh)**	**Energía Reactiva (kVARh)**	**Energía Aparente (kVAh)**	**Factor de Potencia (p.u)**
Abril 1, Viernes	2.607	798	2.726,70	0,96
Abril 2, Sábado	2.401	753	2.516,14	0,95
Abril 3, Domingo	2.313	717	2.421,76	0,96
Abril 4, Lunes	2.356	677	2.451,18	0,96
Abril 5, Martes	2.443	730	2.550,04	0,96
Abril 6, Miércoles	2.541	793	2.661,56	0,95
Abril 7, Jueves	2.518	762	2.630,76	0,96
Abril 8, Viernes	2.605	812	2.728,30	0,95
Abril 9, Sábado	2.496	813	2.625,21	0,95
Abril 10, Domingo	2.301	721	2.411,88	0,95
Abril 11, Lunes	2.361	719	2.468,34	0,96
Abril 12, Martes	2.522	775	2.638,07	0,96
Abril 13, Miércoles	2.675	840	2.804,14	0,95
Abril 14, Jueves	2.633	830	2.760,21	0,95
Abril 15, Viernes	2.505	803	2.630,35	0,95
Abril 16, Sábado	2.410	759	2.526,78	0,95
Abril 17, Domingo	2.457	813	2.587,89	0,95
Abril 18, Lunes	2.713	877	2.850,87	0,95
Abril 19, Martes	2.697	874	2.834,71	0,95
Abril 20, Miércoles	2.515	764	2.628,23	0,96
Abril 21, Jueves	2.454	751	2.566,53	0,96
Abril 22, Viernes	2.642	832	2.769,71	0,95
Abril 23, Sábado	2.503	801	2.628,10	0,95
Abril 24, Domingo	2.438	804	2.566,77	0,95
Abril 25, Lunes	2.651	837	2.780,06	0,95
Abril 26, Martes	2.657	825	2.782,60	0,96
Abril 27, Miércoles	2.427	742	2.538,02	0,96
Abril 28, Jueves	2.803	863	2.933,21	0,96
Abril 29, Viernes	2.515	759	2.627,27	0,96
Abril 30, Sábado	2.350	712	2.455,73	0,96
TOTAL	**75.510**	**23.554**	**79.098,28**	**0,95**

El factor de potencia promedio fue 0,95.

Con referencia a Abril de 2021 (57.209 kWh), se presentó un crecimiento en la demanda de energía eléctrica del 31,99%.

Gráfica 402 Energía Activa, Reactiva y Factor de Potencia – BARRANCO MINAS (BARRANCO MINAS - GUAINÍA).

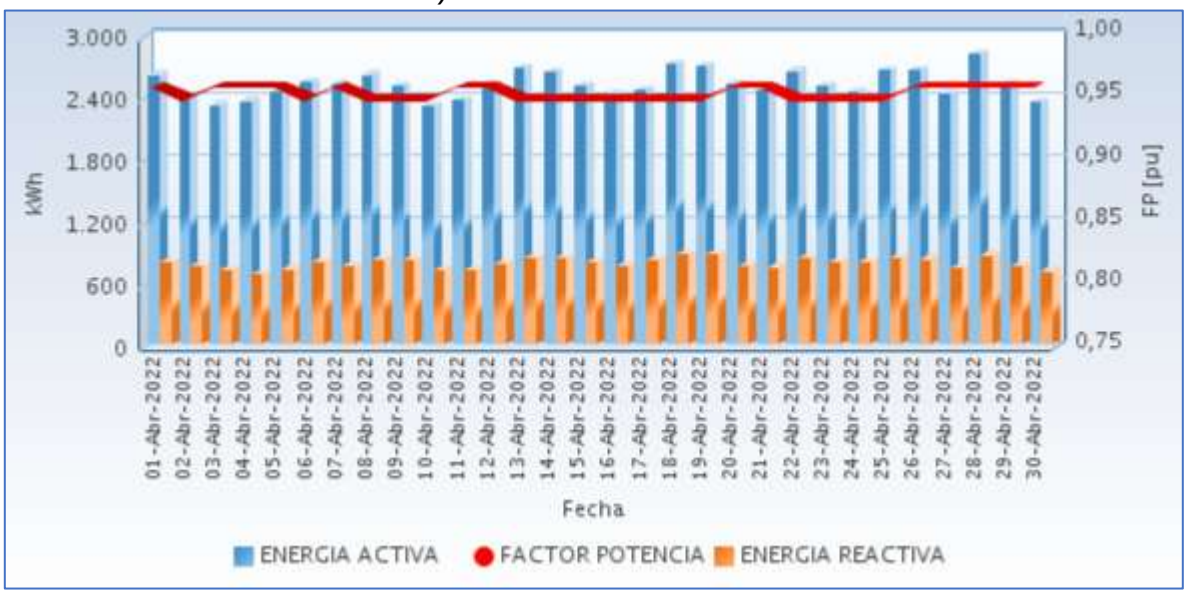

Fuente CNM

67.3 Potencia

En la siguiente gráfica se presenta el comportamiento diario de la potencia para este mes.

Gráfica 403 Comportamiento Diario de la Potencia.

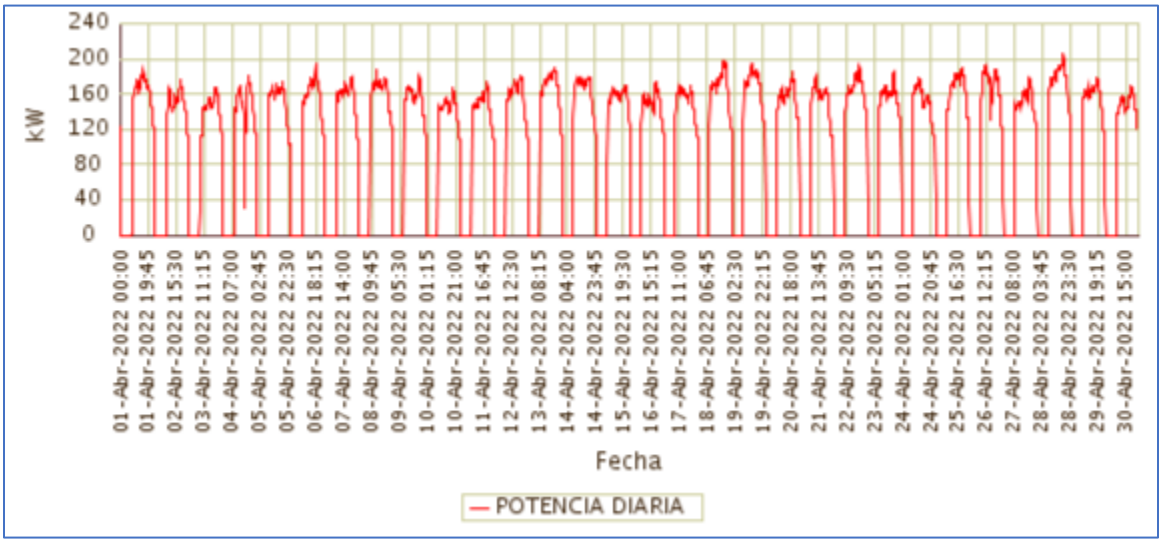

Fuente CNM

67.4 Potencia Máxima

La potencia máxima fue de 206,35kW, se presentó el Jueves 28 de Abril a las 18:45 horas. Respecto a la potencia máxima de Abril de 2021 (188,72kW), tuvo una variación de 9,34%.

En la siguiente grafica se presenta la potencia máxima diaria registrada para este mes.

Gráfica 404 Potencia Máxima Diaria-BARRANCO MINAS (BARRANCO MINAS - GUAINÍA).

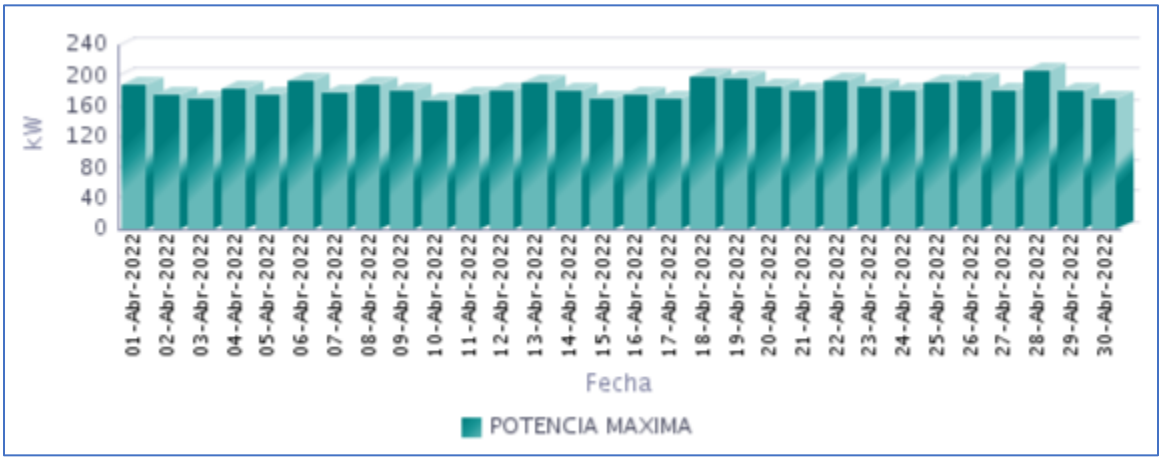

Fuente CNM

67.5 Horas de Prestación del Servicio

En Abril, se prestó el servicio de energía eléctrica en la localidad, un promedio diario de 16 Horas 17 Minutos, como se presenta en la siguiente gráfica.

Gráfica 405 Horas Efectivas de Prestación del Servicio - BARRANCO MINAS (BARRANCO MINAS - GUAINIA),

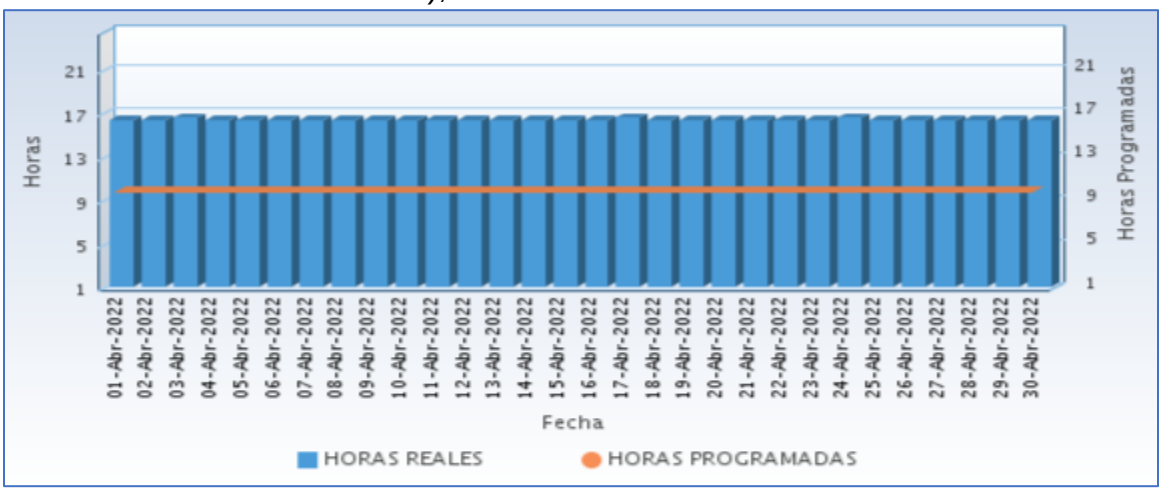

Fuente CNM

A continuación se relaciona las horas promedio por día de la prestación del servicio de energía:

Tabla 200 Horas promedio por día prestación del servicio de energía

BARRANCO MINAS (BARRANCO MINAS - GUAINÍA) Abril 2022	
DIA	**Horas de servicio promedio en el día [hh:mm]**
01-Abr-2022	16 Horas 15 Minutos
02-Abr-2022	16 Horas 15 Minutos
03-Abr-2022	16 Horas 30 Minutos
04-Abr-2022	16 Horas 15 Minutos
05-Abr-2022	16 Horas 15 Minutos
06-Abr-2022	16 Horas 15 Minutos
07-Abr-2022	16 Horas 15 Minutos
08-Abr-2022	16 Horas 15 Minutos
09-Abr-2022	16 Horas 15 Minutos
10-Abr-2022	16 Horas 15 Minutos
11-Abr-2022	16 Horas 15 Minutos
12-Abr-2022	16 Horas 15 Minutos
13-Abr-2022	16 Horas 15 Minutos
14-Abr-2022	16 Horas 15 Minutos
15-Abr-2022	16 Horas 15 Minutos
16-Abr-2022	16 Horas 15 Minutos
17-Abr-2022	16 Horas 30 Minutos
18-Abr-2022	16 Horas 15 Minutos
19-Abr-2022	16 Horas 15 Minutos
20-Abr-2022	16 Horas 15 Minutos
21-Abr-2022	16 Horas 15 Minutos
22-Abr-2022	16 Horas 15 Minutos
23-Abr-2022	16 Horas 15 Minutos
24-Abr-2022	16 Horas 30 Minutos
25-Abr-2022	16 Horas 15 Minutos
26-Abr-2022	16 Horas 15 Minutos
27-Abr-2022	16 Horas 15 Minutos
28-Abr-2022	16 Horas 15 Minutos
29-Abr-2022	16 Horas 15 Minutos
30-Abr-2022	16 Horas 15 Minutos

Fuente CNM

67.6 Curvas de Carga

En la siguiente gráfica, se presenta el comportamiento de la carga promedio diaria en el mes.

Gráfica 406 Curva de Carga Promedio Diaria Mensual

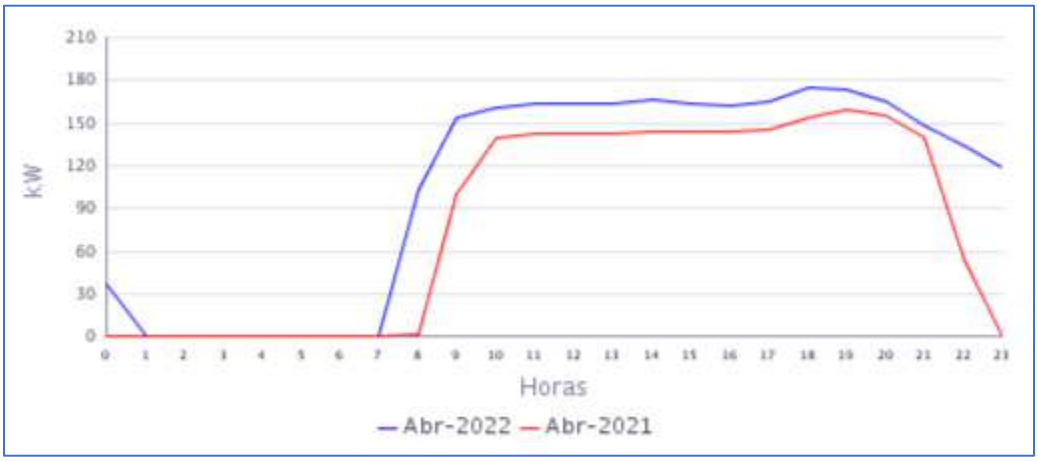

Fuente CNM

En la gráfica anterior se comparan las curvas de carga promedio diarias de Abr-2021 y del Abr-2022, presentándose un crecimiento en la demanda de 31,99%

68. INÍRIDA (INÍRIDA - GUAINÍA)

El municipio de Inírida está ubicado en el departamento del Guainía, con una población, según el censo DANE de 2018 y su proyección al 2020 de 33.683 habitantes de los cuales 22.251 están ubicados en la cabecera municipal y 11.432 en las áreas rurales del municipio. Él número de usuarios es de 6.159. Se incluyen en este informe las localidades interconectadas a la cabecera municipal de Inírida: Caño Bonito (30)-, Coayare (130), Coco Nuevo (39), Guamal (Caño - Coco) (32), Rincón Vitina (17), Sabanita (115) y Amanaven (80).[1]

68.1 Descripción del Sitio

La localidad cuenta con una central de generación que está conformada por la siguiente infraestructura:

Tabla 201 Infraestructura de la Localidad.

GENERACION			
ITEM	**MARCA**	**CAPACIDAD kW**	**ESTADO**
1	**CUMMINS**	2000	EN OPERACIÓN
2	**CUMMINS**	2000	EN OPERACIÓN
3	**CUMMINS**	1250	EN OPERACIÓN
4	**CUMMINS**	2000	EN OPERACIÓN
5	**CUMMINS**	2000	EN OPERACIÓN
6	**GRANJA SOLAR**	Potencia instalada 2479 kW (pico) Potencia disponible 1300 kW (pico)	EN OPERACIÓN

Gráfica 407 Diagrama de Conexión de la Localidad.

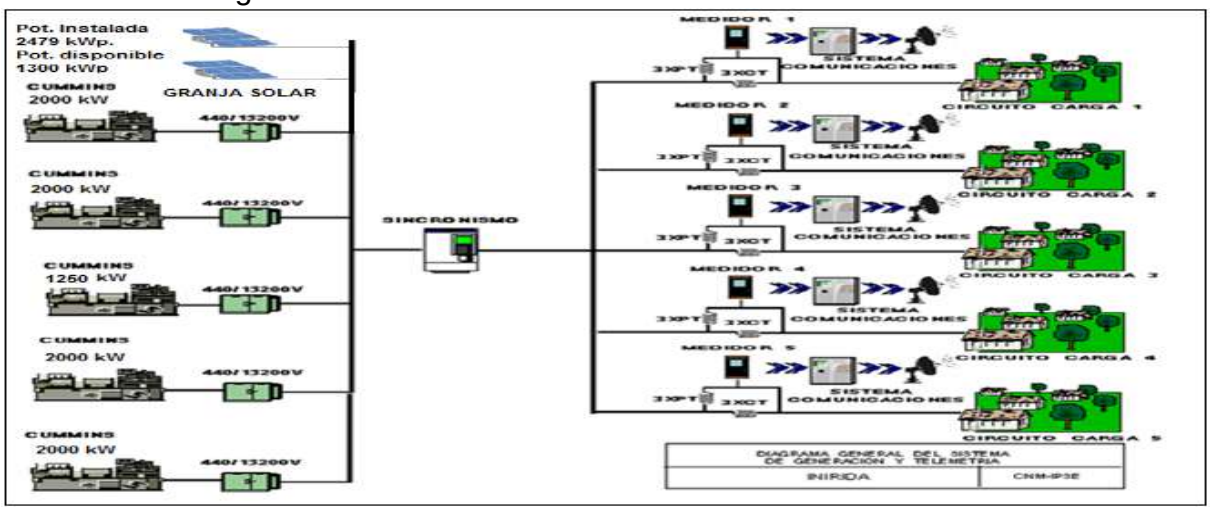

FUENTE: CNM

[1] Fuente: http://www.dane.gov.co/Información derivada del Censo Nacional de Población y Vivienda (CNPV) 2018.'Retroproyecciones y Proyecciones de población a nivel municipal por área, sexo y edad simple. Periodo 1985- 2035.

68.2 Energía

El consumo de energía eléctrica para esta localidad en *Abril* de 2022, se presenta en la siguiente tabla, donde se encuentran los valores acumulados diarios de la energía activa (kWh), reactiva (kVARh), aparente (kVAh) y del factor de potencia (p.u).

Tabla 202 Energía Activa, Reactiva, Aparente y Factor de Potencia.

INÍRIDA (INÍRIDA - GUAINÍA)				
Fecha	**Energía Activa (kWh)**	**Energía Reactiva (kVARh)**	**Energía Aparente (kVAh)**	**Factor de Potencia (p.u)**
Abril 1, Viernes	73.427	23.701	77.157,73	0,95
Abril 2, Sábado	68.115	23.187	71.952,95	0,95
Abril 3, Domingo	58.868	20.619	62.374,88	0,94
Abril 4, Lunes	63.432	20.810	66.758,35	0,95
Abril 5, Martes	62.172	20.204	65.372,37	0,95
Abril 6, Miércoles	62.181	20.158	65.367,31	0,95
Abril 7, Jueves	66.964	21.686	70.387,98	0,95
Abril 8, Viernes	67.040	21.925	70.534,37	0,95
Abril 9, Sábado	66.363	22.598	70.104,75	0,95
Abril 10, Domingo	59.899	20.856	63.425,65	0,94
Abril 11, Lunes	62.388	21.138	65.872,00	0,95
Abril 12, Martes	65.317	21.952	68.907,45	0,95
Abril 13, Miércoles	68.992	23.113	72.760,33	0,95
Abril 14, Jueves	63.187	22.021	66.914,19	0,94
Abril 15, Viernes	58.843	20.821	62.417,96	0,94
Abril 16, Sábado	59.344	21.164	63.004,72	0,94
Abril 17, Domingo	58.432	20.686	61.985,82	0,94
Abril 18, Lunes	63.788	20.868	67.114,77	0,95
Abril 19, Martes	59.925	19.779	63.104,82	0,95
Abril 20, Miércoles	60.822	20.165	64.077,21	0,95
Abril 21, Jueves	63.003	20.863	66.367,37	0,95
Abril 22, Viernes	66.259	21.785	69.748,24	0,95
Abril 23, Sábado	66.958	23.050	70.814,22	0,95
Abril 24, Domingo	61.917	21.450	65.527,31	0,94
Abril 25, Lunes	64.512	21.158	67.892,80	0,95
Abril 26, Martes	66.611	21.681	70.050,85	0,95
Abril 27, Miércoles	67.175	21.857	70.641,43	0,95
Abril 28, Jueves	66.080	22.046	69.660,76	0,95
Abril 29, Viernes	65.388	22.394	69.116,68	0,95
Abril 30, Sábado	64.300	22.553	68.140,65	0,94
TOTAL	**1.921.704**	**646.285**	**2.027.468,40**	**0,95**

El factor de potencia promedio fue 0,95.

Con referencia a Abril de 2021 (1.551.312 kWh), se presentó un crecimiento en la demanda de energía eléctrica del 23,88%.

Gráfica 408 Energía Activa, Reactiva y Factor de Potencia – INÍRIDA (INÍRIDA - GUAINÍA).

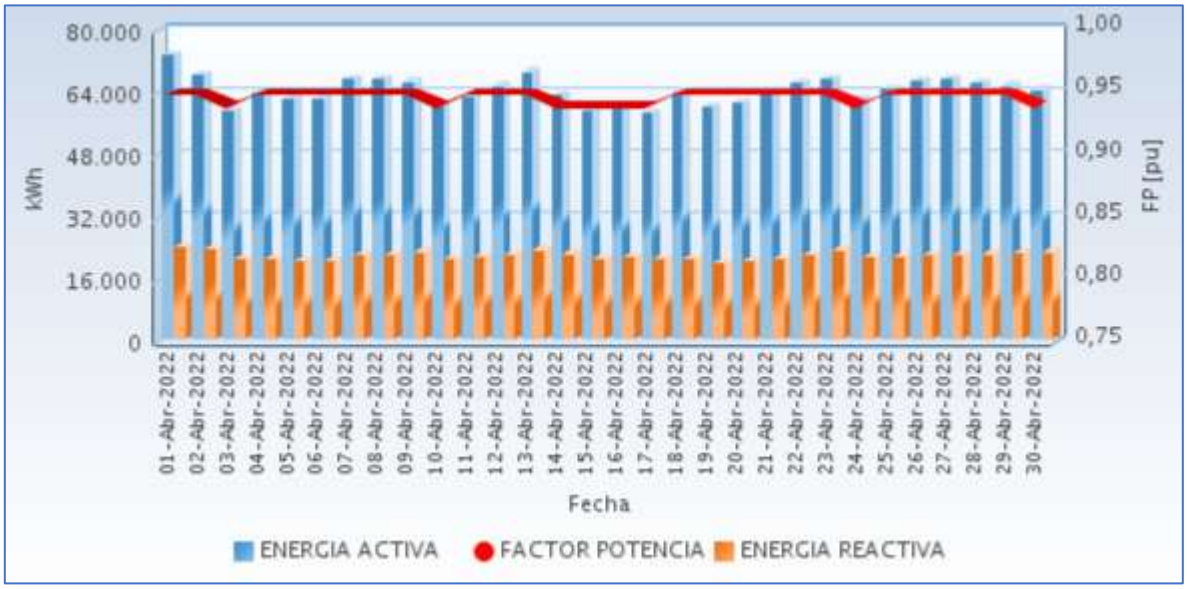

Fuente CNM

68.3 Potencia

En la siguiente gráfica se presenta el comportamiento diario de la potencia para este mes.

Gráfica 409 Comportamiento Diario de la Potencia.

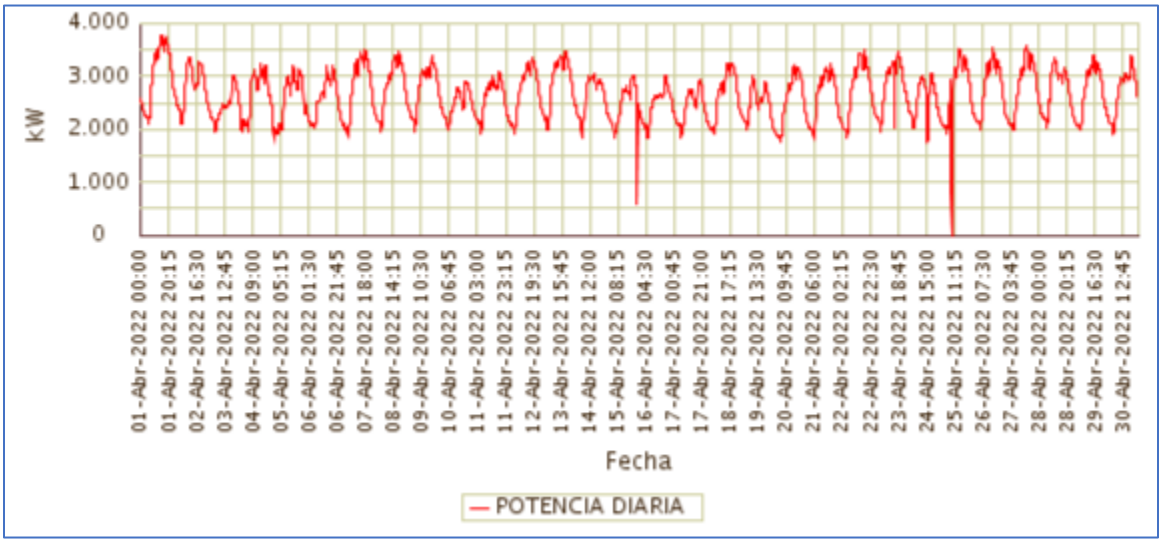

Fuente CNM

68.4 Potencia Máxima

La potencia máxima fue de 3.780,48kW, se presentó el Viernes 01 de Abril a las 15:00 horas. Respecto a la potencia máxima de Abril de 2021 (3.218,16kW), tuvo una variación de 17,47%.

En la siguiente grafica se presenta la potencia máxima diaria registrada para este mes.

Gráfica 411 Potencia Máxima Diaria-INÍRIDA (INÍRIDA - GUAINIA).

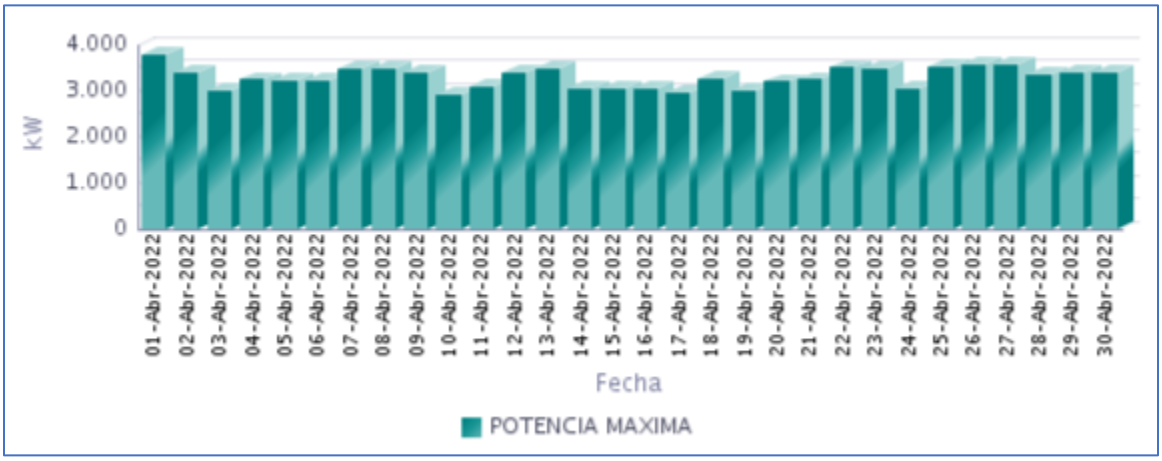

Fuente CNM

68.5 Horas de Prestación del Servicio

En Abril, se prestó el servicio de energía eléctrica en la localidad, un promedio diario de 24 Horas, como se presenta en la siguiente gráfica.

Gráfica 412 Horas Efectivas de Prestación del Servicio - INÍRIDA (INÍRIDA - GUAINÍA),

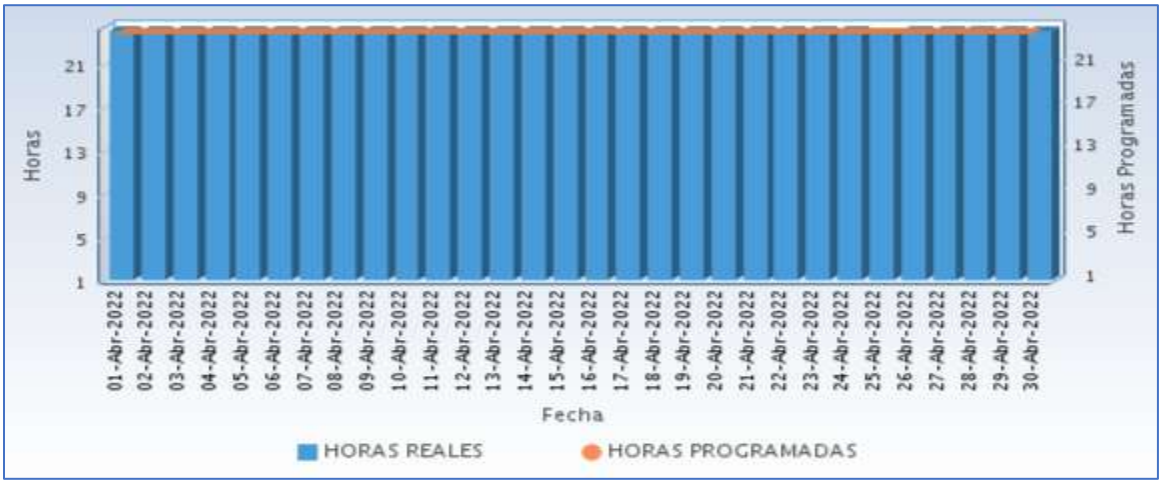

Fuente CNM

A continuación se relaciona las horas promedio por día de la prestación del servicio de energía:

Tabla 203 Horas promedio por día prestación del servicio de energía

INÍRIDA (INÍRIDA - GUAINÍA) Abril 2022	
DIA	**Horas de servicio promedio en el día [hh:mm]**
01-Abr-2022	24 Horas
02-Abr-2022	24 Horas
03-Abr-2022	24 Horas
04-Abr-2022	24 Horas
05-Abr-2022	24 Horas
06-Abr-2022	24 Horas
07-Abr-2022	24 Horas
08-Abr-2022	24 Horas
09-Abr-2022	24 Horas
10-Abr-2022	24 Horas
11-Abr-2022	24 Horas
12-Abr-2022	24 Horas
13-Abr-2022	24 Horas
14-Abr-2022	24 Horas
15-Abr-2022	24 Horas
16-Abr-2022	24 Horas
17-Abr-2022	24 Horas
18-Abr-2022	24 Horas
19-Abr-2022	24 Horas
20-Abr-2022	24 Horas
21-Abr-2022	24 Horas
22-Abr-2022	24 Horas
23-Abr-2022	24 Horas
24-Abr-2022	24 Horas
25-Abr-2022	23 Horas 45 Minutos
26-Abr-2022	24 Horas
27-Abr-2022	24 Horas
28-Abr-2022	24 Horas
29-Abr-2022	24 Horas
30-Abr-2022	24 Horas

Fuente CNM

68.6 Curvas de Carga

En la siguiente gráfica, se presenta el comportamiento de la carga promedio diaria en el mes.

Gráfica 413 Curva de Carga Promedio Diaria Mensual

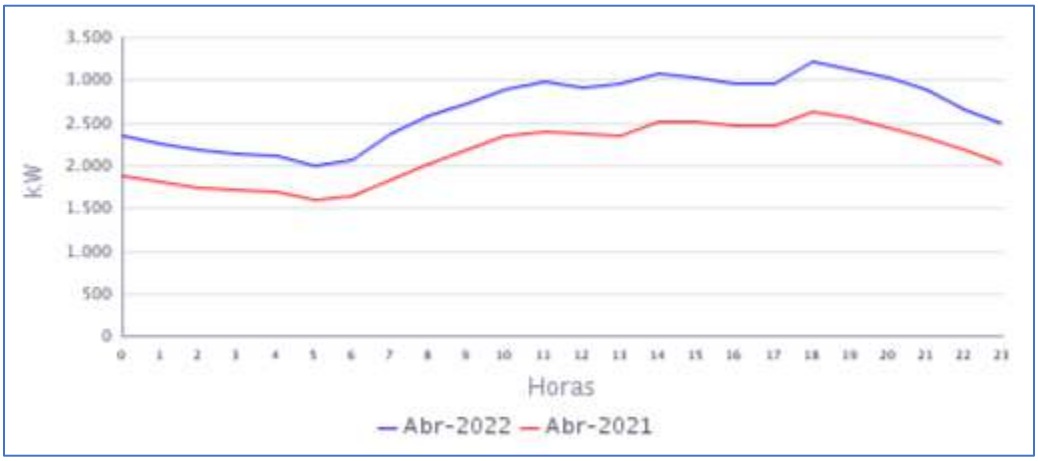

Fuente CNM

En la gráfica anterior se comparan las curvas de carga promedio diarias de Abr-2021 y del Abr-2022, presentándose una variación en la demanda de 23,88%.

GUAVIARE

69. MIRAFLORES (MIRAFLORES - GUAVIARE)

La localidad de Miraflores se encuentra ubicada en el departamento de Guaviare. Con una población, según el censo DANE de 2018 y su proyección al 2020 de 7.046 habitantes de los cuales 1.848 están ubicados en la cabecera municipal y 5.198 en las áreas rurales del municipio .El número de usuarios es de 482.[1]

69.1 Descripción del Sitio

La localidad cuenta con una central de generación que está conformada por la siguiente infraestructura:

Tabla 204 Infraestructura de la Localidad.

GRUPO ELECTRÓGENO			
ITEM	**MARCA**	**CAPACIDAD kW**	**ESTADO**
1	STEWART STEVENSON	412	EN OPERACIÓN
2	STEWART STEVENSON	412	FUERA DE SERVICIO
3	DOOSAN (nueva)	408	EN OPERACIÓN
4	DOOSAN (nueva)	408	EN OPERACIÓN
TRANSFORMADORES			
ITEM	**CAPACIDAD**		**ESTADO**
1	1000 kVA		EN OPERACIÓN

Gráfica 414 Diagrama de Conexión de la Localidad.

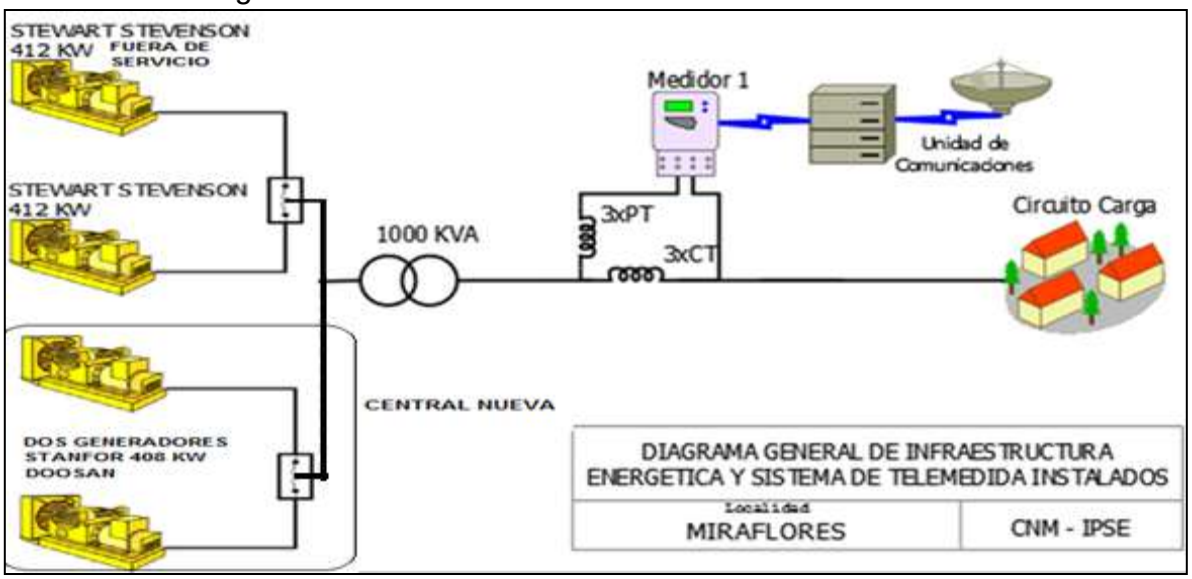

[1] Fuente: http://www.dane.gov.co/Información derivada del Censo Nacional de Población y Vivienda (CNPV) 2018.'Retroproyecciones y Proyecciones de población a nivel municipal por área, sexo y edad simple. Periodo 1985- 2035.

69.2 Energía

El consumo de energía eléctrica para esta localidad en *Abril* de 2022, se presenta en la siguiente tabla, donde se encuentran los valores acumulados diarios de la energía activa (kWh), reactiva (kVARh), aparente (kVAh) y del factor de potencia (p.u).

Tabla 205 Energía Activa, Reactiva, Aparente y Factor de Potencia.

MIRAFLORES (MIRAFLORES - GUAVIARE)				
Fecha	**Energía Activa (kWh)**	**Energía Reactiva (kVARh)**	**Energía Aparente (kVAh)**	**Factor de Potencia (p.u)**
Abril 1, Viernes	3.116	1.048	3.287,03	0,95
Abril 2, Sábado	2.845	959	3.002,35	0,95
Abril 3, Domingo	2.636	903	2.786,20	0,95
Abril 4, Lunes	2.925	972	3.082,72	0,95
Abril 5, Martes	2.848	968	3.007,92	0,95
Abril 6, Miércoles	3.108	993	3.262,43	0,95
Abril 7, Jueves	2.875	958	3.030,20	0,95
Abril 8, Viernes	2.993	1.002	3.156,61	0,95
Abril 9, Sábado	2.711	996	2.888,10	0,94
Abril 10, Domingo	2.428	885	2.584,18	0,94
Abril 11, Lunes	2.702	958	2.866,73	0,94
Abril 12, Martes	2.959	1.048	3.139,66	0,94
Abril 13, Miércoles	2.964	1.038	3.140,92	0,94
Abril 14, Jueves	2.331	794	2.462,73	0,95
Abril 15, Viernes	2.441	874	2.592,81	0,94
Abril 16, Sábado	2.451	880	2.603,87	0,94
Abril 17, Domingo	2.434	840	2.575,10	0,95
Abril 18, Lunes	2.931	995	3.095,22	0,95
Abril 19, Martes	2.797	924	2.945,57	0,95
Abril 20, Miércoles	2.811	976	2.975,63	0,94
Abril 21, Jueves	2.939	1.027	3.113,48	0,94
Abril 22, Viernes	3.051	1.108	3.246,03	0,94
Abril 23, Sábado	2.976	1.116	3.178,18	0,94
Abril 24, Domingo	2.584	973	2.760,85	0,94
Abril 25, Lunes	2.987	993	3.147,46	0,95
Abril 26, Martes	3.047	995	3.205,26	0,95
Abril 27, Miércoles	3.006	958	3.155,28	0,95
Abril 28, Jueves	3.089	1.011	3.249,95	0,95
Abril 29, Viernes	2.965	1.023	3.136,67	0,95
Abril 30, Sábado	2.507	901	2.664,34	0,94
TOTAL	**84.458**	**29.114**	**89.335,25**	**0,95**

El factor de potencia promedio fue 0,95.

Con referencia a Abril de 2021 (78.950 kWh), se presentó un crecimiento en la demanda de energía eléctrica del 6,98%.

Gráfica 415 Energía Activa, Reactiva y Factor de Potencia – MIRAFLORES (MIRAFLORES - GUAVIARE).

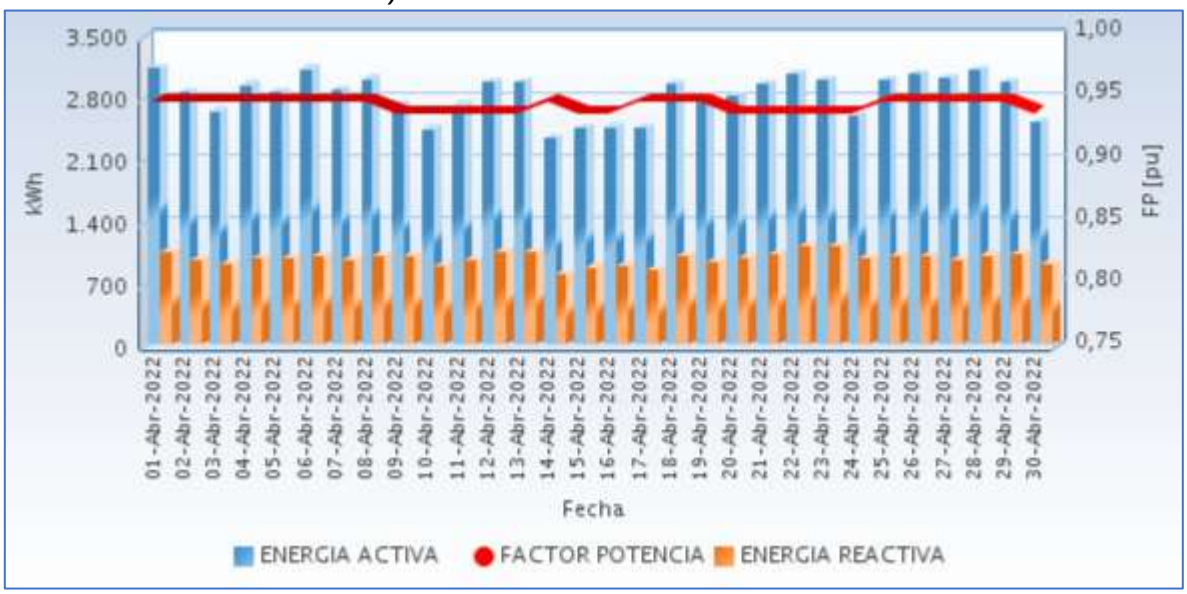

Fuente CNM

69.3 Potencia

En la siguiente gráfica se presenta el comportamiento diario de la potencia para este mes.

Gráfica 416 Comportamiento Diario de la Potencia.

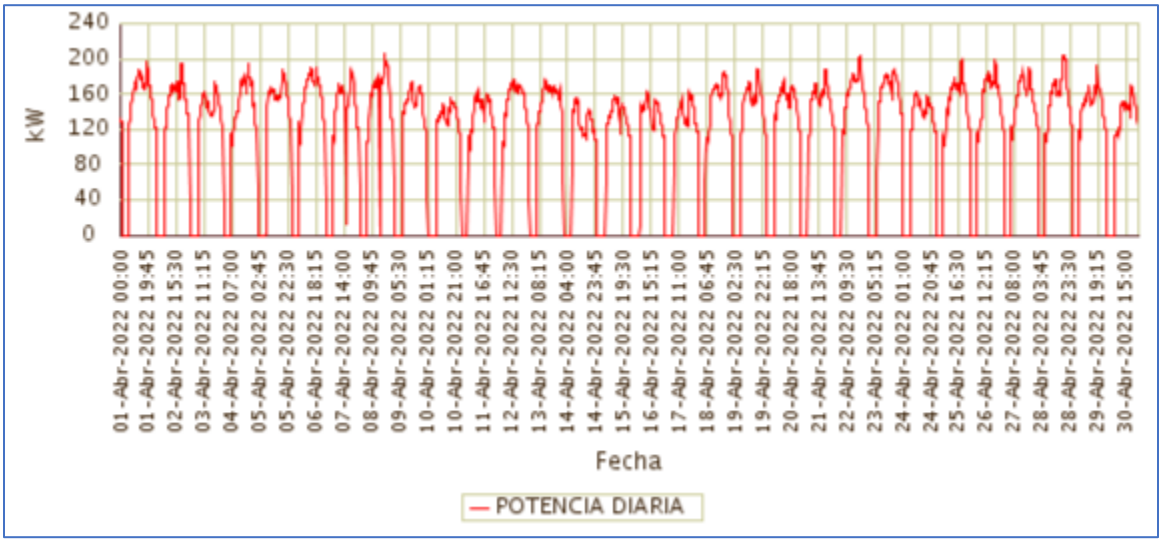

Fuente CNM

69.4 Potencia Máxima

La potencia máxima fue de 205,04kW, se presentó el Viernes 08 de Abril a las 18:30 horas. Respecto a la potencia máxima de Abril de 2021 (186,56kW), tuvo una variación de 9,91%.

En la siguiente grafica se presenta la potencia máxima diaria registrada para este mes.

Gráfica 417 Potencia Máxima Diaria-MIRAFLORES (MIRAFLORES - GUAVIARE).

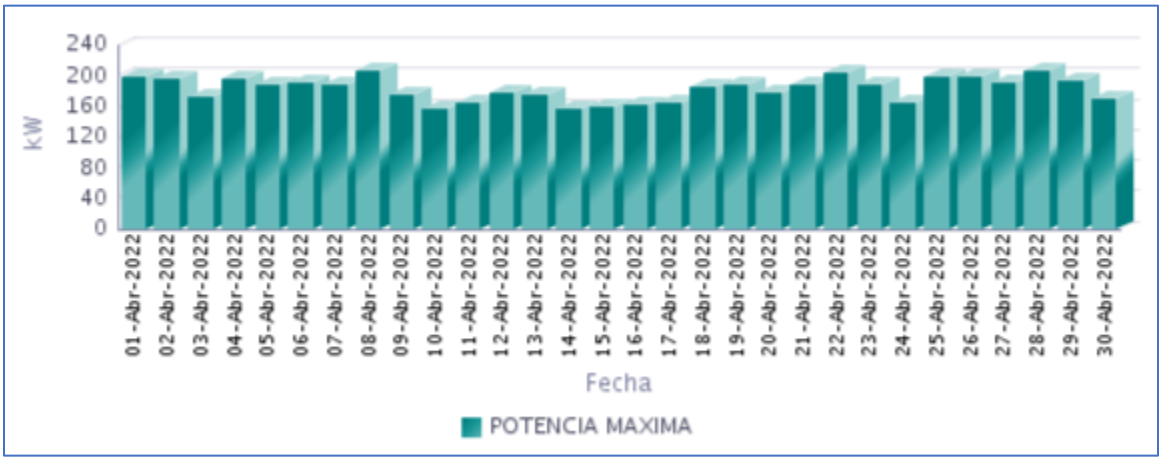

Fuente CNM

69.5 Horas de Prestación del Servicio

En Abril, se prestó el servicio de energía eléctrica en la localidad, un promedio diario de 19 Horas 0 Minutos, como se presenta en la siguiente gráfica.

Gráfica 418 Horas Efectivas de Prestación del Servicio - MIRAFLORES (MIRAFLORES - GUAVIARE),

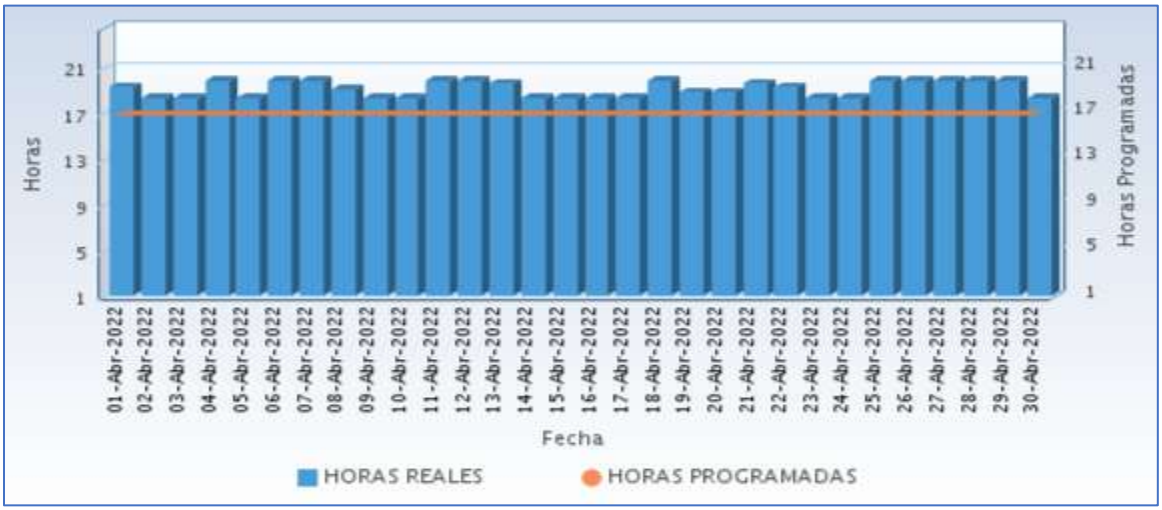

Fuente CNM

A continuación se relaciona las horas promedio por día de la prestación del servicio de energía:

Tabla 206 Horas promedio por día prestación del servicio de energía

MIRAFLORES (MIRAFLORES - GUAVIARE) Abril 2022	
DIA	**Horas de servicio promedio en el día [hh:mm]**
01-Abr-2022	19 Horas 15 Minutos
02-Abr-2022	18 Horas 15 Minutos
03-Abr-2022	18 Horas 15 Minutos
04-Abr-2022	19 Horas 45 Minutos
05-Abr-2022	18 Horas 15 Minutos
06-Abr-2022	19 Horas 45 Minutos
07-Abr-2022	19 Horas 45 Minutos
08-Abr-2022	19 Horas 0 Minutos
09-Abr-2022	18 Horas 15 Minutos
10-Abr-2022	18 Horas 15 Minutos
11-Abr-2022	19 Horas 45 Minutos
12-Abr-2022	19 Horas 45 Minutos
13-Abr-2022	19 Horas 30 Minutos
14-Abr-2022	18 Horas 15 Minutos
15-Abr-2022	18 Horas 15 Minutos
16-Abr-2022	18 Horas 15 Minutos
17-Abr-2022	18 Horas 15 Minutos
18-Abr-2022	19 Horas 45 Minutos
19-Abr-2022	18 Horas 45 Minutos
20-Abr-2022	18 Horas 45 Minutos
21-Abr-2022	19 Horas 30 Minutos
22-Abr-2022	19 Horas 15 Minutos
23-Abr-2022	18 Horas 15 Minutos
24-Abr-2022	18 Horas 15 Minutos
25-Abr-2022	19 Horas 45 Minutos
26-Abr-2022	19 Horas 45 Minutos
27-Abr-2022	19 Horas 45 Minutos
28-Abr-2022	19 Horas 45 Minutos
29-Abr-2022	19 Horas 45 Minutos
30-Abr-2022	18 Horas 15 Minutos

Fuente CNM

69.6 Curvas de Carga

En la siguiente gráfica, se presenta el comportamiento de la carga promedio diaria en el mes.

Gráfica 419 Curva de Carga Promedio Diaria Mensual

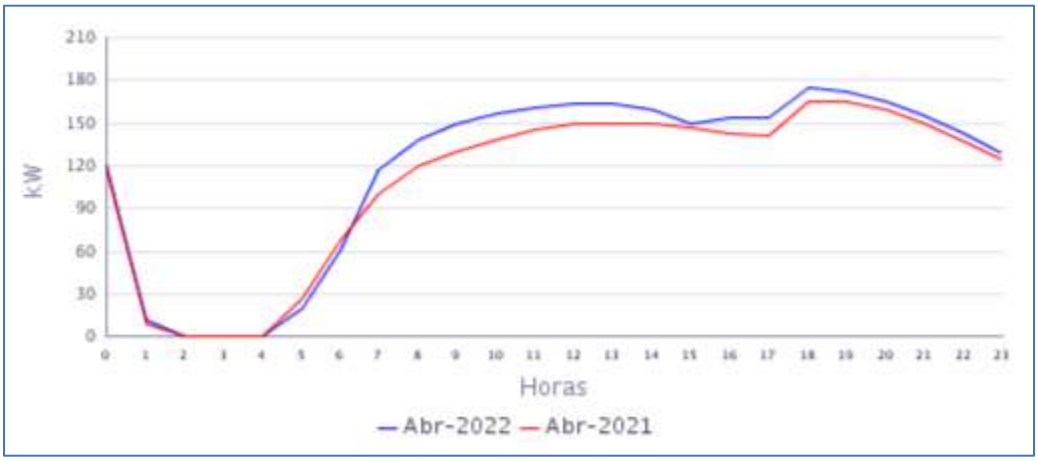

Fuente CNM

En la gráfica anterior se comparan las curvas de carga promedio diarias de Abr-2021 y del Abr-2022, presentándose un crecimiento en la demanda de 6,98%.

LA GUAJIRA

70. NAZARETH (URIBIA - LA GUAJIRA)

Los corregimientos de Nazareth y Puerto Estrella hacen parte del municipio de Uribia, el cual se ubica al nororiente del departamento de La Guajira; Geográficamente Nazareth y Puerto Estrella se localizan en las coordenadas que corresponden a Latitud 12° 20´ 52.14" N, longitud 71° 16´ 8.80" O; y latitud 12° 20´52.14" N, 71° ´18´45.76" O, respectivamente. El número de usurarios es de 244 en Nazareth. Para la localidad de Puerto Estrella el número de usuarios es 146.[1]

70.1 Descripción del Sitio

En esta localidad existe una central de poligeneración con componentes de generación eólica, fotovoltaica y térmica - diesel. Conformada por la siguiente infraestructura:

Tabla 207 Infraestructura de la Localidad.

SISTEMA DE GENERACION*			
ITEM	**MARCA**	**CAPACIDAD**	**ESTADO**
1	Sistema Solar	429,36 kWp	EN OPERACIÓN
2	SDMO	364 kW	EN OPERACION
3	CATERPILLAR	600 Kw	EN OPERACION
4	Banco de Baterias (576 baterias, cada una de 3350 Ah 2V)		EN OPERACIÓN
TRANSFORMADORES*			
ITEM	**CAPACIDAD**		**ESTADO**
1	300 kVA (MAGNETRON)		EN OPERACIÓN
2	300 kVA (RYMEL)		EN OPERACIÓN

Gráfica 420 Diagrama de Conexión de la Localidad.

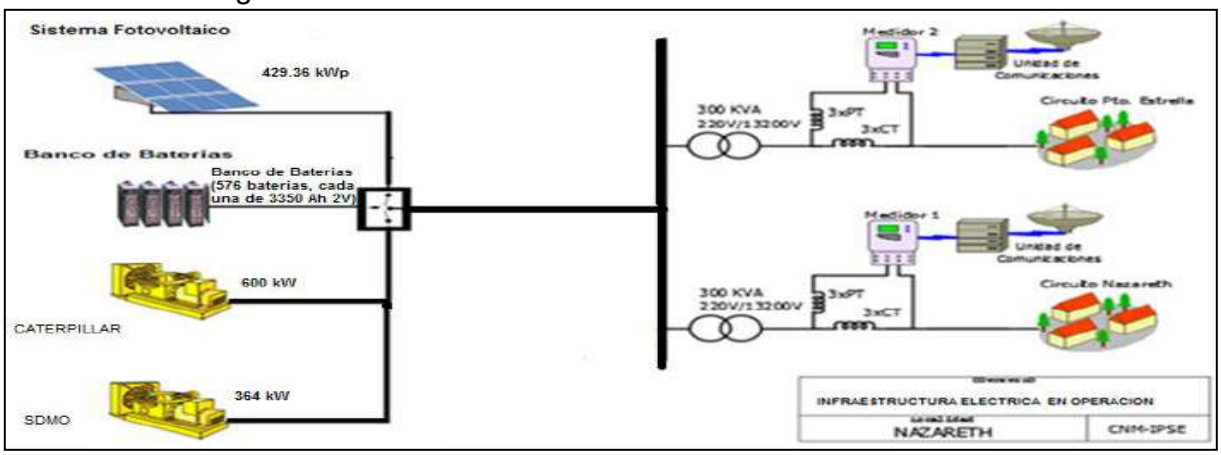

[1] Fuente: http://reportes.sui.gov.co/ - Sistema Único de Información SUI - Año 2020.

70.2 Energía

El consumo de energía eléctrica para esta localidad en *Abril* de 2022, se presenta en la siguiente tabla, donde se encuentran los valores acumulados diarios de la energía activa (kWh), reactiva (kVARh), aparente (kVAh) y del factor de potencia (p.u).

Tabla 208 Energía Activa, Reactiva, Aparente y Factor de Potencia.

NAZARETH (URIBIA - LA GUAJIRA)				
Fecha	**Energía Activa (kWh)**	**Energía Reactiva (kVARh)**	**Energía Aparente (kVAh)**	**Factor de Potencia (p.u)**
Abril 1, Viernes	1.290	367	1.340,77	0,96
Abril 2, Sábado	1.244	395	1.305,51	0,95
Abril 3, Domingo	1.123	340	1.173,59	0,96
Abril 4, Lunes	1.057	313	1.102,64	0,96
Abril 5, Martes	1.086	295	1.125,22	0,96
Abril 6, Miércoles	1.143	358	1.197,63	0,95
Abril 7, Jueves	1.330	368	1.380,25	0,96
Abril 8, Viernes	1.571	448	1.633,42	0,96
Abril 9, Sábado	1.598	435	1.655,70	0,96
Abril 10, Domingo	1.378	356	1.423,22	0,97
Abril 11, Lunes	1.629	439	1.687,39	0,97
Abril 12, Martes	1.563	431	1.621,30	0,96
Abril 13, Miércoles	1.729	487	1.796,30	0,96
Abril 14, Jueves	1.714	450	1.771,69	0,97
Abril 15, Viernes	1.533	395	1.583,63	0,97
Abril 16, Sábado	1.639	416	1.690,58	0,97
Abril 17, Domingo	882	183	901,09	0,98
Abril 18, Lunes	1.749	488	1.815,61	0,96
Abril 19, Martes	1.562	399	1.611,91	0,97
Abril 20, Miércoles	1.158	257	1.185,85	0,98
Abril 21, Jueves	1.563	390	1.610,72	0,97
Abril 22, Viernes	1.383	313	1.418,35	0,98
Abril 23, Sábado	1.869	498	1.934,79	0,97
Abril 24, Domingo	1.657	420	1.709,11	0,97
Abril 25, Lunes	805	288	855,12	0,94
Abril 26, Martes	1.136	260	1.165,46	0,97
Abril 27, Miércoles	1.197	430	1.271,89	0,94
Abril 28, Jueves	1.200	307	1.238,99	0,97
Abril 29, Viernes	1.230	301	1.266,10	0,97
Abril 30, Sábado	992	295	1.034,78	0,96
TOTAL	**41.010**	**11.121**	**42.491,39**	**0,97**

El factor de potencia promedio fue 0,97.

Con referencia a Abril de 2021 (35.845 kWh), se presentó un crecimiento en la demanda de energía eléctrica del 14,41%.

Gráfica 421 Energía Activa, Reactiva y Factor de Potencia – NAZARETH (URIBIA - LA GUAJIRA).

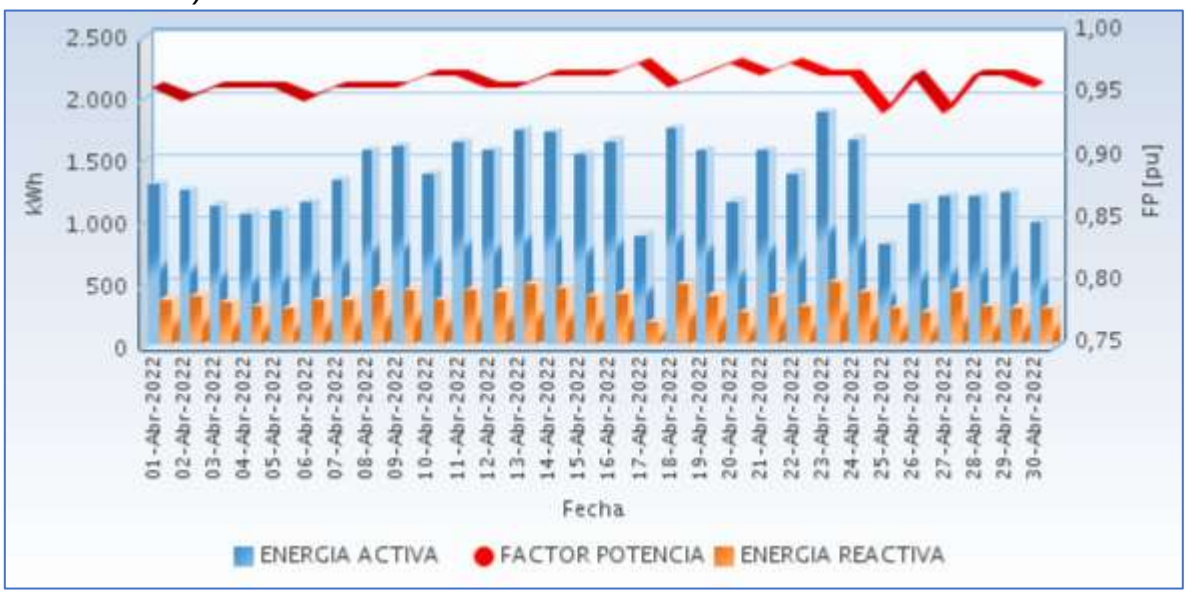

Fuente CNM

En la siguiente gráfica se presenta el acumulado mensual de la energía entregada por cada circuito en la localidad.

Gráfica 422 Energía Diaria Entregada en Circuitos de Distribución.

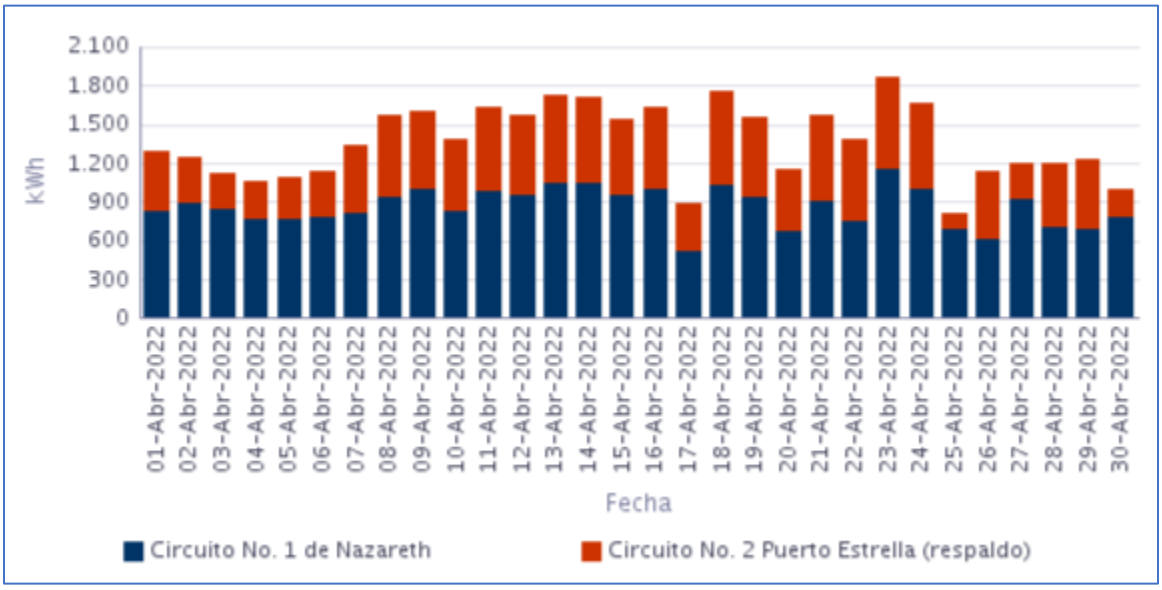

Fuente CNM

70.3 Potencia

En la siguiente gráfica se presenta el comportamiento diario de la potencia para este mes.

Gráfica 423 Comportamiento Diario de la Potencia.

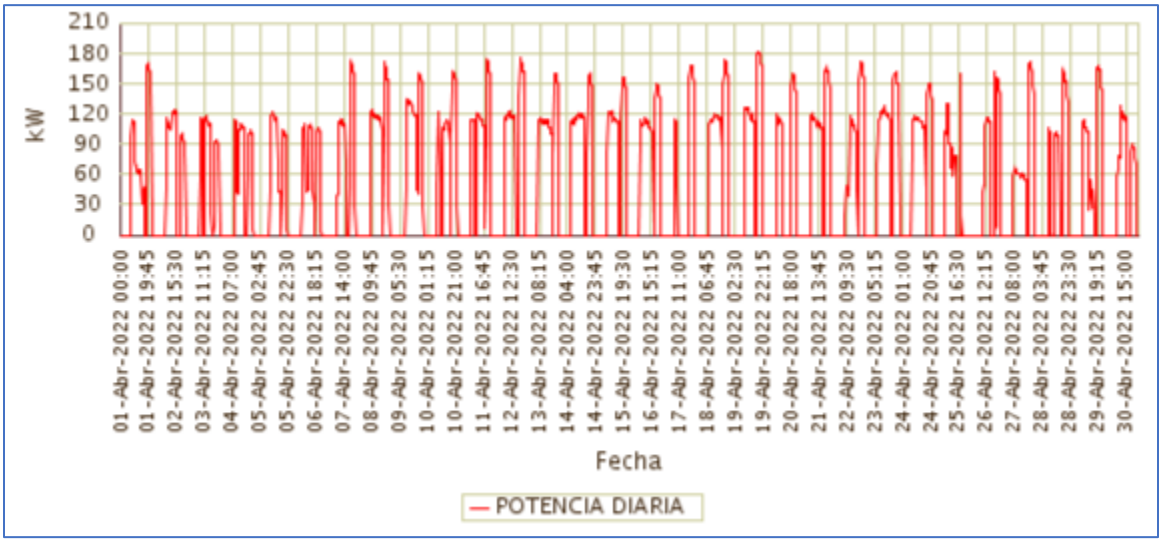

Fuente CNM

70.4 Potencia Máxima

La potencia máxima fue de 182,38kW, se presentó el Martes 19 de Abril a las 19:15 horas. Respecto a la potencia máxima de Abril de 2021 (232,08kW), tuvo una caída de 21,42%.

En la siguiente grafica se presenta la potencia máxima diaria registrada para este mes.

Gráfica 424 Potencia Máxima Diaria-NAZARETH (URIBIA - LA GUAJIRA).

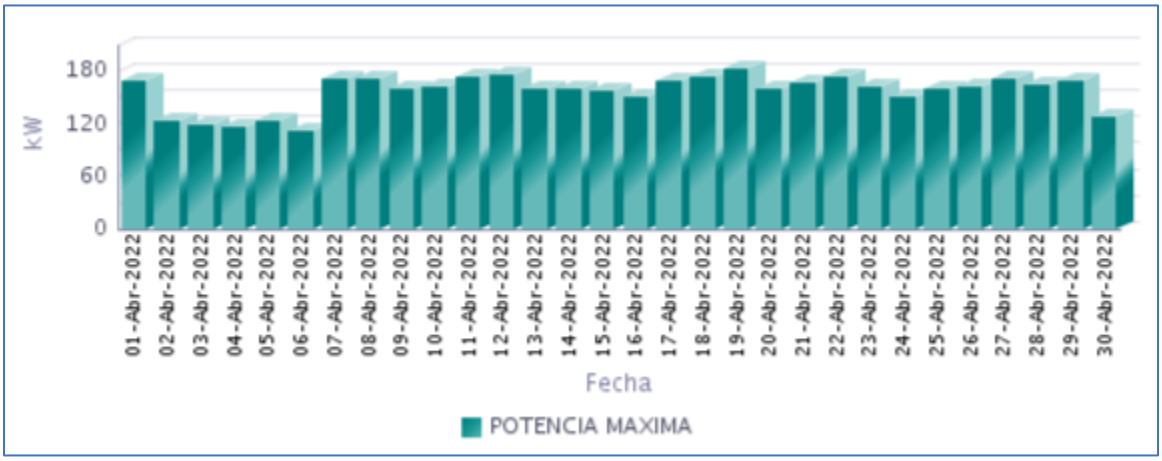

Fuente CNM

70.5 Horas de Prestación del Servicio

En Abril, se prestó el servicio de energía eléctrica en la localidad, un promedio diario de 12 Horas 23 Minutos, como se presenta en la siguiente gráfica.

Gráfica 425 Horas Efectivas de Prestación del Servicio - NAZARETH (URIBIA - LA GUAJIRA),

Fuente CNM

A continuación se relaciona las horas promedio por día de la prestación del servicio de energía:

Tabla 209 Horas promedio por día prestación del servicio de energía

NAZARETH (URIBIA - LA GUAJIRA) Abril 2022	
DIA	**Horas de servicio promedio en el día [hh:mm]**
01-Abr-2022	13 Horas 15 Minutos
02-Abr-2022	12 Horas 30 Minutos
03-Abr-2022	12 Horas 0 Minutos
04-Abr-2022	11 Horas 30 Minutos
05-Abr-2022	11 Horas 45 Minutos
06-Abr-2022	13 Horas 0 Minutos
07-Abr-2022	11 Horas 45 Minutos
08-Abr-2022	12 Horas 45 Minutos
09-Abr-2022	12 Horas 45 Minutos
10-Abr-2022	11 Horas 45 Minutos
11-Abr-2022	13 Horas 45 Minutos
12-Abr-2022	12 Horas 30 Minutos

NAZARETH (URIBIA - LA GUAJIRA) Abril 2022	
DIA	**Horas de servicio promedio en el día [hh:mm]**
13-Abr-2022	14 Horas 45 Minutos
14-Abr-2022	14 Horas 15 Minutos
15-Abr-2022	12 Horas 45 Minutos
16-Abr-2022	14 Horas 30 Minutos
17-Abr-2022	6 Horas 45 Minutos
18-Abr-2022	14 Horas 0 Minutos
19-Abr-2022	11 Horas 45 Minutos
20-Abr-2022	9 Horas 45 Minutos
21-Abr-2022	13 Horas 15 Minutos
22-Abr-2022	13 Horas 0 Minutos
23-Abr-2022	15 Horas 15 Minutos
24-Abr-2022	14 Horas 15 Minutos
25-Abr-2022	9 Horas 0 Minutos
26-Abr-2022	10 Horas 30 Minutos
27-Abr-2022	14 Horas 0 Minutos
28-Abr-2022	11 Horas 0 Minutos
29-Abr-2022	12 Horas 0 Minutos
30-Abr-2022	11 Horas 30 Minutos

Fuente CNM

70.6 Curvas de Carga

En la siguiente gráfica, se presenta el comportamiento de la carga promedio diaria en el mes.

Gráfica 426 Curva de Carga Promedio Diaria Mensual

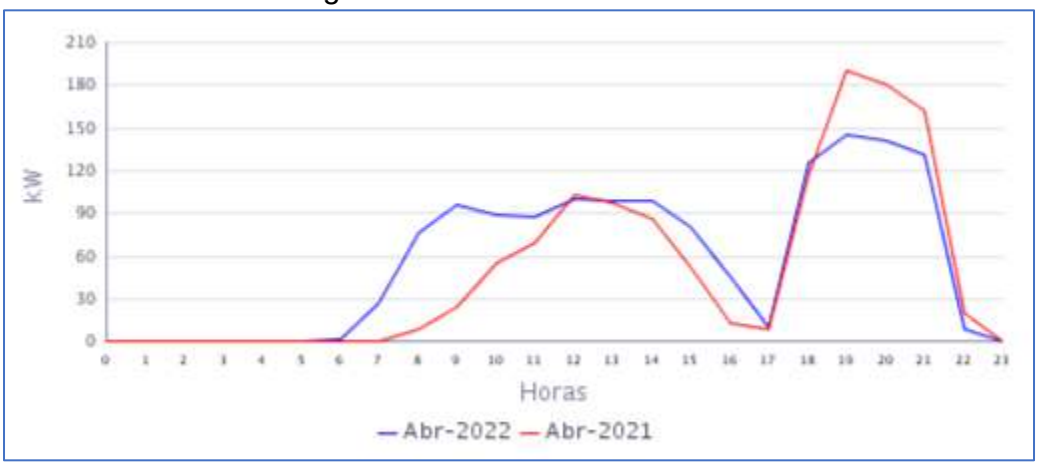

Fuente CNM

En la gráfica anterior se comparan las curvas de carga promedio diarias de Abr-2021 y del Abr-2022, presentándose un crecimiento en la demanda de 14,41%.

MAGDALENA

71. PALMOR (CIÉNAGA - MAGDALENA)

La localidad de Palmor, pertenece al municipio de Ciénaga, Departamento del Magdalena. Esta localidad cuenta con un total de 510 usuarios.[1]

71.1 Descripción del Sitio

La localidad cuenta con una Micro central de generación MCH que está ubicada en inmediaciones del río Cheruba, a una distancia aproximada de 4 kilómetros desde el centro del corregimiento de Palmor, conformada por la siguiente infraestructura:

Tabla 210 Infraestructura de la Localidad.

MCH			
TURBINAS			
ITEM	**MARCA**	**CAPACIDAD**	**ESTADO**
1	PELTON	150 kW	EN OPERACIÓN
2	PELTON	150 kW	EN REPARACION
GENERADORES			
ITEM	**MARCA**	**CAPACIDAD**	**ESTADO**
1	MARATHON ELECTRIC	221 kW	EN OPERACIÓN (RESPALDO)
2	AVK	152 kW	EN REPARACION
TRANSFORMADOR			
ITEM	**MARCA**	**CAPACIDAD**	**ESTADO**
1	TESLA	400 KVA	EN OPERACIÓN

Gráfica 427 Diagrama de Conexión de la Localidad.

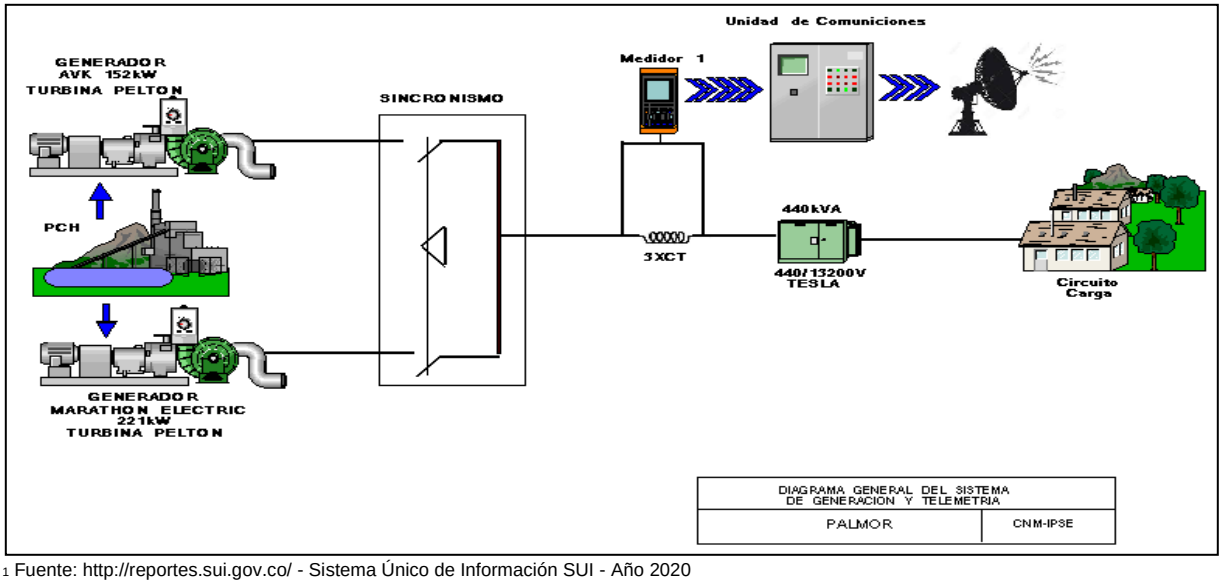

[1] Fuente: http://reportes.sui.gov.co/ - Sistema Único de Información SUI - Año 2020

71.2 Energía

El consumo de energía eléctrica para esta localidad en *Abril* de 2022, se presenta en la siguiente tabla, donde se encuentran los valores acumulados diarios de la energía activa (kWh), reactiva (kVARh), aparente (kVAh) y del factor de potencia (p.u).

Tabla 211 Energía Activa, Reactiva, Aparente y Factor de Potencia.

PALMOR (CIENAGA - MAGDALENA)				
Fecha	**Energía Activa (kWh)**	**Energía Reactiva (kVARh)**	**Energía Aparente (kVAh)**	**Factor de Potencia (p.u)**
Abril 1, Viernes	3.188	1.033	3.351,26	0,95
Abril 2, Sábado	3.233	1.085	3.410,62	0,95
Abril 3, Domingo	2.645	906	2.795,32	0,95
Abril 4, Lunes	2.130	687	2.237,87	0,95
Abril 5, Martes	2.438	819	2.572,28	0,95
Abril 6, Miércoles	2.063	726	2.186,96	0,94
Abril 7, Jueves	2.686	907	2.834,81	0,95
Abril 8, Viernes	2.533	880	2.681,14	0,94
Abril 9, Sábado	2.588	954	2.758,28	0,94
Abril 10, Domingo	2.557	934	2.722,27	0,94
Abril 11, Lunes	2.300	831	2.445,45	0,94
Abril 12, Martes	2.566	928	2.728,99	0,94
Abril 13, Miércoles	1.970	703	2.091,99	0,94
Abril 14, Jueves	2.554	907	2.709,96	0,94
Abril 15, Viernes	2.368	851	2.516,50	0,94
Abril 16, Sábado	2.251	873	2.414,42	0,93
Abril 17, Domingo	2.019	700	2.137,23	0,94
Abril 18, Lunes	2.452	829	2.588,01	0,95
Abril 19, Martes	2.152	776	2.287,58	0,94
Abril 20, Miércoles	2.194	769	2.325,28	0,94
Abril 21, Jueves	1.694	580	1.790,37	0,95
Abril 22, Viernes	1.500	557	1.600,04	0,94
Abril 23, Sábado	1.478	551	1.577,06	0,94
Abril 24, Domingo	2.396	914	2.564,32	0,93
Abril 25, Lunes	1.407	525	1.501,66	0,94
Abril 26, Martes	1.479	520	1.567,59	0,94
Abril 27, Miércoles	2.483	912	2.645,52	0,94
Abril 28, Jueves	2.366	825	2.505,74	0,94
Abril 29, Viernes	2.584	883	2.730,60	0,95
Abril 30, Sábado	2.295	846	2.445,99	0,94
TOTAL	**68.569**	**24.212**	**72.717,76**	**0,94**

El factor de potencia promedio fue 0,94.

Con referencia a Abril de 2021 (77.550 kWh), se presentó una caída en la demanda de energía eléctrica del 11,58%.

Gráfica 428 Energía Activa, Reactiva y Factor de Potencia – PALMOR (CIENAGA - MAGDALENA).

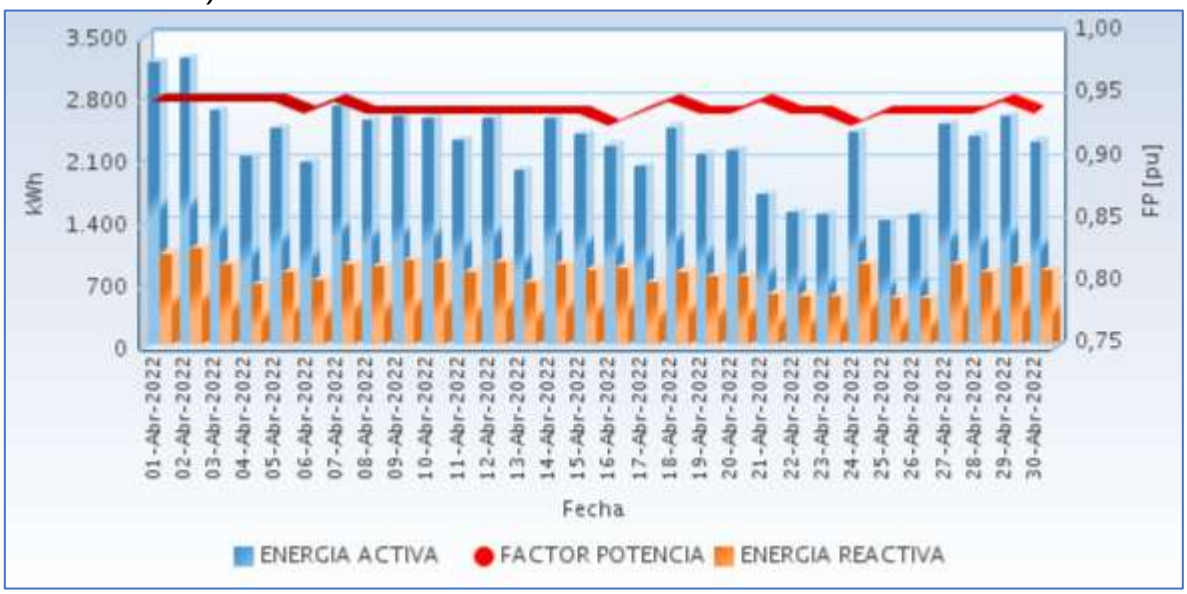

Fuente CNM

71.3 Potencia

En la siguiente gráfica se presenta el comportamiento diario de la potencia para este mes.

Gráfica 429 Comportamiento Diario de la Potencia.

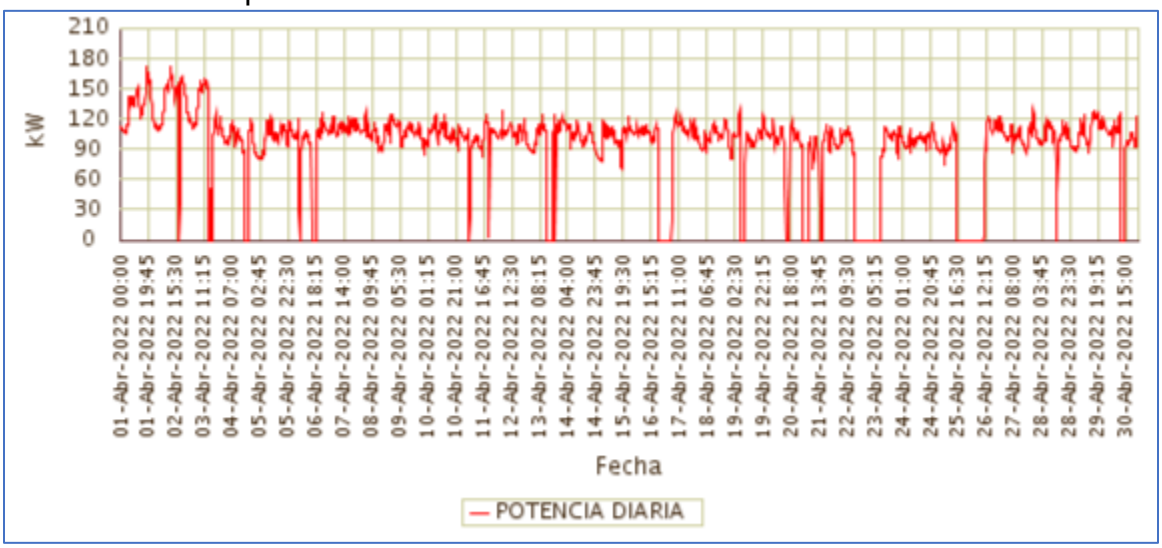

Fuente CNM

71.4 Potencia Máxima

La potencia máxima fue de 171,84kW, se presentó el Viernes 01 de Abril a las 18:45 horas.

Respecto a la potencia máxima de Abril de 2021 (164,03kW), tuvo una variación de 4,76%.

En la siguiente grafica se presenta la potencia máxima diaria registrada para este mes.

Gráfica 430 Potencia Máxima Diaria-PALMOR (CIENAGA - MAGDALENA).

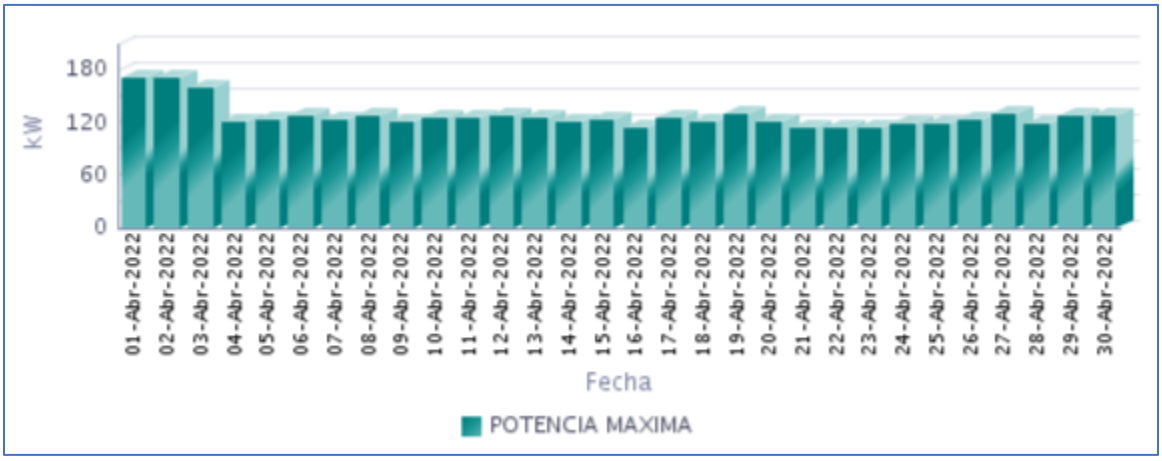

Fuente CNM

71.5 Horas de Prestación del Servicio

En Abril, se prestó el servicio de energía eléctrica en la localidad, un promedio diario de 21 Horas 30 Minutos, como se presenta en la siguiente gráfica.

Gráfica 431 Horas Efectivas de Prestación del Servicio - PALMOR (CIENAGA - MAGDALENA),

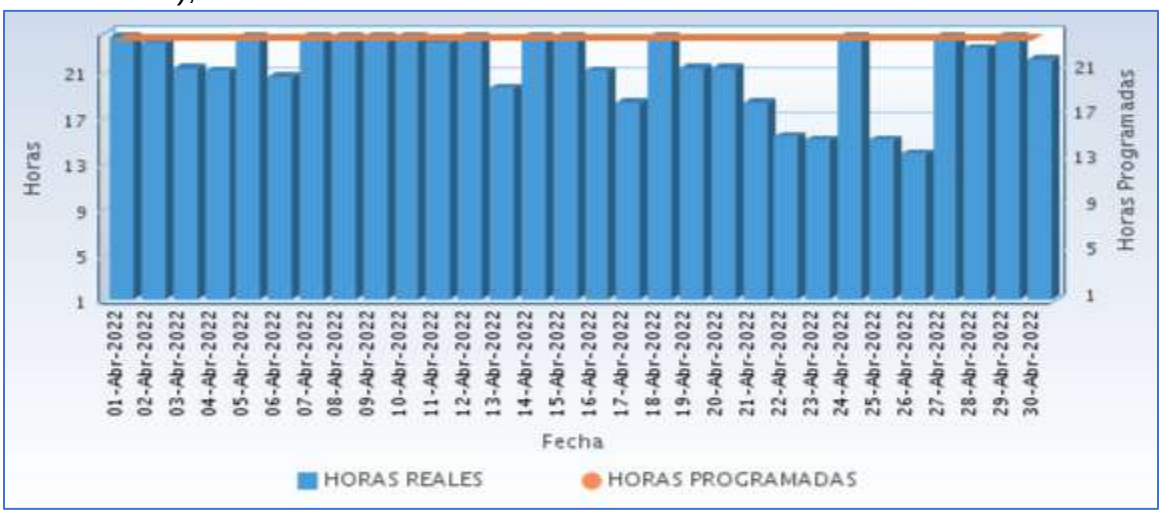

Fuente CNM

A continuación se relaciona las horas promedio por día de la prestación del servicio de energía:

Tabla 212 Horas promedio por día prestación del servicio de energía

PALMOR (CIÉNAGA - MAGDALENA) Abril 2022	
DIA	**Horas de servicio promedio en el día [hh:mm]**
01-Abr-2022	24 Horas
02-Abr-2022	23 Horas 30 Minutos
03-Abr-2022	21 Horas 15 Minutos
04-Abr-2022	21 Horas 0 Minutos
05-Abr-2022	24 Horas
06-Abr-2022	20 Horas 30 Minutos
07-Abr-2022	24 Horas
08-Abr-2022	24 Horas
09-Abr-2022	24 Horas
10-Abr-2022	24 Horas
11-Abr-2022	23 Horas 30 Minutos
12-Abr-2022	24 Horas
13-Abr-2022	19 Horas 30 Minutos
14-Abr-2022	24 Horas
15-Abr-2022	24 Horas
16-Abr-2022	21 Horas 0 Minutos
17-Abr-2022	18 Horas 15 Minutos
18-Abr-2022	24 Horas
19-Abr-2022	21 Horas 15 Minutos
20-Abr-2022	21 Horas 15 Minutos
21-Abr-2022	18 Horas 15 Minutos
22-Abr-2022	15 Horas 15 Minutos
23-Abr-2022	15 Horas 0 Minutos
24-Abr-2022	24 Horas
25-Abr-2022	15 Horas 0 Minutos
26-Abr-2022	13 Horas 45 Minutos
27-Abr-2022	24 Horas
28-Abr-2022	23 Horas 0 Minutos
29-Abr-2022	24 Horas
30-Abr-2022	22 Horas 0 Minutos

Fuente CNM

71.6 Curvas de Carga

En la siguiente gráfica, se presenta el comportamiento de la carga promedio diaria en el mes.

Gráfica 432 Curva de Carga Promedio Diaria Mensual

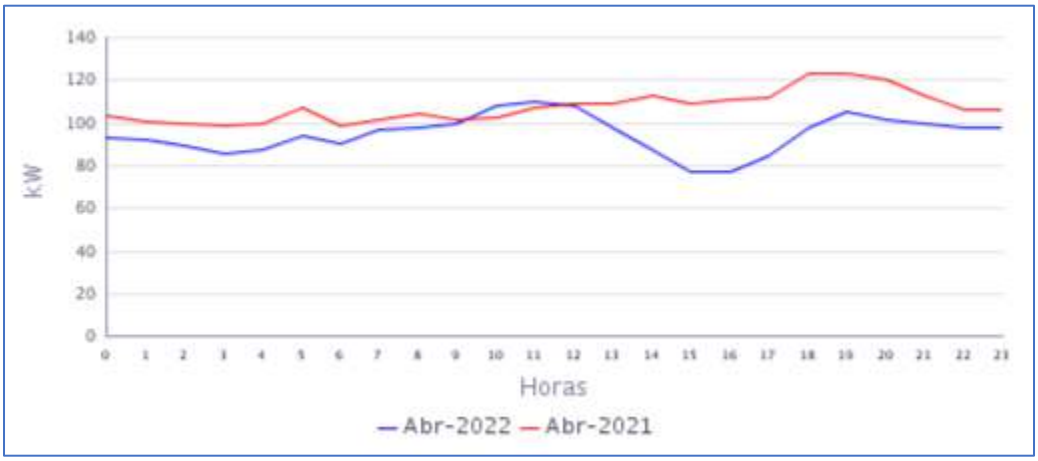

Fuente CNM

En la gráfica anterior se comparan las curvas de carga promedio diarias de Abr-2021 y del Abr-2022, presentándose una caída en la demanda de 11,58%.

META

72. MAPIRIPÁN (MAPIRIPÁN - META)

La localidad de Mapiripán se encuentra ubicada en el departamento del Meta con una población, según el censo DANE de 2018 y su proyección al 2020, de 7.156 habitantes de los cuales 2.489 están ubicados en la cabecera municipal y 4.667 en las áreas rurales del municipio. El número de usuarios es de 738.[1]

72.1 Descripción del Sitio

La localidad cuenta con una central de generación que está conformada por la siguiente infraestructura:

Tabla 213 Infraestructura de la Localidad.

GRUPO ELECTRÓGENO			
ITEM	**MARCA**	**CAPACIDAD**	**ESTADO**
1	PERKINS - STAMFORD	350 kW	EN OPERACIÓN(nuevo)
2	PERKINS(Dingol)	350 Kw	EN MANTENIMIENTO
TRANSFORMADORES			
ITEM	**CAPACIDAD**		**ESTADO**
1	630 kVA		EN OPERACIÓN

Gráfica 433 Diagrama Unifilar de la Localidad.

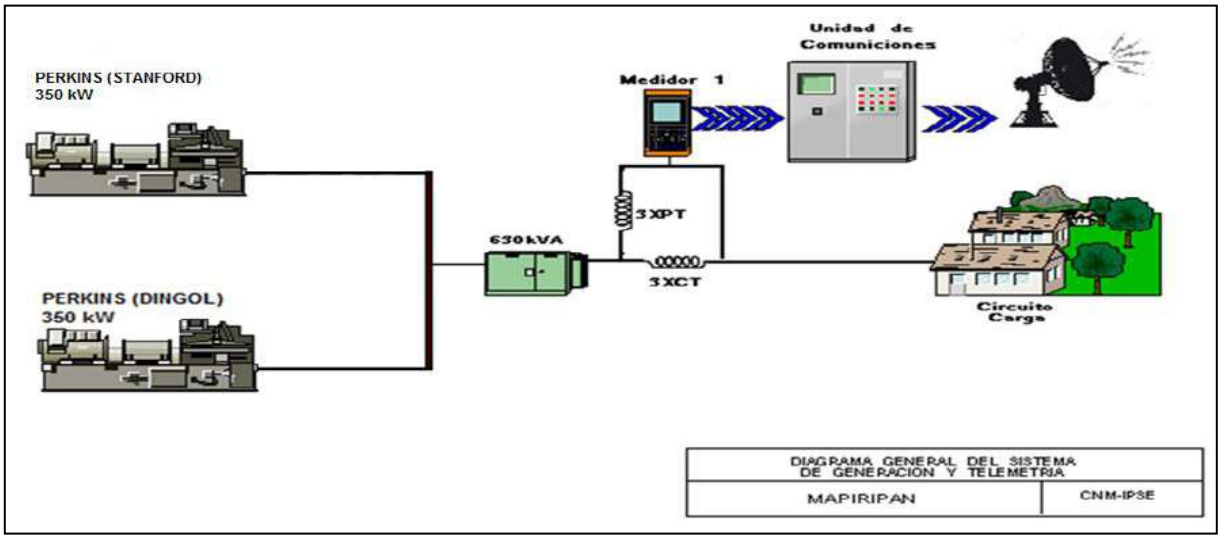

[1] Fuente: http://www.dane.gov.co/Información derivada del Censo Nacional de Población y Vivienda (CNPV) 2018.'Retroproyecciones y Proyecciones de población a nivel municipal por área, sexo y edad simple. Periodo 1985- 2035.

72.2 Energía

El consumo de energía eléctrica para esta localidad en *Abril* de 2022, se presenta en la siguiente tabla, donde se encuentran los valores acumulados diarios de la energía activa (kWh), reactiva (kVARh), aparente (kVAh) y del factor de potencia (p.u).

Tabla 214 Energía Activa, Reactiva, Aparente y Factor de Potencia.

MAPIRIPÁN (MAPIRIPÁN - META)				
Fecha	**Energía Activa (kWh)**	**Energía Reactiva (kVARh)**	**Energía Aparente (kVAh)**	**Factor de Potencia (p.u)**
Abril 1, Viernes	6.143	2.469	6.620,58	0,93
Abril 2, Sábado	5.233	2.148	5.656,24	0,93
Abril 3, Domingo	5.491	2.263	5.938,55	0,92
Abril 4, Lunes	5.489	2.090	5.873,28	0,93
Abril 5, Martes	5.481	2.153	5.888,89	0,93
Abril 6, Miércoles	5.614	2.196	6.027,77	0,93
Abril 7, Jueves	5.527	2.132	5.923,74	0,93
Abril 8, Viernes	5.233	2.044	5.618,47	0,93
Abril 9, Sábado	5.245	2.247	5.705,68	0,92
Abril 10, Domingo	5.305	2.234	5.755,63	0,92
Abril 11, Lunes	5.173	2.131	5.594,54	0,92
Abril 12, Martes	5.145	2.102	5.557,89	0,93
Abril 13, Miércoles	4.696	1.894	5.063,87	0,93
Abril 14, Jueves	5.214	2.169	5.647,25	0,92
Abril 15, Viernes	4.895	2.013	5.292,44	0,92
Abril 16, Sábado	4.576	1.901	4.954,59	0,92
Abril 17, Domingo	4.911	2.084	5.334,61	0,92
Abril 18, Lunes	5.287	2.009	5.656,31	0,93
Abril 19, Martes	5.447	2.068	5.826,28	0,93
Abril 20, Miércoles	5.489	2.094	5.875,10	0,93
Abril 21, Jueves	5.289	2.032	5.666,03	0,93
Abril 22, Viernes	5.092	2.006	5.473,11	0,93
Abril 23, Sábado	5.039	2.086	5.453,90	0,92
Abril 24, Domingo	5.711	2.330	6.167,94	0,93
Abril 25, Lunes	5.746	2.247	6.169,80	0,93
Abril 26, Martes	5.645	2.189	6.054,56	0,93
Abril 27, Miércoles	5.349	2.088	5.742,33	0,93
Abril 28, Jueves	5.536	2.112	5.924,67	0,93
Abril 29, Viernes	5.191	2.014	5.568,16	0,93
Abril 30, Sábado	5.071	2.071	5.477,26	0,93
TOTAL	**159.262**	**63.613**	**171.496,13**	**0,93**

El factor de potencia promedio fue 0,93.

Con referencia a Abril de 2021 (149.555 kWh), se presentó un crecimiento en la demanda de energía eléctrica del 6,49%.

Gráfica 434 Energía Activa, Reactiva y Factor de Potencia – MAPIRIPÁN (MAPIRIPÁN - META).

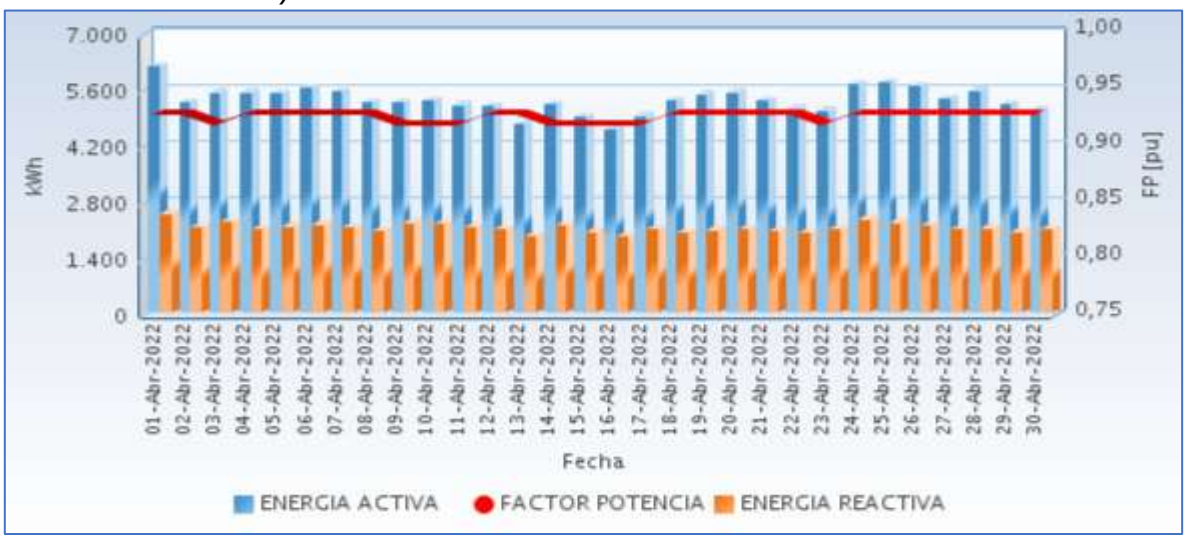

Fuente CNM

72.3 Potencia

En la siguiente gráfica se presenta el comportamiento diario de la potencia para este mes.

Gráfica 435 Comportamiento Diario de la Potencia.

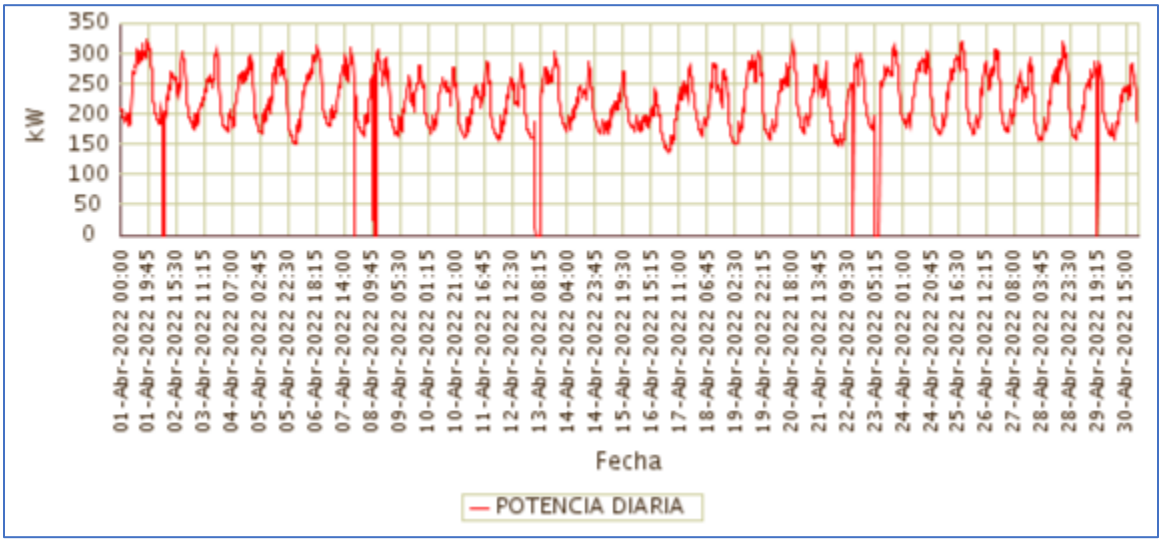

Fuente CNM

72.4 Potencia Máxima

La potencia máxima fue de 324,72kW, se presentó el viernes 01 de abril a las 18:45 horas.

Respecto a la potencia máxima de Abril de 2021 (322,52kW), tuvo una variación de 0,68%.

En la siguiente grafica se presenta la potencia máxima diaria registrada para este mes.

Gráfica 436 Potencia Máxima Diaria-MAPIRIPÁN (MAPIRIPÁN - META).

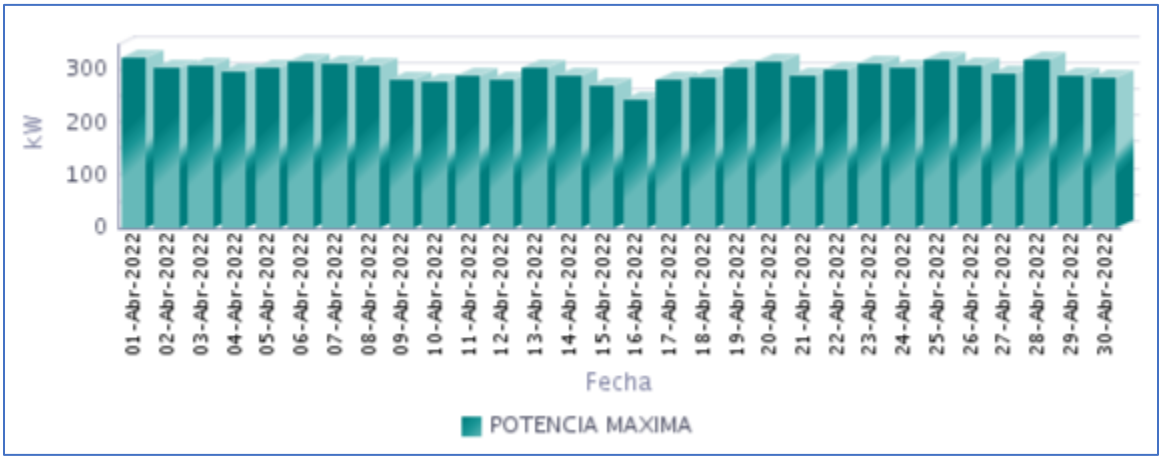

Fuente CNM

72.5 Horas de Prestación del Servicio

En Abril, se prestó el servicio de energía eléctrica en la localidad, un promedio diario de 23 Horas 38 Minutos, como se presenta en la siguiente gráfica.

Gráfica 437 Horas Efectivas de Prestación del Servicio - MAPIRIPÁN (MAPIRIPÁN - META),

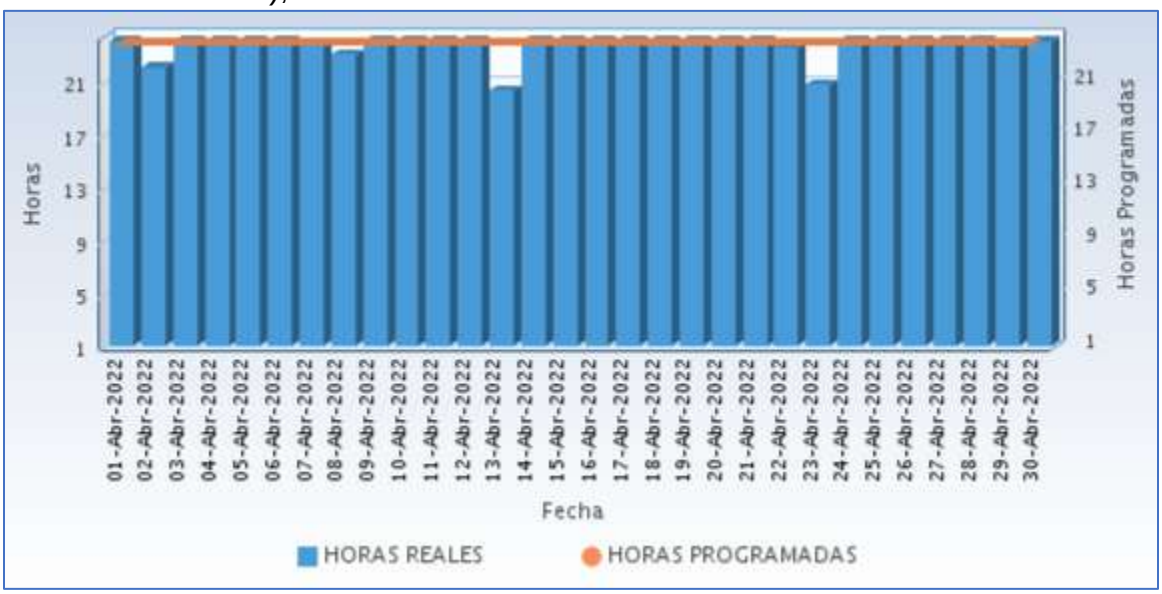

Fuente CNM

A continuación se relaciona las horas promedio por día de la prestación del servicio de energía:

Tabla 215 Horas promedio por día prestación del servicio de energía

MAPIRIPÁN (MAPIRIPÁN - META) Abril 2022	
DIA	**Horas de servicio promedio en el día [hh:mm]**
01-Abr-2022	24 Horas
02-Abr-2022	22 Horas 0 Minutos
03-Abr-2022	24 Horas
04-Abr-2022	24 Horas
05-Abr-2022	24 Horas
06-Abr-2022	24 Horas
07-Abr-2022	23 Horas 45 Minutos
08-Abr-2022	23 Horas 0 Minutos
09-Abr-2022	24 Horas
10-Abr-2022	24 Horas
11-Abr-2022	24 Horas
12-Abr-2022	24 Horas
13-Abr-2022	20 Horas 15 Minutos
14-Abr-2022	24 Horas
15-Abr-2022	24 Horas
16-Abr-2022	24 Horas
17-Abr-2022	24 Horas
18-Abr-2022	24 Horas
19-Abr-2022	24 Horas
20-Abr-2022	24 Horas
21-Abr-2022	24 Horas
22-Abr-2022	23 Horas 30 Minutos
23-Abr-2022	20 Horas 45 Minutos
24-Abr-2022	24 Horas
25-Abr-2022	24 Horas
26-Abr-2022	24 Horas
27-Abr-2022	24 Horas
28-Abr-2022	24 Horas
29-Abr-2022	23 Horas 30 Minutos
30-Abr-2022	24 Horas

Fuente CNM

72.6 Curvas de Carga

En la siguiente gráfica, se presenta el comportamiento de la carga promedio diaria en el mes.

Gráfica 438 Curva de Carga Promedio Diaria Mensual

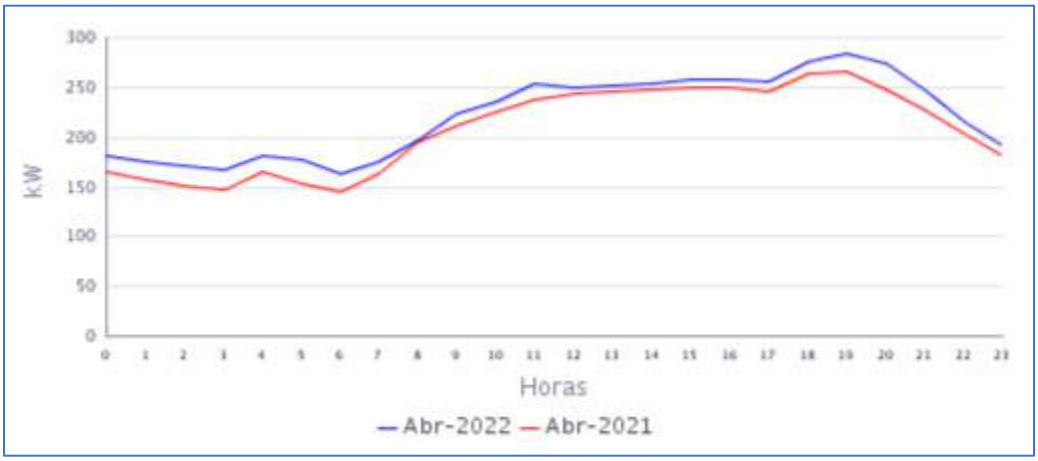

Fuente CNM

En la gráfica anterior se comparan las curvas de carga promedio diarias de Abr-2021 y del Abr-2022, presentándose un crecimiento en la demanda de 6,49%.

73. PUERTO ALVIRA (MAPIRIPAN - META)

El corregimiento de Puerto Alvira se encuentra ubicado en el municipio de Mapiripán, departamento del Meta. Esta Localidad cuenta con un total de 176 usuarios, de los cuales 159 son residenciales.[1]

73.1 Descripción del Sitio

La localidad cuenta con una central de generación que está conformada por la siguiente infraestructura:

Tabla 216 Infraestructura de la Localidad.

GRUPO ELECTRÓGENO			
ITEM	**MARCA**	**CAPACIDAD**	**ESTADO**
1	CUMMINS	375 kVA	Fuera de Servicio
2	KOHLER	Sin placa	Fuera de Servicio
3	STANFORD	Sin placa	Fuera de Servicio

Esta localidad sin servicio de energía, por daño en todas las unidades de energía y sin operador. Registro fotográfico.

[1] Fuente: http://reportes.sui.gov.co/ - Sistema Único de Información SUI - Año 2020.

NARIÑO

74. AGUACATAL (LA TOLA - NARIÑO)

El centro poblado de Aguacatal se encuentra ubicado en el municipio de Tola, departamento de Nariño. Esta Localidad cuenta con un total de 150 usuarios residenciales[1]

74.1 Descripción del Sitio

La localidad cuenta con una central de generación que está conformada por la siguiente infraestructura:

Tabla 217 Infraestructura de la Localidad.

GRUPO ELECTRÓGENO			
ITEM	**MARCA**	**CAPACIDAD**	**ESTADO**
1	MAGNAPLUS	25 KW	EN OPERACIÓN

Gráfica 440 Diagrama de Conexión de la Localidad.

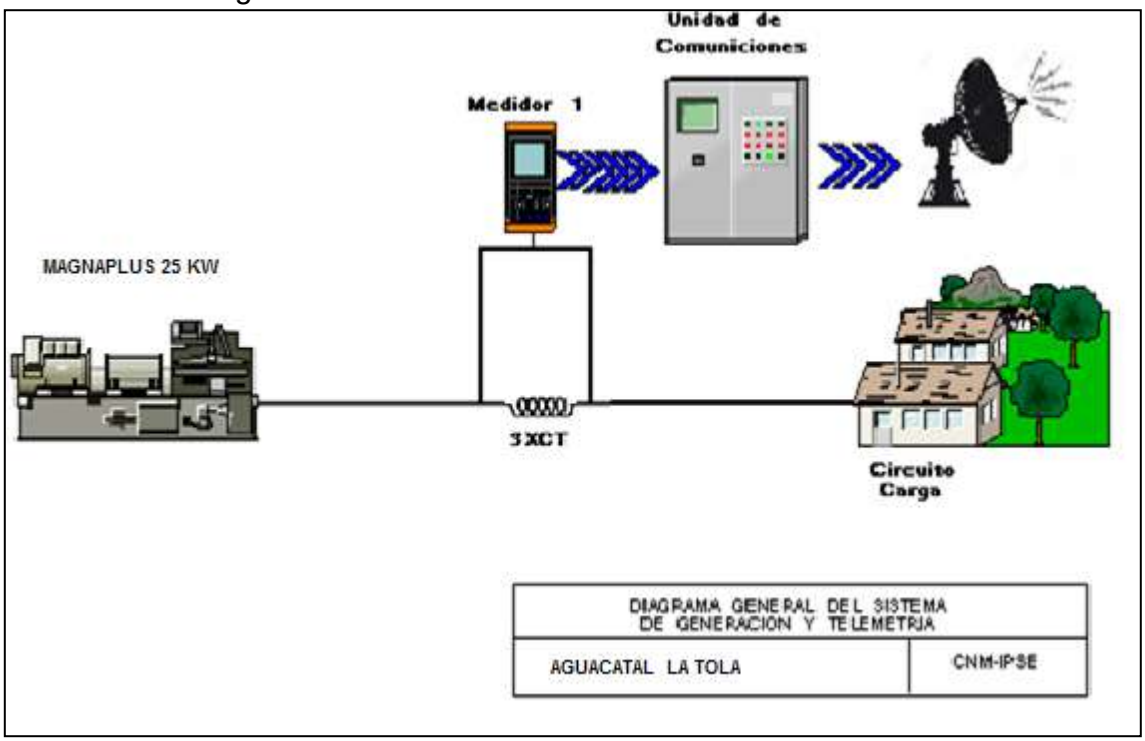

Localidad sin información completa. La localidad se encuentra alarmada desde el 26 de abril de 2022, por daño en el grupo electrógeno.

[1] Fuente: http://reportes.sui.gov.co/ - Sistema Único de Información SUI - Año 2020.

75. ALTERÓN (URIBE URIBE) (EL CHARCO - NARIÑO)

El Centro poblado de Alterón (Uribe-Uribe) pertenece al municipio de Charco, Departamento de Nariño. Esta localidad cuenta con un total de 156 usuarios.[1]

75.1 Descripción del Sitio

La localidad cuenta con una central de generación que está conformada por la siguiente infraestructura:

Tabla 220 Infraestructura de la Localidad.

GRUPO ELECTRÓGENO			
ITEM	**MARCA**	**CAPACIDAD**	**ESTADO**
1	PERKINS	90 kW	EN OPERACIÓN

Gráfica 446 Diagrama de Conexión de la Localidad.

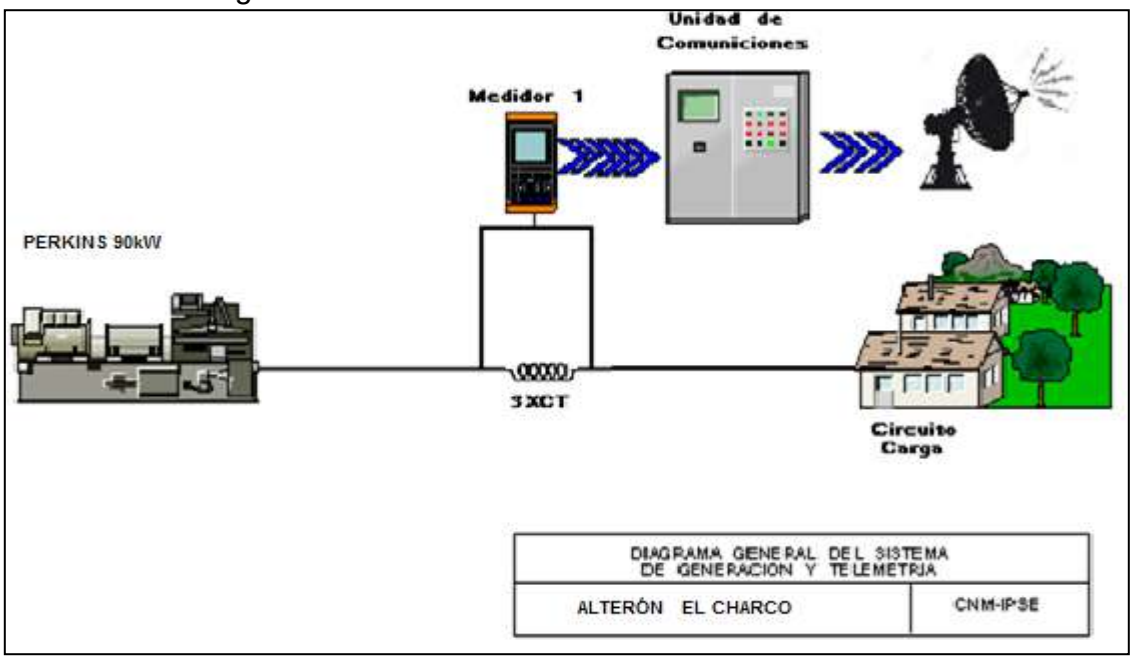

La localidad sin información completa para el presente periodo. Localidad con servicio de energía eléctrica, según lo informado. Daño en el sistema de telemetría, actualmente por orden público no se ha podido ingresar a la Zona.

[1] Fuente: http://reportes.sui.gov.co/ - Sistema Único de Información SUI - Año 2020.

76. AMÁRALES (LA TOLA - NARIÑO)

El centro poblado de Amárales se encuentra ubicado en el municipio de Tola, departamento de Nariño. Esta Localidad cuenta con un total de 285 usuarios residenciales.[1]

76.1 Descripción del Sitio

La localidad cuenta con una central de generación que está conformada por la siguiente infraestructura:

Tabla 223 Infraestructura de la Localidad.

GRUPO ELECTRÓGENO			
ITEM	**MARCA**	**CAPACIDAD**	**ESTADO**
1	GENERAL MOTORS	156 kVA	EN OPERACIÓN
TRANSFORMADOR			
ITEM	**CAPACIDAD (KVA)**		**ESTADO**
1	112,5		EN OPERACIÓN

Gráfica 452 Diagrama de Conexión de la Localidad.

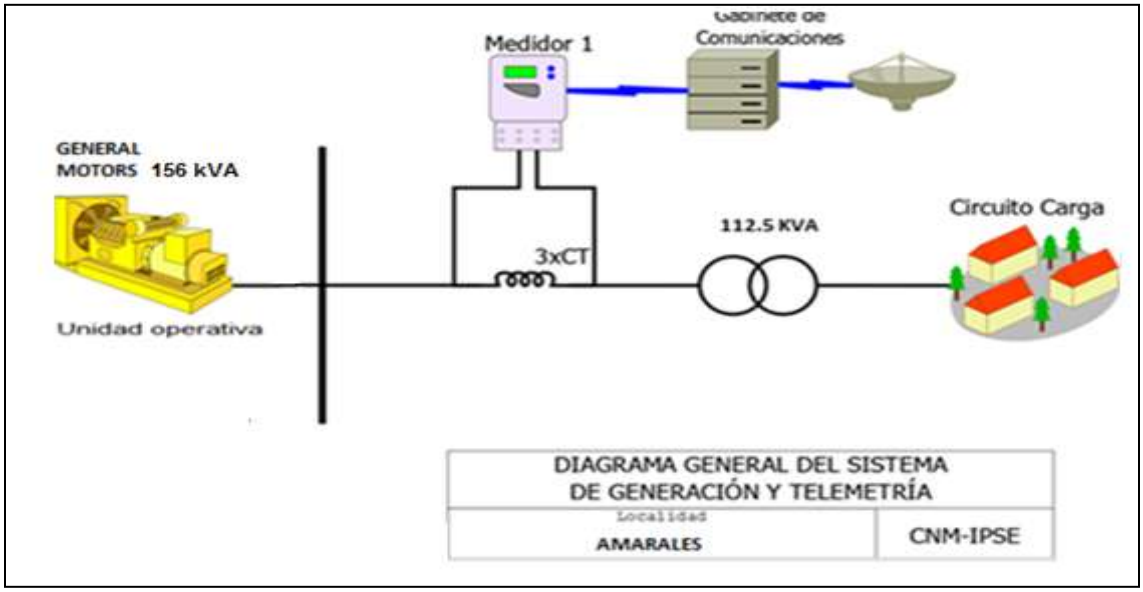

[1] Fuente: http://reportes.sui.gov.co/ - Sistema Único de Información SUI - Año 2020.

76.2 Energía

El consumo de energía eléctrica para esta localidad en *Abril* de 2022, se presenta en la siguiente tabla, donde se encuentran los valores acumulados diarios de la energía activa (kWh), reactiva (kVARh), aparente (kVAh) y del factor de potencia (p.u).

Tabla 224 Energía Activa, Reactiva, Aparente y Factor de Potencia.

AMÁRALES (LA TOLA - NARIÑO)				
Fecha	**Energía Activa (kWh)**	**Energía Reactiva (kVARh)**	**Energía Aparente (kVAh)**	**Factor de Potencia (p.u)**
Abril 1, Viernes	207	89	225,39	0,92
Abril 2, Sábado	222	98	242,34	0,91
Abril 3, Domingo	208	91	227,41	0,92
Abril 4, Lunes	206	96	227,59	0,91
Abril 5, Martes	215	90	232,57	0,92
Abril 6, Miércoles	214	96	234,98	0,91
Abril 7, Jueves	219	97	239,64	0,91
Abril 8, Viernes	222	90	239,96	0,93
Abril 9, Sábado	357	180	399,70	0,89
Abril 10, Domingo	209	95	229,74	0,91
Abril 11, Lunes	126	52	136,70	0,93
Abril 12, Martes	228	91	245,83	0,93
Abril 13, Miércoles	221	93	239,51	0,92
Abril 14, Jueves	220	94	239,47	0,92
Abril 15, Viernes	206	97	227,86	0,90
Abril 16, Sábado	228	99	248,91	0,92
Abril 17, Domingo	216	100	237,63	0,91
Abril 18, Lunes	230	95	248,79	0,92
Abril 19, Martes	225	99	246,24	0,92
Abril 20, Miércoles	254	103	273,81	0,93
Abril 21, Jueves	351	179	393,62	0,89
Abril 22, Viernes	221	85	236,48	0,93
Abril 23, Sábado	219	93	238,11	0,92
Abril 24, Domingo	216	91	234,84	0,92
Abril 25, Lunes	225	95	244,63	0,92
Abril 26, Martes	224	94	242,53	0,92
Abril 27, Miércoles	233	96	252,20	0,92
Abril 28, Jueves	228	94	246,48	0,92
Abril 29, Viernes	226	95	245,77	0,92
Abril 30, Sábado	237	110	260,66	0,91
TOTAL	**6.815**	**2.977**	**7.436,85**	**0,92**

El factor de potencia promedio fue 0,92.

Con referencia a Abril de 2021 (8.736 kWh), se presentó una caída en la demanda de energía eléctrica del 21,99%.

Gráfica 453 Energía Activa, Reactiva y Factor de Potencia – AMÁRALES (LA TOLA - NARIÑO).

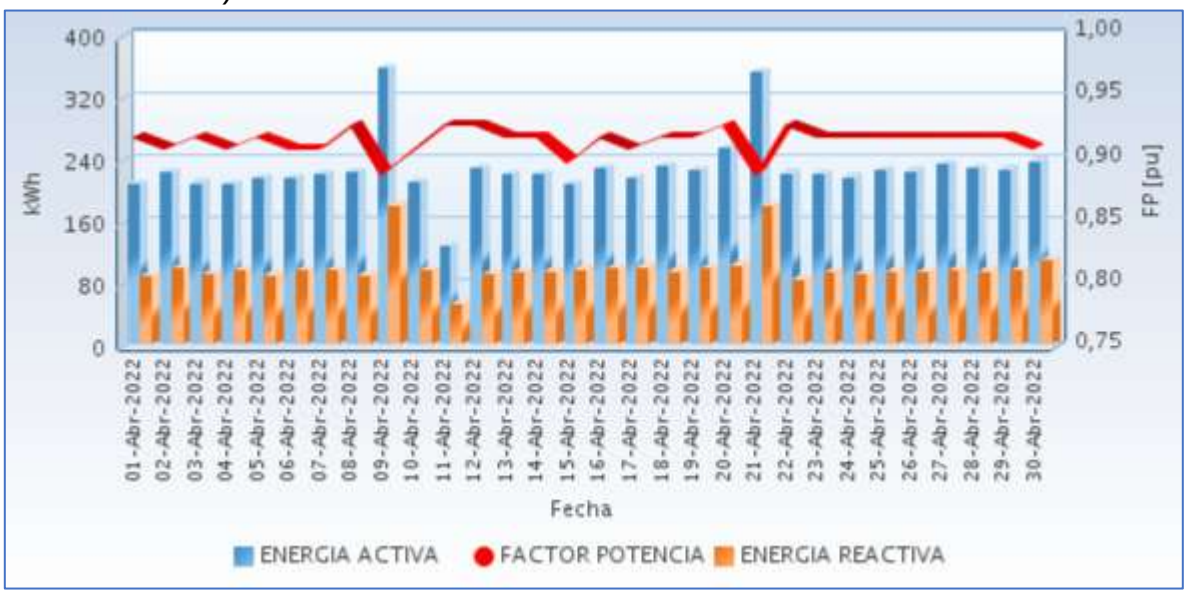

Fuente CNM

76.3 Potencia

En la siguiente gráfica se presenta el comportamiento diario de la potencia para este mes.

Gráfica 454 Comportamiento Diario de la Potencia.

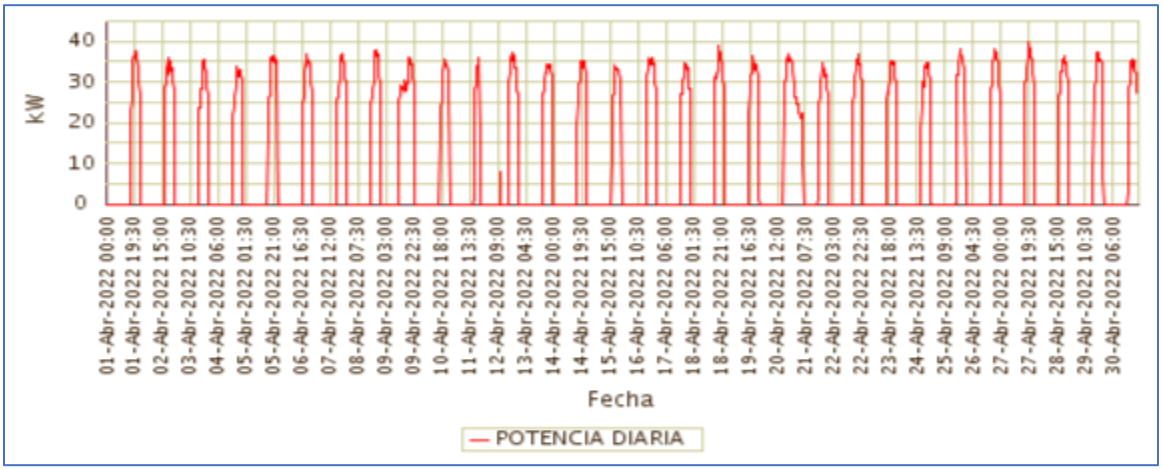

Fuente CNM

76.4 Potencia Máxima

La potencia máxima fue de 39,81kW, se presentó el Miércoles 27 de Abril a las 19:15 horas.

Respecto a la potencia máxima de Abril de 2021 (65,66kW), tuvo una caída de 39,38%.

En la siguiente grafica se presenta la potencia máxima diaria registrada para este mes.

Gráfica 455 Potencia Máxima Diaria-AMÁRALES (LA TOLA - NARIÑO).

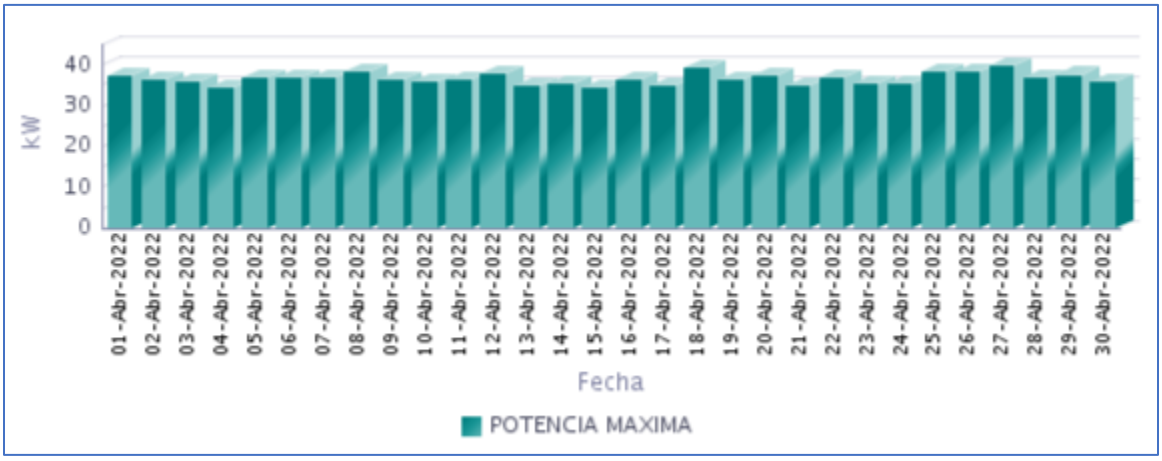

Fuente CNM

76.5 Horas de Prestación del Servicio

En Abril, se prestó el servicio de energía eléctrica en la localidad, un promedio diario de 7 Horas 23 Minutos, como se presenta en la siguiente gráfica.

Gráfica 456 Horas Efectivas de Prestación del Servicio - AMÁRALES (LA TOLA - NARIÑO),

Fuente CNM

A continuación se relaciona las horas promedio por día de la prestación del servicio de energía:

Tabla 225 Horas promedio por día prestación del servicio de energía

AMÁRALES (LA TOLA - NARIÑO) Abril 2022	
DIA	**Horas de servicio promedio en el día [hh:mm]**
01-Abr-2022	6 Horas 30 Minutos
02-Abr-2022	7 Horas 0 Minutos
03-Abr-2022	7 Horas 0 Minutos
04-Abr-2022	7 Horas 0 Minutos
05-Abr-2022	6 Horas 45 Minutos
06-Abr-2022	7 Horas 0 Minutos
07-Abr-2022	7 Horas 15 Minutos
08-Abr-2022	7 Horas 15 Minutos
09-Abr-2022	12 Horas 15 Minutos
10-Abr-2022	7 Horas 0 Minutos
11-Abr-2022	4 Horas 15 Minutos
12-Abr-2022	7 Horas 15 Minutos
13-Abr-2022	7 Horas 0 Minutos
14-Abr-2022	7 Horas 0 Minutos
15-Abr-2022	7 Horas 0 Minutos
16-Abr-2022	7 Horas 15 Minutos
17-Abr-2022	7 Horas 15 Minutos
18-Abr-2022	7 Horas 0 Minutos
19-Abr-2022	7 Horas 0 Minutos
20-Abr-2022	7 Horas 45 Minutos
21-Abr-2022	13 Horas 15 Minutos
22-Abr-2022	7 Horas 0 Minutos
23-Abr-2022	7 Horas 0 Minutos
24-Abr-2022	7 Horas 0 Minutos
25-Abr-2022	7 Horas 0 Minutos
26-Abr-2022	7 Horas 0 Minutos
27-Abr-2022	7 Horas 15 Minutos
28-Abr-2022	7 Horas 15 Minutos
29-Abr-2022	7 Horas 15 Minutos
30-Abr-2022	7 Horas 30 Minutos

Fuente CNM

76.6 Curvas de Carga

En la siguiente gráfica, se presenta el comportamiento de la carga promedio diaria en el mes.

Gráfica 457 Curva de Carga Promedio Diaria Mensual

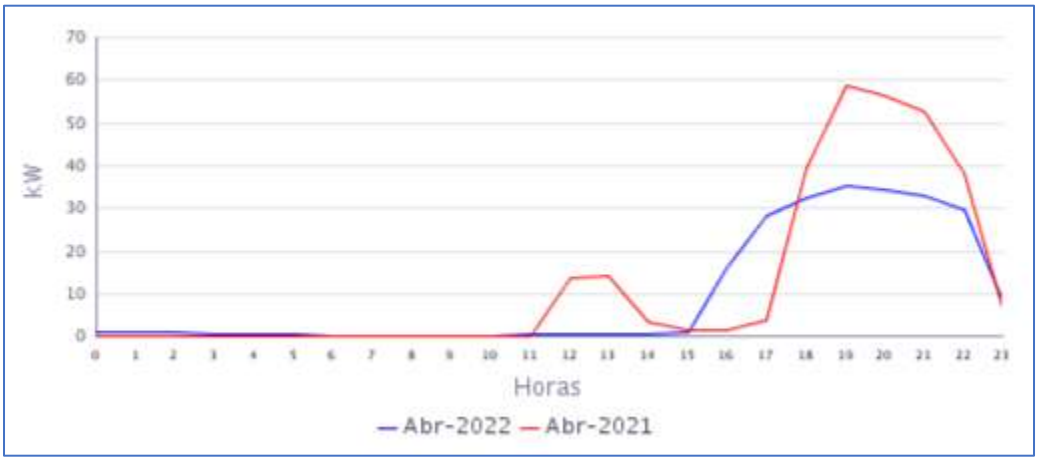

Fuente CNM

En la gráfica anterior se comparan las curvas de carga promedio diarias de Abr-2021 y del Abr-2022, presentándose una caída en la demanda de 21,99%.

77. BAZÁN (EL CHARCO - NARIÑO)

El Centro poblado de Bazán está localizado al norte del municipio de El Charco en la costa Pacífica de Nariño a orillas del rio Tapaje, Departamento de Nariño. Esta localidad cuenta con un total de 320 usuarios .[1]

77.1 Descripción del Sitio

La localidad cuenta con una central de generación que está conformada por la siguiente infraestructura:

Tabla 226 Infraestructura de la Localidad.

GRUPO ELECTRÓGENO			
ITEM	**MARCA**	**CAPACIDAD**	**ESTADO**
1	CUMMINS	425 KW	EN OPERACIÓN
TRANSFORMADOR			
ITEM	**CAPACIDAD (KVA)**		**ESTADO**
1	112,5		EN OPERACIÓN

Gráfica 458 Diagrama de Conexión de la Localidad.

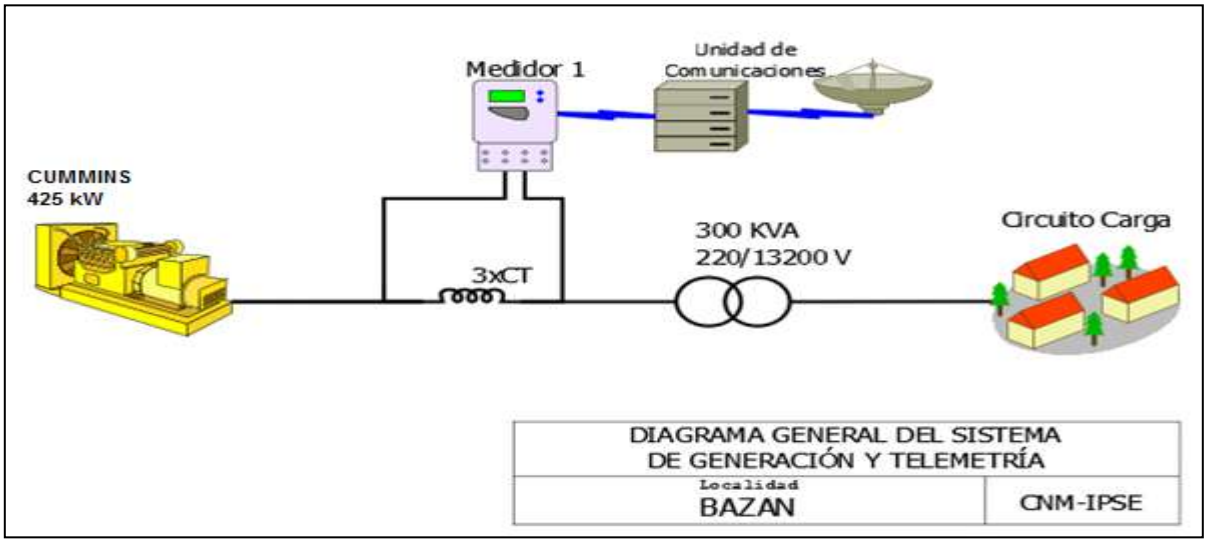

[1] Fuente: http://reportes.sui.gov.co/ - Sistema Único de Información SUI - Año 2020.

77.2 Energía

El consumo de energía eléctrica para esta localidad en *Abril* de 2022, se presenta en la siguiente tabla, donde se encuentran los valores acumulados diarios de la energía activa (kWh), reactiva (kVARh), aparente (kVAh) y del factor de potencia (p.u).

Tabla 227 Energía Activa, Reactiva, Aparente y Factor de Potencia.

BAZAN (EL CHARCO - NARIÑO)				
Fecha	**Energía Activa (kWh)**	**Energía Reactiva (kVARh)**	**Energía Aparente (kVAh)**	**Factor de Potencia (p.u)**
Abril 1, Viernes	714	433	835,14	0,85
Abril 2, Sábado	728	444	853,05	0,85
Abril 3, Domingo	688	439	815,90	0,84
Abril 4, Lunes	727	449	854,54	0,85
Abril 5, Martes	724	444	848,96	0,85
Abril 6, Miércoles	737	440	858,39	0,86
Abril 7, Jueves	682	401	790,71	0,86
Abril 8, Viernes	692	422	811,07	0,85
Abril 9, Sábado	691	420	808,80	0,85
Abril 10, Domingo	450	275	527,27	0,85
Abril 11, Lunes	564	320	648,65	0,87
Abril 12, Martes	620	365	719,70	0,86
Abril 13, Miércoles	616	361	713,74	0,86
Abril 14, Jueves	731	460	863,31	0,85
Abril 15, Viernes	611	390	724,69	0,84
Abril 16, Sábado	679	426	801,74	0,85
Abril 17, Domingo	671	437	800,48	0,84
Abril 18, Lunes	640	400	754,17	0,85
Abril 19, Martes	610	379	717,92	0,85
Abril 20, Miércoles	624	373	727,09	0,86
Abril 21, Jueves	16	76	77,19	0,20
Abril 22, Viernes	1	11	10,87	0,11
Abril 23, Sábado	0	0	0,00	
Abril 24, Domingo	0	0	0,00	
Abril 25, Lunes	0	0	0,00	
Abril 26, Martes	0	0	0,00	
Abril 27, Miércoles	0	0	0,00	
Abril 28, Jueves	0	0	0,00	
Abril 29, Viernes	0	0	0,00	
Abril 30, Sábado	337	236	411,81	0,82
TOTAL	**13.552**	**8.401**	**15.944,47**	**0,85**

El factor de potencia promedio fue 0,85.

Para este período se presentó un exceso de consumo de energía reactiva de 1625,40 kVARh.

Con referencia a Abril de 2021 (19.102 kWh), se presentó una caída en la demanda de energía eléctrica del 29,06%. Este comportamiento es debido a los problemas de generación que se presentaron desde 22 al 29 de abril.

Gráfica 459 Energía Activa, Reactiva y Factor de Potencia – BAZAN (EL CHARCO - NARIÑO).

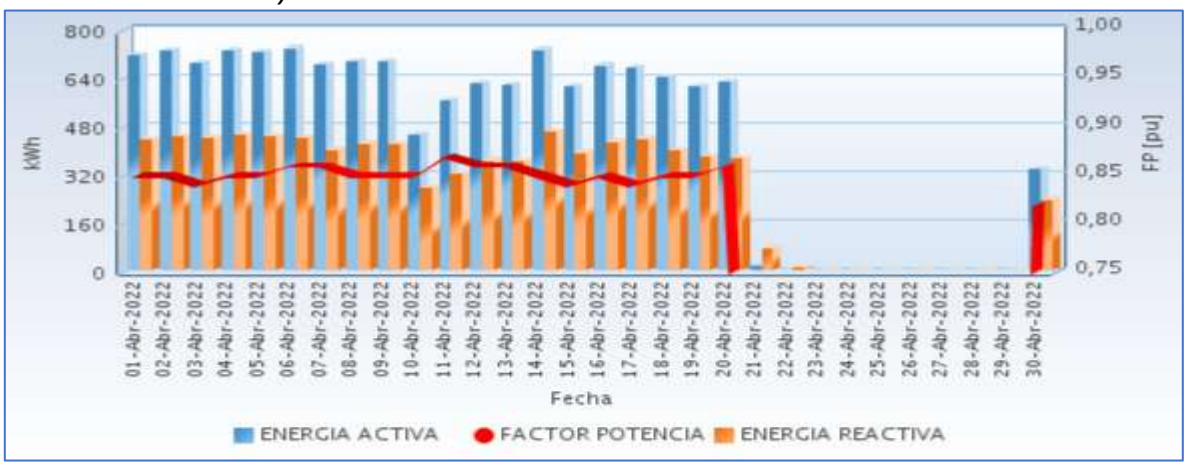

Fuente CNM

77.3 Potencia

En la siguiente gráfica se presenta el comportamiento diario de la potencia para este mes.

Gráfica 460 Comportamiento Diario de la Potencia.

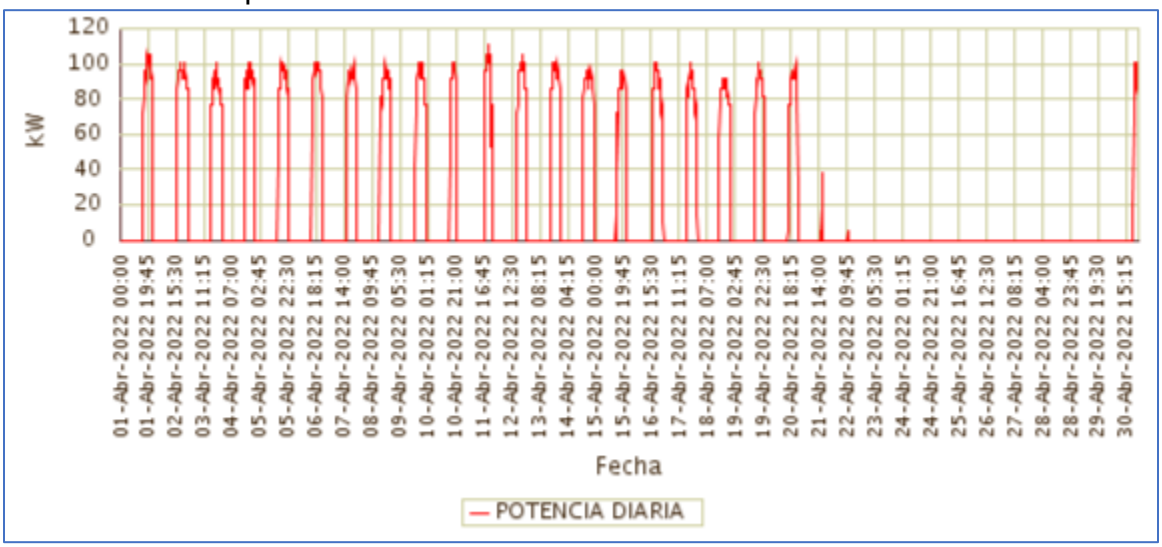

Fuente CNM

77.4 Potencia Máxima

La potencia máxima fue de 110,40kW, se presentó el Lunes 11 de Abril a las 20:15 horas. Respecto a la potencia máxima de Abril de 2021 (100,80kW), tuvo una variación de 9,52%.

En la siguiente grafica se presenta la potencia máxima diaria registrada para este mes.

Gráfica 461 Potencia Máxima Diaria-BAZAN (EL CHARCO - NARIÑO).

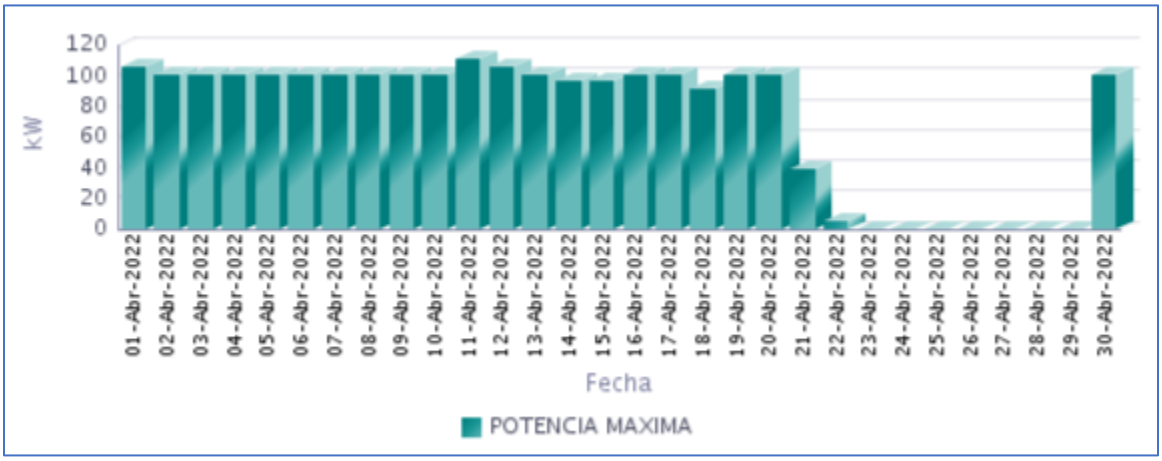

Fuente CNM

77.5 Horas de Prestación del Servicio

En Abril, se prestó el servicio de energía eléctrica en la localidad, un promedio diario de 5 Horas 16 Minutos, como se presenta en la siguiente gráfica.

Gráfica 462 Horas Efectivas de Prestación del Servicio - BAZAN (EL CHARCO - NARIÑO),

Fuente CNM

A continuación se relaciona las horas promedio por día de la prestación del servicio de energía:

Tabla 228 Horas promedio por día prestación del servicio de energía

BAZÁN (EL CHARCO - NARIÑO) Abril 2022	
DIA	**Horas de servicio promedio en el día [hh:mm]**
01-Abr-2022	8 Horas 0 Minutos
02-Abr-2022	8 Horas 0 Minutos
03-Abr-2022	8 Horas 15 Minutos
04-Abr-2022	8 Horas 15 Minutos
05-Abr-2022	8 Horas 15 Minutos
06-Abr-2022	8 Horas 15 Minutos
07-Abr-2022	7 Horas 45 Minutos
08-Abr-2022	8 Horas 15 Minutos
09-Abr-2022	7 Horas 45 Minutos
10-Abr-2022	5 Horas 15 Minutos
11-Abr-2022	6 Horas 15 Minutos
12-Abr-2022	7 Horas 15 Minutos
13-Abr-2022	6 Horas 45 Minutos
14-Abr-2022	8 Horas 30 Minutos
15-Abr-2022	7 Horas 30 Minutos
16-Abr-2022	7 Horas 45 Minutos
17-Abr-2022	8 Horas 15 Minutos
18-Abr-2022	8 Horas 0 Minutos
19-Abr-2022	7 Horas 15 Minutos
20-Abr-2022	7 Horas 30 Minutos
21-Abr-2022	0 Horas 45 Minutos
22-Abr-2022	0 Horas 15 Minutos
23-Abr-2022	0 Horas 0 Minutos
24-Abr-2022	0 Horas 0 Minutos
25-Abr-2022	0 Horas 0 Minutos
26-Abr-2022	0 Horas 0 Minutos
27-Abr-2022	0 Horas 0 Minutos
28-Abr-2022	0 Horas 0 Minutos
29-Abr-2022	0 Horas 0 Minutos
30-Abr-2022	4 Horas 0 Minutos

Fuente CNM

77.6 Curvas de Carga

En la siguiente gráfica, se presenta el comportamiento de la carga promedio diaria en el mes.

Gráfica 463 Curva de Carga Promedio Diaria Mensual

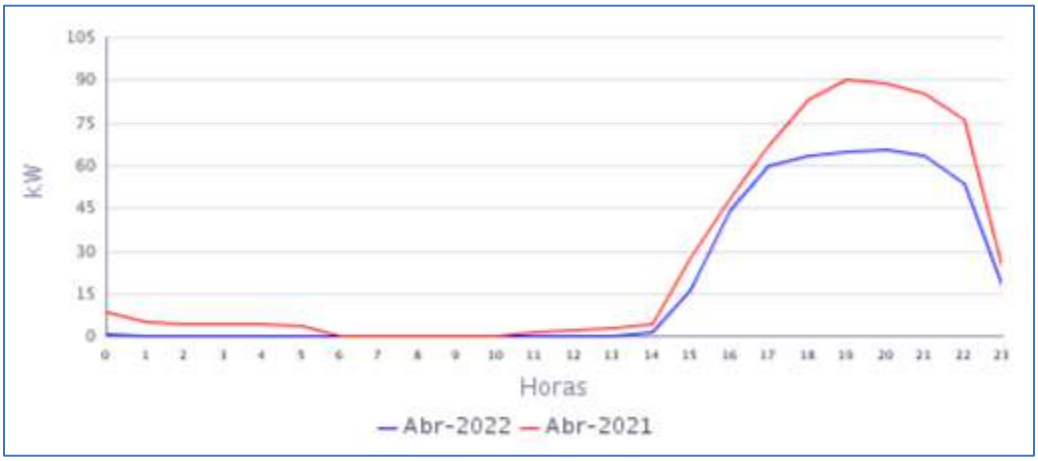

Fuente CNM

En la gráfica anterior se comparan las curvas de carga promedio diarias de Abr-2021 y del Abr-2022, presentándose una caída en la demanda de 29,06%.

78. BOCAS DE CURAY (TUMACO - NARIÑO)

El Centro Poblado de Bocas de Curay, pertenece al municipio de San Andrés de Tumaco, Departamento de Nariño. Esta localidad cuenta con un total de 270 usuarios .[1]

78.1 Descripción del Sitio

La localidad cuenta con una central de generación que está conformada por la siguiente infraestructura:

Tabla 229 Infraestructura de la Localidad.

GRUPO ELECTRÓGENO			
ITEM	**MARCA**	**CAPACIDAD**	**ESTADO**
1	CUMMINS	360 Kw	EN OPERACIÓN
2	CUMMINS	180 kW	EN OPERACIÓN
TRANSFORMADOR			
ITEM	**CAPACIDAD (KVA)**		**ESTADO**
1	300		EN OPERACIÓN

Gráfica 464 Diagrama de Conexión de la Localidad.

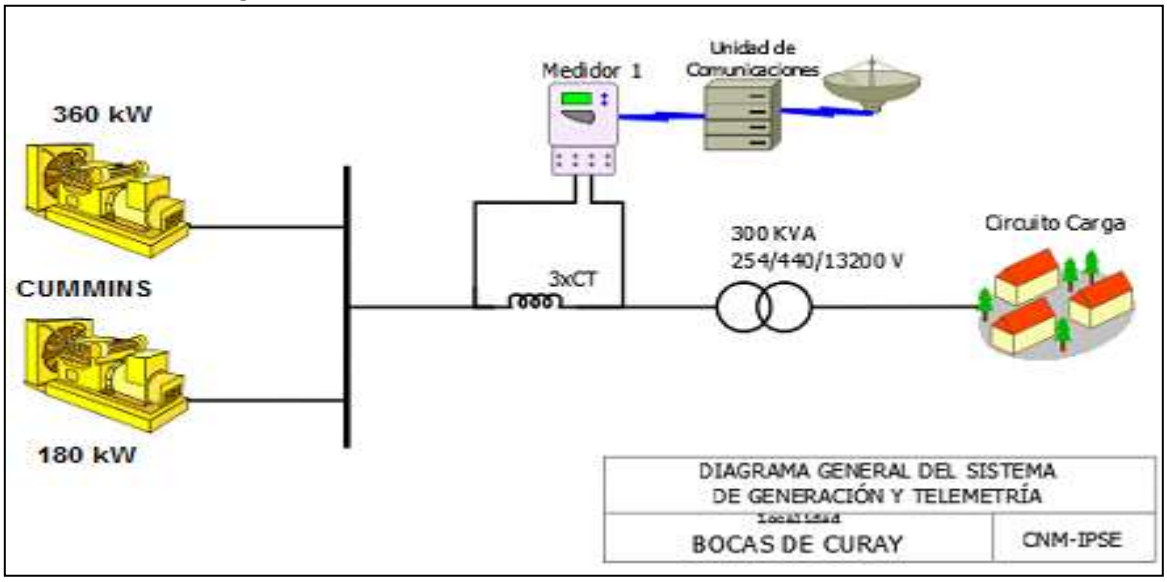

[1] Fuente: http://reportes.sui.gov.co/ - Sistema Único de Información SUI - Año 2020.

78.2 Energía

El consumo de energía eléctrica para esta localidad en *Abril* de 2022, se presenta en la siguiente tabla, donde se encuentran los valores acumulados diarios de la energía activa (kWh), reactiva (kVARh), aparente (kVAh) y del factor de potencia (p.u).

Tabla 230 Energía Activa, Reactiva, Aparente y Factor de Potencia.

BOCAS DE CURAY (TUMACO - NARIÑO)				
Fecha	**Energía Activa (kWh)**	**Energía Reactiva (kVARh)**	**Energía Aparente (kVAh)**	**Factor de Potencia (p.u)**
Abril 1, Viernes	286	85	298,61	0,96
Abril 2, Sábado	325	104	340,79	0,95
Abril 3, Domingo	483	149	505,40	0,96
Abril 4, Lunes	301	91	314,13	0,96
Abril 5, Martes	319	96	332,75	0,96
Abril 6, Miércoles	267	81	279,02	0,96
Abril 7, Jueves	240	72	250,57	0,96
Abril 8, Viernes	254	80	266,05	0,95
Abril 9, Sábado	284	93	299,22	0,95
Abril 10, Domingo	392	125	411,95	0,95
Abril 11, Lunes	273	83	285,46	0,96
Abril 12, Martes	269	80	280,40	0,96
Abril 13, Miércoles	269	82	281,49	0,96
Abril 14, Jueves	236	71	246,20	0,96
Abril 15, Viernes	247	77	258,46	0,95
Abril 16, Sábado	305	101	321,61	0,95
Abril 17, Domingo	425	139	447,41	0,95
Abril 18, Lunes	276	86	289,03	0,95
Abril 19, Martes	266	82	278,22	0,96
Abril 20, Miércoles	529	175	556,69	0,95
Abril 21, Jueves	266	81	277,87	0,96
Abril 22, Viernes	265	83	277,43	0,95
Abril 23, Sábado	312	101	328,06	0,95
Abril 24, Domingo	377	119	395,08	0,95
Abril 25, Lunes	232	70	242,01	0,96
Abril 26, Martes	252	80	264,33	0,95
Abril 27, Miércoles	266	85	279,12	0,95
Abril 28, Jueves	253	79	265,12	0,96
Abril 29, Viernes	292	85	303,79	0,96
Abril 30, Sábado	260	82	272,49	0,95
TOTAL	**9.019**	**2.817**	**9.448,31**	**0,95**

El factor de potencia promedio fue 0,95.

Con referencia a Abril de 2021 (4.986 kWh), se presentó un crecimiento en la demanda de energía eléctrica del 80,88%. Este comportamiento es debido a los problemas de generación que se presentaron en el mismo periodo del año pasado.

Gráfica 465 Energía Activa, Reactiva y Factor de Potencia – BOCAS DE CURAY (TUMACO - NARIÑO).

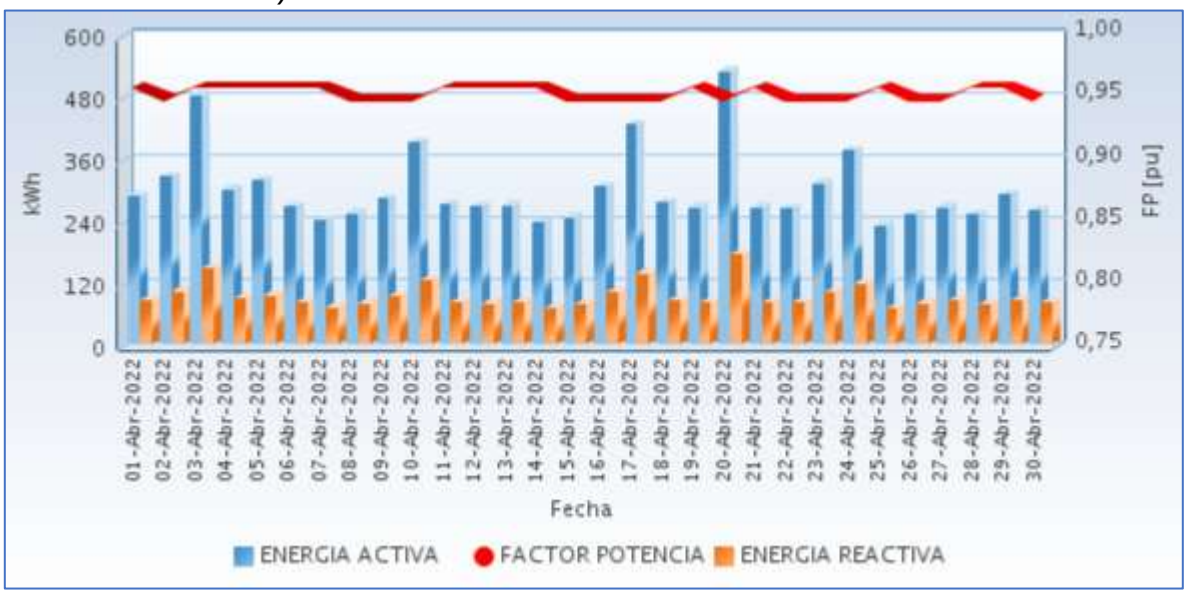

Fuente CNM

78.3 Potencia

En la siguiente gráfica se presenta el comportamiento diario de la potencia para este mes.

Gráfica 466 Comportamiento Diario de la Potencia.

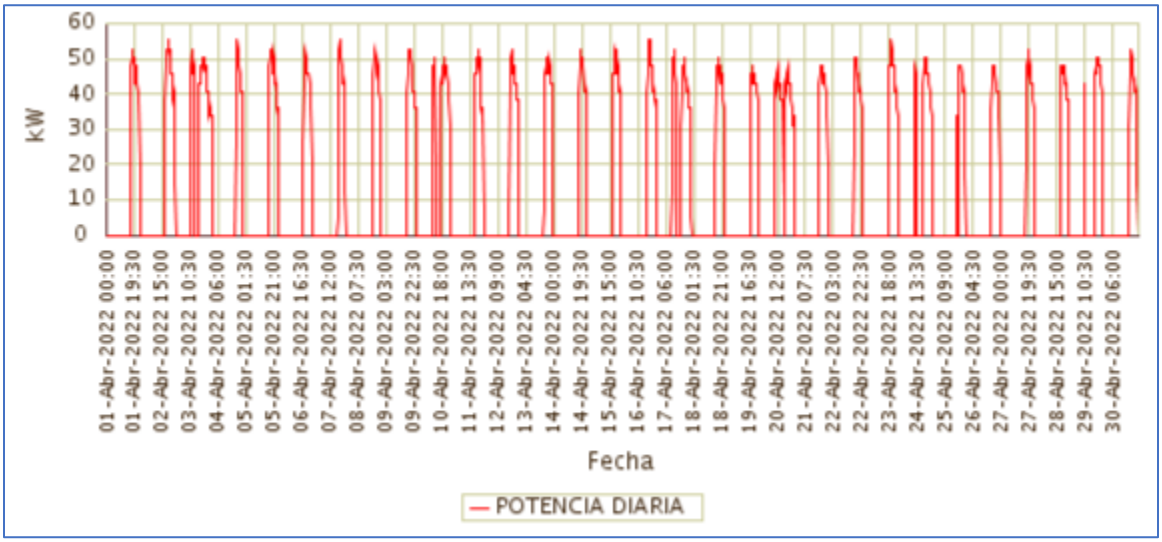

Fuente CNM

78.4 Potencia Máxima

La potencia máxima fue de 55,20kW, se presentó el Sábado 23 de Abril a las 19:30 horas. Respecto a la potencia máxima de Abril de 2021 (62,40kW), tuvo una caída de 11,54%.

En la siguiente grafica se presenta la potencia máxima diaria registrada para este mes.

Gráfica 467 Potencia Máxima Diaria-BOCAS DE CURAY (TUMACO - NARIÑO).

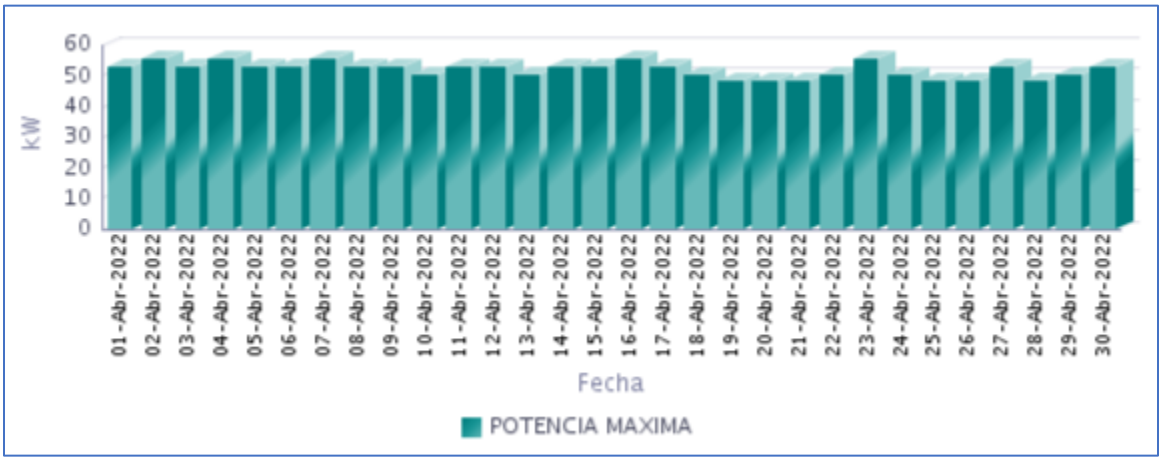

Fuente CNM

78.5 Horas de Prestación del Servicio

En Abril, se prestó el servicio de energía eléctrica en la localidad, un promedio diario de 7 Horas 6 Minutos, como se presenta en la siguiente gráfica.

Gráfica 468 Horas Efectivas de Prestación del Servicio - BOCAS DE CURAY (TUMACO - NARIÑO),

Fuente CNM

A continuación se relaciona las horas promedio por día de la prestación del servicio de energía:

Tabla 231 Horas promedio por día prestación del servicio de energía

BOCAS DE CURAY (TUMACO - NARIÑO) Abril 2022	
DIA	**Horas de servicio promedio en el día [hh:mm]**
01-Abr-2022	6 Horas 30 Minutos
02-Abr-2022	7 Horas 0 Minutos
03-Abr-2022	11 Horas 15 Minutos
04-Abr-2022	7 Horas 30 Minutos
05-Abr-2022	7 Horas 15 Minutos
06-Abr-2022	6 Horas 15 Minutos
07-Abr-2022	5 Horas 30 Minutos
08-Abr-2022	5 Horas 30 Minutos
09-Abr-2022	6 Horas 30 Minutos
10-Abr-2022	9 Horas 15 Minutos
11-Abr-2022	6 Horas 30 Minutos
12-Abr-2022	6 Horas 15 Minutos
13-Abr-2022	6 Horas 15 Minutos
14-Abr-2022	5 Horas 30 Minutos
15-Abr-2022	5 Horas 45 Minutos
16-Abr-2022	7 Horas 0 Minutos
17-Abr-2022	10 Horas 15 Minutos
18-Abr-2022	6 Horas 45 Minutos
19-Abr-2022	6 Horas 30 Minutos
20-Abr-2022	13 Horas 30 Minutos
21-Abr-2022	6 Horas 30 Minutos
22-Abr-2022	6 Horas 15 Minutos
23-Abr-2022	7 Horas 0 Minutos
24-Abr-2022	9 Horas 15 Minutos
25-Abr-2022	6 Horas 0 Minutos
26-Abr-2022	6 Horas 0 Minutos
27-Abr-2022	6 Horas 15 Minutos
28-Abr-2022	6 Horas 0 Minutos
29-Abr-2022	7 Horas 0 Minutos
30-Abr-2022	6 Horas 0 Minutos

Fuente CNM

78.6 Curvas de Carga

En la siguiente gráfica, se presenta el comportamiento de la carga promedio diaria en el mes.

Gráfica 469 Curva de Carga Promedio por Tipo de Día

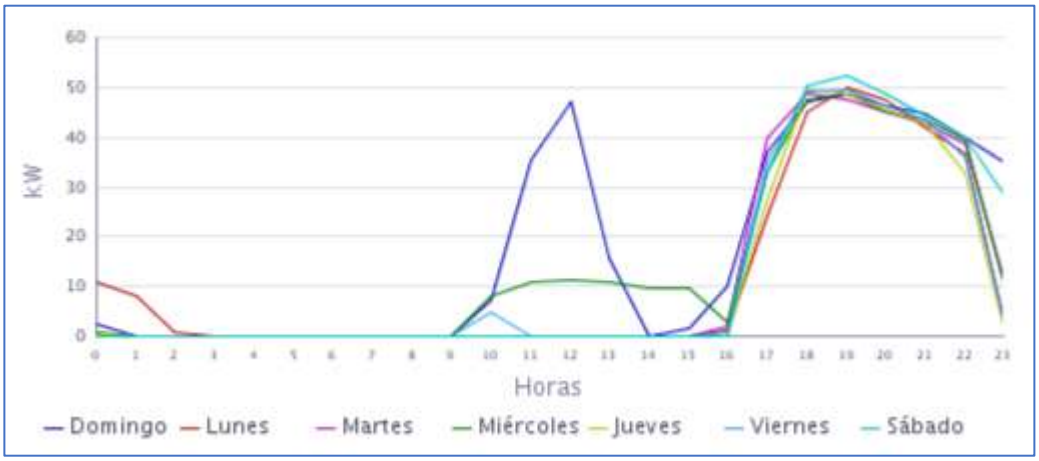

Fuente CNM

Gráfica 470 Curva de Carga Promedio Diaria Mensual

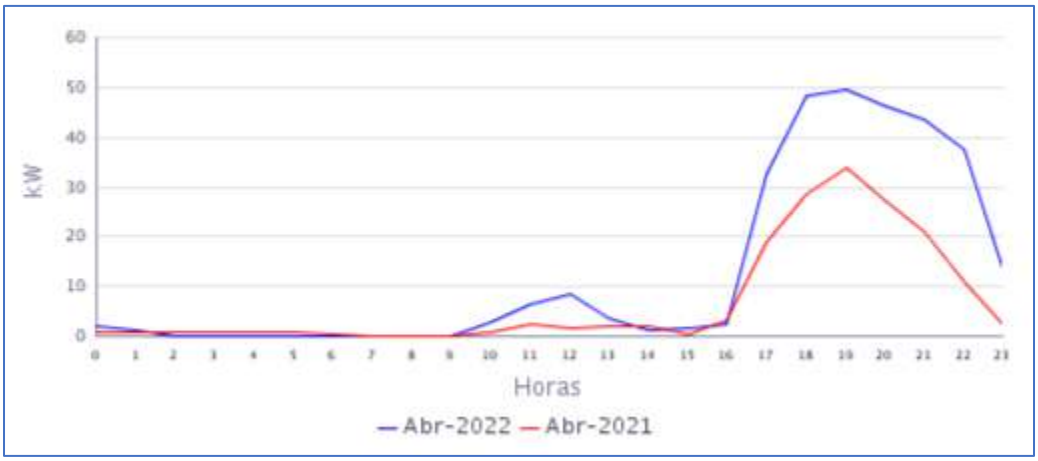

Fuente CNM

En la gráfica anterior se comparan las curvas de carga promedio diarias de Abr-2021 y del Abr-2022, presentándose un fuerte crecimiento en la demanda de 80,88%.

79. BOCAS DE PRIETA (OLAYA HERRERA - NARIÑO)

La localidad menor de Bocas de Prieta pertenece al municipio de Olaya Herrera, Departamento de Nariño. Esta localidad cuenta con un total de 165 usuarios.[1]

79.1 Descripción del Sitio

La localidad cuenta con una central de generación que está conformada por la siguiente infraestructura:

Tabla 232 Infraestructura de la Localidad.

GRUPO ELECTRÓGENO			
ITEM	**MARCA**	**CAPACIDAD**	**ESTADO**
1	CUMMINS	75 KW	EN OPERACIÓN
TRANSFORMADOR			
ITEM	**CAPACIDAD (KVA)**		**ESTADO**
1	112,5		EN OPERACIÓN

Gráfica 471 Diagrama de Conexión de la Localidad.

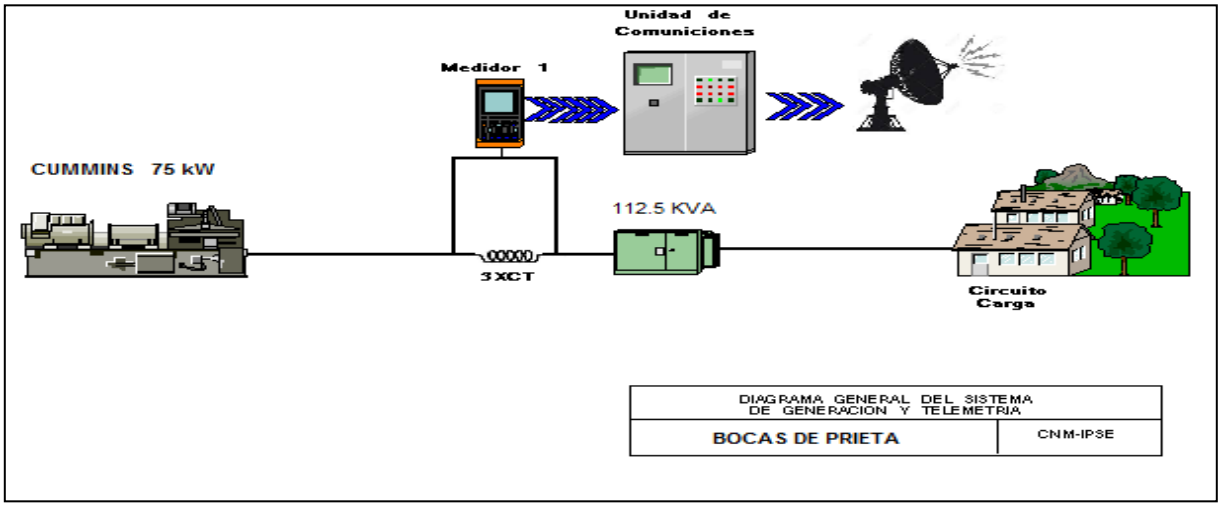

[1] Fuente: http://reportes.sui.gov.co/ - Sistema Único de Información SUI - Año 2020.

79.2 Energía

El consumo de energía eléctrica para esta localidad en *Abril* de 2022, se presenta en la siguiente tabla, donde se encuentran los valores acumulados diarios de la energía activa (kWh), reactiva (kVARh), aparente (kVAh) y del factor de potencia (p.u).

Tabla 233 Energía Activa, Reactiva, Aparente y Factor de Potencia.

BOCAS DE PRIETA (OLAYA HERRERA - NARIÑO)				
Fecha	**Energía Activa (kWh)**	**Energía Reactiva (kVARh)**	**Energía Aparente (kVAh)**	**Factor de Potencia (p.u)**
Abril 1, Viernes	0	0	0,00	
Abril 2, Sábado	0	0	0,43	0,92
Abril 3, Domingo	0	0	0,00	
Abril 4, Lunes	0	0	0,00	
Abril 5, Martes	0	0	0,00	
Abril 6, Miércoles	0	0	0,00	
Abril 7, Jueves	0	0	0,00	
Abril 8, Viernes	0	0	0,00	
Abril 9, Sábado	0	0	0,00	
Abril 10, Domingo	0	0	0,00	
Abril 11, Lunes	12	2	12,58	0,99
Abril 12, Martes	0	0	0,00	
Abril 13, Miércoles	129	38	133,98	0,96
Abril 14, Jueves	124	33	127,90	0,97
Abril 15, Viernes	93	23	95,95	0,97
Abril 16, Sábado	60	16	61,90	0,97
Abril 17, Domingo	80	24	83,01	0,96
Abril 18, Lunes	39	14	41,13	0,94
Abril 19, Martes	0	0	0,00	
Abril 20, Miércoles	106	25	108,56	0,97
Abril 21, Jueves	69	19	71,97	0,97
Abril 22, Viernes	74	21	76,57	0,96
Abril 23, Sábado	98	29	101,80	0,96
Abril 24, Domingo	98	29	102,61	0,96
Abril 25, Lunes	75	20	77,49	0,96
Abril 26, Martes	79	21	81,65	0,97
Abril 27, Miércoles	117	32	121,14	0,96
Abril 28, Jueves	162	40	167,24	0,97
Abril 29, Viernes	87	21	89,94	0,97
Abril 30, Sábado	100	25	103,49	0,97
TOTAL	**1.602**	**431**	**1.658,85**	**0,97**

El factor de potencia promedio fue 0,97. localidad sin servicio de energía eléctrica desde el 01 al 11 de abril del presente año, por daño en el grupo electrógeno (daño en los pistones),

Con referencia a Abril de 2021 (1.427 kWh), se presentó un crecimiento en la demanda de energía eléctrica del 12,24%.

Gráfica 472 Energía Activa, Reactiva y Factor de Potencia – BOCAS DE PRIETA (OLAYA HERRERA - NARIÑO).

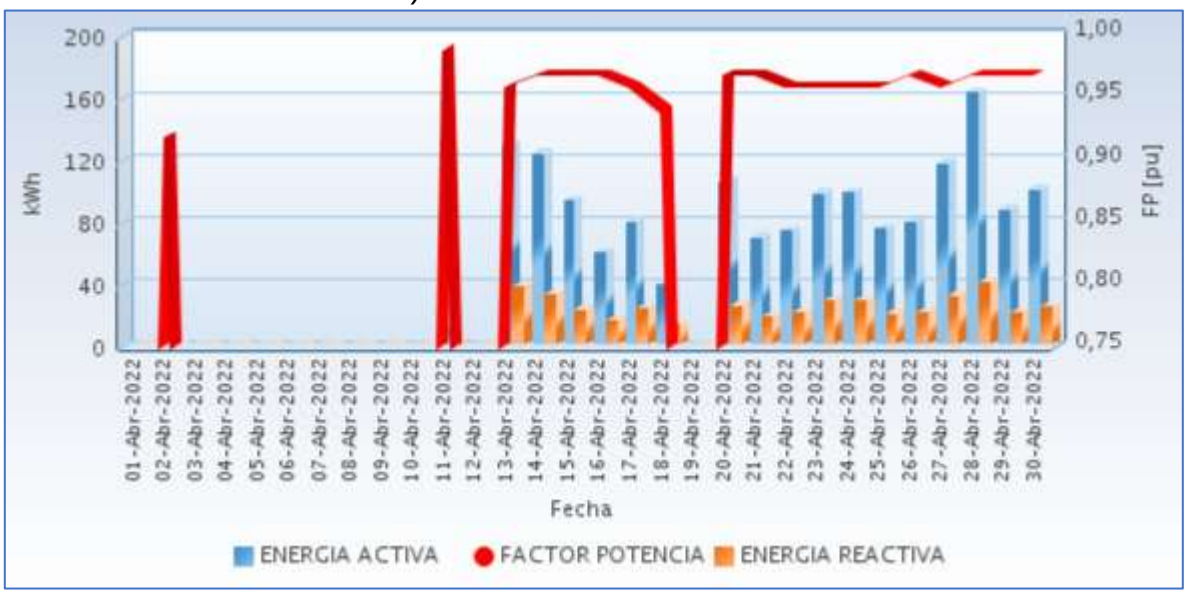

Fuente CNM

79.3 Potencia

En la siguiente gráfica se presenta el comportamiento diario de la potencia para este mes.

Gráfica 473 Comportamiento Diario de la Potencia.

Fuente CNM

79.4 Potencia Máxima

La potencia máxima fue de 20,59kW, se presentó el Jueves 28 de Abril a las 19:45 horas. Respecto a la potencia máxima de Abril de 2021 (15,02kW), tuvo una variación de 37,06%.

En la siguiente grafica se presenta la potencia máxima diaria registrada para este mes.

Gráfica 474 Potencia Máxima Diaria-BOCAS DE PRIETA (OLAYA HERRERA - NARIÑO).

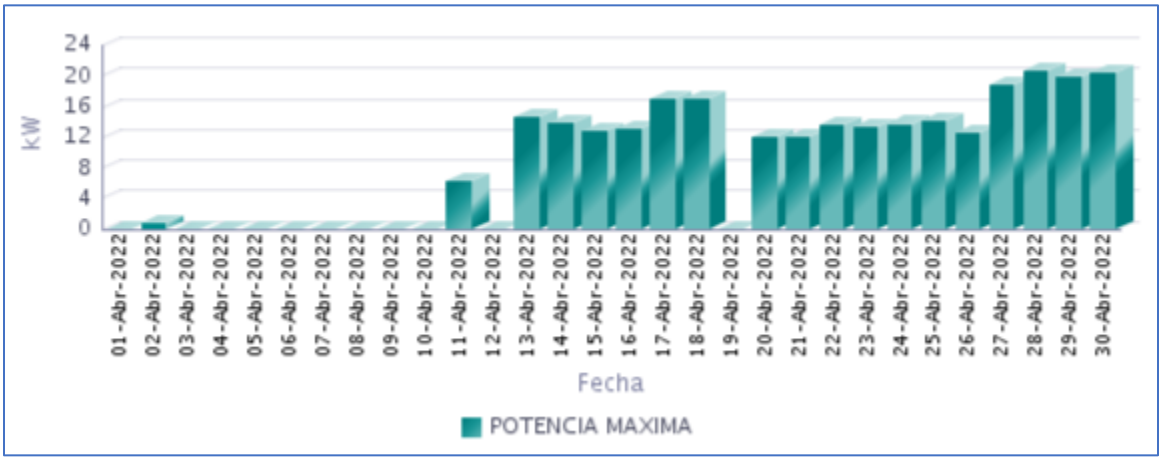

Fuente CNM

79.5 Horas de Prestación del Servicio

En Abril, se prestó el servicio de energía eléctrica en la localidad, un promedio diario de 4 Horas 18 Minutos, como se presenta en la siguiente gráfica.

Gráfica 475 Horas Efectivas de Prestación del Servicio - BOCAS DE PRIETA (OLAYA HERRERA - NARIÑO),

Fuente CNM

A continuación se relaciona las horas promedio por día de la prestación del servicio de energía:

Tabla 234 Horas promedio por día prestación del servicio de energía

BOCAS DE PRIETA (OLAYA HERRERA - NARIÑO) Abril 2022	
DIA	**Horas de servicio promedio en el día [hh:mm]**
01-Abr-2022	0 Horas 0 Minutos
02-Abr-2022	0 Horas 0 Minutos
03-Abr-2022	0 Horas 0 Minutos
04-Abr-2022	0 Horas 0 Minutos
05-Abr-2022	0 Horas 0 Minutos
06-Abr-2022	0 Horas 0 Minutos
07-Abr-2022	0 Horas 0 Minutos
08-Abr-2022	0 Horas 0 Minutos
09-Abr-2022	0 Horas 0 Minutos
10-Abr-2022	0 Horas 0 Minutos
11-Abr-2022	2 Horas 0 Minutos
12-Abr-2022	0 Horas 0 Minutos
13-Abr-2022	11 Horas 45 Minutos
14-Abr-2022	10 Horas 45 Minutos
15-Abr-2022	8 Horas 15 Minutos
16-Abr-2022	5 Horas 0 Minutos
17-Abr-2022	6 Horas 15 Minutos
18-Abr-2022	2 Horas 30 Minutos
19-Abr-2022	0 Horas 0 Minutos
20-Abr-2022	9 Horas 30 Minutos
21-Abr-2022	6 Horas 15 Minutos
22-Abr-2022	6 Horas 0 Minutos
23-Abr-2022	8 Horas 0 Minutos
24-Abr-2022	8 Horas 0 Minutos
25-Abr-2022	5 Horas 45 Minutos
26-Abr-2022	6 Horas 30 Minutos
27-Abr-2022	8 Horas 45 Minutos
28-Abr-2022	11 Horas 30 Minutos
29-Abr-2022	6 Horas 0 Minutos
30-Abr-2022	6 Horas 30 Minutos

Fuente CNM

79.6 Curvas de Carga

En la siguiente gráfica, se presenta el comportamiento de la carga promedio diaria en el mes.

Gráfica 476 Curva de Carga Promedio Diaria Mensual

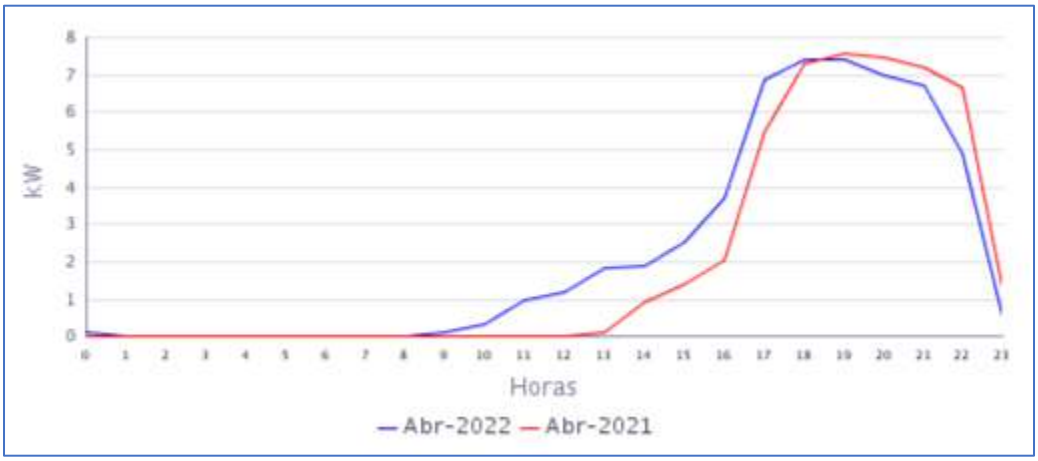

Fuente CNM

En la gráfica anterior se comparan las curvas de carga promedio diarias de Abr-2021 y del Abr-2022, presentándose una variación en la demanda de 12,24%.

80. BOLÍVAR (SAN PEDRO) (EL CHARCO - NARIÑO)

El Centro poblado de Bolivar San Pedro pertenece al municipio de Charco, Departamento de Nariño. Esta localidad cuenta con un total de 266 usuarios.[1]

80.1 Descripción del Sitio

La localidad cuenta con una central de generación que está conformada por la siguiente infraestructura:

Tabla 235 Infraestructura de la Localidad.

GRUPO ELECTRÓGENO			
ITEM	**MARCA**	**CAPACIDAD**	**ESTADO**
1	CATERPILLAR	155 kW	EN OPERACIÓN
TRANSFORMADOR			
ITEM	**CAPACIDAD (KVA)**		**ESTADO**
1	112,5		EN OPERACIÓN

En la localidad se presentó un cambio de generador por uno usado Marca Caterpillar, serie 45RH2160 155 KW 194 KVA.

Gráfica 477 Diagrama de Conexión de la Localidad.

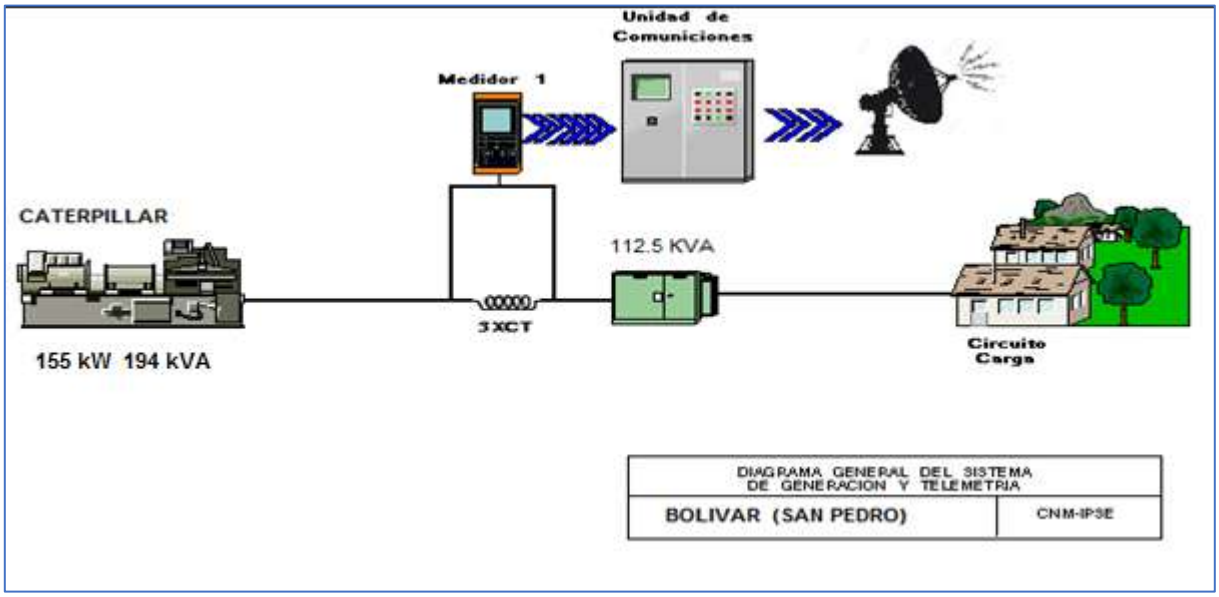

Localidad sin información completa para el presente peridodo. Cuentan, con servicio de energía eléctrica, según lo informado. Sistema de telemetría apagado.

[1] Fuente: http://reportes.sui.gov.co/ - Sistema Único de Información SUI - Año 2020.

81. EL BAJITO DE ECHANDÍA (MOSQUERA - NARIÑO)

El centro poblado de El Bajito de Echandía se encuentra ubicado en el municipio de Mosquera, departamento de Nariño. Esta Localidad cuenta con un total de 195 usuarios residenciales.[1]

81.1 Descripción del Sitio

La localidad cuenta con una central de generación que está conformada por la siguiente infraestructura:

Tabla 238 Infraestructura de la Localidad.

GRUPO ELECTRÓGENO			
ITEM	**MARCA**	**CAPACIDAD**	**ESTADO**
1	STANFORD	95 KVA	EN OPERACIÓN

Gráfica 483 Diagrama de Conexión de la Localidad.

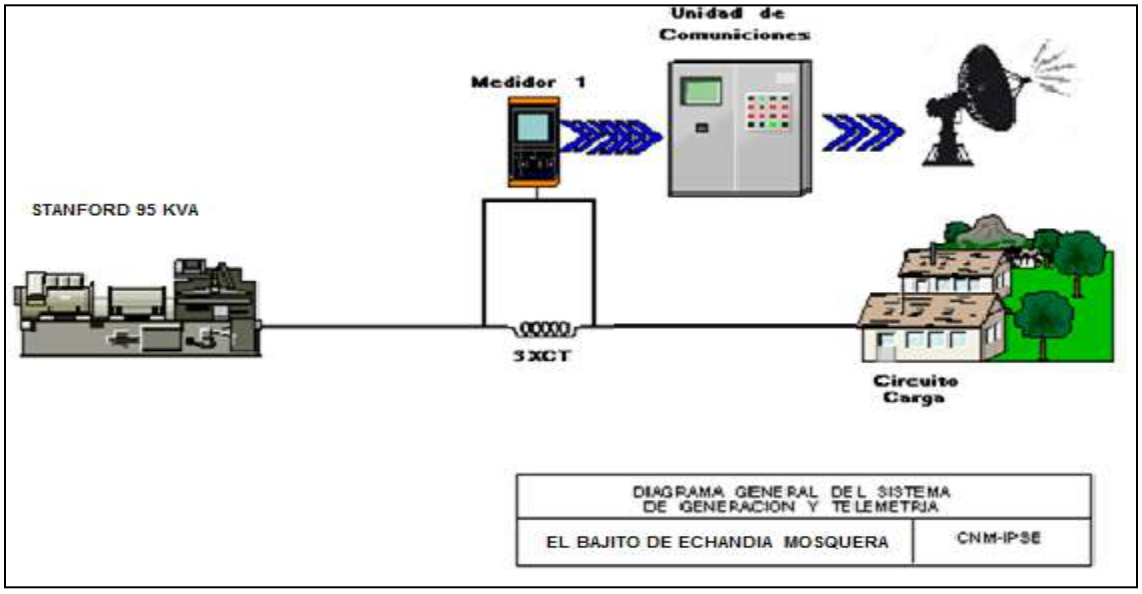

Localidad sin información completa para el presente peridodo. Cuentan, con servicio de energía eléctrica, según lo informado. Sistema de telemetría apagado.

[1] Fuente: http://reportes.sui.gov.co/ - Sistema Único de Información SUI - Año 2020.

82. EL CUIL PUEBLO NUEVO (EL CHARCO - NARIÑO)

El Caserío de El Cuil (Pueblo Nuevo) pertenece al municipio de El Charco, Departamento de Nariño. Esta localidad cuenta con un total de 252 usuarios.[1]

82.1 Descripción del Sitio

La localidad cuenta con una central de generación que está conformada por la siguiente infraestructura:

Tabla 241 Infraestructura de la Localidad.

GRUPO ELECTRÓGENO			
ITEM	**MARCA**	**CAPACIDAD**	**ESTADO**
1	CATERPILLAR	200 kW	EN OPERACIÓN
TRANSFORMADOR			
ITEM	**CAPACIDAD (KVA)**		**ESTADO**
1	150		EN OPERACIÓN

Gráfica 489 Diagrama de Conexión de la Localidad.

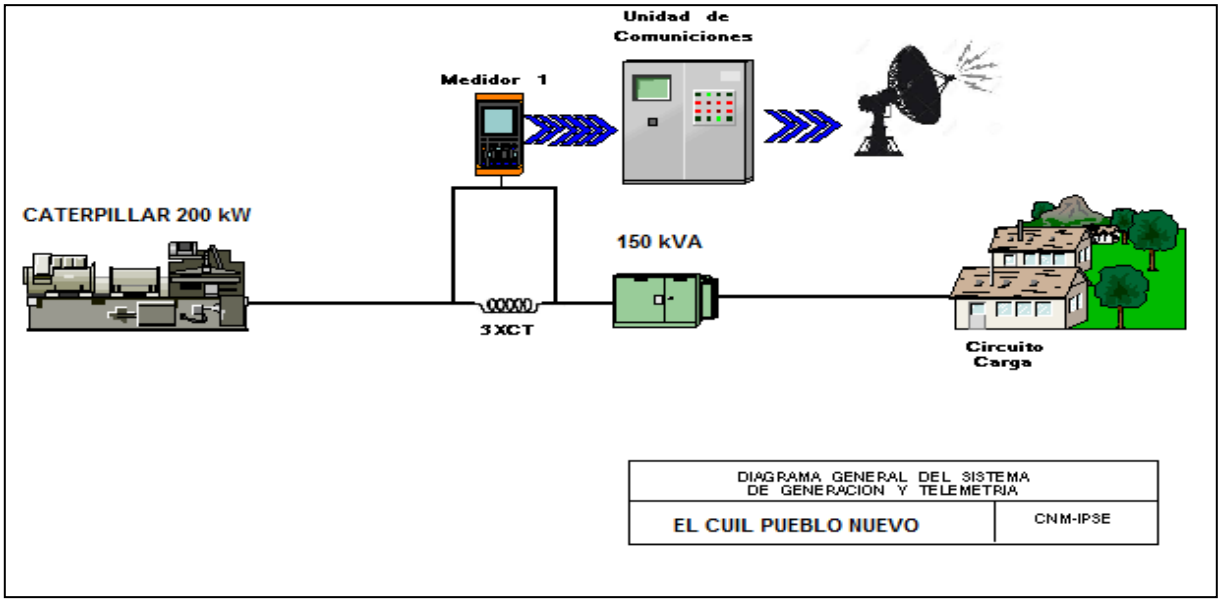

Localidad sin servicio de energía eléctrica desde el 6 de abril, según lo informado. (Daño empaque de radiador).

83. LA ENSENADA (SANTA BARBARA (ISCUANDE) – NARIÑO)

El Centro poblado de La Ensenada pertenece al municipio de Santa Bárbara (Iscuandé), Departamento de Nariño. Esta localidad cuenta con un total de 210 usuarios.[1]

83.1 Descripción del Sitio

La localidad cuenta con una central de generación que está conformada por la siguiente infraestructura:

Tabla 244 Infraestructura de la Localidad.

GRUPO ELECTRÓGENO			
ITEM	**MARCA**	**CAPACIDAD**	**ESTADO**
1	DELLENT	110 kW	EN OPERACIÓN
TRANSFORMADOR			
ITEM	**CAPACIDAD (KVA)**		**ESTADO**
1	112,5		EN OPERACIÓN

Gráfica 495 Diagrama de Conexión de la Localidad.

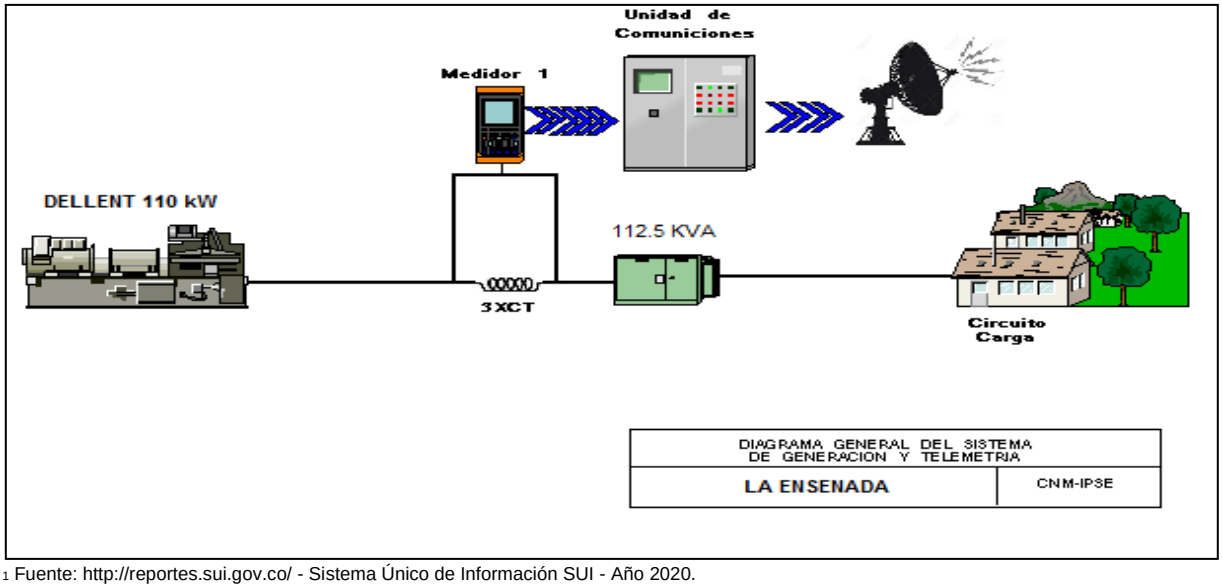

[1] Fuente: http://reportes.sui.gov.co/ - Sistema Único de Información SUI - Año 2020.

83.2 Energía

El consumo de energía eléctrica para esta localidad en *Abril* de 2022, se presenta en la siguiente tabla, donde se encuentran los valores acumulados diarios de la energía activa (kWh), reactiva (kVARh), aparente (kVAh) y del factor de potencia (p.u).

Tabla 245 Energía Activa, Reactiva, Aparente y Factor de Potencia.

LA ENSENADA (SANTA BARBARA (ISCUANDE) - NARIÑO)				
Fecha	**Energía Activa (kWh)**	**Energía Reactiva (kVARh)**	**Energía Aparente (kVAh)**	**Factor de Potencia (p.u)**
Abril 1, Viernes	0	0	0,00	
Abril 2, Sábado	127	201	237,81	0,53
Abril 3, Domingo	157	257	300,83	0,52
Abril 4, Lunes	112	175	207,58	0,54
Abril 5, Martes	111	175	207,80	0,54
Abril 6, Miércoles	105	163	193,89	0,54
Abril 7, Jueves	100	154	183,08	0,54
Abril 8, Viernes	120	196	229,52	0,52
Abril 9, Sábado	109	176	206,88	0,52
Abril 10, Domingo	110	176	207,75	0,53
Abril 11, Lunes	105	169	198,88	0,53
Abril 12, Martes	117	181	215,44	0,54
Abril 13, Miércoles	117	179	213,68	0,55
Abril 14, Jueves	111	177	208,81	0,53
Abril 15, Viernes	116	182	215,83	0,54
Abril 16, Sábado	111	179	210,51	0,53
Abril 17, Domingo	142	226	266,36	0,53
Abril 18, Lunes	120	194	227,93	0,53
Abril 19, Martes	81	122	146,52	0,55
Abril 20, Miércoles	83	129	153,59	0,54
Abril 21, Jueves	95	147	174,62	0,54
Abril 22, Viernes	97	154	181,65	0,53
Abril 23, Sábado	95	147	175,14	0,54
Abril 24, Domingo	91	150	175,64	0,52
Abril 25, Lunes	94	151	178,20	0,53
Abril 26, Martes	91	145	170,89	0,53
Abril 27, Miércoles	96	149	177,62	0,54
Abril 28, Jueves	88	138	163,78	0,54
Abril 29, Viernes	96	153	180,12	0,53
Abril 30, Sábado	81	130	152,76	0,53
TOTAL	**3.075**	**4.874**	**5.762,84**	**0,53**

El factor de potencia promedio fue 0,53.

Para este período se presentó un exceso de consumo de energía reactiva de 3336,90 kVARh.

Con referencia a Abril de 2021 (3.095 kWh), se presentó una caída en la demanda de energía eléctrica del 0,66%.

Gráfica 496 Energía Activa, Reactiva y Factor de Potencia – LA ENSENADA (SANTA BARBARA (ISCUANDE) - NARIÑO).

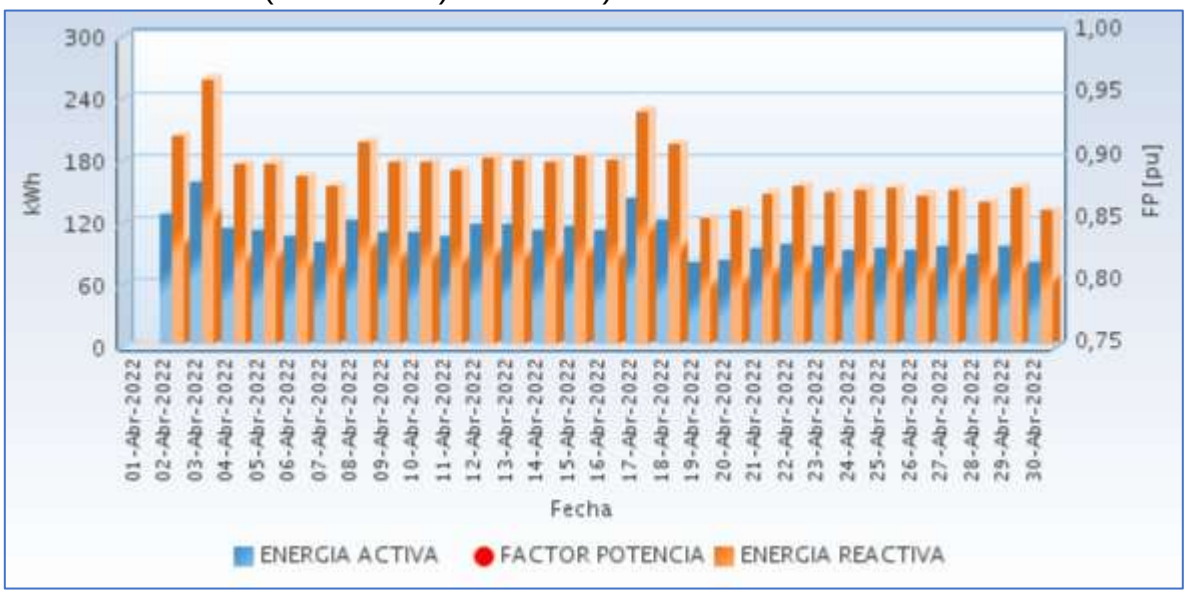

Fuente CNM

83.3 Potencia

En la siguiente gráfica se presenta el comportamiento diario de la potencia para este mes.

Gráfica 497 Comportamiento Diario de la Potencia.

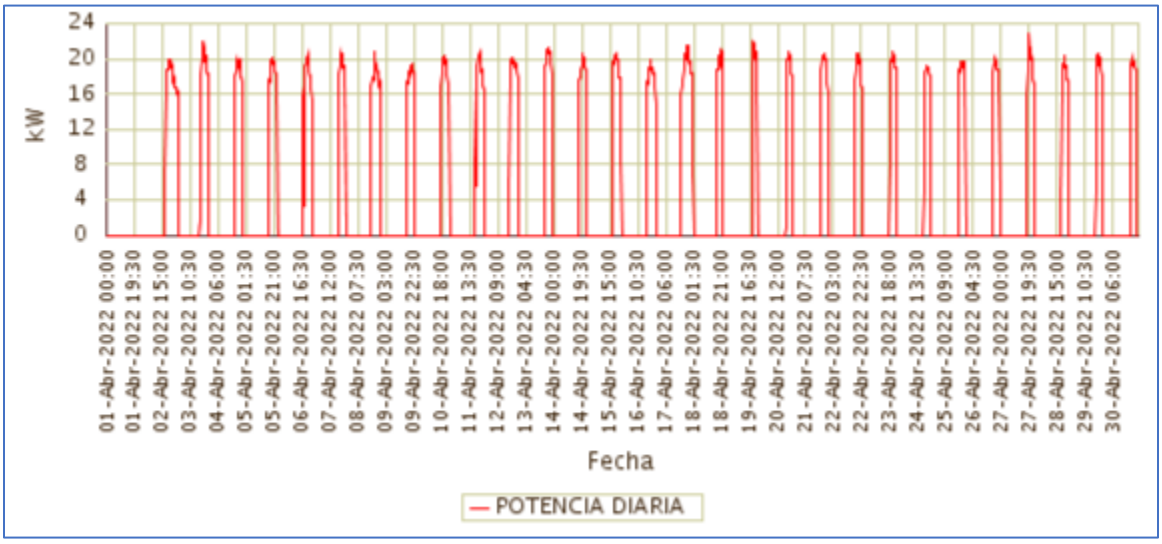

Fuente CNM

83.4 Potencia Máxima

La potencia máxima fue de 22,78kW, se presentó el Miércoles 27 de Abril a las 19:30 horas. Respecto a la potencia máxima de Abril de 2021 (20,13kW), tuvo una variación de 13,20%.

En la siguiente grafica se presenta la potencia máxima diaria registrada para este mes.

Gráfica 498 Potencia Máxima Diaria-LA ENSENADA (SANTA BARBARA (ISCUANDE) - NARIÑO).

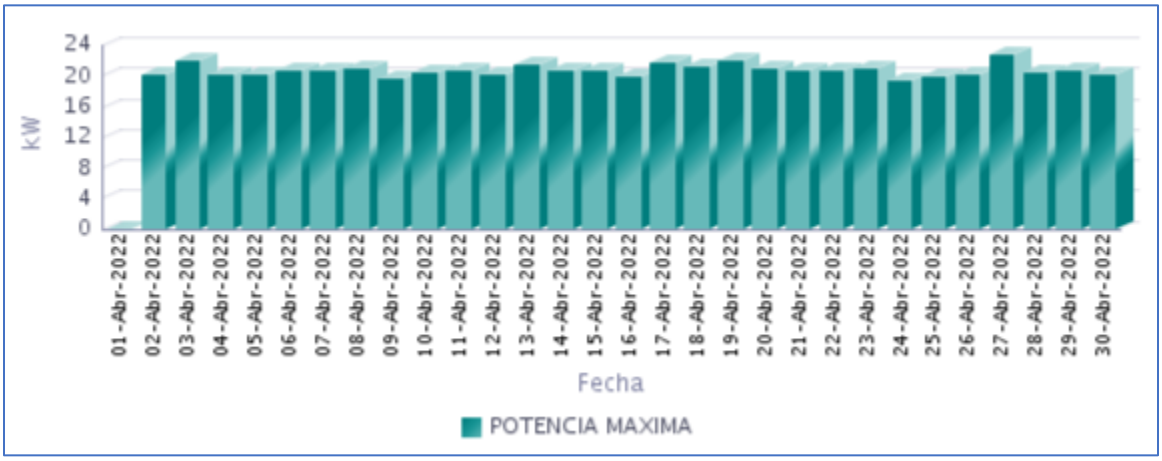

Fuente CNM

83.5 Horas de Prestación del Servicio

En Abril, se prestó el servicio de energía eléctrica en la localidad, un promedio diario de 5 Horas 33 Minutos, como se presenta en la siguiente gráfica.

Gráfica 499 Horas Efectivas de Prestación del Servicio - LA ENSENADA (SANTA BARBARA (ISCUANDE) - NARIÑO),

Fuente CNM

A continuación se relaciona las horas promedio por día de la prestación del servicio de energía:

Tabla 246 Horas promedio por día prestación del servicio de energía

LA ENSENADA (SANTA BARBARA (ISCUANDE) - NARIÑO) Abril 2022	
DIA	**Horas de servicio promedio en el día [hh:mm]**
01-Abr-2022	0 Horas 0 Minutos
02-Abr-2022	7 Horas 0 Minutos
03-Abr-2022	8 Horas 30 Minutos
04-Abr-2022	6 Horas 0 Minutos
05-Abr-2022	6 Horas 0 Minutos
06-Abr-2022	5 Horas 45 Minutos
07-Abr-2022	5 Horas 15 Minutos
08-Abr-2022	6 Horas 45 Minutos
09-Abr-2022	6 Horas 0 Minutos
10-Abr-2022	6 Horas 0 Minutos
11-Abr-2022	6 Horas 0 Minutos
12-Abr-2022	6 Horas 15 Minutos
13-Abr-2022	6 Horas 0 Minutos
14-Abr-2022	6 Horas 0 Minutos
15-Abr-2022	6 Horas 15 Minutos
16-Abr-2022	6 Horas 15 Minutos
17-Abr-2022	7 Horas 30 Minutos
18-Abr-2022	6 Horas 30 Minutos
19-Abr-2022	4 Horas 0 Minutos
20-Abr-2022	4 Horas 15 Minutos
21-Abr-2022	5 Horas 0 Minutos
22-Abr-2022	5 Horas 15 Minutos
23-Abr-2022	5 Horas 0 Minutos
24-Abr-2022	5 Horas 15 Minutos
25-Abr-2022	5 Horas 0 Minutos
26-Abr-2022	5 Horas 0 Minutos
27-Abr-2022	5 Horas 0 Minutos
28-Abr-2022	5 Horas 0 Minutos
29-Abr-2022	5 Horas 15 Minutos
30-Abr-2022	4 Horas 15 Minutos

Fuente CNM

83.6 Curvas de Carga

En la siguiente gráfica, se presenta el comportamiento de la carga promedio diaria en el mes.

Gráfica 500 Curva de Carga Promedio Diaria Mensual

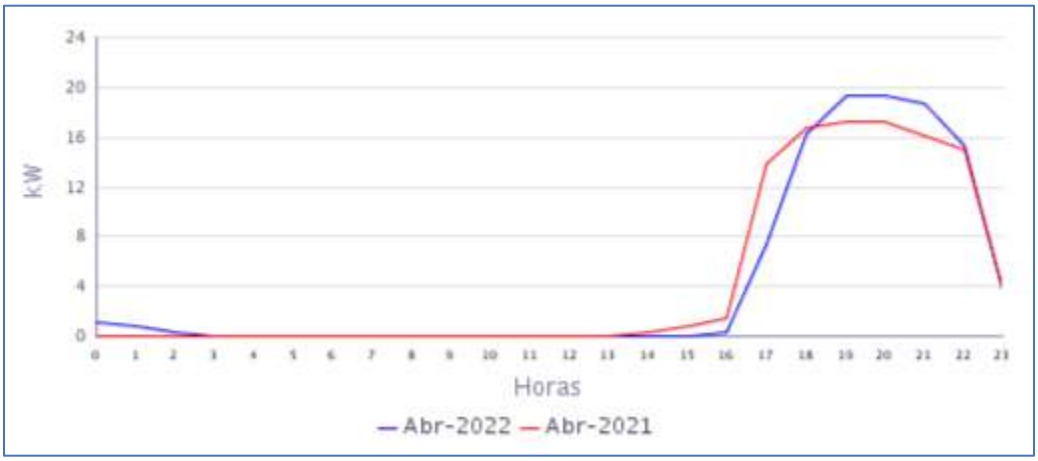

Fuente CNM

En la gráfica anterior se comparan las curvas de carga promedio diarias de Abr-2021 y del Abr-2022, presentándose una caída en la demanda de 0,66%.

84. LA VIGÍA (LA TOLA - NARIÑO)

El Centro poblado de Vigía de la Mar se encuentra ubicado en el municipio de Tola, departamento de Nariño. Esta Localidad cuenta con un total de 151 usuarios residenciales.[1]

84.1 Descripción del Sitio

La localidad cuenta con una central de generación que está conformada por la siguiente infraestructura:

Tabla 247 Infraestructura de la Localidad.

GRUPO ELECTRÓGENO			
ITEM	**MARCA**	**CAPACIDAD**	**ESTADO**
1	DETROIT DIESEL	150 kW	EN OPERACIÓN
TRANSFORMADOR			
ITEM	**CAPACIDAD**		**ESTADO**
1	112,5 KVA		EN OPERACIÓN

Gráfica 501 Diagrama de Conexión de la Localidad.

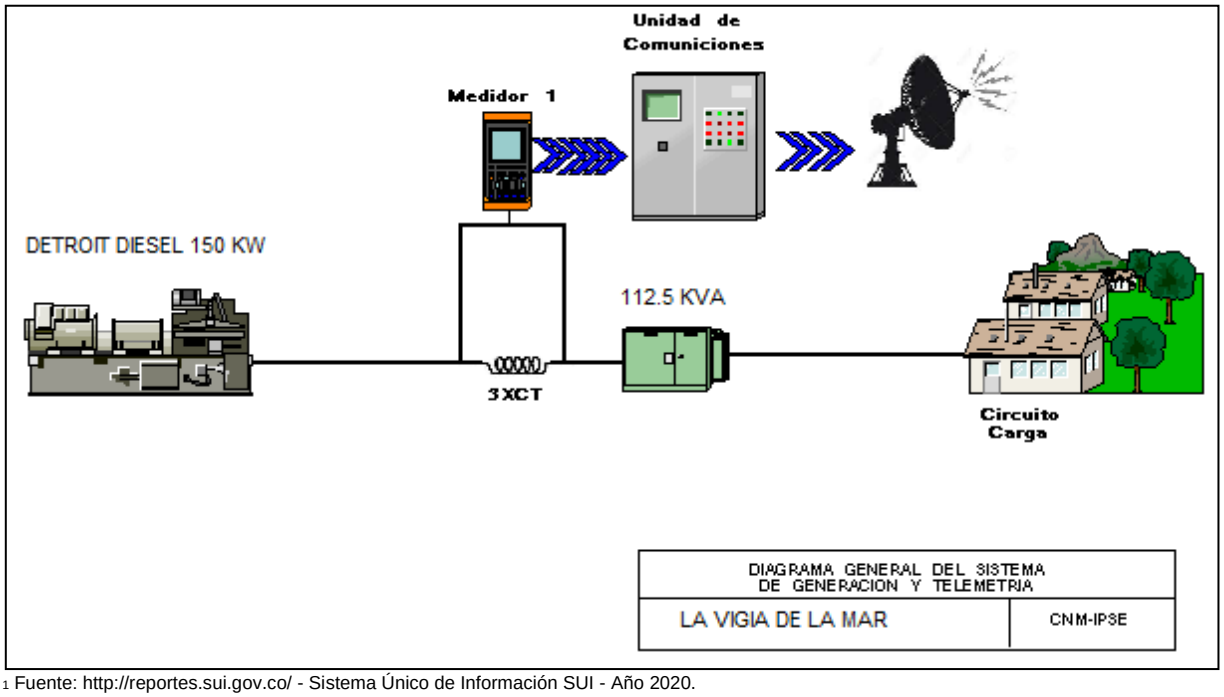

[1] Fuente: http://reportes.sui.gov.co/ - Sistema Único de Información SUI - Año 2020.

84.2 Energía

El consumo de energía eléctrica para esta localidad en *Abril* de 2022, se presenta en la siguiente tabla, donde se encuentran los valores acumulados diarios de la energía activa (kWh), reactiva (kVARh), aparente (kVAh) y del factor de potencia (p.u).

Tabla 248 Energía Activa, Reactiva, Aparente y Factor de Potencia.

LA VIGÍA (LA TOLA - NARIÑO)				
Fecha	**Energía Activa (kWh)**	**Energía Reactiva (kVARh)**	**Energía Aparente (kVAh)**	**Factor de Potencia (p.u)**
Abril 1, Viernes	152	58	162,91	0,93
Abril 2, Sábado	153	58	163,60	0,93
Abril 3, Domingo	145	53	154,77	0,94
Abril 4, Lunes	198	79	212,80	0,93
Abril 5, Martes	190	70	202,91	0,94
Abril 6, Miércoles	201	74	214,05	0,94
Abril 7, Jueves	175	65	186,85	0,94
Abril 8, Viernes	145	53	154,34	0,94
Abril 9, Sábado	217	84	232,88	0,93
Abril 10, Domingo	223	84	237,85	0,94
Abril 11, Lunes	215	85	231,41	0,93
Abril 12, Martes	203	78	217,65	0,93
Abril 13, Miércoles	209	79	223,94	0,94
Abril 14, Jueves	204	76	217,99	0,94
Abril 15, Viernes	200	80	215,44	0,93
Abril 16, Sábado	193	77	207,46	0,93
Abril 17, Domingo	179	69	191,77	0,93
Abril 18, Lunes	155	61	166,93	0,93
Abril 19, Martes	170	64	181,09	0,94
Abril 20, Miércoles	220	87	236,73	0,93
Abril 21, Jueves	227	89	244,09	0,93
Abril 22, Viernes	217	87	234,12	0,93
Abril 23, Sábado	217	87	233,55	0,93
Abril 24, Domingo	221	92	238,99	0,92
Abril 25, Lunes	218	88	235,32	0,93
Abril 26, Martes	219	85	234,83	0,93
Abril 27, Miércoles	196	76	209,99	0,93
Abril 28, Jueves	197	78	211,84	0,93
Abril 29, Viernes	219	86	235,27	0,93
Abril 30, Sábado	202	79	217,11	0,93
TOTAL	**5.881**	**2.281**	**6.308,10**	**0,93**

El factor de potencia promedio fue 0,93.

Con referencia a Abril de 2021 (5.686 kWh), se presentó un crecimiento en la demanda de energía eléctrica del 3,43%.

Gráfica 502 Energía Activa, Reactiva y Factor de Potencia – LA VIGIA (LA TOLA - NARIÑO).

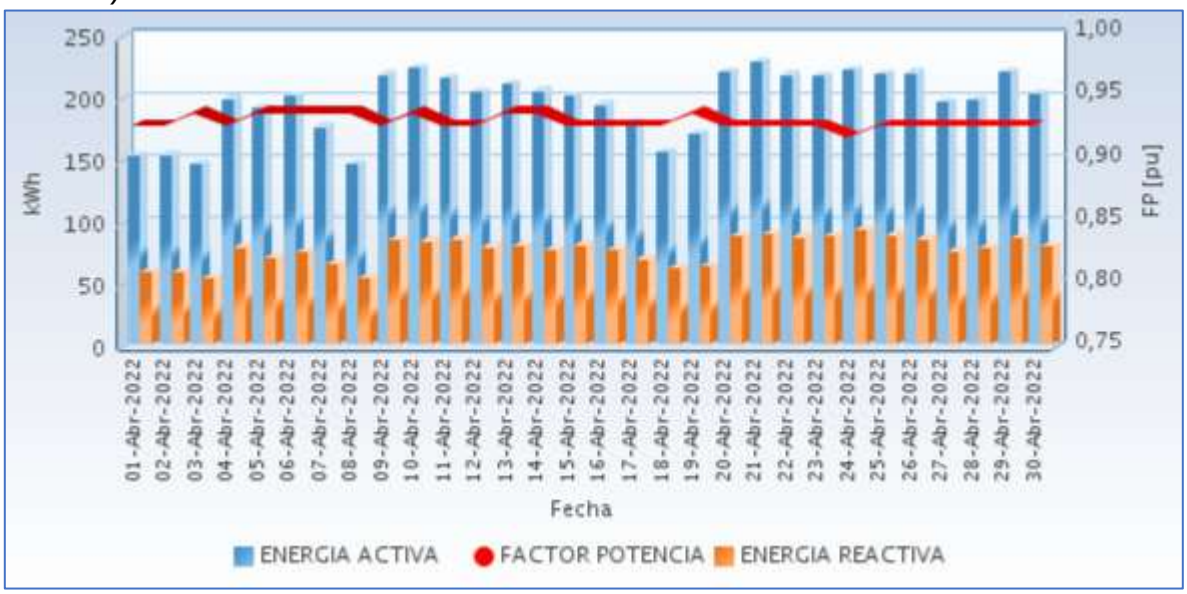

Fuente CNM

84.3 Potencia

En la siguiente gráfica se presenta el comportamiento diario de la potencia para este mes.

Gráfica 503 Comportamiento Diario de la Potencia.

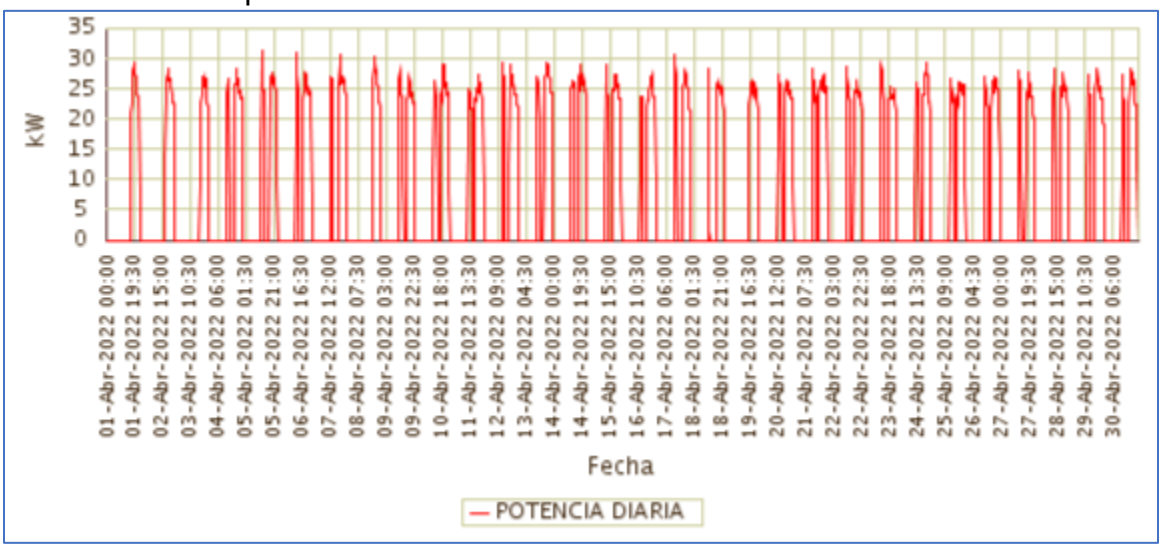

Fuente CNM

84.4 Potencia Máxima

La potencia máxima fue de 31,28kW, se presentó el Martes 05 de Abril a las 12:15 horas.

Respecto a la potencia máxima de Abril de 2021 (29,48kW), tuvo una variación de 6,11%.

En la siguiente grafica se presenta la potencia máxima diaria registrada para este mes.

Gráfica 504 Potencia Máxima Diaria-LA VIGIA (LA TOLA - NARIÑO).

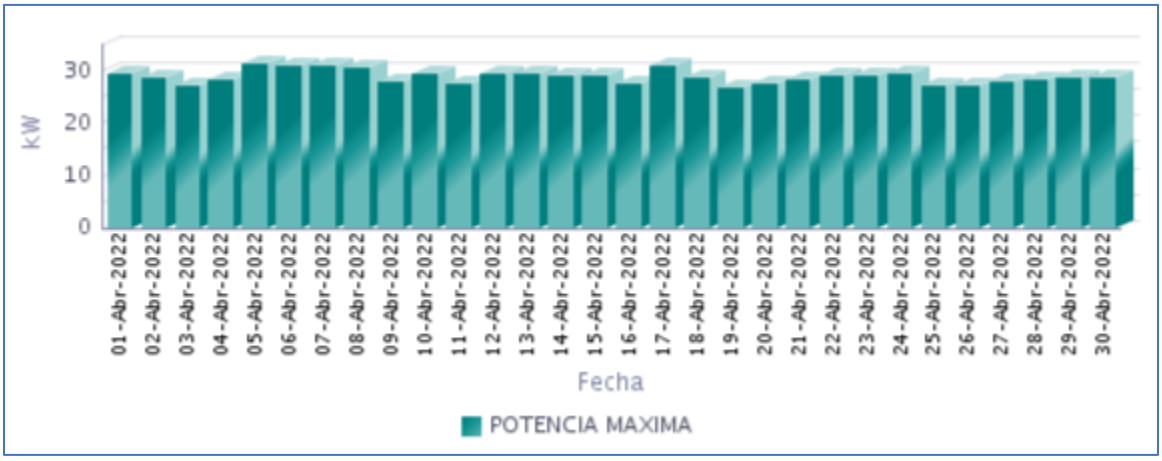

Fuente CNM

84.5 Horas de Prestación del Servicio

En Abril, se prestó el servicio de energía eléctrica en la localidad, un promedio diario de 8 Horas 22 Minutos, como se presenta en la siguiente gráfica.

Gráfica 505 Horas Efectivas de Prestación del Servicio - LA VIGIA (LA TOLA - NARIÑO),

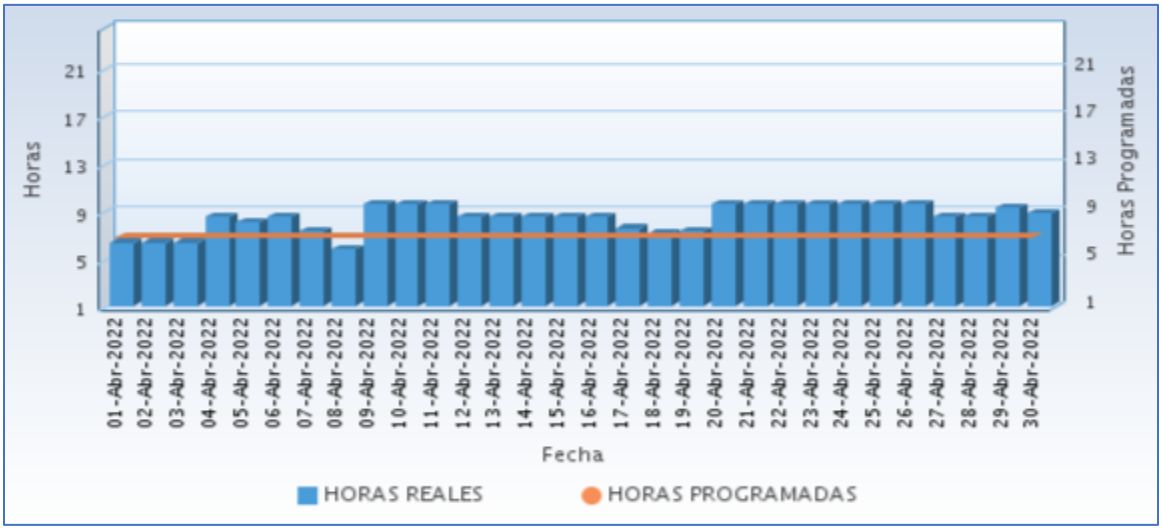

Fuente CNM

A continuación se relaciona las horas promedio por día de la prestación del servicio de energía:

Tabla 249 Horas promedio por día prestación del servicio de energía

LA VIGÍA (LA TOLA - NARIÑO) Abril 2022	
DIA	**Horas de servicio promedio en el día [hh:mm]**
01-Abr-2022	6 Horas 15 Minutos
02-Abr-2022	6 Horas 15 Minutos
03-Abr-2022	6 Horas 15 Minutos
04-Abr-2022	8 Horas 30 Minutos
05-Abr-2022	8 Horas 0 Minutos
06-Abr-2022	8 Horas 30 Minutos
07-Abr-2022	7 Horas 15 Minutos
08-Abr-2022	5 Horas 45 Minutos
09-Abr-2022	9 Horas 30 Minutos
10-Abr-2022	9 Horas 30 Minutos
11-Abr-2022	9 Horas 30 Minutos
12-Abr-2022	8 Horas 30 Minutos
13-Abr-2022	8 Horas 30 Minutos
14-Abr-2022	8 Horas 30 Minutos
15-Abr-2022	8 Horas 30 Minutos
16-Abr-2022	8 Horas 30 Minutos
17-Abr-2022	7 Horas 30 Minutos
18-Abr-2022	7 Horas 0 Minutos
19-Abr-2022	7 Horas 15 Minutos
20-Abr-2022	9 Horas 30 Minutos
21-Abr-2022	9 Horas 30 Minutos
22-Abr-2022	9 Horas 30 Minutos
23-Abr-2022	9 Horas 30 Minutos
24-Abr-2022	9 Horas 30 Minutos
25-Abr-2022	9 Horas 30 Minutos
26-Abr-2022	9 Horas 30 Minutos
27-Abr-2022	8 Horas 30 Minutos
28-Abr-2022	8 Horas 30 Minutos
29-Abr-2022	9 Horas 15 Minutos
30-Abr-2022	8 Horas 45 Minutos

Fuente CNM

84.6 Curvas de Carga

En la siguiente gráfica, se presenta el comportamiento de la carga promedio diaria en el mes.

Gráfica 506 Curva de Carga Promedio Diaria Mensual

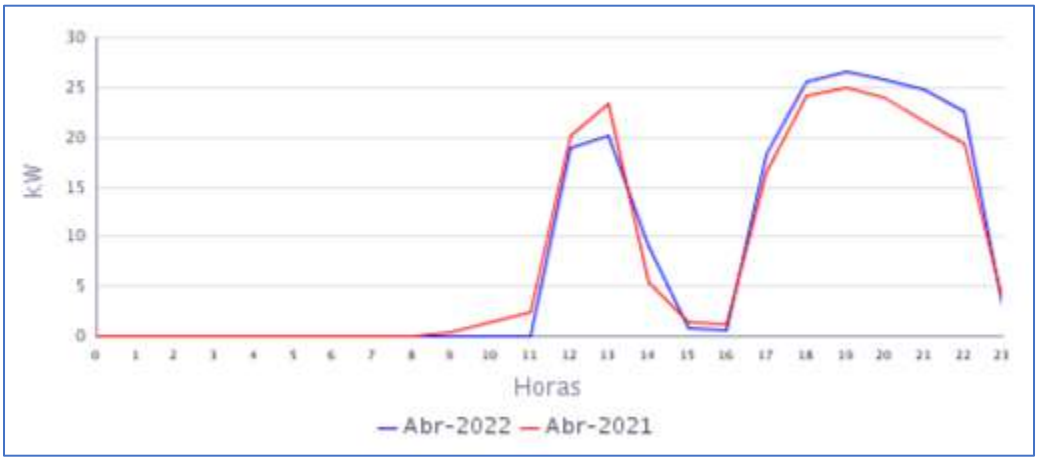

Fuente CNM

En la gráfica anterior se comparan las curvas de carga promedio diarias de Abr-2021 y del Abr-2022, presentándose un crecimiento en la demanda de 3,43%.

85. LAS MERCEDES (EL CHARCO - NARIÑO)

El Centro poblado de Las Mercedes pertenece al municipio de El Charco, Departamento de Nariño. Esta localidad cuenta con un total de 290 usuarios.[1]

85.1 Descripción del Sitio

La localidad cuenta con una central de generación que está conformada por la siguiente infraestructura:

Tabla 250 Infraestructura de la Localidad.

GRUPO ELECTRÓGENO			
ITEM	**MARCA**	**CAPACIDAD**	**ESTADO**
1	CUMMINS	150 KVA	EN OPERACIÓN
TRANSFORMADOR			
ITEM	**CAPACIDAD (KVA)**		**ESTADO**
1	150		EN OPERACIÓN

Gráfica 507 Diagrama de Conexión de la Localidad.

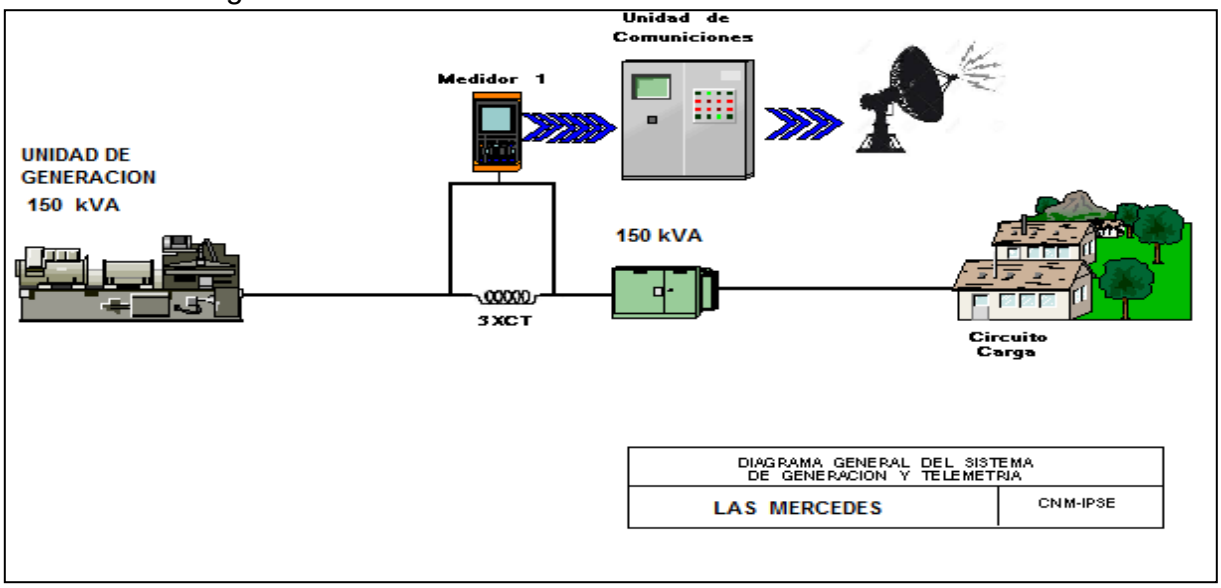

[1] Fuente: http://reportes.sui.gov.co/ - Sistema Único de Información SUI - Año 2020.

85.2 Energía

El consumo de energía eléctrica para esta localidad en *Abril* de 2022, se presenta en la siguiente tabla, donde se encuentran los valores acumulados diarios de la energía activa (kWh), reactiva (kVARh), aparente (kVAh) y del factor de potencia (p.u).

Tabla 251 Energía Activa, Reactiva, Aparente y Factor de Potencia.

LAS MERCEDES (EL CHARCO - NARIÑO)				
Fecha	**Energía Activa (kWh)**	**Energía Reactiva (kVARh)**	**Energía Aparente (kVAh)**	**Factor de Potencia (p.u)**
Abril 1, Viernes	59	24	63,30	0,93
Abril 2, Sábado	67	28	72,85	0,92
Abril 3, Domingo	79	33	85,30	0,92
Abril 4, Lunes	61	21	64,80	0,94
Abril 5, Martes	120	46	128,12	0,93
Abril 6, Miércoles	60	20	63,28	0,95
Abril 7, Jueves	46	15	47,96	0,95
Abril 8, Viernes	51	18	54,06	0,94
Abril 9, Sábado	58	21	61,83	0,94
Abril 10, Domingo	60	19	62,56	0,95
Abril 11, Lunes	47	15	49,01	0,95
Abril 12, Martes	58	20	60,93	0,94
Abril 13, Miércoles	55	19	58,25	0,95
Abril 14, Jueves	53	19	56,79	0,94
Abril 15, Viernes	59	21	62,70	0,94
Abril 16, Sábado	62	19	64,50	0,96
Abril 17, Domingo	74	23	76,95	0,96
Abril 18, Lunes	51	15	52,93	0,96
Abril 19, Martes	43	13	45,52	0,96
Abril 20, Miércoles	44	13	45,45	0,96
Abril 21, Jueves	28	8	28,85	0,96
Abril 22, Viernes	38	11	39,22	0,96
Abril 23, Sábado	46	14	48,38	0,95
Abril 24, Domingo	74	23	77,10	0,95
Abril 25, Lunes	62	19	65,28	0,95
Abril 26, Martes	55	16	57,65	0,96
Abril 27, Miércoles	53	16	55,56	0,96
Abril 28, Jueves	47	14	48,69	0,96
Abril 29, Viernes	48	14	50,24	0,96
Abril 30, Sábado	65	20	67,63	0,96
TOTAL	**1.720**	**579**	**1.814,60**	**0,95**

El factor de potencia promedio fue 0,95.

Gráfica 508 Energía Activa, Reactiva y Factor de Potencia – LAS MERCEDES (EL CHARCO - NARIÑO).

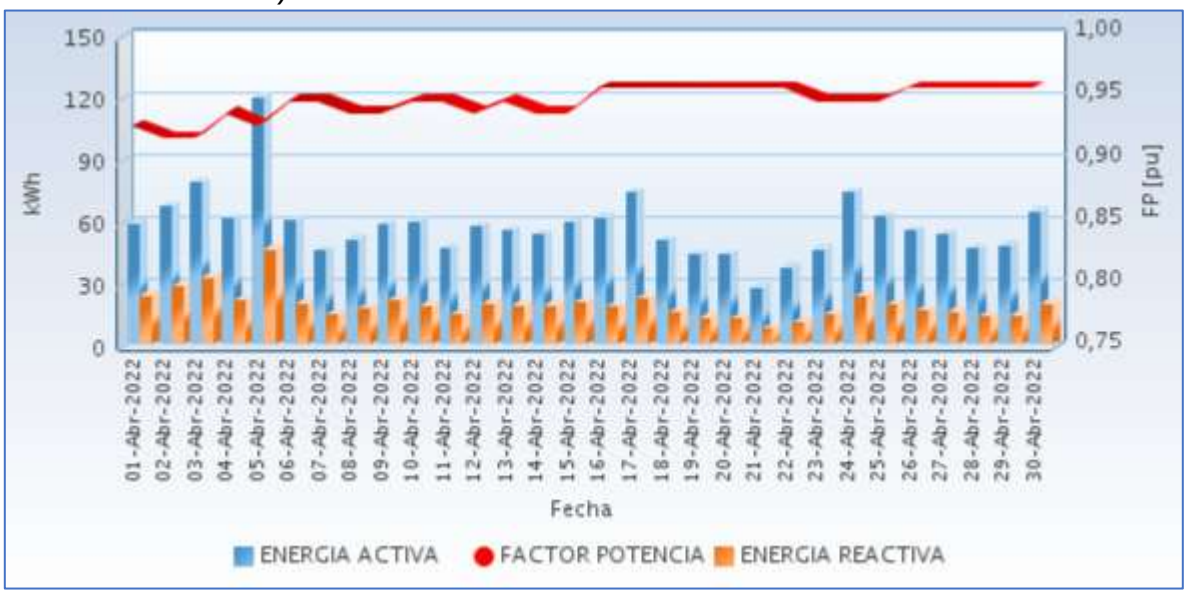

Fuente CNM

85.3 Potencia

En la siguiente gráfica se presenta el comportamiento diario de la potencia para este mes.

Gráfica 509 Comportamiento Diario de la Potencia.

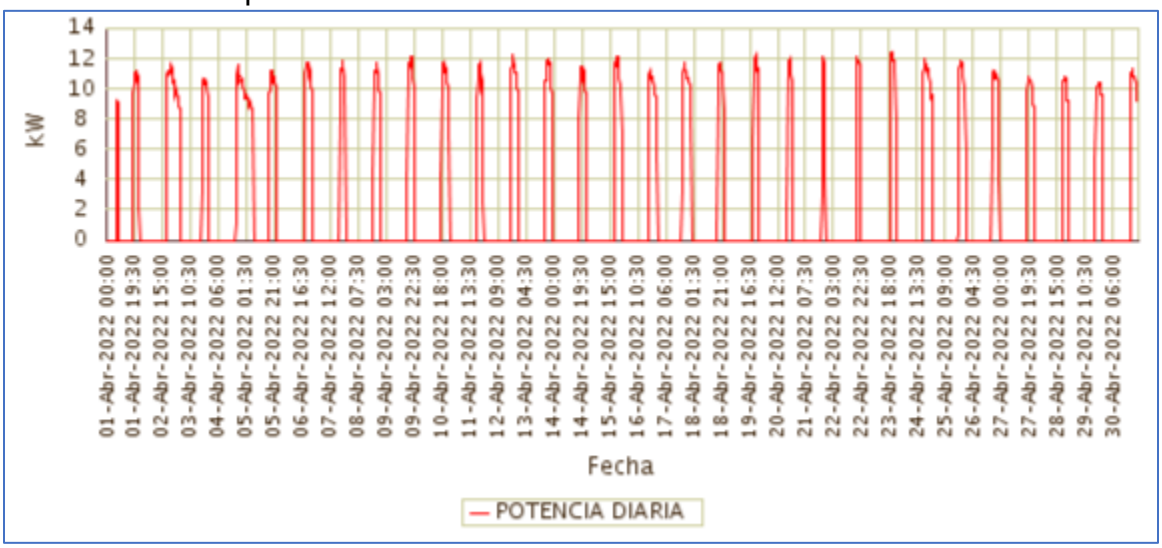

Fuente CNM

85.4 Potencia Máxima

La potencia máxima fue de 12,45kW, se presentó el Sábado 23 de Abril a las 19:15 horas.

Respecto a la potencia máxima de Abril de 2021 (0,00kW), tuvo una variación de 100,00%.

En la siguiente grafica se presenta la potencia máxima diaria registrada para este mes.

Gráfica 510 Potencia Máxima Diaria-LAS MERCEDES (EL CHARCO - NARIÑO).

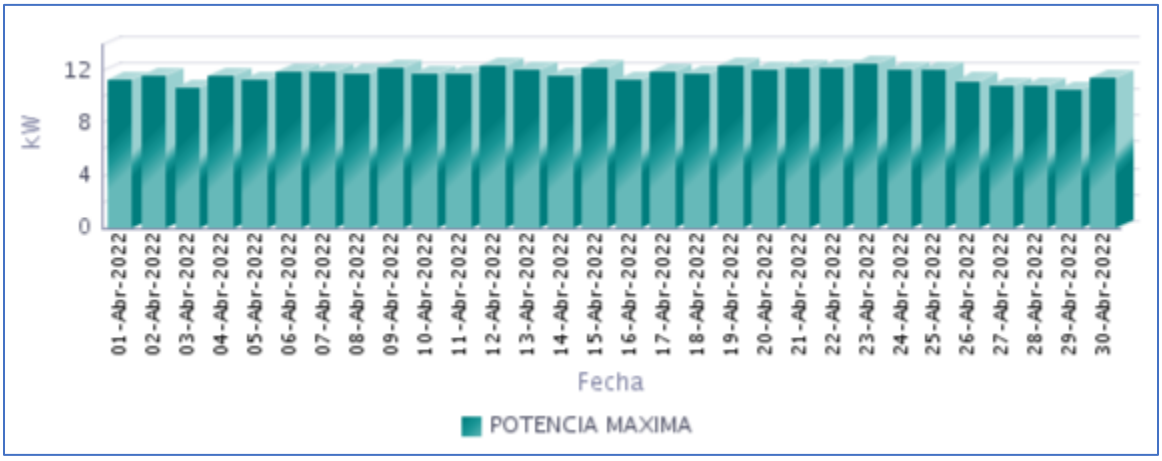

Fuente CNM

85.5 Horas de Prestación del Servicio

En Abril, se prestó el servicio de energía eléctrica en la localidad, un promedio diario de 5 Horas 27 Minutos, como se presenta en la siguiente gráfica.

Gráfica 511 Horas Efectivas de Prestación del Servicio - LAS MERCEDES (EL CHARCO - NARIÑO),

Fuente CNM

A continuación se relaciona las horas promedio por día de la prestación del servicio de energía:

Tabla 252 Horas promedio por día prestación del servicio de energía

LAS MERCEDES (EL CHARCO - NARIÑO) Abril 2022	
DIA	**Horas de servicio promedio en el día [hh:mm]**
01-Abr-2022	5 Horas 45 Minutos
02-Abr-2022	6 Horas 15 Minutos
03-Abr-2022	8 Horas 15 Minutos
04-Abr-2022	5 Horas 45 Minutos
05-Abr-2022	12 Horas 15 Minutos
06-Abr-2022	5 Horas 30 Minutos
07-Abr-2022	4 Horas 15 Minutos
08-Abr-2022	5 Horas 0 Minutos
09-Abr-2022	5 Horas 15 Minutos
10-Abr-2022	5 Horas 45 Minutos
11-Abr-2022	4 Horas 15 Minutos
12-Abr-2022	5 Horas 15 Minutos
13-Abr-2022	5 Horas 0 Minutos
14-Abr-2022	5 Horas 0 Minutos
15-Abr-2022	5 Horas 30 Minutos
16-Abr-2022	6 Horas 0 Minutos
17-Abr-2022	7 Horas 0 Minutos
18-Abr-2022	4 Horas 45 Minutos
19-Abr-2022	3 Horas 45 Minutos
20-Abr-2022	3 Horas 45 Minutos
21-Abr-2022	2 Horas 30 Minutos
22-Abr-2022	3 Horas 15 Minutos
23-Abr-2022	4 Horas 0 Minutos
24-Abr-2022	6 Horas 45 Minutos
25-Abr-2022	6 Horas 0 Minutos
26-Abr-2022	5 Horas 15 Minutos
27-Abr-2022	5 Horas 15 Minutos
28-Abr-2022	4 Horas 45 Minutos
29-Abr-2022	5 Horas 0 Minutos
30-Abr-2022	6 Horas 15 Minutos

Fuente CNM

85.6 Curvas de Carga

En la siguiente gráfica, se presenta el comportamiento de la carga promedio diaria en el mes.

Gráfica 512 Curva de Carga Promedio Diaria Mensual

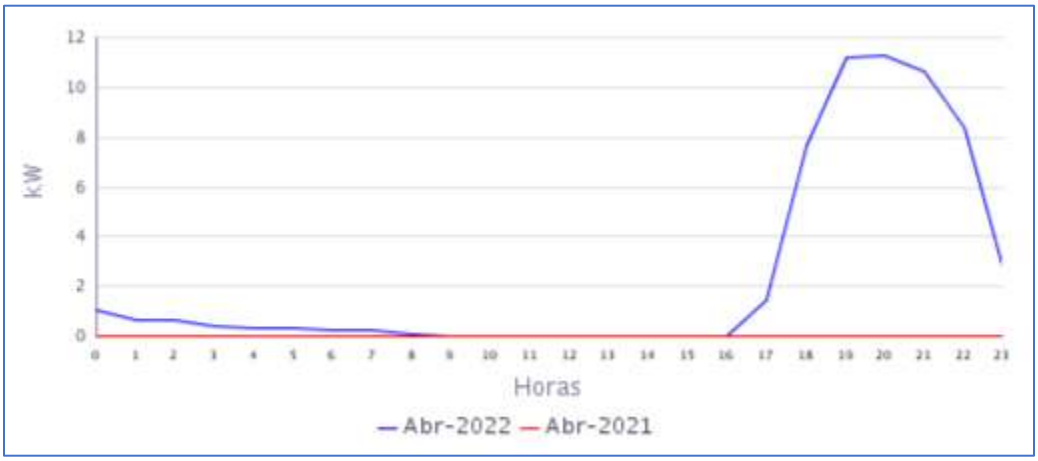

Fuente CNM

En la gráfica anterior se muestra la curva de carga promedio diaria de Abr-2022.

86. MULATOS (LA TOLA - NARIÑO)

El Centro poblado de Mulatos de la Mar se encuentra ubicado en el municipio de la Tola, departamento de Nariño. Esta Localidad cuenta con un total de 112 usuarios residenciales.[1]

86.1 Descripción del Sitio

La localidad cuenta con una central de generación que está conformada por la siguiente infraestructura:

Tabla 253 Infraestructura de la Localidad.

GRUPO ELECTRÓGENO			
ITEM	**MARCA**	**CAPACIDAD**	**ESTADO**
1	ALGESA-PERKIND	50 KVA (40KW)	EN OPERACIÓN
TRANSFORMADOR			
ITEM	**CAPACIDAD**		**ESTADO**
1	75 KVA		EN OPERACIÓN

Gráfica 513 Diagrama de Conexión de la Localidad.

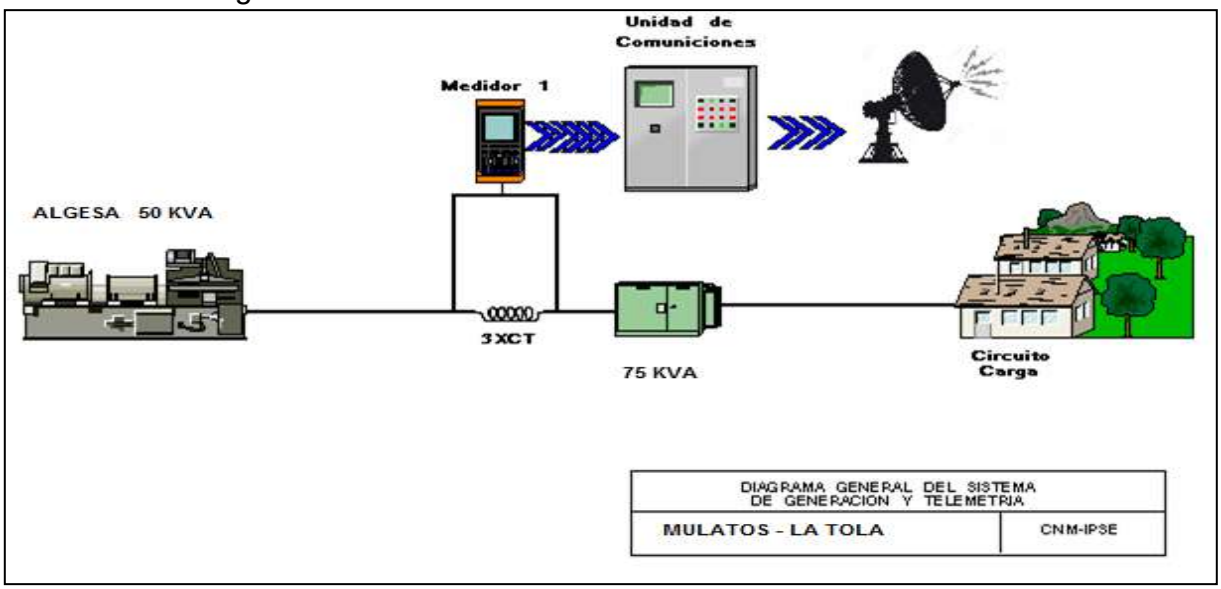

[1] Fuente: http://reportes.sui.gov.co/ - Sistema Único de Información SUI - Año 2020.

86.2 Energía

El consumo de energía eléctrica para esta localidad en *Abril* de 2022, se presenta en la siguiente tabla, donde se encuentran los valores acumulados diarios de la energía activa (kWh), reactiva (kVARh), aparente (kVAh) y del factor de potencia (p.u).

Tabla 254 Energía Activa, Reactiva, Aparente y Factor de Potencia.

MULATOS (LA TOLA - NARIÑO)				
Fecha	**Energía Activa (kWh)**	**Energía Reactiva (kVARh)**	**Energía Aparente (kVAh)**	**Factor de Potencia (p.u)**
Abril 1, Viernes	132	61	144,95	0,91
Abril 2, Sábado	124	59	137,20	0,90
Abril 3, Domingo	119	56	131,62	0,91
Abril 4, Lunes	136	60	148,72	0,92
Abril 5, Martes	142	63	155,44	0,91
Abril 6, Miércoles	131	55	141,94	0,92
Abril 7, Jueves	143	62	156,31	0,92
Abril 8, Viernes	146	63	159,54	0,92
Abril 9, Sábado	138	60	150,44	0,92
Abril 10, Domingo	149	70	165,15	0,90
Abril 11, Lunes	143	73	160,44	0,89
Abril 12, Martes	165	73	180,29	0,91
Abril 13, Miércoles	158	74	174,67	0,91
Abril 14, Jueves	144	76	162,96	0,88
Abril 15, Viernes	147	75	165,41	0,89
Abril 16, Sábado	175	112	207,61	0,84
Abril 17, Domingo	147	71	162,75	0,90
Abril 18, Lunes	149	72	164,96	0,90
Abril 19, Martes	152	71	168,13	0,91
Abril 20, Miércoles	159	76	176,06	0,90
Abril 21, Jueves	149	74	166,52	0,89
Abril 22, Viernes	146	69	161,85	0,90
Abril 23, Sábado	148	80	168,51	0,88
Abril 24, Domingo	146	70	162,10	0,90
Abril 25, Lunes	144	73	161,24	0,89
Abril 26, Martes	144	74	161,91	0,89
Abril 27, Miércoles	145	73	162,16	0,89
Abril 28, Jueves	140	72	157,84	0,89
Abril 29, Viernes	142	74	159,93	0,89
Abril 30, Sábado	141	80	161,73	0,87
TOTAL	**4.345**	**2.121**	**4.835,16**	**0,90**

El factor de potencia promedio fue 0,90.

Con referencia a Abril de 2021 (3.425 kWh), se presentó un crecimiento en la demanda de energía eléctrica del 26,86%.

Gráfica 514 Energía Activa, Reactiva y Factor de Potencia – MULATOS (LA TOLA - NARIÑO).

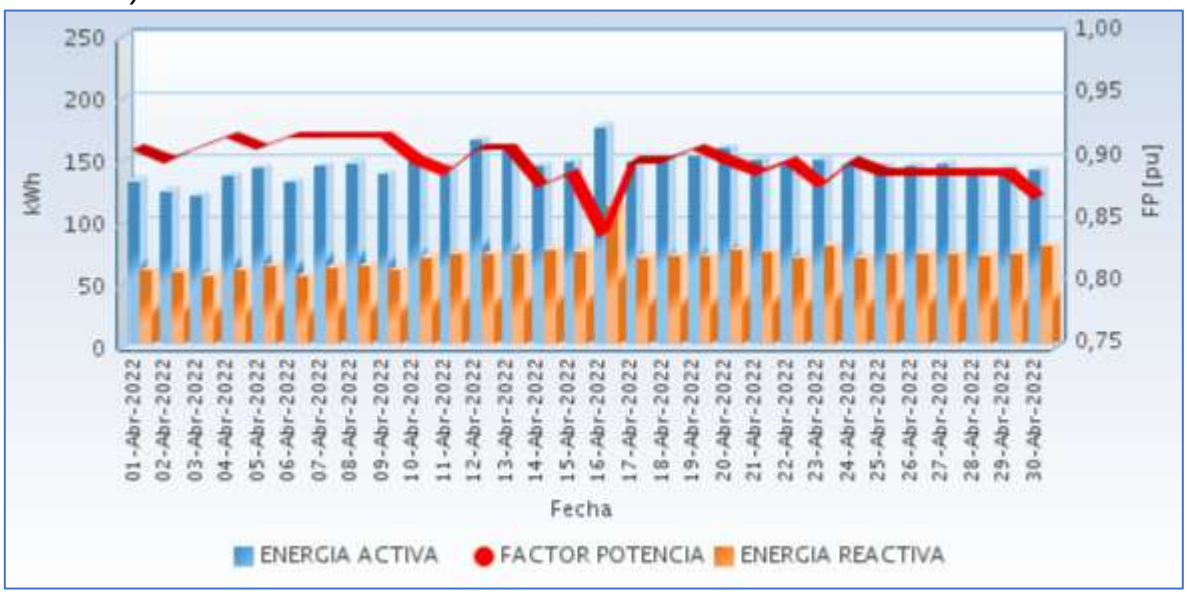

Fuente CNM

86.3 Potencia

En la siguiente gráfica se presenta el comportamiento diario de la potencia para este mes.

Gráfica 515 Comportamiento Diario de la Potencia.

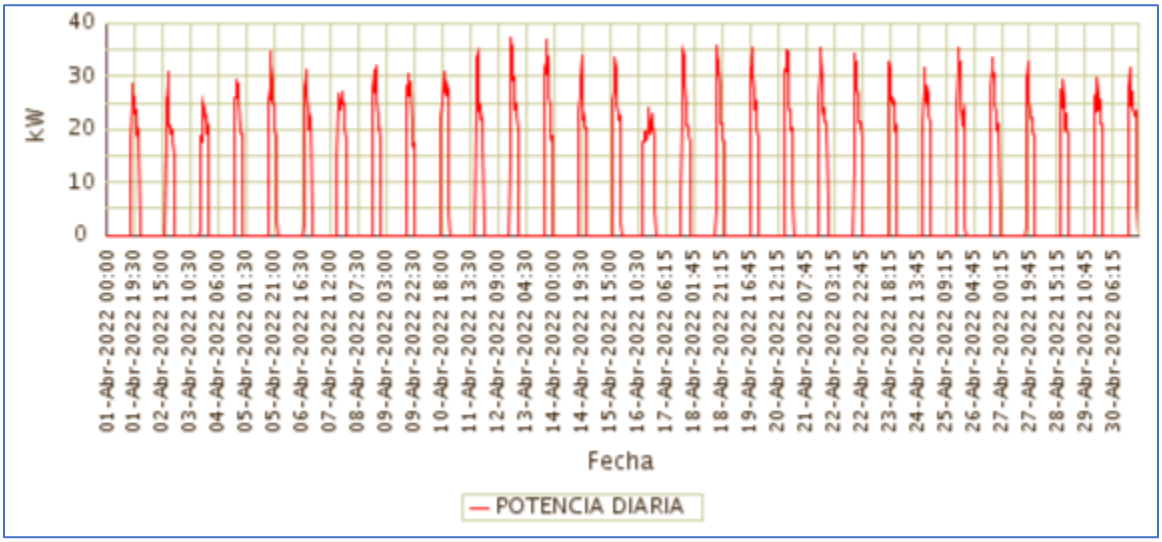

Fuente CNM

86.4 Potencia Máxima

La potencia máxima fue de 37,18kW, se presentó el Martes 12 de Abril a las 18:15 horas. Respecto a la potencia máxima de Abril de 2021 (33,82kW), tuvo una variación de 9,93%.

En la siguiente grafica se presenta la potencia máxima diaria registrada para este mes.

Gráfica 516 Potencia Máxima Diaria-MULATOS (LA TOLA - NARIÑO).

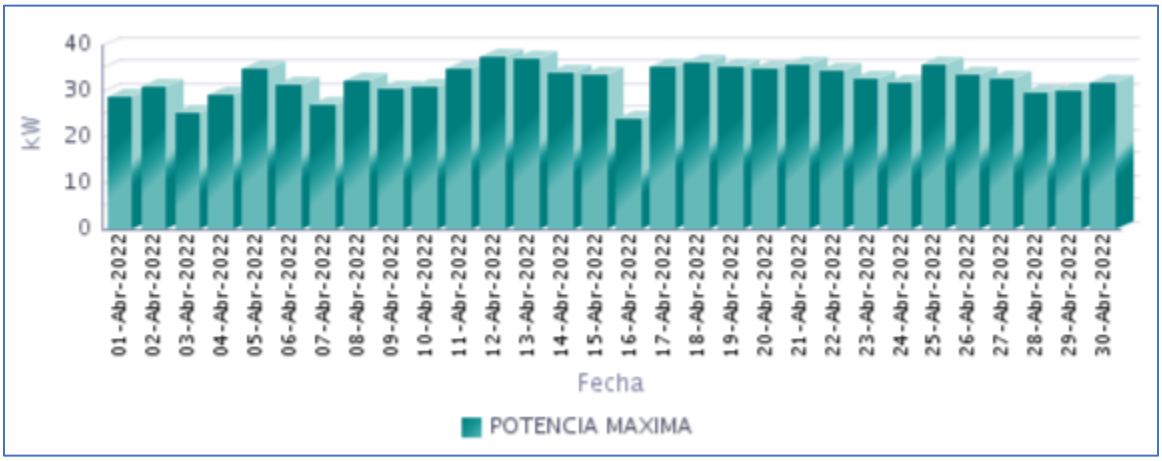

Fuente CNM

86.5 Horas de Prestación del Servicio

En Abril, se prestó el servicio de energía eléctrica en la localidad, un promedio diario de 6 Horas 10 Minutos, como se presenta en la siguiente gráfica.

Gráfica 517 Horas Efectivas de Prestación del Servicio - MULATOS (LA TOLA - NARIÑO),

Fuente CNM

A continuación se relaciona las horas promedio por día de la prestación del servicio de energía:

Tabla 255 Horas promedio por día prestación del servicio de energía

MULATOS (LA TOLA - NARIÑO) Abril 2022	
DIA	**Horas de servicio promedio en el día [hh:mm]**
01-Abr-2022	6 Horas 0 Minutos
02-Abr-2022	6 Horas 0 Minutos
03-Abr-2022	5 Horas 45 Minutos
04-Abr-2022	6 Horas 0 Minutos
05-Abr-2022	6 Horas 0 Minutos
06-Abr-2022	5 Horas 30 Minutos
07-Abr-2022	6 Horas 15 Minutos
08-Abr-2022	6 Horas 0 Minutos
09-Abr-2022	6 Horas 0 Minutos
10-Abr-2022	6 Horas 15 Minutos
11-Abr-2022	6 Horas 0 Minutos
12-Abr-2022	6 Horas 15 Minutos
13-Abr-2022	6 Horas 15 Minutos
14-Abr-2022	6 Horas 15 Minutos
15-Abr-2022	6 Horas 15 Minutos
16-Abr-2022	9 Horas 0 Minutos
17-Abr-2022	6 Horas 0 Minutos
18-Abr-2022	6 Horas 15 Minutos
19-Abr-2022	6 Horas 15 Minutos
20-Abr-2022	6 Horas 15 Minutos
21-Abr-2022	6 Horas 0 Minutos
22-Abr-2022	6 Horas 0 Minutos
23-Abr-2022	5 Horas 45 Minutos
24-Abr-2022	6 Horas 15 Minutos
25-Abr-2022	5 Horas 45 Minutos
26-Abr-2022	6 Horas 0 Minutos
27-Abr-2022	6 Horas 0 Minutos
28-Abr-2022	6 Horas 15 Minutos
29-Abr-2022	6 Horas 15 Minutos
30-Abr-2022	6 Horas 15 Minutos

Fuente CNM

86.6 Curvas de Carga

En la siguiente gráfica, se presenta el comportamiento de la carga promedio diaria en el mes.

Gráfica 518 Curva de Carga Promedio Diaria Mensual

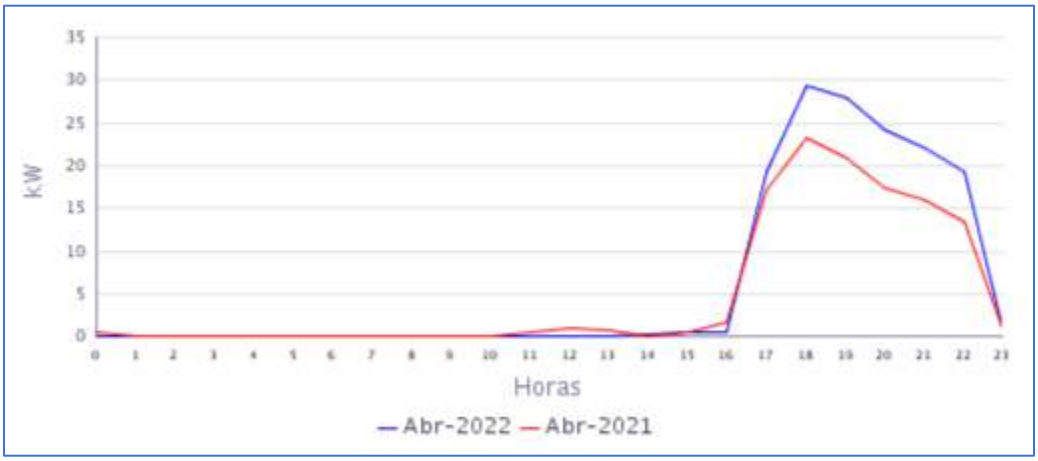

Fuente CNM

En la gráfica anterior se comparan las curvas de carga promedio diarias de Abr-2021 y del Abr-2022, presentándose un crecimiento en la demanda de 26,86%.

87. PITAL (TUMACO - NARIÑO)

El centro poblado de Pital de la Costa, pertenece al municipio de San Andrés de Tumaco, Departamento de Nariño. Esta localidad cuenta con un total de 381 usuarios .[1]

87.1 Descripción del Sitio

La localidad cuenta con una central de generación que está conformada por la siguiente infraestructura:

Tabla 256 Infraestructura de la Localidad.

GRUPO ELECTRÓGENO			
ITEM	**MARCA**	**CAPACIDAD**	**ESTADO**
1	CUMMINS	300 kW	EN OPERACIÓN
TRANSFORMADOR			
ITEM	**CAPACIDAD**		**ESTADO**
1	400 KVA		EN OPERACIÓN

Gráfica 519 Diagrama de Conexión de la Localidad.

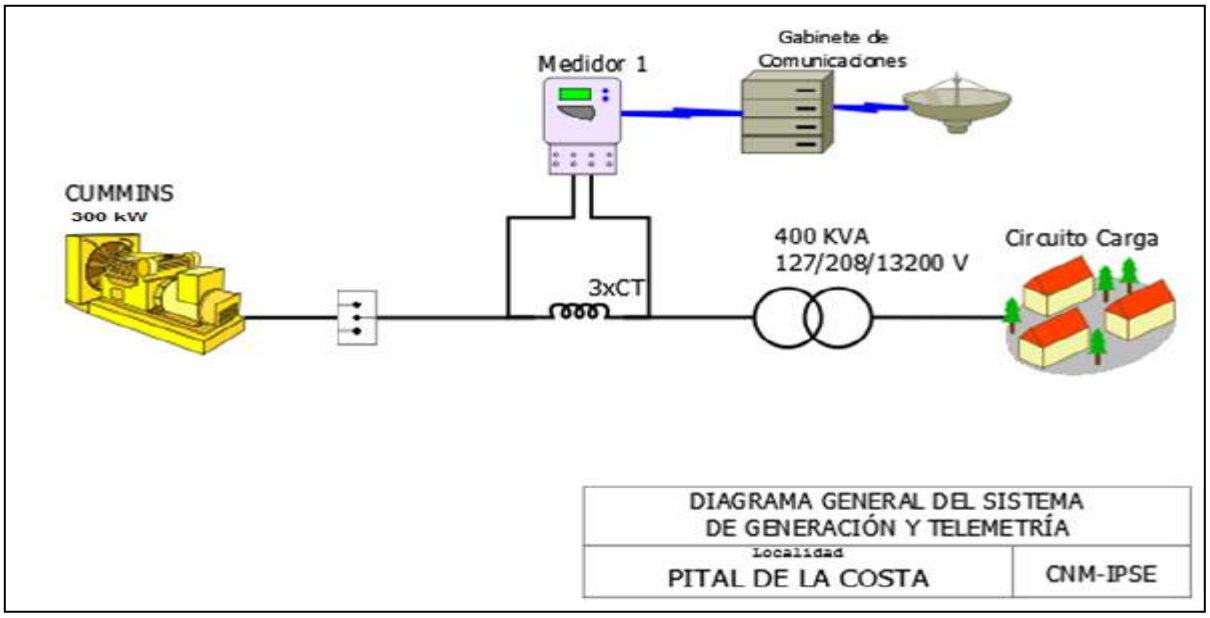

Localidad sin servicio de energía eléctrica desde el viernes 04 de marzo del presente año, debido a un daño en el grupo electrógeno.

[1] Fuente: http://reportes.sui.gov.co/ - Sistema Único de Información SUI - Año 2020.

88. SAN JOSÉ (EL CHARCO - NARIÑO)

El Centro poblado de San José de Tapaje es un corregimiento del municipio de El Charco departamento de Nariño, Departamento de Nariño. Esta localidad cuenta con un total de 350 usuarios.[1]

88.1 Descripción del Sitio

La localidad cuenta con una central de generación que está conformada por la siguiente infraestructura:

Tabla 259 Infraestructura de la Localidad.

GRUPO ELECTRÓGENO			
ITEM	**MARCA**	**CAPACIDAD**	**ESTADO**
1	CUMMINS NTA855	365 kW	EN OPERACIÓN
TRANSFORMADOR			
1	**400**		EN OPERACIÓN

Gráfica 525 Diagrama de Conexión de la Localidad.

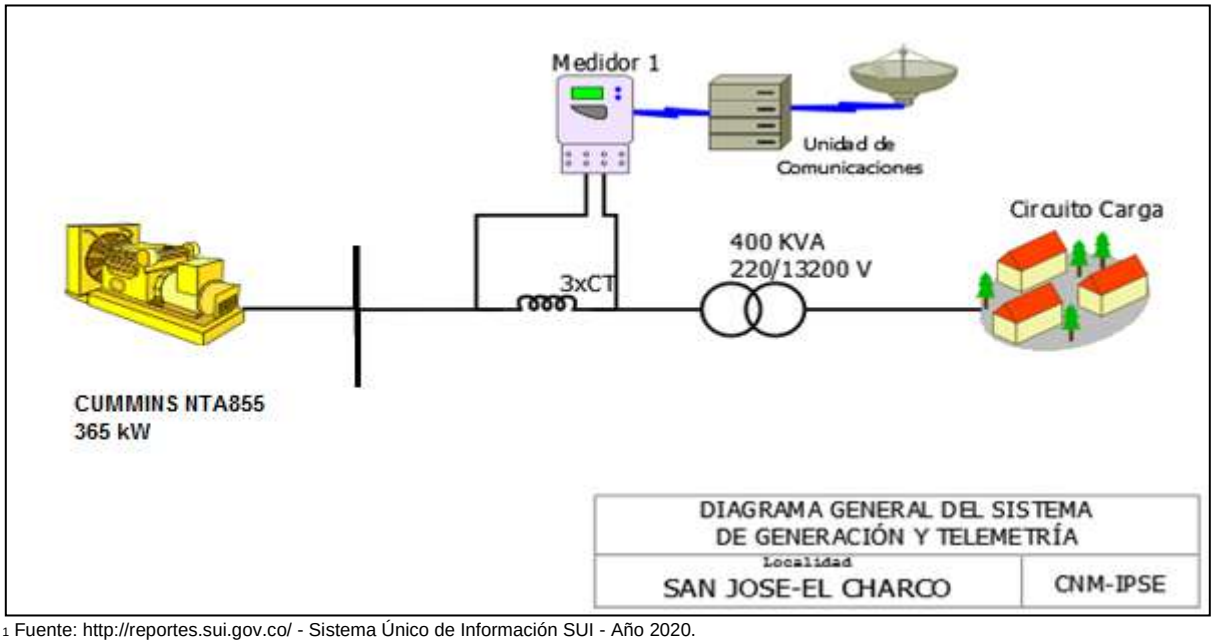

[1] Fuente: http://reportes.sui.gov.co/ - Sistema Único de Información SUI - Año 2020.

88.2 Energía

El consumo de energía eléctrica para esta localidad en *Abril* de 2022, se presenta en la siguiente tabla, donde se encuentran los valores acumulados diarios de la energía activa (kWh), reactiva (kVARh), aparente (kVAh) y del factor de potencia (p.u).

Tabla 260 Energía Activa, Reactiva, Aparente y Factor de Potencia.

SAN JOSÉ (EL CHARCO - NARIÑO)				
Fecha	**Energía Activa (kWh)**	**Energía Reactiva (kVARh)**	**Energía Aparente (kVAh)**	**Factor de Potencia (p.u)**
Abril 1, Viernes	608	158	628,19	0,97
Abril 2, Sábado	524	146	543,96	0,96
Abril 3, Domingo	816	222	845,66	0,96
Abril 4, Lunes	534	134	550,56	0,97
Abril 5, Martes	552	124	565,76	0,98
Abril 6, Miércoles	566	124	579,42	0,98
Abril 7, Jueves	570	126	583,76	0,98
Abril 8, Viernes	538	122	551,66	0,98
Abril 9, Sábado	546	122	559,46	0,98
Abril 10, Domingo	806	188	827,64	0,97
Abril 11, Lunes	502	108	513,49	0,98
Abril 12, Martes	506	116	519,13	0,97
Abril 13, Miércoles	428	86	436,55	0,98
Abril 14, Jueves	404	64	409,04	0,99
Abril 15, Viernes	478	106	489,61	0,98
Abril 16, Sábado	490	114	503,09	0,97
Abril 17, Domingo	518	144	537,64	0,96
Abril 18, Lunes	468	72	473,51	0,99
Abril 19, Martes	438	66	442,94	0,99
Abril 20, Miércoles	360	46	362,93	0,99
Abril 21, Jueves	174	8	174,18	1,00
Abril 22, Viernes	448	56	451,49	0,99
Abril 23, Sábado	308	32	309,66	0,99
Abril 24, Domingo	872	138	882,85	0,99
Abril 25, Lunes	398	58	402,20	0,99
Abril 26, Martes	404	90	413,90	0,98
Abril 27, Miércoles	466	80	472,82	0,99
Abril 28, Jueves	422	54	425,44	0,99
Abril 29, Viernes	406	50	409,07	0,99
Abril 30, Sábado	472	112	485,11	0,97
TOTAL	**15.022**	**3.066**	**15.331,69**	**0,98**

El factor de potencia promedio fue 0,98.

Con referencia a Abril de 2021 (15.392 kWh), se presentó una caída en la demanda de energía eléctrica del 2,40%.

Gráfica 526 Energía Activa, Reactiva y Factor de Potencia – SAN JOSÉ (EL CHARCO - NARIÑO).

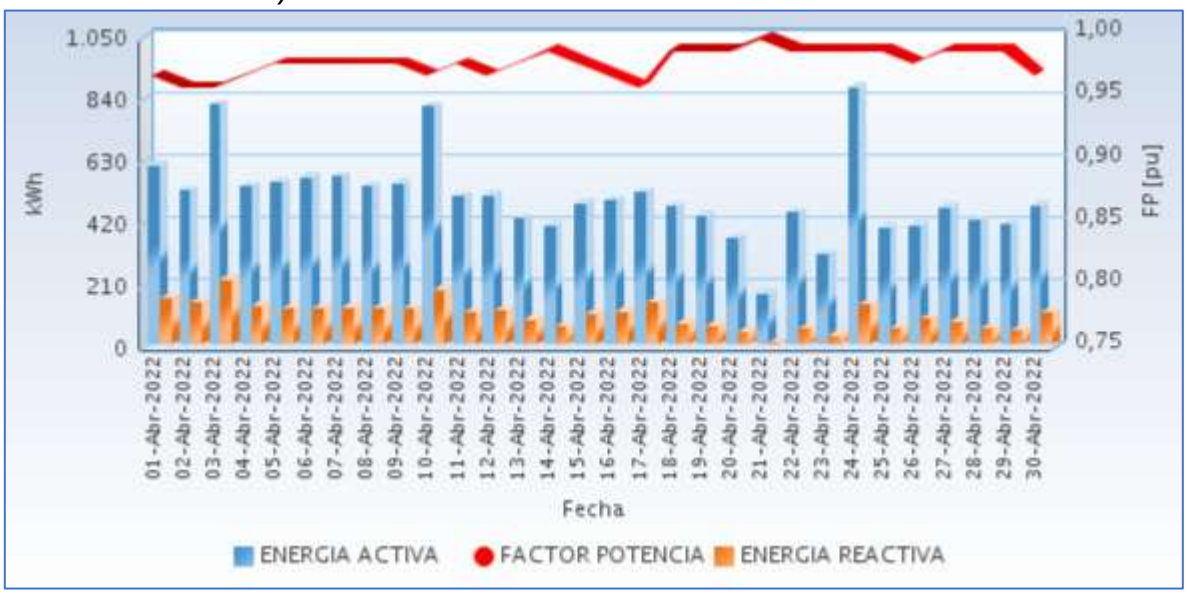

Fuente CNM

88.3 Potencia

En la siguiente gráfica se presenta el comportamiento diario de la potencia para este mes.

Gráfica 527 Comportamiento Diario de la Potencia.

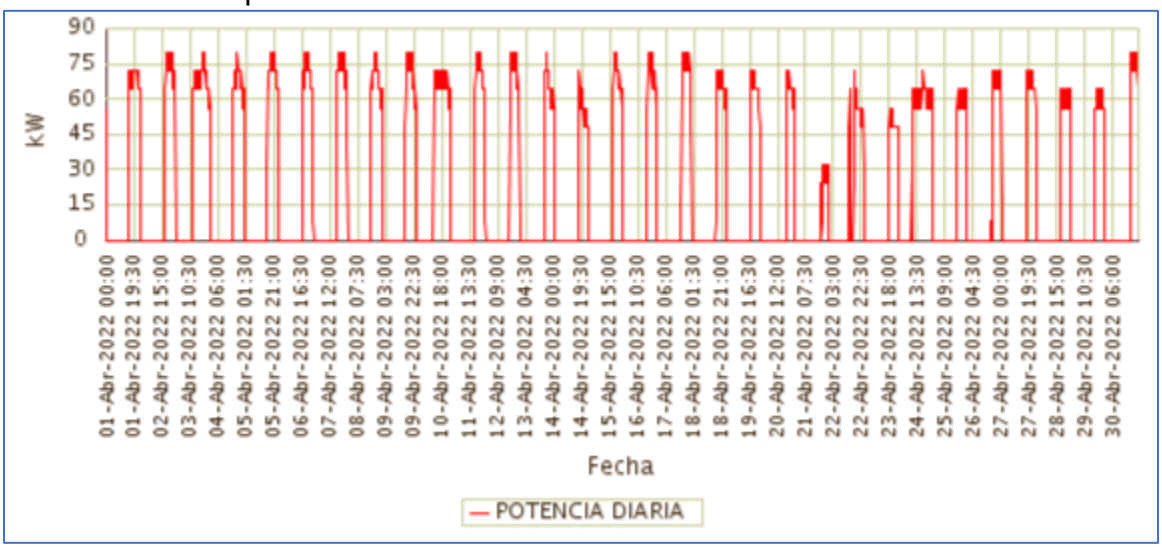

Fuente CNM

88.4 Potencia Máxima

La potencia máxima fue de 80,00kW, se presentó el Sábado 30 de Abril a las 21:45 horas.

Respecto a la potencia máxima de Abril de 2021 (80,00kW), tuvo una variación de 0,00%.

En la siguiente grafica se presenta la potencia máxima diaria registrada para este mes.

Gráfica 528 Potencia Máxima Diaria-SAN JOSÉ (EL CHARCO - NARIÑO).

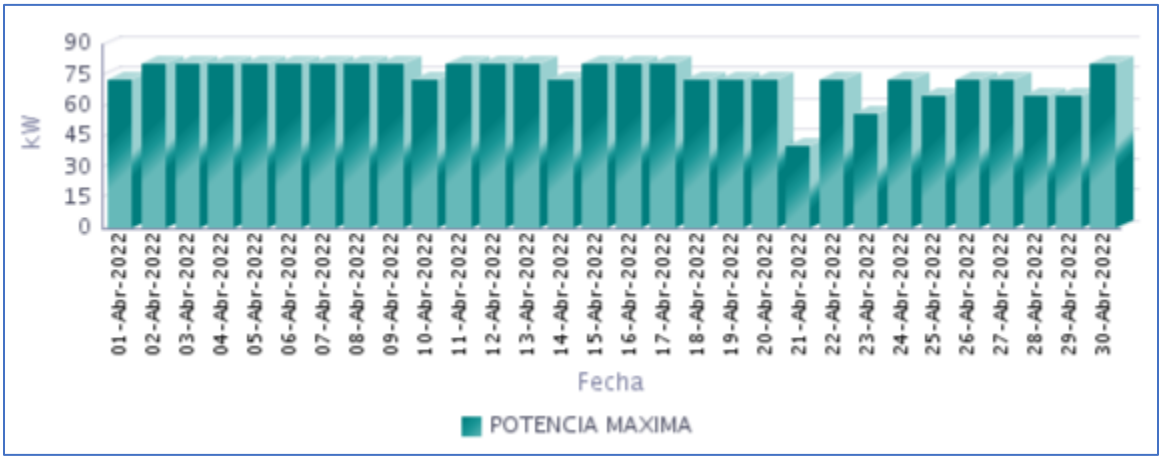

Fuente CNM

88.5 Horas de Prestación del Servicio

En Abril, se prestó el servicio de energía eléctrica en la localidad, un promedio diario de 7 Horas 54 Minutos, como se presenta en la siguiente gráfica.

Gráfica 529 Horas Efectivas de Prestación del Servicio - SAN JOSÉ (EL CHARCO - NARIÑO),

Fuente CNM

A continuación se relaciona las horas promedio por día de la prestación del servicio de energía:

Tabla 261 Horas promedio por día prestación del servicio de energía

SAN JOSÉ (EL CHARCO - NARIÑO) Abril 2022	
DIA	**Horas de servicio promedio en el día [hh:mm]**
01-Abr-2022	9 Horas 15 Minutos
02-Abr-2022	7 Horas 30 Minutos
03-Abr-2022	12 Horas 0 Minutos
04-Abr-2022	8 Horas 15 Minutos
05-Abr-2022	8 Horas 0 Minutos
06-Abr-2022	8 Horas 0 Minutos
07-Abr-2022	8 Horas 15 Minutos
08-Abr-2022	8 Horas 0 Minutos
09-Abr-2022	8 Horas 0 Minutos
10-Abr-2022	12 Horas 0 Minutos
11-Abr-2022	7 Horas 30 Minutos
12-Abr-2022	7 Horas 15 Minutos
13-Abr-2022	7 Horas 0 Minutos
14-Abr-2022	7 Horas 30 Minutos
15-Abr-2022	7 Horas 15 Minutos
16-Abr-2022	7 Horas 15 Minutos
17-Abr-2022	7 Horas 15 Minutos
18-Abr-2022	7 Horas 15 Minutos
19-Abr-2022	7 Horas 0 Minutos
20-Abr-2022	5 Horas 45 Minutos
21-Abr-2022	6 Horas 0 Minutos
22-Abr-2022	8 Horas 15 Minutos
23-Abr-2022	6 Horas 30 Minutos
24-Abr-2022	14 Horas 45 Minutos
25-Abr-2022	6 Horas 45 Minutos
26-Abr-2022	6 Horas 15 Minutos
27-Abr-2022	7 Horas 15 Minutos
28-Abr-2022	7 Horas 15 Minutos
29-Abr-2022	7 Horas 15 Minutos
30-Abr-2022	6 Horas 30 Minutos

Fuente CNM

88.6 Curvas de Carga

En la siguiente gráfica, se presenta el comportamiento de la carga promedio diaria en el mes.

Gráfica 530 Curva de Carga Promedio Diaria Mensual

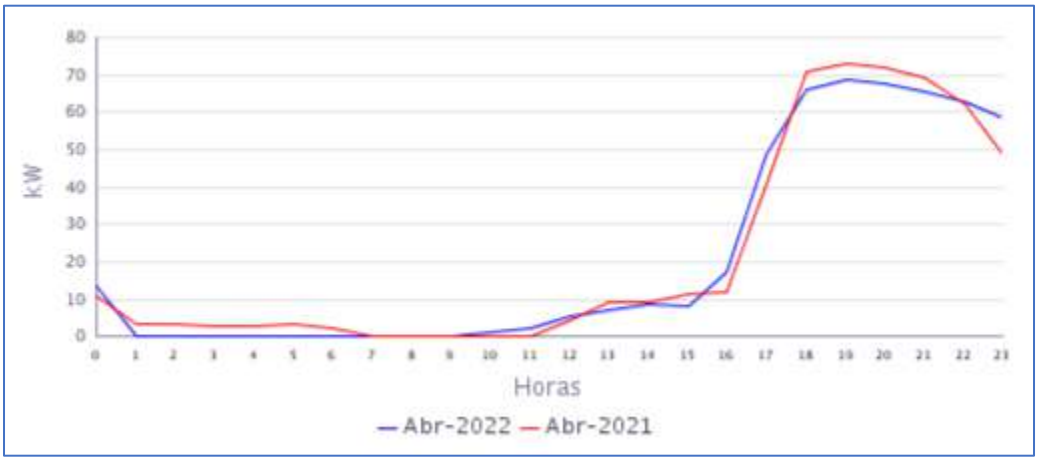

Fuente CNM

En la gráfica anterior se comparan las curvas de carga promedio diarias de Abr-2021 y del Abr-2022, presentándose una caída en la demanda de 2,40%.

89. SAN JUAN COSTA (TUMACO - NARIÑO)

El Centro poblado de San Juan Costa, pertenece al municipio de San Andrés de Tumaco, Departamento de Nariño. Esta localidad cuenta con un total de 400 usuarios .[1]

89.1 Descripción del Sitio

La localidad cuenta con una central de generación que está conformada por la siguiente infraestructura:

Tabla 262 Infraestructura de la Localidad.

GRUPO ELECTROGENO			
ITEM	**MARCA**	**CAPACIDAD**	**ESTADO**
1	CUMMINS	350 KW	EN OPERACIÓN
TRANSFORMADORES			
ITEM	**CAPACIDAD (kVA)**		**ESTADO**
1	300		EN OPERACIÓN

Gráfica 531 Diagrama de Conexión de la Localidad.

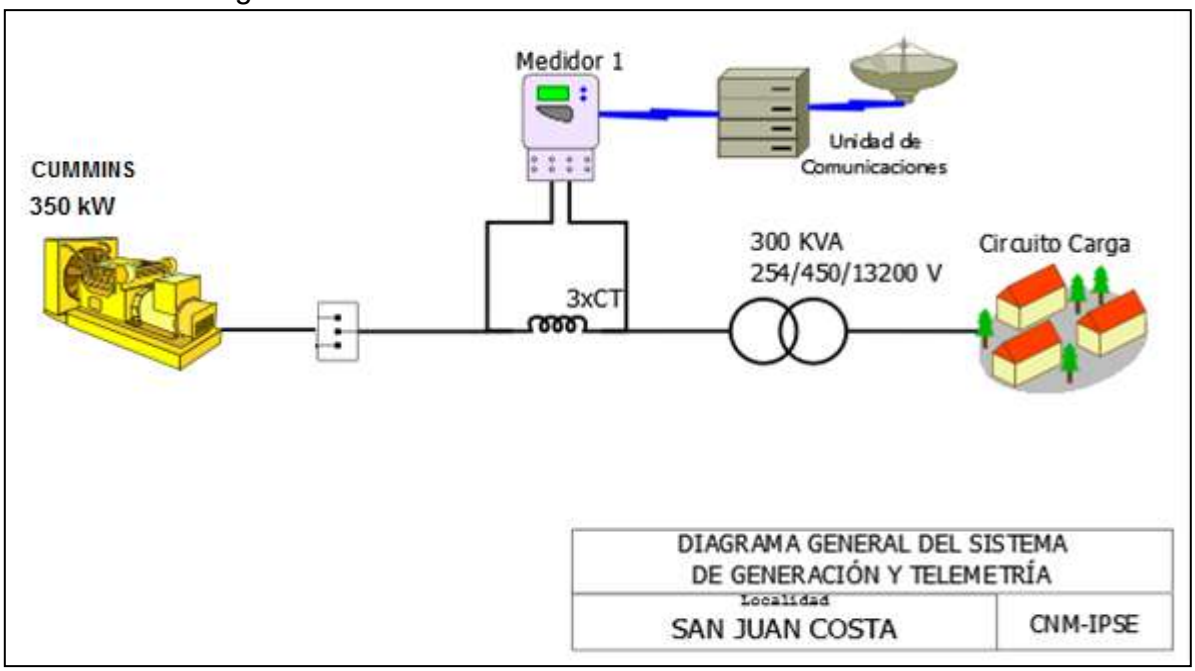

[1] Fuente: http://reportes.sui.gov.co/ - Sistema Único de Información SUI - Año 2020.

89.2 Energía

El consumo de energía eléctrica para esta localidad en *Abril* de 2022, se presenta en la siguiente tabla, donde se encuentran los valores acumulados diarios de la energía activa (kWh), reactiva (kVARh), aparente (kVAh) y del factor de potencia (p.u).

Tabla 263 Energía Activa, Reactiva, Aparente y Factor de Potencia.

SAN JUAN COSTA (TUMACO - NARIÑO)				
Fecha	**Energía Activa (kWh)**	**Energía Reactiva (kVARh)**	**Energía Aparente (kVAh)**	**Factor de Potencia (p.u)**
Abril 1, Viernes	498	173	527,51	0,94
Abril 2, Sábado	669	257	716,41	0,93
Abril 3, Domingo	794	318	855,09	0,93
Abril 4, Lunes	721	276	771,83	0,93
Abril 5, Martes	720	271	769,38	0,94
Abril 6, Miércoles	730	269	778,29	0,94
Abril 7, Jueves	568	213	606,55	0,94
Abril 8, Viernes	578	210	614,73	0,94
Abril 9, Sábado	652	250	698,14	0,93
Abril 10, Domingo	543	208	581,66	0,93
Abril 11, Lunes	312	109	330,43	0,94
Abril 12, Martes	0	0	0,00	
Abril 13, Miércoles	536	189	568,28	0,94
Abril 14, Jueves	650	239	692,99	0,94
Abril 15, Viernes	834	329	896,10	0,93
Abril 16, Sábado	714	264	760,87	0,94
Abril 17, Domingo	796	302	851,22	0,94
Abril 18, Lunes	802	301	856,18	0,94
Abril 19, Martes	798	297	851,03	0,94
Abril 20, Miércoles	813	299	866,12	0,94
Abril 21, Jueves	808	300	861,90	0,94
Abril 22, Viernes	846	326	906,12	0,93
Abril 23, Sábado	1.050	461	1.147,03	0,92
Abril 24, Domingo	762	292	816,41	0,93
Abril 25, Lunes	767	297	822,61	0,93
Abril 26, Martes	774	290	826,78	0,94
Abril 27, Miércoles	746	275	795,52	0,94
Abril 28, Jueves	770	294	823,99	0,93
Abril 29, Viernes	764	288	816,48	0,94
Abril 30, Sábado	763	291	816,87	0,93
TOTAL	**20.778**	**7.886**	**22.223,95**	**0,93**

El factor de potencia promedio fue 0,93.

Con referencia a Abril de 2021 (16.922 kWh), se presentó un crecimiento en la demanda de energía eléctrica del 22,79%.

Gráfica 532 Energía Activa, Reactiva y Factor de Potencia – SAN JUAN COSTA (TUMACO - NARIÑO).

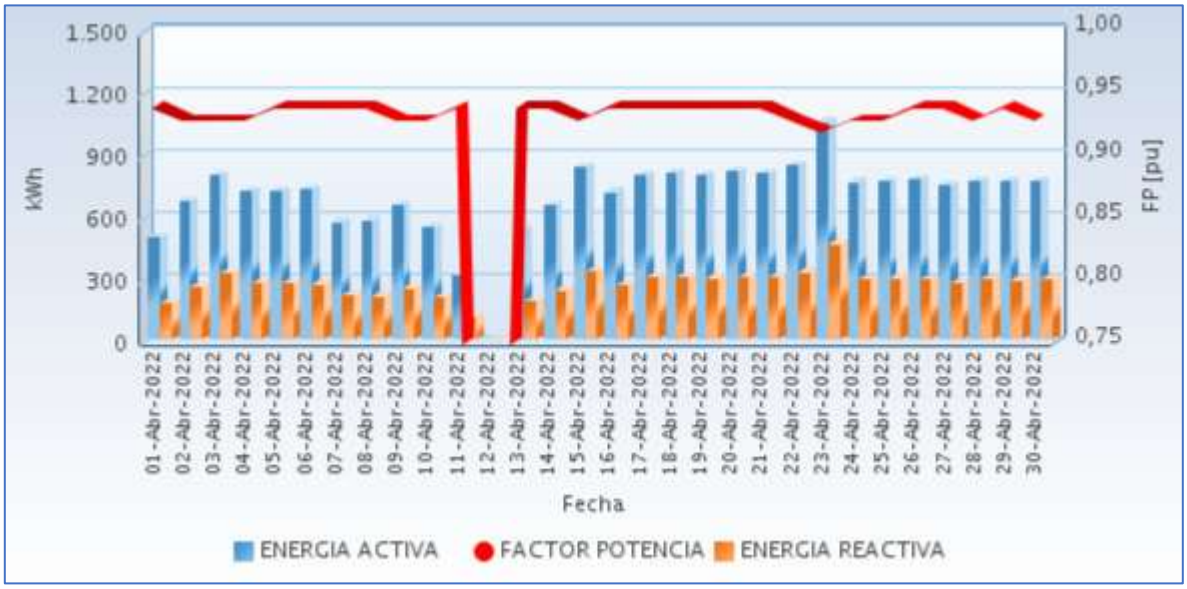

Fuente CNM

89.3 Potencia

En la siguiente gráfica se presenta el comportamiento diario de la potencia para este mes.

Gráfica 533 Comportamiento Diario de la Potencia.

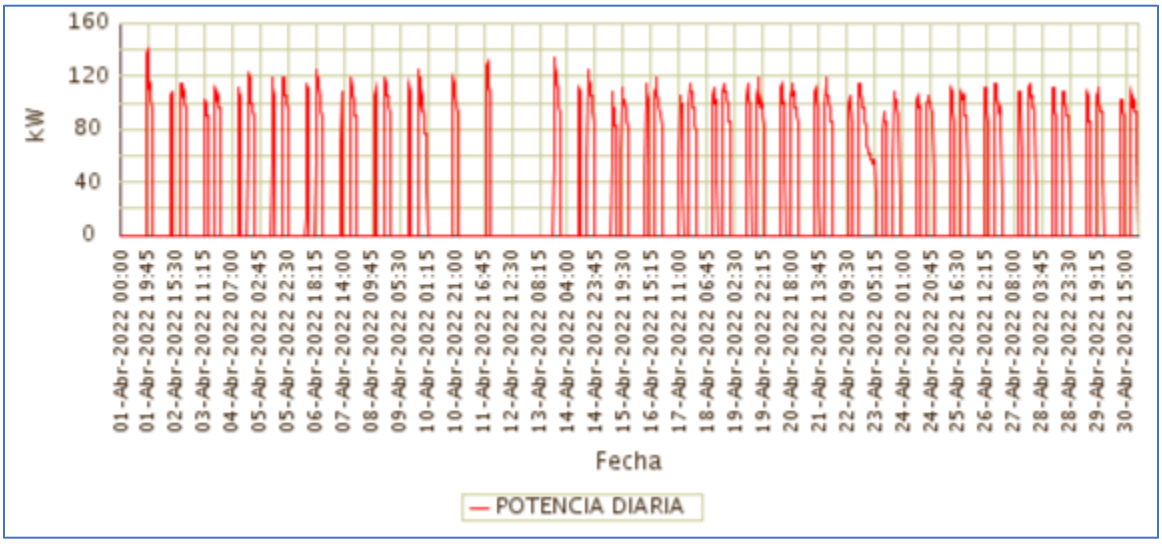

Fuente CNM

89.4 Potencia Máxima

La potencia máxima fue de 140,80kW, se presentó el Viernes 01 de Abril a las 19:15 horas. Respecto a la potencia máxima de Abril de 2021 (140,80kW), tuvo una variación de 0,00%.

En la siguiente grafica se presenta la potencia máxima diaria registrada para este mes.

Gráfica 534 Potencia Máxima Diaria-SAN JUAN COSTA (TUMACO - NARIÑO).

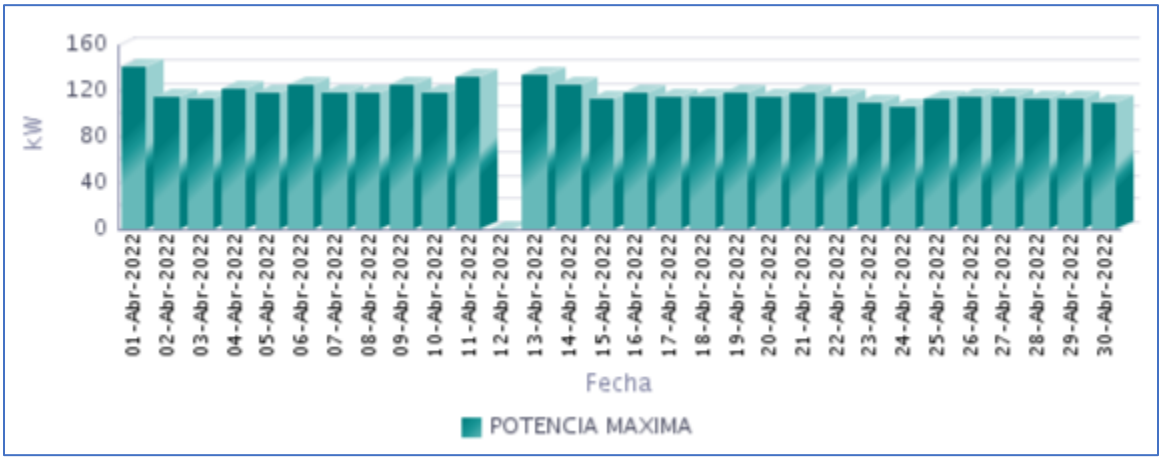

Fuente CNM

89.5 Horas de Prestación del Servicio

En Abril, se prestó el servicio de energía eléctrica en la localidad, un promedio diario de 7 Horas 26 Minutos, como se presenta en la siguiente gráfica.

Gráfica 535 Horas Efectivas de Prestación del Servicio - SAN JUAN COSTA (TUMACO - NARIÑO),

Fuente CNM

A continuación se relaciona las horas promedio por día de la prestación del servicio de energía:

Tabla 264 Horas promedio por día prestación del servicio de energía

SAN JUAN COSTA (TUMACO - NARIÑO) Abril 2022	
DIA	**Horas de servicio promedio en el día [hh:mm]**
01-Abr-2022	4 Horas 45 Minutos
02-Abr-2022	7 Horas 0 Minutos
03-Abr-2022	8 Horas 30 Minutos
04-Abr-2022	7 Horas 30 Minutos
05-Abr-2022	7 Horas 15 Minutos
06-Abr-2022	7 Horas 30 Minutos
07-Abr-2022	6 Horas 0 Minutos
08-Abr-2022	6 Horas 0 Minutos
09-Abr-2022	6 Horas 45 Minutos
10-Abr-2022	6 Horas 0 Minutos
11-Abr-2022	2 Horas 45 Minutos
12-Abr-2022	0 Horas 0 Minutos
13-Abr-2022	5 Horas 0 Minutos
14-Abr-2022	6 Horas 30 Minutos
15-Abr-2022	9 Horas 15 Minutos
16-Abr-2022	7 Horas 30 Minutos
17-Abr-2022	8 Horas 30 Minutos
18-Abr-2022	8 Horas 30 Minutos
19-Abr-2022	8 Horas 30 Minutos
20-Abr-2022	8 Horas 30 Minutos
21-Abr-2022	8 Horas 30 Minutos
22-Abr-2022	9 Horas 15 Minutos
23-Abr-2022	14 Horas 15 Minutos
24-Abr-2022	8 Horas 30 Minutos
25-Abr-2022	8 Horas 30 Minutos
26-Abr-2022	8 Horas 30 Minutos
27-Abr-2022	7 Horas 45 Minutos
28-Abr-2022	8 Horas 30 Minutos
29-Abr-2022	8 Horas 30 Minutos
30-Abr-2022	8 Horas 30 Minutos

Fuente CNM

89.6 Curvas de Carga

En la siguiente gráfica, se presenta el comportamiento de la carga promedio diaria en el mes.

Gráfica 536 Curva de Carga Promedio Diaria Mensual

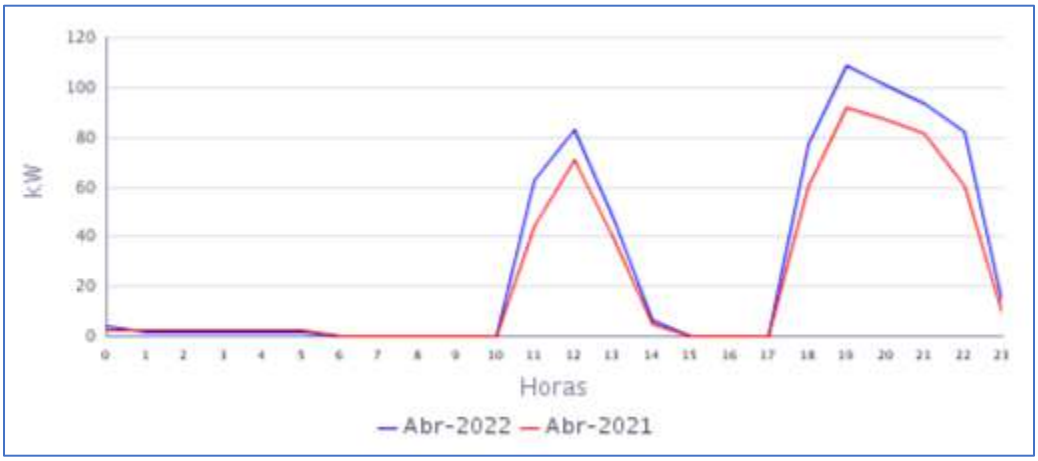

Fuente CNM

En la gráfica anterior se comparan las curvas de carga promedio diarias de Abr-2021 y del Abr-2022, presentándose un crecimiento en la demanda de 22,79%.

90. SAN PABLO DE LA MAR (LA TOLA - NARIÑO)

El Centro poblado de San Pablo de la Mar se encuentra ubicado en el municipio de Tola, departamento de Nariño. Esta Localidad cuenta con un total de 185 usuarios residenciales.[1]

90.1 Descripción del Sitio

La localidad cuenta con una central de generación que está conformada por la siguiente infraestructura:

Tabla 265 Infraestructura de la Localidad.

GRUPO ELECTRÓGENO			
ITEM	**MARCA**	**CAPACIDAD**	**ESTADO**
1	CRAMACO	130 KVA (116 KW)	EN OPERACIÓN

Gráfica 537 Diagrama de Conexión de la Localidad.

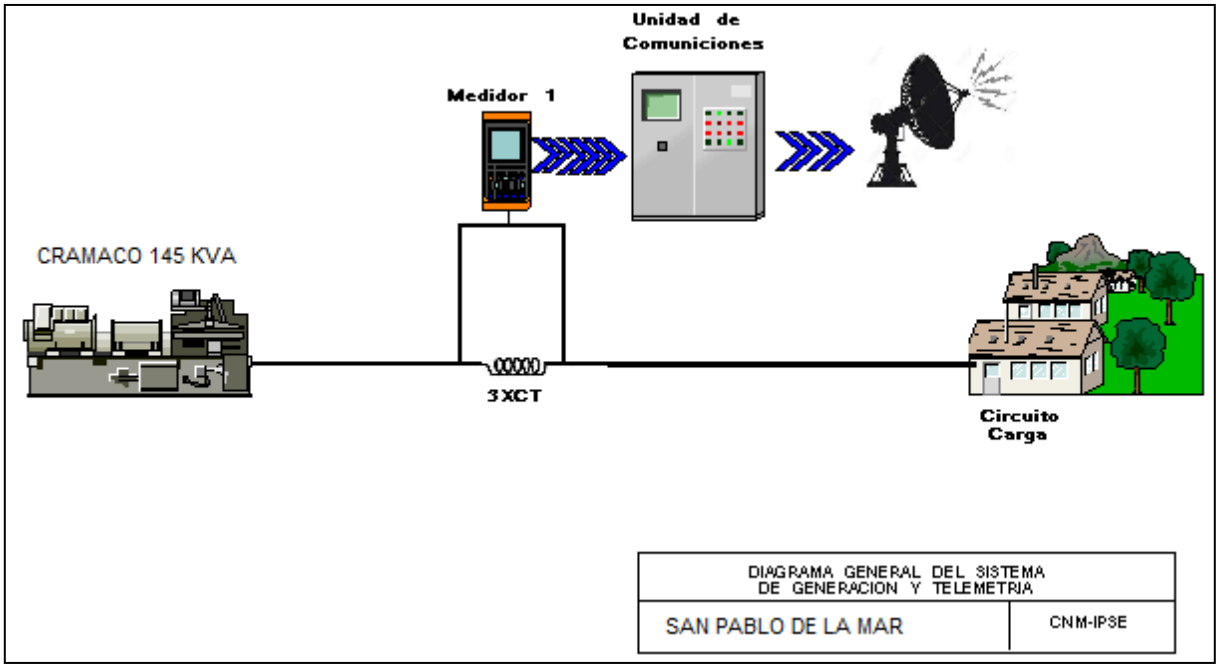

[1] Fuente: http://reportes.sui.gov.co/ - Sistema Único de Información SUI - Año 2020.

90.2 Energía

El consumo de energía eléctrica para esta localidad en *Abril* de 2022, se presenta en la siguiente tabla, donde se encuentran los valores acumulados diarios de la energía activa (kWh), reactiva (kVARh), aparente (kVAh) y del factor de potencia (p.u).

Tabla 266 Energía Activa, Reactiva, Aparente y Factor de Potencia.

SAN PABLO DE LA MAR (LA TOLA - NARIÑO)				
Fecha	**Energía Activa (kWh)**	**Energía Reactiva (kVARh)**	**Energía Aparente (kVAh)**	**Factor de Potencia (p.u)**
Abril 1, Viernes	126	35	130,78	0,96
Abril 2, Sábado	120	33	124,11	0,96
Abril 3, Domingo	180	52	187,38	0,96
Abril 4, Lunes	119	34	124,35	0,96
Abril 5, Martes	119	34	124,00	0,96
Abril 6, Miércoles	113	35	118,22	0,96
Abril 7, Jueves	118	36	123,45	0,96
Abril 8, Viernes	120	35	124,85	0,96
Abril 9, Sábado	121	37	126,01	0,96
Abril 10, Domingo	167	51	175,17	0,96
Abril 11, Lunes	118	36	123,74	0,96
Abril 12, Martes	120	36	125,81	0,96
Abril 13, Miércoles	126	38	131,63	0,96
Abril 14, Jueves	116	36	121,55	0,96
Abril 15, Viernes	176	59	185,22	0,95
Abril 16, Sábado	115	37	121,14	0,95
Abril 17, Domingo	158	51	166,37	0,95
Abril 18, Lunes	115	37	120,55	0,95
Abril 19, Martes	116	36	121,79	0,95
Abril 20, Miércoles	118	36	122,88	0,96
Abril 21, Jueves	108	33	112,50	0,96
Abril 22, Viernes	115	36	120,77	0,95
Abril 23, Sábado	120	37	125,63	0,95
Abril 24, Domingo	170	51	177,23	0,96
Abril 25, Lunes	122	36	127,14	0,96
Abril 26, Martes	124	36	129,50	0,96
Abril 27, Miércoles	122	37	127,62	0,96
Abril 28, Jueves	121	38	127,13	0,95
Abril 29, Viernes	123	36	127,97	0,96
Abril 30, Sábado	119	35	124,01	0,96
TOTAL	**3.826**	**1.160**	**3.998,19**	**0,96**

El factor de potencia promedio fue 0,96.

Con referencia a Abril de 2021 (4.886 kWh), se presentó una caída en la demanda de energía eléctrica del 21,69%. Este comportamiento es debido a la disminución en las horas de prestación del servicio de energía.

Gráfica 538 Energía Activa, Reactiva y Factor de Potencia – SAN PABLO DE LA MAR (LA TOLA - NARIÑO).

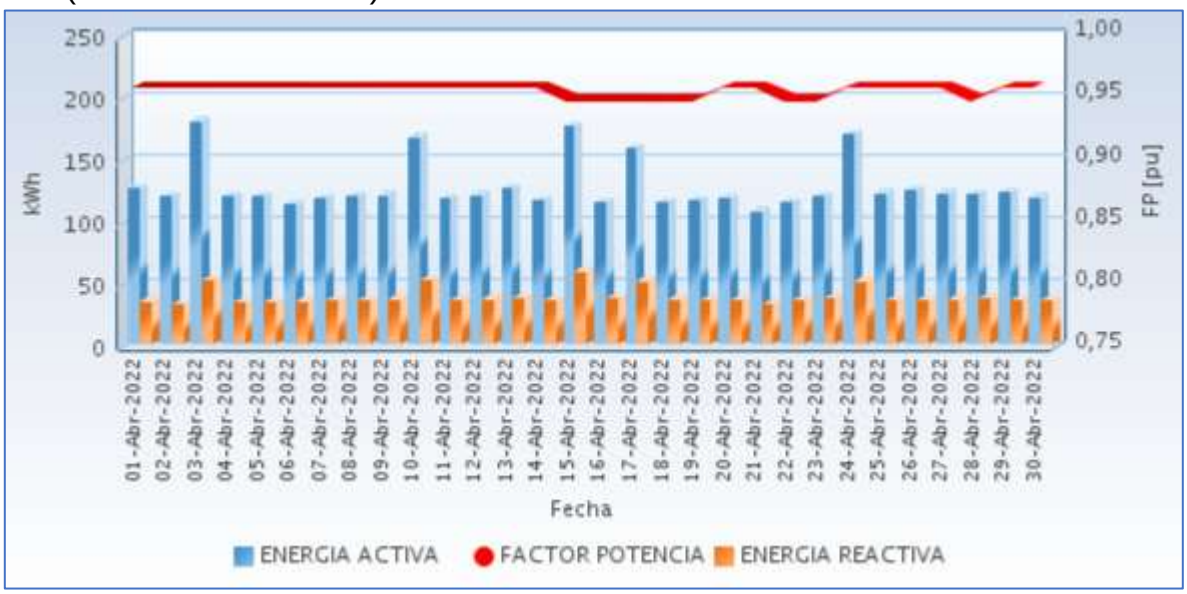

Fuente CNM

90.3 Potencia

En la siguiente gráfica se presenta el comportamiento diario de la potencia para este mes.

Gráfica 539 Comportamiento Diario de la Potencia.

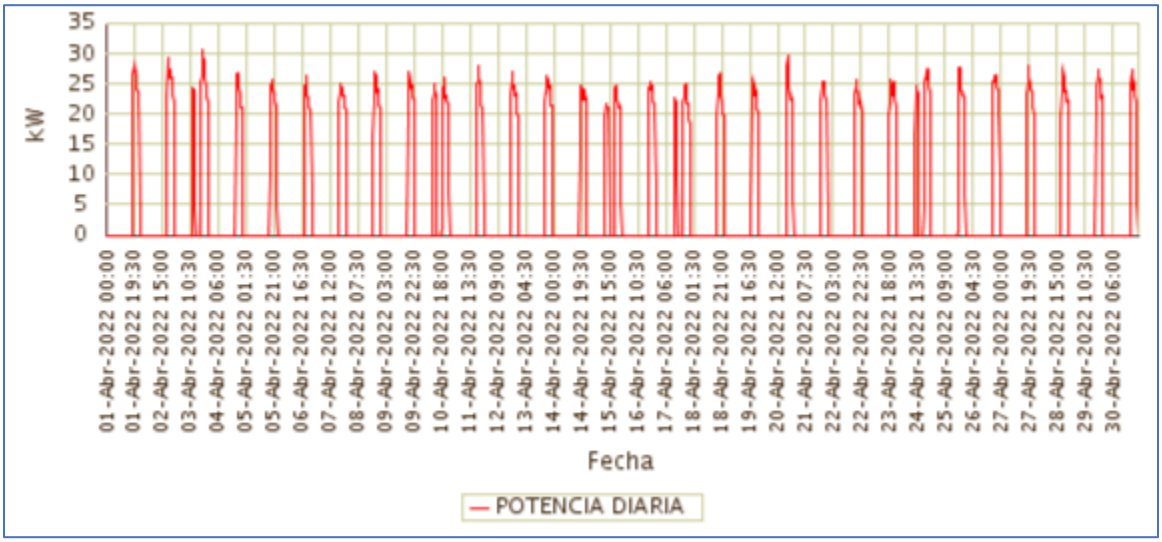

Fuente CNM

90.4 Potencia Máxima

La potencia máxima fue de 30,53kW, se presentó el Domingo 03 de Abril a las 19:15 horas. Respecto a la potencia máxima de Abril de 2021 (28,99kW), tuvo una variación de 5,30%.

En la siguiente grafica se presenta la potencia máxima diaria registrada para este mes.

Gráfica 540 Potencia Máxima Diaria-SAN PABLO DE LA MAR (LA TOLA - NARIÑO).

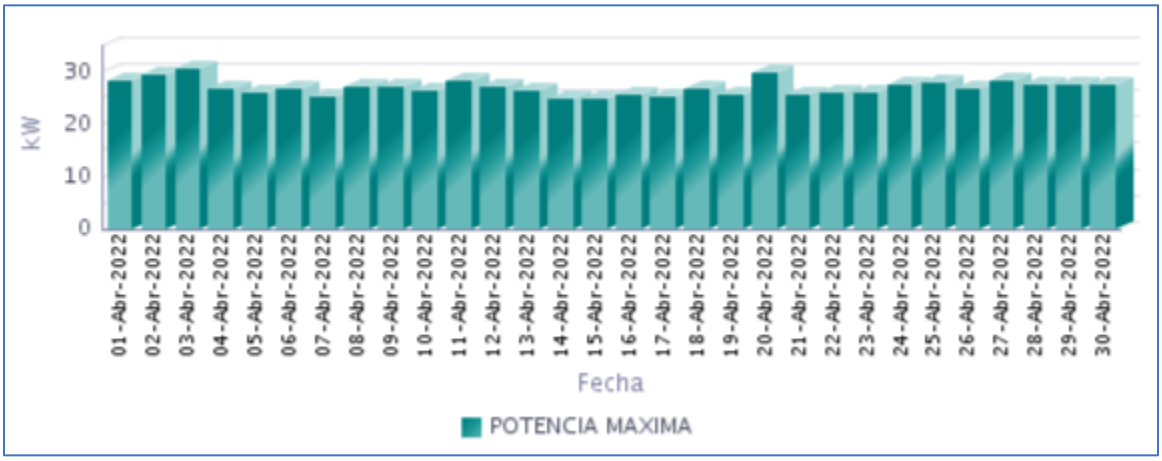

Fuente CNM

90.5 Horas de Prestación del Servicio

En Abril, se prestó el servicio de energía eléctrica en la localidad, un promedio diario de 5 Horas 48 Minutos, como se presenta en la siguiente gráfica.

Gráfica 541 Horas Efectivas de Prestación del Servicio - SAN PABLO DE LA MAR (LA TOLA - NARIÑO),

Fuente CNM

A continuación se relaciona las horas promedio por día de la prestación del servicio de energía:

Tabla 267 Horas promedio por día prestación del servicio de energía

SAN PABLO DE LA MAR (LA TOLA - NARIÑO) Abril 2022	
DIA	**Horas de servicio promedio en el día [hh:mm]**
01-Abr-2022	5 Horas 30 Minutos
02-Abr-2022	5 Horas 15 Minutos
03-Abr-2022	7 Horas 45 Minutos
04-Abr-2022	5 Horas 15 Minutos
05-Abr-2022	5 Horas 30 Minutos
06-Abr-2022	5 Horas 15 Minutos
07-Abr-2022	5 Horas 30 Minutos
08-Abr-2022	5 Horas 15 Minutos
09-Abr-2022	5 Horas 30 Minutos
10-Abr-2022	8 Horas 0 Minutos
11-Abr-2022	5 Horas 30 Minutos
12-Abr-2022	5 Horas 15 Minutos
13-Abr-2022	5 Horas 45 Minutos
14-Abr-2022	5 Horas 15 Minutos
15-Abr-2022	8 Horas 30 Minutos
16-Abr-2022	5 Horas 15 Minutos
17-Abr-2022	7 Horas 45 Minutos
18-Abr-2022	5 Horas 15 Minutos
19-Abr-2022	5 Horas 30 Minutos
20-Abr-2022	5 Horas 15 Minutos
21-Abr-2022	5 Horas 0 Minutos
22-Abr-2022	5 Horas 15 Minutos
23-Abr-2022	5 Horas 30 Minutos
24-Abr-2022	7 Horas 30 Minutos
25-Abr-2022	5 Horas 30 Minutos
26-Abr-2022	5 Horas 30 Minutos
27-Abr-2022	5 Horas 30 Minutos
28-Abr-2022	5 Horas 15 Minutos
29-Abr-2022	5 Horas 30 Minutos
30-Abr-2022	5 Horas 15 Minutos

Fuente CNM

90.6 Curvas de Carga

En la siguiente gráfica, se presenta el comportamiento de la carga promedio diaria en el mes.

Gráfica 542 Curva de Carga Promedio Diaria Mensual

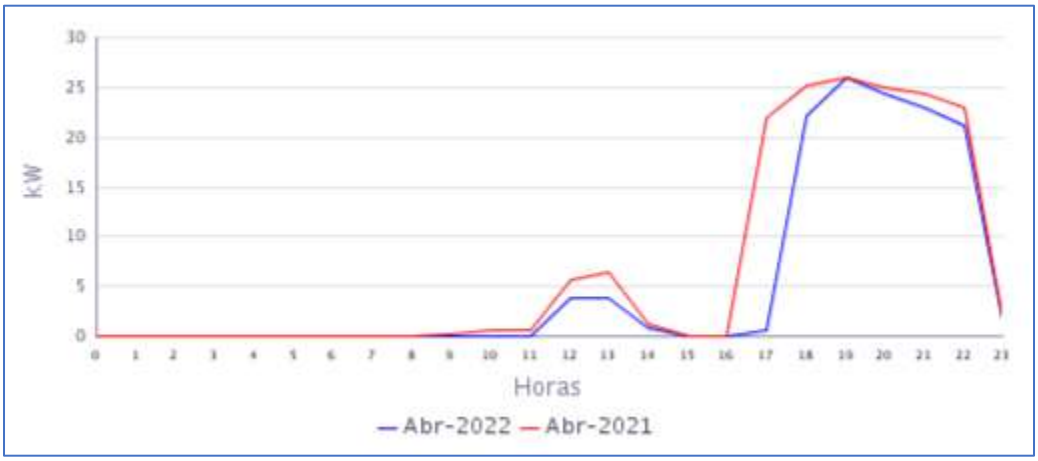

Fuente CNM

En la gráfica anterior se comparan las curvas de carga promedio diarias de Abr-2021 y del Abr-2022, presentándose una caída en la demanda de 21,69%.

91. SAN PEDRO DEL VINO (FRANCISCO PIZARRO - NARIÑO)

El centro poblado de San Pedro del Vino se encuentra ubicado en el municipio de Francisco Pizarro (Salahonda), departamento de Nariño. Esta Localidad cuenta con un total de 185 usuarios residenciales.[1]

91.1 Descripción del Sitio

La localidad cuenta con una central de generación que está conformada por la siguiente infraestructura:

Tabla 268 Infraestructura de la Localidad.

GRUPO ELECTRÓGENO			
ITEM	**MARCA**	**CAPACIDAD**	**ESTADO**
1	OLYMPIAN	160 KVA	EN OPERACIÓN
2	MAGNAPLUS	108 KVA	EN OPERACIÓN
TRANSFORMADOR			
ITEM	**CAPACIDAD (KVA)**		**ESTADO**
1	112,5		EN OPERACIÓN

Gráfica 543 Diagrama de Conexión de la Localidad.

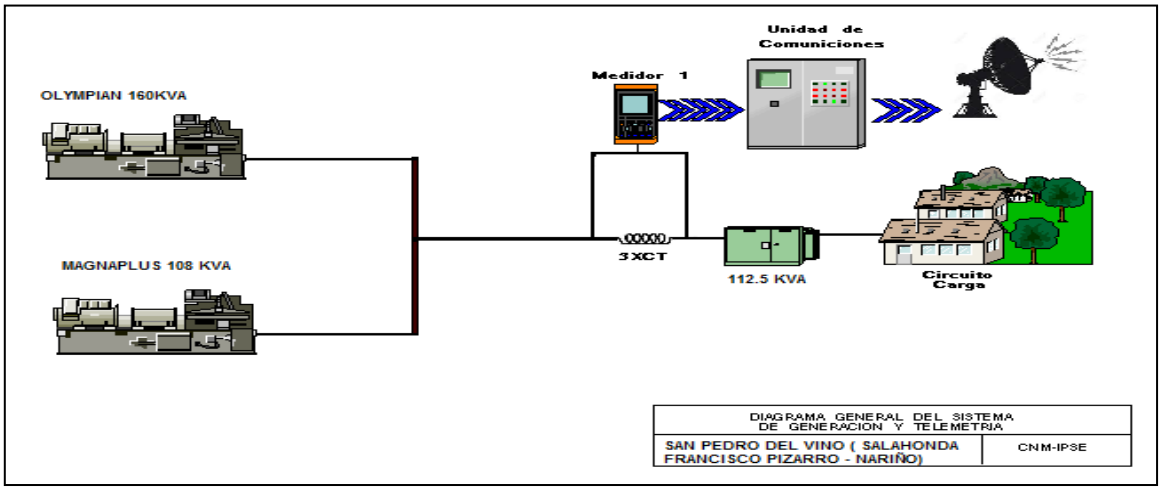

[1] Fuente: http://reportes.sui.gov.co/ - Sistema Único de Información SUI - Año 2020.

91.2 Energía

El consumo de energía eléctrica para esta localidad en *Abril* de 2022, se presenta en la siguiente tabla, donde se encuentran los valores acumulados diarios de la energía activa (kWh), reactiva (kVARh), aparente (kVAh) y del factor de potencia (p.u).

Tabla 269 Energía Activa, Reactiva, Aparente y Factor de Potencia.

SAN PEDRO DEL VINO (FRANCISCO PIZARRO - NARIÑO)				
Fecha	**Energía Activa (kWh)**	**Energía Reactiva (kVARh)**	**Energía Aparente (kVAh)**	**Factor de Potencia (p.u)**
Abril 1, Viernes	160	78	177,65	0,90
Abril 2, Sábado	116	53	127,30	0,91
Abril 3, Domingo	188	92	209,19	0,90
Abril 4, Lunes	132	65	147,50	0,90
Abril 5, Martes	125	65	140,40	0,89
Abril 6, Miércoles	138	70	154,54	0,89
Abril 7, Jueves	137	68	152,37	0,90
Abril 8, Viernes	143	70	159,23	0,90
Abril 9, Sábado	151	72	167,89	0,90
Abril 10, Domingo	186	91	207,49	0,90
Abril 11, Lunes	124	62	139,11	0,89
Abril 12, Martes	252	138	286,91	0,88
Abril 13, Miércoles	146	71	162,04	0,90
Abril 14, Jueves	179	94	201,76	0,89
Abril 15, Viernes	156	85	177,76	0,88
Abril 16, Sábado	175	89	196,41	0,89
Abril 17, Domingo	202	101	226,10	0,89
Abril 18, Lunes	143	74	161,00	0,89
Abril 19, Martes	144	70	160,01	0,90
Abril 20, Miércoles	128	63	142,58	0,90
Abril 21, Jueves	237	131	270,32	0,88
Abril 22, Viernes	152	72	167,84	0,90
Abril 23, Sábado	138	70	154,28	0,89
Abril 24, Domingo	202	102	226,27	0,89
Abril 25, Lunes	141	71	157,85	0,89
Abril 26, Martes	142	70	158,21	0,90
Abril 27, Miércoles	138	65	152,08	0,91
Abril 28, Jueves	132	66	147,53	0,89
Abril 29, Viernes	152	74	169,14	0,90
Abril 30, Sábado	138	69	154,21	0,90
TOTAL	**4.694**	**2.361**	**5.254,11**	**0,89**

El factor de potencia promedio fue 0,89.

Para este período se presentó un exceso de consumo de energía reactiva de 13,92 kVARh.

Con referencia a Abril de 2021 (5.481 kWh), se presentó una caída en la demanda de energía eléctrica del 14,36%. Este comportamiento es debido a la disminución en las horas de prestación del servicio de energía.

Gráfica 544 Energía Activa, Reactiva y Factor de Potencia – SAN PEDRO DEL VINO (FRANCISCO PIZARRO - NARIÑO).

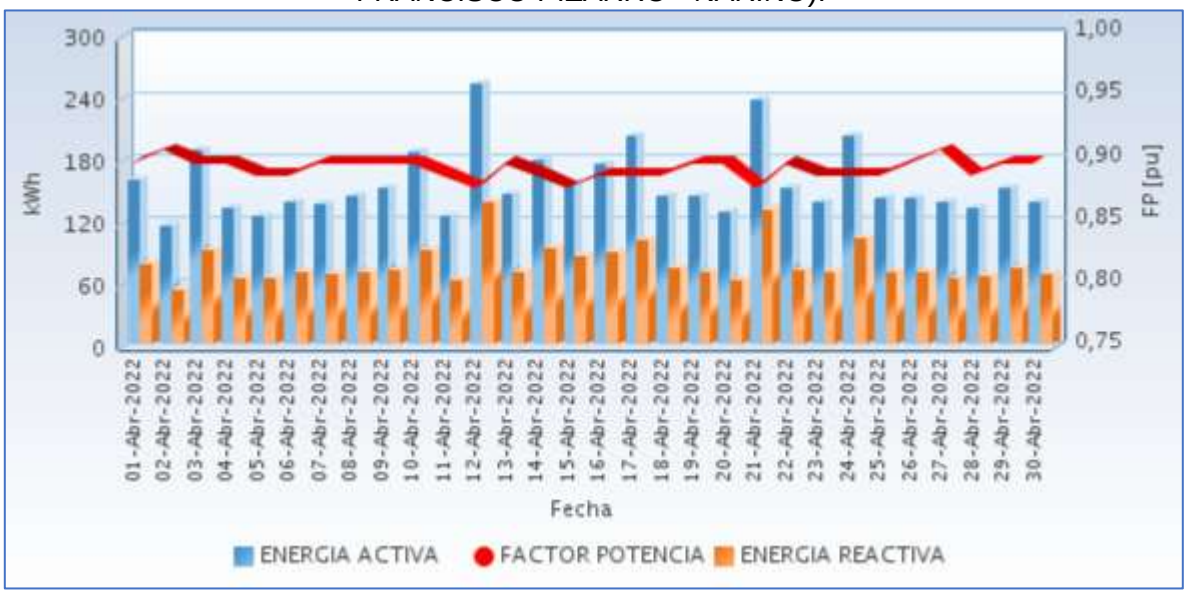

Fuente CNM

91.3 Potencia

En la siguiente gráfica se presenta el comportamiento diario de la potencia para este mes.

Gráfica 545 Comportamiento Diario de la Potencia.

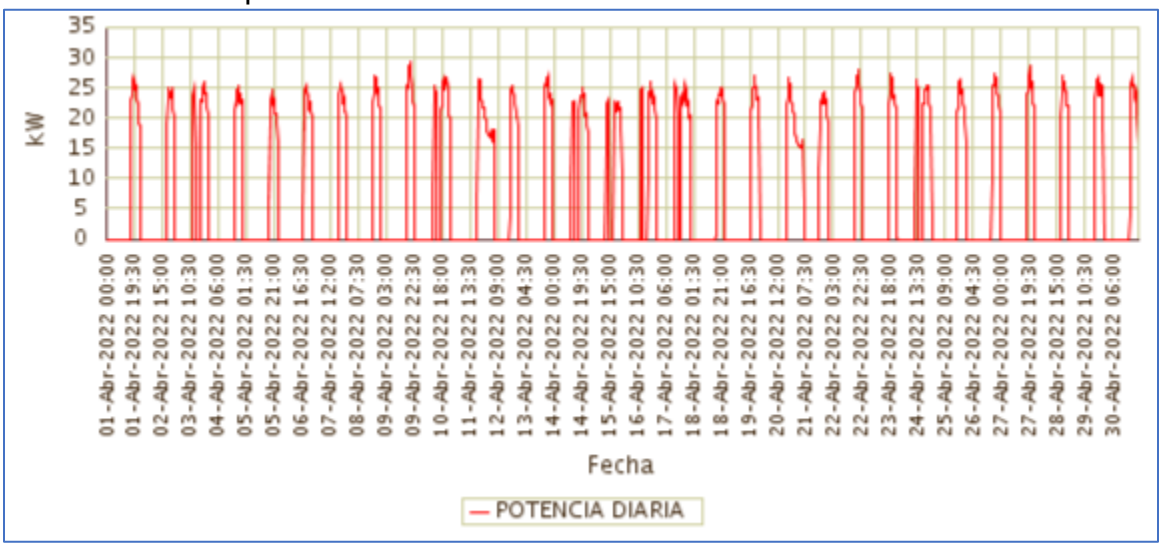

Fuente CNM

91.4 Potencia Máxima

La potencia máxima fue de 29,41kW, se presentó el Sábado 09 de Abril a las 20:00 horas. Respecto a la potencia máxima de Abril de 2021 (27,62kW), tuvo una variación de 6,49%.

En la siguiente grafica se presenta la potencia máxima diaria registrada para este mes.

Gráfica 546 Potencia Máxima Diaria-SAN PEDRO DEL VINO (FRANCISCO PIZARRO - NARIÑO).

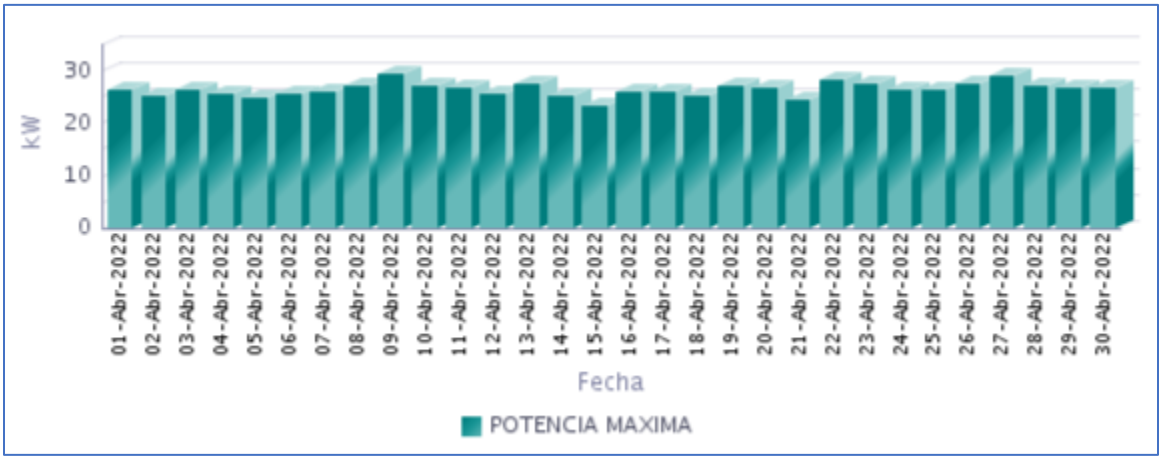

Fuente CNM

91.5 Horas de Prestación del Servicio

En Abril, se prestó el servicio de energía eléctrica en la localidad, un promedio diario de 7 Horas 0 Minutos, como se presenta en la siguiente gráfica.

Gráfica 547 Horas Efectivas de Prestación del Servicio - SAN PEDRO DEL VINO (FRANCISCO PIZARRO - NARIÑO),

Fuente CNM

A continuación se relaciona las horas promedio por día de la prestación del servicio de energía:

Tabla 270 Horas promedio por día prestación del servicio de energía

SAN PEDRO DEL VINO (FRANCISCO PIZARRO - NARIÑO) Abril 2022	
DIA	**Horas de servicio promedio en el día [hh:mm]**
01-Abr-2022	7 Horas 0 Minutos
02-Abr-2022	5 Horas 0 Minutos
03-Abr-2022	8 Horas 30 Minutos
04-Abr-2022	6 Horas 0 Minutos
05-Abr-2022	6 Horas 0 Minutos
06-Abr-2022	6 Horas 30 Minutos
07-Abr-2022	6 Horas 0 Minutos
08-Abr-2022	6 Horas 0 Minutos
09-Abr-2022	6 Horas 15 Minutos
10-Abr-2022	7 Horas 45 Minutos
11-Abr-2022	5 Horas 30 Minutos
12-Abr-2022	12 Horas 45 Minutos
13-Abr-2022	6 Horas 15 Minutos
14-Abr-2022	8 Horas 30 Minutos
15-Abr-2022	7 Horas 30 Minutos
16-Abr-2022	8 Horas 0 Minutos
17-Abr-2022	9 Horas 0 Minutos
18-Abr-2022	6 Horas 15 Minutos
19-Abr-2022	6 Horas 15 Minutos
20-Abr-2022	5 Horas 30 Minutos
21-Abr-2022	12 Horas 45 Minutos
22-Abr-2022	6 Horas 30 Minutos
23-Abr-2022	5 Horas 45 Minutos
24-Abr-2022	8 Horas 45 Minutos
25-Abr-2022	6 Horas 15 Minutos
26-Abr-2022	6 Horas 0 Minutos
27-Abr-2022	5 Horas 30 Minutos
28-Abr-2022	5 Horas 30 Minutos
29-Abr-2022	6 Horas 30 Minutos
30-Abr-2022	6 Horas 0 Minutos

Fuente CNM

91.6 Curvas de Carga

En la siguiente gráfica, se presenta el comportamiento de la carga promedio diaria en el mes.

Gráfica 548 Curva de Carga Promedio por Tipo de Día

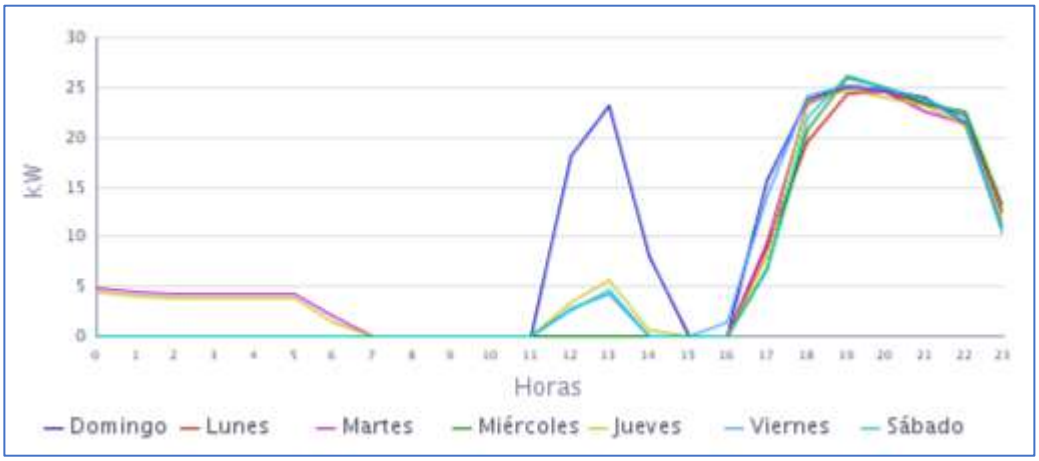

Fuente CNM

Gráfica 549 Curva de Carga Promedio Diaria Mensual

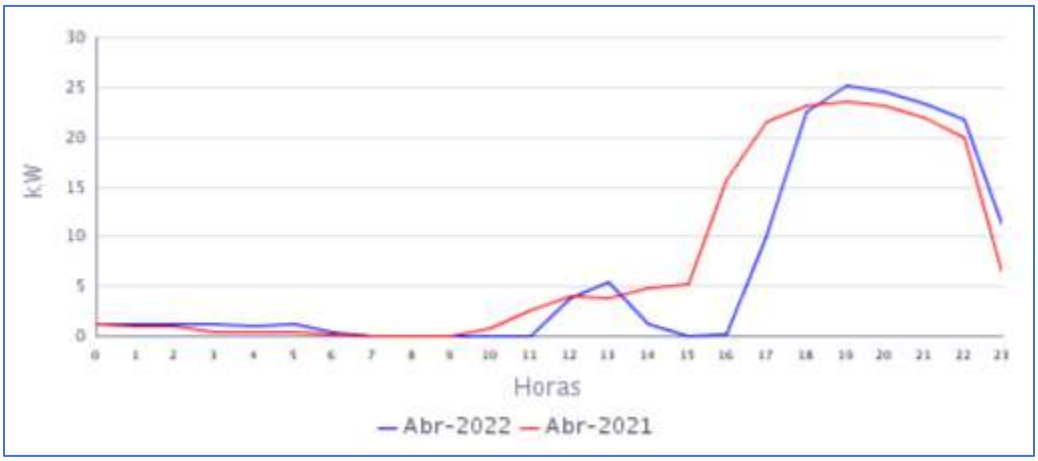

Fuente CNM

En la gráfica anterior se comparan las curvas de carga promedio diarias de Abr-2021 y del Abr-2022, presentándose una caída en la demanda de 14,36%.

92. SANTA RITA (SANTA BARBARA (ISCUANDE) - NARIÑO)

El Caserío de Santa Rita pertenece al municipio de Santa Bárbara (Iscuandé), Departamento de Nariño. Esta localidad cuenta con un total de 290 usuarios.[1]

92.1 Descripción del Sitio

La localidad cuenta con una central de generación que está conformada por la siguiente infraestructura:

Tabla 271 Infraestructura de la Localidad.

GRUPO ELECTRÓGENO			
ITEM	**MARCA**	**CAPACIDAD**	**ESTADO**
1	CATERPILLAR	132 kW	EN OPERACIÓN
TRANSFORMADOR			
ITEM	**CAPACIDAD (KVA)**		**ESTADO**
1	112,5		EN OPERACIÓN

Gráfica 557 Diagrama de Conexión de la Localidad.

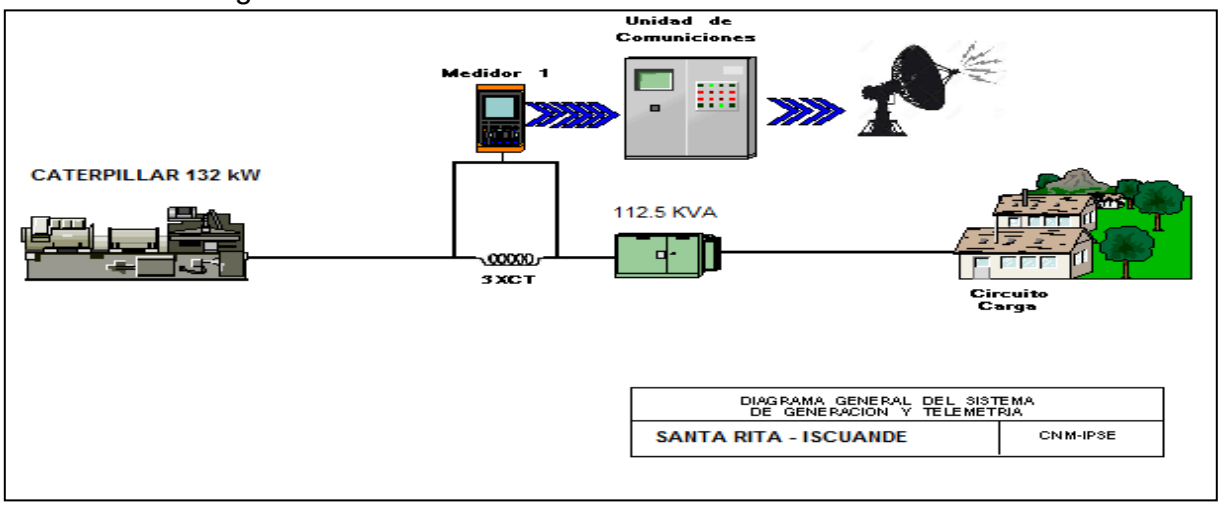

Localidad sin información por desconexión del sistema de telemetría. Informan que cuentan con servicio normal.

[1] Fuente: http://reportes.sui.gov.co/ - Sistema Único de Información SUI - Año 2020.

93. SECADERO (SANTA BARBARA (ISCUANDE) - NARIÑO)

El Centro poblado del Secadero pertenece al municipio de Santa Bárbara (Iscuandé), Departamento de Nariño. Esta localidad cuenta con un total de 87 usuarios.[1]

93.1 Descripción del Sitio

La localidad cuenta con una central de generación que está conformada por la siguiente infraestructura:

Tabla 274 Infraestructura de la Localidad.

GRUPO ELECTRÓGENO			
ITEM	**MARCA**	**CAPACIDAD**	**ESTADO**
1	OLYMPIAN	75 KVA	EN OPERACIÓN
2	HENGSHAN	55 KVA	EN OPERACIÓN
TRANSFORMADOR			
ITEM	**CAPACIDAD (KVA)**		**ESTADO**
1	112,5		EN OPERACIÓN

Gráfica 557 Diagrama de Conexión de la Localidad.

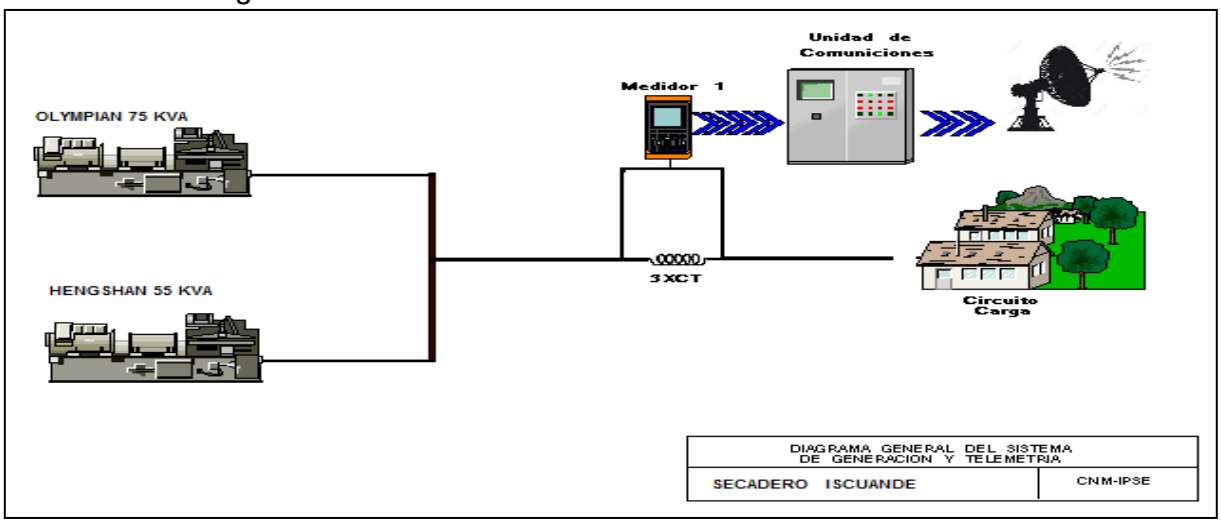

[1] Fuente: http://reportes.sui.gov.co/ - Sistema Único de Información SUI - Año 2020.

93.2 Energía

El consumo de energía eléctrica para esta localidad en *Abril* de 2022, se presenta en la siguiente tabla, donde se encuentran los valores acumulados diarios de la energía activa (kWh), reactiva (kVARh), aparente (kVAh) y del factor de potencia (p.u).

Tabla 275 Energía Activa, Reactiva, Aparente y Factor de Potencia.

SECADERO (SANTA BARBARA (ISCUANDE) - NARIÑO)				
Fecha	**Energía Activa (kWh)**	**Energía Reactiva (kVARh)**	**Energía Aparente (kVAh)**	**Factor de Potencia (p.u)**
Abril 1, Viernes	80	41	89,47	0,89
Abril 2, Sábado	112	51	122,78	0,91
Abril 3, Domingo	100	42	108,24	0,92
Abril 4, Lunes	74	30	80,06	0,93
Abril 5, Martes	79	33	85,17	0,92
Abril 6, Miércoles	75	33	81,78	0,92
Abril 7, Jueves	78	34	84,61	0,92
Abril 8, Viernes	76	33	82,91	0,92
Abril 9, Sábado	106	46	114,99	0,92
Abril 10, Domingo	100	45	109,53	0,91
Abril 11, Lunes	79	39	87,72	0,90
Abril 12, Martes	79	32	85,18	0,92
Abril 13, Miércoles	81	35	88,61	0,92
Abril 14, Jueves	108	52	120,40	0,90
Abril 15, Viernes	105	48	115,23	0,91
Abril 16, Sábado	108	48	117,90	0,91
Abril 17, Domingo	98	45	107,99	0,91
Abril 18, Lunes	75	32	81,68	0,92
Abril 19, Martes	77	35	84,79	0,91
Abril 20, Miércoles	73	33	80,23	0,91
Abril 21, Jueves	74	33	80,53	0,91
Abril 22, Viernes	74	33	81,19	0,91
Abril 23, Sábado	98	41	106,03	0,92
Abril 24, Domingo	100	42	108,39	0,92
Abril 25, Lunes	76	32	82,70	0,92
Abril 26, Martes	77	33	83,58	0,92
Abril 27, Miércoles	77	32	83,24	0,92
Abril 28, Jueves	76	29	80,84	0,93
Abril 29, Viernes	75	31	81,15	0,93
Abril 30, Sábado	103	44	111,93	0,92
TOTAL	**2.591**	**1.134**	**2.828,19**	**0,92**

El factor de potencia promedio fue 0,92.

Con referencia a Abril de 2021 (2.761 kWh), se presentó una caída en la demanda de energía eléctrica del 6,17%.

Gráfica 558 Energía Activa, Reactiva y Factor de Potencia – SECADERO (SANTA BARBARA (ISCUANDE) - NARIÑO).

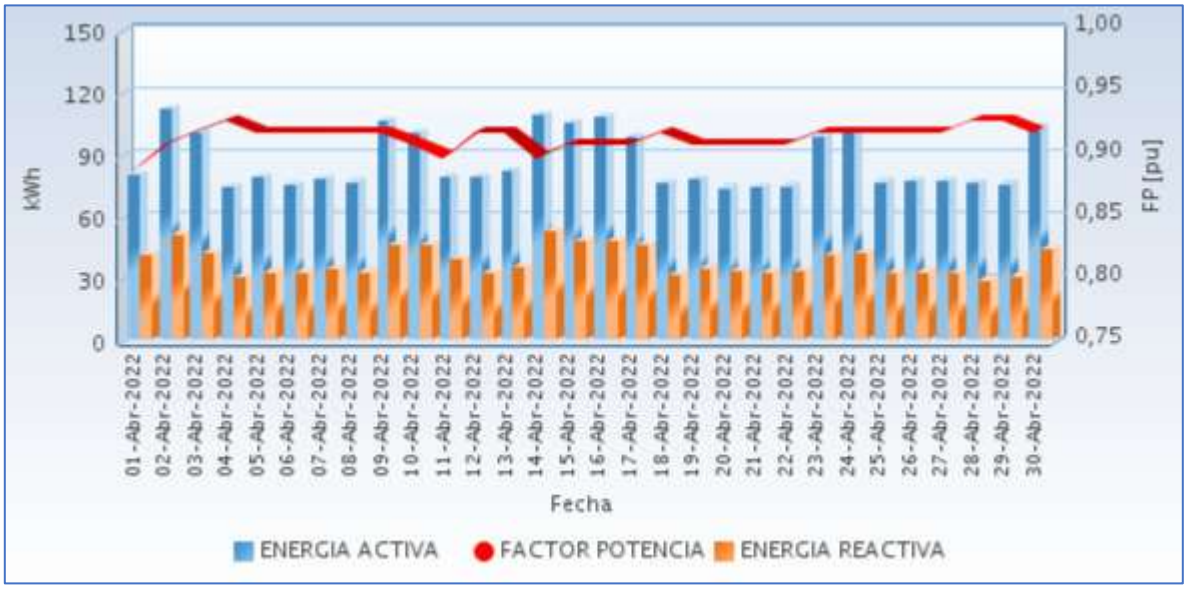

Fuente CNM

93.3 Potencia

En la siguiente gráfica se presenta el comportamiento diario de la potencia para este mes.

Gráfica 559 Comportamiento Diario de la Potencia.

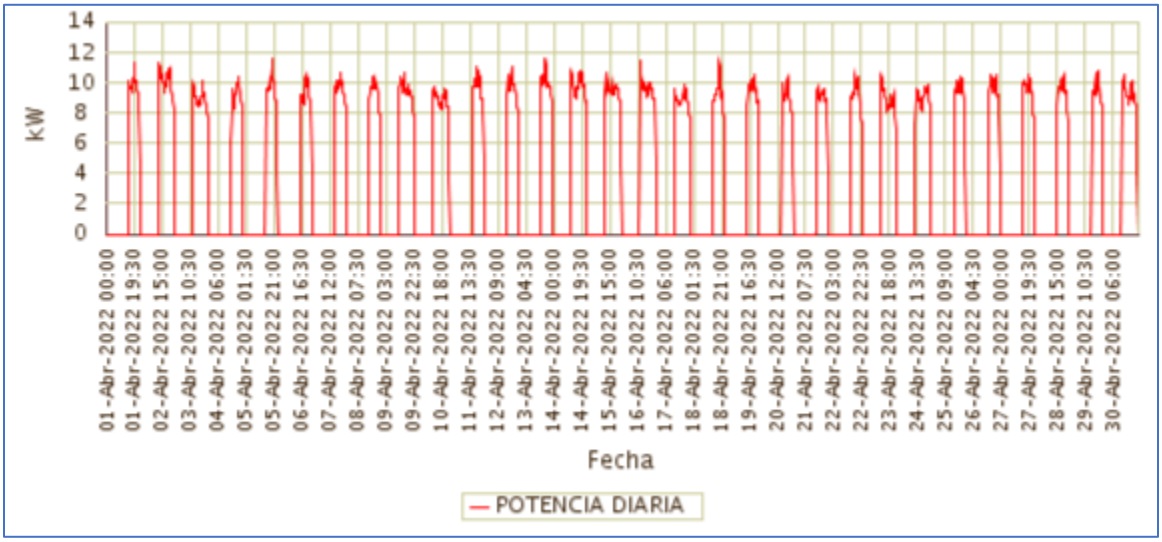

Fuente CNM

93.4 Potencia Máxima

La potencia máxima fue de 11,66kW, se presentó el Miércoles 13 de Abril a las 17:30 horas. Respecto a la potencia máxima de Abril de 2021 (12,72kW), tuvo una caída de 8,30%.

En la siguiente grafica se presenta la potencia máxima diaria registrada para este mes.

Gráfica 560 Potencia Máxima Diaria-SECADERO (SANTA BARBARA (ISCUANDE) - NARIÑO).

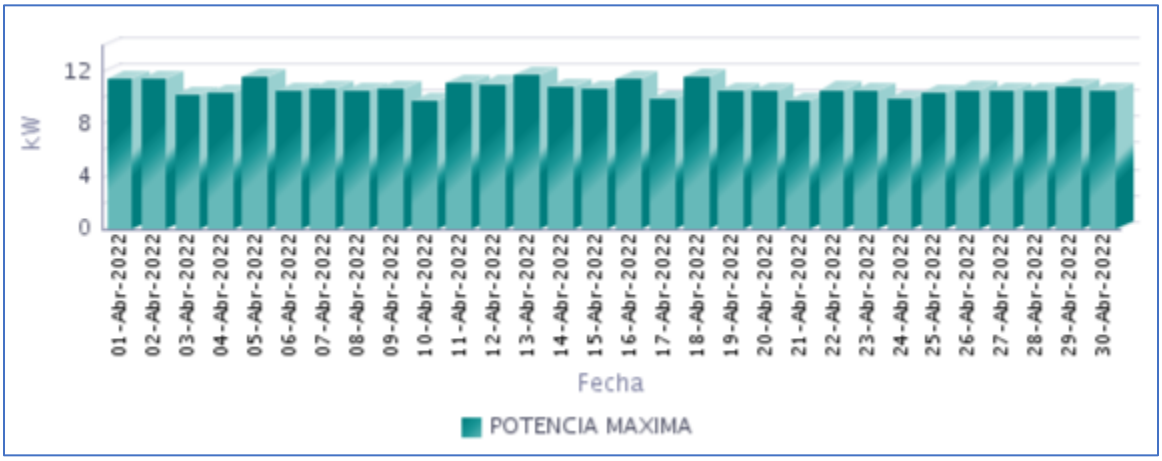

Fuente CNM

93.5 Horas de Prestación del Servicio

En Abril, se prestó el servicio de energía eléctrica en la localidad, un promedio diario de 9 Horas 20 Minutos, como se presenta en la siguiente gráfica.

Gráfica 561 Horas Efectivas de Prestación del Servicio - SECADERO (SANTA BARBARA (ISCUANDE) - NARIÑO),

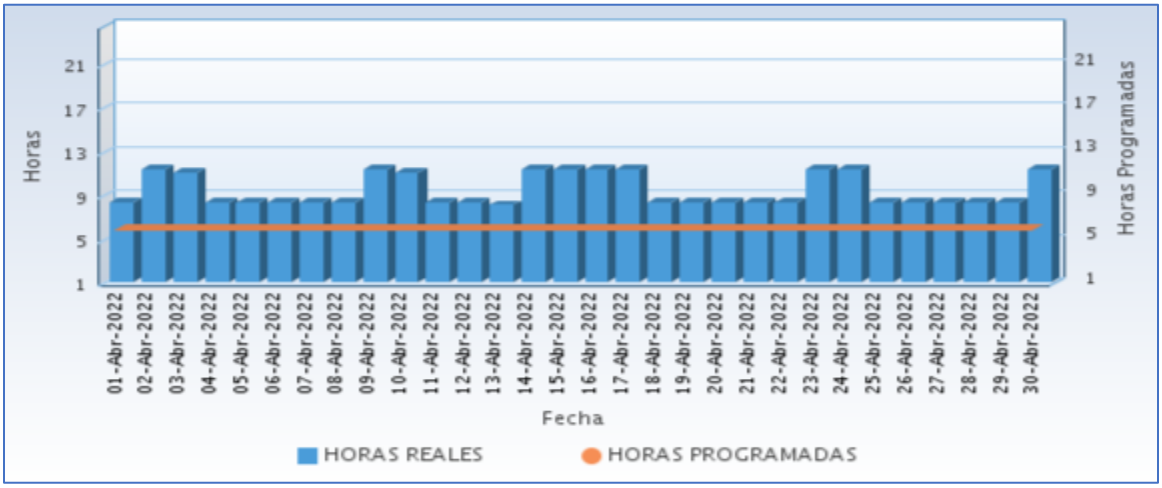

Fuente CNM

A continuación se relaciona las horas promedio por día de la prestación del servicio de energía:

Tabla 276 Horas promedio por día prestación del servicio de energía

SECADERO (SANTA BARBARA (ISCUANDE) - NARIÑO) **Abril 2022**	
DIA	**Horas de servicio promedio en el día [hh:mm]**
01-Abr-2022	8 Horas 15 Minutos
02-Abr-2022	11 Horas 15 Minutos
03-Abr-2022	11 Horas 0 Minutos
04-Abr-2022	8 Horas 15 Minutos
05-Abr-2022	8 Horas 15 Minutos
06-Abr-2022	8 Horas 15 Minutos
07-Abr-2022	8 Horas 15 Minutos
08-Abr-2022	8 Horas 15 Minutos
09-Abr-2022	11 Horas 15 Minutos
10-Abr-2022	11 Horas 0 Minutos
11-Abr-2022	8 Horas 15 Minutos
12-Abr-2022	8 Horas 15 Minutos
13-Abr-2022	8 Horas 0 Minutos
14-Abr-2022	11 Horas 15 Minutos
15-Abr-2022	11 Horas 15 Minutos
16-Abr-2022	11 Horas 15 Minutos
17-Abr-2022	11 Horas 15 Minutos
18-Abr-2022	8 Horas 15 Minutos
19-Abr-2022	8 Horas 15 Minutos
20-Abr-2022	8 Horas 15 Minutos
21-Abr-2022	8 Horas 15 Minutos
22-Abr-2022	8 Horas 15 Minutos
23-Abr-2022	11 Horas 15 Minutos
24-Abr-2022	11 Horas 15 Minutos
25-Abr-2022	8 Horas 15 Minutos
26-Abr-2022	8 Horas 15 Minutos
27-Abr-2022	8 Horas 15 Minutos
28-Abr-2022	8 Horas 15 Minutos
29-Abr-2022	8 Horas 15 Minutos
30-Abr-2022	11 Horas 15 Minutos

Fuente CNM

93.6 Curvas de Carga

En la siguiente gráfica, se presenta el comportamiento de la carga promedio diaria en el mes.

Gráfica 562 Curva de Carga Promedio Diaria Mensual

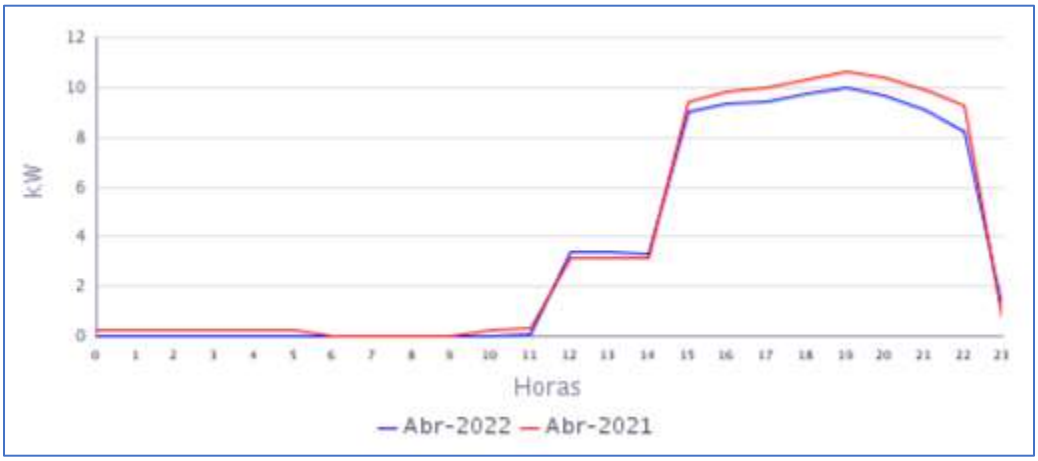

Fuente CNM

En la gráfica anterior se comparan las curvas de carga promedio diarias de Abr-2021 y del Abr-2022, presentándose una caída en la demanda de 6,17%.

94. TAMAJE (ROBERTO PAYAN (SAN JOSÉ) - NARIÑO)

El centro poblado de Tamaje se encuentra ubicado en el municipio de Roberto payan, departamento de Nariño. Esta Localidad cuenta con un total de 181 usuarios residenciales.[1]

94.1 Descripción del Sitio

La localidad cuenta con una central de generación que está conformada por la siguiente infraestructura:

Tabla 277 Infraestructura de la Localidad.

Esta localidad sin servicio, de acuerdo con visita realizada a localidad, generador dañado y la redes caídas y fuera de servicio. Registro fotográfico.

[1] Fuente: http://reportes.sui.gov.co/ - Sistema Único de Información SUI - Año 2020.

PUTUMAYO

95. ESMERALDA (PUERTO GUZMÁN - PUTUMAYO)

El centro poblado de Esmeralda, pertenece al municipio de Puerto Guzmán (Putumayo). Esta localidad cuenta con un total de 280 usuarios residenciales .[1]

95.1 Descripción del Sitio

La localidad cuenta con una central de generación que está conformada por la siguiente infraestructura:

Tabla 280 Infraestructura de la Localidad.

GRUPO ELECTRÓGENO			
ITEM	**MARCA**	**CAPACIDAD**	**ESTADO**
1	POWER LINK	39KVA	EN OPERACIÓN
TRANSFORMADOR			
1	**45 KVA**		EN OPERACIÓN

Gráfica 569 Diagrama Unifilar de la Localidad.

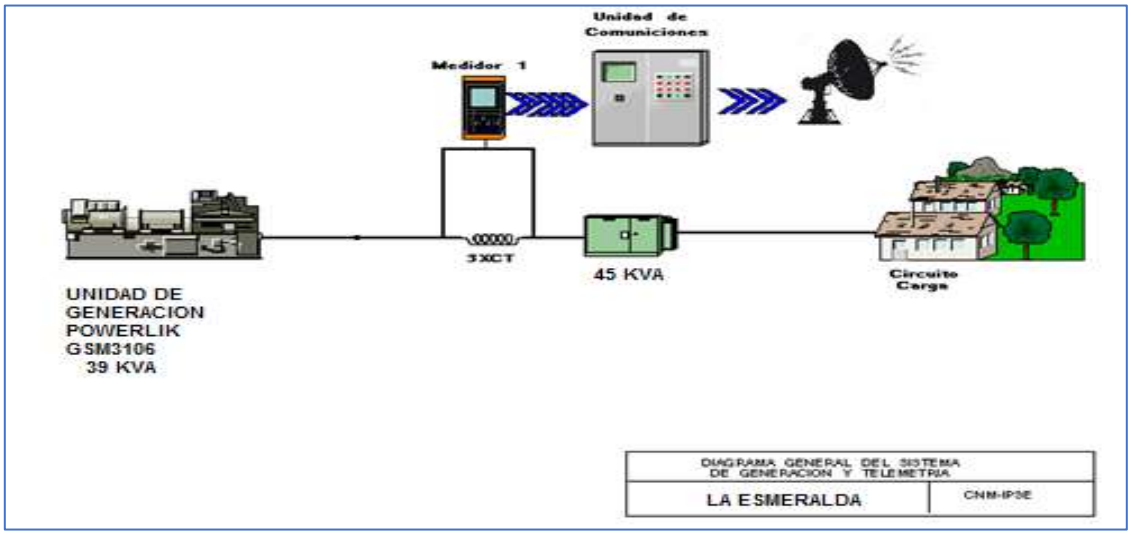

La localidad sin información por no tener conectado el sistema de comunicación satelital.

Se le ha solicitado el ingreso a la localidad al operador de red, Gerente BAIRON HERALDO CERON PANTOJA, EMPOGUZMAN S.A. E.S.P., pero a la fecha no se ha podido lograr ingresar a la zona, siempre aduce problemas de orden público. Se desconoce el estado de prestación del servicio de energía.

[1] Fuente: http://reportes.sui.gov.co/ - Sistema Único de Información SUI - Año 2020.

96. PIÑUÑA NEGRO (PUERTO LEGUIZAMO - PUTUMAYO)

El centro poblado de Piñuña Negro, pertenece al municipio de Puerto Leguízamo, Departamento de Putumayo. Esta localidad cuenta con un total de 168 usuarios .[1]

96.1 Descripción del Sitio

La localidad cuenta con una central de generación que está conformada por la siguiente infraestructura:

Tabla 283 Infraestructura de la Localidad.

GRUPOS ELECTRÓGENOS			
ITEM	**MARCA**	**CAPACIDAD**	**ESTADO**
1	SDMO	52 kW (prime)	EN OPERACIÓN
TRANSFORMADORES			
ITEM	**CAPACIDAD**	**MARCA**	**ESTADO**
1	150 kVA ABB	ABB	EN OPERACIÓN

Gráfica 575 Diagrama de Conexión de la Localidad.

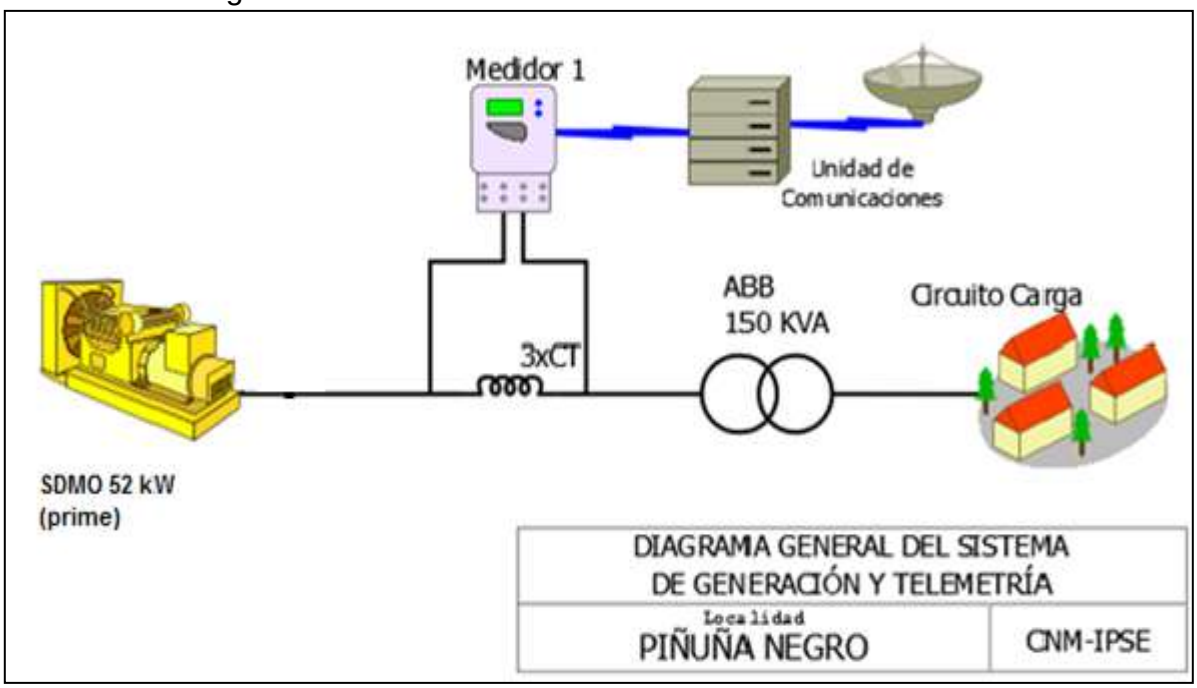

[1] Fuente: http://reportes.sui.gov.co/ - Sistema Único de Información SUI - Año 2020.

96.2 Energía

El consumo de energía eléctrica para esta localidad en *Abril* de 2022, se presenta en la siguiente tabla, donde se encuentran los valores acumulados diarios de la energía activa (kWh), reactiva (kVARh), aparente (kVAh) y del factor de potencia (p.u).

Tabla 284 Energía Activa, Reactiva, Aparente y Factor de Potencia.

PIÑUÑA NEGRO (PUERTO LEGUIZAMO - PUTUMAYO)				
Fecha	**Energía Activa (kWh)**	**Energía Reactiva (kVARh)**	**Energía Aparente (kVAh)**	**Factor de Potencia (p.u)**
Abril 1, Viernes	119	51	129,73	0,92
Abril 2, Sábado	157	70	171,55	0,91
Abril 3, Domingo	220	105	243,69	0,90
Abril 4, Lunes	123	51	133,42	0,92
Abril 5, Martes	120	53	131,10	0,92
Abril 6, Miércoles	114	49	124,37	0,92
Abril 7, Jueves	124	57	136,39	0,91
Abril 8, Viernes	121	58	133,83	0,90
Abril 9, Sábado	168	84	187,83	0,89
Abril 10, Domingo	216	106	240,43	0,90
Abril 11, Lunes	111	47	120,80	0,92
Abril 12, Martes	116	47	125,24	0,93
Abril 13, Miércoles	142	57	153,31	0,93
Abril 14, Jueves	159	67	172,80	0,92
Abril 15, Viernes	146	70	162,10	0,90
Abril 16, Sábado	154	68	167,98	0,91
Abril 17, Domingo	205	89	223,22	0,92
Abril 18, Lunes	102	42	110,53	0,93
Abril 19, Martes	110	47	119,33	0,92
Abril 20, Miércoles	113	47	122,28	0,92
Abril 21, Jueves	120	54	131,43	0,91
Abril 22, Viernes	114	52	125,66	0,91
Abril 23, Sábado	67	34	75,49	0,89
Abril 24, Domingo	230	116	257,95	0,89
Abril 25, Lunes	102	41	110,23	0,93
Abril 26, Martes	116	47	125,24	0,93
Abril 27, Miércoles	115	46	123,90	0,93
Abril 28, Jueves	115	50	125,74	0,92
Abril 29, Viernes	108	42	115,73	0,93
Abril 30, Sábado	154	69	168,30	0,91
TOTAL	**4.083**	**1.814**	**4.467,85**	**0,91**

El factor de potencia promedio fue 0,91.

Con referencia a Abril de 2021 (4.159 kWh), se presentó una caída en la demanda de energía eléctrica del 1,83%.

Gráfica 576 Energía Activa, Reactiva y Factor de Potencia – PIÑUÑA NEGRO (PUERTO LEGUIZAMO - PUTUMAYO).

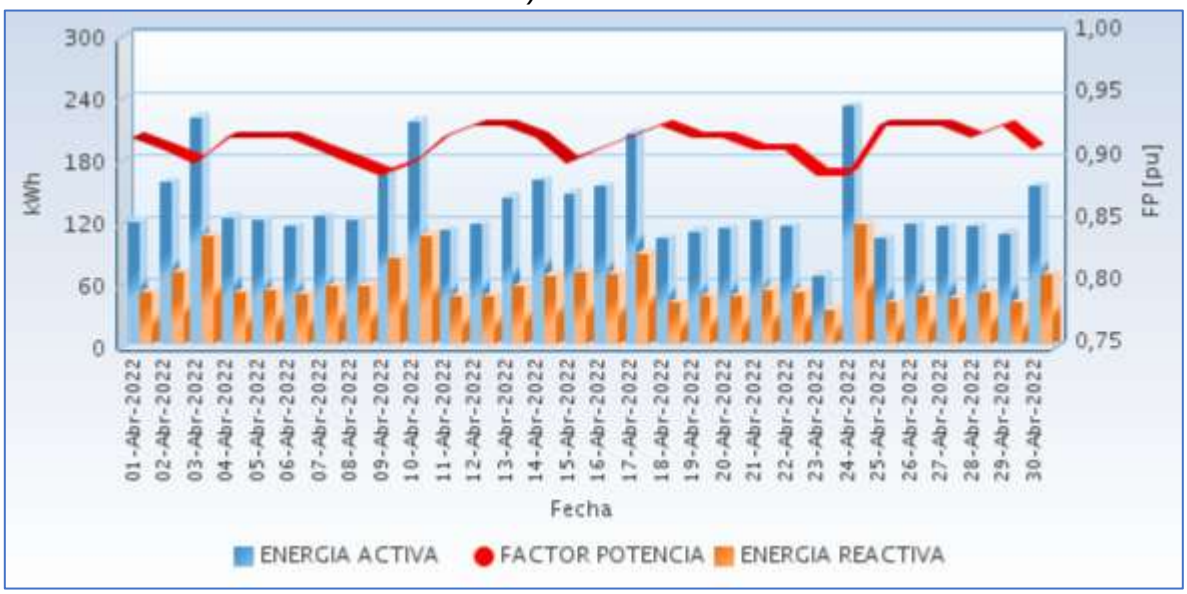

Fuente CNM

96.3 Potencia

En la siguiente gráfica se presenta el comportamiento diario de la potencia para este mes.

Gráfica 577 Comportamiento Diario de la Potencia.

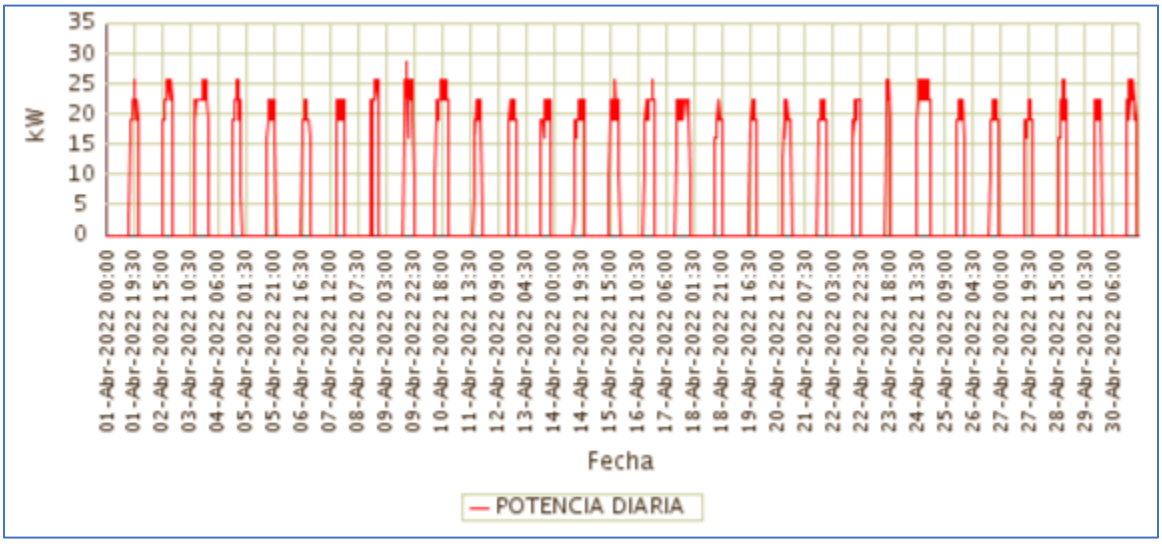

Fuente CNM

96.4 Potencia Máxima

La potencia máxima fue de 28,80kW, se presentó el Sábado 09 de Abril a las 17:30 horas.

En la siguiente grafica se presenta la potencia máxima diaria registrada para este mes.

Gráfica 578 Potencia Máxima Diaria-PIÑUÑA NEGRO (PUERTO LEGUIZAMO - PUTUMAYO).

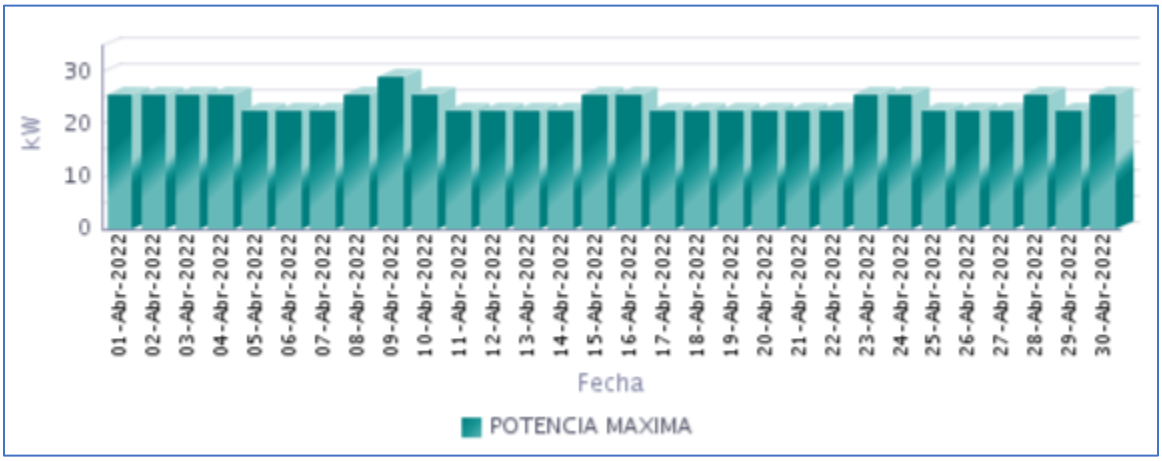

Fuente CNM

96.5 Horas de Prestación del Servicio

En Abril, se prestó el servicio de energía eléctrica en la localidad, un promedio diario de 6 Horas 38 Minutos, como se presenta en la siguiente gráfica.

Gráfica 579 Horas Efectivas de Prestación del Servicio - PIÑUÑA NEGRO (PUERTO LEGUIZAMO - PUTUMAYO),

Fuente CNM

A continuación se relaciona las horas promedio por día de la prestación del servicio de energía:

Tabla 285 Horas promedio por día prestación del servicio de energía

PIÑUÑA NEGRO (PUERTO LEGUIZAMO - PUTUMAYO) Abril 2022	
DIA	**Horas de servicio promedio en el día [hh:mm]**
01-Abr-2022	6 Horas 0 Minutos
02-Abr-2022	7 Horas 0 Minutos
03-Abr-2022	9 Horas 45 Minutos
04-Abr-2022	6 Horas 0 Minutos
05-Abr-2022	6 Horas 0 Minutos
06-Abr-2022	6 Horas 0 Minutos
07-Abr-2022	6 Horas 15 Minutos
08-Abr-2022	5 Horas 30 Minutos
09-Abr-2022	7 Horas 15 Minutos
10-Abr-2022	9 Horas 45 Minutos
11-Abr-2022	6 Horas 0 Minutos
12-Abr-2022	6 Horas 0 Minutos
13-Abr-2022	7 Horas 30 Minutos
14-Abr-2022	8 Horas 15 Minutos
15-Abr-2022	7 Horas 15 Minutos
16-Abr-2022	7 Horas 15 Minutos
17-Abr-2022	10 Horas 0 Minutos
18-Abr-2022	5 Horas 30 Minutos
19-Abr-2022	5 Horas 45 Minutos
20-Abr-2022	6 Horas 0 Minutos
21-Abr-2022	6 Horas 15 Minutos
22-Abr-2022	5 Horas 30 Minutos
23-Abr-2022	3 Horas 0 Minutos
24-Abr-2022	10 Horas 0 Minutos
25-Abr-2022	5 Horas 0 Minutos
26-Abr-2022	6 Horas 0 Minutos
27-Abr-2022	6 Horas 0 Minutos
28-Abr-2022	5 Horas 45 Minutos
29-Abr-2022	5 Horas 15 Minutos
30-Abr-2022	7 Horas 15 Minutos

Fuente CNM

96.6 Curvas de Carga

En la siguiente gráfica, se presenta el comportamiento de la carga promedio diaria en el mes.

Gráfica 580 Curva de Carga Promedio Diaria Mensual

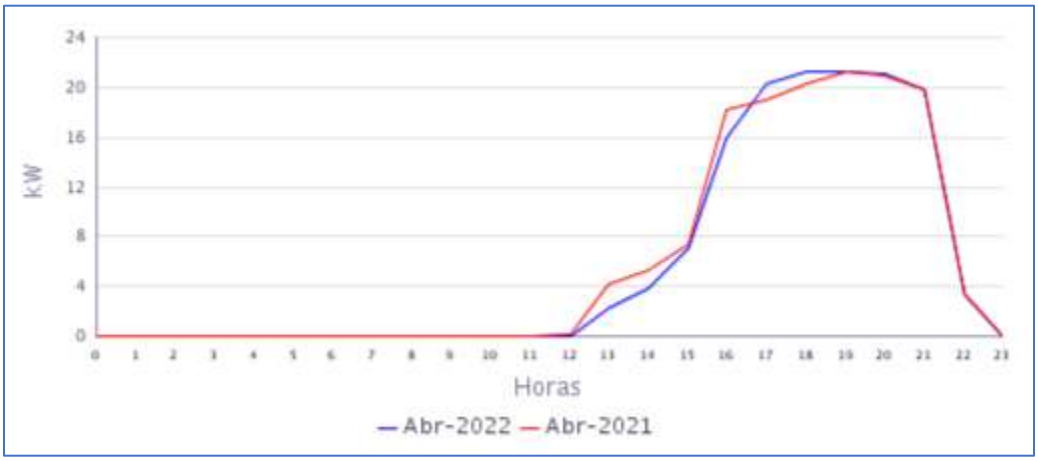

Fuente CNM

En la gráfica anterior se comparan las curvas de carga promedio diarias de Abr-2021 y del Abr-2022, presentándose una caída en la demanda de 1,83%.

97. PUERTO LEGUIZAMO (PUERTO LEGUIZAMO - PUTUMAYO)

El municipio de Puerto Leguízamo está ubicado en el departamento del Putumayo, con una población, según el censo DANE de 2018 y su proyección al 2020, de 29.494 habitantes de los cuales 13.296 están ubicados en la cabecera municipal y 16.198 en las áreas rurales del municipio. El número de usuarios es de 3.122. Se incluye en este informe la localidad de La Tagua (214 usuarios) interconectada a la Cabecera Municipal de Leguizamo.[1]

97.1 Descripción del Sitio

La localidad cuenta con una central de generación que está conformada por la siguiente infraestructura:

Tabla 286 Infraestructura de la Localidad.

GRUPO ELECTRÓGENO			
ITEM	**MARCA**	**CAPACIDAD**	**ESTADO**
1	CUMMINS	1500 kW	EN OPERACIÓN
2	CUMMINS	1500 kW	EN OPERACIÓN
3	CUMMINS	1500 kW	FUERA DE SERVIICIO
4	CUMMINS	1500 kW	FUERA DE SERVIICIO
5	CUMMINS	900 kW	FUERA DE SERVIICIO
6	CUMMINS	900 kW	EN OPERACIÓN
7	CUMMINS	900 kW	EN OPERACIÓN
TRANSFORMADORES			
ITEM	**CAPACIDAD**		**ESTADO**
1	1,6 MVA		EN OPERACIÓN
2	2,5 MVA		EN OPERACIÓN
3	3 MVA		EN OPERACIÓN

Gráfica 581 Diagrama de Conexión de la Localidad.

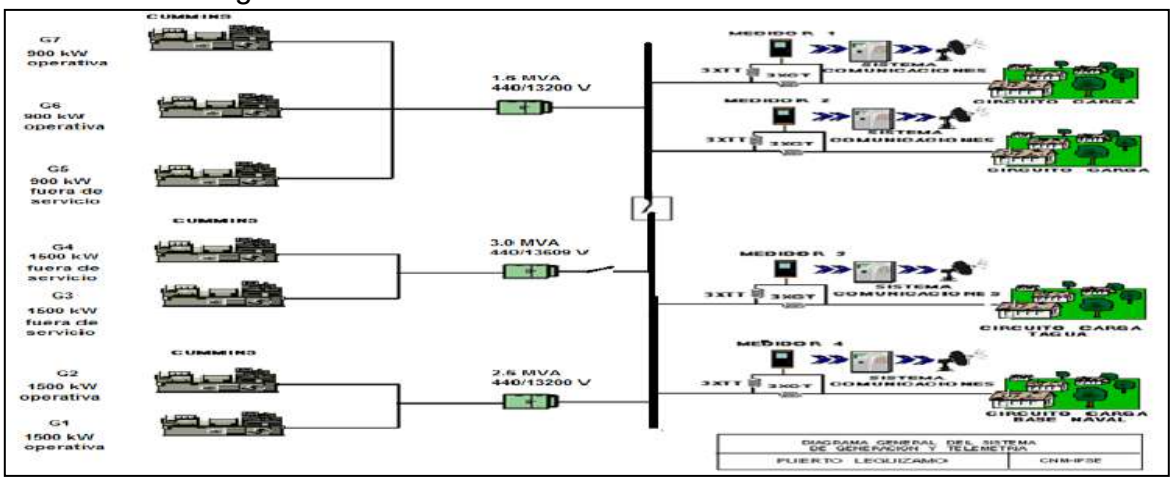

[1] Fuente: http://www.dane.gov.co/Información derivada del Censo Nacional de Población y Vivienda (CNPV) 2018.'Retroproyecciones y Proyecciones de población a nivel municipal por área, sexo y edad simple. Periodo 1985- 2035.

97.2 Energía

El consumo de energía eléctrica para esta localidad en *Abril* de 2022, se presenta en la siguiente tabla, donde se encuentran los valores acumulados diarios de la energía activa (kWh), reactiva (kVARh), aparente (kVAh) y del factor de potencia (p.u).

Tabla 287 Energía Activa, Reactiva, Aparente y Factor de Potencia.

PUERTO LEGUIZAMO (PUERTO LEGUIZAMO - PUTUMAYO)				
Fecha	**Energía Activa (kWh)**	**Energía Reactiva (kVARh)**	**Energía Aparente (kVAh)**	**Factor de Potencia (p.u)**
Abril 1, Viernes	32.291	10.352	33.910,07	0,95
Abril 2, Sábado	30.022	9.818	31.586,15	0,95
Abril 3, Domingo	31.577	10.375	33.237,98	0,95
Abril 4, Lunes	31.359	10.129	32.954,45	0,95
Abril 5, Martes	30.566	9.855	32.115,69	0,95
Abril 6, Miércoles	33.405	10.356	34.973,50	0,96
Abril 7, Jueves	30.119	10.000	31.735,89	0,95
Abril 8, Viernes	34.258	11.422	36.111,52	0,95
Abril 9, Sábado	31.977	10.980	33.809,77	0,95
Abril 10, Domingo	29.136	10.266	30.891,79	0,94
Abril 11, Lunes	32.743	11.079	34.566,20	0,95
Abril 12, Martes	32.226	10.452	33.878,91	0,95
Abril 13, Miércoles	31.147	10.457	32.855,81	0,95
Abril 14, Jueves	28.258	9.924	29.949,54	0,94
Abril 15, Viernes	29.620	10.333	31.370,66	0,94
Abril 16, Sábado	32.030	10.956	33.852,20	0,95
Abril 17, Domingo	30.796	10.315	32.477,25	0,95
Abril 18, Lunes	29.569	9.491	31.055,00	0,95
Abril 19, Martes	31.751	10.299	33.379,91	0,95
Abril 20, Miércoles	28.945	9.528	30.473,16	0,95
Abril 21, Jueves	32.204	10.497	33.872,02	0,95
Abril 22, Viernes	32.649	10.856	34.406,62	0,95
Abril 23, Sábado	34.101	11.282	35.919,09	0,95
Abril 24, Domingo	29.885	10.297	31.608,89	0,95
Abril 25, Lunes	32.582	10.768	34.315,14	0,95
Abril 26, Martes	35.915	11.417	37.685,99	0,95
Abril 27, Miércoles	34.363	10.678	35.983,81	0,95
Abril 28, Jueves	32.349	10.335	33.960,14	0,95
Abril 29, Viernes	29.852	9.596	31.355,95	0,95
Abril 30, Sábado	31.286	10.610	33.036,03	0,95
TOTAL	**946.982**	**312.723**	**997.281,90**	**0,95**

El factor de potencia promedio fue 0,95.

Gráfica 582 Energía Activa, Reactiva y Factor de Potencia – PUERTO LEGUIZAMO (PUERTO LEGUIZAMO - PUTUMAYO).

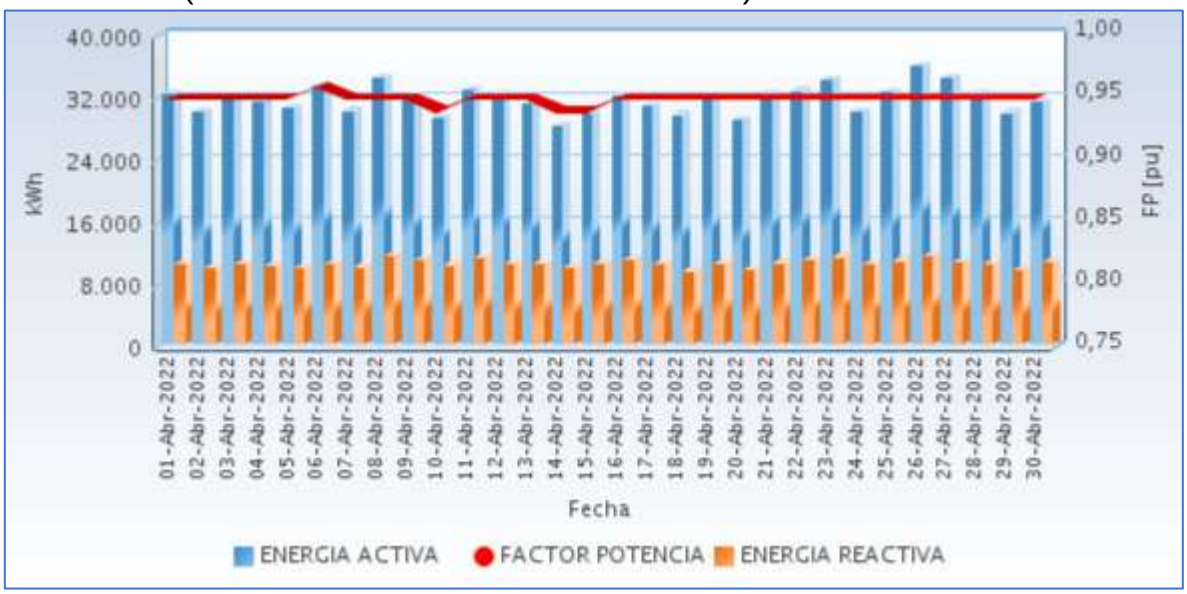

Fuente CNM

En la siguiente gráfica se presenta el acumulado mensual de la energía entregada por cada circuito en la localidad.

Gráfica 583 Energía Diaria Entregada en Circuitos de Distribución.

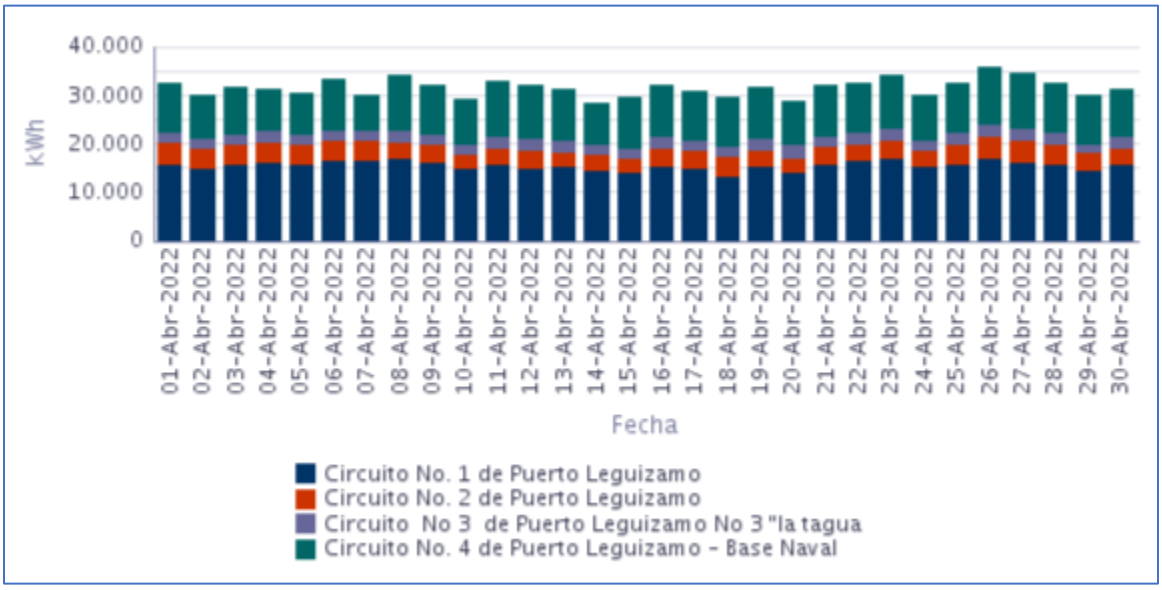

Fuente CNM

97.3 Potencia

En la siguiente gráfica se presenta el comportamiento diario de la potencia para este mes.

Gráfica 584 Comportamiento Diario de la Potencia.

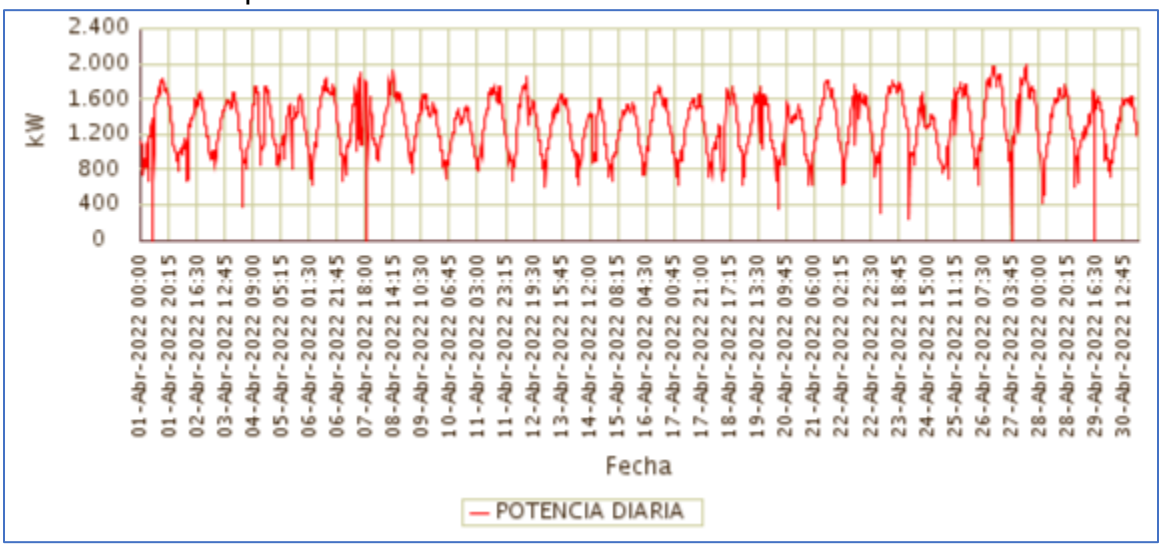

Fuente CNM

97.4 Potencia Máxima

La potencia máxima fue de 1.999,98kW, se presentó el Miércoles 27 de Abril a las 14:45 horas. Respecto a la potencia máxima de Abril de 2021 (1.525,83kW), tuvo una variación de 31,07%.

En la siguiente grafica se presenta la potencia máxima diaria registrada para este mes.

Gráfica 585 Potencia Máxima Diaria-PUERTO LEGUIZAMO (PUERTO LEGUIZAMO - PUTUMAYO).

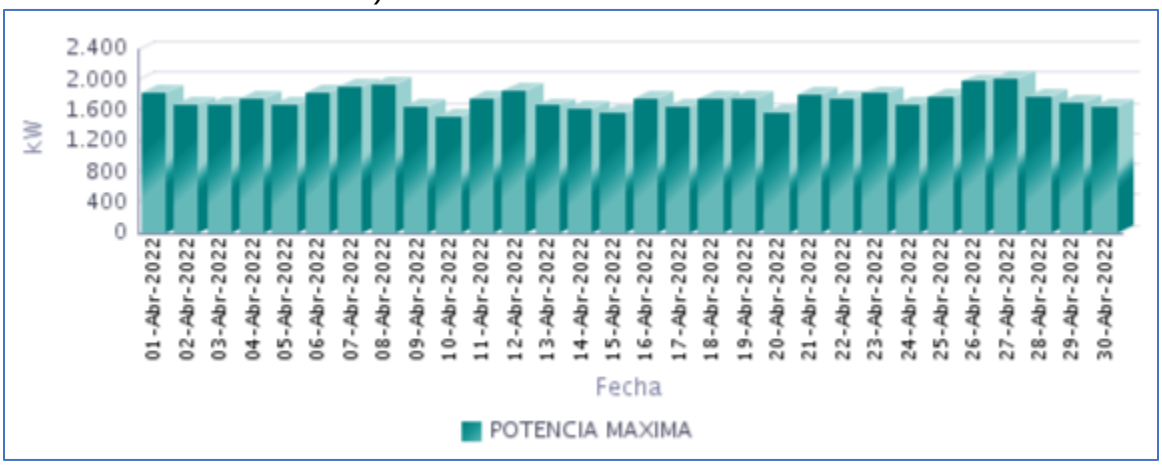

Fuente CNM

97.5 Horas de Prestación del Servicio

En Abril, se prestó el servicio de energía eléctrica en la localidad, un promedio diario de 23 Horas 57 Minutos, como se presenta en la siguiente gráfica.

Gráfica 586 Horas Efectivas de Prestación del Servicio - PUERTO LEGUIZAMO (PUERTO LEGUIZAMO - PUTUMAYO),

Fuente CNM

A continuación se relaciona las horas promedio por día de la prestación del servicio de energía:

Tabla 288 Horas promedio por día prestación del servicio de energía

PUERTO LEGUIZAMO (PUERTO LEGUIZAMO - PUTUMAYO) Abril 2022	
DIA	**Horas de servicio promedio en el día [hh:mm]**
01-Abr-2022	23 Horas 30 Minutos
02-Abr-2022	24 Horas
03-Abr-2022	24 Horas
04-Abr-2022	24 Horas
05-Abr-2022	24 Horas
06-Abr-2022	24 Horas
07-Abr-2022	23 Horas 45 Minutos
08-Abr-2022	24 Horas
09-Abr-2022	24 Horas
10-Abr-2022	24 Horas
11-Abr-2022	24 Horas
12-Abr-2022	24 Horas
13-Abr-2022	24 Horas

PUERTO LEGUIZAMO (PUERTO LEGUIZAMO - PUTUMAYO) Abril 2022	
DIA	**Horas de servicio promedio en el día [hh:mm]**
14-Abr-2022	24 Horas
15-Abr-2022	24 Horas
16-Abr-2022	24 Horas
17-Abr-2022	24 Horas
18-Abr-2022	24 Horas
19-Abr-2022	24 Horas
20-Abr-2022	24 Horas
21-Abr-2022	24 Horas
22-Abr-2022	24 Horas
23-Abr-2022	24 Horas
24-Abr-2022	24 Horas
25-Abr-2022	24 Horas
26-Abr-2022	24 Horas
27-Abr-2022	23 Horas 30 Minutos
28-Abr-2022	24 Horas
29-Abr-2022	23 Horas 45 Minutos
30-Abr-2022	24 Horas

Fuente CNM

97.6 Curvas de Carga

En la siguiente gráfica, se presenta el comportamiento de la carga promedio diaria en el mes.

Gráfica 587 Curva de Carga Promedio Diaria Mensual

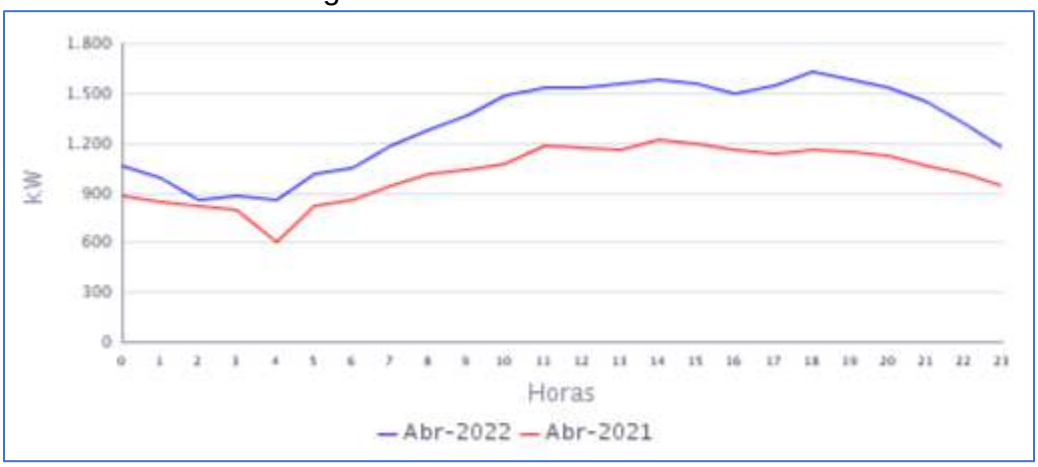

Fuente CNM

En la gráfica anterior se comparan las curvas de carga promedio diarias de Abr-2021 y del Abr-2022, presentándose una variación en la demanda de 29,21%.

98. PUERTO OSPINA (PUERTO LEGUIZAMO - PUTUMAYO)

El corregimiento de Puerto Ospina, pertenece al municipio de Puerto Leguízamo, Departamento de Putumayo. Esta localidad cuenta con un total de 233 usuarios .[1]

98.1 Descripción del Sitio

La localidad cuenta con una central de generación que está conformada por la siguiente infraestructura:

Tabla 289 Infraestructura de la Localidad.

GRUPOS ELECTRÓGENOS			
ITEM	**MARCA**	**CAPACIDAD**	**ESTADO**
1	PERKINS	100 kVA	FUERA DE SERVCIO
2	KOHLER	100 kVA	FUERA DE SERVCIO
TRANSFORMADORES			
ITEM	**CAPACIDAD**		**ESTADO**
1	75 kVA		EN OPERACIÓN

Gráfica 588 Diagrama de Conexión de la Localidad.

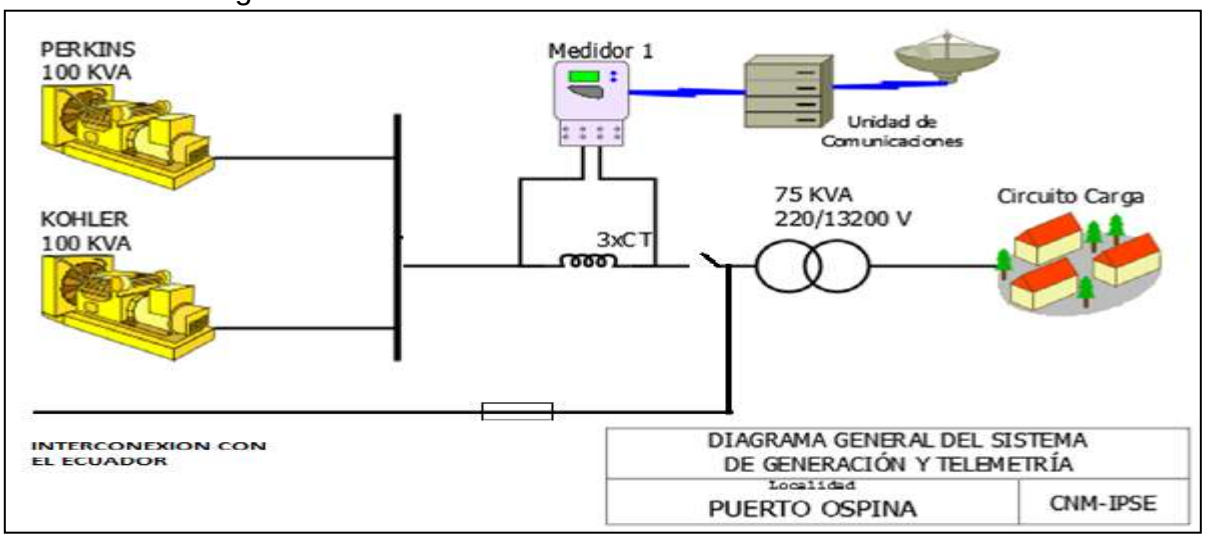

Esta localidad sin información por desconexión del sistema de telemetría. Esta localidad recibe energía eléctrica desde la interconexión con Ecuador.

VALLE DEL CAUCA

99. PUERTO MERIZALDE (BUENAVENTURA - VALLE DEL CAUCA)

El corregimiento de Puerto Merizalde, pertenece al municipio de Buenaventura departamento del Valle del Cauca, con una población de 4.288 habitantes y tiene aproximadamente 574 usuarios.[1]

99.1 Descripción del Sitio

La localidad cuenta con una central de generación que está conformada por la siguiente infraestructura:

Tabla 290 Infraestructura de la Localidad.

GRUPOS ELECTRÓGENO			
ITEM	**MARCA**	**CAPACIDAD**	**ESTADO**
1	CATERPILAR C13	350 kW	EN OPERACIÓN
2	PERKINS	543 KVA	EN OPERACIÓN
TRANSFORMADORES			
ITEM	**CAPACIDAD**		**ESTADO**
1	300 kVA ABB		EN OPERACIÓN
2	300 kVA ABB		EN OPERACIÓN

Gráfica 589 Diagrama Unifilar de la Localidad.

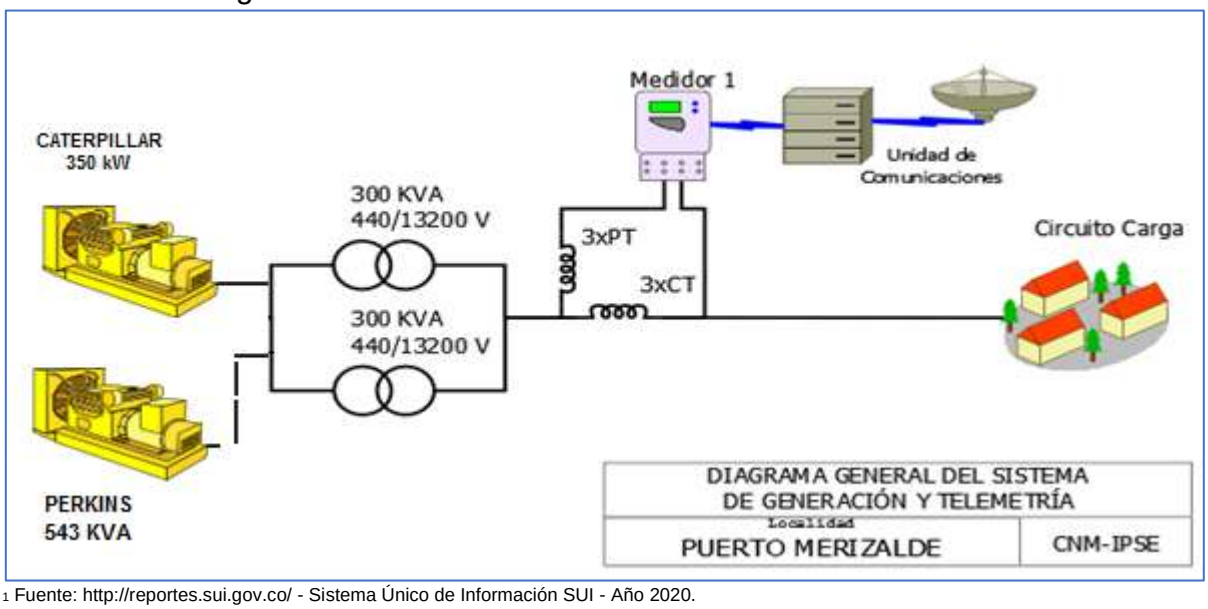

[1] Fuente: http://reportes.sui.gov.co/ - Sistema Único de Información SUI - Año 2020.

99.2 Energía

El consumo de energía eléctrica para esta localidad en *Abril* de 2022, se presenta en la siguiente tabla, donde se encuentran los valores acumulados diarios de la energía activa (kWh), reactiva (kVARh), aparente (kVAh) y del factor de potencia (p.u).

Tabla 291 Energía Activa, Reactiva, Aparente y Factor de Potencia.

PUERTO MERIZALDE (BUENAVENTURA - VALLE DEL CAUCA)				
Fecha	**Energía Activa (kWh)**	**Energía Reactiva (kVARh)**	**Energía Aparente (kVAh)**	**Factor de Potencia (p.u)**
Abril 1, Viernes	2.763	938	2.917,80	0,95
Abril 2, Sábado	2.809	904	2.950,57	0,95
Abril 3, Domingo	3.068	968	3.216,96	0,95
Abril 4, Lunes	2.720	860	2.852,63	0,95
Abril 5, Martes	2.752	884	2.890,71	0,95
Abril 6, Miércoles	2.754	884	2.892,49	0,95
Abril 7, Jueves	2.860	943	3.011,58	0,95
Abril 8, Viernes	2.855	921	2.999,96	0,95
Abril 9, Sábado	2.787	899	2.928,28	0,95
Abril 10, Domingo	2.547	845	2.683,25	0,95
Abril 11, Lunes	2.222	728	2.338,38	0,95
Abril 12, Martes	2.686	880	2.826,31	0,95
Abril 13, Miércoles	2.740	987	2.912,67	0,94
Abril 14, Jueves	2.696	968	2.864,56	0,94
Abril 15, Viernes	2.607	894	2.756,12	0,95
Abril 16, Sábado	2.950	990	3.112,10	0,95
Abril 17, Domingo	2.816	993	2.985,70	0,94
Abril 18, Lunes	2.603	908	2.757,13	0,94
Abril 19, Martes	2.523	845	2.661,25	0,95
Abril 20, Miércoles	2.613	917	2.769,46	0,94
Abril 21, Jueves	2.752	967	2.917,00	0,94
Abril 22, Viernes	2.810	987	2.978,41	0,94
Abril 23, Sábado	2.915	1.023	3.089,46	0,94
Abril 24, Domingo	2.798	990	2.968,10	0,94
Abril 25, Lunes	2.822	976	2.985,78	0,95
Abril 26, Martes	2.777	936	2.930,31	0,95
Abril 27, Miércoles	2.939	1.054	3.122,59	0,94
Abril 28, Jueves	2.803	956	2.961,16	0,95
Abril 29, Viernes	2.875	967	3.033,28	0,95
Abril 30, Sábado	2.830	952	2.985,74	0,95
TOTAL	**82.693**	**27.964**	**87.293,35**	**0,95**

El factor de potencia promedio fue 0,95.

Con referencia a Abril de 2021 (30.937 kWh), se presentó un crecimiento en la demanda de energía eléctrica del 167,29%. Este comportamiento es debido al aumento en las horas de prestación del servicio de energía en la localidad.

Gráfica 590 Energía Activa, Reactiva y Factor de Potencia – PUERTO MERIZALDE (BUENAVENTURA - VALLE DEL CAUCA).

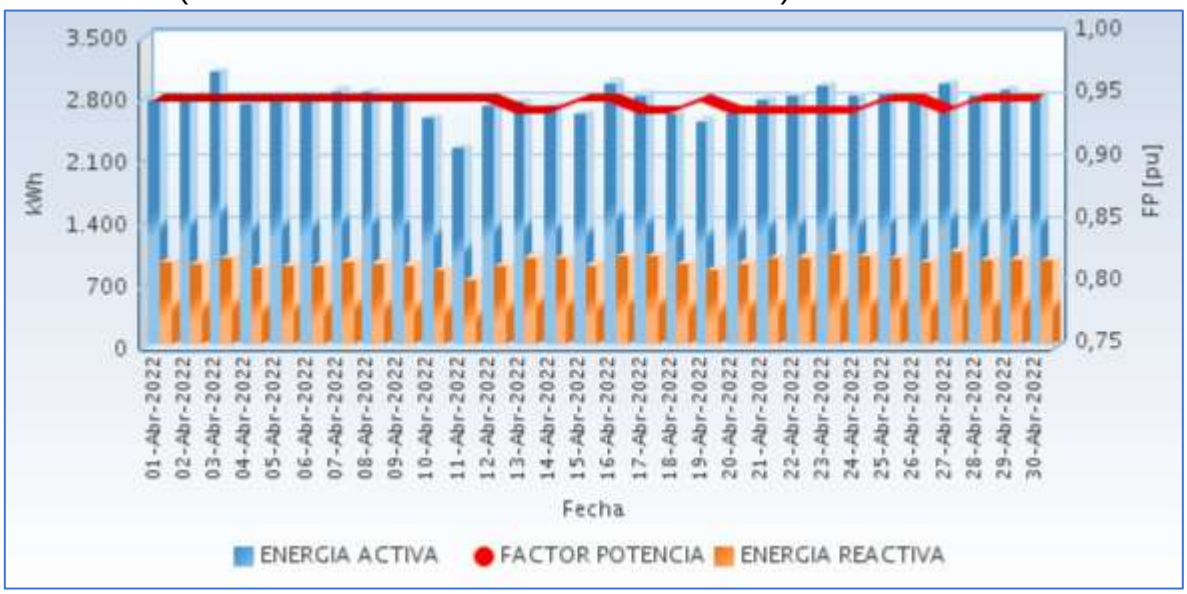

Fuente CNM

99.3 Potencia

En la siguiente gráfica se presenta el comportamiento diario de la potencia para este mes.

Gráfica 591 Comportamiento Diario de la Potencia.

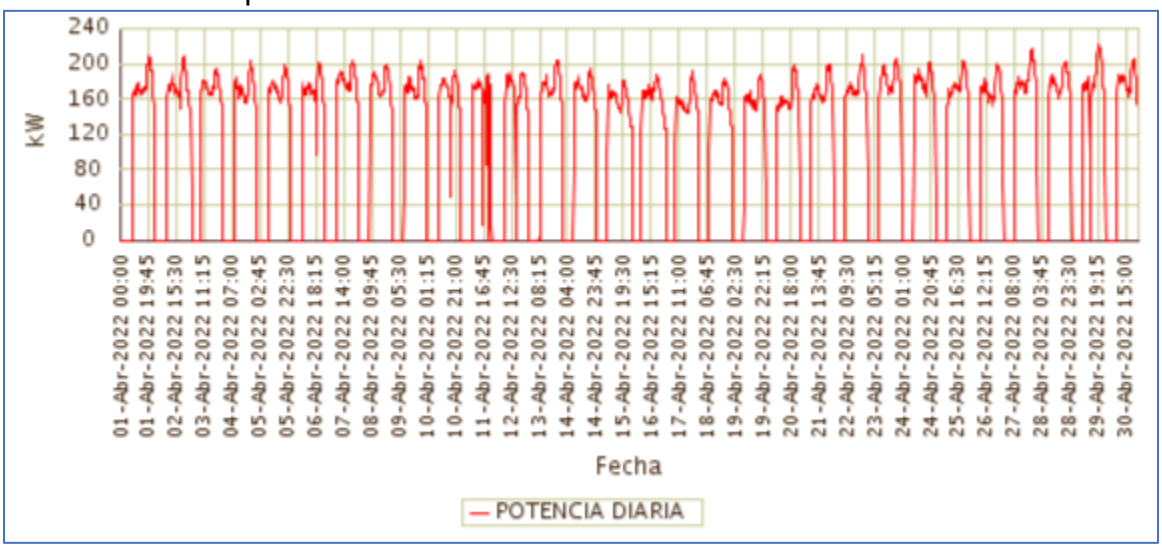

Fuente CNM

99.4 Potencia Máxima

La potencia máxima fue de 221,76kW, se presentó el Viernes 29 de Abril a las 19:30 horas.

Respecto a la potencia máxima de Abril de 2021 (285,12kW), tuvo una caída de 22,22%.

En la siguiente grafica se presenta la potencia máxima diaria registrada para este mes.

Gráfica 592 Potencia Máxima Diaria-PUERTO MERIZALDE (BUENAVENTURA - VALLE DEL CAUCA).

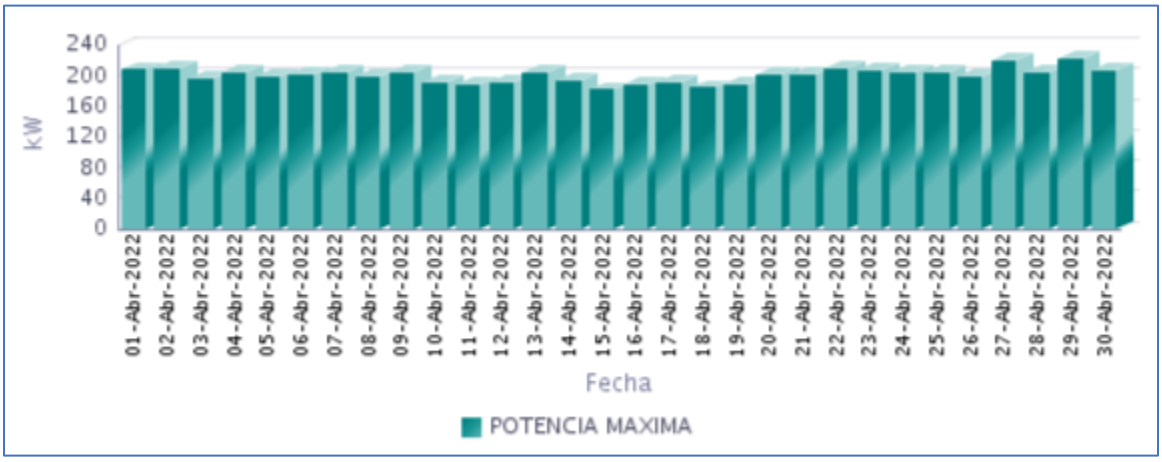

Fuente CNM

99.5 Horas de Prestación del Servicio

En Abril, se prestó el servicio de energía eléctrica en la localidad, un promedio diario de 16 Horas 17 Minutos, como se presenta en la siguiente gráfica.

Gráfica 593 Horas Efectivas de Prestación del Servicio - PUERTO MERIZALDE (BUENAVENTURA - VALLE DEL CAUCA),

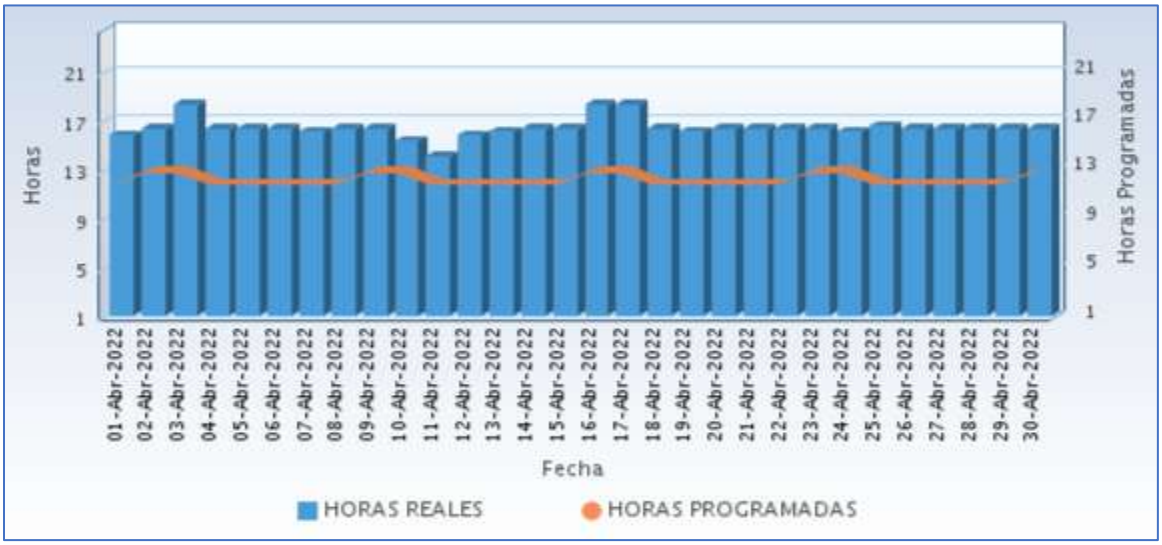

Fuente CNM

A continuación se relaciona las horas promedio por día de la prestación del servicio de energía:

Tabla 292 Horas promedio por día prestación del servicio de energía

PUERTO MERIZALDE (BUENAVENTURA - VALLE DEL CAUCA) Abril 2022	
DIA	**Horas de servicio promedio en el día [hh:mm]**
01-Abr-2022	15 Horas 45 Minutos
02-Abr-2022	16 Horas 15 Minutos
03-Abr-2022	18 Horas 15 Minutos
04-Abr-2022	16 Horas 15 Minutos
05-Abr-2022	16 Horas 15 Minutos
06-Abr-2022	16 Horas 15 Minutos
07-Abr-2022	16 Horas 0 Minutos
08-Abr-2022	16 Horas 15 Minutos
09-Abr-2022	16 Horas 15 Minutos
10-Abr-2022	15 Horas 15 Minutos
11-Abr-2022	14 Horas 0 Minutos
12-Abr-2022	15 Horas 45 Minutos
13-Abr-2022	16 Horas 0 Minutos
14-Abr-2022	16 Horas 15 Minutos
15-Abr-2022	16 Horas 15 Minutos
16-Abr-2022	18 Horas 15 Minutos
17-Abr-2022	18 Horas 15 Minutos
18-Abr-2022	16 Horas 15 Minutos
19-Abr-2022	16 Horas 0 Minutos
20-Abr-2022	16 Horas 15 Minutos
21-Abr-2022	16 Horas 15 Minutos
22-Abr-2022	16 Horas 15 Minutos
23-Abr-2022	16 Horas 15 Minutos
24-Abr-2022	16 Horas 0 Minutos
25-Abr-2022	16 Horas 30 Minutos
26-Abr-2022	16 Horas 15 Minutos
27-Abr-2022	16 Horas 15 Minutos
28-Abr-2022	16 Horas 15 Minutos
29-Abr-2022	16 Horas 15 Minutos
30-Abr-2022	16 Horas 15 Minutos

Fuente CNM

99.6 Curvas de Carga

En la siguiente gráfica, se presenta el comportamiento de la carga promedio diaria en el mes.

Gráfica 594 Curva de Carga Promedio Diaria Mensual

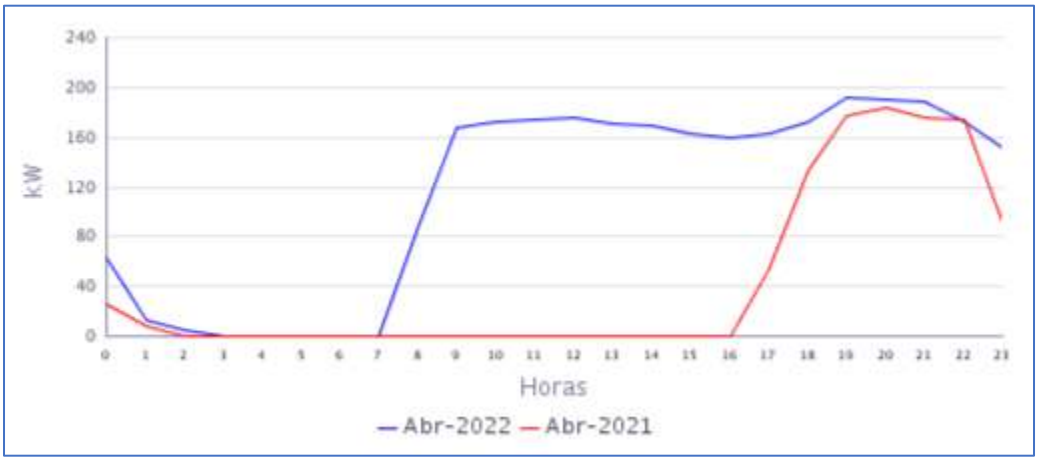

Fuente CNM

En la gráfica anterior se comparan las curvas de carga promedio diarias de Abr-2021 y del Abr-2022, presentándose un fuerte incremento en la demanda.

100. SAN FRANCISCO DE NAYA (BUENAVENTURA - VALLE DEL CAUCA)

El corregimiento Municipal de San Francisco Rio Naya, pertenece al municipio de Buenaventura departamento del Valle del Cauca. Cuenta con 197 usuarios.[1]

100.1 Descripción del Sitio

La localidad cuenta con una central de generación que está conformada por la siguiente infraestructura:

Tabla 293 Infraestructura de la Localidad.

GRUPO ELECTRÓGENO			
ITEM	**MARCA**	**CAPACIDAD**	**ESTADO**
1	CUMMINS	154,422 kW	EN OPERACIÓN
TRANSFORMADORES			
ITEM	**CAPACIDAD**		**ESTADO**
1	75 kVA		EN OPERACIÓN

Gráfica 595 Diagrama de Conexión de la Localidad.

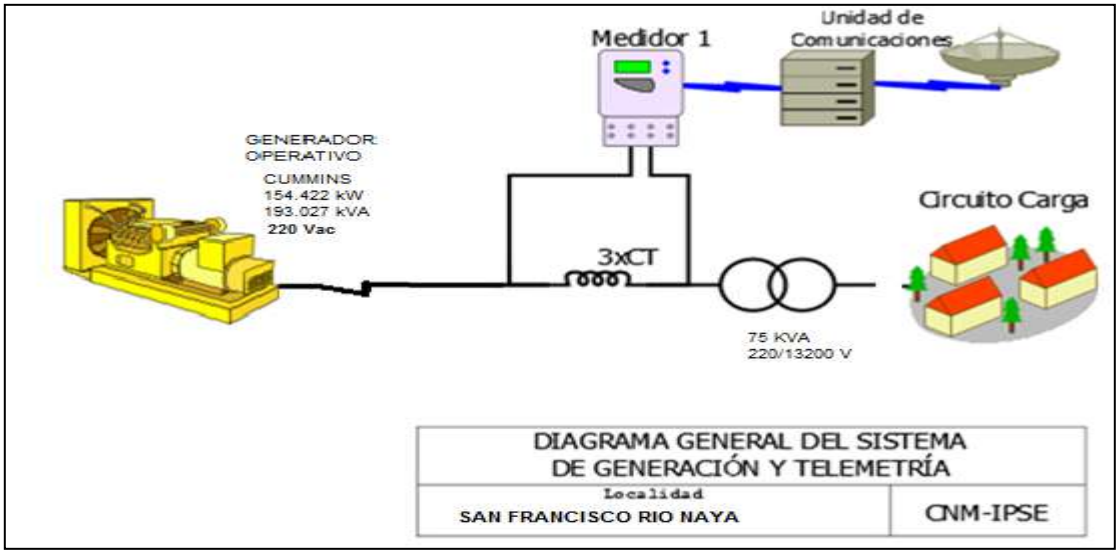

[1] Fuente: http://reportes.sui.gov.co/ - Sistema Único de Información SUI - Año 2020.

100.2 Energía

El consumo de energía eléctrica para esta localidad en *Abril* de 2022, se presenta en la siguiente tabla, donde se encuentran los valores acumulados diarios de la energía activa (kWh), reactiva (kVARh), aparente (kVAh) y del factor de potencia (p.u).

Tabla 294 Energía Activa, Reactiva, Aparente y Factor de Potencia.

SAN FRANCISCO DE NAYA (BUENAVENTURA - VALLE DEL CAUCA)				
Fecha	**Energía Activa (kWh)**	**Energía Reactiva (kVARh)**	**Energía Aparente (kVAh)**	**Factor de Potencia (p.u)**
Abril 1, Viernes	195	86	213,01	0,91
Abril 2, Sábado	199	88	217,93	0,91
Abril 3, Domingo	198	89	216,97	0,91
Abril 4, Lunes	201	88	219,60	0,92
Abril 5, Martes	196	87	214,12	0,91
Abril 6, Miércoles	197	87	215,30	0,91
Abril 7, Jueves	190	84	207,42	0,91
Abril 8, Viernes	204	89	222,67	0,92
Abril 9, Sábado	199	89	218,33	0,91
Abril 10, Domingo	195	87	213,78	0,91
Abril 11, Lunes	197	85	214,17	0,92
Abril 12, Martes	198	89	216,89	0,91
Abril 13, Miércoles	198	88	216,69	0,91
Abril 14, Jueves	202	90	220,69	0,91
Abril 15, Viernes	193	87	211,94	0,91
Abril 16, Sábado	213	89	230,96	0,92
Abril 17, Domingo	201	88	219,22	0,92
Abril 18, Lunes	210	89	228,39	0,92
Abril 19, Martes	203	90	221,78	0,91
Abril 20, Miércoles	131	80	153,72	0,85
Abril 21, Jueves	200	83	216,48	0,92
Abril 22, Viernes	196	80	211,50	0,93
Abril 23, Sábado	211	88	228,57	0,92
Abril 24, Domingo	202	83	217,92	0,92
Abril 25, Lunes	197	81	213,28	0,92
Abril 26, Martes	195	78	209,86	0,93
Abril 27, Miércoles	193	79	208,69	0,93
Abril 28, Jueves	196	79	210,92	0,93
Abril 29, Viernes	193	79	208,84	0,93
Abril 30, Sábado	197	82	213,20	0,92
TOTAL	**5.900**	**2.559**	**6.430,84**	**0,92**

El factor de potencia promedio fue 0,92.

Con referencia a Abril de 2021 (5.733 kWh), se presentó un crecimiento en la demanda de energía eléctrica del 2,91%.

Gráfica 596 Energía Activa, Reactiva y Factor de Potencia – SAN FRANCISCO DE NAYA (BUENAVENTURA - VALLE DEL CAUCA).

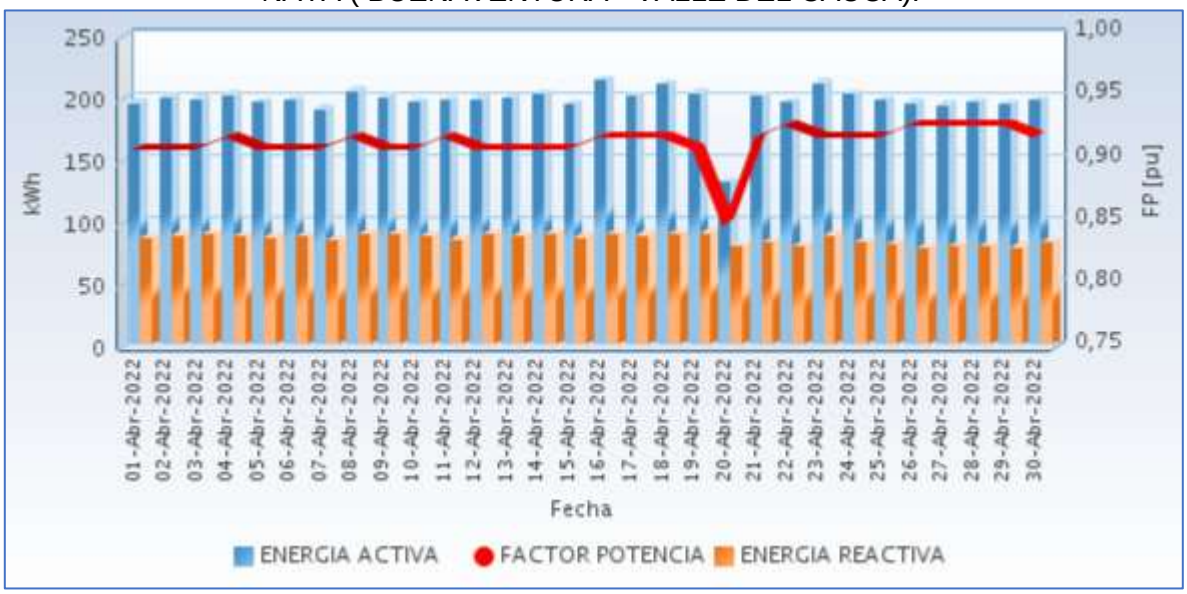

Fuente CNM

100.3 Potencia

En la siguiente gráfica se presenta el comportamiento diario de la potencia para este mes.

Gráfica 597 Comportamiento Diario de la Potencia.

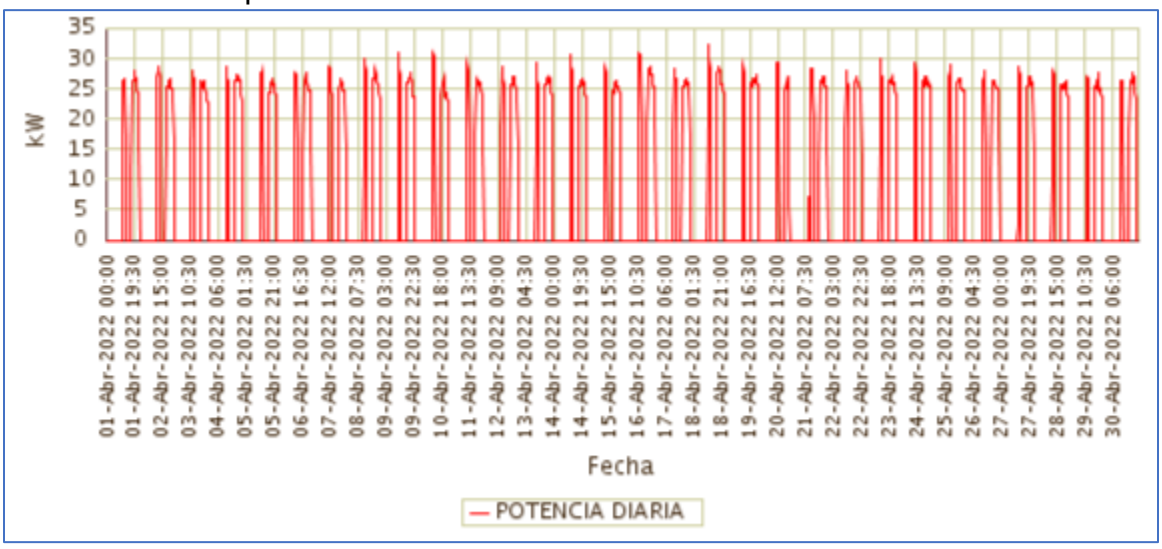

Fuente CNM

100.4 Potencia Máxima

La potencia máxima fue de 32,42kW, se presentó el Lunes 18 de Abril a las 11:45 horas.

Respecto a la potencia máxima de Abril de 2021 (28,80kW), tuvo una variación de 12,56%.

En la siguiente grafica se presenta la potencia máxima diaria registrada para este mes.

Gráfica 598 Potencia Máxima Diaria-SAN FRANCISCO DE NAYA (BUENAVENTURA - VALLE DEL CAUCA).

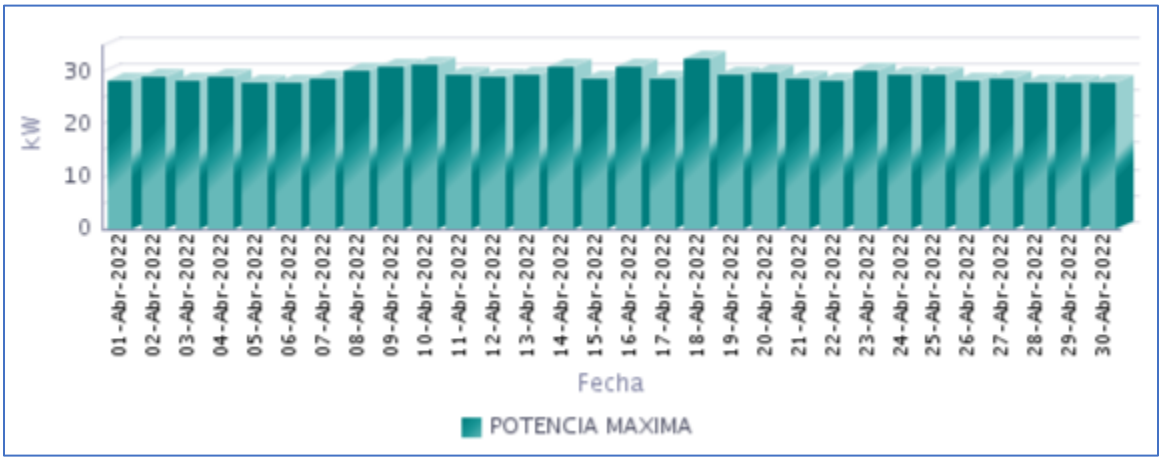

Fuente CNM

100.5 Horas de Prestación del Servicio

En Abril, se prestó el servicio de energía eléctrica en la localidad, un promedio diario de 7 Horas 56 Minutos, como se presenta en la siguiente gráfica.

Gráfica 599 Horas Efectivas de Prestación del Servicio - SAN FRANCISCO DE NAYA (BUENAVENTURA - VALLE DEL CAUCA),

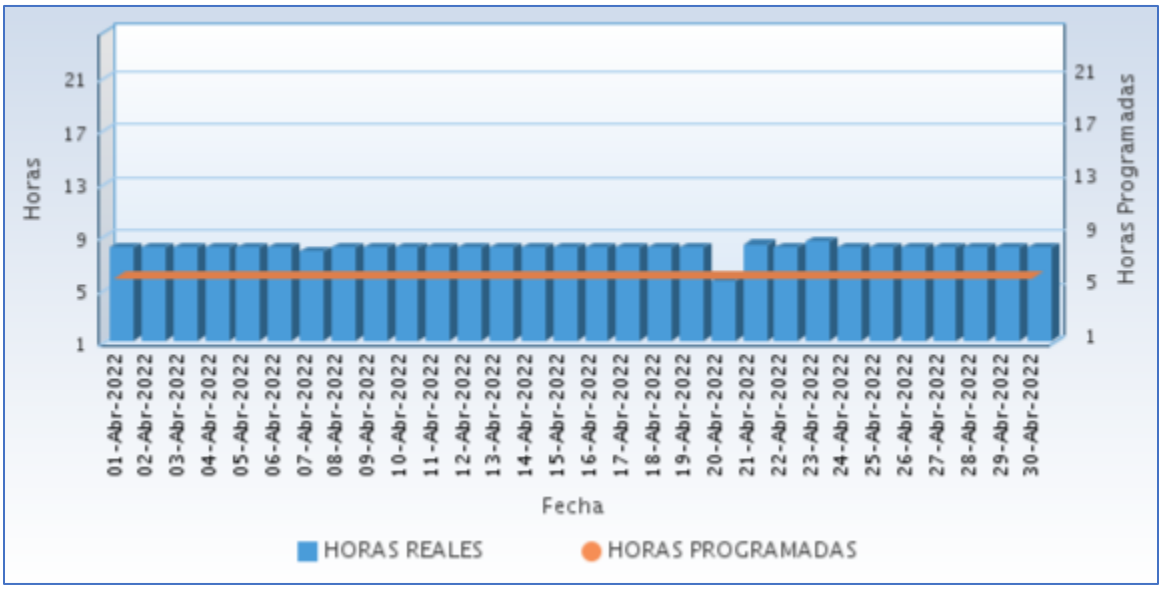

Fuente CNM

A continuación se relaciona las horas promedio por día de la prestación del servicio de

energía:

Tabla 295 Horas promedio por día prestación del servicio de energía

SAN FRANCISCO DE NAYA (BUENAVENTURA - VALLE DEL CAUCA) Abril 2022	
DIA	**Horas de servicio promedio en el día [hh:mm]**
01-Abr-2022	8 Horas 0 Minutos
02-Abr-2022	8 Horas 0 Minutos
03-Abr-2022	8 Horas 0 Minutos
04-Abr-2022	8 Horas 0 Minutos
05-Abr-2022	8 Horas 0 Minutos
06-Abr-2022	8 Horas 0 Minutos
07-Abr-2022	7 Horas 45 Minutos
08-Abr-2022	8 Horas 0 Minutos
09-Abr-2022	8 Horas 0 Minutos
10-Abr-2022	8 Horas 0 Minutos
11-Abr-2022	8 Horas 0 Minutos
12-Abr-2022	8 Horas 0 Minutos
13-Abr-2022	8 Horas 0 Minutos
14-Abr-2022	8 Horas 0 Minutos
15-Abr-2022	8 Horas 0 Minutos
16-Abr-2022	8 Horas 0 Minutos
17-Abr-2022	8 Horas 0 Minutos
18-Abr-2022	8 Horas 0 Minutos
19-Abr-2022	8 Horas 0 Minutos
20-Abr-2022	5 Horas 30 Minutos
21-Abr-2022	8 Horas 15 Minutos
22-Abr-2022	8 Horas 0 Minutos
23-Abr-2022	8 Horas 30 Minutos
24-Abr-2022	8 Horas 0 Minutos
25-Abr-2022	8 Horas 0 Minutos
26-Abr-2022	8 Horas 0 Minutos
27-Abr-2022	8 Horas 0 Minutos
28-Abr-2022	8 Horas 0 Minutos
29-Abr-2022	8 Horas 0 Minutos
30-Abr-2022	8 Horas 0 Minutos

Fuente CNM

100.6 Curvas de Carga

En la siguiente gráfica, se presenta el comportamiento de la carga promedio diaria en el mes.

Gráfica 600 Curva de Carga Promedio Diaria Mensual

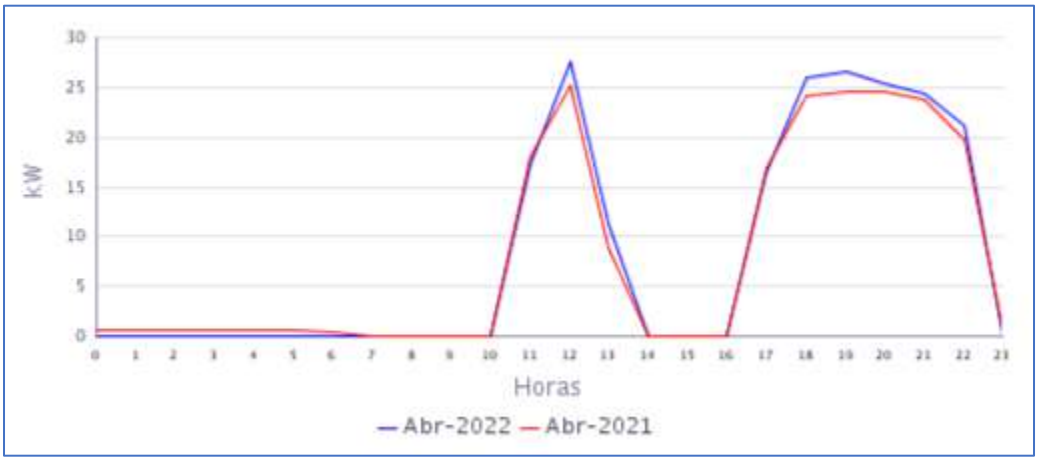

Fuente CNM

En la gráfica anterior se comparan las curvas de carga promedio diarias de Abr-2021 y del Abr-2022, presentándose un crecimiento en la demanda de 2,91%.

VAUPÉS

101. CARURÚ (CARURÚ - VAUPÉS)

La localidad de Carurú se encuentra ubicada en el departamento de Vaupés con una población según el censo DANE de 2018 y su proyección al 2020, de 3.201 habitantes de los cuales 1.526 están ubicados en la cabecera municipal y 1.675 en las áreas rurales del municipio. El número de usuarios es de 194.[1]

101.1 Descripción del Sitio

La localidad cuenta con una central de generación que está conformada por la siguiente infraestructura:

Tabla 296 Infraestructura de la Localidad.

GRUPO ELECTRÓGENO			
ITEM	**MARCA**	**CAPACIDAD**	**ESTADO**
1	PEL POWER SYSTEM	114 kW	EN OPERACIÓN
2	PEL POWER SYSTEM	114 kW	FUERA DE SERVICIO
TRANSFORMADORES			
ITEM	**CAPACIDAD**		**ESTADO**
1	225 kVA		EN OPERACIÓN

Gráfica 601 Diagrama de Conexión de la Localidad.

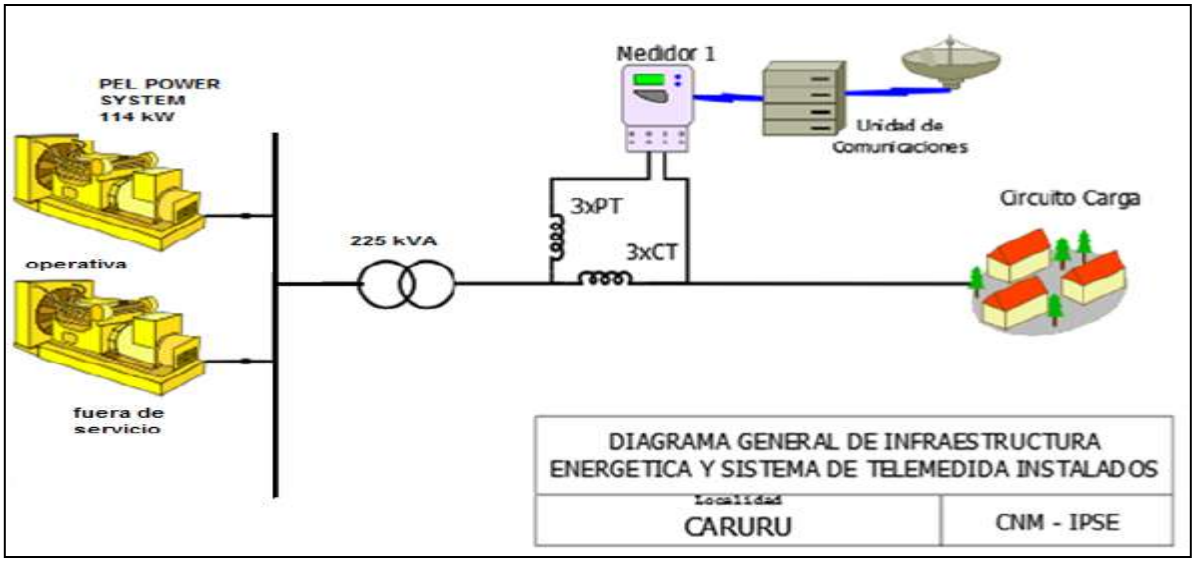

[1] Fuente: http://www.dane.gov.co/Información derivada del Censo Nacional de Población y Vivienda (CNPV) 2018.'Retroproyecciones y Proyecciones de población a nivel municipal por área, sexo y edad simple. Periodo 1985- 2035.

101.2 Energía

El consumo de energía eléctrica para esta localidad en *Abril* de 2022, se presenta en la siguiente tabla, donde se encuentran los valores acumulados diarios de la energía activa (kWh), reactiva (kVARh), aparente (kVAh) y del factor de potencia (p.u).

Tabla 297 Energía Activa, Reactiva, Aparente y Factor de Potencia.

CARURÚ (CARURÚ - VAUPÉS)				
Fecha	**Energía Activa (kWh)**	**Energía Reactiva (kVARh)**	**Energía Aparente (kVAh)**	**Factor de Potencia (p.u)**
Abril 1, Viernes	952	282	992,82	0,96
Abril 2, Sábado	865	253	900,88	0,96
Abril 3, Domingo	883	282	927,33	0,95
Abril 4, Lunes	263	76	273,88	0,96
Abril 5, Martes	296	69	304,26	0,97
Abril 6, Miércoles	1.130	339	1.179,36	0,96
Abril 7, Jueves	857	244	890,46	0,96
Abril 8, Viernes	701	208	731,53	0,96
Abril 9, Sábado	974	316	1.023,66	0,95
Abril 10, Domingo	831	258	869,57	0,96
Abril 11, Lunes	851	258	889,06	0,96
Abril 12, Martes	894	249	928,09	0,96
Abril 13, Miércoles	897	279	939,47	0,95
Abril 14, Jueves	768	237	803,54	0,96
Abril 15, Viernes	858	274	900,46	0,95
Abril 16, Sábado	845	260	884,45	0,96
Abril 17, Domingo	904	277	945,90	0,96
Abril 18, Lunes	875	233	905,82	0,97
Abril 19, Martes	929	253	963,30	0,96
Abril 20, Miércoles	1.033	285	1.072,14	0,96
Abril 21, Jueves	933	257	967,92	0,96
Abril 22, Viernes	990	285	1.029,72	0,96
Abril 23, Sábado	977	282	1.016,94	0,96
Abril 24, Domingo	775	224	807,04	0,96
Abril 25, Lunes	882	255	918,12	0,96
Abril 26, Martes	923	250	956,46	0,97
Abril 27, Miércoles	955	265	991,33	0,96
Abril 28, Jueves	991	281	1.029,82	0,96
Abril 29, Viernes	1.133	287	1.168,43	0,97
Abril 30, Sábado	941	291	984,98	0,96
TOTAL	**26.106**	**7.609**	**27.192,69**	**0,96**

El factor de potencia promedio fue 0,96.

Con referencia a Abril de 2021 (20.059 kWh), se presentó un crecimiento en la demanda de energía eléctrica del 30,15%. Este comportamiento es debido al incremento en la demanda en la localidad.

Gráfica 602 Energía Activa, Reactiva y Factor de Potencia – CARURÚ (CARURÚ - VAUPÉS).

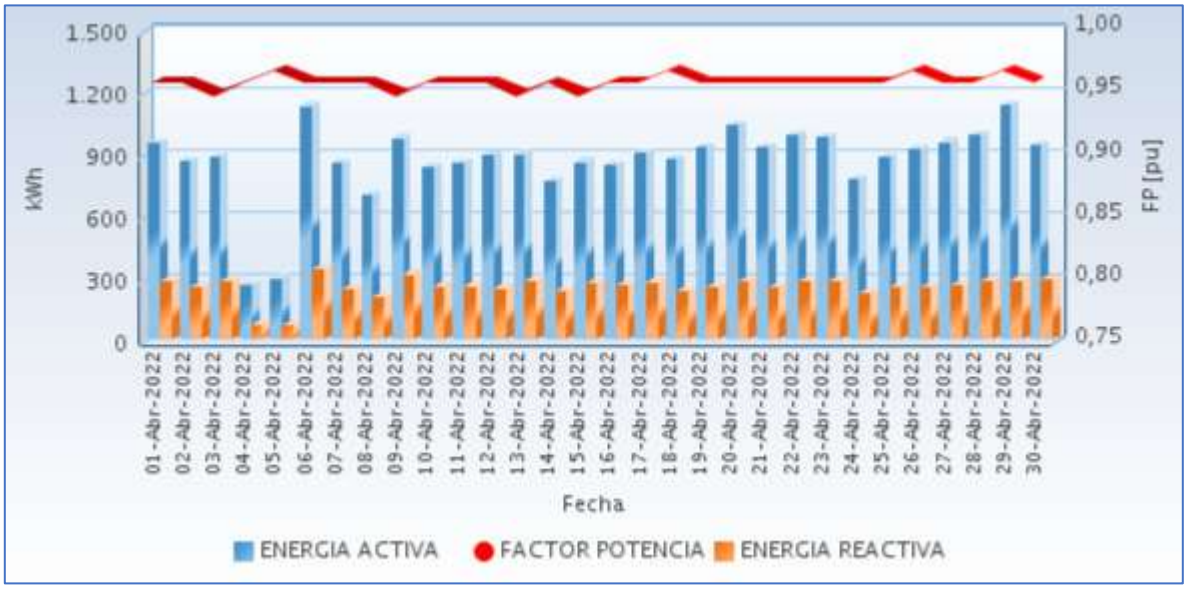

Fuente CNM

101.3 Potencia

En la siguiente gráfica se presenta el comportamiento diario de la potencia para este mes.

Gráfica 603 Comportamiento Diario de la Potencia.

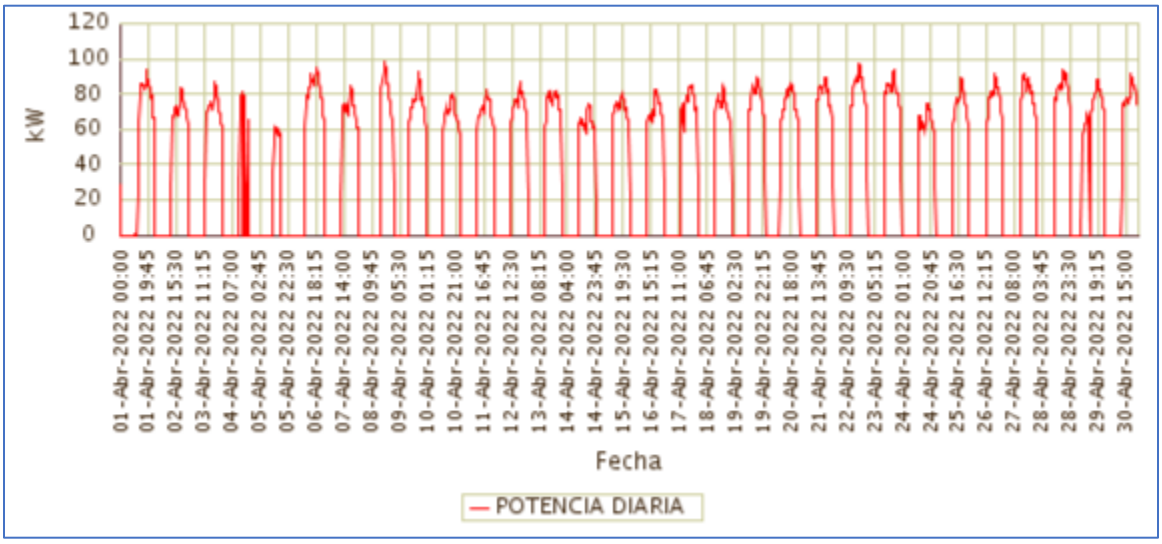

Fuente CNM

101.4 Potencia Máxima

La potencia máxima fue de 98,82kW, se presentó el Viernes 08 de Abril a las 18:15 horas. Respecto a la potencia máxima de Abril de 2021 (79,99kW), tuvo una variación de 23,54%.

En la siguiente grafica se presenta la potencia máxima diaria registrada para este mes.

Gráfica 604 Potencia Máxima Diaria-CARURÚ (CARURÚ - VAUPÉS).

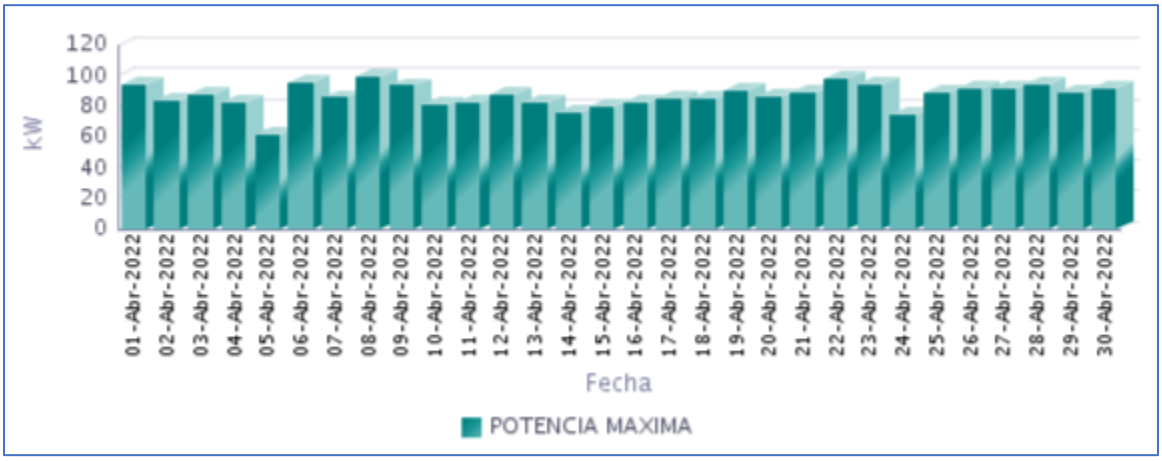

Fuente CNM

101.5 Horas de Prestación del Servicio

En Abril, se prestó el servicio de energía eléctrica en la localidad, un promedio diario de 11 Horas 55 Minutos, como se presenta en la siguiente gráfica.

Gráfica 605 Horas Efectivas de Prestación del Servicio - CARURÚ (CARURÚ - VAUPÉS),

Fuente CNM

A continuación se relaciona las horas promedio por día de la prestación del servicio de energía:

Tabla 298 Horas promedio por día prestación del servicio de energía

CARURÚ (CARURÚ - VAUPÉS) Abril 2022	
DIA	**Horas de servicio promedio en el día [hh:mm]**
01-Abr-2022	12 Horas 15 Minutos
02-Abr-2022	12 Horas 15 Minutos
03-Abr-2022	12 Horas 15 Minutos
04-Abr-2022	4 Horas 0 Minutos
05-Abr-2022	5 Horas 15 Minutos
06-Abr-2022	14 Horas 0 Minutos
07-Abr-2022	12 Horas 15 Minutos
08-Abr-2022	8 Horas 45 Minutos
09-Abr-2022	13 Horas 15 Minutos
10-Abr-2022	12 Horas 15 Minutos
11-Abr-2022	12 Horas 15 Minutos
12-Abr-2022	12 Horas 15 Minutos
13-Abr-2022	12 Horas 15 Minutos
14-Abr-2022	12 Horas 15 Minutos
15-Abr-2022	12 Horas 15 Minutos
16-Abr-2022	12 Horas 15 Minutos
17-Abr-2022	12 Horas 15 Minutos
18-Abr-2022	12 Horas 15 Minutos
19-Abr-2022	12 Horas 15 Minutos
20-Abr-2022	14 Horas 15 Minutos
21-Abr-2022	12 Horas 15 Minutos
22-Abr-2022	12 Horas 15 Minutos
23-Abr-2022	12 Horas 15 Minutos
24-Abr-2022	12 Horas 15 Minutos
25-Abr-2022	12 Horas 15 Minutos
26-Abr-2022	12 Horas 15 Minutos
27-Abr-2022	12 Horas 15 Minutos
28-Abr-2022	12 Horas 15 Minutos
29-Abr-2022	16 Horas 15 Minutos
30-Abr-2022	12 Horas 15 Minutos

Fuente CNM

101.6 Curvas de Carga

En la siguiente gráfica, se presenta el comportamiento de la carga promedio diaria en el mes.

Gráfica 606 Curva de Carga Promedio Diaria Mensual

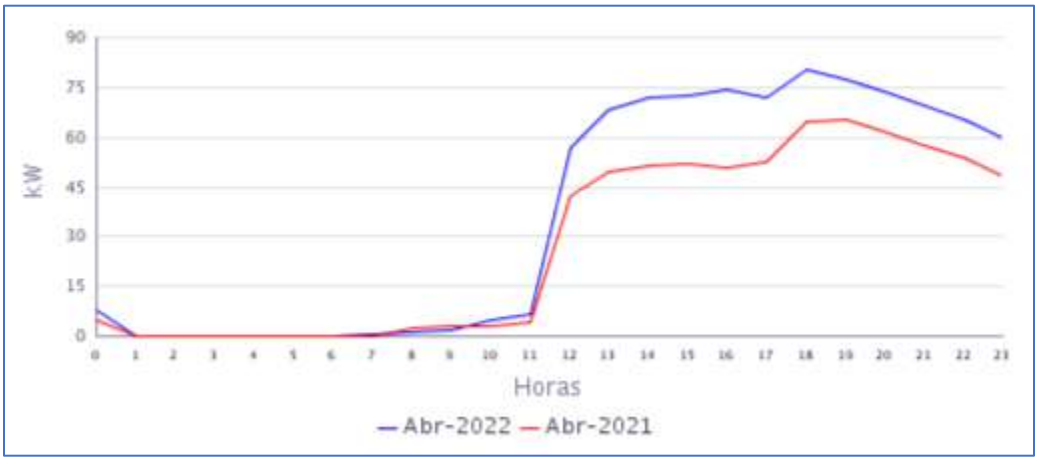

Fuente CNM

En la gráfica anterior se comparan las curvas de carga promedio diarias de Abr-2021 y del Abr-2022, presentándose una fuerte variación en la demanda de 30,15%.

102. MITÚ (MITÚ - VAUPÉS)

El municipio de Mitú está ubicado en el departamento del Vaupés, con una población, según el censo DANE de 2018 y su proyección al 2020, de 32.793 habitantes de los cuales 10.399 están ubicados en la cabecera municipal y 22.394 en las áreas rurales del municipio. El número de Usuarios es de 1820.[1]

102.1 Descripción del Sitio

La localidad cuenta con una central de generación que está conformada por la siguiente infraestructura:

Tabla 299 Infraestructura de la Localidad.

PCH			
ITEM	**CAPACIDAD**		**ESTADO**
1	2MW		EN OPERACIÓN
GRUPO ELECTRÓGENO			
ITEM	**MARCA**	**CAPACIDAD**	**ESTADO**
1	CUMMINS/STANFORD	750 kW	EN OPERACIÓN
2	CUMMINS/STANFORD	1020 kW	EN MANTENIMIENTO
3	CUMMINS/STANFORD	1012 kW	EN MANTENIMIENTO
4	CUMMINS/STANFORD	1270 kW	EN OPERACIÓN
5	CUMMINS/STANFORD	1270kW	EN OPERACIÓN
6	CUMMINS/STANFORD	1250kW	EN OPERACIÓN (nueva)
TRANSFORMADORES			
ITEM	**CAPACIDAD**		**ESTADO**
1	2.5 MVA		EN OPERACIÓN
2	1,6 MVA		EN OPERACIÓN
3	1,5 MVA		EN OPERACIÓN
4	1,5 MVA		EN OPERACIÓN

Gráfica 607 Diagrama de Conexión de la Localidad.

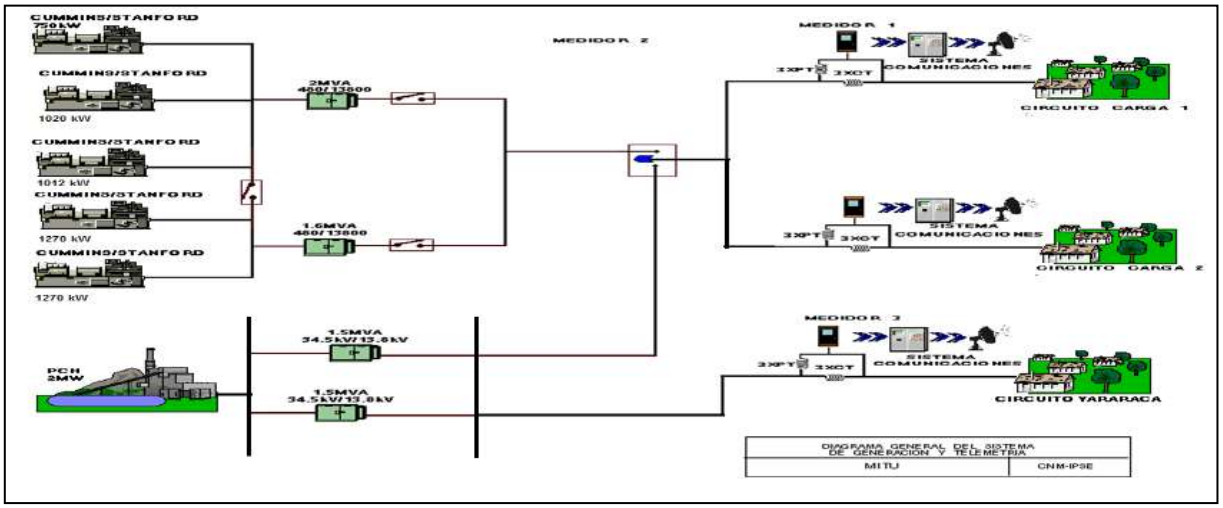

Fuente CNM

[1] Fuente: http://www.dane.gov.co/Información derivada del Censo Nacional de Población y Vivienda (CNPV) 2018.'Retroproyecciones y Proyecciones de población a nivel municipal por área, sexo y edad simple. Periodo 1985- 2035.

102.2 Energía

El consumo de energía eléctrica para esta localidad en *Abril* de 2022, se presenta en la siguiente tabla, donde se encuentran los valores acumulados diarios de la energía activa (kWh), reactiva (kVARh), aparente (kVAh) y del factor de potencia (p.u).

Tabla 300 Energía Activa, Reactiva, Aparente y Factor de Potencia.

MITÚ (MITÚ - VAUPÉS)				
Fecha	**Energía Activa (kWh)**	**Energía Reactiva (kVARh)**	**Energía Aparente (kVAh)**	**Factor de Potencia (p.u)**
Abril 1, Viernes	48.068	12.914	49.772,44	0,97
Abril 2, Sábado	41.962	12.311	43.730,49	0,96
Abril 3, Domingo	40.271	12.139	42.060,68	0,96
Abril 4, Lunes	45.694	12.682	47.420,91	0,96
Abril 5, Martes	44.631	12.309	46.297,20	0,96
Abril 6, Miércoles	46.762	13.048	48.547,91	0,96
Abril 7, Jueves	42.899	12.329	44.635,26	0,96
Abril 8, Viernes	44.373	12.744	46.166,60	0,96
Abril 9, Sábado	42.545	12.884	44.452,74	0,96
Abril 10, Domingo	40.807	12.867	42.787,21	0,95
Abril 11, Lunes	42.767	12.754	44.628,03	0,96
Abril 12, Martes	43.598	12.838	45.448,92	0,96
Abril 13, Miércoles	44.626	13.047	46.493,63	0,96
Abril 14, Jueves	39.732	12.416	41.627,19	0,95
Abril 15, Viernes	39.429	12.362	41.321,45	0,95
Abril 16, Sábado	43.228	13.261	45.216,19	0,96
Abril 17, Domingo	39.450	12.528	41.391,60	0,95
Abril 18, Lunes	40.616	11.925	42.330,40	0,96
Abril 19, Martes	43.201	12.302	44.917,95	0,96
Abril 20, Miércoles	42.191	12.225	43.926,15	0,96
Abril 21, Jueves	45.186	12.763	46.953,59	0,96
Abril 22, Viernes	43.424	12.436	45.169,54	0,96
Abril 23, Sábado	45.678	13.547	47.644,96	0,96
Abril 24, Domingo	40.229	12.197	42.037,81	0,96
Abril 25, Lunes	46.443	12.884	48.197,21	0,96
Abril 26, Martes	46.929	12.775	48.636,50	0,96
Abril 27, Miércoles	44.948	12.388	46.623,80	0,96
Abril 28, Jueves	44.227	12.298	45.904,82	0,96
Abril 29, Viernes	45.346	12.613	47.067,07	0,96
Abril 30, Sábado	40.693	11.740	42.352,68	0,96
TOTAL	**1.299.949**	**377.527**	**1.353.659,64**	**0,96**

El factor de potencia promedio fue 0,96.

Con referencia a Abril de 2021 (927.609 kWh), se presentó un crecimiento en la demanda de energía eléctrica del 40,14%.Este comportamiento es debido a los problemas de generación que se presentaron en el mismo periodo del año pasado.

Gráfica 608 Energía Activa, Reactiva y Factor de Potencia – MITÚ (MITÚ - VAUPÉS).

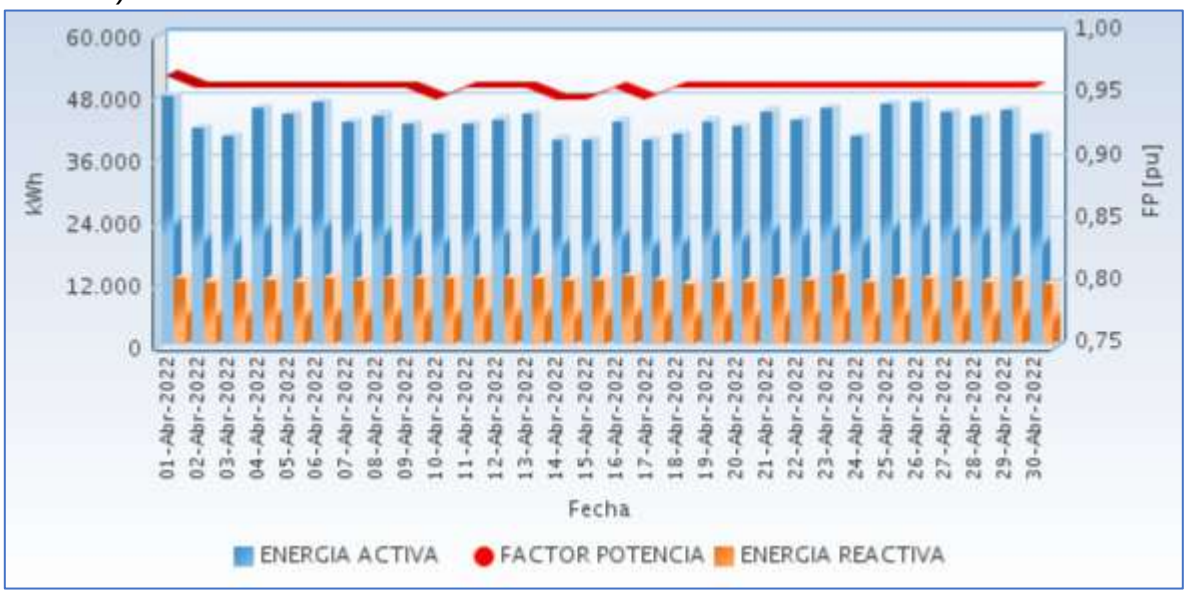

Fuente CNM

En la siguiente gráfica se presenta el acumulado mensual de la energía entregada por cada circuito en la localidad.

Gráfica 609 Energía Diaria Entregada en Circuitos de Distribución.

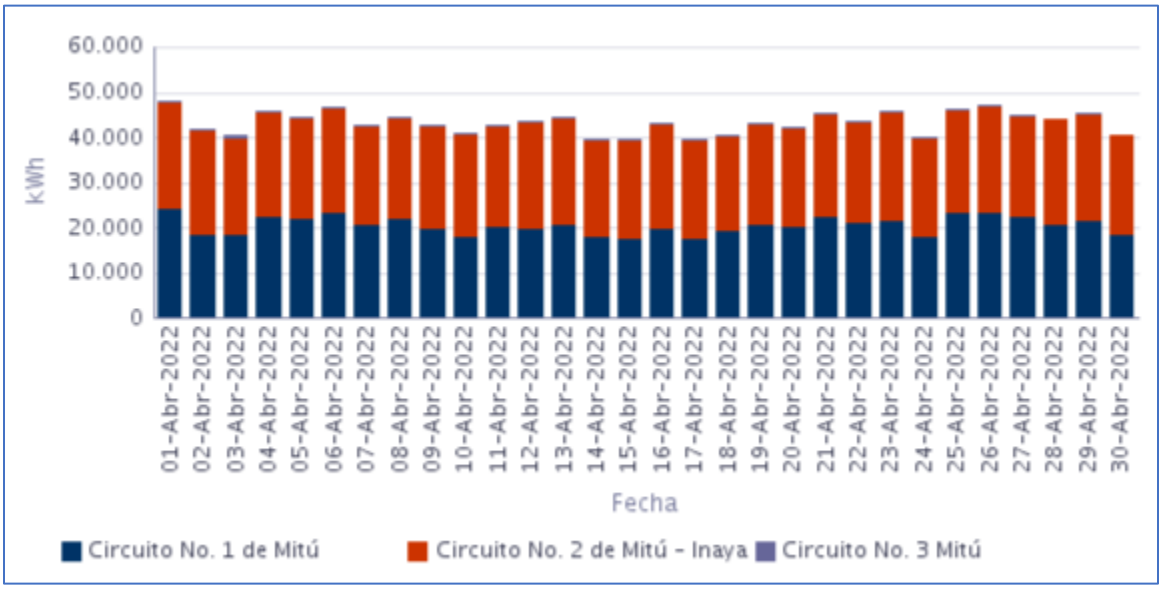

Fuente CNM

102.3 Potencia

En la siguiente gráfica se presenta el comportamiento diario de la potencia para este mes.

Gráfica 610 Comportamiento Diario de la Potencia.

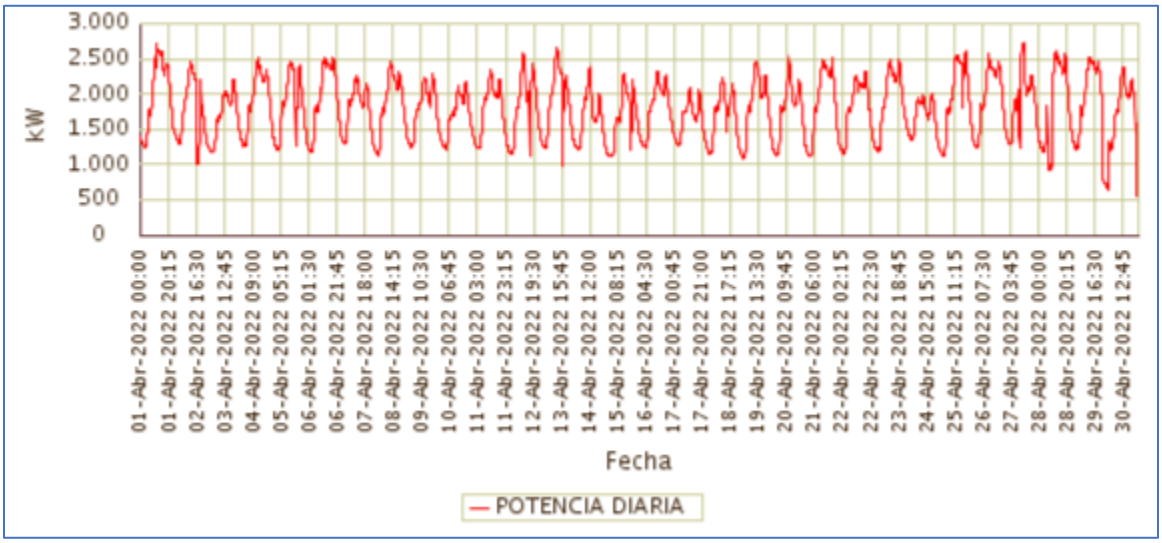

Fuente CNM

102.4 Potencia Máxima

La potencia máxima fue de 2.722,38kW, se presentó el Miércoles 27 de Abril a las 13:00 horas. Respecto a la potencia máxima de Abril de 2021 (2.590,39kW), tuvo una variación de 5,10%.

En la siguiente grafica se presenta la potencia máxima diaria registrada para este mes.

Gráfica 611 Potencia Máxima Diaria-MITÚ (MITÚ - VAUPÉS).

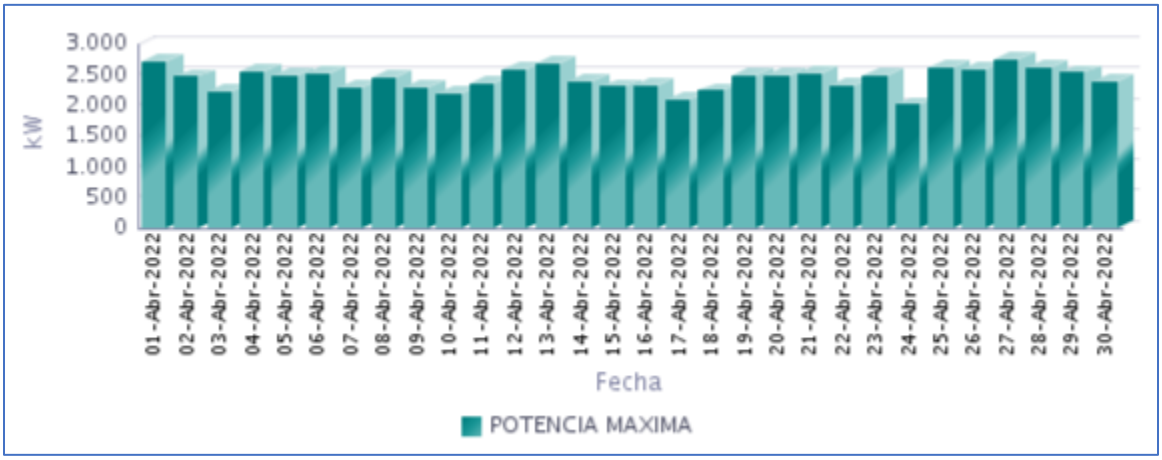

Fuente CNM

102.5 Horas de Prestación del Servicio

En Abril, se prestó el servicio de energía eléctrica en la localidad, un promedio diario de 24 Horas, como se presenta en la siguiente gráfica.

Gráfica 612 Horas Efectivas de Prestación del Servicio - MITÚ (MITÚ - VAUPÉS),

Fuente CNM

A continuación se relaciona las horas promedio por día de la prestación del servicio de energía:

Tabla 301 Horas promedio por día prestación del servicio de energía

MITÚ (MITÚ - VAUPÉS) Abril 2022	
DIA	**Horas de servicio promedio en el día [hh:mm]**
01-Abr-2022	24 Horas
02-Abr-2022	24 Horas
03-Abr-2022	24 Horas
04-Abr-2022	24 Horas
05-Abr-2022	24 Horas
06-Abr-2022	24 Horas
07-Abr-2022	24 Horas
08-Abr-2022	24 Horas
09-Abr-2022	24 Horas
10-Abr-2022	24 Horas
11-Abr-2022	24 Horas
12-Abr-2022	24 Horas
13-Abr-2022	24 Horas
14-Abr-2022	24 Horas

MITÚ (MITÚ - VAUPÉS) Abril 2022	
DIA	**Horas de servicio promedio en el día [hh:mm]**
15-Abr-2022	24 Horas
16-Abr-2022	24 Horas
17-Abr-2022	24 Horas
18-Abr-2022	24 Horas
19-Abr-2022	24 Horas
20-Abr-2022	24 Horas
21-Abr-2022	24 Horas
22-Abr-2022	24 Horas
23-Abr-2022	24 Horas
24-Abr-2022	24 Horas
25-Abr-2022	24 Horas
26-Abr-2022	24 Horas
27-Abr-2022	24 Horas
28-Abr-2022	24 Horas
29-Abr-2022	24 Horas
30-Abr-2022	24 Horas

Fuente CNM

102.6 Curvas de Carga

En la siguiente gráfica, se presenta el comportamiento de la carga promedio diaria en el mes.

Gráfica 613 Curva de Carga Promedio Diaria Mensual

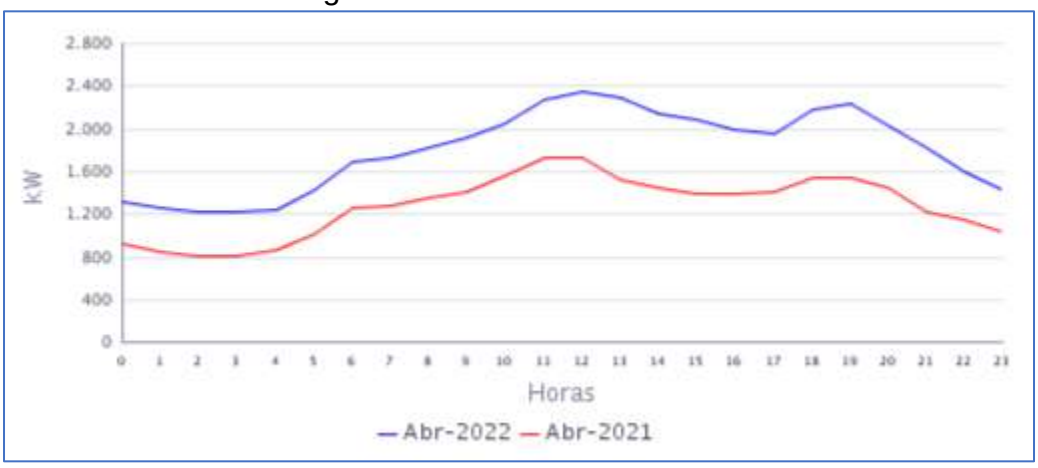

Fuente CNM

En la gráfica anterior se comparan las curvas de carga promedio diarias de Abr-2021 y del Abr-2022, presentándose un crecimiento en la demanda de 40,14%.Este comportamiento es debido a los problemas de generación que se presentaron en el mismo periodo del año pasado.

102.7 Energía entregada por la PCH.

Para este periodo la energía eléctrica generada por la PCH por las 4 unidades de generación, es la siguiente:

Tabla 302 Energía generada por la PCH de Mitú.

PCH MITÚ - GENSA				
FECHA	**N° 1**	**N° 2**	**N° 3**	**N° 4**
Abril 1, Viernes	0	0	2537	3244
Abril 2, Sábado	0	0	6550	9080
Abril 3, Domingo	0	0	7358	9940
Abril 4, Lunes	0	0	7476	9834
Abril 5, Martes	0	0	6646	8754
Abril 6, Miércoles	0	447	7268	10040
Abril 7, Jueves	0	0	7390	9476
Abril 8, Viernes	0	0	7154	8318
Abril 9, Sábado	0	0	6930	7662
Abril 10, Domingo	0	0	6768	7768
Abril 11, Lunes	0	0	6906	7782
Abril 12, Martes	0	0	7246	7902
Abril 13, Miércoles	0	0	7280	7916
Abril 14, Jueves	0	0	7082	8038
Abril 15, Viernes	0	0	7038	7646
Abril 16, Sábado	0	0	7556	8314
Abril 17, Domingo	0	0	7612	8268
Abril 18, Lunes	0	0	7438	8308
Abril 19, Martes	0	0	7006	7752
Abril 20, Miércoles	0	5429	6642	7312
Abril 21, Jueves	0	8240	6748	7984
Abril 22, Viernes	0	7962	7160	8154
Abril 23, Sábado	0	7066	6124	7200
Abril 24, Domingo	0	7960	6934	8252
Abril 25, Lunes	0	8040	6856	8116
Abril 26, Martes	0	2706	2149	2803
Abril 27, Miércoles	0	0	0	0
Abril 28, Jueves	0	0	0	0
Abril 29, Viernes	0	0	0	0
Abril 30, Sábado	0	0	0	0
SUBTOTAL	**0**	**47.850**	**173.854**	**205.863**
TOTAL kWh generados				**427.567**

* Fuente: Gestión Energética S.A. E.S.P. – GENSA radicado IPSE No 20221330029252

103. TARAIRA (TARAIRA - VAUPÉS)

La cabecera municipal de Taraira está ubicada en el Departamento de Vaupés, con una población según el censo DANE de 2018 y su proyección al 2020, de 2.423 habitantes de los cuales 1.022 están ubicados en la cabecera municipal y 1.401 en las áreas rurales del municipio. El número de usuarios es de 170.[1]

103.1 Descripción del Sitio

La localidad cuenta con una central de generación que está conformada por la siguiente infraestructura:

Tabla 302 Infraestructura de la Localidad.

GRUPO ELECTRÓGENO			
ITEM	**MARCA**	**CAPACIDAD**	**ESTADO**
1	CUMMINS	352 kW	EN MANTENIMEINTO
2	ENERMAX	160 kW	EN OPERACIÓN
TRANSFORMADORES			
ITEM	**CAPACIDAD**		**ESTADO**
1	kVA (440/13.800 V)		EN OPERACIÓN

Gráfica 620 Diagrama de Conexión de la Localidad.

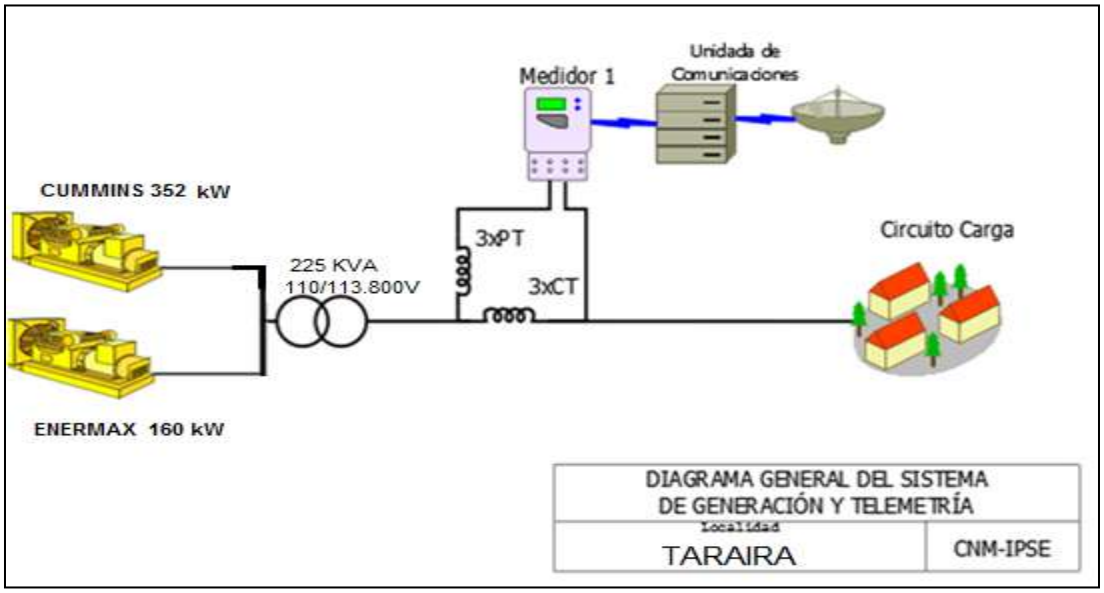

[1] Fuente: http://www.dane.gov.co/Información derivada del Censo Nacional de Población y Vivienda (CNPV) 2018.'Retroproyecciones y Proyecciones de población a nivel municipal por área, sexo y edad simple. Periodo 1985- 2035.

103.2 Energía

El consumo de energía eléctrica para esta localidad en *Abril* de 2022, se presenta en la siguiente tabla, donde se encuentran los valores acumulados diarios de la energía activa (kWh), reactiva (kVARh), aparente (kVAh) y del factor de potencia (p.u).

Tabla 303 Energía Activa, Reactiva, Aparente y Factor de Potencia.

TARAIRA (TARAIRA - VAUPÉS)				
Fecha	**Energía Activa (kWh)**	**Energía Reactiva (kVARh)**	**Energía Aparente (kVAh)**	**Factor de Potencia (p.u)**
Abril 1, Viernes	1.009	319	1.058,43	0,95
Abril 2, Sábado	1.068	361	1.127,72	0,95
Abril 3, Domingo	1.048	349	1.104,64	0,95
Abril 4, Lunes	1.081	337	1.131,90	0,95
Abril 5, Martes	990	322	1.041,16	0,95
Abril 6, Miércoles	1.101	341	1.152,39	0,96
Abril 7, Jueves	963	314	1.012,43	0,95
Abril 8, Viernes	1.069	341	1.121,90	0,95
Abril 9, Sábado	1.076	350	1.130,97	0,95
Abril 10, Domingo	1.027	339	1.081,57	0,95
Abril 11, Lunes	1.050	329	1.100,56	0,95
Abril 12, Martes	1.048	341	1.101,63	0,95
Abril 13, Miércoles	1.083	338	1.134,40	0,95
Abril 14, Jueves	842	258	880,83	0,96
Abril 15, Viernes	1.052	327	1.101,67	0,96
Abril 16, Sábado	1.050	333	1.101,48	0,95
Abril 17, Domingo	1.005	315	1.053,39	0,95
Abril 18, Lunes	1.041	308	1.086,08	0,96
Abril 19, Martes	1.032	331	1.083,57	0,95
Abril 20, Miércoles	1.026	327	1.076,92	0,95
Abril 21, Jueves	1.084	337	1.134,67	0,95
Abril 22, Viernes	1.059	335	1.110,76	0,95
Abril 23, Sábado	1.135	348	1.187,36	0,96
Abril 24, Domingo	1.097	337	1.147,96	0,96
Abril 25, Lunes	1.106	336	1.155,74	0,96
Abril 26, Martes	1.077	331	1.126,86	0,96
Abril 27, Miércoles	1.095	335	1.145,45	0,96
Abril 28, Jueves	1.035	323	1.084,13	0,95
Abril 29, Viernes	1.087	328	1.134,91	0,96
Abril 30, Sábado	1.069	345	1.123,35	0,95
TOTAL	**31.504**	**9.934**	**33.033,61**	**0,95**

El factor de potencia promedio fue 0,95.

Con referencia a Abril de 2021 (28.140 kWh), se presentó un crecimiento en la demanda de energía eléctrica del 11,96%.

Gráfica 615 Energía Activa, Reactiva y Factor de Potencia – TARAIRA (TARAIRA - VAUPÉS).

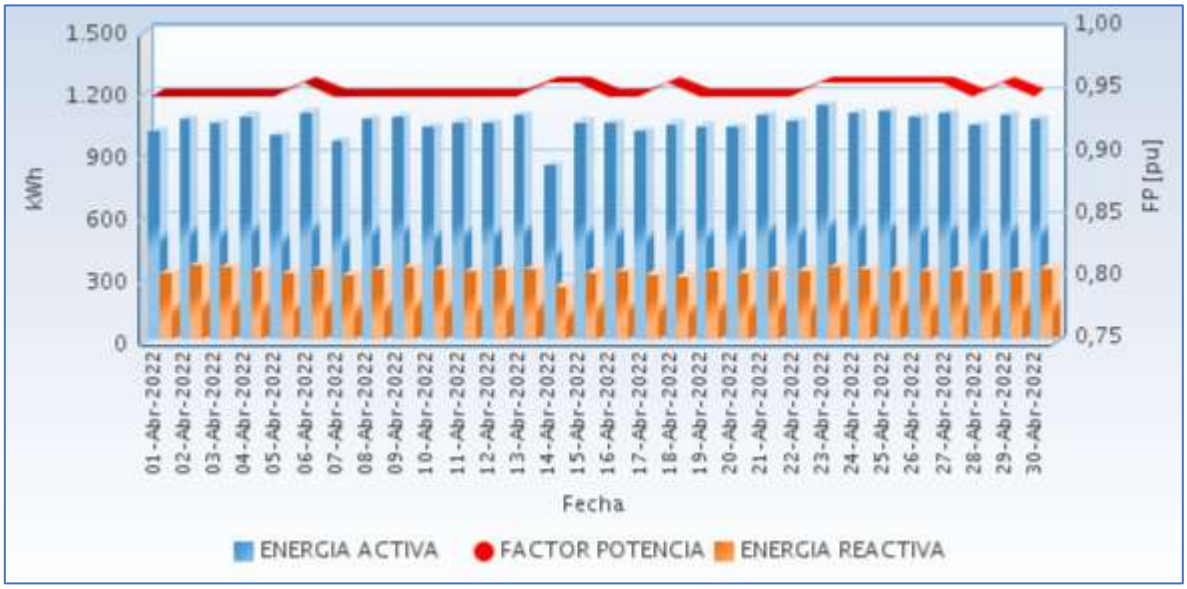

Fuente CNM

103.3 Potencia

En la siguiente gráfica se presenta el comportamiento diario de la potencia para este mes.

Gráfica 616 Comportamiento Diario de la Potencia.

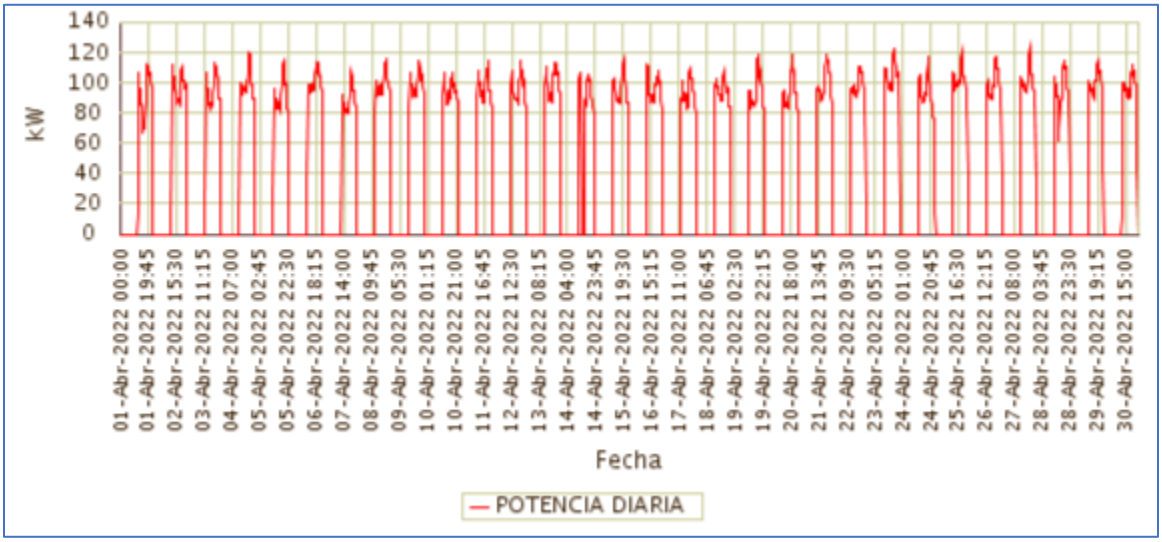

Fuente CNM

103.4 Potencia Máxima

La potencia máxima fue de 123,90kW, se presentó el Miércoles 27 de Abril a las 18:45 horas. Respecto a la potencia máxima de Abril de 2021 (105,51kW), tuvo una variación de 17,43%.

En la siguiente grafica se presenta la potencia máxima diaria registrada para este mes.

Gráfica 617 Potencia Máxima Diaria-TARAIRA (TARAIRA - VAUPÉS).

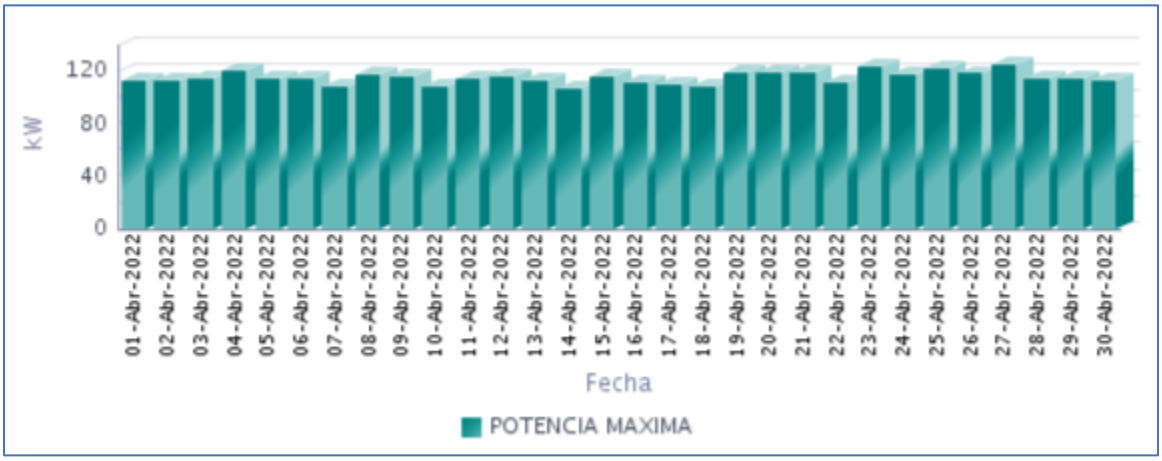

Fuente CNM

103.5 Horas de Prestación del Servicio

En Abril, se prestó el servicio de energía eléctrica en la localidad, un promedio diario de 11 Horas 14 Minutos, como se presenta en la siguiente gráfica.

Gráfica 618 Horas Efectivas de Prestación del Servicio - TARAIRA (TARAIRA - VAUPÉS),

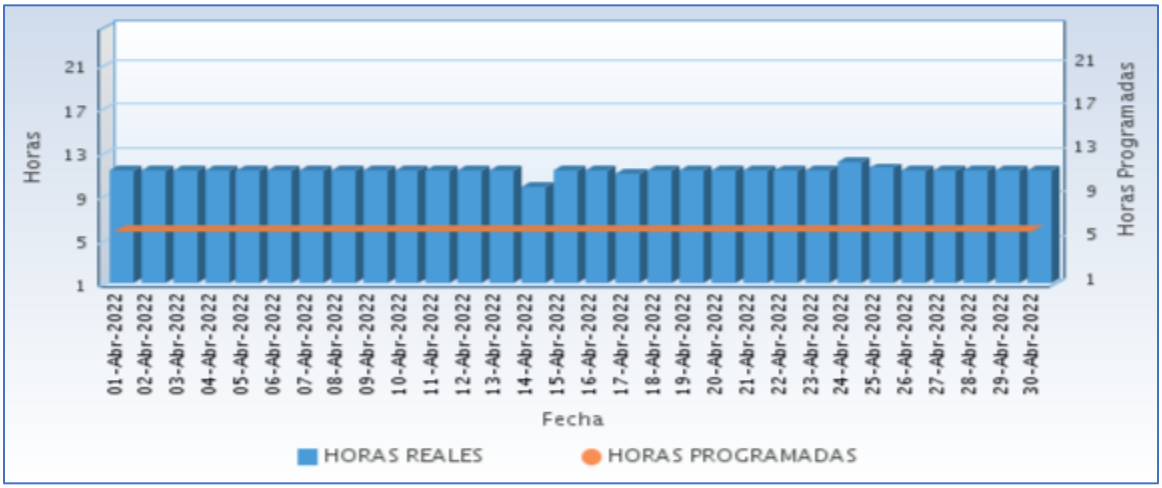

Fuente CNM

A continuación se relaciona las horas promedio por día de la prestación del servicio de energía:

Tabla 304 Horas promedio por día prestación del servicio de energía

TARAIRA (TARAIRA - VAUPÉS) **Abril 2022**	
DIA	**Horas de servicio promedio en el día [hh:mm]**
01-Abr-2022	11 Horas 15 Minutos
02-Abr-2022	11 Horas 15 Minutos
03-Abr-2022	11 Horas 15 Minutos
04-Abr-2022	11 Horas 15 Minutos
05-Abr-2022	11 Horas 15 Minutos
06-Abr-2022	11 Horas 15 Minutos
07-Abr-2022	11 Horas 15 Minutos
08-Abr-2022	11 Horas 15 Minutos
09-Abr-2022	11 Horas 15 Minutos
10-Abr-2022	11 Horas 15 Minutos
11-Abr-2022	11 Horas 15 Minutos
12-Abr-2022	11 Horas 15 Minutos
13-Abr-2022	11 Horas 15 Minutos
14-Abr-2022	9 Horas 45 Minutos
15-Abr-2022	11 Horas 15 Minutos
16-Abr-2022	11 Horas 15 Minutos
17-Abr-2022	11 Horas 0 Minutos
18-Abr-2022	11 Horas 15 Minutos
19-Abr-2022	11 Horas 15 Minutos
20-Abr-2022	11 Horas 15 Minutos
21-Abr-2022	11 Horas 15 Minutos
22-Abr-2022	11 Horas 15 Minutos
23-Abr-2022	11 Horas 15 Minutos
24-Abr-2022	12 Horas 0 Minutos
25-Abr-2022	11 Horas 30 Minutos
26-Abr-2022	11 Horas 15 Minutos
27-Abr-2022	11 Horas 15 Minutos
28-Abr-2022	11 Horas 15 Minutos
29-Abr-2022	11 Horas 15 Minutos
30-Abr-2022	11 Horas 15 Minutos

Fuente CNM

103.6 Curvas de Carga

En la siguiente gráfica, se presenta el comportamiento de la carga promedio diaria en el mes.

Gráfica 619 Curva de Carga Promedio Diaria Mensual

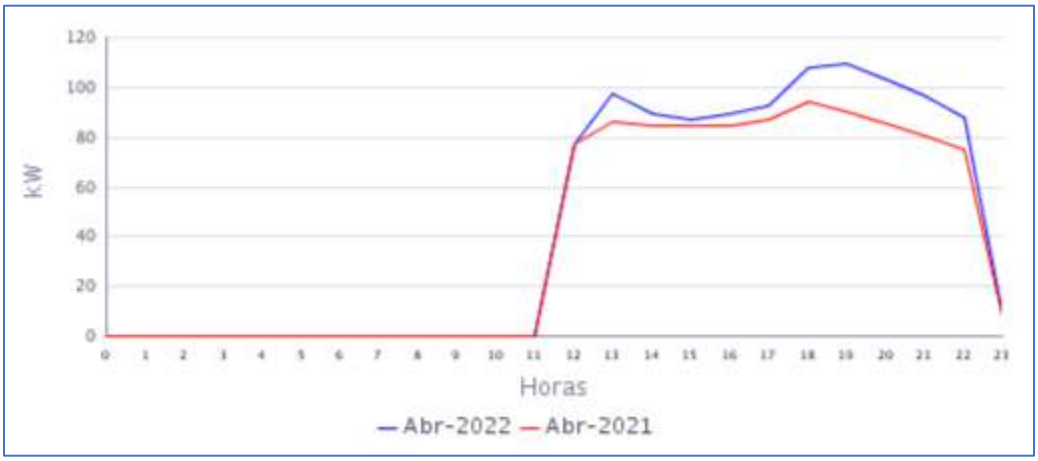

Fuente CNM

En la gráfica anterior se comparan las curvas de carga promedio diarias de Abr-2021 y del Abr-2022, presentándose un crecimiento en la demanda de 11,96%.

VICHADA

104. CASUARITO (PUERTO CARREÑO - VICHADA)

La localidad de Casuarito, pertenece al municipio de Puerto Carreño, departamento del Vichada. El número de usuarios es de 214.[1]

104.1 Descripción del Sitio

La localidad cuenta con una central de generación que está conformada por la siguiente infraestructura:

Tabla 305 Infraestructura de la Localidad.

GRUPO ELECTRÓGENO			
ITEM	**MARCA**	**CAPACIDAD**	**ESTADO**
1	CUMMINS	200 kW	EN OPERACIÓN
2	PERKINS	250 kW	EN MANTENIMIENTO
TRANSFORMADORES			
ITEM	**CAPACIDAD**		**ESTADO**
1	500 kVA		EN OPERACIÓN

Gráfica 620 Diagrama de Conexión de la Localidad.

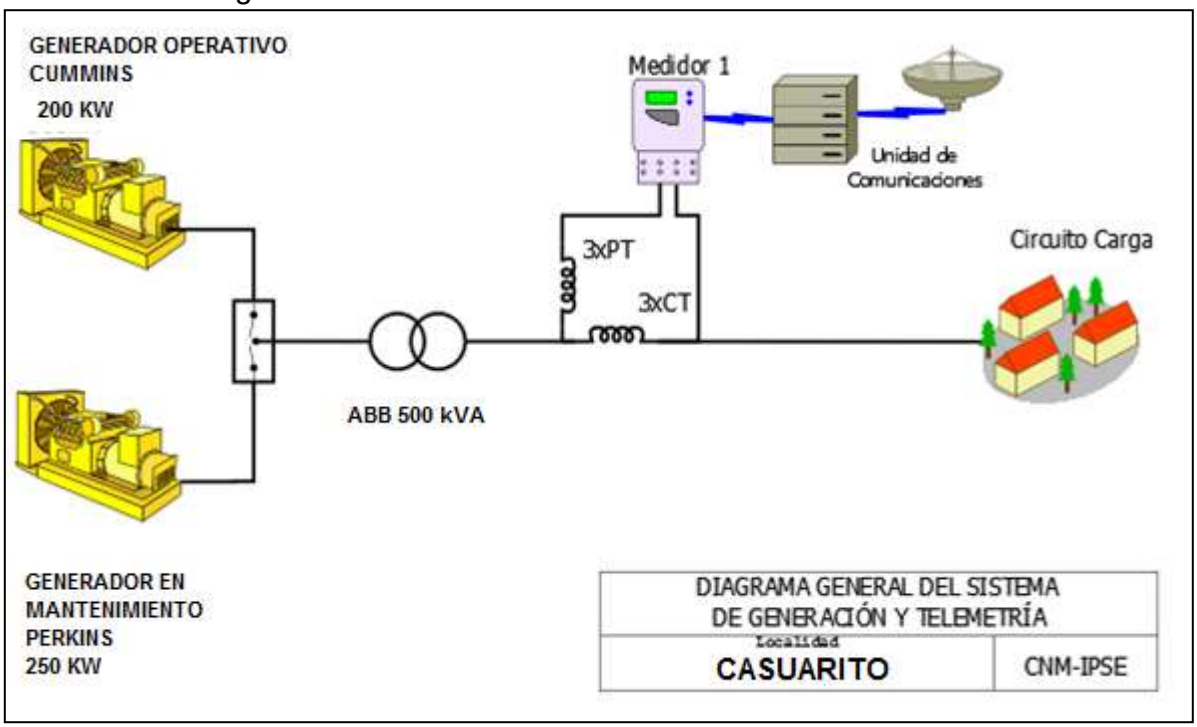

[1] Fuente: http://reportes.sui.gov.co/ - Sistema Único de Información SUI - Año 2020.

104.2 Energía

El consumo de energía eléctrica para esta localidad en *Abril* de 2022, se presenta en la siguiente tabla, donde se encuentran los valores acumulados diarios de la energía activa (kWh), reactiva (kVARh), aparente (kVAh) y del factor de potencia (p.u).

Tabla 306 Energía Activa, Reactiva, Aparente y Factor de Potencia.

CASUARITO (PUERTO CARREÑO - VICHADA)				
Fecha	**Energía Activa (kWh)**	**Energía Reactiva (kVARh)**	**Energía Aparente (kVAh)**	**Factor de Potencia (p.u)**
Abril 1, Viernes	861	318	917,49	0,94
Abril 2, Sábado	811	317	871,06	0,93
Abril 3, Domingo	742	310	804,10	0,92
Abril 4, Lunes	841	320	899,76	0,93
Abril 5, Martes	819	323	879,85	0,93
Abril 6, Miércoles	758	304	816,57	0,93
Abril 7, Jueves	851	317	908,58	0,94
Abril 8, Viernes	872	324	929,98	0,94
Abril 9, Sábado	866	317	922,04	0,94
Abril 10, Domingo	769	299	825,19	0,93
Abril 11, Lunes	819	312	875,96	0,93
Abril 12, Martes	863	317	918,95	0,94
Abril 13, Miércoles	858	310	912,34	0,94
Abril 14, Jueves	842	314	898,45	0,94
Abril 15, Viernes	1.203	478	1.294,65	0,93
Abril 16, Sábado	796	303	852,09	0,93
Abril 17, Domingo	721	276	772,22	0,93
Abril 18, Lunes	838	312	894,48	0,94
Abril 19, Martes	863	320	920,65	0,94
Abril 20, Miércoles	836	308	890,89	0,94
Abril 21, Jueves	791	302	846,78	0,93
Abril 22, Viernes	792	307	849,39	0,93
Abril 23, Sábado	804	308	861,27	0,93
Abril 24, Domingo	973	378	1.043,88	0,93
Abril 25, Lunes	788	307	845,23	0,93
Abril 26, Martes	798	305	854,44	0,93
Abril 27, Miércoles	797	311	855,94	0,93
Abril 28, Jueves	831	310	887,08	0,94
Abril 29, Viernes	784	311	843,62	0,93
Abril 30, Sábado	752	306	812,07	0,93
TOTAL	**24.941**	**9.541**	**26.703,39**	**0,93**

El factor de potencia promedio fue 0,93.

Con referencia a Abril de 2021 (28.829 kWh), se presentó una caída en la demanda de energía eléctrica del 13,49%. Este comportamiento es debido a la disminución en las horas de prestación del servicio de energía

Gráfica 621 Energía Activa, Reactiva y Factor de Potencia – CASUARITO (PUERTO CARREÑO - VICHADA).

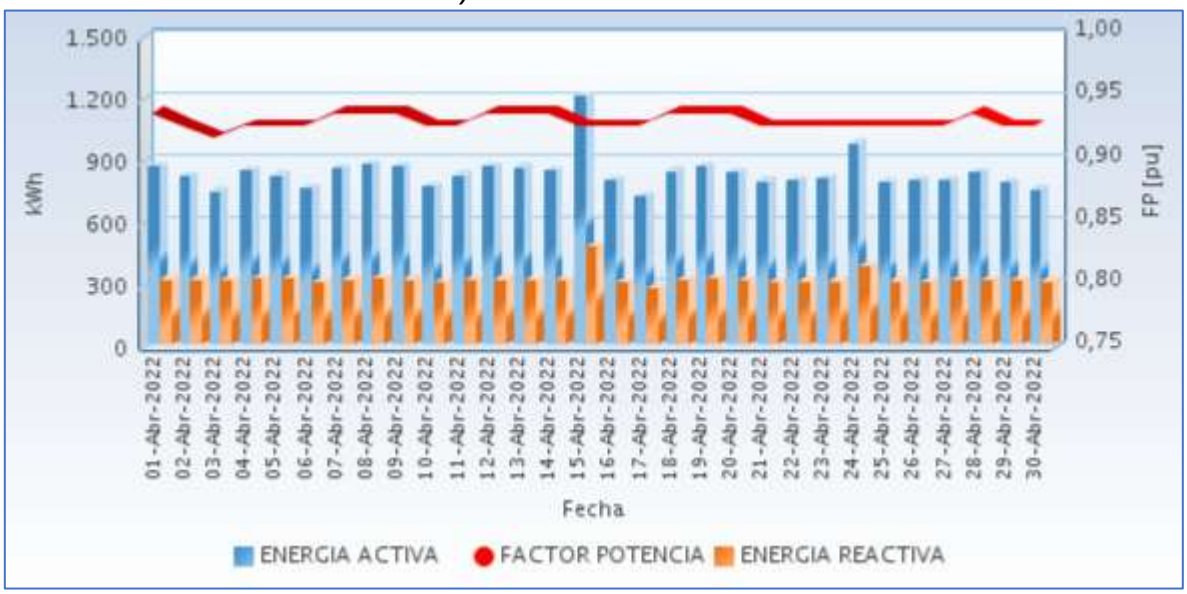

Fuente CNM

104.3 Potencia

En la siguiente gráfica se presenta el comportamiento diario de la potencia para este mes.

Gráfica 622 Comportamiento Diario de la Potencia.

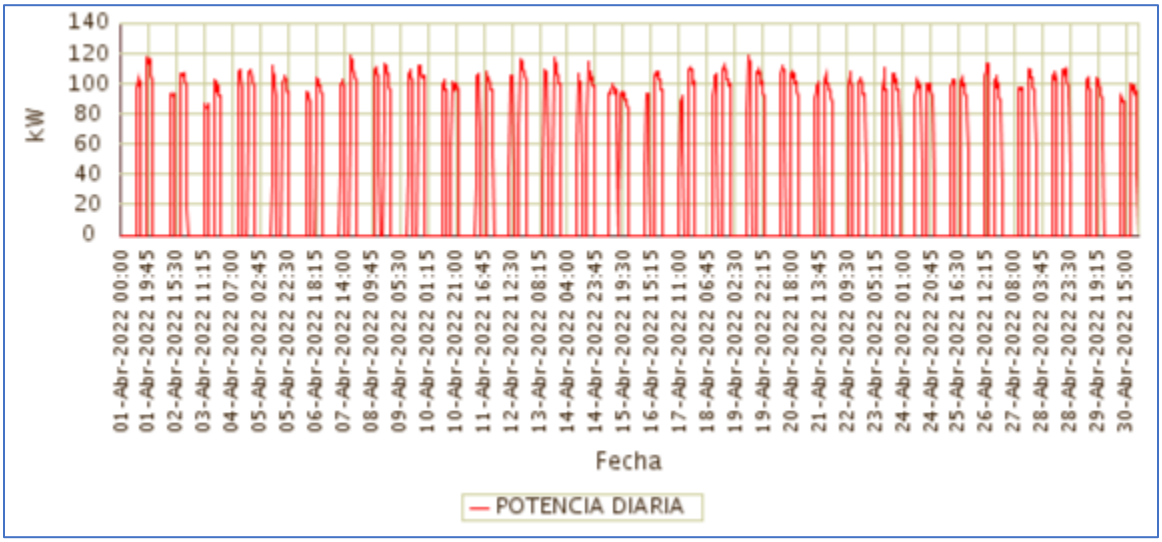

Fuente CNM

104.4 Potencia Máxima

La potencia máxima fue de 118,62kW, se presentó el Martes 19 de Abril a las 11:45 horas. Respecto a la potencia máxima de Abril de 2021 (111,06kW), tuvo una variación de 6,81%.

En la siguiente grafica se presenta la potencia máxima diaria registrada para este mes.

Gráfica 623 Potencia Máxima Diaria-CASUARITO (PUERTO CARREÑO - VICHADA).

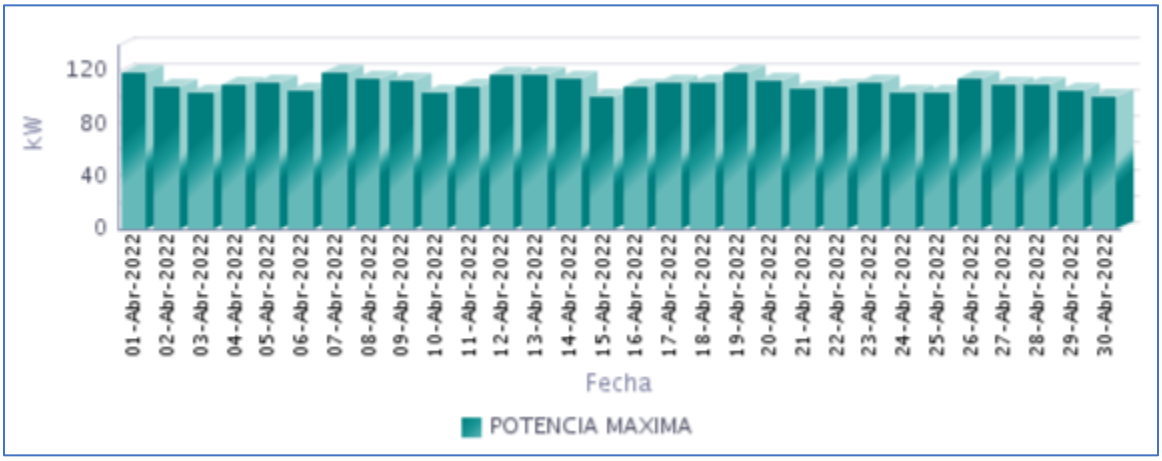

Fuente CNM

104.5 Horas de Prestación del Servicio

En Abril, se prestó el servicio de energía eléctrica en la localidad, un promedio diario de 8 Horas 44 Minutos, como se presenta en la siguiente gráfica.

Gráfica 624 Horas Efectivas de Prestación del Servicio - CASUARITO (PUERTO CARREÑO - VICHADA),

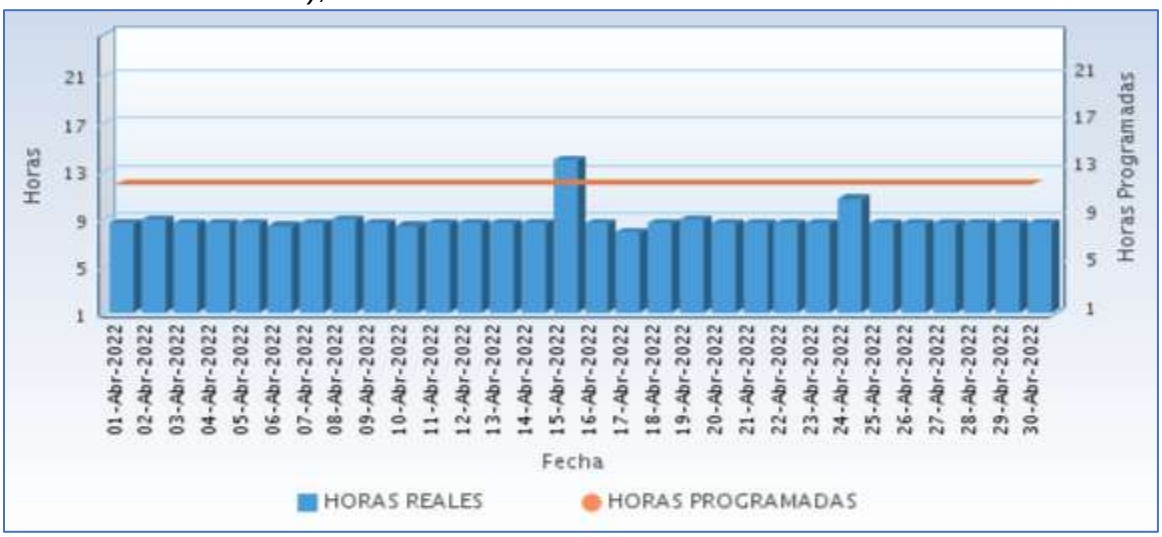

Fuente CNM

A continuación se relaciona las horas promedio por día de la prestación del servicio de energía:

Tabla 307 Horas promedio por día prestación del servicio de energía

CASUARITO (PUERTO CARREÑO - VICHADA) **Abril 2022**	
DIA	**Horas de servicio promedio en el día [hh:mm]**
01-Abr-2022	8 Horas 30 Minutos
02-Abr-2022	8 Horas 45 Minutos
03-Abr-2022	8 Horas 30 Minutos
04-Abr-2022	8 Horas 30 Minutos
05-Abr-2022	8 Horas 30 Minutos
06-Abr-2022	8 Horas 15 Minutos
07-Abr-2022	8 Horas 30 Minutos
08-Abr-2022	8 Horas 45 Minutos
09-Abr-2022	8 Horas 30 Minutos
10-Abr-2022	8 Horas 15 Minutos
11-Abr-2022	8 Horas 30 Minutos
12-Abr-2022	8 Horas 30 Minutos
13-Abr-2022	8 Horas 30 Minutos
14-Abr-2022	8 Horas 30 Minutos
15-Abr-2022	13 Horas 45 Minutos
16-Abr-2022	8 Horas 30 Minutos
17-Abr-2022	7 Horas 45 Minutos
18-Abr-2022	8 Horas 30 Minutos
19-Abr-2022	8 Horas 45 Minutos
20-Abr-2022	8 Horas 30 Minutos
21-Abr-2022	8 Horas 30 Minutos
22-Abr-2022	8 Horas 30 Minutos
23-Abr-2022	8 Horas 30 Minutos
24-Abr-2022	10 Horas 30 Minutos
25-Abr-2022	8 Horas 30 Minutos
26-Abr-2022	8 Horas 30 Minutos
27-Abr-2022	8 Horas 30 Minutos
28-Abr-2022	8 Horas 30 Minutos
29-Abr-2022	8 Horas 30 Minutos
30-Abr-2022	8 Horas 30 Minutos

Fuente CNM

104.6 Curvas de Carga

En la siguiente gráfica, se presenta el comportamiento de la carga promedio diaria en el mes.

Gráfica 625 Curva de Carga Promedio Diaria Mensual

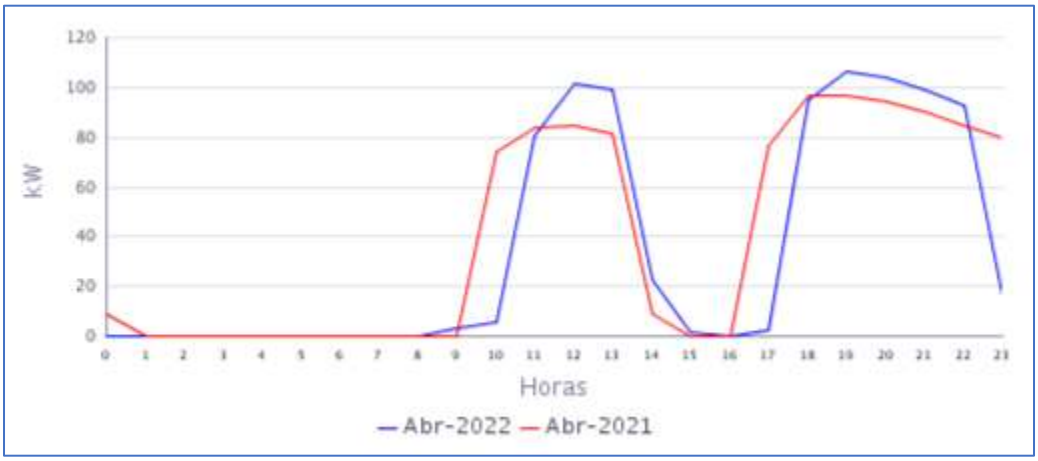

Fuente CNM

En la gráfica anterior se comparan las curvas de carga promedio diarias de Abr-2021 y del Abr-2022, presentándose una caída en la demanda de 13,49%.

105. CUMARIBO (CUMARIBO - VICHADA)

La localidad de Cumaribo se encuentra ubicada en el departamento de Vichada, con una población, según el censo DANE de 2018 y su proyección al 2020 de 78.863 habitantes, de los cuales 3.373 están ubicados en la cabecera municipal y 75.490 en las áreas rurales del municipio. El número de usuarios es de 1.350.[1]

105.1 Descripción del Sitio

La localidad cuenta con una central de generación que está conformada por la siguiente infraestructura:

Tabla 308 Infraestructura de la Localidad.

GRUPO ELECTRÓGENO			
ITEM	**MARCA**	**CAPACIDAD**	**ESTADO**
1	CUMMINS/STANFORD	900 kW	EN OPERACIÓN
2	CUMMINS/STANFORD	750 kW	EN OPERACIÓN
TRANSFORMADORES			
ITEM	**CAPACIDAD**		**ESTADO**
1	1000 kVA		EN OPERACIÓN

Gráfica 626 Diagrama de Conexión de la Localidad.

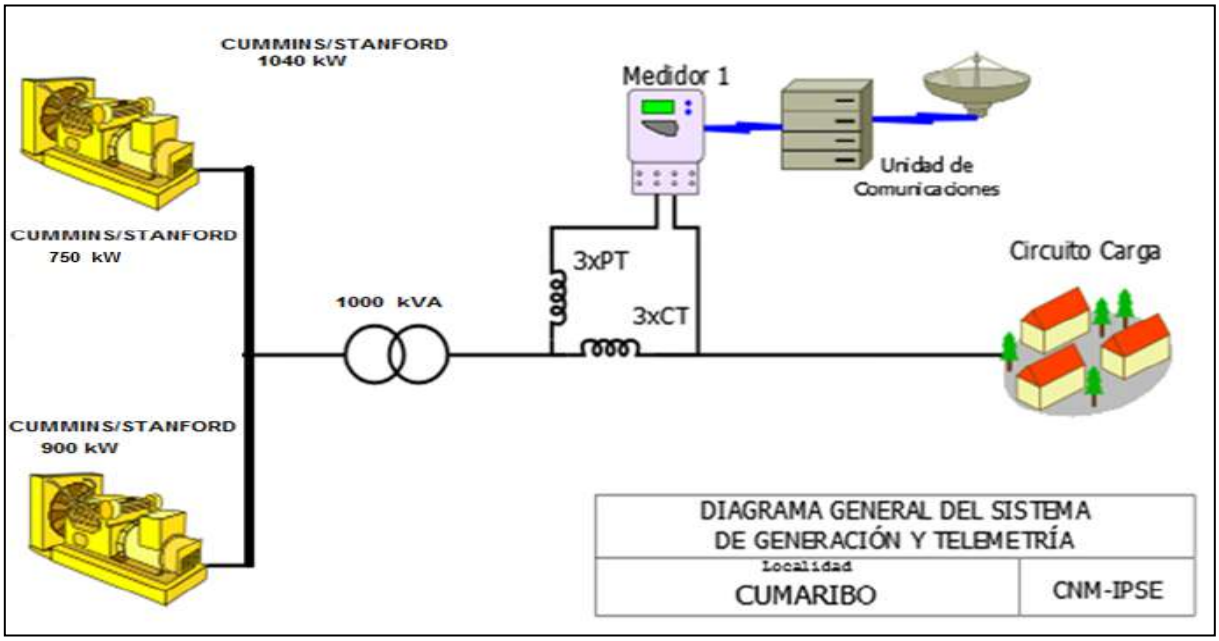

[1] Fuente: http://www.dane.gov.co/Información derivada del Censo Nacional de Población y Vivienda (CNPV) 2018.'Retroproyecciones y Proyecciones de población a nivel municipal por área, sexo y edad simple. Periodo 1985- 2035.

105.2 Energía

El consumo de energía eléctrica para esta localidad en *Abril* de 2022, se presenta en la siguiente tabla, donde se encuentran los valores acumulados diarios de la energía activa (kWh), reactiva (kVARh), aparente (kVAh) y del factor de potencia (p.u).

Tabla 309 Energía Activa, Reactiva, Aparente y Factor de Potencia.

CUMARIBO (CUMARIBO - VICHADA)				
Fecha	**Energía Activa (kWh)**	**Energía Reactiva (kVARh)**	**Energía Aparente (kVAh)**	**Factor de Potencia (p.u)**
Abril 1, Viernes	12.779	5.161	13.781,64	0,93
Abril 2, Sábado	11.480	4.893	12.479,46	0,92
Abril 3, Domingo	9.969	4.398	10.895,54	0,91
Abril 4, Lunes	12.039	5.015	13.041,38	0,92
Abril 5, Martes	11.003	4.630	11.937,16	0,92
Abril 6, Miércoles	11.561	4.772	12.507,64	0,92
Abril 7, Jueves	10.616	4.206	11.418,67	0,93
Abril 8, Viernes	12.143	4.998	13.131,61	0,92
Abril 9, Sábado	10.806	4.697	11.782,15	0,92
Abril 10, Domingo	9.166	4.254	10.104,75	0,91
Abril 11, Lunes	11.071	4.692	12.023,95	0,92
Abril 12, Martes	11.590	4.976	12.613,17	0,92
Abril 13, Miércoles	12.012	4.944	12.990,09	0,92
Abril 14, Jueves	11.405	4.921	12.421,09	0,92
Abril 15, Viernes	10.549	4.543	11.485,21	0,92
Abril 16, Sábado	9.383	4.240	10.296,26	0,91
Abril 17, Domingo	9.122	4.083	9.994,32	0,91
Abril 18, Lunes	11.591	4.761	12.531,14	0,93
Abril 19, Martes	11.073	4.538	11.966,92	0,93
Abril 20, Miércoles	10.650	4.578	11.591,99	0,92
Abril 21, Jueves	9.792	4.194	10.652,15	0,92
Abril 22, Viernes	11.126	4.616	12.045,68	0,92
Abril 23, Sábado	11.450	4.928	12.465,21	0,92
Abril 24, Domingo	10.021	4.536	11.000,03	0,91
Abril 25, Lunes	11.665	4.920	12.660,08	0,92
Abril 26, Martes	11.209	4.673	12.144,52	0,92
Abril 27, Miércoles	10.345	4.579	11.313,22	0,91
Abril 28, Jueves	10.881	4.526	11.784,97	0,92
Abril 29, Viernes	11.249	4.818	12.237,17	0,92
Abril 30, Sábado	10.637	4.679	11.620,66	0,92
TOTAL	**328.382**	**139.769**	**356.889,27**	**0,92**

El factor de potencia promedio fue 0,92.

Con referencia a Abril de 2021 (303.736 kWh), se presentó un crecimiento en la demanda de energía eléctrica del 8,11%.

Gráfica 627 Energía Activa, Reactiva y Factor de Potencia – CUMARIBO (CUMARIBO - VICHADA).

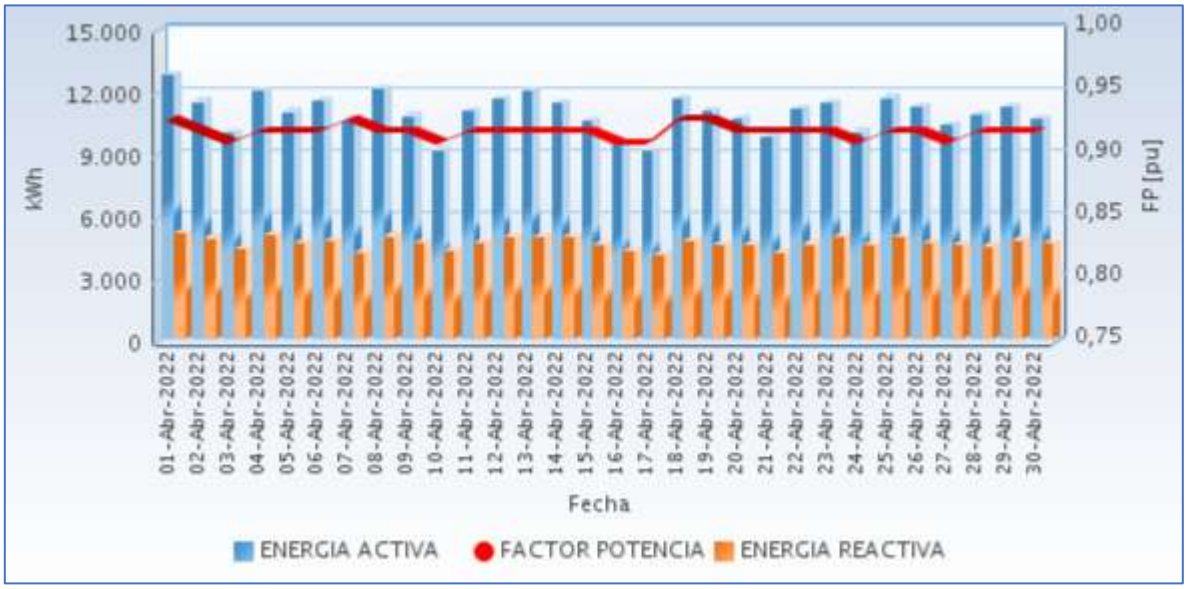

Fuente CNM

105.3 Potencia

En la siguiente gráfica se presenta el comportamiento diario de la potencia para este mes.

Gráfica 628 Comportamiento Diario de la Potencia.

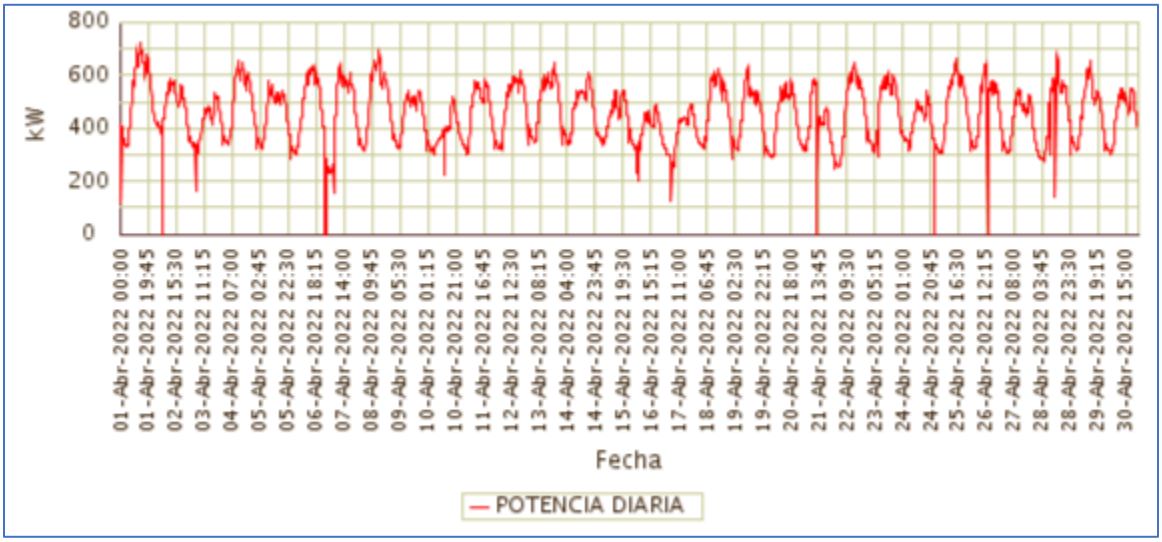

Fuente CNM

105.4 Potencia Máxima

La potencia máxima fue de 725,12kW, se presentó el Viernes 01 de Abril a las 14:30 horas. Respecto a la potencia máxima de Abril de 2021 (687,28kW), tuvo una variación de 5,51%.

En la siguiente grafica se presenta la potencia máxima diaria registrada para este mes.

Gráfica 629 Potencia Máxima Diaria-CUMARIBO (CUMARIBO - VICHADA).

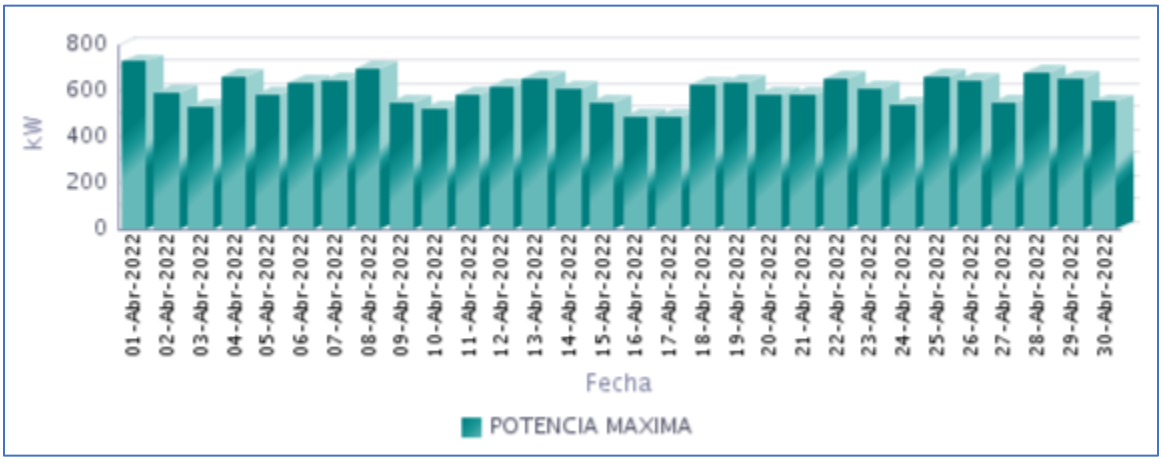

Fuente CNM

105.5 Horas de Prestación del Servicio

En Abril, se prestó el servicio de energía eléctrica en la localidad, un promedio diario de 23 Horas 56 Minutos, como se presenta en la siguiente gráfica.

Gráfica 630 Horas Efectivas de Prestación del Servicio - CUMARIBO (CUMARIBO - VICHADA),

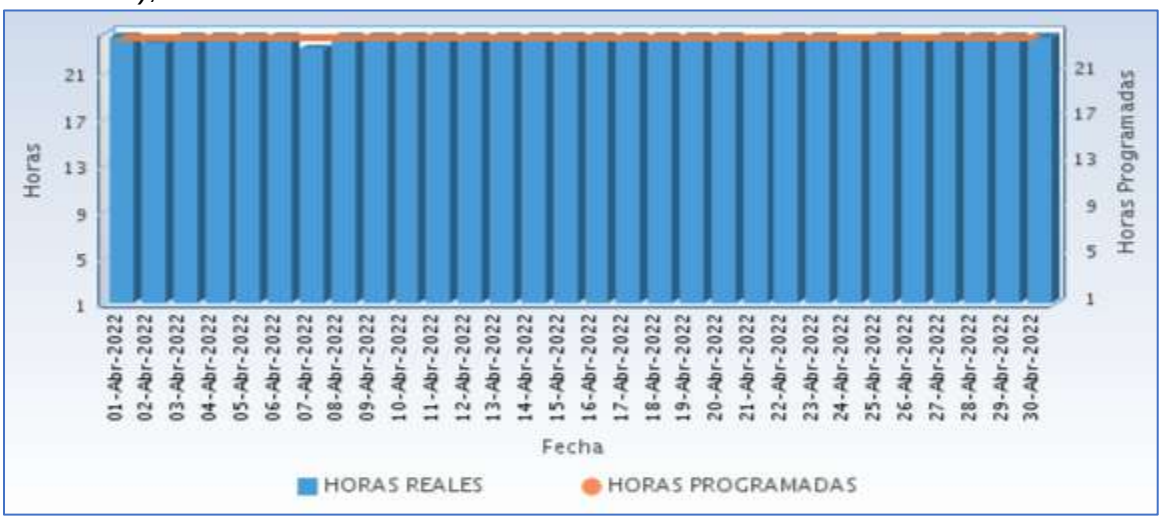

Fuente CNM

A continuación se relaciona las horas promedio por día de la prestación del servicio de energía:

Tabla 310 Horas promedio por día prestación del servicio de energía

CUMARIBO (CUMARIBO - VICHADA) **Abril 2022**	
DIA	**Horas de servicio promedio en el día [hh:mm]**
01-Abr-2022	24 Horas
02-Abr-2022	23 Horas 30 Minutos
03-Abr-2022	24 Horas
04-Abr-2022	24 Horas
05-Abr-2022	24 Horas
06-Abr-2022	24 Horas
07-Abr-2022	23 Horas 0 Minutos
08-Abr-2022	24 Horas
09-Abr-2022	24 Horas
10-Abr-2022	24 Horas
11-Abr-2022	24 Horas
12-Abr-2022	24 Horas
13-Abr-2022	24 Horas
14-Abr-2022	24 Horas
15-Abr-2022	24 Horas
16-Abr-2022	24 Horas
17-Abr-2022	24 Horas
18-Abr-2022	24 Horas
19-Abr-2022	24 Horas
20-Abr-2022	24 Horas
21-Abr-2022	23 Horas 45 Minutos
22-Abr-2022	24 Horas
23-Abr-2022	24 Horas
24-Abr-2022	23 Horas 45 Minutos
25-Abr-2022	24 Horas
26-Abr-2022	23 Horas 45 Minutos
27-Abr-2022	24 Horas
28-Abr-2022	24 Horas
29-Abr-2022	24 Horas
30-Abr-2022	24 Horas

Fuente CNM

105.6 Curvas de Carga

En la siguiente gráfica, se presenta el comportamiento de la carga promedio diaria en el mes.

Gráfica 631 Curva de Carga Promedio Diaria Mensual

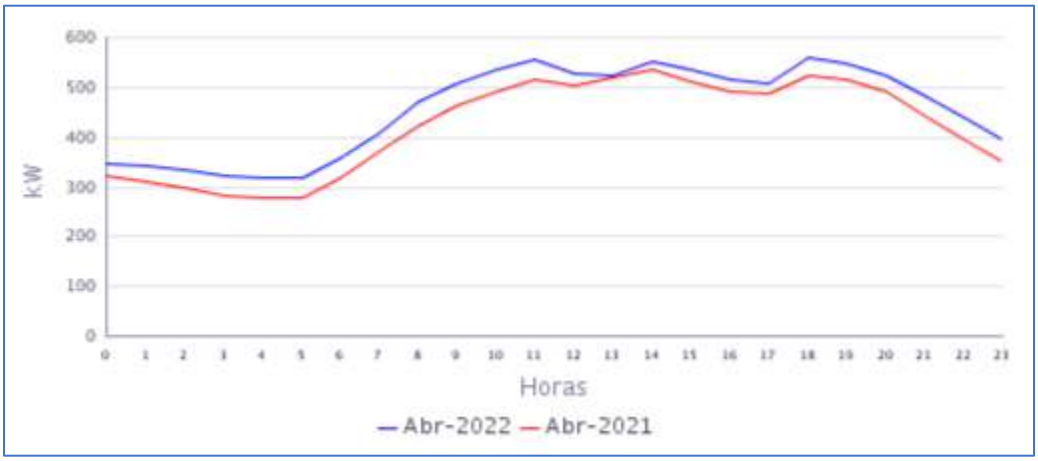

Fuente CNM

En la gráfica anterior se comparan las curvas de carga promedio diarias de Abr-2021 y del Abr-2022, presentándose un crecimiento en la demanda de 8,11%.

106. LA PRIMAVERA (LA PRIMAVERA - VICHADA)

La localidad de La Primavera se encuentra ubicada en el departamento del Vichada, con una población, según el censo DANE de 2018 y su proyección al 2020, de 9.608 habitantes, de los cuales 5.996 están ubicados en la cabecera municipal y 3.612 en las áreas rurales del municipio. El número de usuarios es de 1.548.[1]

106.1 Descripción del Sitio

La localidad cuenta con una central de generación que está conformada por la siguiente infraestructura:

Tabla 311 Infraestructura de la Localidad.

GRUPO ELECTRÓGENO			
ITEM	**MARCA**	**CAPACIDAD**	**ESTADO**
1	CUMMINS/STANFORD	750 kVA	EN OPERACIÓN
2	CUMMINS/STANFORD	750 kVA	EN OPERACIÓN
3	CUMMINS/STANFORD	750 kVA	EN OPERACIÓN
4	CUMMINS/STANFORD	750 kVA	EN OPERACIÓN
TRANSFORMADORES			
Cant	**CAPACIDAD**		**ESTADO**
3	1000 kVA		EN OPERACIÓN

Gráfica 632 Diagrama de Conexión de la Localidad.

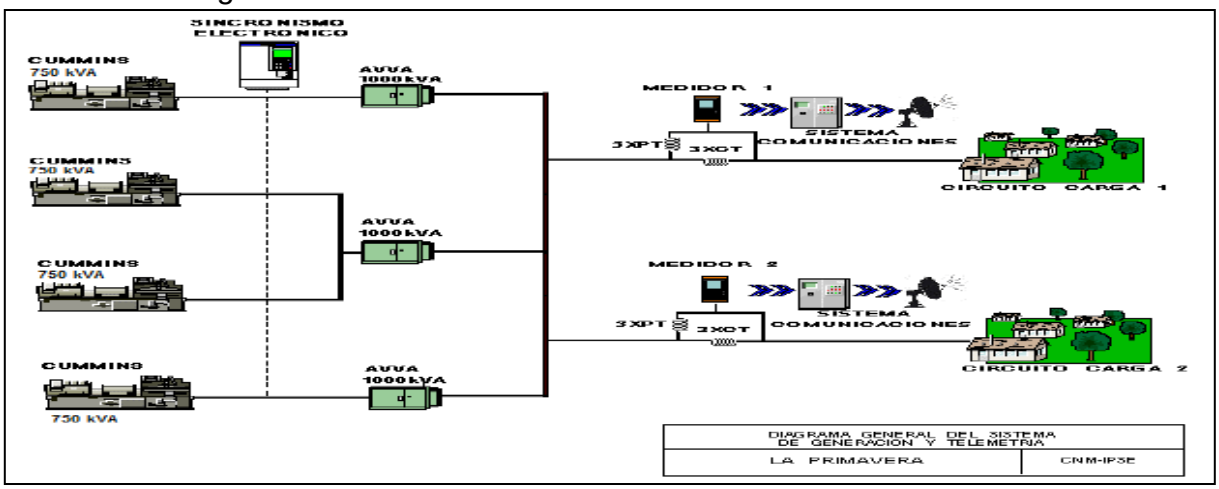

[1] Fuente: http://www.dane.gov.co/Información derivada del Censo Nacional de Población y Vivienda (CNPV) 2018.'Retroproyecciones y Proyecciones de población a nivel municipal por área, sexo y edad simple. Periodo 1985- 2035.

106.2 Energía

El consumo de energía eléctrica para esta localidad en *Abril* de 2022, se presenta en la siguiente tabla, donde se encuentran los valores acumulados diarios de la energía activa (kWh), reactiva (kVARh), aparente (kVAh) y del factor de potencia (p.u).

Tabla 312 Energía Activa, Reactiva, Aparente y Factor de Potencia.

LA PRIMAVERA (LA PRIMAVERA - VICHADA)				
Fecha	**Energía Activa (kWh)**	**Energía Reactiva (kVARh)**	**Energía Aparente (kVAh)**	**Factor de Potencia (p.u)**
Abril 1, Viernes	14.189	5.512	15.221,69	0,93
Abril 2, Sábado	13.568	5.488	14.635,84	0,93
Abril 3, Domingo	11.723	4.779	12.659,34	0,93
Abril 4, Lunes	12.733	5.124	13.725,04	0,93
Abril 5, Martes	12.340	4.753	13.223,28	0,93
Abril 6, Miércoles	11.769	4.594	12.633,55	0,93
Abril 7, Jueves	12.677	5.023	13.636,24	0,93
Abril 8, Viernes	13.172	5.193	14.158,33	0,93
Abril 9, Sábado	12.763	5.359	13.842,48	0,92
Abril 10, Domingo	12.190	4.842	13.116,54	0,93
Abril 11, Lunes	12.669	4.979	13.612,61	0,93
Abril 12, Martes	12.822	5.123	13.807,50	0,93
Abril 13, Miércoles	12.975	5.193	13.975,73	0,93
Abril 14, Jueves	12.054	5.104	13.089,68	0,92
Abril 15, Viernes	11.905	5.039	12.927,81	0,92
Abril 16, Sábado	10.946	4.731	11.924,90	0,92
Abril 17, Domingo	10.770	4.630	11.723,04	0,92
Abril 18, Lunes	12.453	4.890	13.379,12	0,93
Abril 19, Martes	12.927	4.864	13.811,80	0,94
Abril 20, Miércoles	12.553	4.766	13.427,09	0,93
Abril 21, Jueves	11.090	4.243	11.874,00	0,93
Abril 22, Viernes	11.502	4.619	12.394,68	0,93
Abril 23, Sábado	11.742	4.702	12.648,73	0,93
Abril 24, Domingo	11.124	4.578	12.029,07	0,92
Abril 25, Lunes	12.677	4.716	13.525,32	0,94
Abril 26, Martes	12.423	4.664	13.269,96	0,94
Abril 27, Miércoles	11.053	4.264	11.846,34	0,93
Abril 28, Jueves	12.247	4.608	13.084,91	0,94
Abril 29, Viernes	11.719	4.538	12.566,55	0,93
Abril 30, Sábado	11.213	4.521	12.090,40	0,93
TOTAL	**365.987**	**145.437**	**393.825,03**	**0,93**

El factor de potencia promedio fue 0,93.

Con referencia a Abril de 2021 (335.720 kWh), se presentó un crecimiento en la demanda de energía eléctrica del 9,02%.

Gráfica 633 Energía Activa, Reactiva y Factor de Potencia – LA PRIMAVERA (LA PRIMAVERA - VICHADA).

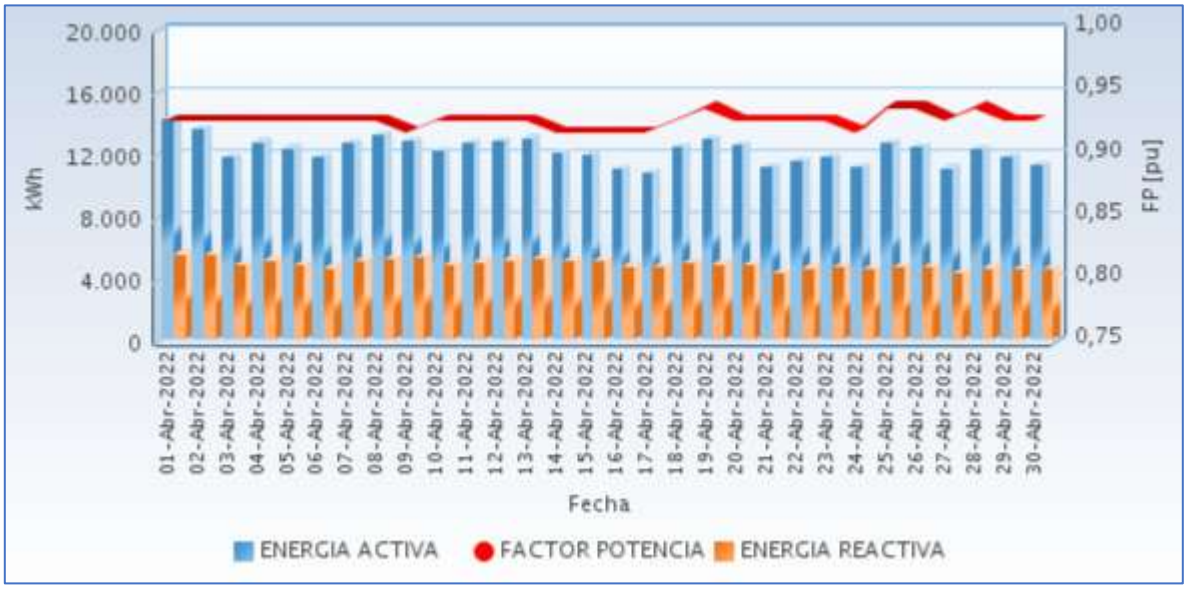

Fuente CNM

En la siguiente gráfica se presenta el acumulado mensual de la energía entregada por cada circuito en la localidad.

Gráfica 634 Energía Diaria Entregada en Circuitos de Distribución.

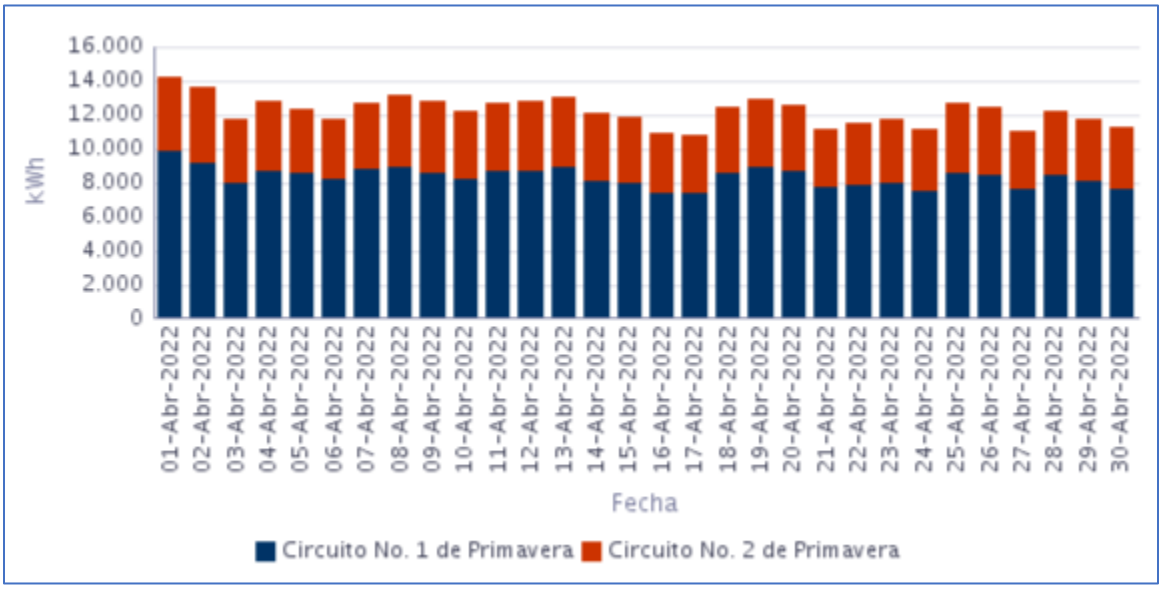

Fuente CNM

106.3 Potencia

En la siguiente gráfica se presenta el comportamiento diario de la potencia para este mes.

Gráfica 635 Comportamiento Diario de la Potencia.

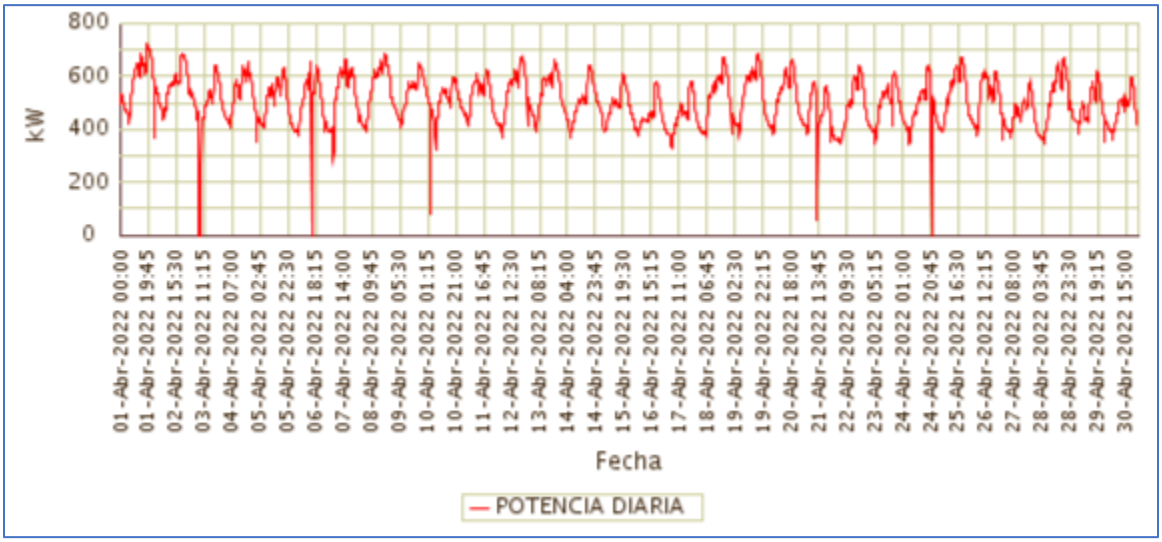

Fuente CNM

106.4 Potencia Máxima

La potencia máxima fue de 724,34kW, se presentó el viernes 01 de abril a las 18:30 horas. Respecto a la potencia máxima de Abril de 2021 (689,36kW), tuvo una variación de 5,08%.

En la siguiente grafica se presenta la potencia máxima diaria registrada para este mes.

Gráfica 636 Potencia Máxima Diaria-LA PRIMAVERA (LA PRIMAVERA - VICHADA).

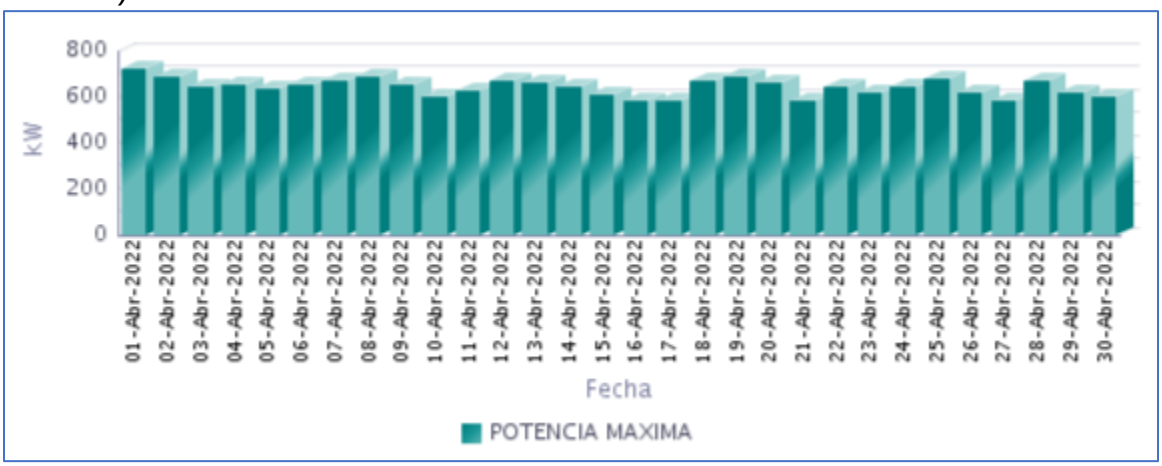

Fuente CNM

106.5 Horas de Prestación del Servicio

En Abril, se prestó el servicio de energía eléctrica en la localidad, un promedio diario de 23 Horas 54 Minutos, como se presenta en la siguiente gráfica.

Gráfica 637 Horas Efectivas de Prestación del Servicio - LA PRIMAVERA (LA PRIMAVERA - VICHADA),

Fuente CNM

A continuación se relaciona las horas promedio por día de la prestación del servicio de energía:

Tabla 313 Horas promedio por día prestación del servicio de energía

LA PRIMAVERA (LA PRIMAVERA - VICHADA) Abril 2022	
DIA	**Horas de servicio promedio en el día [hh:mm]**
01-Abr-2022	24 Horas
02-Abr-2022	24 Horas
03-Abr-2022	22 Horas 30 Minutos
04-Abr-2022	24 Horas
05-Abr-2022	24 Horas
06-Abr-2022	23 Horas 30 Minutos
07-Abr-2022	24 Horas
08-Abr-2022	24 Horas
09-Abr-2022	24 Horas
10-Abr-2022	24 Horas
11-Abr-2022	24 Horas
12-Abr-2022	24 Horas
13-Abr-2022	24 Horas

LA PRIMAVERA (LA PRIMAVERA - VICHADA) Abril 2022	
DIA	**Horas de servicio promedio en el día [hh:mm]**
14-Abr-2022	24 Horas
15-Abr-2022	24 Horas
16-Abr-2022	24 Horas
17-Abr-2022	24 Horas
18-Abr-2022	24 Horas
19-Abr-2022	24 Horas
20-Abr-2022	24 Horas
21-Abr-2022	24 Horas
22-Abr-2022	24 Horas
23-Abr-2022	24 Horas
24-Abr-2022	23 Horas 15 Minutos
25-Abr-2022	24 Horas
26-Abr-2022	24 Horas
27-Abr-2022	24 Horas
28-Abr-2022	24 Horas
29-Abr-2022	24 Horas
30-Abr-2022	24 Horas

Fuente CNM

106.6 Curvas de Carga

En la siguiente gráfica, se presenta el comportamiento de la carga promedio diaria en el mes.

Gráfica 638 Curva de Carga Promedio Diaria Mensual

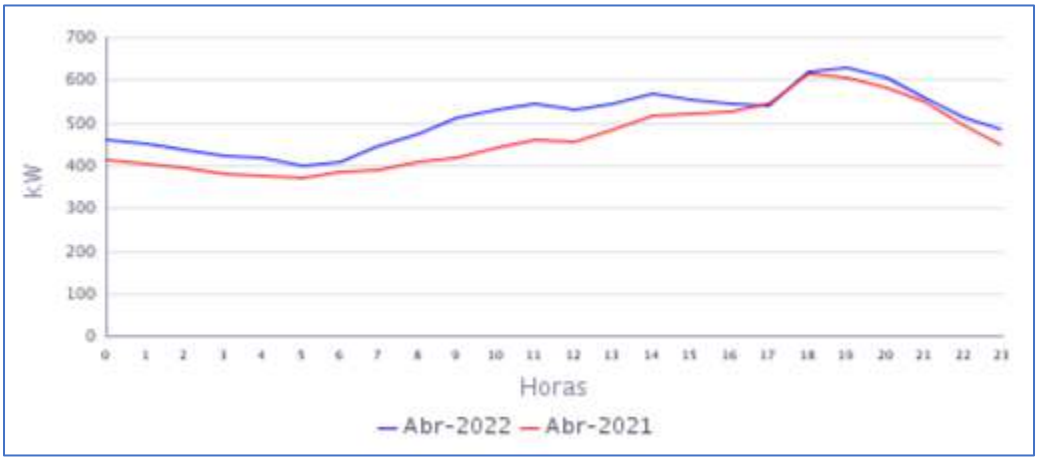

Fuente CNM

En la gráfica anterior se comparan las curvas de carga promedio diarias de Abr-2021 y del Abr-2022, presentándose un crecimiento en la demanda de 9,02%.

107. PUERTO CARREÑO (PUERTO CARREÑO - VICHADA)

El municipio de Puerto Carreño está ubicado en el departamento del Vichada, con una población, según el censo DANE de 2018 y su proyección al 2020 de 20.294 habitantes de los cuales 15.697 están ubicados en la cabecera municipal y 4.597 en las áreas rurales del municipio. El número de usuarios es de 5.425.[1]

107.1 Descripción del Sitio

La localidad cuenta con una central de generación que está conformada por la siguiente infraestructura:

Tabla 314 Infraestructura de la Localidad.

GRUPO ELECTRÓGENO			
Ítem	**Marca**	**Capacidad Prime**	**Estado**
1	CUMMINS PCR001	1250 kW	Fuera de servicio
2	CUMMINS PCR002	1000 kW	En operación
3	CUMMINS PCR003	1000 kW	En operación
4	PERKINS PCR004	510 kW	En Mantenimiento
5	CATERPILLAR PCR005	910 kW	En operación
6	PERKINS PCR006	510 kW	En operación
7	CUMMINS PCR007	1275 kW	En operación
8	CATERPILLAR PCR 009	1750 kW	En operación
TRANSFORMADORES			
ITEM	**MARCA**	**CAPACIDAD**	**ESTADO**
1	SUNTEC	1500 kVA	EN OPERACIÓN
2	SUNTEC	1500 kVA	EN OPERACIÓN
3	SUNTEC	1500 kVA	EN OPERACIÓN
4	UNION	3820 kVA	EN OPERACIÓN
5	ABB	8000 kVA	EN OPERACIÓN
Esta Localidad se interconectada con la central de Generación de Biomasa de REFOENERGY (DIC 20)			
ITEM*	**MARCA**	**CAPACIDAD (Prime)**	**ESTADO**
8 unidades	CONERGIA (motor: Volvo) Generador Leroy Somer	560 kW (4480 kW)	EN OPERACIÓN
1 unidad	planta de Biomasa: Compuesto por la turbina Triveni de vapor, transmisión horizontalmente desplazada y generador síncrono brushless.	4,5 MW	EN OPERACIÓN
A partir del 1 de noviembre de 2020 se interrumpió el suministro desde la interconexión con Venezuela.			

***Radicado IPSE NO. 20211330063912**

Gráfica 639 Diagrama Unifilar de la Localidad.

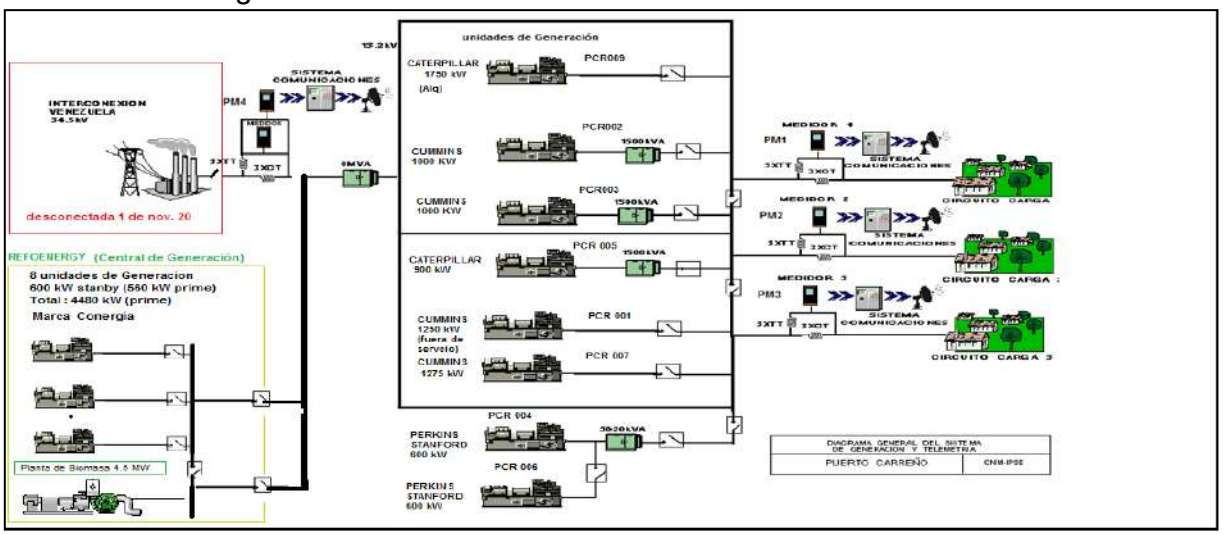

[1] Fuente: http://www.dane.gov.co/Información derivada del Censo Nacional de Población y Vivienda (CNPV) 2018.'Retroproyecciones y Proyecciones de población a nivel municipal por área, sexo y edad simple. Periodo 1985- 2035.

107.2 Energía

El consumo de energía eléctrica para esta localidad en *Abril* de 2022, se presenta en la siguiente tabla, donde se encuentran los valores acumulados diarios de la energía activa (kWh), reactiva (kVARh), aparente (kVAh) y del factor de potencia (p.u).

Tabla 315 Energía Activa, Reactiva, Aparente y Factor de Potencia.

PUERTO CARREÑO (PUERTO CARREÑO - VICHADA)				
Fecha	**Energía Activa (kWh)**	**Energía Reactiva (kVARh)**	**Energía Aparente (kVAh)**	**Factor de Potencia (p.u)**
Abril 1, Viernes	98.038	28.963	102.226,67	0,96
Abril 2, Sábado	95.366	28.868	99.639,85	0,96
Abril 3, Domingo	89.592	27.794	93.804,05	0,96
Abril 4, Lunes	96.481	28.486	100.598,40	0,96
Abril 5, Martes	87.262	27.196	91.402,19	0,95
Abril 6, Miércoles	78.996	25.606	83.042,92	0,95
Abril 7, Jueves	87.055	27.034	91.156,20	0,96
Abril 8, Viernes	92.872	27.955	96.988,47	0,96
Abril 9, Sábado	91.465	28.486	95.798,29	0,95
Abril 10, Domingo	85.963	27.428	90.233,18	0,95
Abril 11, Lunes	87.992	26.590	91.921,92	0,96
Abril 12, Martes	91.609	27.770	95.725,34	0,96
Abril 13, Miércoles	90.208	27.958	94.440,95	0,96
Abril 14, Jueves	82.341	27.267	86.738,58	0,95
Abril 15, Viernes	83.019	27.442	87.437,31	0,95
Abril 16, Sábado	82.977	28.176	87.630,42	0,95
Abril 17, Domingo	67.770	23.002	71.567,21	0,95
Abril 18, Lunes	80.408	25.557	84.371,36	0,95
Abril 19, Martes	86.547	26.673	90.563,94	0,96
Abril 20, Miércoles	80.155	25.556	84.129,94	0,95
Abril 21, Jueves	80.323	26.287	84.514,75	0,95
Abril 22, Viernes	72.932	24.882	77.059,50	0,95
Abril 23, Sábado	82.234	26.954	86.539,00	0,95
Abril 24, Domingo	84.096	26.670	88.224,08	0,95
Abril 25, Lunes	77.377	24.777	81.247,52	0,95
Abril 26, Martes	83.909	25.987	87.840,65	0,96
Abril 27, Miércoles	74.047	25.718	78.386,35	0,94
Abril 28, Jueves	78.740	27.295	83.337,01	0,94
Abril 29, Viernes	70.063	24.974	74.381,23	0,94
Abril 30, Sábado	61.420	23.316	65.696,46	0,93
TOTAL	**2.501.259**	**800.671**	**2.626.284,09**	**0,95**

El factor de potencia promedio fue 0,95.

Con referencia a Abril de 2021 (2.401.457 kWh), se presentó un crecimiento en la demanda de energía eléctrica del 4,16%.

Gráfica 640 Energía Activa, Reactiva y Factor de Potencia – PUERTO CARREÑO (PUERTO CARREÑO - VICHADA).

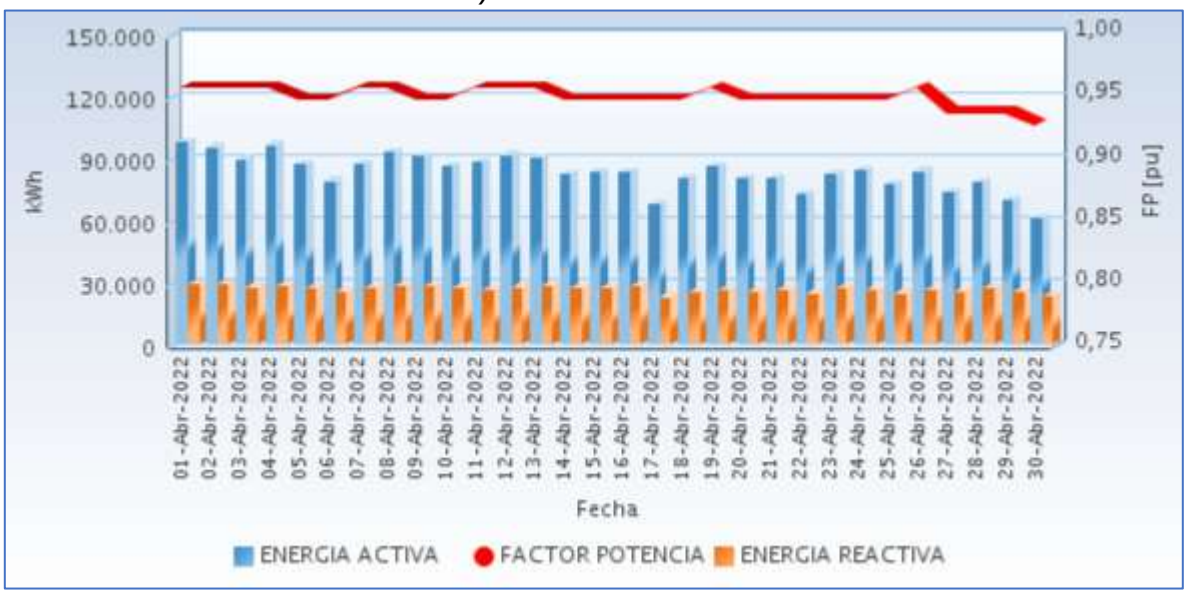

Fuente CNM

En las siguientes gráficas se presenta el acumulado mensual de la energía entregada por cada circuito en la localidad.

Gráfica 641 Energía Entregada en Circuitos de Distribución Año Actual 2022/04 [%]

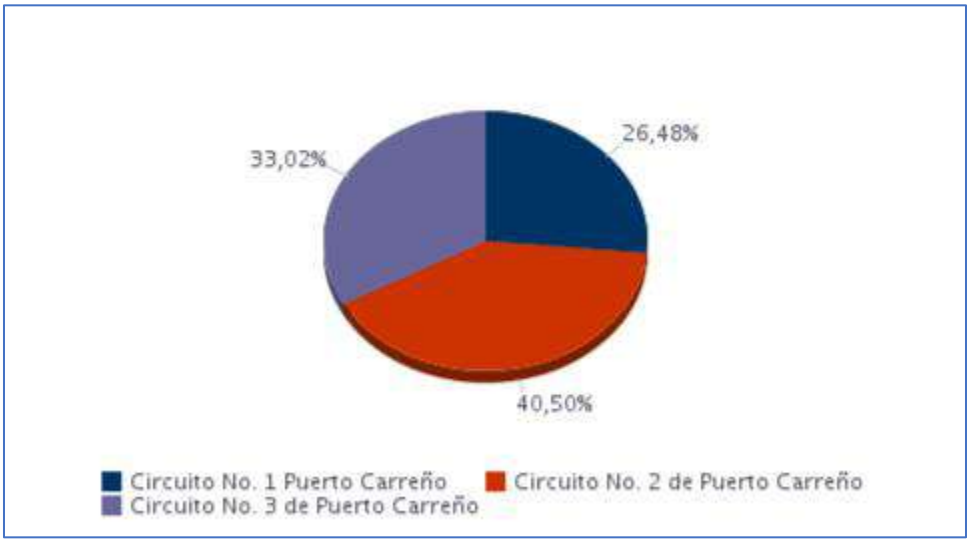

Fuente CNM

Gráfica 642 Energía Diaria Entregada en Circuitos de Distribución.

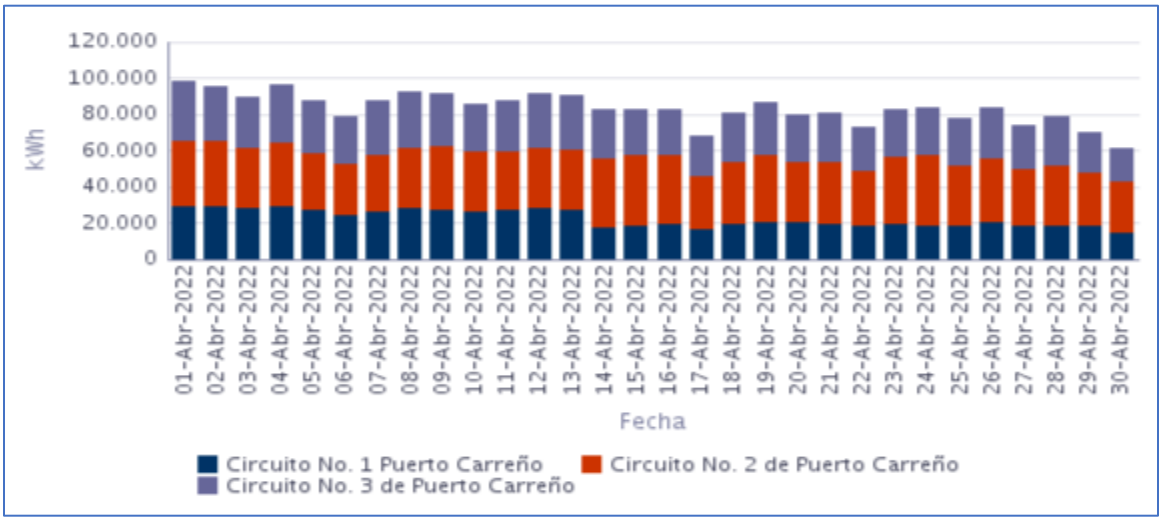

Fuente CNM

107.3 Potencia

En la siguiente gráfica se presenta el comportamiento diario de la potencia para este mes.

Gráfica 643 Comportamiento Diario de la Potencia.

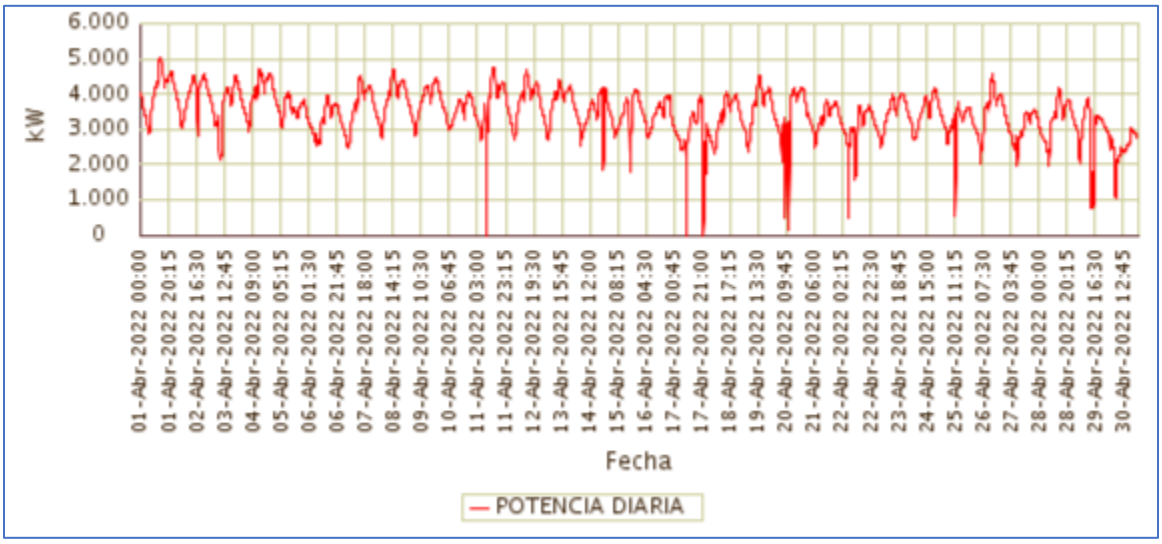

Fuente CNM

107.4 Potencia Máxima

La potencia máxima fue de 5.051,20kW, se presentó el Viernes 01 de Abril a las 14:30 horas. Respecto a la potencia máxima de Abril de 2021 (4.685,12kW), tuvo una variación de 7,81%.

En la siguiente grafica se presenta la potencia máxima diaria registrada para este mes.

Gráfica 644 Potencia Máxima Diaria-PUERTO CARREÑO (PUERTO CARREÑO - VICHADA).

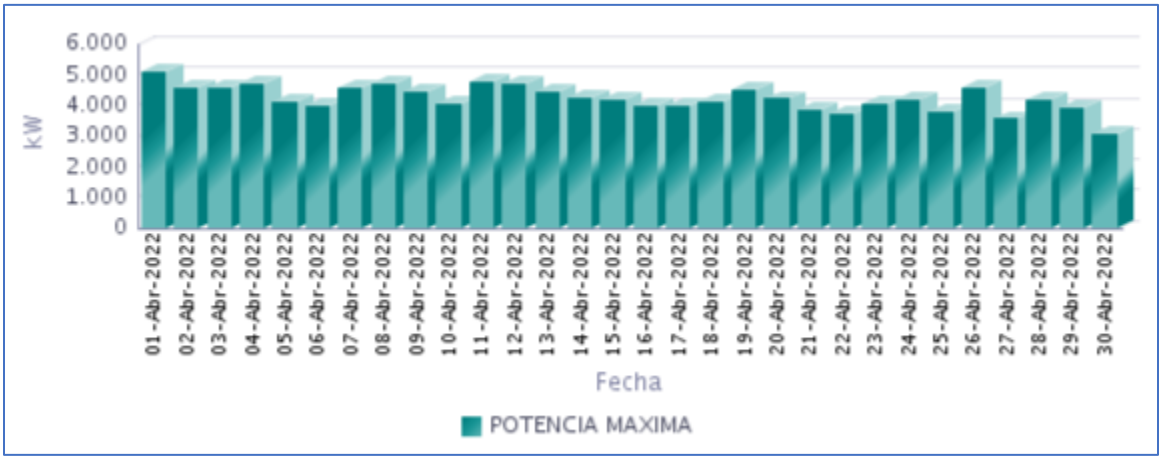

Fuente CNM

107.5 Horas de Prestación del Servicio

En Abril, se prestó el servicio de energía eléctrica en la localidad, un promedio diario de 23 Horas 58 Minutos, como se presenta en la siguiente gráfica.

Gráfica 645 Horas Efectivas de Prestación del Servicio - PUERTO CARREÑO (PUERTO CARREÑO - VICHADA),

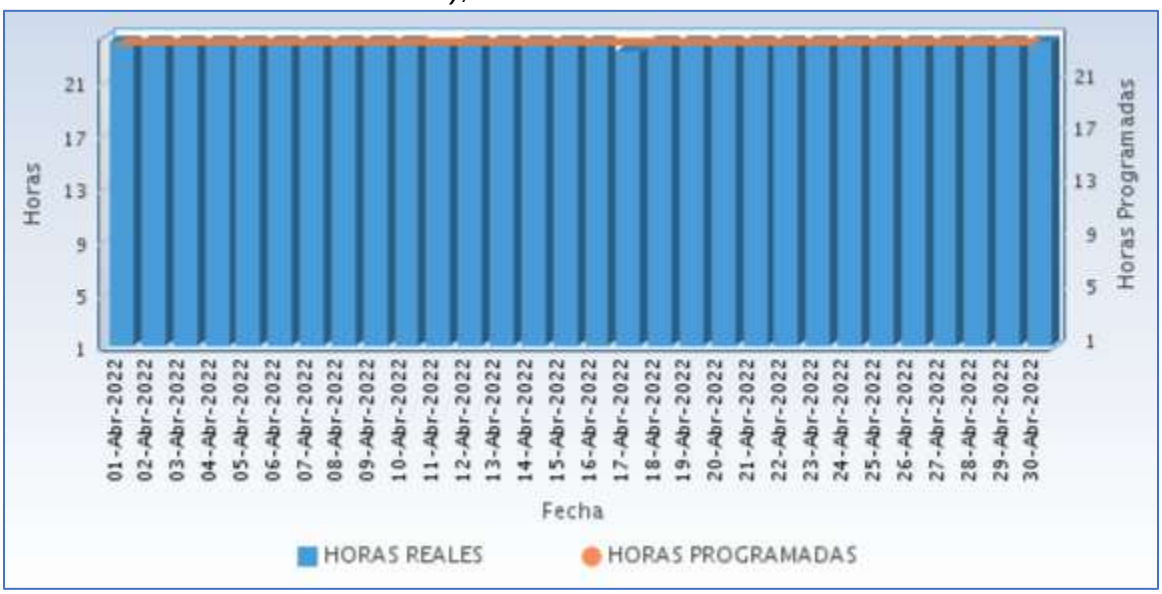

Fuente CNM

A continuación se relaciona las horas promedio por día de la prestación del servicio de energía:

Tabla 316 Horas promedio por día prestación del servicio de energía

PUERTO CARREÑO (PUERTO CARREÑO - VICHADA) Abril 2022	
DIA	**Horas de servicio promedio en el día [hh:mm]**
01-Abr-2022	24 Horas
02-Abr-2022	24 Horas
03-Abr-2022	24 Horas
04-Abr-2022	24 Horas
05-Abr-2022	24 Horas
06-Abr-2022	24 Horas
07-Abr-2022	24 Horas
08-Abr-2022	24 Horas
09-Abr-2022	24 Horas
10-Abr-2022	24 Horas
11-Abr-2022	23 Horas 45 Minutos
12-Abr-2022	24 Horas
13-Abr-2022	24 Horas
14-Abr-2022	24 Horas
15-Abr-2022	24 Horas
16-Abr-2022	24 Horas
17-Abr-2022	23 Horas 15 Minutos
18-Abr-2022	24 Horas
19-Abr-2022	24 Horas
20-Abr-2022	24 Horas
21-Abr-2022	24 Horas
22-Abr-2022	24 Horas
23-Abr-2022	24 Horas
24-Abr-2022	24 Horas
25-Abr-2022	24 Horas
26-Abr-2022	24 Horas
27-Abr-2022	24 Horas
28-Abr-2022	24 Horas
29-Abr-2022	24 Horas
30-Abr-2022	24 Horas

Fuente CNM

107.6 Curvas de Carga

En la siguiente gráfica, se presenta el comportamiento de la carga promedio diaria en el mes.

Gráfica 646 Curva de Carga Promedio Diaria Mensual

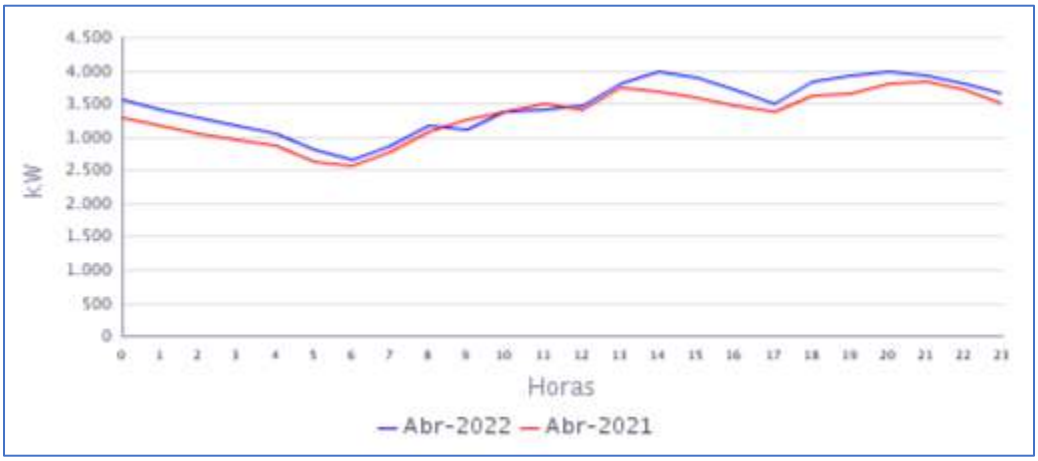

Fuente CNM

En la gráfica anterior se comparan las curvas de carga promedio diarias de Abr-2021 y del Abr-2022, presentándose un crecimiento en la demanda de 4,16%.

108. SANTA ROSALÍA (SANTA ROSALÍA - VICHADA)

La localidad de Santa Rosalía se encuentra ubicada en el departamento de Vichada con una población, según el censo DANE de 2018 y su proyección al 2020, de 4.193 habitantes, de los cuales 2.643 están ubicados en la cabecera municipal y 1.550 en las áreas rurales del municipio. El número de usuarios es de 826.[1]

108.1 Descripción del Sitio

La localidad cuenta con una central de generación que está conformada por la siguiente infraestructura:

Tabla 317 Infraestructura de la Localidad.

GRUPO ELECTRÓGENO			
ITEM	**MARCA**	**CAPACIDAD**	**ESTADO**
1	DOOSAN	412 kW	EN OPERACIÓN
2	PERKINS	500 k W	EN OPERACIÓN
2	CATERPILLAR	456 kW	EN MANTENIMIENTO
TRANSFORMADORES			
ITEM	**CAPACIDAD**		**ESTADO**
1	400 kVA		EN OPERACIÓN
2	400 kVA		EN OPERACIÓN

Gráfica 647 Diagrama de Conexión de la Localidad.

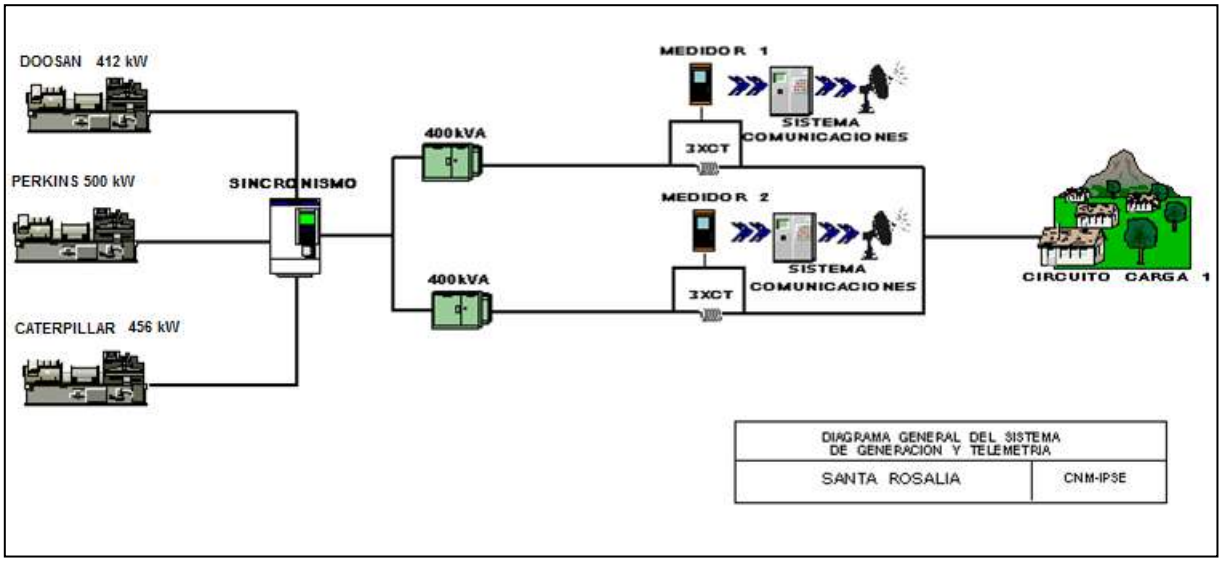

[1] Fuente: http://www.dane.gov.co/Información derivada del Censo Nacional de Población y Vivienda (CNPV) 2018.'Retroproyecciones y Proyecciones de población a nivel municipal por área, sexo y edad simple. Periodo 1985- 2035

108.2 Energía

El consumo de energía eléctrica para esta localidad en *Abril* de 2022, se presenta en la siguiente tabla, donde se encuentran los valores acumulados diarios de la energía activa (kWh), reactiva (kVARh), aparente (kVAh) y del factor de potencia (p.u).

Tabla 318 Energía Activa, Reactiva, Aparente y Factor de Potencia.

SANTA ROSALÍA (SANTA ROSALÍA - VICHADA)				
Fecha	**Energía Activa (kWh)**	**Energía Reactiva (kVARh)**	**Energía Aparente (kVAh)**	**Factor de Potencia (p.u)**
Abril 1, Viernes	5.496	2.637	6.095,60	0,90
Abril 2, Sábado	5.273	2.647	5.900,21	0,89
Abril 3, Domingo	3.469	1.733	3.878,23	0,89
Abril 4, Lunes	4.690	2.286	5.217,58	0,90
Abril 5, Martes	3.599	1.818	4.031,72	0,89
Abril 6, Miércoles	5.213	2.561	5.808,19	0,90
Abril 7, Jueves	4.303	2.022	4.754,52	0,91
Abril 8, Viernes	4.189	1.969	4.628,50	0,91
Abril 9, Sábado	3.966	1.922	4.406,93	0,90
Abril 10, Domingo	5.822	3.001	6.549,70	0,89
Abril 11, Lunes	5.212	2.632	5.839,42	0,89
Abril 12, Martes	5.088	2.543	5.688,34	0,89
Abril 13, Miércoles	5.151	2.602	5.770,52	0,89
Abril 14, Jueves	5.037	2.605	5.670,13	0,89
Abril 15, Viernes	4.792	2.552	5.429,10	0,88
Abril 16, Sábado	4.332	2.451	4.977,19	0,87
Abril 17, Domingo	4.752	2.536	5.386,24	0,88
Abril 18, Lunes	5.251	2.560	5.842,29	0,90
Abril 19, Martes	5.763	2.760	6.390,30	0,90
Abril 20, Miércoles	5.569	2.728	6.201,47	0,90
Abril 21, Jueves	4.898	2.504	5.500,82	0,89
Abril 22, Viernes	5.199	2.612	5.818,51	0,89
Abril 23, Sábado	4.753	2.453	5.349,00	0,89
Abril 24, Domingo	4.971	2.519	5.573,31	0,89
Abril 25, Lunes	5.632	2.726	6.256,77	0,90
Abril 26, Martes	5.287	2.551	5.870,46	0,90
Abril 27, Miércoles	4.445	2.318	5.013,11	0,89
Abril 28, Jueves	4.846	2.490	5.447,91	0,89
Abril 29, Viernes	4.630	2.452	5.239,52	0,88
Abril 30, Sábado	4.574	2.496	5.210,34	0,88
TOTAL	**146.203**	**73.686**	**163.721,90**	**0,89**

El factor de potencia promedio fue 0,89.

Para este período se presentó un exceso de consumo de energía reactiva de 584,96 kVARh.

Con referencia a Abril de 2021 (128.741 kWh), se presentó un crecimiento en la demanda de energía eléctrica del 13,56%.

Gráfica 648 Energía Activa, Reactiva y Factor de Potencia – SANTA ROSALÍA (SANTA ROSALÍA - VICHADA).

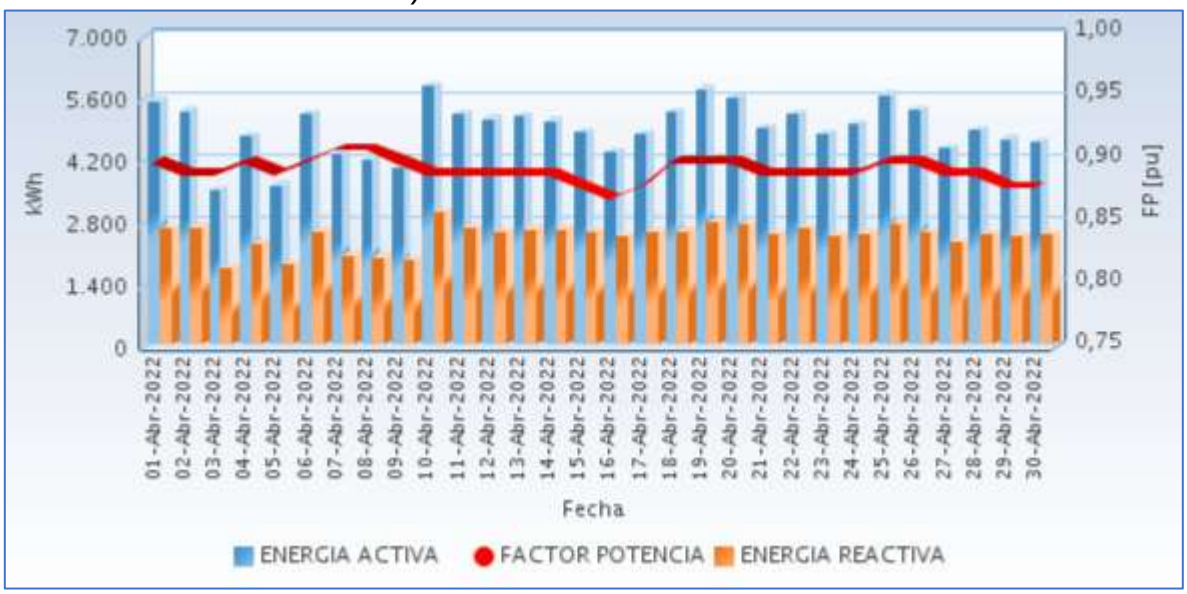

Fuente CNM

108.3 Potencia

En la siguiente gráfica se presenta el comportamiento diario de la potencia para este mes.

Gráfica 649 Comportamiento Diario de la Potencia.

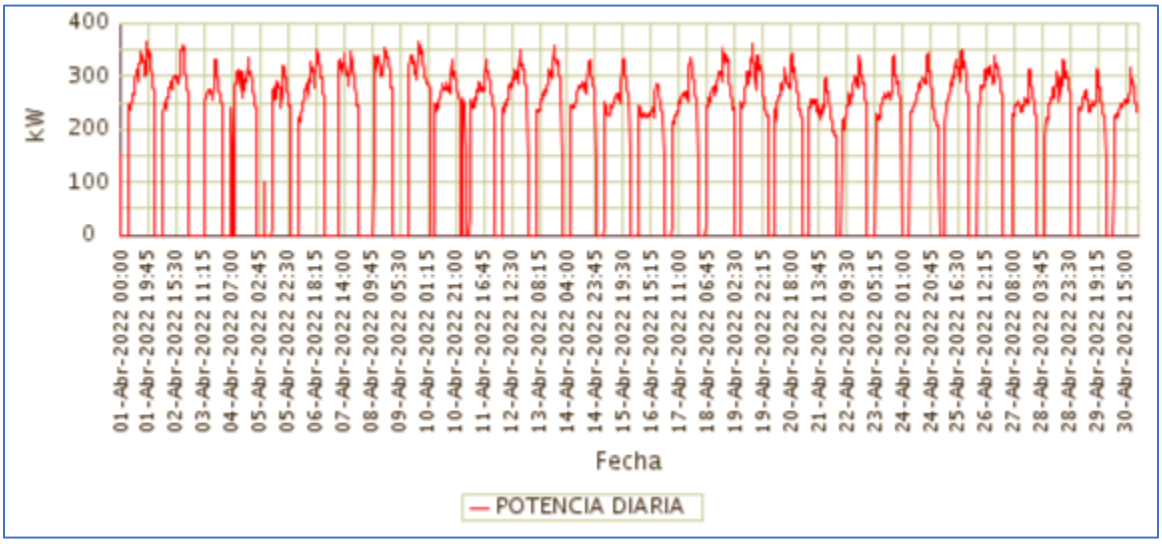

Fuente CNM

108.4 Potencia Máxima

La potencia máxima fue de 364,70kW, se presentó el Viernes 01 de Abril a las 18:45 horas. Respecto a la potencia máxima de Abril de 2021 (366,14kW), tuvo una caída de 0,39%.

En la siguiente grafica se presenta la potencia máxima diaria registrada para este mes.

Gráfica 650 Potencia Máxima Diaria-SANTA ROSALIA (SANTA ROSALIA - VICHADA).

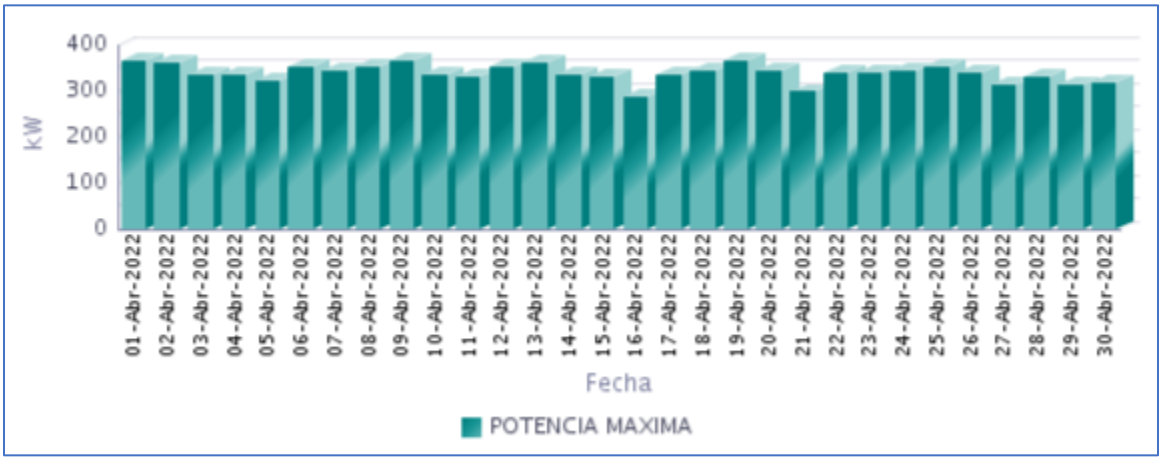

Fuente CNM

108.5 Horas de Prestación del Servicio

En Abril, se prestó el servicio de energía eléctrica en la localidad, un promedio diario de 17 Horas 54 Minutos, como se presenta en la siguiente gráfica.

Gráfica 651 Horas Efectivas de Prestación del Servicio - SANTA ROSALÍA (SANTA ROSALÍA - VICHADA),

Fuente CNM

A continuación se relaciona las horas promedio por día de la prestación del servicio de energía:

Tabla 319 Horas promedio por día prestación del servicio de energía

SANTA ROSALÍA (SANTA ROSALÍA - VICHADA) Abril 2022	
DIA	**Horas de servicio promedio en el día [hh:mm]**
01-Abr-2022	18 Horas 15 Minutos
02-Abr-2022	18 Horas 15 Minutos
03-Abr-2022	12 Horas 45 Minutos
04-Abr-2022	16 Horas 45 Minutos
05-Abr-2022	13 Horas 45 Minutos
06-Abr-2022	18 Horas 30 Minutos
07-Abr-2022	14 Horas 15 Minutos
08-Abr-2022	13 Horas 15 Minutos
09-Abr-2022	12 Horas 30 Minutos
10-Abr-2022	21 Horas 15 Minutos
11-Abr-2022	20 Horas 15 Minutos
12-Abr-2022	18 Horas 0 Minutos
13-Abr-2022	18 Horas 15 Minutos
14-Abr-2022	18 Horas 30 Minutos
15-Abr-2022	18 Horas 30 Minutos
16-Abr-2022	18 Horas 15 Minutos
17-Abr-2022	18 Horas 30 Minutos
18-Abr-2022	18 Horas 30 Minutos
19-Abr-2022	20 Horas 15 Minutos
20-Abr-2022	20 Horas 15 Minutos
21-Abr-2022	20 Horas 15 Minutos
22-Abr-2022	20 Horas 15 Minutos
23-Abr-2022	18 Horas 0 Minutos
24-Abr-2022	18 Horas 30 Minutos
25-Abr-2022	20 Horas 15 Minutos
26-Abr-2022	18 Horas 15 Minutos
27-Abr-2022	18 Horas 0 Minutos
28-Abr-2022	17 Horas 45 Minutos
29-Abr-2022	18 Horas 15 Minutos
30-Abr-2022	18 Horas 30 Minutos

Fuente CNM

108.6 Curvas de Carga

En la siguiente gráfica, se presenta el comportamiento de la carga promedio diaria en el mes.

Gráfica 652 Curva de Carga Promedio Diaria Mensual

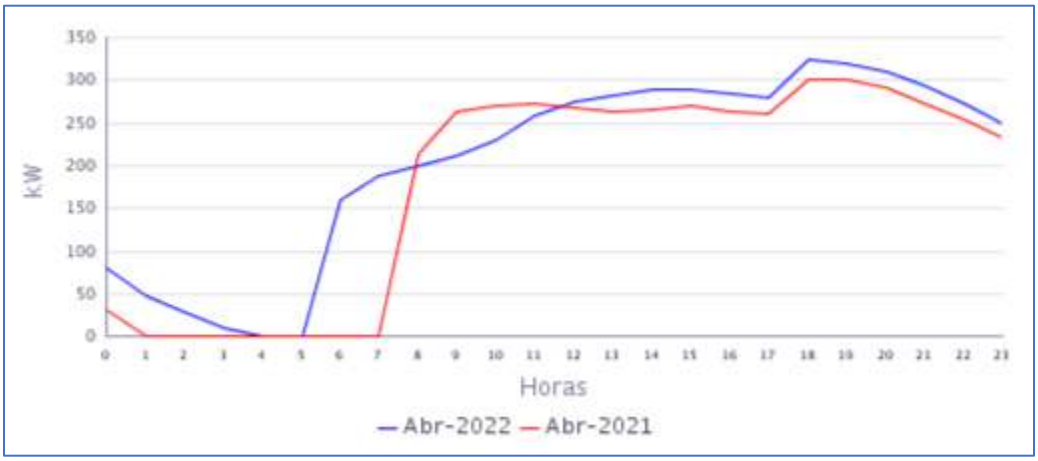

Fuente CNM

En la gráfica anterior se comparan las curvas de carga promedio diarias de Abr-2021 y del Abr-2022, presentándose un crecimiento en la demanda de 13,56%.