INFORME TELEMETRÍA MENSUAL DE ENERO

BOLETÍN MENSUAL DE OPERACIÓN
DE LOCALIDADES CON TELEMETRÍA
CNM-IPSE

Elaborado por:	**Revisado por:**	**Aprobado por:**
Álvaro Alexander Mossos J.	Jhon Valencia CNM	CNM
Revisión No.	**1**	

TABLA DE CONTENIDO

GENERALIDADES 7
1. LETICIA (LETICIA - AMAZONAS) 17
2. PUERTO NARIÑO (PUERTO NARIÑO - AMAZONAS) 23
3. TARAPACÁ (TARAPACÁ - AMAZONAS) 28
4. BUCHADÓ (VIGÍA DEL FUERTE - ANTIOQUIA) 35
5. LOMA MURRI (CORREGIMIENTO) (VIGIA DEL FUERTE - ANTIOQUIA) 36
6. SAN ANTONIO DE PADUA (VIGÍA DEL FUERTE - ANTIOQUIA) 37
7. VEGAEZ (VIGIA DEL FUERTE - ANTIOQUIA) 38
8. PROVIDENCIA (PROVIDENCIA - ARCHIPIÉLAGO DE SAN ANDRÉS) 44
9. SAN ANDRÉS (SAN ANDRÉS - ARCHIPIÉLAGO DE SAN ANDRÉS) 50
10. ISLA FUERTE (CARTAGENA - BOLÍVAR) 57
11. ISLA MÚCURA (CARTAGENA - BOLÍVAR) 62
12. SANTA CRUZ DEL ISLOTE (CARTAGENA - BOLÍVAR) 67
13. GUACAMAYAS (SAN VICENTE DEL CAGUAN - CAQUETÁ) 74
14. GUAYABAL (SAN VICENTE DEL CAGUAN - CAQUETÁ) 80
15. PUERTO BETANIA (SAN VICENTE DEL CAGUAN - CAQUETÁ) 81
16. REMOLINO DEL CAGUAN (CARTAGENA DEL CHAIRA - CAQUETA) 87
17. SANTA FE DEL CAGUAN (CARTAGENA DEL CHAIRA - CAQUETA) 93
18. BOCAS DEL PAUTO (TRINIDAD - CASANARE) 100
19. SANTA BARBARA (HATO COROZAL - CASANARE) 106
20. BETANIA - NAYA (LOPEZ (MICAY) - CAUCA) 108
21. BOCA GRANDE (LÓPEZ (MICAY) - CAUCA) 109
22. CHACÓN (TIMBIQUÍ - CAUCA) 110
23. COMUNIDAD DE CHETE (TIMBIQUI - CAUCA) 115
24. COTEJE (TIMBIQUI - CAUCA) 121
25. DOS QUEBRADAS RIO NAYA (LOPEZ (MICAY) - CAUCA) 127
26. ISLA DE GALLO (LOPEZ (MICAY) - CAUCA) 132

27. LA CONCHA - CONCEPCION NAYA (LOPEZ (MICAY) - CAUCA) 138
28. LIMONES (GUAPI - CAUCA) 139
29. LOS BRAZOS (TIMBIQUI - CAUCA) 145
30. NOANAMITO (LOPEZ (MICAY) - CAUCA) 151
31. PUERTO SAIJA (TIMBIQUI - CAUCA) 157
32. SAN ANTONIO DE CHUARE (LOPEZ (MICAY) - CAUCA) 163
33. SAN ANTONIO DE GUAJUI (GUAPI - CAUCA) 169
34. SAN ISIDRO (LOPEZ (MICAY) - CAUCA) 175
35. SAN JOSE (TIMBIQUI - CAUCA) 181
36. SANTA MARIA (TIMBIQUI - CAUCA) 187
37. SANTA ROSA DE SAIJA (TIMBIQUI - CAUCA) 193
38. ZARAGOZA (LOPEZ (MICAY) - CAUCA) 199
39. ACANDI (ACANDI - CHOCO) 206
40. ARUSÍ (NUQUI - CHOCO) 212
41. BALBOA (UNGUIA - CHOCO) 213
42. BELLAVISTA (BOJAYA (BELLAVISTA) - CHOCO) 219
43. BETE (MEDIO ATRATO (BETE) - CHOCO) 225
44. BUENAVISTA (BAJO BAUDO (PIZARRO) - CHOCO) 231
45. CAPURGANA (ACANDI - CHOCO) 236
46. CIUDAD BAUDO (ALTO BAUDO (PIE DE PATO) - CHOCO) 237
47. COMUNIDAD INDIGENA DE PANGUI - (EL YUCAL) (NUQUI - CHOCO) 243
48. CUCURRUPI (EL LITORAL DEL SAN JUAN - CHOCO) 249
49. CUPICA (BAHIA SOLANO (MUTIS) - CHOCO) 250
50. EL VALLE (BAHIA SOLANO (MUTIS) - CHOCO) 256
51. JURADO (JURADO - CHOCO) 262
52. LA LOMA DE BOJAYÁ (BOJAYÁ (BELLAVISTA) - CHOCO) 268
53. MUTIS (BAHÍA SOLANO (MUTIS) - CHOCO) 274
54. NAPIPI (BOJAYÁ (BELLAVISTA) - CHOCO) 280
55. NUQUI (NUQUI - CHOCO) 286

56. PILIZÁ (BAJO BAUDO (PIZARRO) - CHOCO) 292
57. PIZARRO (BAJO BAUDO (PIZARRO) - CHOCO) 298
58. PUERTO CONTO (BOJAYA (BELLAVISTA) - CHOCO) 304
59. PUERTO JAGUA (NUQUI - CHOCO) 305
60. SAN FRANCISCO (ACANDI - CHOCO) 311
61. SAN ROQUE (MEDIO ATRATO (BETE) - CHOCO) 316
62. SANTA GENOVEVA DE DOCORDO (EL LITORAL DEL SAN JUAN - CHOCO) 321
63. TAGACHÍ (QUIBDÓ - CHOCO) 327
64. TITUMATE (UNGUIA - CHOCO) 333
65. TOGOROMA PLAYA (EL LITORAL DEL SAN JUAN - CHOCO) 339
66. UNGUIA (UNGUIA - CHOCO) 340
67. BARRANCO MINAS (BARRANCO MINAS - GUAINÍA) 347
68. INÍRIDA (INÍRIDA - GUAINÍA) 353
69. MIRAFLORES (MIRAFLORES - GUAVIARE) 360
70. NAZARETH (URIBIA - LA GUAJIRA) 367
71. PALMOR (CIÉNAGA - MAGDALENA) 374
72. MAPIRIPÁN (MAPIRIPÁN - META) 381
73. PUERTO ALVIRA (MAPIRIPÁN - META) 387
74. AGUACATAL (LA TOLA - NARIÑO) 389
75. ALTERON (URIBE URIBE) (EL CHARCO - NARIÑO) 390
76. AMÁRALES (LA TOLA - NARIÑO) 391
77. BAZÁN (EL CHARCO - NARIÑO) 392
78. BOCAS DE CURAY (TUMACO - NARIÑO) 393
79. BOCAS DE PRIETA (OLAYA HERRERA - NARIÑO) 398
80. BOLÍVAR (SAN PEDRO) (EL CHARCO - NARIÑO) 404
81. EL BAJITO DE ECHANDIA (MOSQUERA - NARIÑO) 405
82. EL CUIL PUEBLO NUEVO (EL CHARCO - NARIÑO) 406
83. LA ENSENADA (SANTA BARBARA (ISCUANDE) - NARIÑO) 407
84. LA VIGIA (LA TOLA - NARIÑO) 413

85. LAS MERCEDES (EL CHARCO - NARIÑO) 419
86. MULATOS (LA TOLA - NARIÑO) 420
87. PITAL (TUMACO - NARIÑO) 426
88. SAN JOSE (EL CHARCO - NARIÑO) 432
89. SAN JUAN COSTA (TUMACO - NARIÑO) 438
90. SAN PABLO DE LA MAR (LA TOLA - NARIÑO) 444
91. SAN PEDRO DEL VINO (FRANCISCO PIZARRO - NARIÑO) 449
92. SANTA RITA (SANTA BARBARA (ISCUANDE) - NARIÑO) 450
93. SECADERO (SANTA BARBARA (ISCUANDE) - NARIÑO) 451
94. TAMAJE (ROBERTO PAYAN (SAN JOSE) - NARIÑO) 457
95. ESMERALDA (PUERTO GUZMAN - PUTUMAYO) 459
96. PIÑUÑA NEGRO (PUERTO LEGUIZAMO - PUTUMAYO) 460
97. PUERTO LEGUIZAMO (PUERTO LEGUIZAMO - PUTUMAYO) 466
98. PUERTO OSPINA (PUERTO LEGUIZAMO - PUTUMAYO) 467
99. PUERTO MERIZALDE (BUENAVENTURA - VALLE DEL CAUCA) 469
100. SAN FRANCISCO DE NAYA (BUENAVENTURA - VALLE DEL CAUCA) 474
101. CARURU (CARURU - VAUPES) 480
102. MITU (MITU - VAUPES) 486
103. TARAIRA (TARAIRA - VAUPES) 493
104. CASUARITO (PUERTO CARREÑO - VICHADA) 500
105. CUMARIBO (CUMARIBO - VICHADA) 506
106. LA PRIMAVERA (LA PRIMAVERA - VICHADA) 512
107. PUERTO CARREÑO (PUERTO CARREÑO - VICHADA) 518
108. SANTA ROSALIA (SANTA ROSALIA - VICHADA) 525

GENERALIDADES

LOCALIDADES CON TELEMETRÍA

Las localidades de las Zonas No Interconectadas con Telemetría que hacen parte de este boletín corresponden a:

item	DEPARTAMENTO	MUNICIPIO	LOCALIDAD	ID CATEGORIA
1	AMAZONAS	LETICIA	LETICIA	Cabecera Municipal
2	AMAZONAS	PUERTO NARIÑO	PUERTO NARIÑO	Cabecera Municipal
3	AMAZONAS	TARAPACA (COR. DEPARTAMENTAL)	TARAPACA	Area No Municipalizada
4	ANTIOQUIA	VIGÍA DEL FUERTE	BUCHADO	Corregimiento
5	ANTIOQUIA	VIGÍA DEL FUERTE	LOMA DE MURRI	Localidad Menor
6	ANTIOQUIA	VIGÍA DEL FUERTE	SAN ANTONIO DE PADUA	Corregimiento
7	ANTIOQUIA	VIGÍA DEL FUERTE	VEGAEZ	Corregimiento
8	ARCHIPIELAGO SAN ANDRÉS y PROVIDENCIA	SAN ANDRES Y PROVIDENCIA	PROVIDENCIA	Cabecera Municipal
9	ARCHIPIELAGO SAN ANDRÉS y PROVIDENCIA	SAN ANDRES Y PROVIDENCIA	SAN ANDRES	Cabecera Municipal
10	BOLÍVAR	CARTAGENA	ISLA FUERTE	Corregimiento
11	BOLÍVAR	CARTAGENA	ISLA MUCURA	Centro Poblado
12	BOLÍVAR	CARTAGENA	SANTA CRUZ DEL ISLOTE	Localidad Menor
13	CAQUETÁ	SAN VICENTE DEL CAGUÁN	GUACAMAYAS	Inspeccion de Policia
14	CAQUETÁ	SAN VICENTE DEL CAGUÁN	GUAYABAL	Centro Poblado
15	CAQUETÁ	SAN VICENTE DEL CAGUÁN	PUERTO BETANIA	Centro Poblado
16	CAQUETÁ	CARTAGENA DEL CHAIRA	REMOLINO DEL CAGUAN	Inspeccion de Policia
17	CAQUETÁ	CARTAGENA DEL CHAIRA	SANTA FE DEL CAGUAN	Centro Poblado
18	CASANARE	TRINIDAD	BOCAS DEL PAUTO	Centro Poblado
19	CASANARE	HATO COROZAL	SANTA BARBARA	Localidad Menor
20	CAUCA	LÓPEZ DE MICAY	BETANIA-RIO NAYA	Corregimiento
21	CAUCA	LÓPEZ DE MICAY	BOCA GRANDE	Centro Poblado
22	CAUCA	TIMBIQUÍ	CHACON	Localidad Menor
23	CAUCA	TIMBIQUÍ	COMUNIDAD DE CHETE	Cabecera Corregimiento Municipal
24	CAUCA	TIMBIQUI	COTEJE	Corregimiento
25	CAUCA	LÓPEZ DE MICAY	DOS QUEBRADAS NAYA	Localidad Menor
26	CAUCA	LÓPEZ DE MICAY	ISLA DE GALLO	Corregimiento
27	CAUCA	LÓPEZ DE MICAY	LA CONCHA - CONCEPCION NAYA	Centro Poblado
28	CAUCA	GUAPI	LIMONES	Corregimiento
29	CAUCA	TIMBIQUÍ	LOS BRAZOS	Cabecera Corregimiento Municipal
30	CAUCA	LÓPEZ DE MICAY	NOANAMITO	Corregimiento
31	CAUCA	TIMBIQUÍ	PUERTO SAIJA	Corregimiento
32	CAUCA	LÓPEZ DE MICAY	SAN ANTONIO DE CHUARE	Corregimiento
33	CAUCA	GUAPI	SAN ANTONIO DE GUAJUI	Corregimiento
34	CAUCA	LÓPEZ DE MICAY	SAN ISIDRO	Centro Poblado
35	CAUCA	TIMBIQUÍ	SAN JOSE TIMBIQUÍ	Corregimiento
36	CAUCA	TIMBIQUÍ	SANTA MARIA	Corregimiento
37	CAUCA	TIMBIQUI	SANTA ROSA SAIJA	Corregimiento
38	CAUCA	LÓPEZ DE MICAY	ZARAGOZA	Corregimiento
39	CHOCÓ	ACANDI	ACANDI	Cabecera Municipal
40	CHOCÓ	NUQUÍ	ARUSI	Corregimiento
41	CHOCÓ	UNGUIA	BALBOA	Corregimiento
42	CHOCÓ	BOJAYÁ (BELLAVISTA)	BELLAVISTA	Cabecera Municipal
43	CHOCÓ	MEDIO ATRATO (BETE)	BETE	Cabecera Municipal
44	CHOCO	PIZARRO	BUENA VISTA	Centro Poblado
45	CHOCÓ	ACANDI	CAPURGANA	Corregimiento
46	CHOCÓ	ALTO BAUDO (Pie de Pató)	CIUDAD BAUDO	Cabecera Municipal
47	CHOCÓ	LITORAL DE SAN JUAN	CUCURRUPÍ	Corregimiento
48	CHOCÓ	BAHIA SOLANO (MUTIS)	CUPICA	Corregimiento
49	CHOCÓ	BAHIA SOLANO (MUTIS)	EL VALLE	Corregimiento
50	CHOCÓ	NUQUÍ	EL YUCAL	Localidad Menor
51	CHOCÓ	JURADO	JURADO	Cabecera Municipal
52	CHOCÓ	BOJAYÁ (BELLAVISTA)	LA LOMA DE BOJAYA	Corregimiento
53	CHOCÓ	BAHIA SOLANO (MUTIS)	MUTIS	Cabecera Municipal
54	CHOCÓ	BOJAYÁ (BELLAVISTA)	NAPIPI	Corregimiento

item	DEPARTAMENTO	MUNICIPIO	LOCALIDAD	ID CATEGORIA
55	CHOCÓ	NUQUÍ	NUQUI	Cabecera Municipal
56	CHOCÓ	BAJO BAUDO (PIZARRO)	PILIZA	Corregimiento
57	CHOCÓ	BAJO BAUDO (PIZARRO)	PIZARRO	Cabecera Municipal
58	CHOCO	NUQUI	PUERTO JAGUA	Centro Poblado
59	CHOCO	ACANDÍ	SAN FRANCISCO	Caserio
60	CHOCÓ	BOJAYÁ (BELLAVISTA)	PUERTO CONTO	Corregimiento
61	CHOCÓ	MEDIO ATRATO (BETE)	SAN ROQUE	Cabecera Corregimiento Municipal
62	CHOCÓ	EL LITORAL DEL SAN JUAN	SANTA GENOVEVA DE DOCORDO	Cabecera Municipal
63	CHOCÓ	QUIBDÓ	TAGACHI	Corregimiento
64	CHOCÓ	UNGUIA	TITUMATE	Corregimiento
65	CHOCÓ	LITORAL DE SAN JUAN	TOGOROMA PLAYA	Caserio
66	CHOCÓ	UNGUIA	UNGUIA	Cabecera Municipal
67	GUAINÍA	BARRANCO MINAS	BARRANCO MINAS	Area No Municipalizada
68	GUAINÍA	INÍRIDA	INIRIDA	Cabecera Municipal
69	GUAVIARE	MIRAFLORES	MIRAFLORES	Cabecera Municipal
70	LA GUAJIRA	URIBIA	NAZARETH	Corregimiento
71	LA GUAJIRA	URIBIA	PUERTO ESTRELLA	Corregimiento
72	MAGDALENA	CIÉNAGA	PALMOR	Corregimiento
73	META	MAPIRIPAN	MAPIRIPAN	Cabecera Municipal
74	META	MAPIRIPAN	PUERTO ALVIRA	Inspeccion de Policia
75	NARIÑO	LA TOLA	AGUACATAL	Centro Poblado
76	NARIÑO	EL CHARCO	ALTERÓN (URIBE URIBE)	Centro Poblado
77	NARIÑO	LA TOLA	AMARALES	Localidad Menor
78	NARIÑO	EL CHARCO	BAZAN	Caserio
79	NARIÑO	TUMACO	BOCAS DE CURAY	Corregimiento
80	NARIÑO	OLAYA HERRERA	BOCAS DE PRIETA	Localidad Menor
81	NARIÑO	EL CHARCO	BOLIVAR (SAN PEDRO)	Cabecera Corregimiento Municipal
82	NARIÑO	MOSQUERA	EL BAJITO DE ECHANDÍA	Centro Poblado
83	NARIÑO	EL CHARCO	EL CUIL PUEBLO NUEVO	Caserío
84	NARIÑO	SANTA BÁRBARA (ISCUANDE)	LA ENSENADA	Centro Poblado
85	NARIÑO	EL CHARCO	LAS MERCEDES	Centro Poblado
86	NARIÑO	LA TOLA	MULATOS	Localidad Menor
87	NARIÑO	TUMACO	PITAL	Caserio
88	NARIÑO	EL CHARCO	SAN JOSE	Localidad Menor
89	NARIÑO	TUMACO	SAN JUAN DE LA COSTA	Localidad Menor
90	NARIÑO	LA TOLA	SAN PABLO DE LA MAR	Centro poblado
91	NARIÑO	FRANCISCO PIZARRO (SALAHONDA)	SAN PEDRO DEL VINO	Centro Poblado
92	NARIÑO	SANTA BÁRBARA (ISCUANDE)	SANTA RITA	Caserío
93	NARIÑO	SANTA BARBARA (ISCUANDE)	SECADERO	Centro Poblado
94	NARIÑO	ROBERTO PAYÁN(SAN JOSÉ)	TAMAJE	Centro Poblado
95	NARIÑO	LA TOLA	VIGIA DE LA MAR	Centro poblado
96	PUTUMAYO	PUERTO GUZMÁN	ESMERALDA	Centro Poblado
97	PUTUMAYO	PUERTO LEGUIZAMO	LA TAGUA	Corregimiento
98	PUTUMAYO	PUERTO LEGUIZAMO	PIÑUÑA NEGRO	Inspeccion de Policia
99	PUTUMAYO	PUERTO LEGUIZAMO	PUERTO LEGUIZAMO	Cabecera Municipal
100	PUTUMAYO	PUERTO LEGUIZAMO	PUERTO OSPINA	Corregimiento
101	VALLE DEL CAUCA	BUENAVENTURA	PUERTO MERIZALDE	Corregimiento
102	VALLE DEL CAUCA	BUENAVENTURA	SAN FRANCISCO DE NAYA	Inspeccion de Policia
103	VAUPÉS	CARURU	CARURU	Cabecera Municipal
104	VAUPÉS	MITÚ	MITU	Cabecera Municipal
105	VAUPÉS	TARAIRA	TARAIRA	Cabecera Municipal
106	VICHADA	PUERTO CARREÑO	CASUARITO	Corregimiento
107	VICHADA	CUMARIBO	CUMARIBO	Cabecera Municipal
108	VICHADA	LA PRIMAVERA	LA PRIMAVERA	Cabecera Municipal
109	VICHADA	PUERTO CARREÑO	PUERTO CARREÑO	Cabecera Municipal
110	VICHADA	SANTA ROSALIA	SANTA ROSALIA	Cabecera Municipal

En el siguiente gráfico se muestran los puntos en los cuales el CNM-IPSE tiene sistemas de telemetría instalados con recursos de proyectos FAZNI Fase I y II, del proyecto en localidades con medida en baja tensión (80-2012) y proyecto de inversión "***AMPLIACIÓN DE LA COBERTURA DE TELEMETRÍA Y MONITOREO DE VARIABLES ENERGÉTICAS EN LAS ZONAS NO INTERCONECTADAS***" 2017 -2020.

Gráfica 1 Localidades con Telemetría en las ZNI .

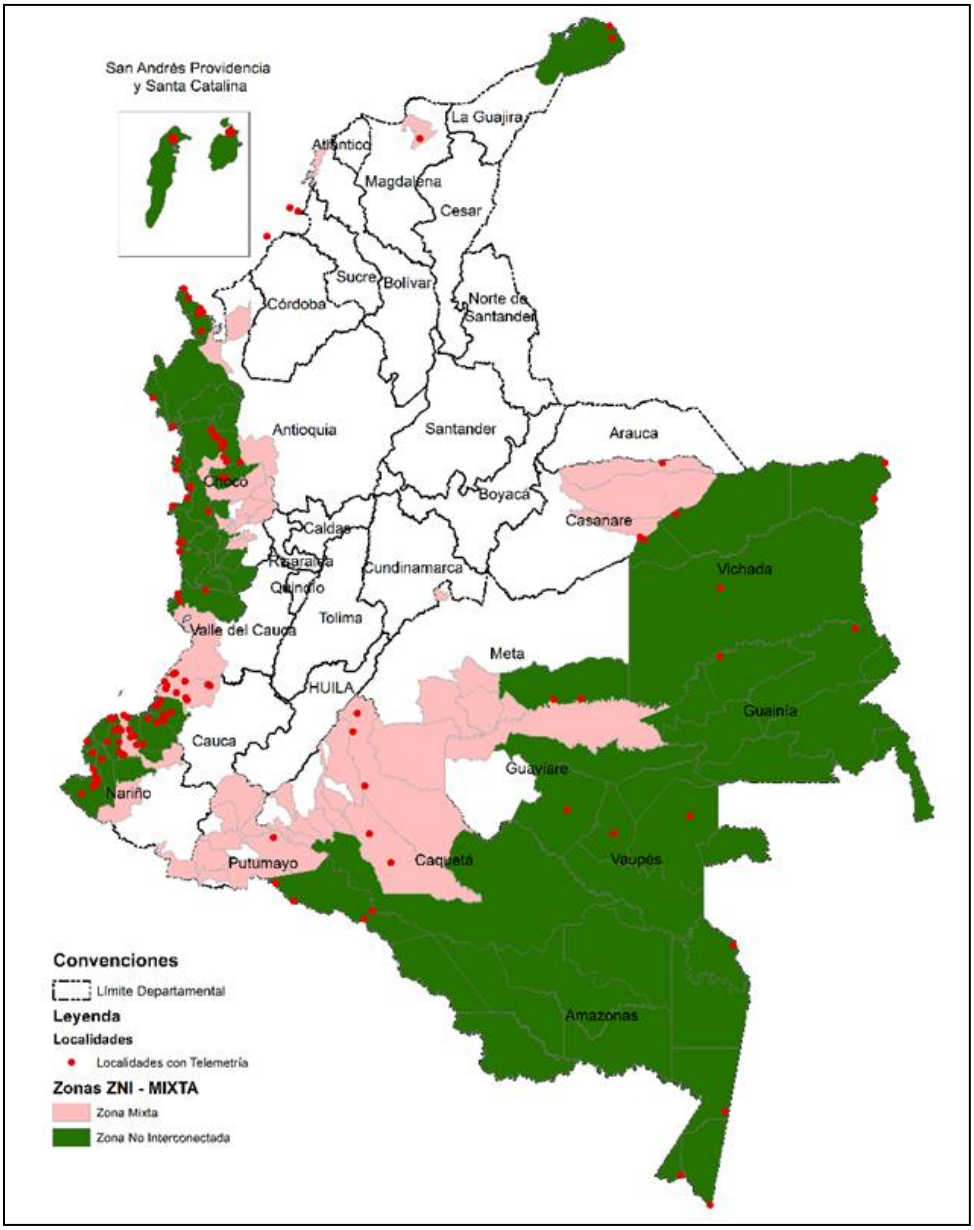

FUENTE CNM

Resumen de las principales variables eléctricas de las localidades con Telemetría en las ZNI

En la siguiente tabla se presenta un resumen de la capacidad operativa de generación actualmente instalada en las localidades de las ZNI con Telemetría, así como los valores mensuales de las variables de: potencia máxima mensual, demanda de energía acumulada mensual, energía promedio diaria y el promedio de horas diario de prestación del servicio de energía eléctrica.

Tabla 1 Resumen de la prestación del servicio en localidades con telemetría ENERO 2022

Localidad	Potencia Máxima Mensual (kW)	Fecha Potencia Máxima	Energía Mensual (kWh)	Energía Promedio Día (kWh)	Promedio Diario de Prestación del Servicio
LETICIA (LETICIA - AMAZONAS)	7,171.50	Miércoles, ENE/19/2022 15:15	3,835,285	123,719	24 horas
PUERTO NARIÑO (PUERTO NARIÑO - AMAZONAS)	227.22	Miércoles, ENE/05/2022 19:15	104,004	3,355	23 horas 55 minutos
TARAPACA (TARAPACA - AMAZONAS)	86.80	Domingo, ENE/16/2022 18:00	23,629	762	10 horas 24 minutos
VEGAEZ (VIGIA DEL FUERTE - ANTIOQUIA)	39.71	Lunes, ENE/03/2022 19:30	3,438	111	4 horas 23 minutos
PROVIDENCIA (PROVIDENCIA - ARCHIPIELAGO DE SAN ANDRES)	1,561.15	Jueves, ENE/20/2022 21:30	936,385	30,206	24 horas
SAN ANDRES (SAN ANDRES - ARCHIPIELAGO DE SAN ANDRES)	28,400.01	Lunes, ENE/03/2022 11:30	16,784,250	541,427	23 horas 59 minutos
ISLA FUERTE (CARTAGENA - BOLIVAR)	187.32	Sábado, ENE/01/2022 23:15	20,571	664	5 horas 23 minutos
ISLA MUCURA (CARTAGENA - BOLIVAR)	20.80	Miércoles, ENE/05/2022 02:30	7,048	227	16 horas 1 minutos
SANTA CRUZ DEL ISLOTE (CARTAGENA - BOLIVAR)	33.38	Domingo, ENE/09/2022 21:45	13,431	433	17 horas 24 minutos
GUACAMAYAS (SAN VICENTE DEL CAGUAN - CAQUETA)	42.31	Domingo, ENE/02/2022 18:30	15,105	487	18 horas 21 minutos
PUERTO BETANIA (SAN VICENTE DEL CAGUAN - CAQUETA)	51.24	Sábado, ENE/29/2022 19:15	6,220	201	5 horas 38 minutos
REMOLINO DEL CAGUAN (CARTAGENA DEL CHAIRA - CAQUETA)	89.29	Sábado, ENE/15/2022 19:00	16,339	527	7 horas 53 minutos
SANTA FE DEL CAGUAN (CARTAGENA DEL CHAIRA - CAQUETA)	39.92	Domingo, ENE/30/2022 18:45	3,669	118	3 horas 56 minutos
BOCAS DEL PAUTO (TRINIDAD - CASANARE)	96.70	Jueves, ENE/06/2022 18:30	14,414	465	6 horas 1 minutos
CHACON (TIMBIQUI - CAUCA)	29.81	Jueves, ENE/13/2022 19:45	2,450	88	3 horas 28 minutos
COMUNIDAD DE CHETE (TIMBIQUI - CAUCA)	31.78	Jueves, ENE/20/2022 19:00	4,581	148	5 horas 51 minutos
COTEJE (TIMBIQUI - CAUCA)	33.00	Lunes, ENE/24/2022 18:45	5,863	189	7 horas 1 minutos
DOS QUEBRADAS RIO NAYA (LOPEZ (MICAY) - CAUCA)	30.53	Martes, ENE/25/2022 16:15	5,401	174	7 horas 34 minutos
ISLA DE GALLO (LOPEZ (MICAY) - CAUCA)	24.35	Miércoles, ENE/05/2022 18:45	3,673	118	6 horas 46 minutos
LIMONES (GUAPI - CAUCA)	36.30	Jueves, ENE/13/2022 19:00	7,662	247	8 horas 55 minutos
LOS BRAZOS (TIMBIQUI - CAUCA)	42.34	Miércoles, ENE/19/2022 19:45	8,045	260	7 horas 5 minutos
NOANAMITO (LOPEZ (MICAY) - CAUCA)	44.00	Domingo, ENE/30/2022 19:15	6,526	211	6 horas 23 minutos

Localidad	Potencia Máxima Mensual (kW)	Fecha Potencia Máxima	Energía Mensual (kWh)	Energía Promedio Día (kWh)	Promedio Diario de Prestación del Servicio
PUERTO SAIJA (TIMBIQUI - CAUCA)	151.54	Miércoles, ENE/19/2022 20:00	24,669	796	6 horas 26 minutos
SAN ANTONIO DE CHUARE (LOPEZ (MICAY) - CAUCA)	61.15	Viernes, ENE/21/2022 18:45	8,262	266	5 horas 30 minutos
SAN ANTONIO DE GUAJUI (GUAPI - CAUCA)	48.16	Viernes, ENE/07/2022 18:30	11,541	372	9 horas 41 minutos
SAN ISIDRO (LOPEZ (MICAY) - CAUCA)	6.34	Jueves, ENE/13/2022 19:00	1,053	34	7 horas 21 minutos
SAN JOSE (TIMBIQUI - CAUCA)	39.26	Lunes, ENE/31/2022 19:45	8,205	265	8 horas 30 minutos
SANTA MARIA (TIMBIQUI - CAUCA)	71.10	Jueves, ENE/06/2022 18:45	13,803	445	7 horas 59 minutos
SANTA ROSA DE SAIJA (TIMBIQUI - CAUCA)	22.68	Miércoles, ENE/26/2022 18:30	3,882	125	7 horas 21 minutos
ZARAGOZA (LOPEZ (MICAY) - CAUCA)	56.48	Domingo, ENE/23/2022 19:00	6,137	198	4 horas 55 minutos
ACANDI (ACANDI - CHOCO)	1,107.74	Domingo, ENE/02/2022 20:30	560,845	18,092	21 horas 7 minutos
BALBOA (UNGUIA - CHOCO)	81.14	Domingo, ENE/02/2022 20:00	19,504	629	9 horas 57 minutos
BELLAVISTA (BOJAYA (BELLAVISTA) - CHOCO)	255.81	Jueves, ENE/27/2022 19:15	92,871	2,996	16 horas 42 minutos
BETE (MEDIO ATRATO (BETE) - CHOCO)	52.00	Lunes, ENE/31/2022 20:00	14,515	468	11 horas 56 minutos
BUENAVISTA (BAJO BAUDO (PIZARRO) - CHOCO)	34.66	Miércoles, ENE/26/2022 20:00	2,346	90	2 horas 27 minutos
CIUDAD BAUDO (ALTO BAUDO (PIE DE PATO) - CHOCO)	107.89	Sábado, ENE/29/2022 12:15	45,799	1,477	23 horas 50 minutos
COMUNIDAD INDIGENA DE PANGUI - (EL YUCAL) (NUQUI - CHOCO)	11.34	Sábado, ENE/08/2022 16:30	6,776	219	23 horas 46 minutos
CUPICA (BAHIA SOLANO (MUTIS) - CHOCO)	145.99	Sábado, ENE/29/2022 19:30	67,016	2,162	23 horas 59 minutos
EL VALLE (BAHIA SOLANO (MUTIS) - CHOCO)	349.27	Martes, ENE/04/2022 19:15	166,124	5,359	23 horas 48 minutos
JURADO (JURADO - CHOCO)	318.88	Jueves, ENE/20/2022 19:30	164,830	5,317	23 horas 47 minutos
LA LOMA DE BOJAYA (BOJAYA (BELLAVISTA) - CHOCO)	60.80	Lunes, ENE/31/2022 19:15	13,026	420	9 horas 30 minutos
MUTIS (BAHIA SOLANO (MUTIS) - CHOCO)	1,286.12	Jueves, ENE/20/2022 19:15	664,600	21,439	23 horas 54 minutos
NAPIPI (BOJAYA (BELLAVISTA) - CHOCO)	64.00	Lunes, ENE/03/2022 20:15	9,644	311	5 horas 51 minutos
NUQUI (NUQUI - CHOCO)	493.86	Sábado, ENE/08/2022 19:00	251,923	8,127	24 horas
PILIZA (BAJO BAUDO (PIZARRO) - CHOCO)	32.00	Viernes, ENE/28/2022 19:00	6,045	195	7 horas 55 minutos
PIZARRO (BAJO BAUDO (PIZARRO) - CHOCO)	416.06	Lunes, ENE/31/2022 19:45	207,075	6,680	23 horas 1 minutos
PUERTO JAGUA (NUQUI - CHOCO)	4.34	Martes, ENE/18/2022 19:45	560	18	5 horas 2 minutos
SAN FRANCISCO (ACANDI - CHOCO)	84.82	Miércoles, ENE/05/2022 19:30	10,598	378	5 horas 48 minutos
SAN ROQUE (MEDIO ATRATO (BETE) - CHOCO)	24.43	Sábado, ENE/22/2022 19:15	4,040	122	6 horas 38 minutos
SANTA GENOVEVA DE DOCORDO (EL LITORAL DEL SAN JUAN - CHOCO)	167.64	Martes, ENE/25/2022 12:45	60,799	1,961	22 horas 45 minutos
TAGACHI (QUIBDO - CHOCO)	56.86	Martes, ENE/04/2022 13:15	8,280	267	7 horas 12 minutos
TITUMATE (UNGUIA - CHOCO)	95.30	Sábado, ENE/22/2022 20:15	17,535	566	8 horas 25 minutos
UNGUIA (UNGUIA - CHOCO)	799.39	Jueves, ENE/20/2022 19:15	386,380	12,464	22 horas 15 minutos

Localidad	Potencia Máxima Mensual (kW)	Fecha Potencia Máxima	Energía Mensual (kWh)	Energía Promedio Día (kWh)	Promedio Diario de Prestación del Servicio
BARRANCO MINAS (BARRANCO MINAS - GUAINIA)	202.86	Domingo, ENE/02/2022 18:30	60,972	1,967	14 horas 14 minutos
INIRIDA (INIRIDA - GUAINIA)	3,589.52	Viernes, ENE/14/2022 15:15	1,991,755	64,250	24 horas
MIRAFLORES (MIRAFLORES - GUAVIARE)	199.32	Lunes, ENE/31/2022 18:30	76,973	2,483	17 horas 40 minutos
NAZARETH (URIBIA - LA GUAJIRA)	185.52	Martes, ENE/18/2022 18:30	42,883	1,383	13 horas 22 minutos
PALMOR (CIENAGA - MAGDALENA)	184.06	Sábado, ENE/15/2022 18:45	98,133	3,166	23 horas 23 minutos
MAPIRIPAN (MAPIRIPAN - META)	345.84	Jueves, ENE/27/2022 18:45	172,163	5,554	23 horas 54 minutos
BOCAS DE CURAY (TUMACO - NARINO)	60.00	Lunes, ENE/03/2022 18:45	8,122	262	5 horas 53 minutos
BOCAS DE PRIETA (OLAYA HERRERA - NARINO)	17.64	Martes, ENE/11/2022 19:30	2,675	86	7 horas 22 minutos
LA ENSENADA (SANTA BARBARA (ISCUANDE) - NARINO)	16.80	Miércoles, ENE/19/2022 19:45	2,621	85	6 horas 1 minutos
LA VIGIA (LA TOLA - NARINO)	35.48	Miércoles, ENE/12/2022 11:15	7,083	228	9 horas 30 minutos
MULATOS (LA TOLA - NARINO)	35.36	Lunes, ENE/31/2022 17:30	4,201	136	6 horas 19 minutos
PITAL (TUMACO - NARINO)	80.00	Domingo, ENE/30/2022 19:15	14,171	457	7 horas 36 minutos
SAN JOSE (EL CHARCO - NARINO)	80.00	Lunes, ENE/31/2022 21:15	16,612	536	8 horas 10 minutos
SAN JUAN COSTA (TUMACO - NARINO)	144.00	Martes, ENE/04/2022 18:45	16,552	534	5 horas 46 minutos
SAN PABLO DE LA MAR (LA TOLA - NARINO)	27.01	Jueves, ENE/06/2022 20:00	1,149	44	1 horas 44 minutos
SECADERO SEQUIHONDA (SANTA BARBARA (ISCUANDE) - NARINO)	12.46	Miércoles, ENE/26/2022 19:00	2,814	91	9 horas 23 minutos
PIÑUÑA NEGRO (PUERTO LEGUIZAMO - PUTUMAYO)	25.60	Lunes, ENE/31/2022 19:45	4,221	136	6 horas 55 minutos
PUERTO MERIZALDE (BUENAVENTURA - VALLE DEL CAUCA)	201.17	Jueves, ENE/20/2022 20:15	63,790	2,058	13 horas 23 minutos
SAN FRANCISCO DE NAYA (BUENAVENTURA - VALLE DEL CAUCA)	29.82	Jueves, ENE/06/2022 18:30	2,649	85	3 horas 34 minutos
CARURU (CARURU - VAUPES)	99.09	Jueves, ENE/27/2022 16:15	19,768	638	12 horas 18 minutos
MITU (MITU - VAUPES)	2,694.06	Viernes, ENE/14/2022 12:00	1,349,700	43,539	23 horas 56 minutos
TARAIRA (TARAIRA - VAUPES)	111.85	Jueves, ENE/06/2022 18:45	31,365	1,012	11 horas 23 minutos
CASUARITO (PUERTO CARREÑO - VICHADA)	113.87	Martes, ENE/25/2022 18:45	30,981	999	11 horas 32 minutos
CUMARIBO (CUMARIBO - VICHADA)	679.80	Viernes, ENE/14/2022 18:15	338,320	10,914	24 horas
LA PRIMAVERA (LA PRIMAVERA - VICHADA)	664.26	Viernes, ENE/21/2022 18:30	349,259	11,266	24 horas
PUERTO CARREÑO (PUERTO CARREÑO - VICHADA)	4,357.76	Martes, ENE/25/2022 14:15	2,403,410	77,529	24 horas
SANTA ROSALIA (SANTA ROSALIA - VICHADA)	360.10	Martes, ENE/25/2022 19:15	148,679	4,796	18 horas 11 minutos

Notas:

- **Murri:** Esta localidad sin información, porque actualmente están prestando el

servicio con los grupos electrógenos antiguos de las localidades Bajo Murri y Playa Murri, debido a que el grupo electrógeno que generaba para ambas localidades se encuentra dañado. Por lo anterior el sistema de telemetria se encuentra apagado.

- **Buchadó**: Localidad sin información por daño en el sistema de medida.
- **San Antonio de Padua**: Localidad sin información por daño en el sistema de telemetría, cuentan con servicio de energía de 6 pm a 11pm.
- **Guayabal**: Localidad sin información completa. Del día 10 al 31 de enero en esta localidad se prestó el servicio de energía con un planta adicional (Baifa de 88 kW prime), según lo informado por el Señor Jesús Albeiro Quintero Gerente de Gendecar.
- **Santa Bárbara (Hato Corozal):** Esta localidad sin suministro de energía, no cuenta con operador local. La comunidad con fondos propios, suministra en algunas ocasiones el combustible para generar energía.
- **Betania Naya:** Localidad sin servicio de energía eléctrica desde el viernes 06 de agosto del 2021, debido a una falla en el grupo electrógeno (se desconoce el tipo de falla), según lo informado por el gerente de la cooperativa COOSERPUL E.S.P.
- **Boca Grande:** Localidad con servicio de energía eléctrica, según lo informado. Sistema de telemetría apagado.[1]
- **La Concha Concepción Naya:** Localidad sin servicio de energía eléctrica, según lo informado. La localidad se encuentra alarmada desde el 26 de octubre del 2021, por daño en el grupo electrógeno.
- **Arusí:** Localidad sin información, telemetría desconectada. Según la información suministrada por el señor Fawer Lerma Vanegas, gerente de la empresa ELECTRONUQUI E.S.P. S.A., el día jueves 11 de noviembre de 2021 se restableció la prestación del servicio de energía eléctrica en la localidad de Arusí, municipio de Nuquí, en el departamento del Chocó, gracias a la instalación de un nuevo grupo electrógeno marca Perkins de 110 kW.
- **Capurganá:** Localidad sin información. El día 26 de noviembre del 2021 se dañó el sistema de medida. Cuentan con servicio normal de energía.
- **Cucurrupí:** Sin información por daño en el medidor. Localidad con servicio de energía eléctrica, según lo informado.
- **Puerto Conto:** Sin información completa para el presente período, por daño en la unidad de generación. La localidad se encuentra alarmada desde día el 24 de enero de 2022, por daño en el grupo electrógeno.
- **Togoroma:** La localidad sin información completa para el presente periodo. Daño en el sistema de telemetría.
- **Puerto Alvira:** Daño en las unidades de generación. Sin servicio de energía.

- **Aguacatal:** La localidad sin información completa para el presente periodo. Localidad con servicio de energía eléctrica, según lo informado. Daño en el sistema de telemetría, actualmente por orden público no se ha podido ingresar a la Zona

- **Alterón (Uribe Uribe):** La localidad sin información completa para el presente periodo. Localidad con servicio de energía eléctrica, según lo informado. Daño en el sistema de telemetría, actualmente por orden público no se ha podido ingresar a la Zona.

- **Amárales**: Localidad sin información por estar el sistema de Telemetría desconectado. De acuerdo a comunicación del Concejo Comunitario de Punta mulatos radicado IPSE No 20211330082442 del 2 de diciembre de 2021, certifica que en la localidad de Amárales en los meses de septiembre, octubre y primeros 13 días del mes noviembre se prestó el servicio por una planta de alquiler General Motor modelo 6-17 serie 699-1-50. Y según la comunicación de 3 de enero, confirman que están prestando el suministro de energía con la planta auxiliar.
- **Bazán**: La localidad sin información completa para el presente periodo. se desconoce el estado de la prestación del servicio, actualmente por orden público no se ha podido ingresar a la Zona. Daño en el sistema de telemetría.
- **Bolívar (San Pedro)**: La localidad sin información para el presente periodo. se desconoce el estado de la prestación del servicio, actualmente por orden público no se ha podido ingresar a la Zona. Daño en el sistema de telemetría.
- **Bajito de Echandía:** Localidad sin información por desconexión del sistema de telemetría. Localidad con servicio de energía.

- **El Cuil Pueblo Nuevo:** La localidad sin información para el presente periodo. se desconoce el estado de la prestación del servicio, actualmente por orden público no se ha podido ingresar a la Zona. Daño en el sistema de telemetría.

- **Las Mercedes:** La localidad sin información para el presente periodo. se desconoce el estado de la prestación del servicio, actualmente por orden público no se ha podido ingresar a la Zona. Daño en el sistema de telemetría.

- **Santa Rita:** Localidad sin información por desconexión del sistema de telemetría. Informan que cuentan con servicio normal.

- **San Pedro del Vino:** Sin servicio desde el 15 de diciembre del 2021, por no tener existencias de combustible.

- **Tamaje**: Esta localidad con servicio. De acuerdo con la información actualizada al 23 de diciembre del 2021, con radicado 20211330089732 la empresa Enersolar del Pacifico informó que se retomó el servicio de energía eléctrica en esta localidad.(Mauricio Aragón Sinisterra -Gerente).

- **La Esmeralda:** La localidad sin información por no tener conectado el sistema de comunicación satelital. Esta localidad cuenta con servicio de energía actualmente por orden público no se ha podido ingresar a la Zona.

- **Leguizamo:** Localidad sin información completa, por daño en el medidor del circuito

No. 1. Actualmente están prestando el servicio de energía 24 horas continuas.

- **Puerto Ospina**: En febrero de 2015 se inauguró la interconexión eléctrica binacional entre Puerto El Carmen (Ecuador) y Puerto Ospina (Colombia), desde entonces cuentan con el servicio de energía las 24 horas del día. Por lo anterior, se desconectó la telemetría.

Notas adicionales:

- **Capurganá:** Incluye la localidad interconectada de Sapzurro.
- **Vigía del Fuerte:** Esta Localidad se interconecto al sistema de transmisión Nacional el día 2 de diciembre del 2021.
- **La Tagua:** El consumo de esta localidad está registrado desde la central de generación de Puerto Leguízamo.
- **San Francisco de Acandí:** Incluye la localidad interconectada de Triganá.
- **Sipí:** El 27 de Noviembre del 2020. se interconectó la cabecera Municipal de Sipí, al sistema de transmisión a nivel nacional, así como las localidades menores de Barranconcito, Buenas Brisas, Cañaveral, Loma de Chupey, Marqueza, San Agustín, Santa Rosa, Tanando y Teatino.
- **Unguía:** Desde el día 15 de noviembre del 2018, están interconectadas a la cabecera municipal de Unguía las siguientes localidades Quebrada Bonita, Cuque Peniel, Cuque minas, Villa la Paz, Santa María, Gilgal, Santuario, Caño nuevo, Tisió y Tanela.
- **Inírida:** En la actualidad no se está registrando la totalidad de la energía generada, debido a una falla existente en el transformador de corriente (TC) de la fase T, del circuito No. 3.
- **San José Calabazal:** Esta Localidad se interconecto al sistema de transmisión Nacional el día 19 de marzo del 2021.
- **San José del Guayabo:** Esta localidad se interconecto al Sistema de Transmisión Nacional- 19 de Julio del 2021.
- **Chajal:** Esta Localidad se interconecto al sistema de transmisión Nacional en a la última semana de abril del 2021.
- **Tablón Dulce la Pampa:** Esta Localidad se interconecto al sistema de transmisión Nacional el día 20 de abril del 2021.
- **Pueblo Nuevo (Tablón salado)** De acuerdo a la comunicación con radicado IPSE No. 20211330060412 del 8 de sep. 2021, A partir del mes de agosto del presente año, esta localidad fue interconectada al sistema de transmisión nacional.

AMAZONAS

1. LETICIA (LETICIA - AMAZONAS)

El municipio de Leticia es la Capital del Departamento de Amazonas, está ubicado al sur oriente del Departamento, con una población de 49.737 habitantes según el censo DANE de 2018 y proyección DANE a 2020, de los cuales 35.191 habitantes están ubicados en la cabecera municipal y 14.546 están en las áreas rurales del municipio. El número de usuarios es 10.714. Se incluyen en este informe las localidades interconectadas a la cabecera municipal de Leticia: Arara, Asentamiento Humano Takana Km 11, Asociación Mujeres Indígenas Km 6, Isla Ronda, Kilometro 6, Monilla Amena, Nazareth, Nuevo Jardín, San Antonio Lagos, San José Del Rio y San Sebastián.[1]

1.1 Descripción del Sitio

La localidad cuenta con una central de generación que está conformada por la siguiente infraestructura:

Tabla 2 Infraestructura de la Localidad.

GRUPOS ELECTRÓGENO			
ITEM	**MARCA**	**CAPACIDAD**	**ESTADO**
1	CUMMINS-201	2000 kW	EN OPERACIÓN
2	GMT - D-301	3030 kW	EN OPERACIÓN
3	MAN D-401	3300 kW	EN OPERACIÓN
4	MTU-501	2000 kW	EN OPERACIÓN
5	MTU-1101	2000 kW	EN OPERACIÓN
6	CUMMINS-801	2000 kW	EN OPERACIÓN
7	WARTSILA D 901	6970 kW	EN OPERACIÓN
8	CUMMINS-701	2000 kW	EN OPERACIÓN

Gráfica 2 Diagrama de Conexión de la Localidad.

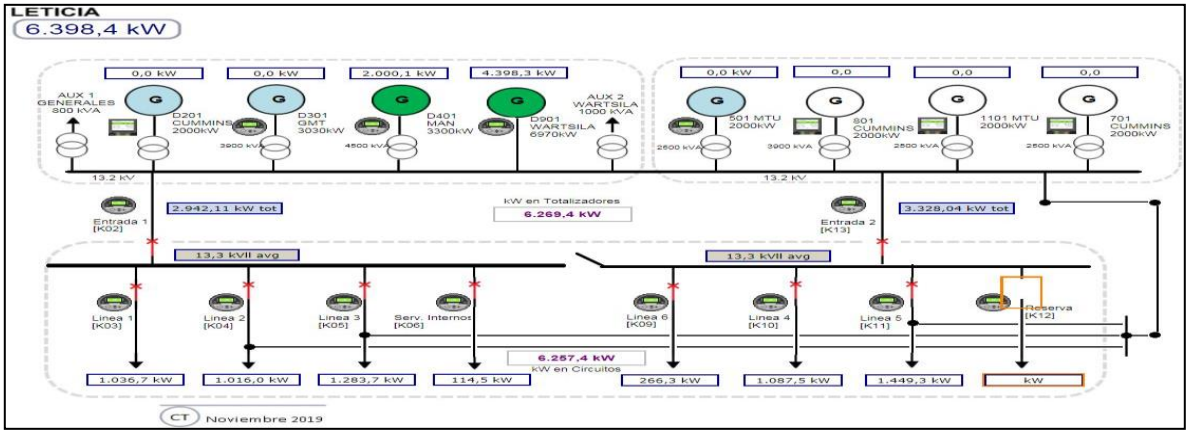

[1] Fuente: http://www.dane.gov.co/Información derivada del Censo Nacional de Población y Vivienda (CNPV) 2018.'Retroproyecciones y Proyecciones de población a nivel municipal por área, sexo y edad simple. Periodo 1985- 2035.

1.2 Energía

El consumo de energía eléctrica para esta localidad en *Enero* de 2022, se presenta en la siguiente tabla, donde se encuentran los valores acumulados diarios de la energía activa (kWh), reactiva (kVARh), aparente (kVAh) y del factor de potencia (p.u).

Tabla 3 Energía Activa, Reactiva, Aparente y Factor de Potencia.

LETICIA (LETICIA - AMAZONAS)				
Fecha	**Energía Activa (kWh)**	**Energía Reactiva (kVARh)**	**Energía Aparente (kVAh)**	**Factor de Potencia (p.u)**
Enero 1, Sábado	110.322	34.184	115.497,14	0,96
Enero 2, Domingo	114.462	35.928	119.968,24	0,95
Enero 3, Lunes	128.347	37.922	133.831,56	0,96
Enero 4, Martes	129.087	38.618	134.739,72	0,96
Enero 5, Miércoles	133.059	40.045	138.953,75	0,96
Enero 6, Jueves	130.634	39.281	136.412,20	0,96
Enero 7, Viernes	121.399	36.670	126.816,24	0,96
Enero 8, Sábado	118.148	36.580	123.681,55	0,96
Enero 9, Domingo	106.668	33.319	111.750,48	0,95
Enero 10, Lunes	114.975	35.488	120.326,83	0,96
Enero 11, Martes	131.829	38.524	137.342,33	0,96
Enero 12, Miércoles	138.379	40.173	144.092,77	0,96
Enero 13, Jueves	124.606	37.137	130.022,89	0,96
Enero 14, Viernes	129.507	38.301	135.051,93	0,96
Enero 15, Sábado	122.500	37.401	128.082,49	0,96
Enero 16, Domingo	113.871	34.911	119.101,97	0,96
Enero 17, Lunes	129.119	37.069	134.334,69	0,96
Enero 18, Martes	135.965	39.130	141.483,80	0,96
Enero 19, Miércoles	136.718	38.589	142.059,28	0,96
Enero 20, Jueves	121.822	35.242	126.817,33	0,96
Enero 21, Viernes	120.693	35.404	125.778,72	0,96
Enero 22, Sábado	112.418	34.716	117.656,84	0,96
Enero 23, Domingo	110.647	33.978	115.746,80	0,96
Enero 24, Lunes	122.565	35.777	127.680,46	0,96
Enero 25, Martes	109.163	32.271	113.833,70	0,96
Enero 26, Miércoles	123.338	36.905	128.740,48	0,96
Enero 27, Jueves	129.443	38.179	134.956,43	0,96
Enero 28, Viernes	133.254	38.992	138.841,93	0,96
Enero 29, Sábado	127.149	38.793	132.934,83	0,96
Enero 30, Domingo	119.181	36.299	124.586,15	0,96
Enero 31, Lunes	136.016	39.327	141.587,34	0,96
TOTAL	**3.835.285**	**1.145.154**	**4.002.597,55**	**0,96**

El factor de potencia promedio fue 0,96.

Con referencia a Enero de 2021 (3.537.404 kWh), se presentó un crecimiento en la demanda de energía eléctrica del 8,42%.

Gráfica 3 Energía Activa, Reactiva y Factor de Potencia – LETICIA (LETICIA - AMAZONAS).

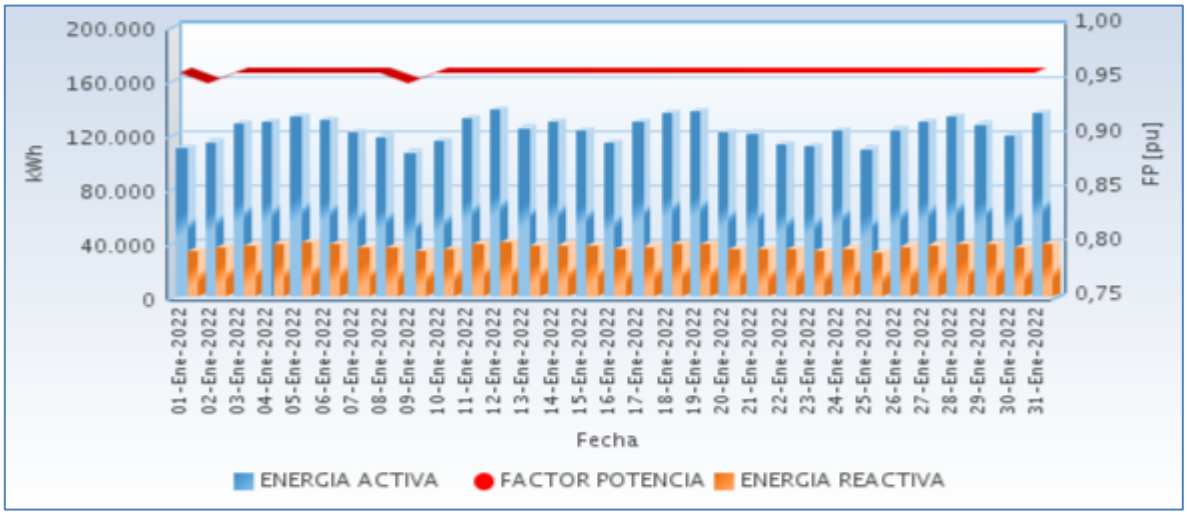

Fuente CNM

1.3 Potencia

En la siguiente gráfica se presenta el comportamiento diario de la potencia para este mes.

Gráfica 4 Comportamiento Diario de la Potencia.

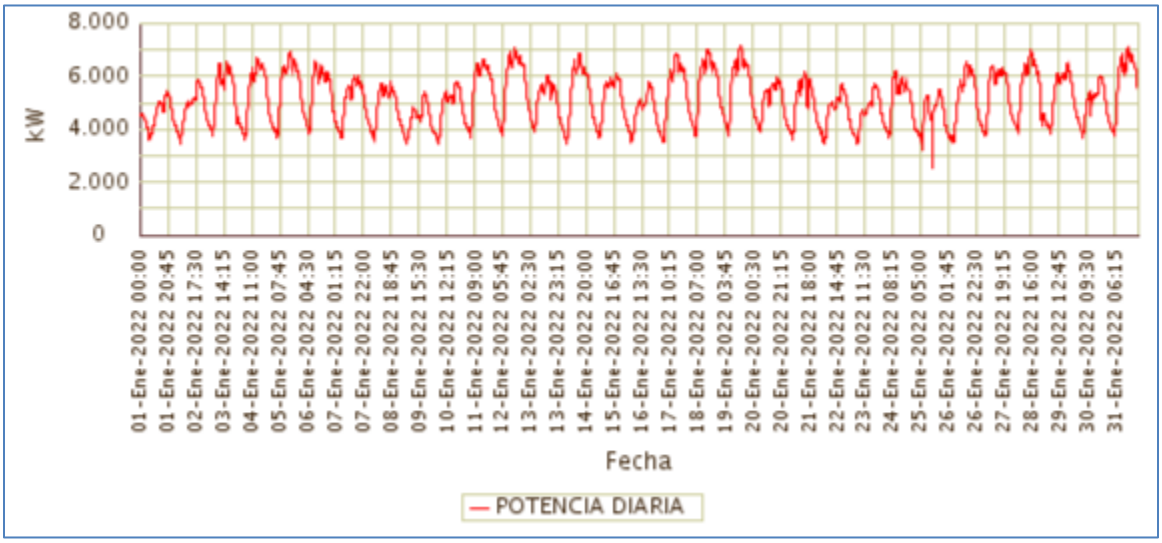

Fuente CNM

1.4 Potencia Máxima

La potencia máxima fue de 7.171,50kW, se presentó el Miércoles 19 de Enero a las 15:15 horas. Respecto a la potencia máxima de Enero de 2021 (6.669,81kW), tuvo una variación de 7,52%.

En la siguiente grafica se presenta la potencia máxima diaria registrada para este mes.

Gráfica 5 Potencia Máxima Diaria-LETICIA (LETICIA - AMAZONAS).

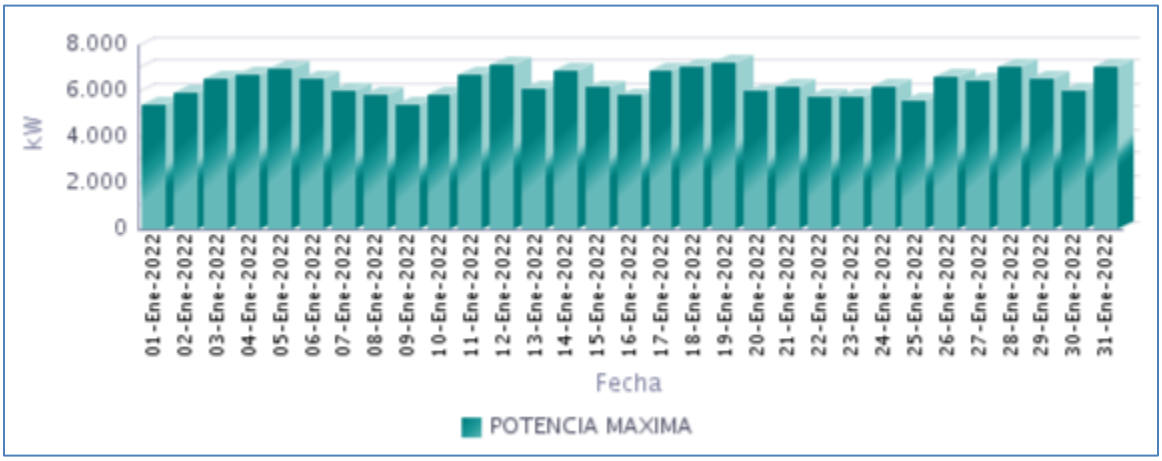

Fuente CNM

1.5 Horas de Prestación del Servicio

En Enero, se prestó el servicio de energía eléctrica en la localidad, un promedio diario de 24 Horas, como se presenta en la siguiente gráfica.

Gráfica 6 Horas Efectivas de Prestación del Servicio - LETICIA (LETICIA - AMAZONAS),

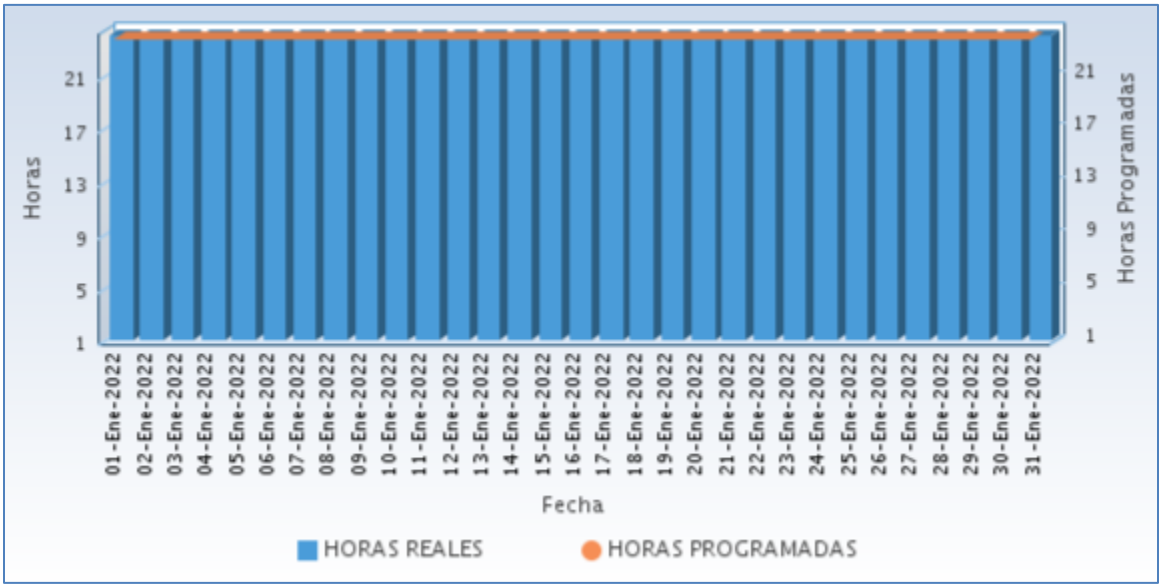

Fuente CNM

A continuación se relaciona las horas promedio por día de la prestación del servicio de energía:

Tabla 4 Horas promedio por día prestación del servicio de energía

LETICIA (LETICIA - AMAZONAS) Enero 2022	
DIA	**Horas de servicio promedio en el día [hh:mm]**
01-Ene-2022	24 Horas
02-Ene-2022	24 Horas
03-Ene-2022	24 Horas
04-Ene-2022	24 Horas
05-Ene-2022	24 Horas
06-Ene-2022	24 Horas
07-Ene-2022	24 Horas
08-Ene-2022	24 Horas
09-Ene-2022	24 Horas
10-Ene-2022	24 Horas
11-Ene-2022	24 Horas
12-Ene-2022	24 Horas
13-Ene-2022	24 Horas
14-Ene-2022	24 Horas
15-Ene-2022	24 Horas
16-Ene-2022	24 Horas
17-Ene-2022	24 Horas
18-Ene-2022	24 Horas
19-Ene-2022	24 Horas
20-Ene-2022	24 Horas
21-Ene-2022	24 Horas
22-Ene-2022	24 Horas
23-Ene-2022	24 Horas
24-Ene-2022	24 Horas
25-Ene-2022	24 Horas
26-Ene-2022	24 Horas
27-Ene-2022	24 Horas
28-Ene-2022	24 Horas
29-Ene-2022	24 Horas
30-Ene-2022	24 Horas
31-Ene-2022	24 Horas

Fuente CNM

1.6 Curvas de Carga

En la siguiente gráfica, se presenta el comportamiento de la carga promedio para el mes.

Gráfica 7 Curva de Carga Promedio Diaria Mensual

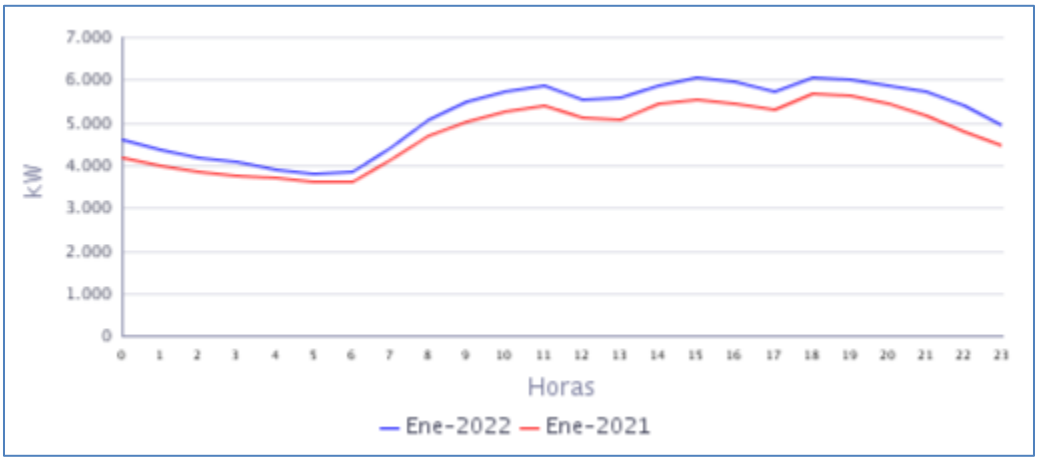

Fuente CNM

En la gráfica anterior se comparan las curvas de carga promedio diarias de Ene-2021 y del Ene-2022, presentándose un crecimiento en la demanda de 8,42%.

2. PUERTO NARIÑO (PUERTO NARIÑO - AMAZONAS)

El municipio de Puerto Nariño es el segundo Municipio en importancia de Amazonas y está ubicado en el sur del Departamento, con una población de 10.239 habitantes según el censo DANE de 2018 y proyección DANE 2020, de los cuales 3.786 habitantes están en la cabecera municipal y 6.453 están en las áreas rurales del Municipio. El número de usuarios es 716. Se incluyen en este informe las localidades interconectadas a la cabecera municipal de Puerto Nariño: 20 De Julio, Patrullero y Ticoya, Puerto Esperanza y San Francisco.[1]

2.1 Descripción del Sitio

La localidad cuenta con una central de generación que está conformada por la siguiente infraestructura:

Tabla 5 Infraestructura de la Localidad.

GRUPO ELECTRÓGENO			
ITEM	**MARCA**	**CAPACIDAD**	**ESTADO**
1	CUMMINS	180	EN OPERACIÓN
2	CUMMINS	280	EN OPERACIÓN
3	CUMMINS	180	EN OPERACIÓN
4	DEUTZ	130	EN OPERACIÓN
TRANSFORMADORES			
ITEM	**CAPACIDAD**		**ESTADO**
1	150 kVA		EN OPERACIÓN

Gráfica 8 Diagrama de Conexión de la Localidad.

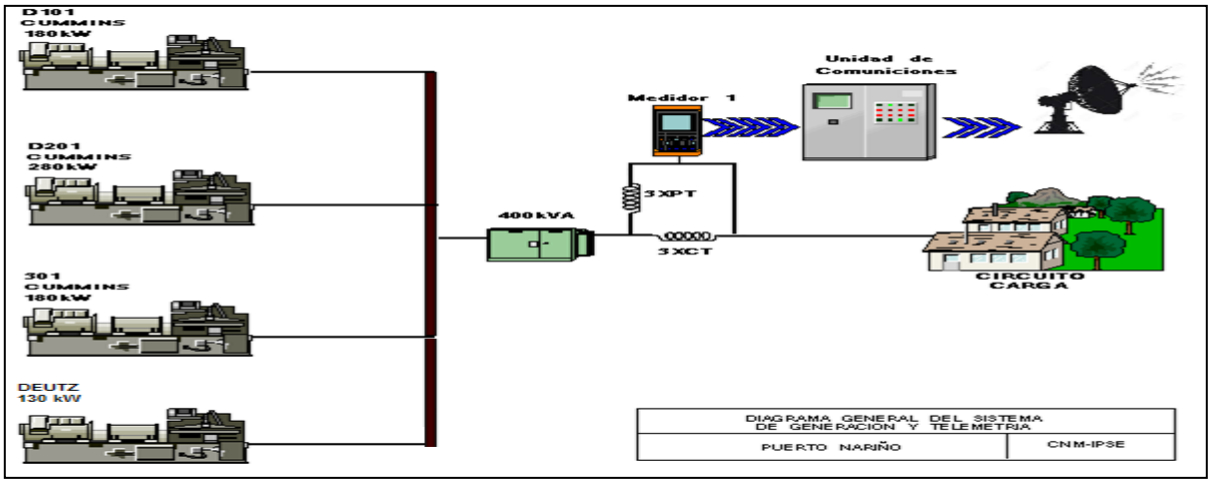

[1] Fuente: http://www.dane.gov.co/Información derivada del Censo Nacional de Población y Vivienda (CNPV) 2018.'Retroproyecciones y Proyecciones de población a nivel municipal por área, sexo y edad simple. Periodo 1985- 2035

2.2 Energía

El consumo de energía eléctrica para esta localidad en *Enero* de 2022, se presenta en la siguiente tabla, donde se encuentran los valores acumulados diarios de la energía activa (kWh), reactiva (kVARh), aparente (kVAh) y del factor de potencia (p.u).

Tabla 6 Energía Activa, Reactiva, Aparente y Factor de Potencia.

PUERTO NARIÑO (PUERTO NARIÑO - AMAZONAS)				
Fecha	**Energía Activa (kWh)**	**Energía Reactiva (kVARh)**	**Energía Aparente (kVAh)**	**Factor de Potencia (p.u)**
Enero 1, Sábado	3.561	1.203	3.758,36	0,95
Enero 2, Domingo	3.430	1.236	3.646,01	0,94
Enero 3, Lunes	3.750	1.311	3.973,11	0,94
Enero 4, Martes	3.883	1.316	4.099,80	0,95
Enero 5, Miércoles	3.901	1.346	4.126,60	0,95
Enero 6, Jueves	3.939	1.393	4.177,68	0,94
Enero 7, Viernes	3.543	1.269	3.763,73	0,94
Enero 8, Sábado	3.185	1.162	3.390,45	0,94
Enero 9, Domingo	2.775	1.020	2.956,23	0,94
Enero 10, Lunes	3.517	1.362	3.771,78	0,93
Enero 11, Martes	3.572	1.282	3.794,97	0,94
Enero 12, Miércoles	2.328	761	2.449,45	0,95
Enero 13, Jueves	1.409	381	1.459,87	0,97
Enero 14, Viernes	1.505	422	1.562,59	0,96
Enero 15, Sábado	2.763	1.029	2.948,44	0,94
Enero 16, Domingo	3.323	1.277	3.560,10	0,93
Enero 17, Lunes	3.465	1.247	3.682,68	0,94
Enero 18, Martes	3.494	1.285	3.723,00	0,94
Enero 19, Miércoles	3.262	1.182	3.469,81	0,94
Enero 20, Jueves	3.478	1.280	3.706,22	0,94
Enero 21, Viernes	3.664	1.362	3.908,62	0,94
Enero 22, Sábado	3.384	1.296	3.623,84	0,93
Enero 23, Domingo	3.442	1.306	3.681,44	0,94
Enero 24, Lunes	3.600	1.297	3.826,36	0,94
Enero 25, Martes	3.359	1.167	3.556,05	0,94
Enero 26, Miércoles	3.512	1.242	3.725,18	0,94
Enero 27, Jueves	3.852	1.354	4.082,92	0,94
Enero 28, Viernes	3.830	1.347	4.059,91	0,94
Enero 29, Sábado	3.774	1.419	4.032,13	0,94
Enero 30, Domingo	3.565	1.345	3.810,03	0,94
Enero 31, Lunes	3.938	1.414	4.183,64	0,94
TOTAL	**104.004**	**37.309**	**110.493,84**	**0,94**

El factor de potencia promedio fue 0,94.

Con referencia a Enero de 2021 (101.522 kWh), se presentó un crecimiento en la demanda de energía eléctrica del 2,45%.

Gráfica 9 Energía Activa, Reactiva y Factor de Potencia – PUERTO NARIÑO (PUERTO NARIÑO - AMAZONAS).

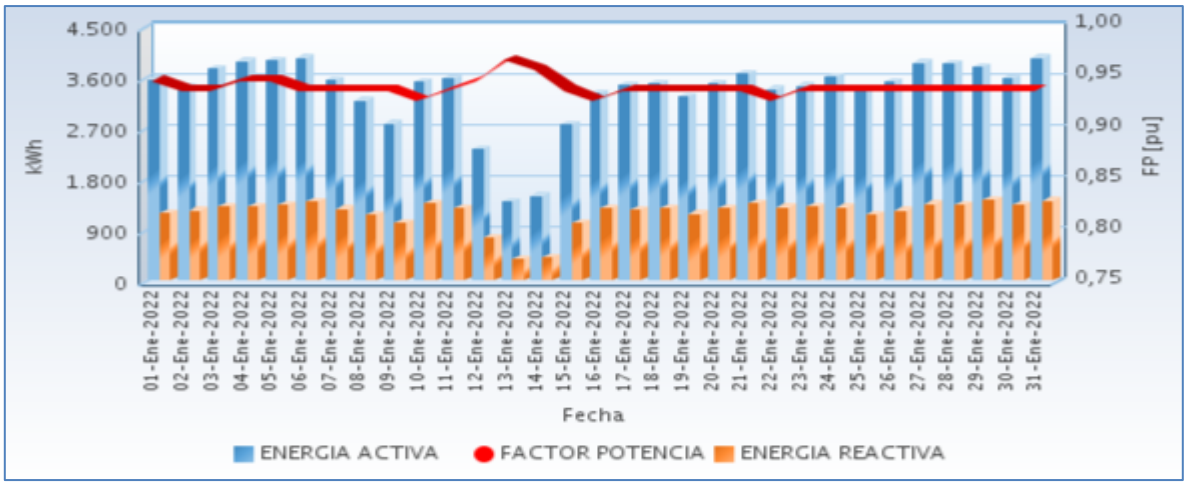

Fuente CNM

2.3 Potencia

En la siguiente gráfica se presenta el comportamiento diario de la potencia para este mes.

Gráfica 10 Comportamiento Diario de la Potencia.

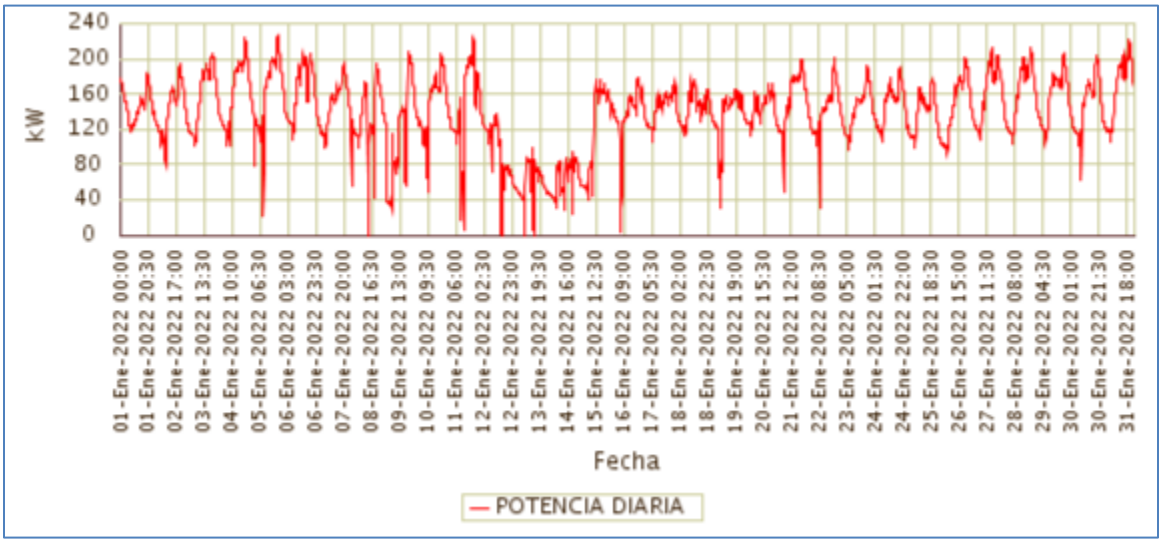

Fuente CNM

2.4 Potencia Máxima

La potencia máxima fue de 227,22kW, se presentó el Miércoles 05 de Enero a las 19:15 horas. Respecto a la potencia máxima de Enero de 2021 (201,17kW), tuvo una variación de 12,95%.

En la siguiente grafica se presenta la potencia máxima diaria registrada para este mes.

Gráfica 11 Potencia Máxima Diaria-PUERTO NARIÑO (PUERTO NARIÑO - AMAZONAS).

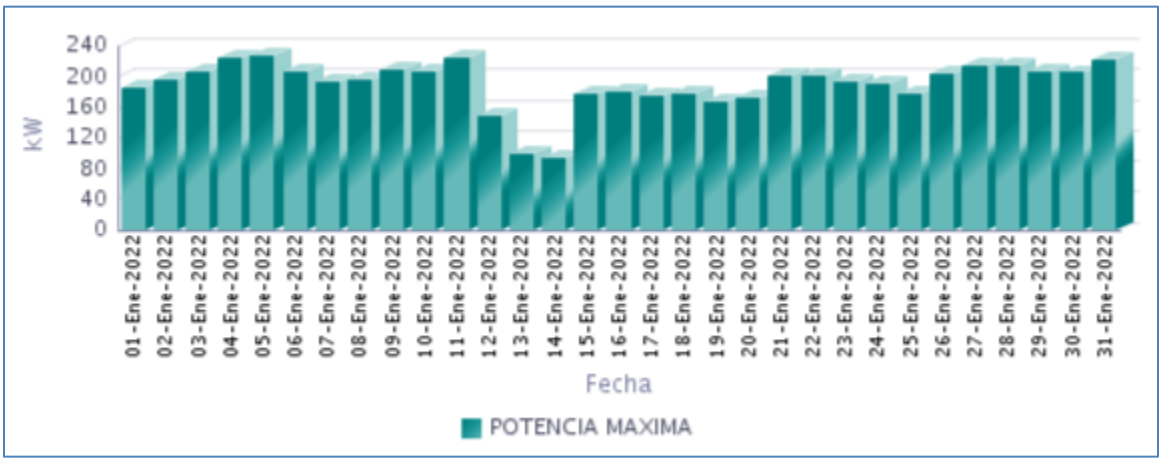

Fuente CNM

2.5 Horas de Prestación del Servicio

En Enero, se prestó el servicio de energía eléctrica en la localidad, un promedio diario de 23 Horas 55 Minutos, como se presenta en la siguiente gráfica.

Gráfica 12 Horas Efectivas de Prestación del Servicio - PUERTO NARIÑO (PUERTO NARIÑO - AMAZONAS),

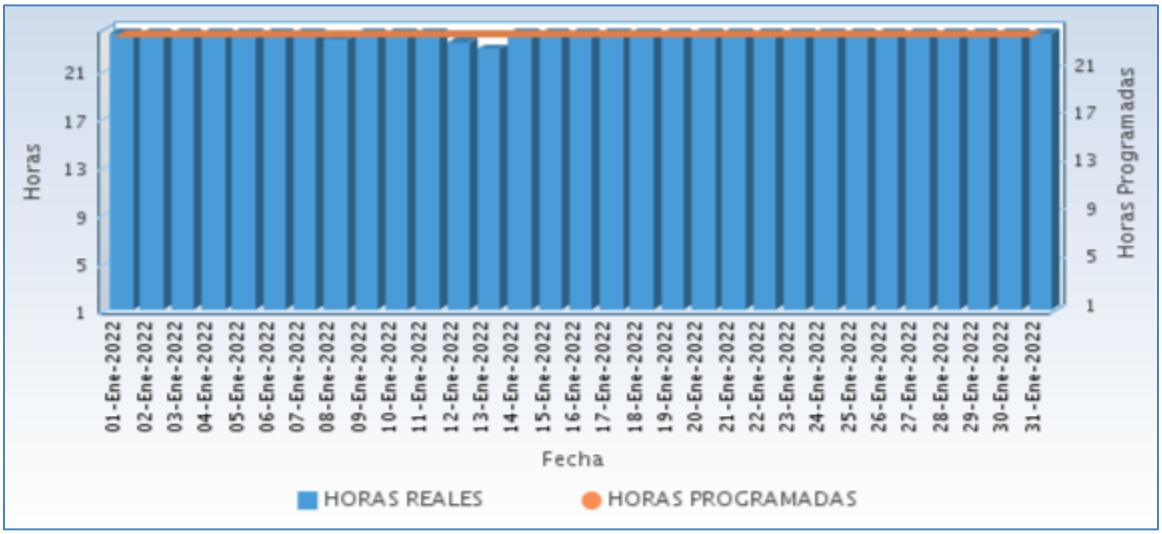

Fuente CNM

A continuación se relaciona las horas promedio por día de la prestación del servicio de energía:

Tabla 7 Horas promedio por día prestación del servicio de energía

PUERTO NARIÑO (PUERTO NARIÑO - AMAZONAS) Enero 2022	
DIA	**Horas de servicio promedio en el día [hh:mm]**
01-Ene-2022	24 Horas
02-Ene-2022	24 Horas
03-Ene-2022	24 Horas
04-Ene-2022	24 Horas
05-Ene-2022	24 Horas
06-Ene-2022	24 Horas
07-Ene-2022	24 Horas
08-Ene-2022	23 Horas 30 Minutos
09-Ene-2022	24 Horas
10-Ene-2022	24 Horas
11-Ene-2022	24 Horas
12-Ene-2022	23 Horas 15 Minutos
13-Ene-2022	22 Horas 45 Minutos
14-Ene-2022	24 Horas
15-Ene-2022	24 Horas
16-Ene-2022	24 Horas
17-Ene-2022	24 Horas
18-Ene-2022	24 Horas
19-Ene-2022	24 Horas
20-Ene-2022	24 Horas
21-Ene-2022	24 Horas
22-Ene-2022	24 Horas
23-Ene-2022	24 Horas
24-Ene-2022	24 Horas
25-Ene-2022	24 Horas
26-Ene-2022	24 Horas
27-Ene-2022	24 Horas
28-Ene-2022	24 Horas
29-Ene-2022	24 Horas
30-Ene-2022	24 Horas
31-Ene-2022	24 Horas

Fuente CNM

2.6 Curvas de Carga

En la siguiente gráfica, se presenta el comportamiento de la carga promedio para el mes.

Gráfica 13 Curva de Carga Promedio Diaria Mensual

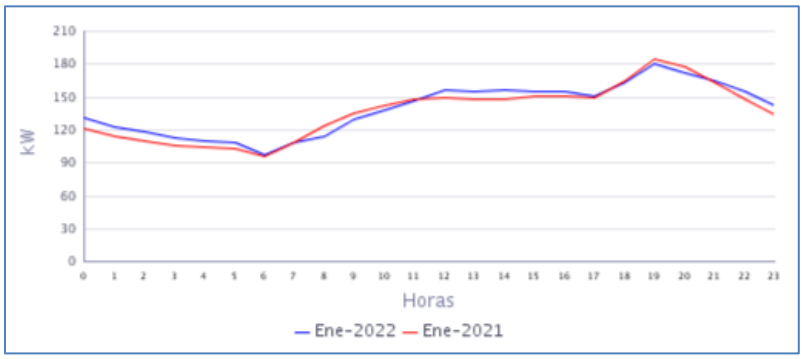

Fuente CNM

En la gráfica anterior se comparan las curvas de carga promedio diarias de Ene-2021 y del Ene-2022, presentándose un crecimiento en la demanda de 2,45%.

3. TARAPACÁ (TARAPACÁ - AMAZONAS)

El área no Municipalizada de Tarapacá en Amazonas, está ubicada en el Sur del Departamento, con una población de 3.939 habitantes, según el censo DANE de 2018 y proyección DANE a 2020. El número de usuarios es 246.[1]

3.1 Descripción del Sitio

La localidad cuenta con una central de generación que está conformada por la siguiente infraestructura:

Tabla 8 Infraestructura de la Localidad.

GRUPO ELECTRÓGENO			
ITEM	**MARCA**	**CAPACIDAD**	**ESTADO**
1	CUMMINS	180	EN OPERACIÓN
2	CATERPILLAR	113	EN OPERACIÓN
3	MTU	280	EN OPERACIÓN
TRANSFORMADORES			
ITEM	**CAPACIDAD**		**ESTADO**
1	150 kVA		EN OPERACIÓN

Gráfica 14 Diagrama de Conexión de la Localidad.

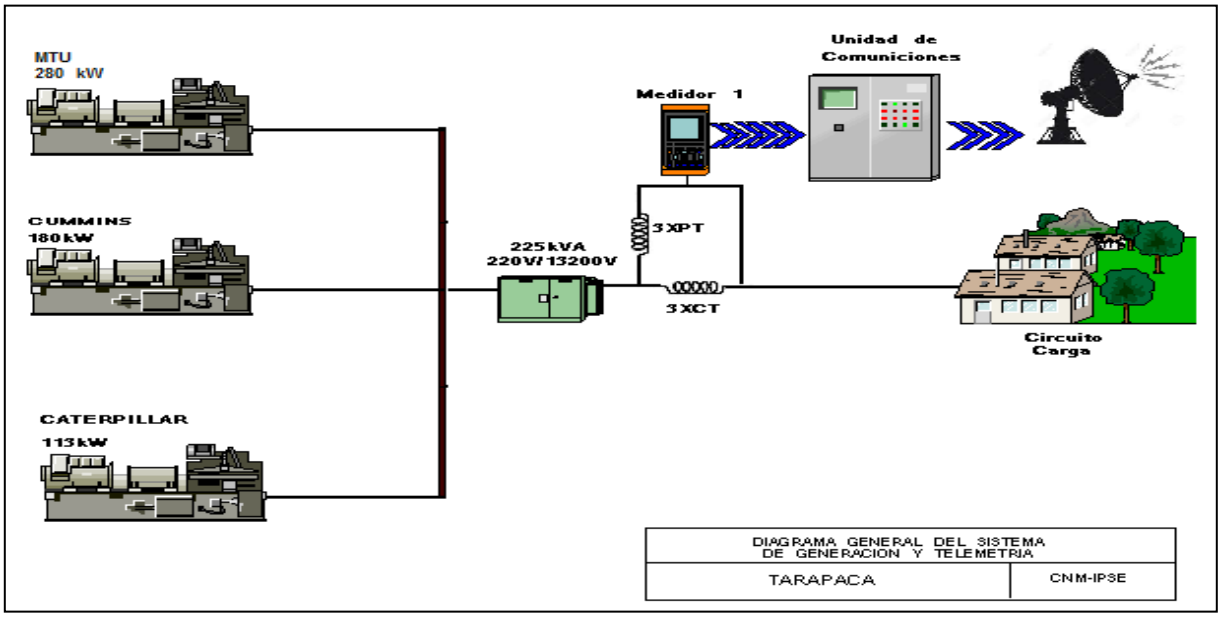

[1] Fuente: http://www.dane.gov.co/Información derivada del Censo Nacional de Población y Vivienda (CNPV) 2018.'Retroproyecciones y Proyecciones de población a nivel municipal por área, sexo y edad simple. Periodo 1985- 2035.

3.2 Energía

El consumo de energía eléctrica para esta localidad en *Enero* de 2022, se presenta en la siguiente tabla, donde se encuentran los valores acumulados diarios de la energía activa (kWh), reactiva (kVARh), aparente (kVAh) y del factor de potencia (p.u).

Tabla 9 Energía Activa, Reactiva, Aparente y Factor de Potencia.

TARAPACÁ (TARAPACÁ - AMAZONAS)				
Fecha	**Energía Activa (kWh)**	**Energía Reactiva (kVARh)**	**Energía Aparente (kVAh)**	**Factor de Potencia (p.u)**
Enero 1, Sábado	1.053	465	1.150,84	0,91
Enero 2, Domingo	800	345	870,69	0,92
Enero 3, Lunes	773	336	842,58	0,92
Enero 4, Martes	781	339	851,36	0,92
Enero 5, Miércoles	778	341	849,28	0,92
Enero 6, Jueves	781	357	859,20	0,91
Enero 7, Viernes	775	356	853,04	0,91
Enero 8, Sábado	803	362	880,62	0,91
Enero 9, Domingo	738	331	809,03	0,91
Enero 10, Lunes	770	350	845,26	0,91
Enero 11, Martes	782	362	861,27	0,91
Enero 12, Miércoles	788	347	860,70	0,92
Enero 13, Jueves	729	333	801,13	0,91
Enero 14, Viernes	735	332	806,81	0,91
Enero 15, Sábado	743	329	812,37	0,91
Enero 16, Domingo	679	310	746,26	0,91
Enero 17, Lunes	761	342	834,60	0,91
Enero 18, Martes	773	359	852,65	0,91
Enero 19, Miércoles	751	345	826,20	0,91
Enero 20, Jueves	720	339	795,70	0,90
Enero 21, Viernes	726	343	803,24	0,90
Enero 22, Sábado	720	345	798,65	0,90
Enero 23, Domingo	719	346	797,76	0,90
Enero 24, Lunes	750	349	827,36	0,91
Enero 25, Martes	664	318	735,92	0,90
Enero 26, Miércoles	717	333	790,31	0,91
Enero 27, Jueves	725	324	794,55	0,91
Enero 28, Viernes	766	345	839,97	0,91
Enero 29, Sábado	781	347	854,42	0,91
Enero 30, Domingo	759	349	835,51	0,91
Enero 31, Lunes	791	359	868,90	0,91
TOTAL	**23.629**	**10.738**	**25.954,67**	**0,91**

El factor de potencia promedio fue 0,91.

Con referencia a Enero de 2021 (22.703 kWh), se presentó un crecimiento en la demanda de energía eléctrica del 4,08%.

Gráfica 15 Energía Activa, Reactiva y Factor de Potencia – TARAPACÁ (TARAPACÁ - AMAZONAS).

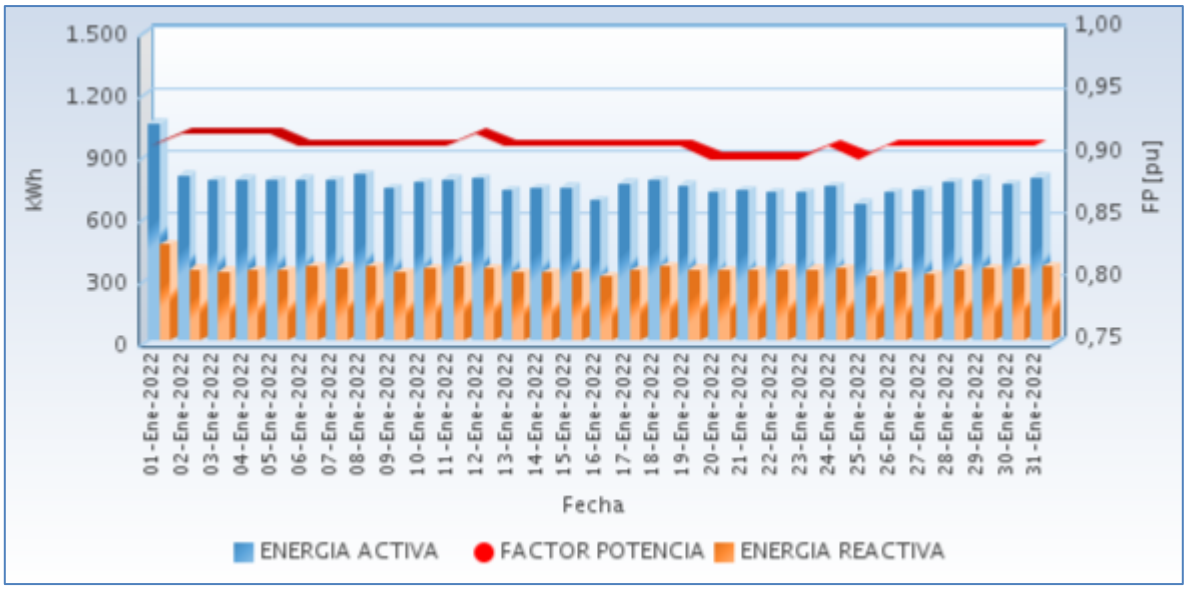

Fuente CNM

3.3 Potencia

En la siguiente gráfica se presenta el comportamiento diario de la potencia para este mes.

Gráfica 16 Comportamiento Diario de la Potencia.

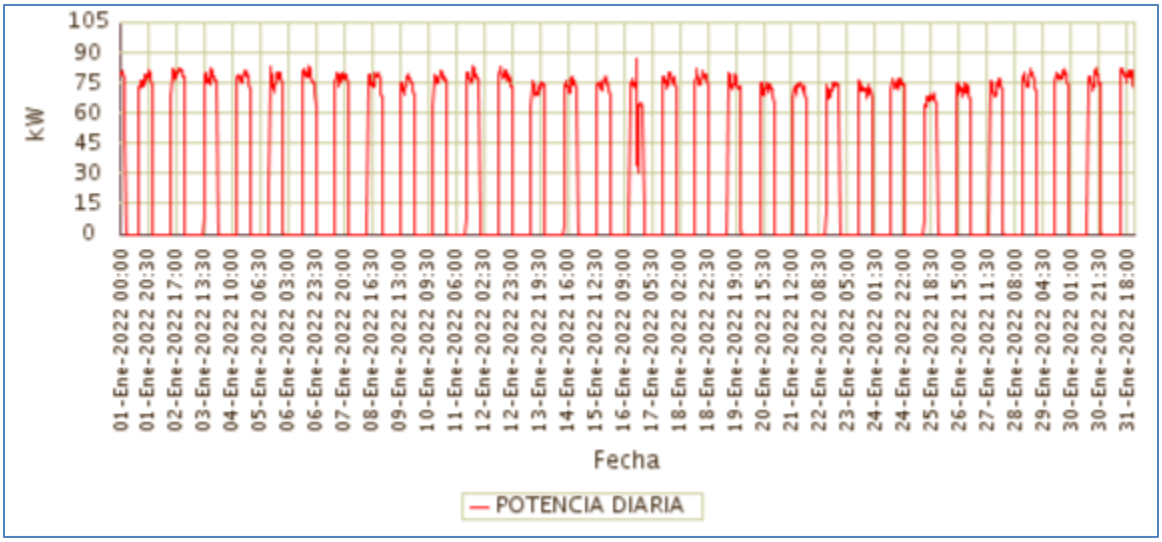

Fuente CNM

3.4 Potencia Máxima

La potencia máxima fue de 86,80kW, se presentó el Domingo 16 de Enero a las 18:00 horas. Respecto a la potencia máxima de Enero de 2021 (91,62kW), tuvo una caída de 5,26%.

En la siguiente grafica se presenta la potencia máxima diaria registrada para este mes.

Gráfica 17 Potencia Máxima Diaria-TARAPACÁ (TARAPACÁ - AMAZONAS).

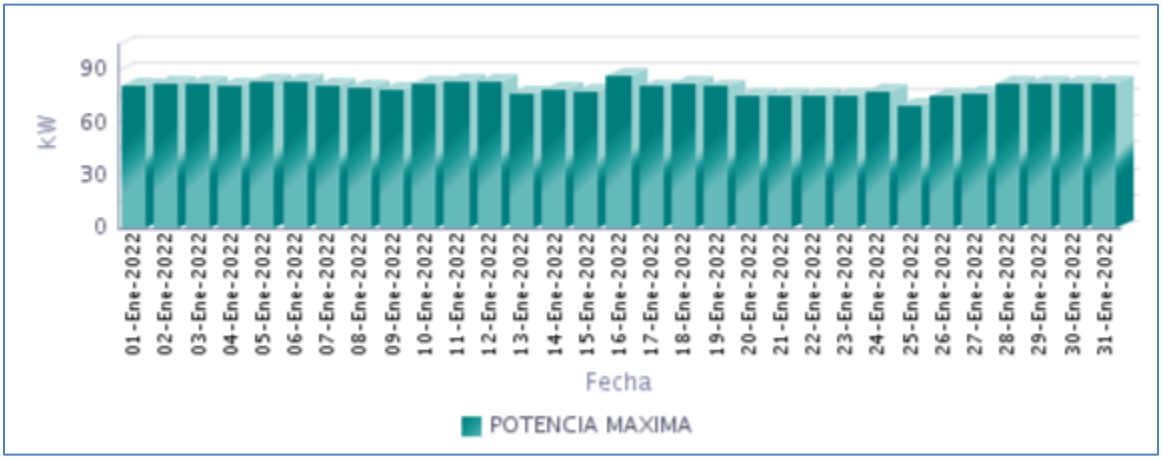

Fuente CNM

3.5 Horas de Prestación del Servicio

En Enero, se prestó el servicio de energía eléctrica en la localidad, un promedio diario de 10 Horas 24 Minutos, como se presenta en la siguiente gráfica.

Gráfica 18 Horas Efectivas de Prestación del Servicio - TARAPACÁ (TARAPACÁ - AMAZONAS),

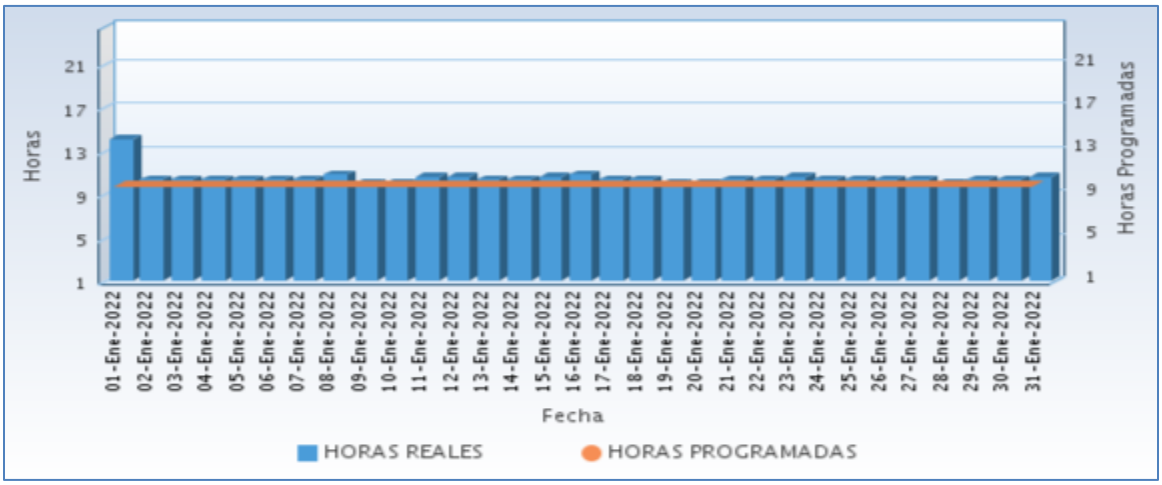

Fuente CNM

A continuación se relaciona las horas promedio por día de la prestación del servicio de energía:

Tabla 10 Horas promedio por día prestación del servicio de energía

TARAPACÁ (TARAPACA - AMAZONAS) Enero 2022	
DIA	**Horas de servicio promedio en el día [hh:mm]**
01-Ene-2022	14 Horas 0 Minutos
02-Ene-2022	10 Horas 15 Minutos
03-Ene-2022	10 Horas 15 Minutos
04-Ene-2022	10 Horas 15 Minutos
05-Ene-2022	10 Horas 15 Minutos
06-Ene-2022	10 Horas 15 Minutos
07-Ene-2022	10 Horas 15 Minutos
08-Ene-2022	10 Horas 45 Minutos
09-Ene-2022	10 Horas 0 Minutos
10-Ene-2022	10 Horas 0 Minutos
11-Ene-2022	10 Horas 30 Minutos
12-Ene-2022	10 Horas 30 Minutos
13-Ene-2022	10 Horas 15 Minutos
14-Ene-2022	10 Horas 15 Minutos
15-Ene-2022	10 Horas 30 Minutos
16-Ene-2022	10 Horas 45 Minutos
17-Ene-2022	10 Horas 15 Minutos
18-Ene-2022	10 Horas 15 Minutos
19-Ene-2022	10 Horas 0 Minutos
20-Ene-2022	10 Horas 0 Minutos
21-Ene-2022	10 Horas 15 Minutos
22-Ene-2022	10 Horas 15 Minutos
23-Ene-2022	10 Horas 30 Minutos
24-Ene-2022	10 Horas 15 Minutos
25-Ene-2022	10 Horas 15 Minutos
26-Ene-2022	10 Horas 15 Minutos
27-Ene-2022	10 Horas 15 Minutos
28-Ene-2022	10 Horas 0 Minutos
29-Ene-2022	10 Horas 15 Minutos
30-Ene-2022	10 Horas 15 Minutos
31-Ene-2022	10 Horas 30 Minutos

Fuente CNM

3.6 Curvas de Carga

En la siguiente gráfica, se presenta el comportamiento de la carga promedio para el mes.

Gráfica 19 Curva de Carga Promedio Diaria Mensual

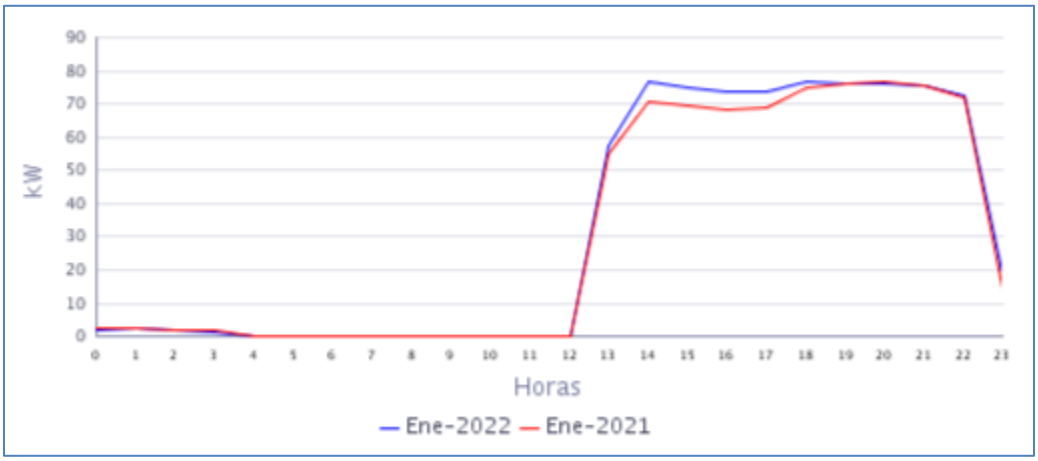

Fuente CNM

En la gráfica anterior se comparan las curvas de carga promedio diarias de Ene-2021 y del Ene-2022, presentándose una variación en la demanda de 4,08%.

ANTIOQUIA

4. BUCHADÓ (VIGÍA DEL FUERTE - ANTIOQUIA)

El corregimiento de Buchadó, pertenece al municipio de Vigía del Fuerte, Departamento de Antioquia. Esta localidad cuenta con un total de 298 usuarios[1]

4.1 Descripción del Sitio

La localidad cuenta con una central de generación que está conformada por la siguiente infraestructura:

Tabla 11 Infraestructura de la Localidad.

GRUPO ELECTRÓGENO			
ITEM	**MARCA**	**CAPACIDAD**	**ESTADO**
1	BAIFA CUMMINS	174,8 kW	EN OPERACIÓN

Gráfica 20 Diagrama de Conexión de la Localidad.

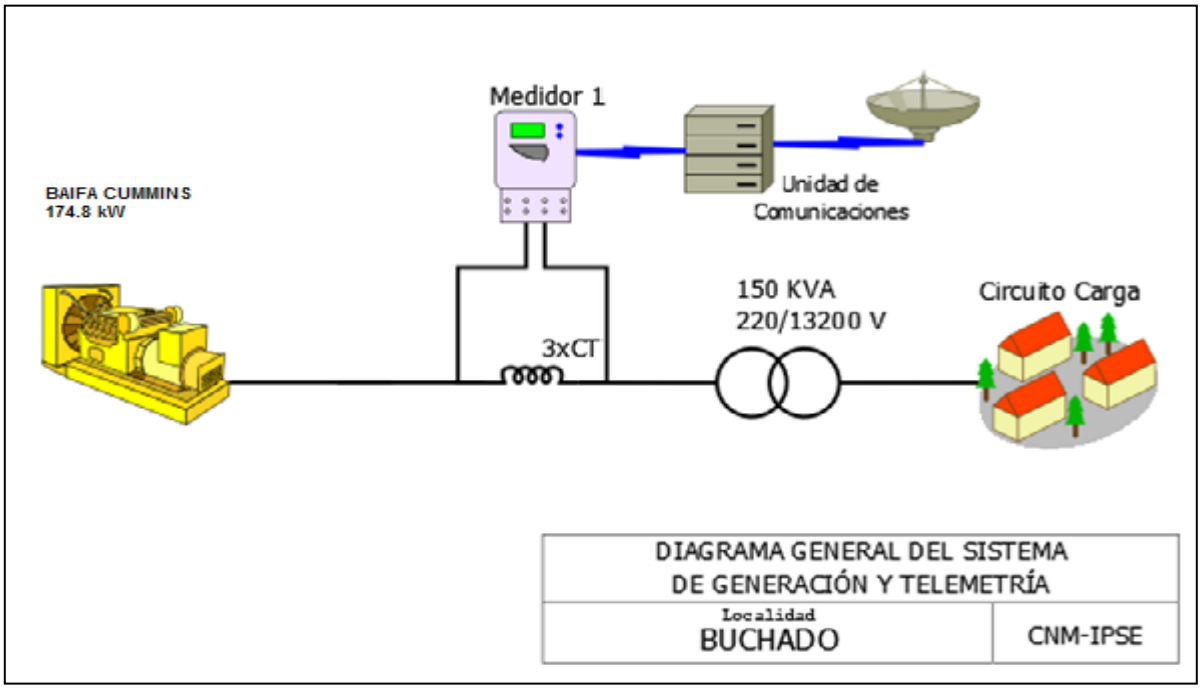

Localidad sin información por daño en el sistema de medida.

[1] Fuente: http://reportes.sui.gov.co/ - Sistema Único de Información SUI - Año 2020

5. LOMA MURRI (CORREGIMIENTO) (VIGIA DEL FUERTE - ANTIOQUIA)

Esta localidad pertenece al municipio de Vigía del Fuerte, departamento de Antioquia y la central de generación suministra energía las localidades de Loma de Murrí (195 usuarios) y Bajo Murrí (playa Murrí) (241 usuarios) con total de 436 usuarios.[1]

5.1 Descripción del Sitio

La localidad cuenta con una central de generación que está conformada por la siguiente infraestructura:

Tabla 12 Infraestructura de la Localidad.

GRUPO ELECTRÓGENO			
ITEM	**MARCA**	**CAPACIDAD**	**ESTADO**
1	STANFORD	204 kW	EN OPERACIÓN
TRANSFORMADORES			
ITEM	**CAPACIDAD**		**ESTADO**
1	150 kVA		EN OPERACIÓN

Gráfica 21 Diagrama de Conexión de la Localidad.

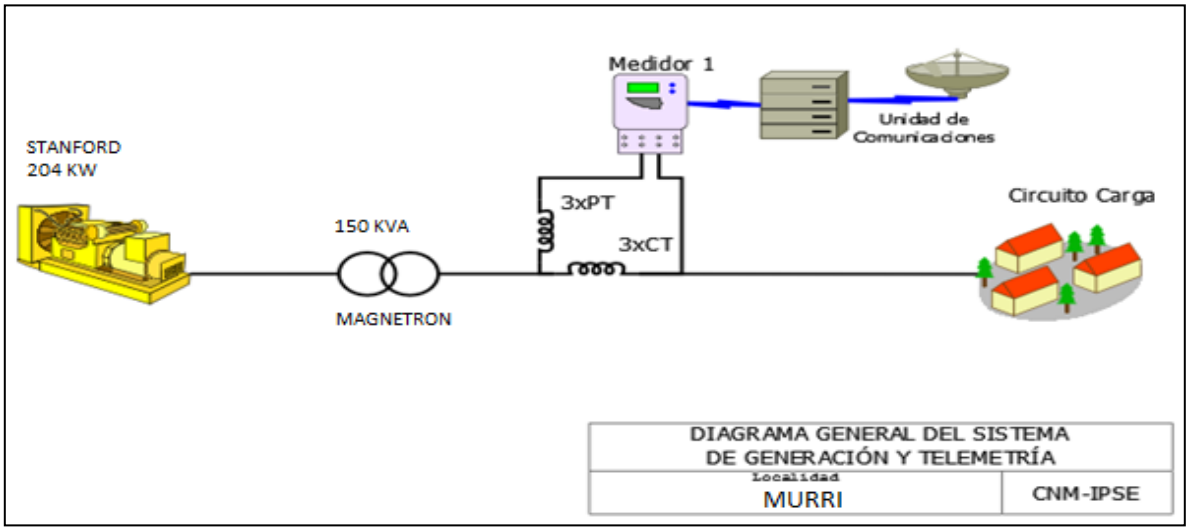

Esta localidad sin información, porque actualmente están prestando el servicio con los grupos electrógenos antiguos de las localidades Bajo Murri y Playa Murri, debido a que el grupo electrógeno que genera para ambas localidades se encuentra dañado. Por lo anterior el sistema de telemetria se encuentra apagado.

6. SAN ANTONIO DE PADUA (VIGÍA DEL FUERTE - ANTIOQUIA)

Esta localidad pertenece al municipio de Vigía del Fuerte, departamento de Antioquia con total de 274 usuarios.[1]

6.1 Descripción del Sitio

La localidad cuenta con una central de generación que está conformada por la siguiente infraestructura:

Tabla 15 Infraestructura de la Localidad.

GRUPO ELECTRÓGENO			
ITEM	**MARCA**	**CAPACIDAD**	**ESTADO**
1	CUMMINS	110 kW	EN OPERACIÓN
TRANSFORMADORES			
ITEM	**CAPACIDAD**		**ESTADO**
1	75 kVA		EN OPERACIÓN

Gráfica 27 Diagrama de Conexión de la Localidad.

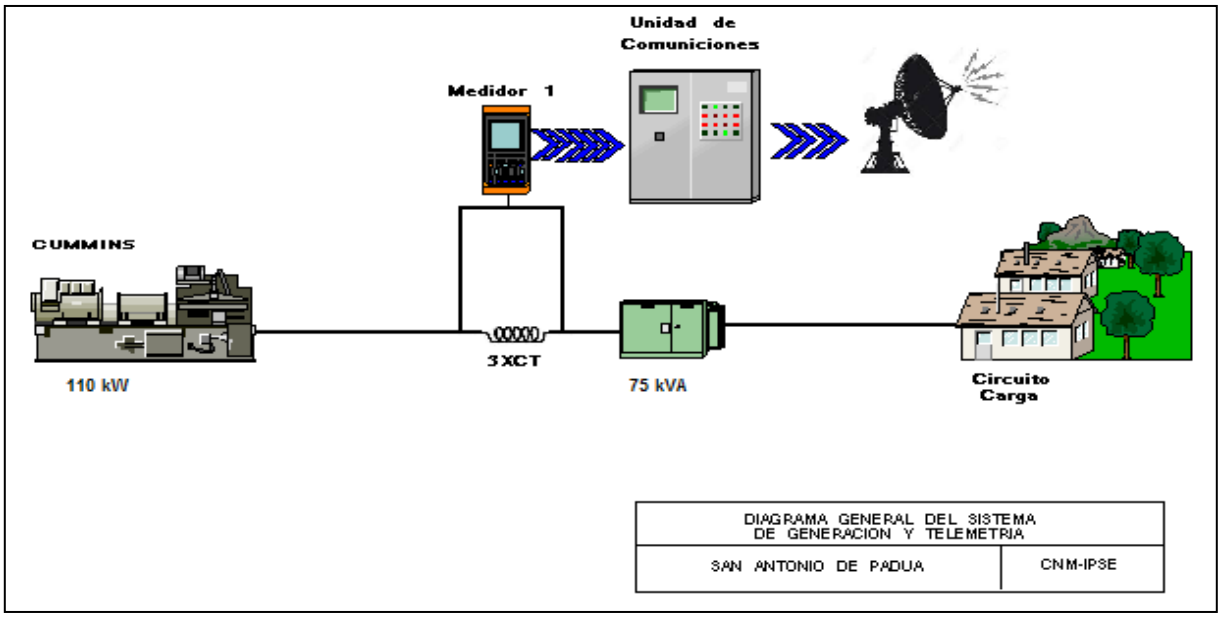

Localidad sin información por daño en el sistema de telemetría, cuentan con servicio de energía de 6 pm a 11pm.

[1] Fuente: http://reportes.sui.gov.co/ - Sistema Único de Información SUI - Año 2020.

7. VEGAEZ (VIGIA DEL FUERTE - ANTIOQUIA)

Esta localidad pertenece al municipio de Vigía del Fuerte, departamento de Antioquia y la central de generación del rio Arquía suministra energía a las localidades de Vegaéz 244 , Belén 76 e Isleta 76 con total de 396 usuarios.[1]

7.1 Descripción del Sitio

La localidad cuenta con una central de generación que está conformada por la siguiente infraestructura:

Tabla 18 Infraestructura de la Localidad.

GRUPO ELECTRÓGENO			
ITEM	**MARCA**	**CAPACIDAD**	**ESTADO**
1	CUMMINS	185 kW	EN OPERACIÓN
TRANSFORMADORES			
ITEM	**CAPACIDAD**		**ESTADO**
1	150 kVA		EN OPERACIÓN

Gráfica 33 Diagrama de Conexión de la Localidad.

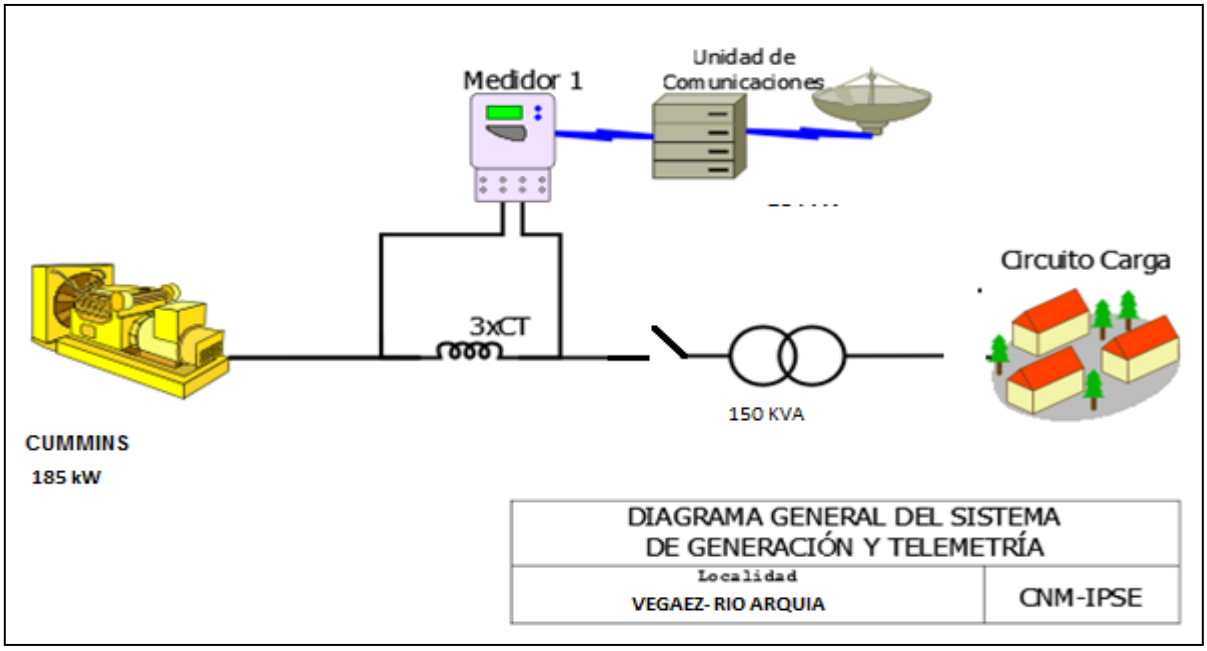

[1] Fuente: http://reportes.sui.gov.co/ - Sistema Único de Información SUI - Año 2020

7.2 Energía

El consumo de energía eléctrica para esta localidad en *Enero* de 2022, se presenta en la siguiente tabla, donde se encuentran los valores acumulados diarios de la energía activa (kWh), reactiva (kVARh), aparente (kVAh) y del factor de potencia (p.u).

Tabla 19 Energía Activa, Reactiva, Aparente y Factor de Potencia.

VEGAEZ (VIGÍA DEL FUERTE - ANTIOQUIA)				
Fecha	**Energía Activa (kWh)**	**Energía Reactiva (kVARh)**	**Energía Aparente (kVAh)**	**Factor de Potencia (p.u)**
Enero 1, Sábado	456	50	458,74	0,99
Enero 2, Domingo	138	17	139,12	0,99
Enero 3, Lunes	163	24	164,87	0,99
Enero 4, Martes	111	12	111,45	0,99
Enero 5, Miércoles	81	8	81,90	0,99
Enero 6, Jueves	129	12	129,65	1,00
Enero 7, Viernes	132	14	133,12	0,99
Enero 8, Sábado	27	15	31,15	0,88
Enero 9, Domingo	0	0	0,00	
Enero 10, Lunes	0	0	0,00	
Enero 11, Martes	0	0	0,00	
Enero 12, Miércoles	0	0	0,00	
Enero 13, Jueves	0	0	0,00	
Enero 14, Viernes	0	0	0,00	
Enero 15, Sábado	0	0	0,00	
Enero 16, Domingo	146	20	147,39	0,99
Enero 17, Lunes	74	7	74,00	0,99
Enero 18, Martes	162	30	164,54	0,98
Enero 19, Miércoles	118	12	118,50	1,00
Enero 20, Jueves	107	11	107,43	1,00
Enero 21, Viernes	126	13	126,15	0,99
Enero 22, Sábado	151	23	152,87	0,99
Enero 23, Domingo	135	14	136,11	0,99
Enero 24, Lunes	164	25	165,56	0,99
Enero 25, Martes	156	24	157,78	0,99
Enero 26, Miércoles	112	10	112,22	1,00
Enero 27, Jueves	130	12	130,57	1,00
Enero 28, Viernes	249	29	250,55	0,99
Enero 29, Sábado	130	14	130,81	0,99
Enero 30, Domingo	124	15	124,71	0,99
Enero 31, Lunes	117	11	118,00	1,00
TOTAL	**3.438**	**423**	**3.463,93**	**0,99**

El factor de potencia promedio fue 0,99.

Con referencia a Enero de 2021 (5.693 kWh), se presentó una caída en la demanda de energía eléctrica del 39,61%. Este comportamiento es debido a que del 9 a 15 de enero no se prestó el suministro de energía.

Gráfica 34 Energía Activa, Reactiva y Factor de Potencia – VEGAEZ (VIGÍA DEL FUERTE - ANTIOQUIA).

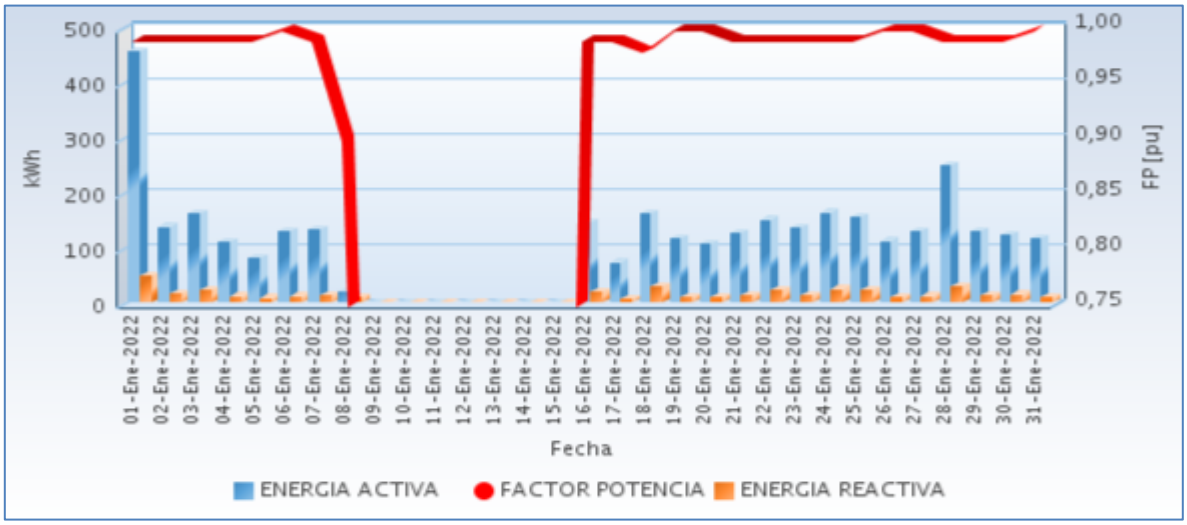

Fuente CNM

7.3 Potencia

En la siguiente gráfica se presenta el comportamiento diario de la potencia para este mes.

Gráfica 35 Comportamiento Diario de la Potencia.

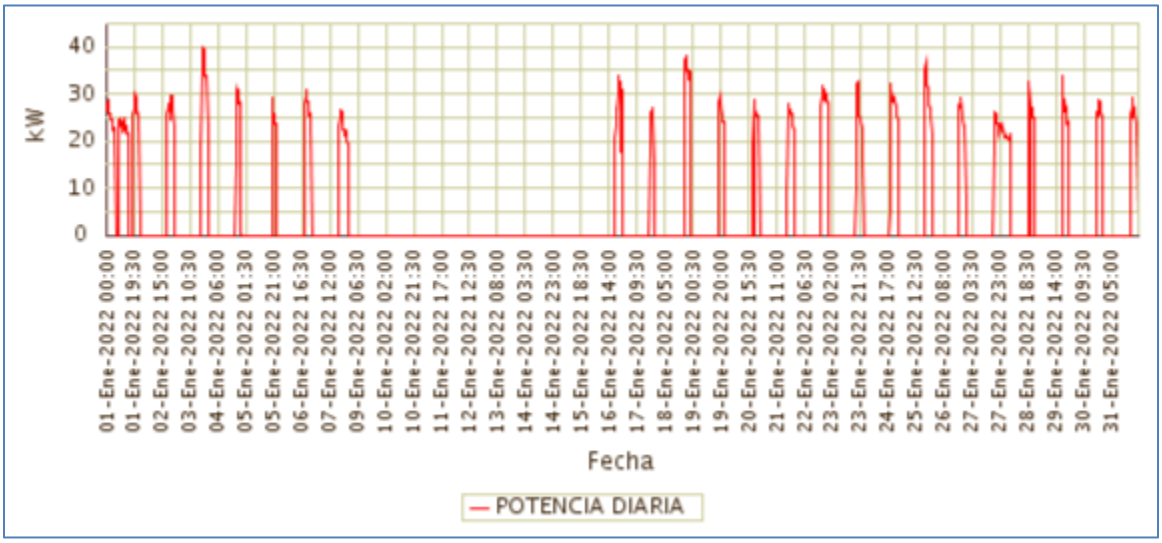

Fuente CNM

7.4 Potencia Máxima

La potencia máxima fue de 39,71kW, se presentó el Lunes 03 de Enero a las 19:30 horas. Respecto a la potencia máxima de Enero de 2021 (44,83kW), tuvo una caída de 11,42%.

En la siguiente grafica se presenta la potencia máxima diaria registrada para este mes.

Gráfica 36 Potencia Máxima Diaria-VEGAEZ (VIGÍA DEL FUERTE - ANTIOQUIA).

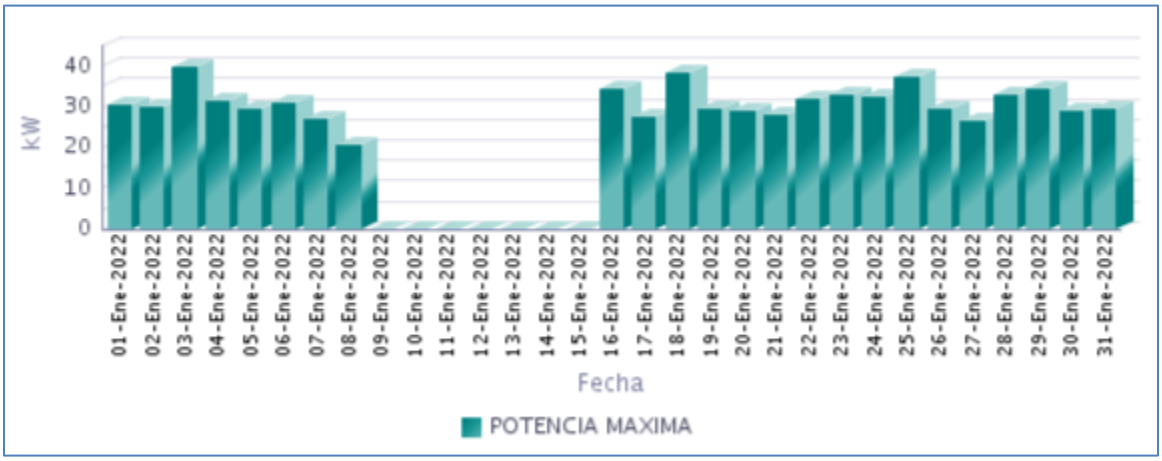

Fuente CNM

7.5 Horas de Prestación del Servicio

En Enero, se prestó el servicio de energía eléctrica en la localidad, un promedio diario de 4 Horas 23 Minutos, como se presenta en la siguiente gráfica.

Gráfica 37 Horas Efectivas de Prestación del Servicio - VEGAEZ (VIGÍA DEL FUERTE - ANTIOQUIA),

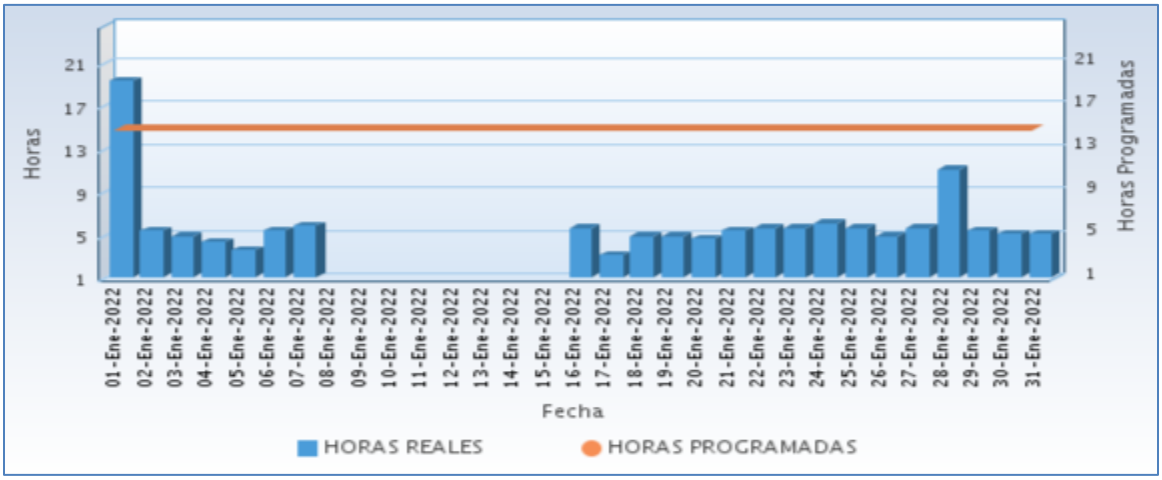

Fuente CNM

A continuación se relaciona las horas promedio por día de la prestación del servicio de energía:

Tabla 20 Horas promedio por día prestación del servicio de energía

VEGAEZ (VIGÍA DEL FUERTE - ANTIOQUIA) Enero 2022	
DIA	**Horas de servicio promedio en el día [hh:mm]**
01-Ene-2022	19 Horas 15 Minutos
02-Ene-2022	5 Horas 15 Minutos
03-Ene-2022	4 Horas 45 Minutos
04-Ene-2022	4 Horas 15 Minutos
05-Ene-2022	3 Horas 30 Minutos
06-Ene-2022	5 Horas 15 Minutos
07-Ene-2022	5 Horas 45 Minutos
08-Ene-2022	1 Horas 30 Minutos
09-Ene-2022	0 Horas 0 Minutos
10-Ene-2022	0 Horas 0 Minutos
11-Ene-2022	0 Horas 0 Minutos
12-Ene-2022	0 Horas 0 Minutos
13-Ene-2022	0 Horas 0 Minutos
14-Ene-2022	0 Horas 0 Minutos
15-Ene-2022	0 Horas 0 Minutos
16-Ene-2022	5 Horas 30 Minutos
17-Ene-2022	3 Horas 0 Minutos
18-Ene-2022	4 Horas 45 Minutos
19-Ene-2022	4 Horas 45 Minutos
20-Ene-2022	4 Horas 30 Minutos
21-Ene-2022	5 Horas 15 Minutos
22-Ene-2022	5 Horas 30 Minutos
23-Ene-2022	5 Horas 30 Minutos
24-Ene-2022	6 Horas 0 Minutos
25-Ene-2022	5 Horas 30 Minutos
26-Ene-2022	4 Horas 45 Minutos
27-Ene-2022	5 Horas 30 Minutos
28-Ene-2022	11 Horas 0 Minutos
29-Ene-2022	5 Horas 15 Minutos
30-Ene-2022	5 Horas 0 Minutos
31-Ene-2022	5 Horas 0 Minutos

Fuente CNM

7.6 Curvas de Carga

En la siguiente gráfica, se presenta el comportamiento de la carga promedio para el mes.

Gráfica 38 Curva de Carga Promedio Diaria Mensual

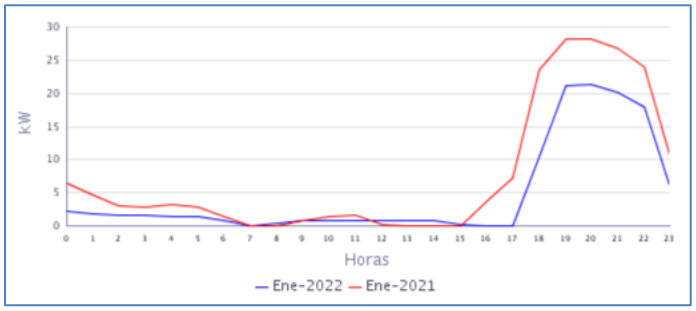

Fuente CNM

En la gráfica anterior se comparan las curvas de carga promedio diarias de Ene-2021 y del Ene-2022, presentándose una caída en la demanda de 39,75%.

ARCHIPIÉLAGO DE SAN ANDRÉS

8. PROVIDENCIA (PROVIDENCIA - ARCHIPIÉLAGO DE SAN ANDRÉS)

La isla de Providencia está ubicada en el departamento Archipiélago de San Andrés, Providencia y Santa Catalina, con una población, según el censo de 2018 y su proyección al año 2020, de 6.259 habitantes de los cuales 3.546 están ubicados en la cabecera municipal y 2.713 en las áreas rurales del municipio. El número de usuarios es de 2.427.[1]

8.1 Descripción del Sitio

La localidad cuenta con una central de generación que está conformada por la siguiente infraestructura:

Tabla 21 Infraestructura de la Localidad.

GRUPO ELECTRÓGENO			
ITEM	**MARCA**	**CAPACIDAD**	**ESTADO**
1	EMD 1	937 kW	DISPONIBLE
2	EMD 2	1400 kW	DISPONIBLE
3	EMD 3	1400 kW	DISPONIBLE
4	CUMMINS	745 kW	DISPONIBLE
5	HYUNDAI	33 kW(41 kVA)	DISPONIBLE

Gráfica 39 Diagrama de Conexión de la Localidad.

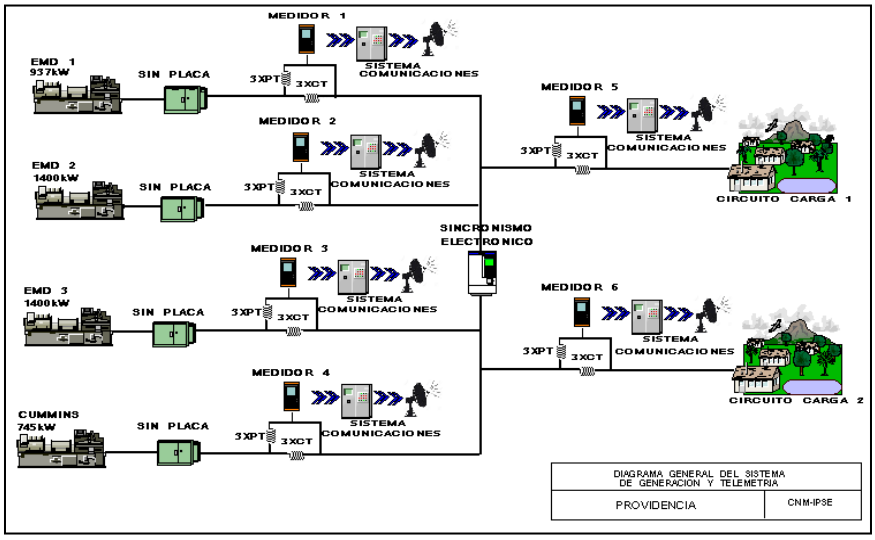

[1] Fuente: http://www.dane.gov.co/Información derivada del Censo Nacional de Población y Vivienda (CNPV) 2018.'Retroproyecciones y Proyecciones de población a nivel municipal por área, sexo y edad simple. Periodo 1985- 2035

8.2 Energía

El consumo de energía eléctrica para esta localidad en *Enero* de 2022, se presenta en la siguiente tabla, donde se encuentran los valores acumulados diarios de la energía activa (kWh), reactiva (kVARh), aparente (kVAh) y del factor de potencia (p.u).

Tabla 22 Energía Activa, Reactiva, Aparente y Factor de Potencia.

PROVIDENCIA (PROVIDENCIA - ARCHIPIÉLAGO DE SAN ANDRÉS)				
Fecha	**Energía Activa (kWh)**	**Energía Reactiva (kVARh)**	**Energía Aparente (kVAh)**	**Factor de Potencia (p.u)**
Enero 1, Sábado	30.295	8.116	31.363,58	0,97
Enero 2, Domingo	30.495	8.150	31.565,44	0,97
Enero 3, Lunes	30.754	8.264	31.844,91	0,97
Enero 4, Martes	29.618	8.085	30.701,64	0,96
Enero 5, Miércoles	28.923	8.223	30.069,60	0,96
Enero 6, Jueves	29.716	8.383	30.875,80	0,96
Enero 7, Viernes	30.532	8.485	31.689,54	0,96
Enero 8, Sábado	31.052	8.651	32.234,29	0,96
Enero 9, Domingo	30.413	8.284	31.520,64	0,96
Enero 10, Lunes	29.369	8.116	30.470,03	0,96
Enero 11, Martes	29.997	8.283	31.119,86	0,96
Enero 12, Miércoles	30.323	8.369	31.456,44	0,96
Enero 13, Jueves	29.841	8.298	30.973,51	0,96
Enero 14, Viernes	29.498	8.276	30.637,49	0,96
Enero 15, Sábado	29.419	8.309	30.569,59	0,96
Enero 16, Domingo	29.076	7.997	30.155,64	0,96
Enero 17, Lunes	29.188	8.105	30.292,42	0,96
Enero 18, Martes	30.463	8.277	31.567,68	0,97
Enero 19, Miércoles	30.732	8.356	31.847,42	0,96
Enero 20, Jueves	31.632	8.492	32.751,77	0,97
Enero 21, Viernes	31.862	8.499	32.975,74	0,97
Enero 22, Sábado	31.558	8.369	32.648,86	0,97
Enero 23, Domingo	29.781	7.936	30.820,23	0,97
Enero 24, Lunes	30.737	8.234	31.820,29	0,97
Enero 25, Martes	31.286	8.280	32.363,33	0,97
Enero 26, Miércoles	31.306	8.333	32.396,30	0,97
Enero 27, Jueves	31.136	8.242	32.208,15	0,97
Enero 28, Viernes	30.985	8.220	32.056,36	0,97
Enero 29, Sábado	31.299	8.440	32.417,15	0,97
Enero 30, Domingo	28.926	7.847	29.971,83	0,97
Enero 31, Lunes	26.173	7.265	27.162,18	0,96
TOTAL	**936.385**	**255.183**	**970.533,67**	**0,96**

El factor de potencia promedio fue 0,96.

Gráfica 40 Energía Activa, Reactiva y Factor de Potencia – PROVIDENCIA (PROVIDENCIA - ARCHIPIÉLAGO DE SAN ANDRÉS).

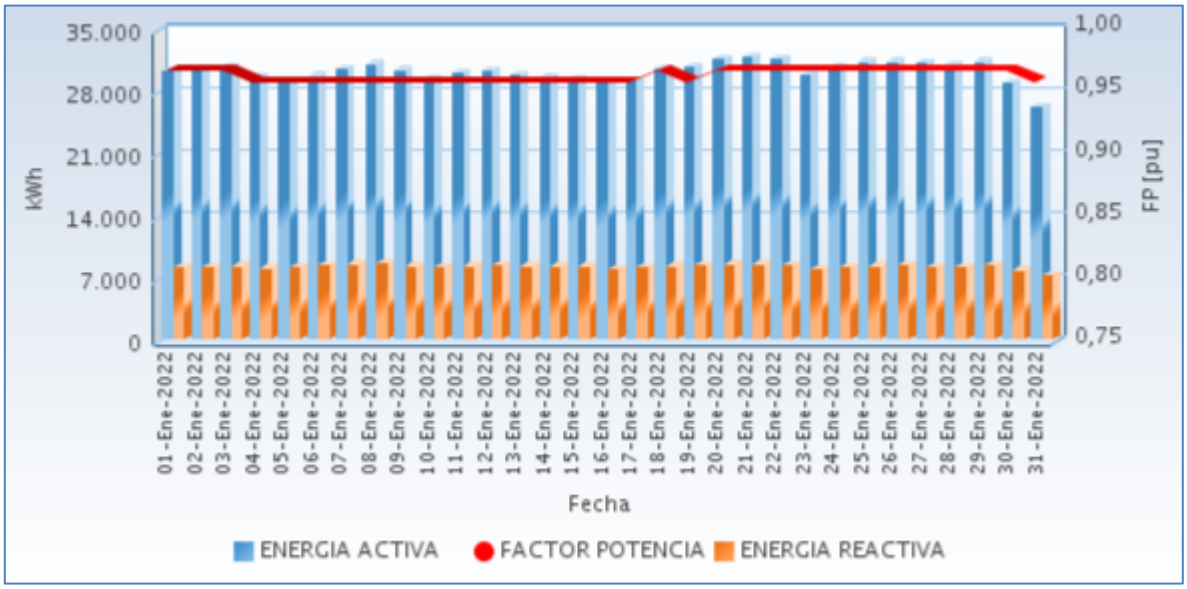

Fuente CNM

En las siguientes gráficas se presenta el acumulado mensual de la energía entregada por cada circuito en la localidad.

Gráfica 41 Energía Diaria Entregada en Circuitos de Distribución.

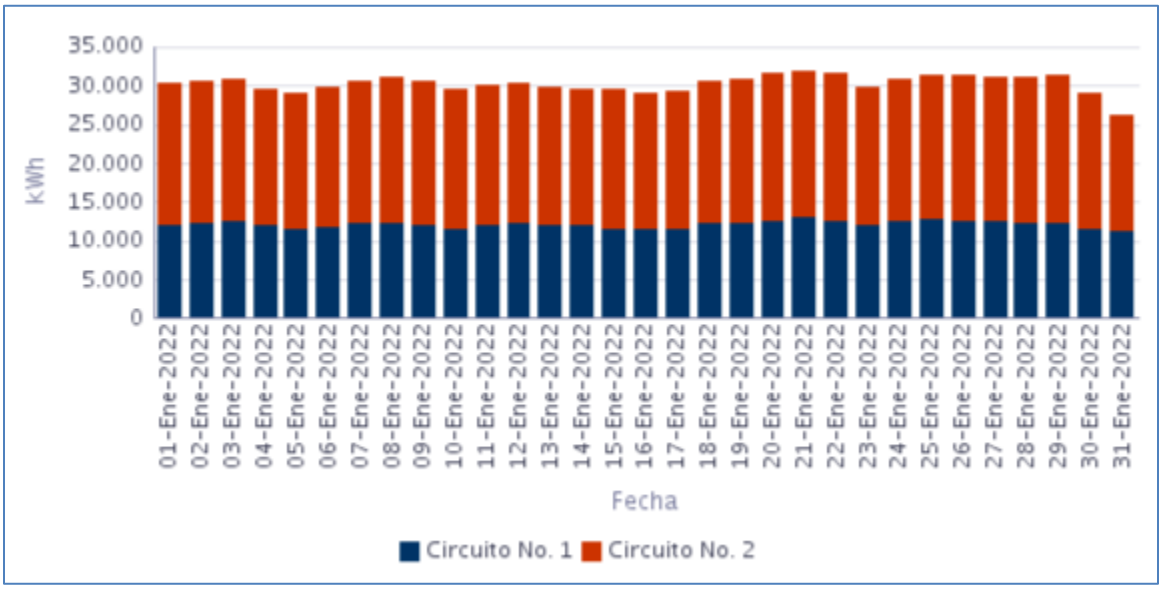

Fuente CNM

8.3 Potencia

En la siguiente gráfica se presenta el comportamiento diario de la potencia para este mes.

Gráfica 42 Comportamiento Diario de la Potencia.

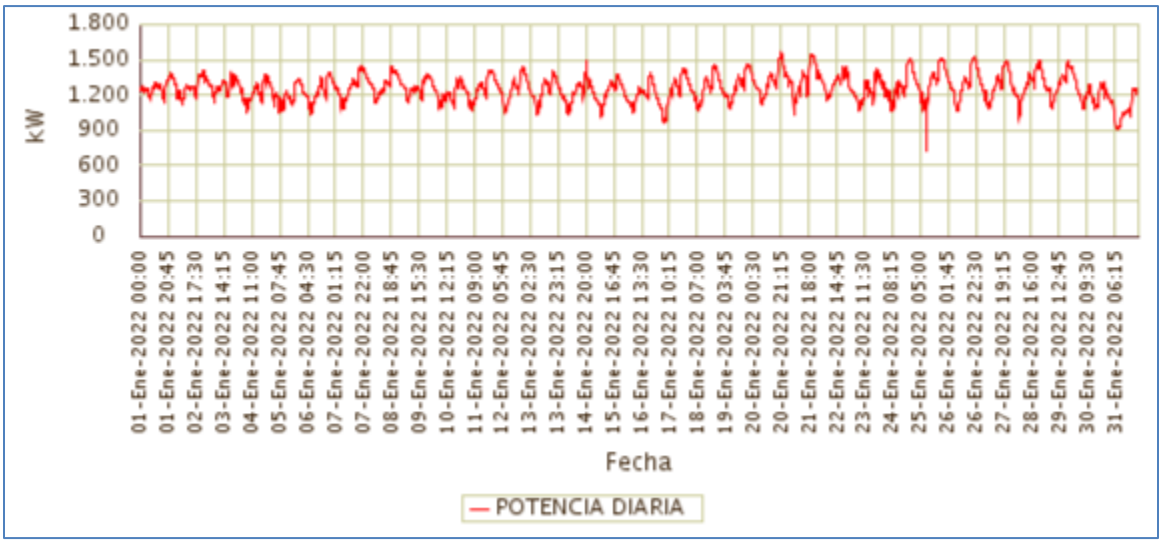

Fuente CNM

8.4 Potencia Máxima

La potencia máxima fue de 1.561,15kW, se presentó el Jueves 20 de Enero a las 21:30 horas.
En la siguiente grafica se presenta la potencia máxima diaria registrada para este mes.

Gráfica 43 Potencia Máxima Diaria-PROVIDENCIA (PROVIDENCIA - ARCHIPIÉLAGO DE SAN ANDRÉS).

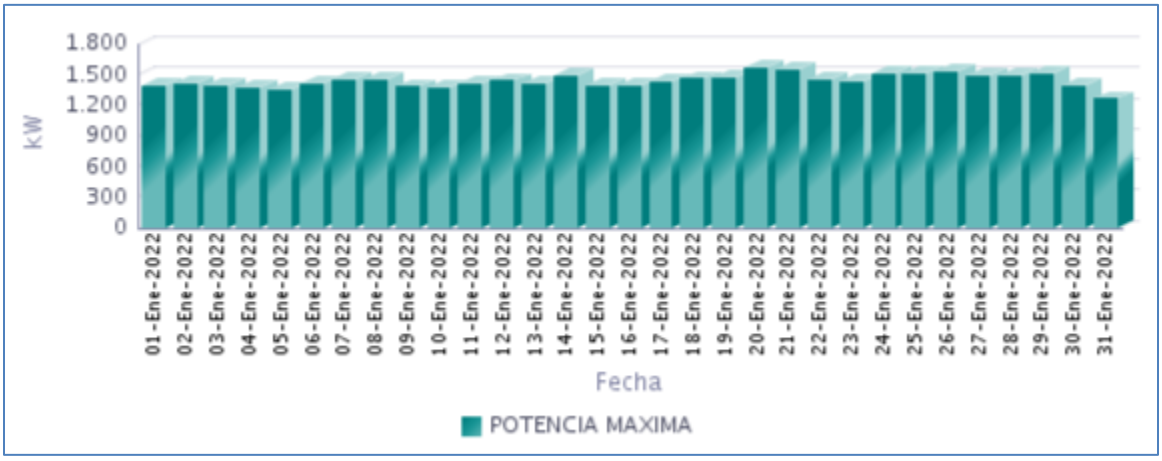

Fuente CNM

8.5 Horas de Prestación del Servicio

En Enero, se prestó el servicio de energía eléctrica en la localidad, un promedio diario de 24 Horas, como se presenta en la siguiente gráfica.

Gráfica 44 Horas Efectivas de Prestación del Servicio - PROVIDENCIA (PROVIDENCIA - ARCHIPIÉLAGO DE SAN ANDRÉS),

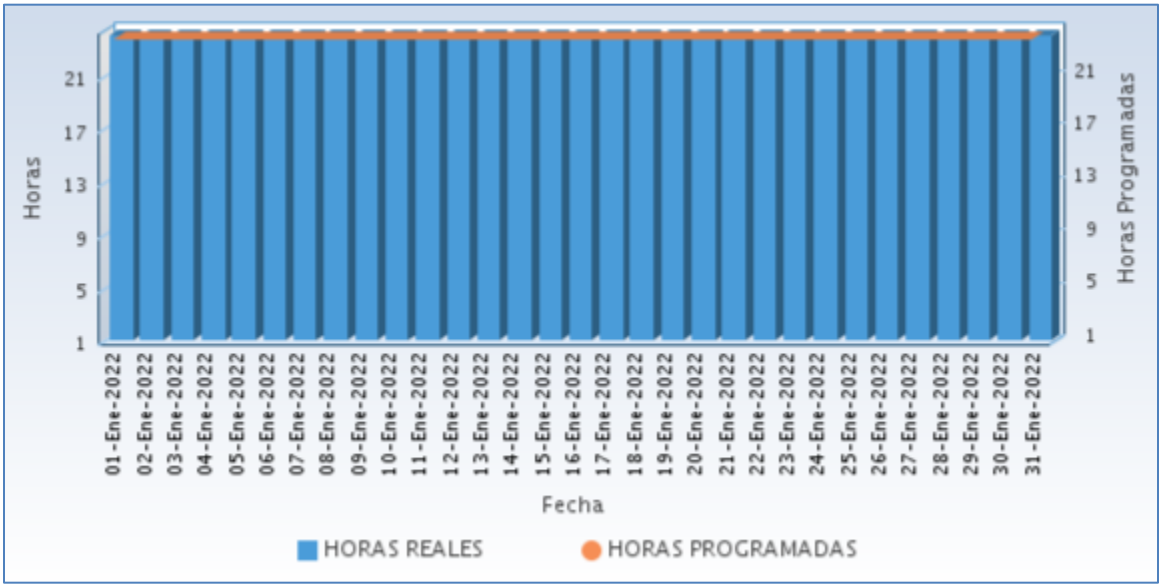

Fuente CNM

A continuación se relaciona las horas promedio por día de la prestación del servicio de energía:

Tabla 23 Horas promedio por día prestación del servicio de energía

PROVIDENCIA (PROVIDENCIA - ARCHIPIÉLAGO DE SAN ANDRÉS) Enero 2022	
DIA	**Horas de servicio promedio en el día [hh:mm]**
01-Ene-2022	24 Horas
02-Ene-2022	24 Horas
03-Ene-2022	24 Horas
04-Ene-2022	24 Horas
05-Ene-2022	24 Horas
06-Ene-2022	24 Horas
07-Ene-2022	24 Horas
08-Ene-2022	24 Horas
09-Ene-2022	24 Horas
10-Ene-2022	24 Horas
11-Ene-2022	24 Horas
12-Ene-2022	24 Horas
13-Ene-2022	24 Horas

PROVIDENCIA (PROVIDENCIA - ARCHIPIÉLAGO DE SAN ANDRÉS) Enero 2022	
DIA	**Horas de servicio promedio en el día [hh:mm]**
14-Ene-2022	24 Horas
15-Ene-2022	24 Horas
16-Ene-2022	24 Horas
17-Ene-2022	24 Horas
18-Ene-2022	24 Horas
19-Ene-2022	24 Horas
20-Ene-2022	24 Horas
21-Ene-2022	24 Horas
22-Ene-2022	24 Horas
23-Ene-2022	24 Horas
24-Ene-2022	24 Horas
25-Ene-2022	24 Horas
26-Ene-2022	24 Horas
27-Ene-2022	24 Horas
28-Ene-2022	24 Horas
29-Ene-2022	24 Horas
30-Ene-2022	24 Horas
31-Ene-2022	24 Horas

Fuente CNM

8.6 Curvas de Carga

En la siguiente gráfica, se presenta el comportamiento de la carga promedio para el mes.

Gráfica 45 Curva de Carga Promedio Diaria Mensual

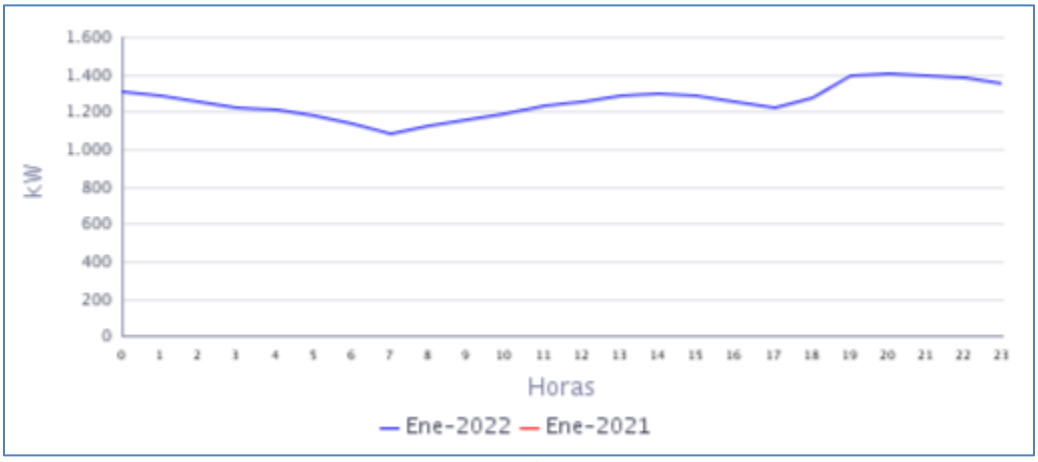

Fuente CNM

En la gráfica anterior se muestra la curva de carga promedio diaria de Ene-2022.

9. SAN ANDRÉS (SAN ANDRÉS - ARCHIPIÉLAGO DE SAN ANDRÉS)

El municipio de San Andrés está ubicado en el departamento Archipiélago de San Andrés, Providencia y Santa Catalina, con una población según el censo del DANE de 2018 y su proyección de 2020 de 57.433 habitantes, de los cuales 42.024 habitantes se ubican en la cabecera municipal y 15.433 en las áreas rurales del municipio. El número de usuarios es de 21.006.[1]

9.1 Descripción del Sitio

La localidad cuenta con una central de generación que está conformada por la siguiente infraestructura:

Tabla 24 Infraestructura de la Localidad.

GRUPO ELECTRÓGENO			
ITEM	**MARCA**	**CAPACIDAD**	**ESTADO**
1	MB1	9600 kW	EN OPERACIÓN
2	MB2	9600 kW	EN OPERACIÓN
3	EMD 9	2865 kW	EN OPERACIÓN
4	EMD 10	2865 kW	EN OPERACIÓN
5	EMD 11	2865 kW	EN OPERACIÓN
6	EMD 12	2865 kW	EN OPERACIÓN
7	EMD 13	2865 kW	EN OPERACIÓN
8	EMD 14	2865 kW	EN OPERACIÓN
9	EMD1	2200 kW	EN RESERVA
10	EMD2	2200 kW	EN RESERVA
11	EMD3	2200 kW	EN RESERVA
12	EMD4	2500 kW	EN RESERVA
13	EMD5	2500 kW	EN RESERVA
14	EMD6	2500 kW	EN RESERVA
15	EMD7	2100 kW	EN RESERVA
16	EMD8	2500 kW	EN RESERVA
17	MAN 1	14300 kW	EN OPERACIÓN
18	MAN 2	14300 kW	EN OPERACIÓN
19	PER*	1950 kW	EN OPERACIÓN

* Servicios auxiliares

Gráfica 52 Diagrama de Conexión de la Localidad.

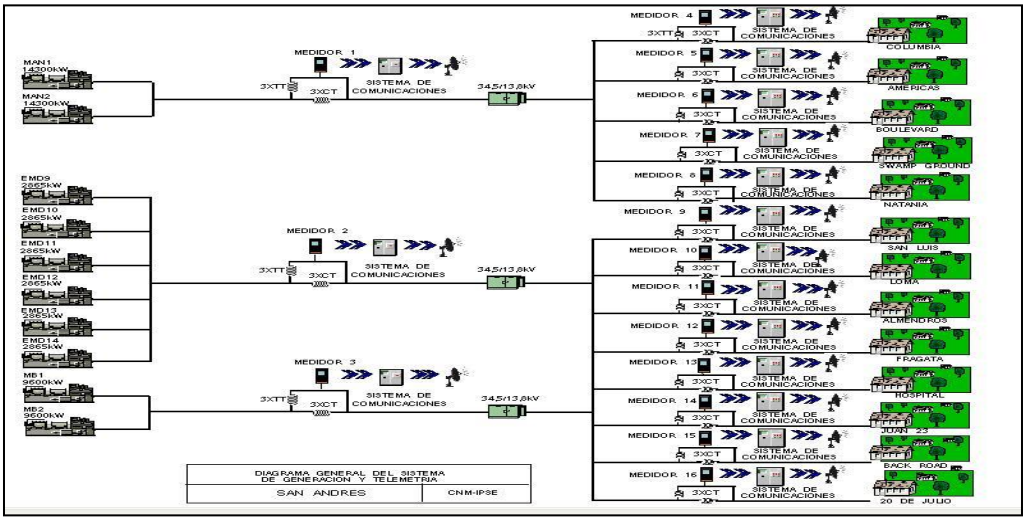

[1] Fuente: http://www.dane.gov.co/Información derivada del Censo Nacional de Población y Vivienda (CNPV) 2018.'Retroproyecciones y Proyecciones de población a nivel municipal por área, sexo y edad simple. Periodo 1985- 2035.

9.2 Energía

El consumo de energía eléctrica para esta localidad en *Enero* de 2022, se presenta en la siguiente tabla, donde se encuentran los valores acumulados diarios de la energía activa (kWh), reactiva (kVARh), aparente (kVAh) y del factor de potencia (p.u).

Tabla 25 Energía Activa, Reactiva, Aparente y Factor de Potencia.

SAN ANDRÉS (SAN ANDRÉS - ARCHIPIÉLAGO DE SAN ANDRÉS)				
Fecha	**Energía Activa (kWh)**	**Energía Reactiva (kVARh)**	**Energía Aparente (kVAh)**	**Factor de Potencia (p.u)**
Enero 1, Sábado	537.059	148.065	557.096,20	0,96
Enero 2, Domingo	539.517	148.342	559.539,42	0,96
Enero 3, Lunes	598.516	159.877	619.501,69	0,97
Enero 4, Martes	582.477	156.696	603.185,61	0,97
Enero 5, Miércoles	557.551	151.291	577.712,62	0,97
Enero 6, Jueves	554.555	154.552	575.689,17	0,96
Enero 7, Viernes	563.494	156.475	584.815,74	0,96
Enero 8, Sábado	565.266	157.947	586.918,09	0,96
Enero 9, Domingo	537.271	153.085	558.654,48	0,96
Enero 10, Lunes	518.091	145.513	538.137,38	0,96
Enero 11, Martes	553.525	150.782	573.693,90	0,96
Enero 12, Miércoles	550.479	153.546	571.492,27	0,96
Enero 13, Jueves	537.093	150.980	557.910,67	0,96
Enero 14, Viernes	506.160	144.784	526.460,36	0,96
Enero 15, Sábado	508.220	145.910	528.750,65	0,96
Enero 16, Domingo	497.460	143.967	517.873,64	0,96
Enero 17, Lunes	498.313	137.985	517.064,35	0,96
Enero 18, Martes	542.496	148.986	562.582,49	0,96
Enero 19, Miércoles	546.598	149.988	566.803,34	0,96
Enero 20, Jueves	562.798	152.786	583.168,34	0,97
Enero 21, Viernes	570.852	154.022	591.265,50	0,97
Enero 22, Sábado	548.453	150.206	568.650,02	0,96
Enero 23, Domingo	515.257	145.085	535.293,84	0,96
Enero 24, Lunes	550.807	151.872	571.360,81	0,96
Enero 25, Martes	547.200	150.644	567.557,27	0,96
Enero 26, Miércoles	548.951	151.742	569.537,71	0,96
Enero 27, Jueves	547.847	151.692	568.459,63	0,96
Enero 28, Viernes	549.193	150.687	569.490,15	0,96
Enero 29, Sábado	538.831	151.021	559.594,23	0,96
Enero 30, Domingo	494.709	141.933	514.666,47	0,96
Enero 31, Lunes	515.211	144.288	535.034,06	0,96
TOTAL	**16.784.250**	**4.654.748**	**17.417.741,34**	**0,96**

El factor de potencia promedio fue 0,96.

Con referencia a Enero de 2021 (14.231.441 kWh), se presentó un crecimiento en la demanda de energía eléctrica del 17,94%.

Gráfica 47 Energía Activa, Reactiva y Factor de Potencia – SAN ANDRÉS (SAN ANDRÉS - ARCHIPIÉLAGO DE SAN ANDRÉS).

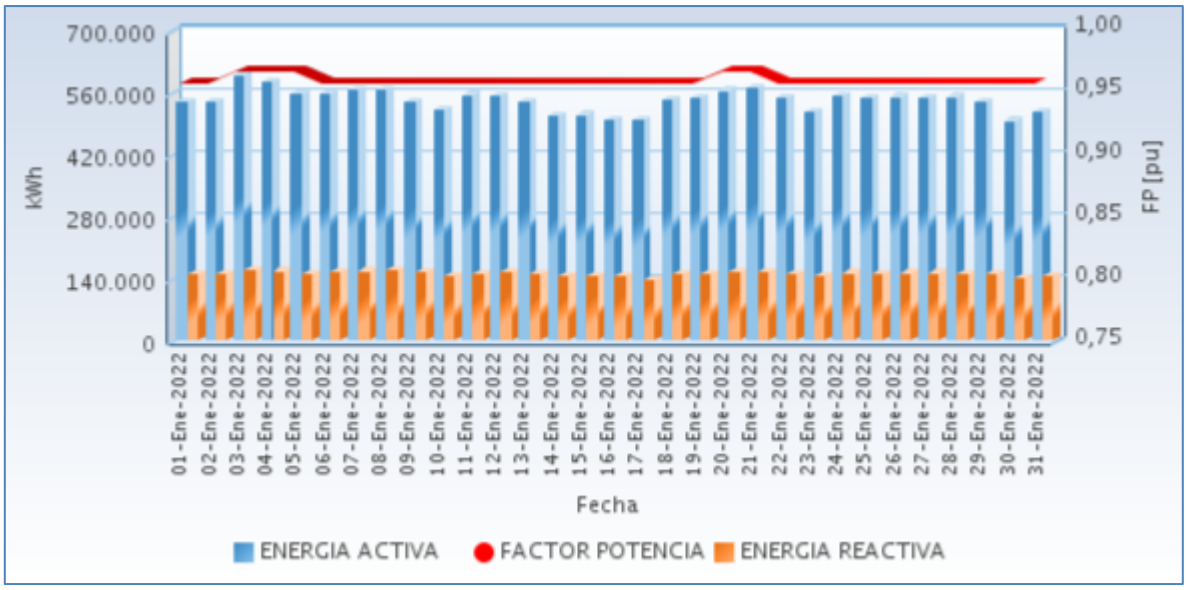

Fuente CNM

En las siguientes gráficas se presenta el acumulado mensual de la energía entregada por cada circuito en la localidad.

Gráfica 48 Energía Diaria Entregada en Circuitos de Distribución.

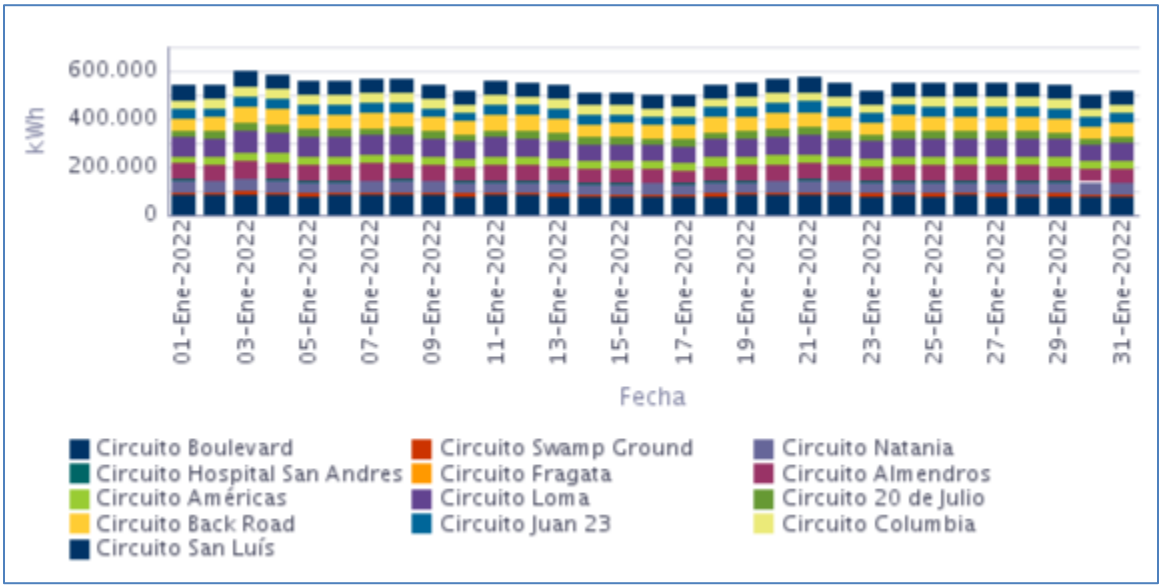

Fuente CNM

9.3 Potencia

En la siguiente gráfica se presenta el comportamiento diario de la potencia para este mes.

Gráfica 49 Comportamiento Diario de la Potencia.

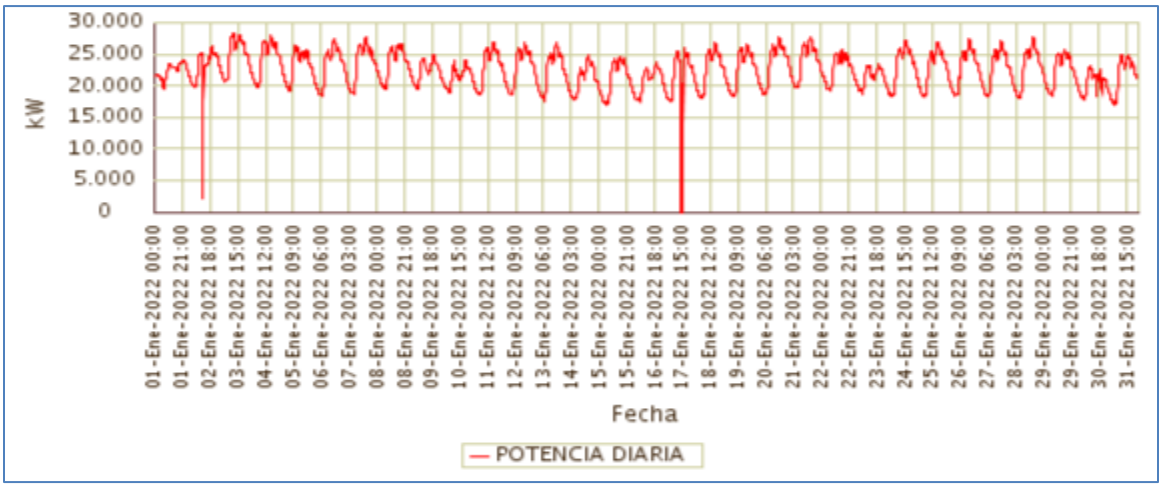

Fuente CNM

9.4 Potencia Máxima

La potencia máxima fue de 28.400,01kW, se presentó el Lunes 03 de Enero a las 11:30 horas. Respecto a la potencia máxima de Enero de 2021 (24.257,73kW), tuvo una variación de 17,08%.

En la siguiente grafica se presenta la potencia máxima diaria registrada para este mes.

Gráfica 50 Potencia Máxima Diaria-SAN ANDRÉS (SAN ANDRÉS - ARCHIPIÉLAGO DE SAN ANDRÉS).

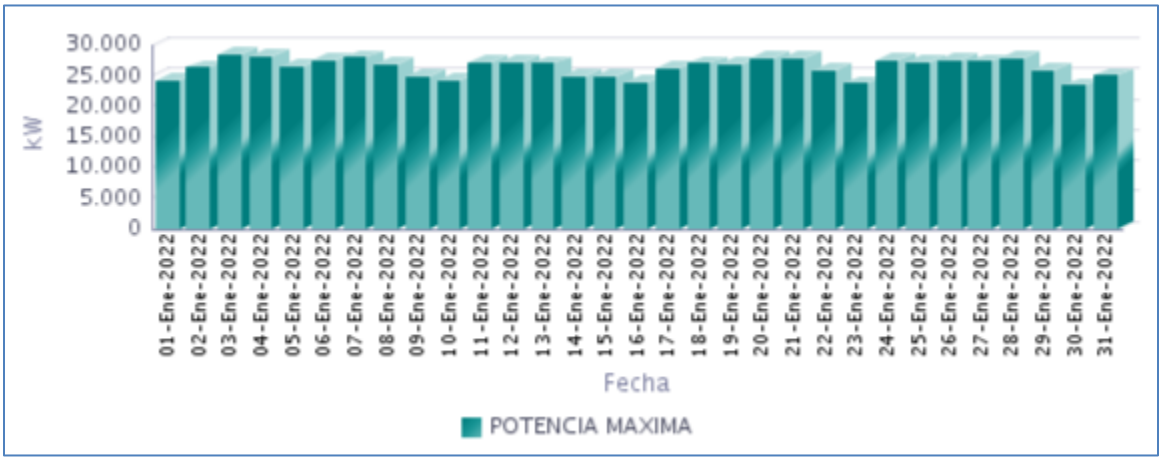

Fuente CNM

9.5 Horas de Prestación del Servicio

En Enero, se prestó el servicio de energía eléctrica en la localidad, un promedio diario de 23 Horas 59 Minutos, como se presenta en la siguiente gráfica.

Gráfica 51 Horas Efectivas de Prestación del Servicio - SAN ANDRÉS (SAN ANDRÉS - ARCHIPIÉLAGO DE SAN ANDRÉS),

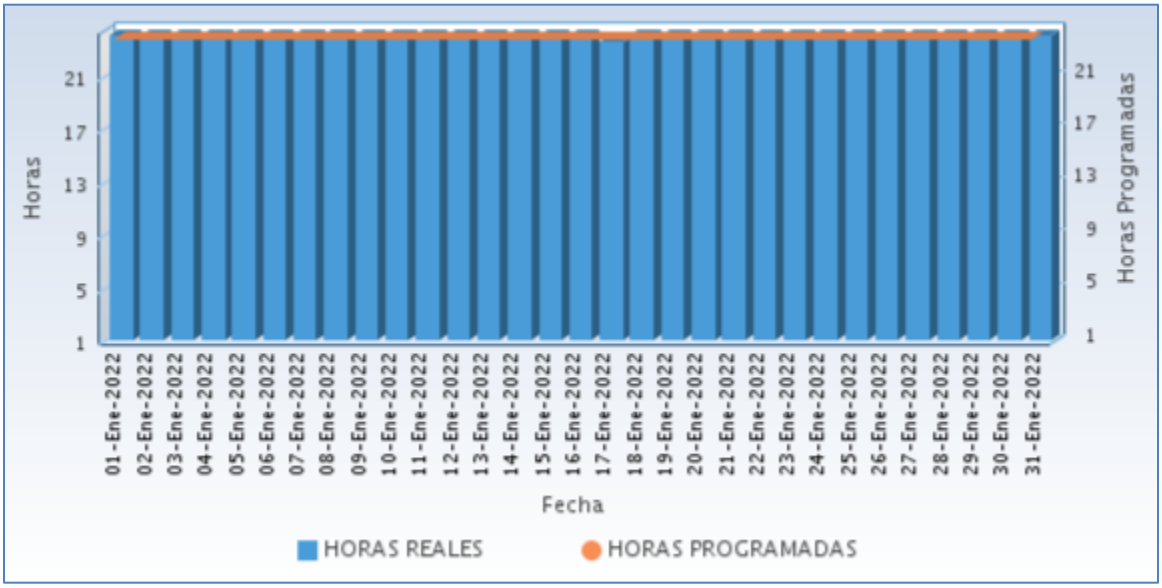

Fuente CNM

A continuación se relaciona las horas promedio por día de la prestación del servicio de energía:

Tabla 26 Horas promedio por día prestación del servicio de energía

SAN ANDRÉS (SAN ANDRÉS - ARCHIPIÉLAGO DE SAN ANDRÉS) Enero 2022	
DIA	**Horas de servicio promedio en el día [hh:mm]**
01-Ene-2022	24 Horas
02-Ene-2022	24 Horas
03-Ene-2022	24 Horas
04-Ene-2022	24 Horas
05-Ene-2022	24 Horas
06-Ene-2022	24 Horas
07-Ene-2022	24 Horas
08-Ene-2022	24 Horas
09-Ene-2022	24 Horas
10-Ene-2022	24 Horas
11-Ene-2022	24 Horas
12-Ene-2022	24 Horas
13-Ene-2022	24 Horas
14-Ene-2022	24 Horas
15-Ene-2022	24 Horas
16-Ene-2022	24 Horas

SAN ANDRÉS (SAN ANDRÉS - ARCHIPIÉLAGO DE SAN ANDRÉS) Enero 2022	
DIA	**Horas de servicio promedio en el día [hh:mm]**
17-Ene-2022	23 Horas 30 Minutos
18-Ene-2022	24 Horas
19-Ene-2022	24 Horas
20-Ene-2022	24 Horas
21-Ene-2022	24 Horas
22-Ene-2022	24 Horas
23-Ene-2022	24 Horas
24-Ene-2022	24 Horas
25-Ene-2022	24 Horas
26-Ene-2022	24 Horas
27-Ene-2022	24 Horas
28-Ene-2022	24 Horas
29-Ene-2022	24 Horas
30-Ene-2022	24 Horas
31-Ene-2022	24 Horas

Fuente CNM

9.6 Curvas de Carga

En la siguiente gráfica, se presenta el comportamiento de la carga promedio para el mes.

Gráfica 52 Curva de Carga Promedio Diaria Mensual

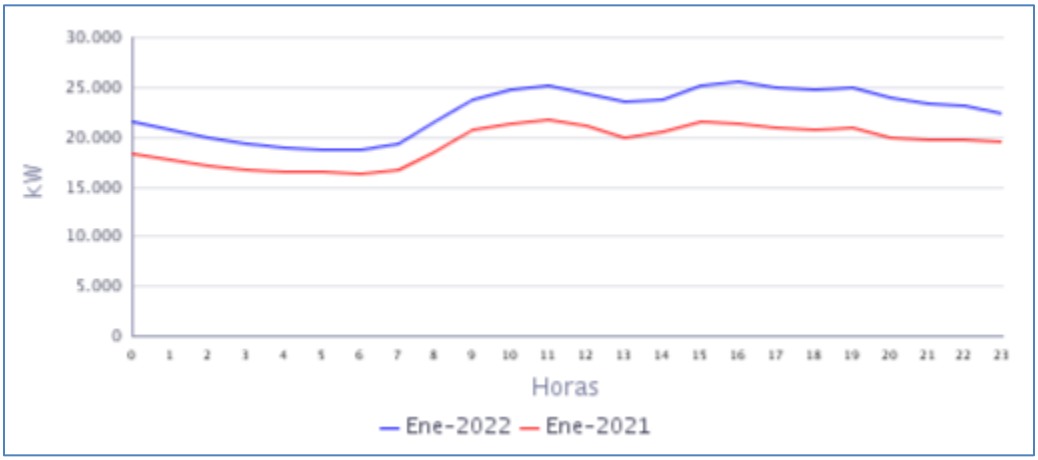

Fuente CNM

En la gráfica anterior se comparan las curvas de carga promedio diarias de Ene-2021 y del Ene-2022, presentándose un crecimiento en la demanda de 17,94%.

BOLÍVAR

10. ISLA FUERTE (CARTAGENA - BOLÍVAR)

El corregimiento de Isla Fuerte pertenece al municipio de Cartagena. Isla Fuerte se encuentra ubicada en el costado sur de la plataforma continental del Caribe Colombiano), a 11km del Departamento de Córdoba (punto más cercano), pero la isla permanece bajo jurisdicción del departamento de Bolívar (a 150 km. de Cartagena); comprende un área de 3,25 kilómetros cuadrados.

Esta Localidad cuenta con un total de 431 usuarios residenciales .[1]

10.1 Descripción del Sitio

La central de generación hibrida de Isla Fuerte está conformada por:

Tabla 27 Infraestructura de la Localidad.

GENERACIÓN			
ITEM	**MARCA**	**CAPACIDAD**	**ESTADO**
1	CATERPILLAR	400 kW	EN OPERACIÓN
2	CATERPILLAR	400 kW	EN OPERACIÓN
3	SISTEMA FOTOVOLTAICO	175 kW (pico)	EN OPERACIÓN
3	BATERIAS	432 BATERIAS 3850 Ah 2V	EN OPERACIÓN
TRANSFORMADORES			
ITEM	**CAPACIDAD**		**ESTADO**
1	**300kVA**		EN OPERACIÓN
2	**300kVA**		EN OPERACIÓN

Gráfica 53 Diagrama de Conexión de la Localidad.

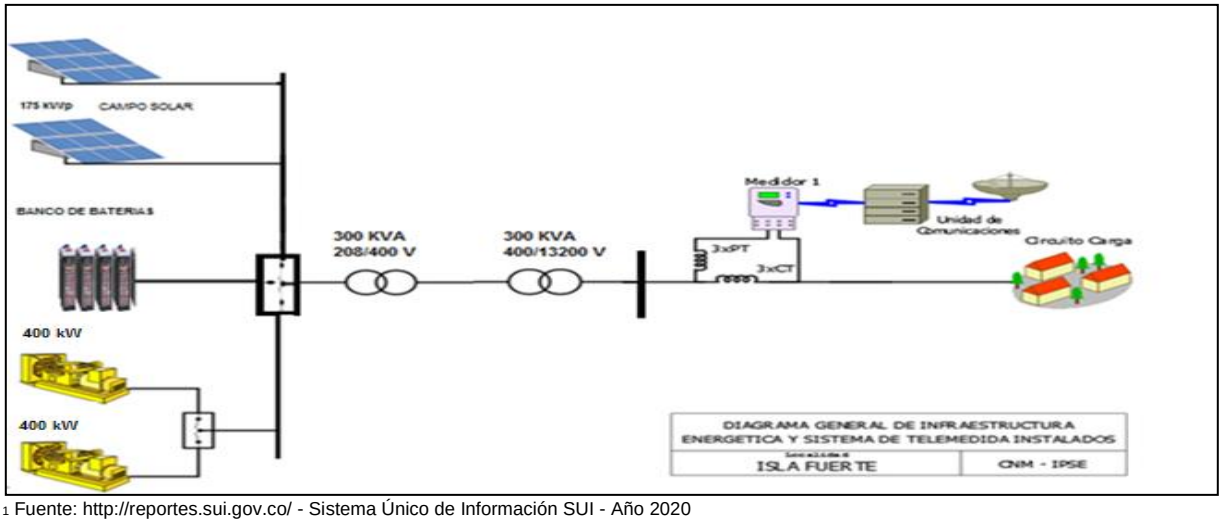

[1] Fuente: http://reportes.sui.gov.co/ - Sistema Único de Información SUI - Año 2020

10.2 Energía

El consumo de energía eléctrica para esta localidad en *Enero* de 2022, se presenta en la siguiente tabla, donde se encuentran los valores acumulados diarios de la energía activa (kWh), reactiva (kVARh), aparente (kVAh) y del factor de potencia (p.u).

Tabla 28 Energía Activa, Reactiva, Aparente y Factor de Potencia.

ISLA FUERTE (CARTAGENA - BOLÍVAR)				
Fecha	**Energía Activa (kWh)**	**Energía Reactiva (kVARh)**	**Energía Aparente (kVAh)**	**Factor de Potencia (p.u)**
Enero 1, Sábado	2.606	1.504	3.008,46	0,87
Enero 2, Domingo	1.747	1.006	2.015,76	0,87
Enero 3, Lunes	434	245	498,05	0,87
Enero 4, Martes	588	337	678,10	0,87
Enero 5, Miércoles	464	258	531,08	0,87
Enero 6, Jueves	1.473	843	1.696,95	0,87
Enero 7, Viernes	1.526	869	1.756,20	0,87
Enero 8, Sábado	347	195	398,39	0,87
Enero 9, Domingo	569	333	659,56	0,86
Enero 10, Lunes	346	193	396,34	0,87
Enero 11, Martes	370	212	426,59	0,87
Enero 12, Miércoles	602	344	693,61	0,87
Enero 13, Jueves	494	291	572,81	0,86
Enero 14, Viernes	519	304	601,55	0,86
Enero 15, Sábado	505	294	584,70	0,86
Enero 16, Domingo	175	105	204,23	0,86
Enero 17, Lunes	532	304	613,08	0,87
Enero 18, Martes	488	273	559,47	0,87
Enero 19, Miércoles	631	366	729,13	0,87
Enero 20, Jueves	530	298	607,70	0,87
Enero 21, Viernes	550	299	626,13	0,88
Enero 22, Sábado	652	376	752,58	0,87
Enero 23, Domingo	245	144	284,26	0,86
Enero 24, Lunes	470	273	543,39	0,86
Enero 25, Martes	579	337	669,93	0,86
Enero 26, Miércoles	566	321	650,68	0,87
Enero 27, Jueves	482	270	552,68	0,87
Enero 28, Viernes	537	310	619,94	0,87
Enero 29, Sábado	435	255	504,52	0,86
Enero 30, Domingo	356	199	407,79	0,87
Enero 31, Lunes	752	433	867,78	0,87
TOTAL	**20.571**	**11.791**	**23.710,82**	**0,87**

El factor de potencia promedio fue 0,87.

Para este período se presentó un exceso de consumo de energía reactiva de 1505,69 kVARh.

Con referencia a Enero de 2021 (18.181 kWh), se presentó un caída en la demanda de energía eléctrica del 13,15%.

Gráfica 54 Energía Activa, Reactiva y Factor de Potencia – ISLA FUERTE (CARTAGENA - BOLÍVAR).

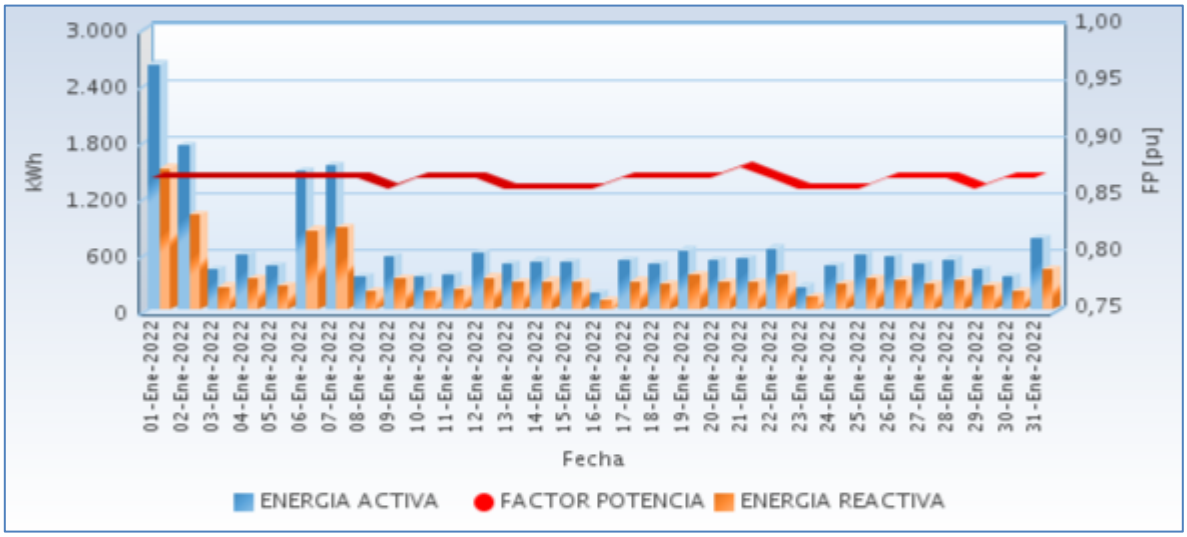

Fuente CNM

10.3 Potencia

En la siguiente gráfica se presenta el comportamiento diario de la potencia para este mes.

Gráfica 55 Comportamiento Diario de la Potencia.

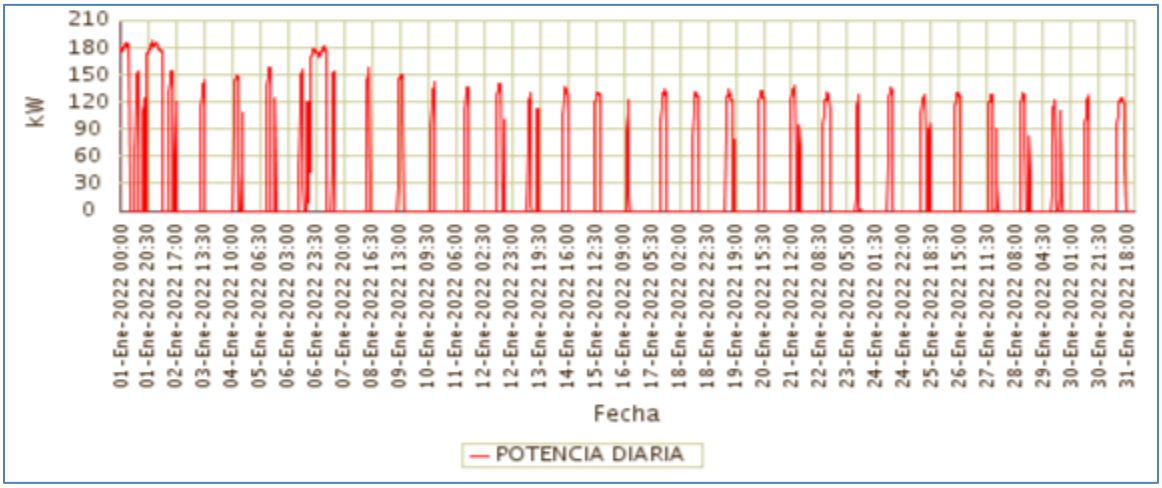

Fuente CNM

10.4 Potencia Máxima

La potencia máxima fue de 187,32kW, se presentó el Sábado 01 de Enero a las 23:15 horas. Respecto a la potencia máxima de Enero de 2021 (135,27kW), tuvo una variación de 38,48%.

En la siguiente grafica se presenta la potencia máxima diaria registrada para este mes.

Gráfica 56 Potencia Máxima Diaria-ISLA FUERTE (CARTAGENA - BOLÍVAR).

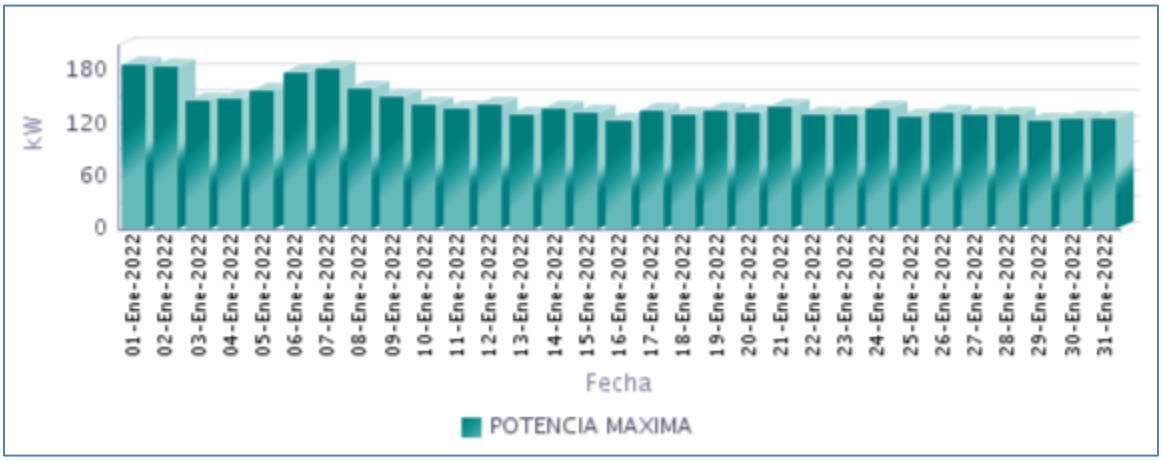

Fuente CNM

10.5 Horas de Prestación del Servicio

En Enero, se prestó el servicio de energía eléctrica en la localidad, un promedio diario de 5 Horas 23 Minutos, como se presenta en la siguiente gráfica.

Gráfica 57 Horas Efectivas de Prestación del Servicio - ISLA FUERTE (CARTAGENA - BOLÍVAR),

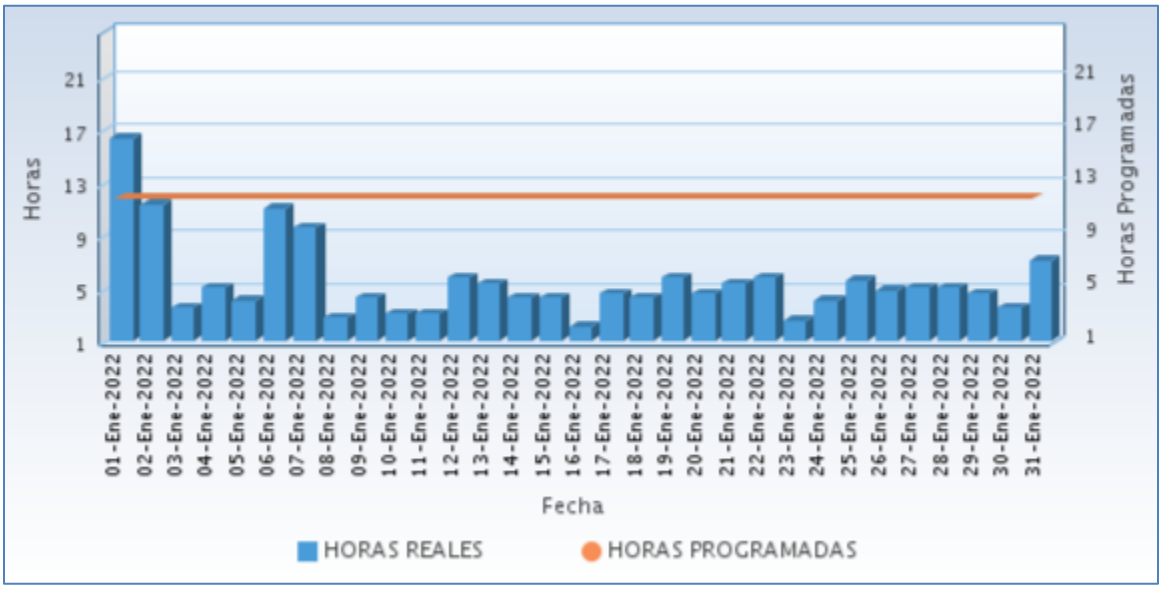

Fuente CNM

A continuación se relaciona las horas promedio por día de la prestación del servicio de energía:

Tabla 29 Horas promedio por día prestación del servicio de energía

ISLA FUERTE (CARTAGENA - BOLÍVAR) Enero 2022	
DIA	**Horas de servicio promedio en el día [hh:mm]**
01-Ene-2022	16 Horas 15 Minutos
02-Ene-2022	11 Horas 15 Minutos
03-Ene-2022	3 Horas 30 Minutos
04-Ene-2022	5 Horas 0 Minutos
05-Ene-2022	4 Horas 0 Minutos
06-Ene-2022	11 Horas 0 Minutos
07-Ene-2022	9 Horas 30 Minutos
08-Ene-2022	2 Horas 45 Minutos
09-Ene-2022	4 Horas 15 Minutos
10-Ene-2022	3 Horas 0 Minutos
11-Ene-2022	3 Horas 0 Minutos
12-Ene-2022	5 Horas 45 Minutos
13-Ene-2022	5 Horas 15 Minutos
14-Ene-2022	4 Horas 15 Minutos
15-Ene-2022	4 Horas 15 Minutos
16-Ene-2022	2 Horas 0 Minutos
17-Ene-2022	4 Horas 30 Minutos
18-Ene-2022	4 Horas 15 Minutos
19-Ene-2022	5 Horas 45 Minutos
20-Ene-2022	4 Horas 30 Minutos
21-Ene-2022	5 Horas 15 Minutos
22-Ene-2022	5 Horas 45 Minutos
23-Ene-2022	2 Horas 30 Minutos
24-Ene-2022	4 Horas 0 Minutos
25-Ene-2022	5 Horas 30 Minutos
26-Ene-2022	4 Horas 45 Minutos
27-Ene-2022	5 Horas 0 Minutos
28-Ene-2022	5 Horas 0 Minutos
29-Ene-2022	4 Horas 30 Minutos
30-Ene-2022	3 Horas 30 Minutos
31-Ene-2022	7 Horas 0 Minutos

Fuente CNM

10.6 Curvas de Carga

En la siguiente gráfica, se presenta el comportamiento de la carga promedio para el mes.

Gráfica 58 Curva de Carga Promedio Diaria Mensual

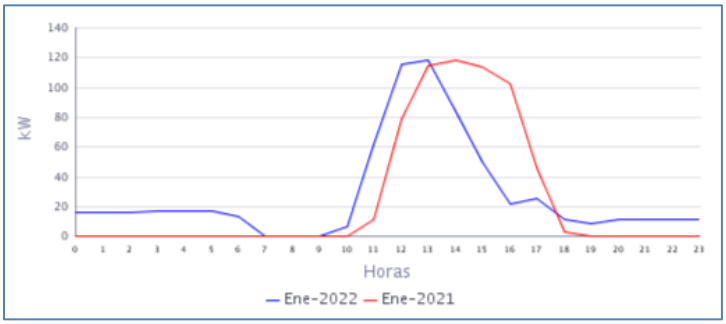

Fuente CNM

En la gráfica anterior se comparan las curvas de carga promedio diarias de Ene-2021 y del Ene-2022, presentándose una variación en la demanda de 13,15%.

11. ISLA MÚCURA (CARTAGENA - BOLÍVAR)

Esta isla pertenece al archipiélago de San Bernardo, ubicada en el golfo de Morrosquillo, en el mar Caribe. Administrativamente, el archipiélago pertenece al municipio de Cartagena departamento de Bolívar. Actualmente cuenta con 43 usuarios registrados.[1]

11.1 Descripción del Sitio

En esta localidad se instaló un sistema hibrido Diésel – Solar con las siguientes características:

Tabla 30 Infraestructura de la Localidad.

GENERACIÓN			
GRUPO ELECTROGENO			
ITEM	**MARCA**	**CAPACIDAD**	**ESTADO**
1	CATERPILLAR	124,8 kW	EN OPERACIÓN
GENERACIÓN FOTOVOLTAICA			
2	CAMPO SOLAR	30 kWp	EN OPERACIÓN
BANCO DE BATERIAS			
3	BATERIAS	96 BATERIAS 2500 Ah 2V	EN OPERACIÓN
TRANSFORMADORES			
ITEM	**CAPACIDAD (kVA)**		**ESTADO**
1	150 kVA a 400/214 V.		EN OPERACIÓN

Gráfica 61 Diagrama de Conexión de la Localidad.

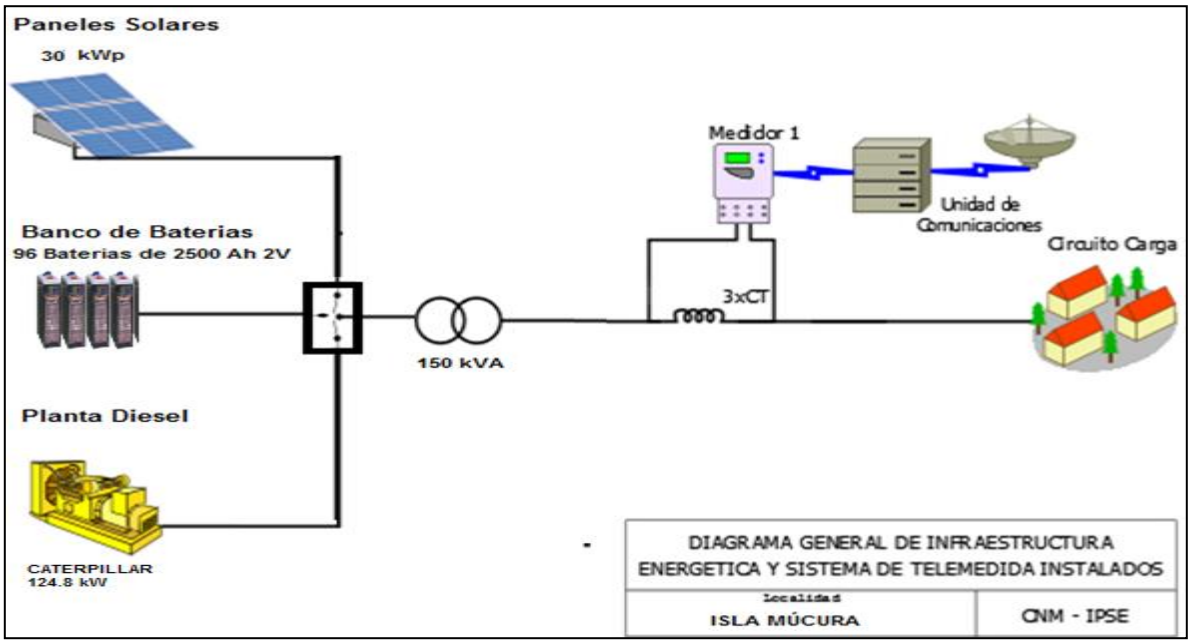

[1] Fuente: http://reportes.sui.gov.co/ - Sistema Único de Información SUI - Año 2020.

11.2 Energía

El consumo de energía eléctrica para esta localidad en *Enero* de 2022, se presenta en la siguiente tabla, donde se encuentran los valores acumulados diarios de la energía activa (kWh), reactiva (kVARh), aparente (kVAh) y del factor de potencia (p.u).

Tabla 31 Energía Activa, Reactiva, Aparente y Factor de Potencia.

ISLA MÚCURA (CARTAGENA - BOLÍVAR)				
Fecha	**Energía Activa (kWh)**	**Energía Reactiva (kVARh)**	**Energía Aparente (kVAh)**	**Factor de Potencia (p.u)**
Enero 1, Sábado	264	96	281,32	0,94
Enero 2, Domingo	255	87	269,91	0,95
Enero 3, Lunes	245	88	260,83	0,94
Enero 4, Martes	249	94	266,43	0,94
Enero 5, Miércoles	288	112	309,28	0,93
Enero 6, Jueves	264	111	286,63	0,92
Enero 7, Viernes	251	101	270,61	0,93
Enero 8, Sábado	264	100	281,89	0,93
Enero 9, Domingo	294	107	312,54	0,94
Enero 10, Lunes	196	67	207,18	0,95
Enero 11, Martes	225	79	238,37	0,94
Enero 12, Miércoles	228	85	243,46	0,94
Enero 13, Jueves	232	93	249,63	0,93
Enero 14, Viernes	225	92	243,23	0,93
Enero 15, Sábado	204	78	218,63	0,93
Enero 16, Domingo	220	84	235,85	0,93
Enero 17, Lunes	229	85	243,96	0,94
Enero 18, Martes	211	78	224,76	0,94
Enero 19, Miércoles	206	82	221,89	0,93
Enero 20, Jueves	194	74	207,62	0,93
Enero 21, Viernes	219	79	233,13	0,94
Enero 22, Sábado	228	86	243,09	0,94
Enero 23, Domingo	227	90	244,48	0,93
Enero 24, Lunes	213	83	228,75	0,93
Enero 25, Martes	210	82	225,86	0,93
Enero 26, Miércoles	147	57	158,04	0,93
Enero 27, Jueves	220	87	236,45	0,93
Enero 28, Viernes	210	85	226,45	0,93
Enero 29, Sábado	210	88	227,62	0,92
Enero 30, Domingo	212	85	228,45	0,93
Enero 31, Lunes	205	88	223,19	0,92
TOTAL	**7.048**	**2.701**	**7.548,25**	**0,93**

El factor de potencia promedio fue 0,93.

Gráfica 60 Energía Activa, Reactiva y Factor de Potencia – ISLA MÚCURA (CARTAGENA - BOLÍVAR).

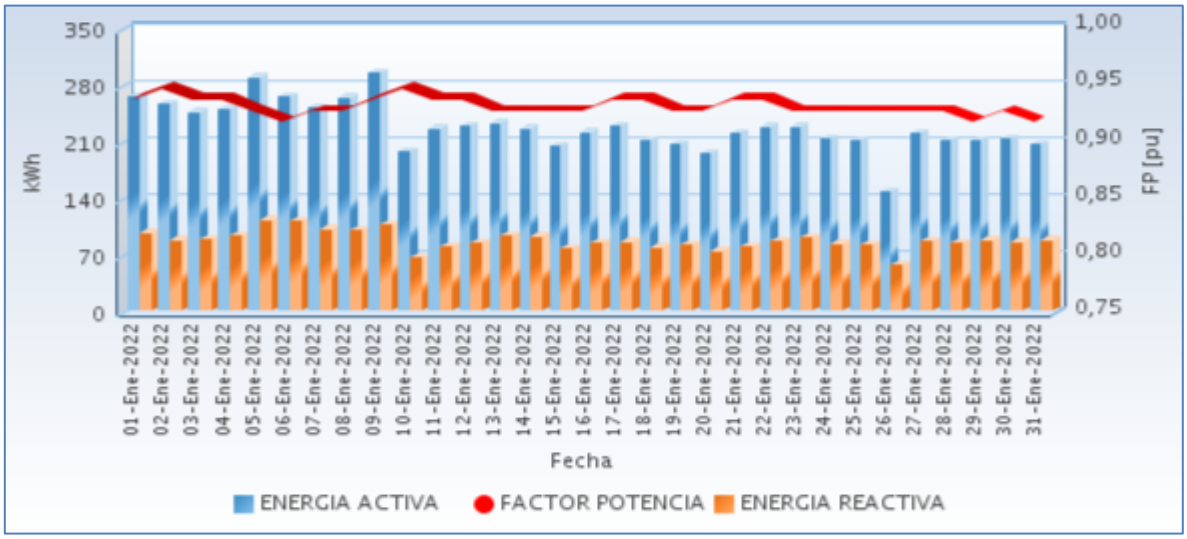

Fuente CNM

11.3 Potencia

En la siguiente gráfica se presenta el comportamiento diario de la potencia para este mes.

Gráfica 61 Comportamiento Diario de la Potencia.

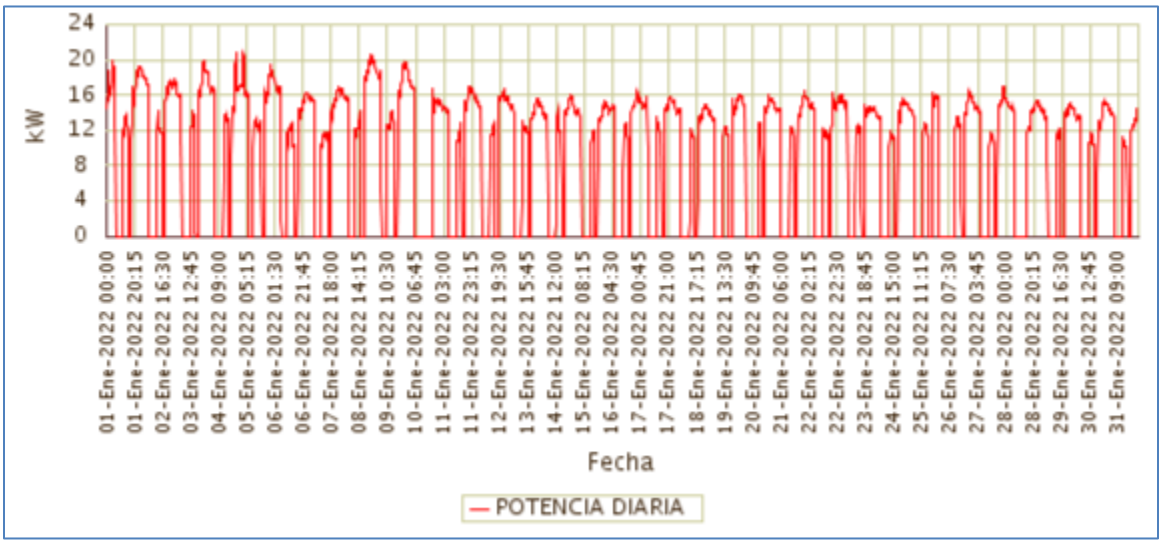

Fuente CNM

11.4 Potencia Máxima

La potencia máxima fue de 20,80kW, se presentó el Miércoles 05 de Enero a las 02:30 horas.

En la siguiente grafica se presenta la potencia máxima diaria registrada para este mes.

Gráfica 62 Potencia Máxima Diaria-ISLA MÚCURA (CARTAGENA - BOLÍVAR).

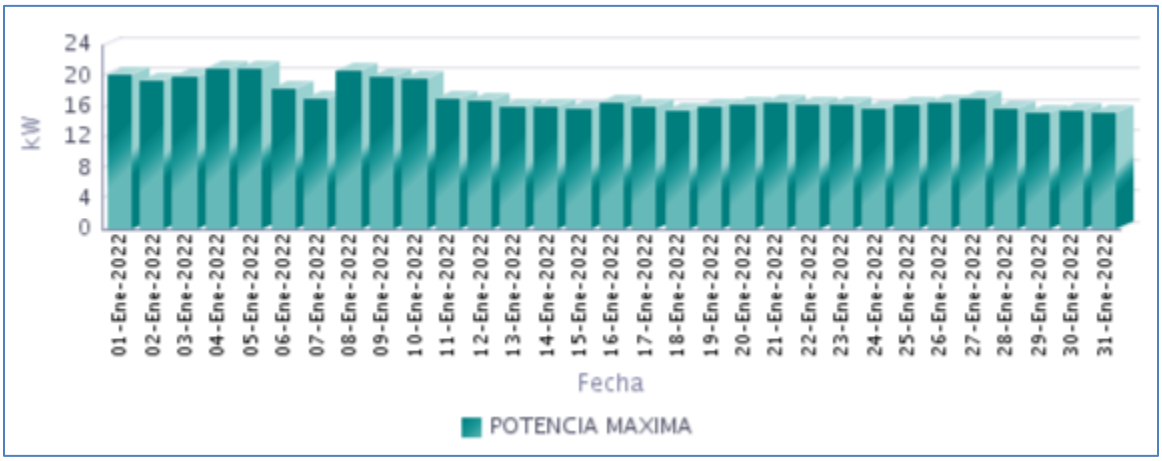

Fuente CNM

11.5 Horas de Prestación del Servicio

En Enero, se prestó el servicio de energía eléctrica en la localidad, un promedio diario de 16 Horas 1 Minutos, como se presenta en la siguiente gráfica.

Gráfica 63 Horas Efectivas de Prestación del Servicio - ISLA MÚCURA (CARTAGENA - BOLÍVAR),

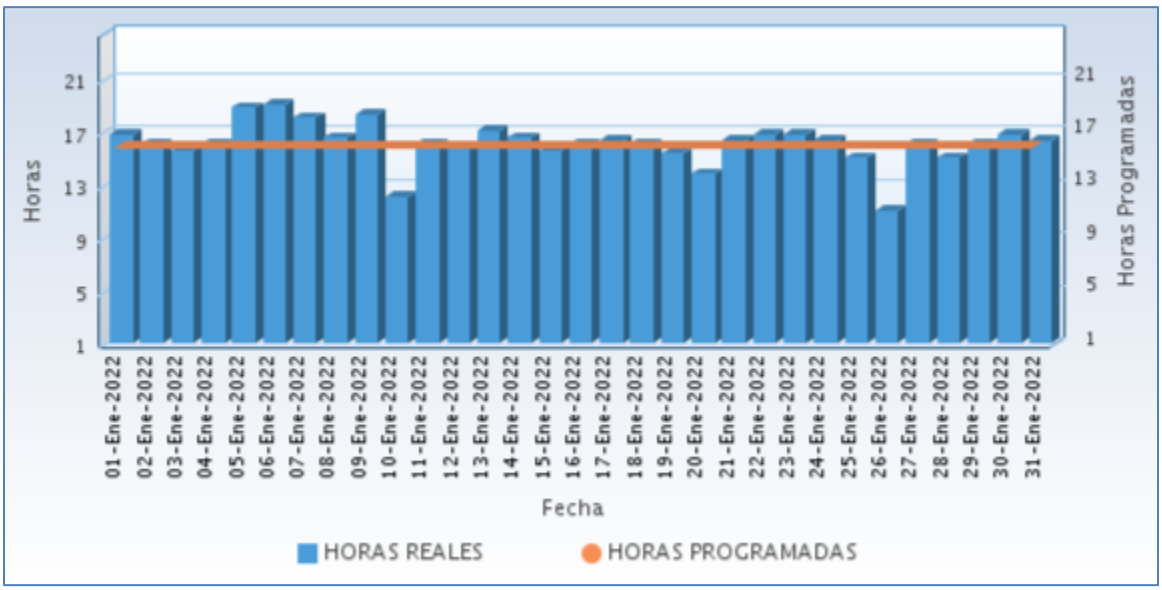

Fuente CNM

A continuación se relaciona las horas promedio por día de la prestación del servicio de energía:

Tabla 32 Horas promedio por día prestación del servicio de energía

ISLA MÚCURA (CARTAGENA - BOLÍVAR) Enero 2022	
DIA	**Horas de servicio promedio en el día [hh:mm]**
01-Ene-2022	16 Horas 45 Minutos
02-Ene-2022	16 Horas 0 Minutos
03-Ene-2022	15 Horas 30 Minutos
04-Ene-2022	16 Horas 0 Minutos
05-Ene-2022	18 Horas 45 Minutos
06-Ene-2022	19 Horas 0 Minutos
07-Ene-2022	18 Horas 0 Minutos
08-Ene-2022	16 Horas 30 Minutos
09-Ene-2022	18 Horas 15 Minutos
10-Ene-2022	12 Horas 0 Minutos
11-Ene-2022	16 Horas 0 Minutos
12-Ene-2022	15 Horas 45 Minutos
13-Ene-2022	17 Horas 0 Minutos
14-Ene-2022	16 Horas 30 Minutos
15-Ene-2022	15 Horas 30 Minutos
16-Ene-2022	16 Horas 0 Minutos
17-Ene-2022	16 Horas 15 Minutos
18-Ene-2022	16 Horas 0 Minutos
19-Ene-2022	15 Horas 15 Minutos
20-Ene-2022	13 Horas 45 Minutos
21-Ene-2022	16 Horas 15 Minutos
22-Ene-2022	16 Horas 45 Minutos
23-Ene-2022	16 Horas 45 Minutos
24-Ene-2022	16 Horas 15 Minutos
25-Ene-2022	15 Horas 0 Minutos
26-Ene-2022	11 Horas 0 Minutos
27-Ene-2022	16 Horas 0 Minutos
28-Ene-2022	15 Horas 0 Minutos
29-Ene-2022	16 Horas 0 Minutos
30-Ene-2022	16 Horas 45 Minutos
31-Ene-2022	16 Horas 15 Minutos

Fuente CNM

11.6 Curvas de Carga

En la siguiente gráfica, se presenta el comportamiento de la carga promedio para el mes.

Gráfica 64 Curva de Carga Promedio Diaria Mensual

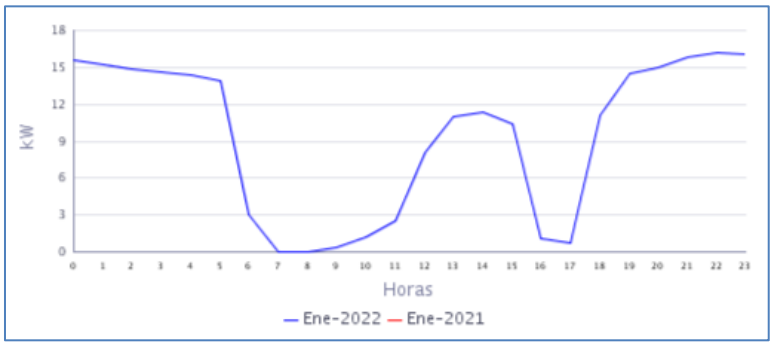

Fuente CNM

En la gráfica anterior se muestra la curva de carga promedio diaria de Ene-2022.

12. SANTA CRUZ DEL ISLOTE (CARTAGENA - BOLÍVAR)

Esta isla pertenece al archipiélago de San Bernardo , ubicada en el golfo de Morrosquillo, en el mar Caribe. Administrativamente, el archipiélago pertenece al municipio de Cartagena departamento de Bolívar. Actualmente cuenta con 127 usuarios registrados.[1]

12.1 Descripción del Sitio

Esta localidad cuenta con un sistema hibrido Diésel – Solar con las siguientes características:

Tabla 33 Infraestructura de la Localidad.

GENERACIÓN			
GRUPO ELECTROGENO			
ITEM	**MARCA**	**CAPACIDAD**	**ESTADO**
1	CATERPILLAR	100 kW	EN OPERACIÓN
GENERACIÓN FOTOVOLTAICA			
2	CAMPO SOLAR	67,5 kWp	EN OPERACIÓN
BANCO DE BATERIAS			
3	BATERIAS	144 BATERIAS 4800 Ah 2V	EN OPERACIÓN
TRANSFORMADORES			
ITEM	**CAPACIDAD (kVA)**		**ESTADO**
1	150 kVA a 400/214 V.		EN OPERACIÓN

Gráfica 65 Diagrama de Conexión de la Localidad.

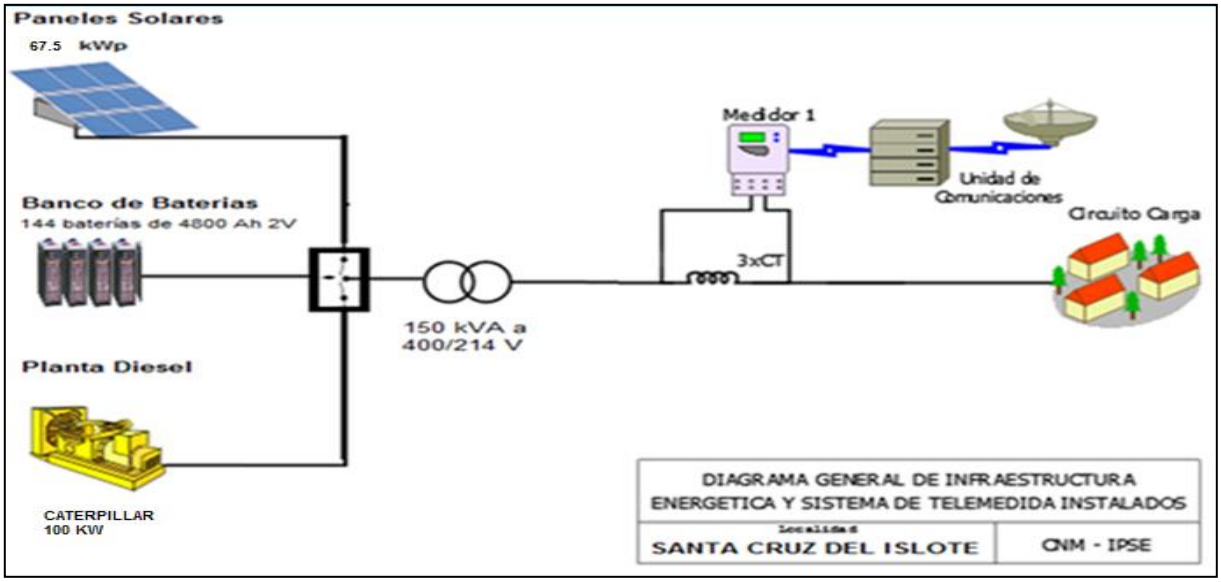

12.2 Energía

El consumo de energía eléctrica para esta localidad en *Enero* de 2022, se presenta en la siguiente tabla, donde se encuentran los valores acumulados diarios de la energía activa (kWh), reactiva (kVARh), aparente (kVAh) y del factor de potencia (p.u).

Tabla 34 Energía Activa, Reactiva, Aparente y Factor de Potencia.

SANTA CRUZ DEL ISLOTE (CARTAGENA - BOLÍVAR)				
Fecha	**Energía Activa (kWh)**	**Energía Reactiva (kVARh)**	**Energía Aparente (kVAh)**	**Factor de Potencia (p.u)**
Enero 1, Sábado	437	147	461,38	0,95
Enero 2, Domingo	445	155	470,83	0,94
Enero 3, Lunes	453	156	478,80	0,95
Enero 4, Martes	450	152	475,40	0,95
Enero 5, Miércoles	485	164	512,37	0,95
Enero 6, Jueves	448	149	472,21	0,95
Enero 7, Viernes	459	155	484,86	0,95
Enero 8, Sábado	418	138	440,32	0,95
Enero 9, Domingo	464	155	489,30	0,95
Enero 10, Lunes	427	137	448,87	0,95
Enero 11, Martes	427	135	448,08	0,95
Enero 12, Miércoles	465	144	487,11	0,96
Enero 13, Jueves	441	143	463,61	0,95
Enero 14, Viernes	440	143	462,80	0,95
Enero 15, Sábado	441	151	466,22	0,95
Enero 16, Domingo	473	157	498,45	0,95
Enero 17, Lunes	422	133	442,54	0,95
Enero 18, Martes	423	134	443,50	0,95
Enero 19, Miércoles	322	109	340,23	0,95
Enero 20, Jueves	301	91	314,15	0,96
Enero 21, Viernes	454	147	476,89	0,95
Enero 22, Sábado	443	147	466,75	0,95
Enero 23, Domingo	432	150	456,87	0,94
Enero 24, Lunes	421	144	444,87	0,95
Enero 25, Martes	431	152	457,17	0,94
Enero 26, Miércoles	420	149	445,62	0,94
Enero 27, Jueves	440	153	465,77	0,94
Enero 28, Viernes	464	165	492,33	0,94
Enero 29, Sábado	437	159	465,41	0,94
Enero 30, Domingo	412	150	438,89	0,94
Enero 31, Lunes	435	158	462,43	0,94
TOTAL	**13.431**	**4.523**	**14.172,67**	**0,95**

El factor de potencia promedio fue 0,95.

Con referencia a Enero de 2021 (11.817 kWh), se presentó un crecimiento en la demanda de energía eléctrica del 13,66%.

Gráfica 66 Energía Activa, Reactiva y Factor de Potencia – SANTA CRUZ DEL ISLOTE (CARTAGENA - BOLÍVAR).

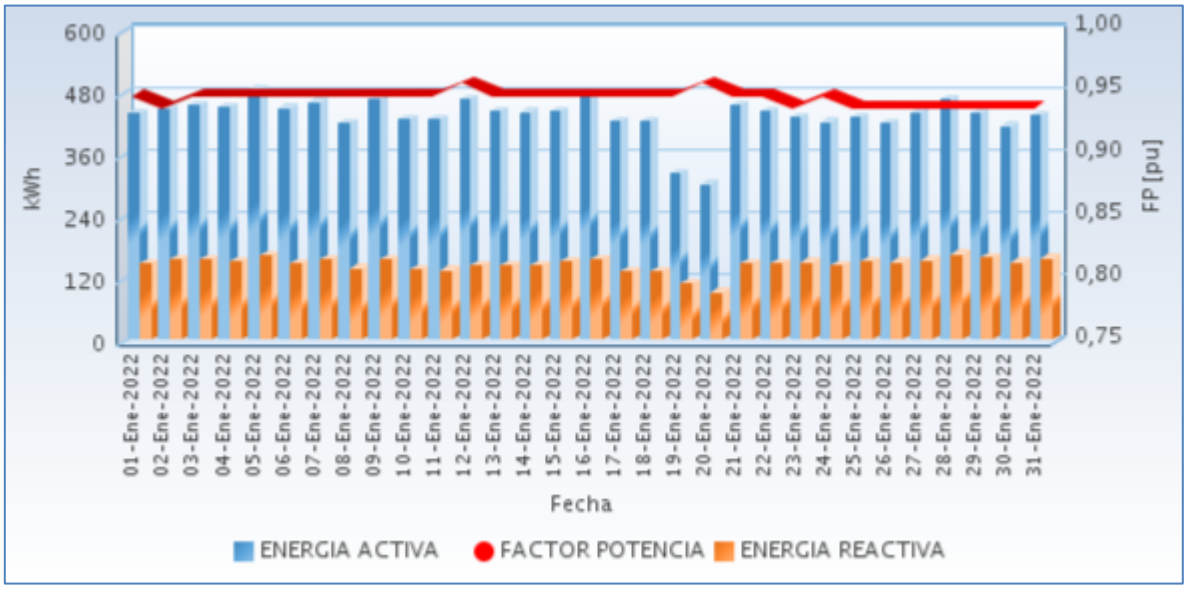

Fuente CNM

12.3 Potencia

En la siguiente gráfica se presenta el comportamiento diario de la potencia para este mes.

Gráfica 67 Comportamiento Diario de la Potencia.

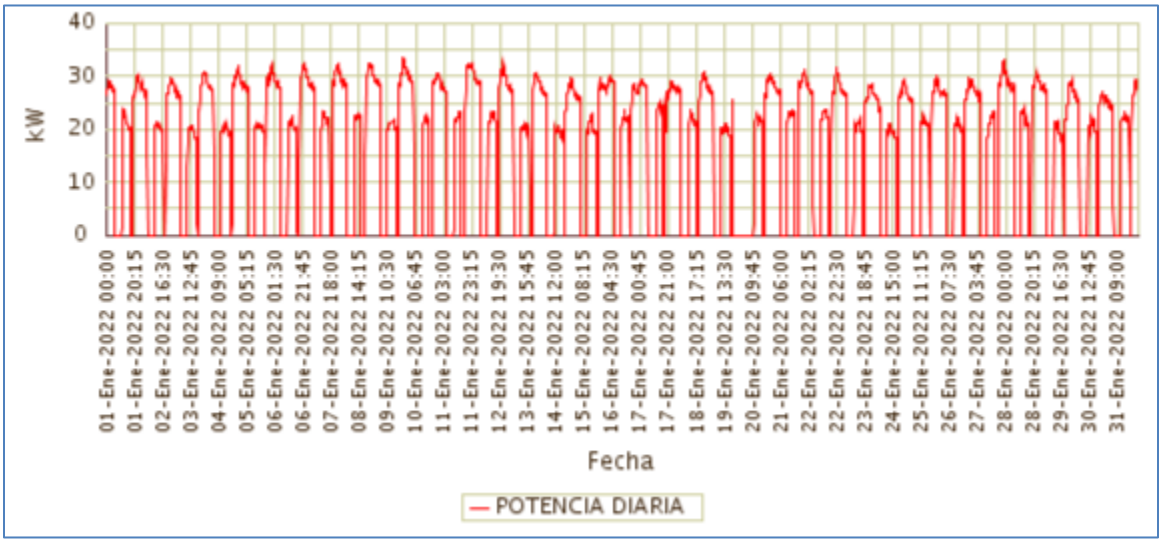

Fuente CNM

12.4 Potencia Máxima

La potencia máxima fue de 33,38kW, se presentó el Domingo 09 de Enero a las 21:45

horas. Respecto a la potencia máxima de Enero de 2021 (29,25kW), tuvo una variación de 14,11%.

En la siguiente grafica se presenta la potencia máxima diaria registrada para este mes.

Gráfica 68 Potencia Máxima Diaria-SANTA CRUZ DEL ISLOTE (CARTAGENA - BOLÍVAR).

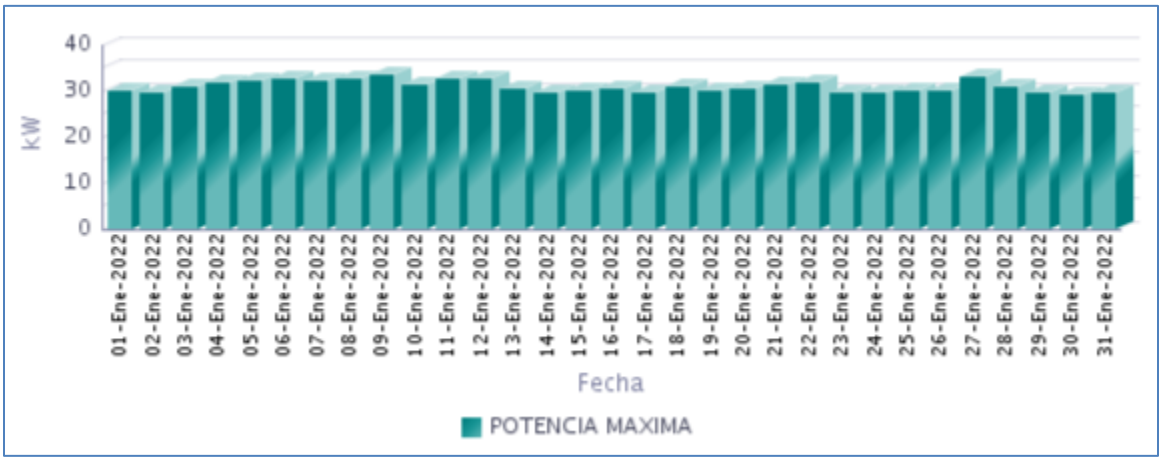

Fuente CNM

12.5 Horas de Prestación del Servicio

En Enero, se prestó el servicio de energía eléctrica en la localidad, un promedio diario de 17 Horas 24 Minutos, como se presenta en la siguiente gráfica.

Gráfica 69 Horas Efectivas de Prestación del Servicio - SANTA CRUZ DEL ISLOTE (CARTAGENA - BOLÍVAR),

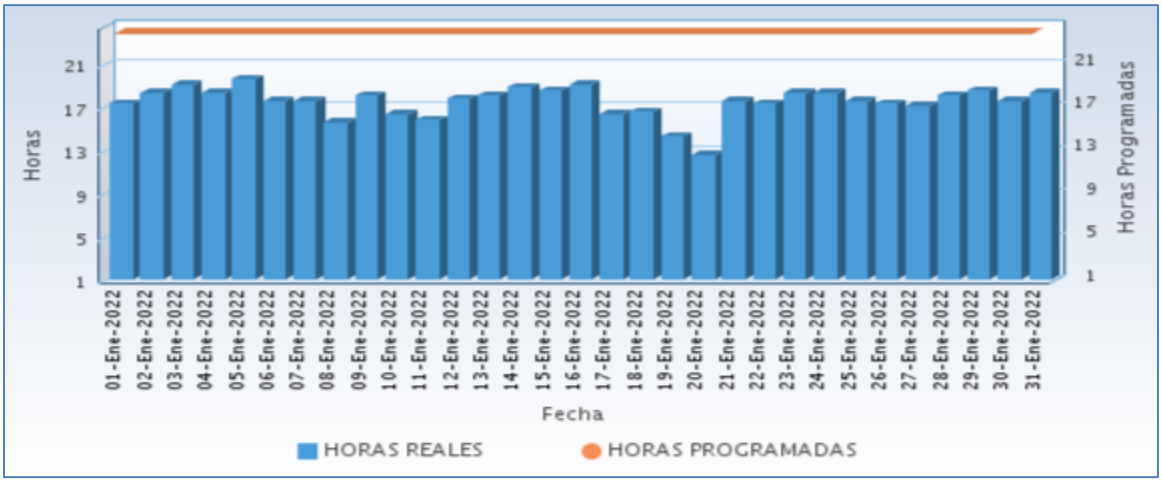

Fuente CNM

A continuación se relaciona las horas promedio por día de la prestación del servicio de energía:

Tabla 35 Horas promedio por día prestación del servicio de energía

SANTA CRUZ DEL ISLOTE (CARTAGENA - BOLÍVAR) Enero 2022	
DIA	**Horas de servicio promedio en el día [hh:mm]**
01-Ene-2022	17 Horas 15 Minutos
02-Ene-2022	18 Horas 15 Minutos
03-Ene-2022	19 Horas 0 Minutos
04-Ene-2022	18 Horas 15 Minutos
05-Ene-2022	19 Horas 30 Minutos
06-Ene-2022	17 Horas 30 Minutos
07-Ene-2022	17 Horas 30 Minutos
08-Ene-2022	15 Horas 30 Minutos
09-Ene-2022	18 Horas 0 Minutos
10-Ene-2022	16 Horas 15 Minutos
11-Ene-2022	15 Horas 45 Minutos
12-Ene-2022	17 Horas 45 Minutos
13-Ene-2022	18 Horas 0 Minutos
14-Ene-2022	18 Horas 45 Minutos
15-Ene-2022	18 Horas 30 Minutos
16-Ene-2022	19 Horas 0 Minutos
17-Ene-2022	16 Horas 15 Minutos
18-Ene-2022	16 Horas 30 Minutos
19-Ene-2022	14 Horas 15 Minutos
20-Ene-2022	12 Horas 30 Minutos
21-Ene-2022	17 Horas 30 Minutos
22-Ene-2022	17 Horas 15 Minutos
23-Ene-2022	18 Horas 15 Minutos
24-Ene-2022	18 Horas 15 Minutos
25-Ene-2022	17 Horas 30 Minutos
26-Ene-2022	17 Horas 15 Minutos
27-Ene-2022	17 Horas 0 Minutos
28-Ene-2022	18 Horas 0 Minutos
29-Ene-2022	18 Horas 30 Minutos
30-Ene-2022	17 Horas 30 Minutos
31-Ene-2022	18 Horas 15 Minutos

Fuente CNM

12.6 Curvas de Carga

En la siguiente gráfica, se presenta el comportamiento de la carga promedio para el mes.

Gráfica 70 Curva de Carga Promedio Diaria Mensual

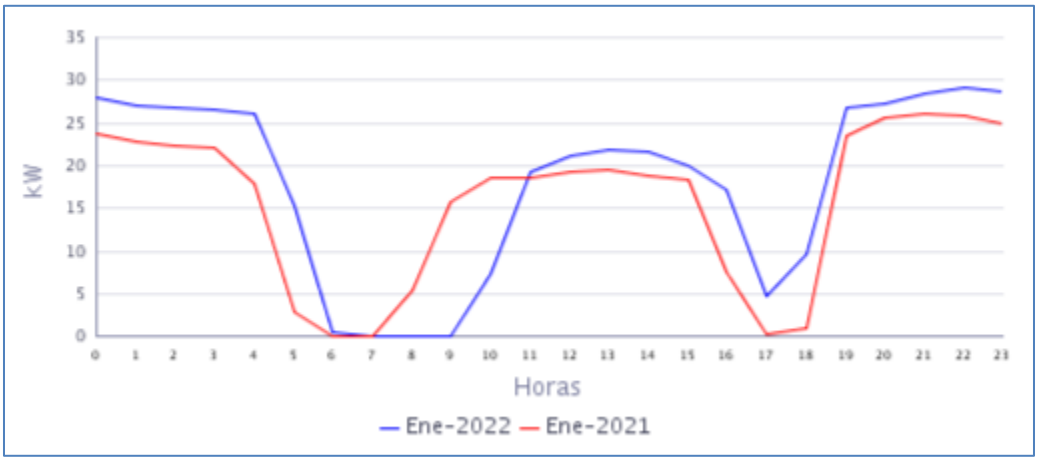

Fuente CNM

En la gráfica anterior se comparan las curvas de carga promedio diarias de Ene-2021 y del Ene-2022, presentándose un crecimiento en la demanda de 13,66%.

CAQUETÁ

13. GUACAMAYAS (SAN VICENTE DEL CAGUAN - CAQUETÁ)

La inspección de policía de Guacamayas, pertenece al municipio de San Vicente del Caguán Departamento de Caquetá. Esta localidad cuenta con un total de 205 usuarios.[1]

13.1 Descripción del Sitio

La localidad cuenta con una Pequeña central de generación PCH, con la siguiente infraestructura:

Tabla 36 Infraestructura de la Localidad.

PCH			
TURBINA			
ITEM	**MARCA**	**CAPACIDAD**	**ESTADO**
1	FRANCIS	Q=509 l/s	EN OPERACIÓN
2	KAPLAN	Q=0,63 m3/s	FUERA DE OPERACIÓN
GENERADOR			
ITEM	**MARCA**	**CAPACIDAD**	**ESTADO**
1	ELECTROMOTOREN WERKE	50 kW (62,5 kVA)	EN OPERACIÓN
1	SAFONOVO	100 kW (125 kVA)	EN OPERACIÓN
TRANSFORMADOR			
ITEM	**MARCA**	**CAPACIDAD**	**ESTADO**
1	SIEMENS	75 KVA	EN OPERACIÓN

Gráfica 71 Diagrama de Conexión de la Localidad.

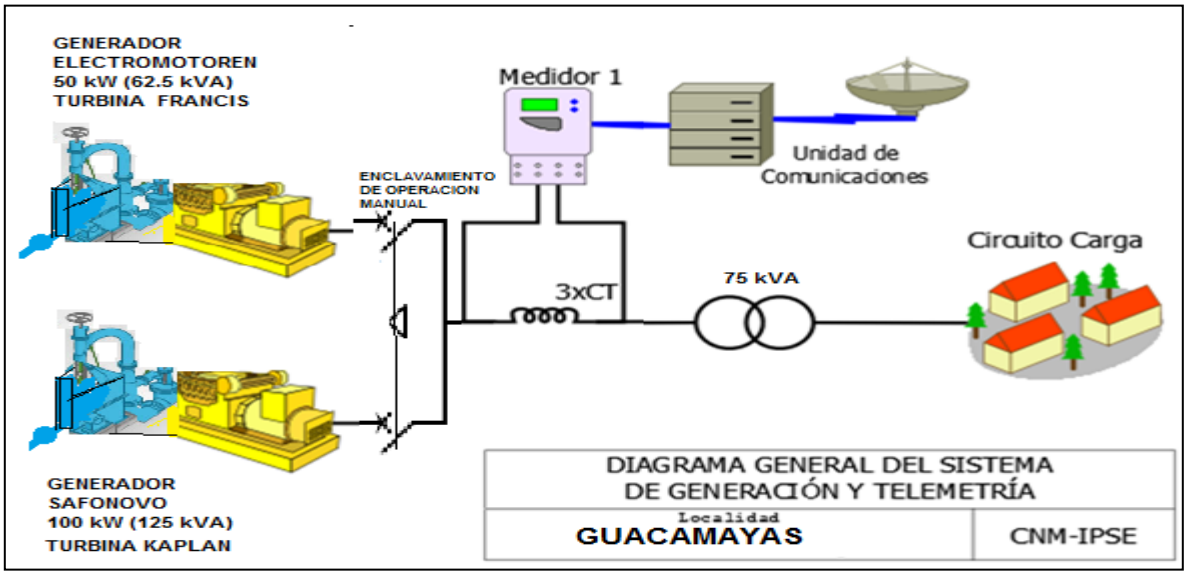

[1] Fuente: http://reportes.sui.gov.co/ - Sistema Único de Información SUI - Año 2020.

13.2 Energía

El consumo de energía eléctrica para esta localidad en *Enero* de 2022, se presenta en la siguiente tabla, donde se encuentran los valores acumulados diarios de la energía activa (kWh), reactiva (kVARh), aparente (kVAh) y del factor de potencia (p.u).

Tabla 37 Energía Activa, Reactiva, Aparente y Factor de Potencia.

GUACAMAYAS (SAN VICENTE DEL CAGUAN - CAQUETÁ)				
Fecha	**Energía Activa (kWh)**	**Energía Reactiva (kVARh)**	**Energía Aparente (kVAh)**	**Factor de Potencia (p.u)**
Enero 1, Sábado	685	331	760,95	0,90
Enero 2, Domingo	654	311	724,29	0,90
Enero 3, Lunes	528	237	578,38	0,91
Enero 4, Martes	444	188	481,73	0,92
Enero 5, Miércoles	460	202	502,77	0,92
Enero 6, Jueves	540	237	590,15	0,92
Enero 7, Viernes	568	243	617,97	0,92
Enero 8, Sábado	578	248	629,06	0,92
Enero 9, Domingo	551	212	590,20	0,93
Enero 10, Lunes	465	187	501,40	0,93
Enero 11, Martes	417	173	451,77	0,92
Enero 12, Miércoles	428	196	470,90	0,91
Enero 13, Jueves	432	180	468,02	0,92
Enero 14, Viernes	432	176	465,98	0,93
Enero 15, Sábado	478	183	512,01	0,93
Enero 16, Domingo	493	218	539,32	0,91
Enero 17, Lunes	390	159	421,24	0,93
Enero 18, Martes	294	102	310,82	0,94
Enero 19, Miércoles	426	168	458,08	0,93
Enero 20, Jueves	449	154	474,85	0,95
Enero 21, Viernes	427	145	450,47	0,95
Enero 22, Sábado	531	197	566,32	0,94
Enero 23, Domingo	519	205	557,86	0,93
Enero 24, Lunes	451	183	486,75	0,93
Enero 25, Martes	451	177	484,12	0,93
Enero 26, Miércoles	446	176	479,55	0,93
Enero 27, Jueves	497	185	529,90	0,94
Enero 28, Viernes	483	213	527,83	0,91
Enero 29, Sábado	563	228	607,58	0,93
Enero 30, Domingo	561	236	608,73	0,92
Enero 31, Lunes	463	209	508,00	0,91
TOTAL	**15.105**	**6.256**	**16.349,43**	**0,92**

El factor de potencia promedio fue 0,92.

Con referencia a Enero de 2021 (11.816 kWh), se presentó un crecimiento en la demanda de energía eléctrica del 27,84%.

Gráfica 72 Energía Activa, Reactiva y Factor de Potencia – GUACAMAYAS (SAN VICENTE DEL CAGUAN - CAQUETÁ).

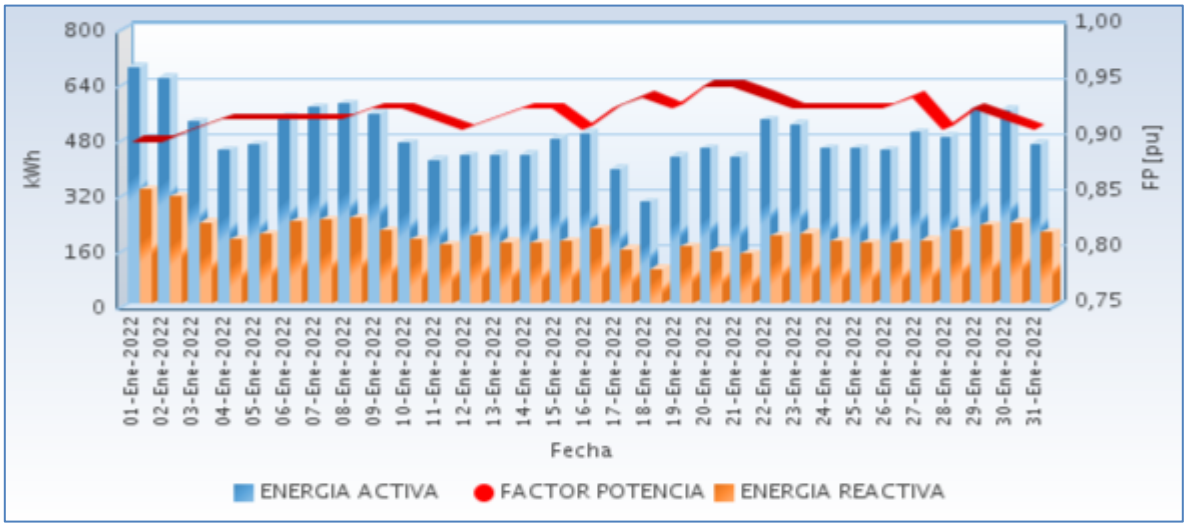

Fuente CNM

13.3 Potencia

En la siguiente gráfica se presenta el comportamiento diario de la potencia para este mes.

Gráfica 73 Comportamiento Diario de la Potencia.

Fuente CNM

13.4 Potencia Máxima

La potencia máxima fue de 42,31kW, se presentó el Domingo 02 de Enero a las 18:30 horas. Respecto a la potencia máxima de Enero de 2021 (42,58kW), tuvo una caída de 0,62%.

En la siguiente grafica se presenta la potencia máxima diaria registrada para este mes.

Gráfica 74 Potencia Máxima Diaria-GUACAMAYAS (SAN VICENTE DEL CAGUAN - CAQUETÁ).

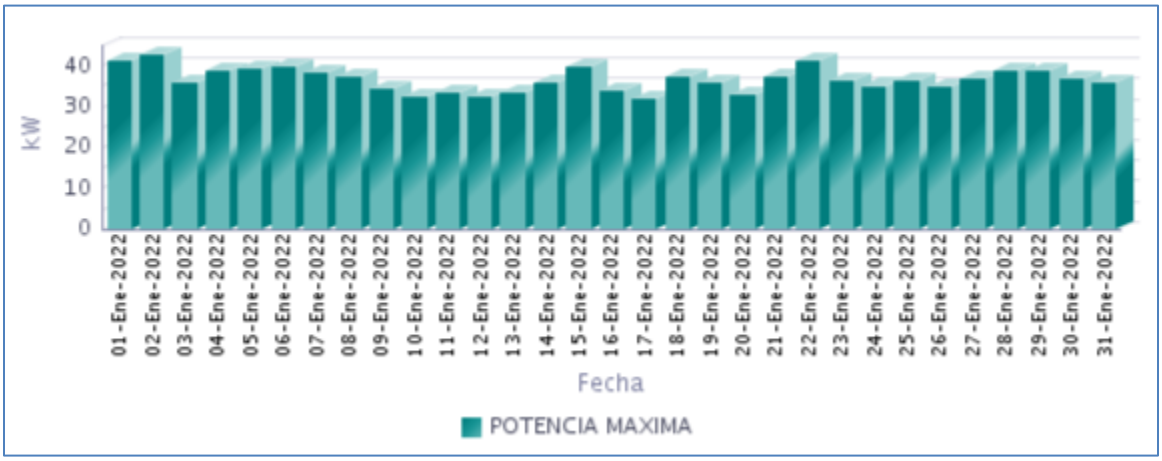

Fuente CNM

13.5 Horas de Prestación del Servicio

En Enero, se prestó el servicio de energía eléctrica en la localidad, un promedio diario de 18 Horas 21 Minutos, como se presenta en la siguiente gráfica.

Gráfica 75 Horas Efectivas de Prestación del Servicio - GUACAMAYAS (SAN VICENTE DEL CAGUAN - CAQUETÁ),

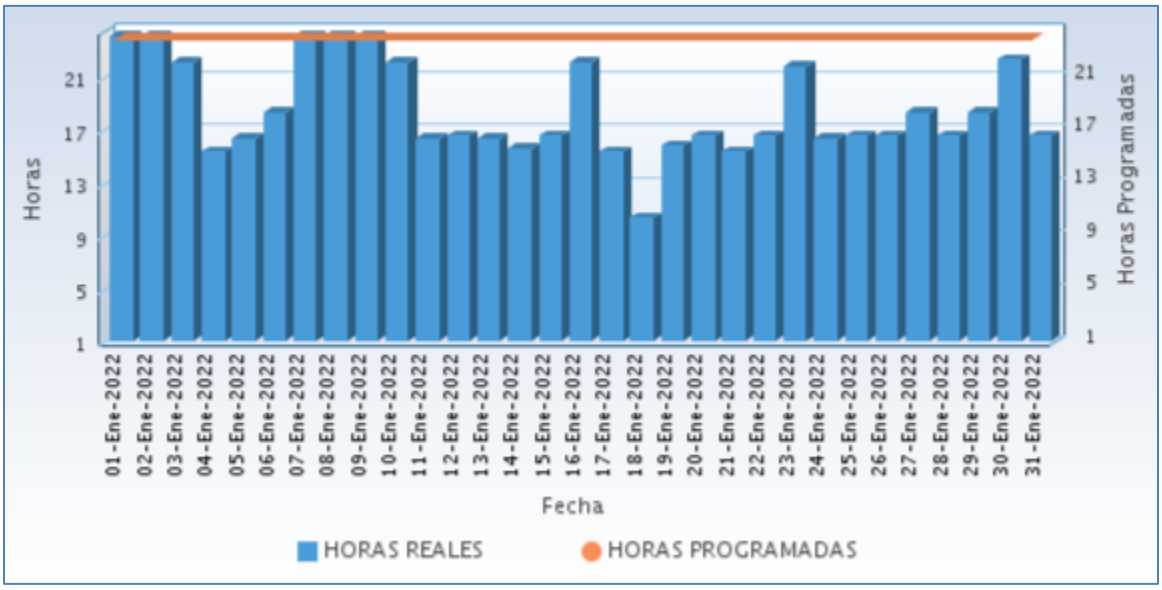

Fuente CNM

A continuación se relaciona las horas promedio por día de la prestación del servicio de energía:

Tabla 38 Horas promedio por día prestación del servicio de energía

GUACAMAYAS (SAN VICENTE DEL CAGUAN - CAQUETÁ) Enero 2022	
DIA	**Horas de servicio promedio en el día [hh:mm]**
01-Ene-2022	24 Horas
02-Ene-2022	24 Horas
03-Ene-2022	22 Horas 0 Minutos
04-Ene-2022	15 Horas 15 Minutos
05-Ene-2022	16 Horas 15 Minutos
06-Ene-2022	18 Horas 15 Minutos
07-Ene-2022	24 Horas
08-Ene-2022	24 Horas
09-Ene-2022	24 Horas
10-Ene-2022	22 Horas 0 Minutos
11-Ene-2022	16 Horas 15 Minutos
12-Ene-2022	16 Horas 30 Minutos
13-Ene-2022	16 Horas 15 Minutos
14-Ene-2022	15 Horas 30 Minutos
15-Ene-2022	16 Horas 30 Minutos
16-Ene-2022	22 Horas 0 Minutos
17-Ene-2022	15 Horas 15 Minutos
18-Ene-2022	10 Horas 15 Minutos
19-Ene-2022	15 Horas 45 Minutos
20-Ene-2022	16 Horas 30 Minutos
21-Ene-2022	15 Horas 15 Minutos
22-Ene-2022	16 Horas 30 Minutos
23-Ene-2022	21 Horas 45 Minutos
24-Ene-2022	16 Horas 15 Minutos
25-Ene-2022	16 Horas 30 Minutos
26-Ene-2022	16 Horas 30 Minutos
27-Ene-2022	18 Horas 15 Minutos
28-Ene-2022	16 Horas 30 Minutos
29-Ene-2022	18 Horas 15 Minutos
30-Ene-2022	22 Horas 15 Minutos
31-Ene-2022	16 Horas 30 Minutos

Fuente CNM

13.6 Curvas de Carga

En la siguiente gráfica, se presenta el comportamiento de la carga promedio para el mes.

Gráfica 76 Curva de Carga Promedio Diaria Mensual

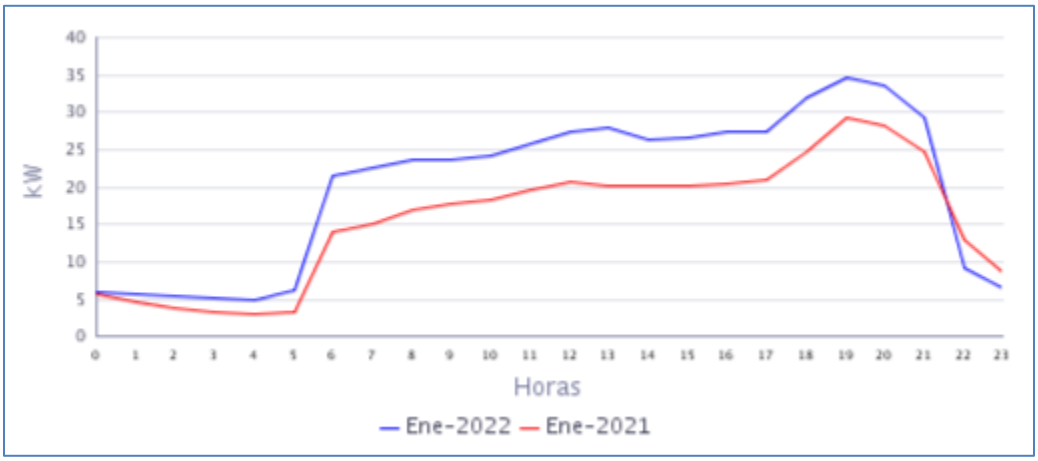

Fuente CNM

En la gráfica anterior se comparan las curvas de carga promedio diarias de Ene-2021 y del Ene-2022, presentándose un crecimiento en la demanda de 27,84%.

14. GUAYABAL (SAN VICENTE DEL CAGUAN - CAQUETÁ)

El Centro poblado de Guayabal pertenece al municipio de San Vicente del Caguán, Departamento de Caquetá. Esta localidad cuenta con un total de 180 usuarios.[1]

14.1 Descripción del Sitio

La localidad cuenta con una central de generación que está conformada por la siguiente infraestructura:

Tabla 39 Infraestructura de la Localidad.

GRUPO ELECTRÓGENO			
ITEM	**MARCA**	**CAPACIDAD**	**ESTADO**
1	S/D	75 KW	EN OPERACIÓN

Gráfica 77 Diagrama de Conexión de la Localidad.

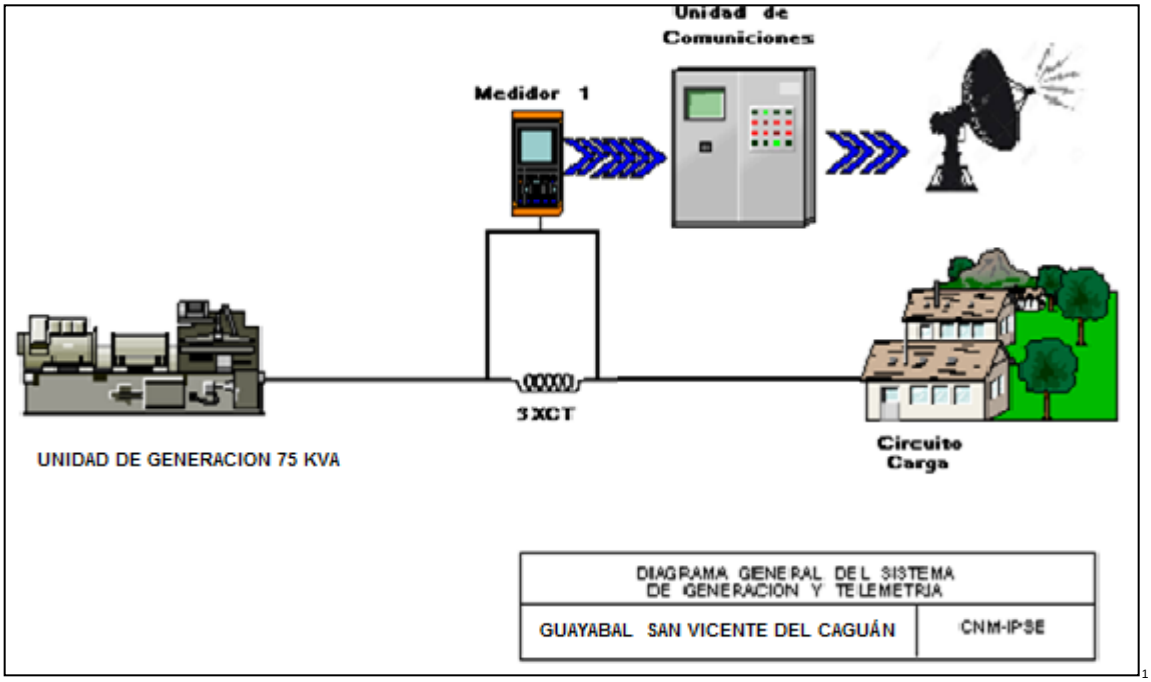

[1] Localidad sin información completa. Del día 10 al 31 de enero en esta localidad se prestó el servicio de energía con un planta adicional (Baifa de 88 kW prime), según lo informado por el Señor Jesús Albeiro Quintero Gerente de Gendecar.

Fuente: http://reportes.sui.gov.co/ - Sistema Único de Información SUI - Año 2020.

15. PUERTO BETANIA (SAN VICENTE DEL CAGUAN - CAQUETÁ)

El Centro poblado de Puerto Betania pertenece al municipio de San Vicente del Caguán, Departamento de Caquetá. Esta localidad cuenta con un total de 204 usuarios.[1]

15.1 Descripción del Sitio

La localidad cuenta con una central de generación que está conformada por la siguiente infraestructura:

Tabla 42 Infraestructura de la Localidad.

GRUPO ELECTRÓGENO			
ITEM	**MARCA**	**CAPACIDAD**	**ESTADO**
1	BAIFA	116 KW	EN OPERACIÓN

Gráfica 83 Diagrama de Conexión de la Localidad.

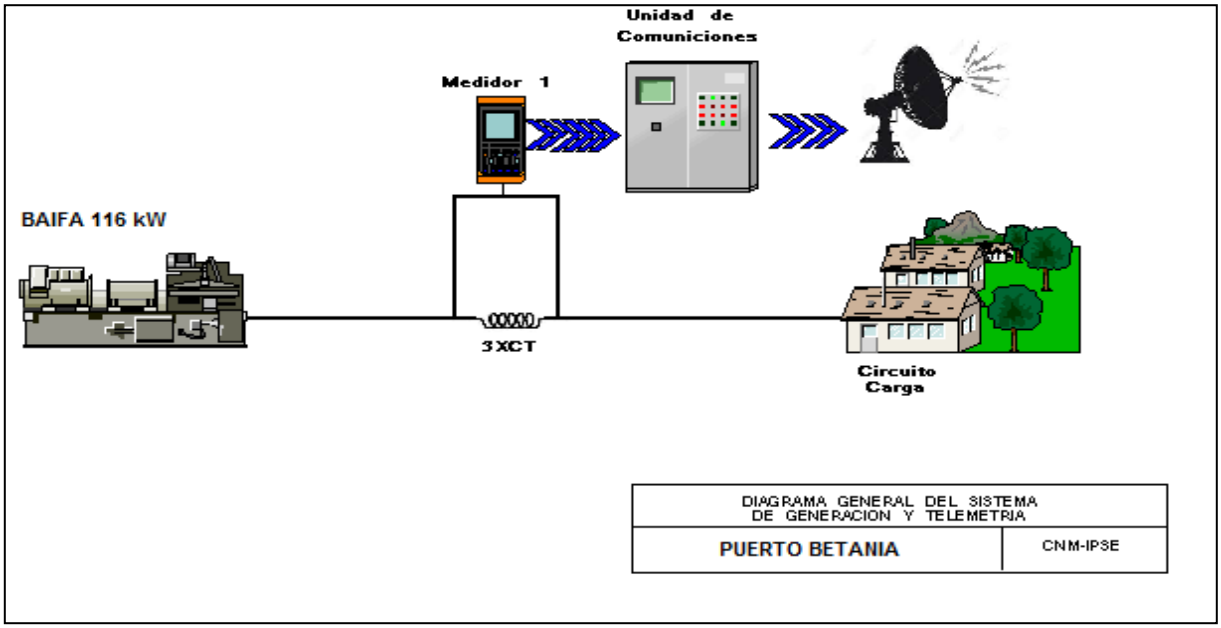

[1] Fuente: http://reportes.sui.gov.co/ - Sistema Único de Información SUI - Año 2020.

15.2 Energía

El consumo de energía eléctrica para esta localidad en *Enero* de 2022, se presenta en la siguiente tabla, donde se encuentran los valores acumulados diarios de la energía activa (kWh), reactiva (kVARh), aparente (kVAh) y del factor de potencia (p.u).

Tabla 43 Energía Activa, Reactiva, Aparente y Factor de Potencia.

PUERTO BETANIA (SAN VICENTE DEL CAGUAN - CAQUETÁ)				
Fecha	**Energía Activa (kWh)**	**Energía Reactiva (kVARh)**	**Energía Aparente (kVAh)**	**Factor de Potencia (p.u)**
Enero 1, Sábado	383	168	417,88	0,92
Enero 2, Domingo	287	122	311,62	0,92
Enero 3, Lunes	161	62	172,55	0,93
Enero 4, Martes	150	56	160,30	0,94
Enero 5, Miércoles	175	67	187,93	0,93
Enero 6, Jueves	175	65	186,47	0,94
Enero 7, Viernes	158	60	169,00	0,94
Enero 8, Sábado	222	88	239,09	0,93
Enero 9, Domingo	292	127	318,57	0,92
Enero 10, Lunes	155	60	166,53	0,93
Enero 11, Martes	147	56	157,75	0,93
Enero 12, Miércoles	171	64	182,42	0,94
Enero 13, Jueves	161	61	171,60	0,94
Enero 14, Viernes	155	60	166,23	0,93
Enero 15, Sábado	180	74	194,74	0,93
Enero 16, Domingo	280	119	304,46	0,92
Enero 17, Lunes	132	47	140,47	0,94
Enero 18, Martes	154	56	163,63	0,94
Enero 19, Miércoles	171	64	182,61	0,94
Enero 20, Jueves	160	59	170,29	0,94
Enero 21, Viernes	180	69	192,25	0,93
Enero 22, Sábado	224	85	239,45	0,94
Enero 23, Domingo	330	139	358,46	0,92
Enero 24, Lunes	162	60	172,64	0,94
Enero 25, Martes	164	60	175,11	0,94
Enero 26, Miércoles	169	63	180,01	0,94
Enero 27, Jueves	173	63	184,61	0,94
Enero 28, Viernes	230	94	248,27	0,93
Enero 29, Sábado	226	87	242,49	0,93
Enero 30, Domingo	321	134	347,57	0,92
Enero 31, Lunes	171	64	182,63	0,94
TOTAL	**6.220**	**2.452**	**6.686,10**	**0,93**

El factor de potencia promedio fue 0,93.

Con referencia a Enero de 2021 (5.280 kWh), se presentó un crecimiento en la demanda de energía eléctrica del 17,80%.

Gráfica 84 Energía Activa, Reactiva y Factor de Potencia – PUERTO BETANIA (SAN VICENTE DEL CAGUAN - CAQUETA).

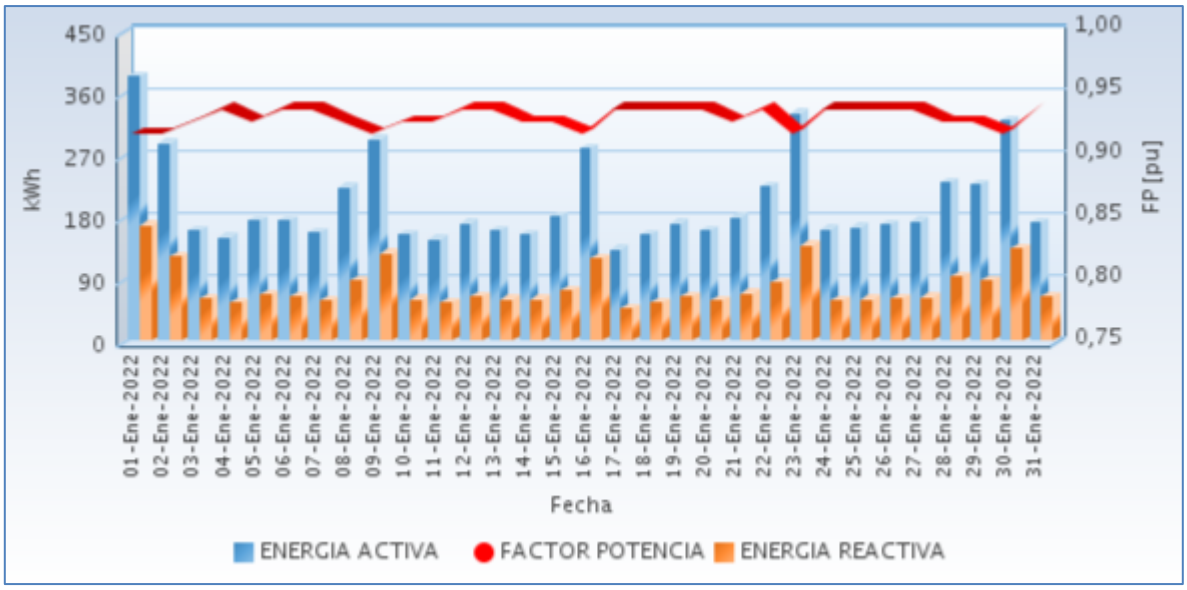

Fuente CNM

15.3 Potencia

En la siguiente gráfica se presenta el comportamiento diario de la potencia para este mes.

Gráfica 85 Comportamiento Diario de la Potencia.

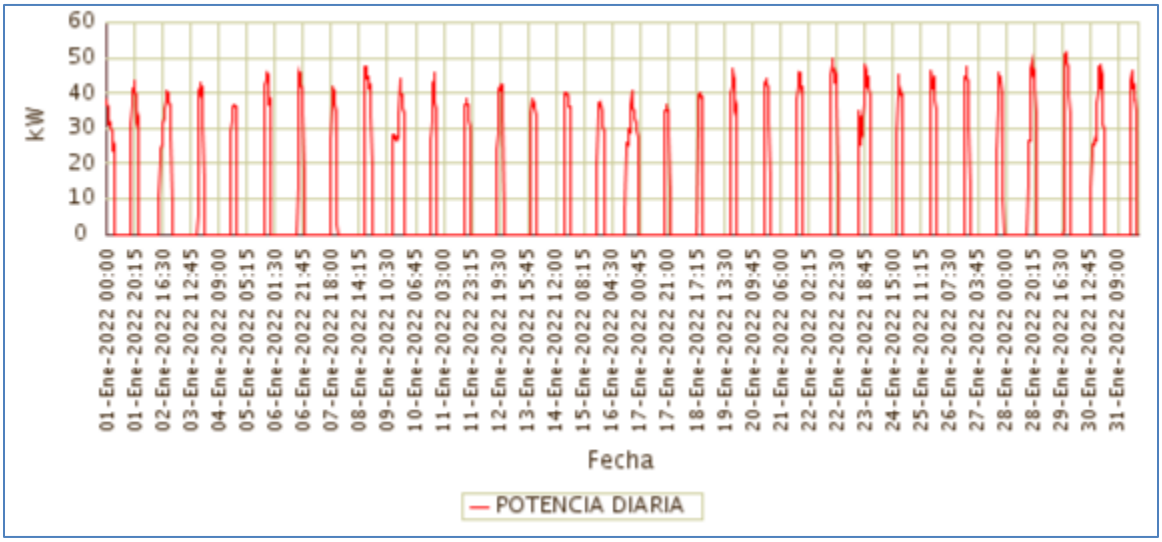

Fuente CNM

15.4 Potencia Máxima

La potencia máxima fue de 51,24kW, se presentó el Sábado 29 de Enero a las 19:15 horas. Respecto a la potencia máxima de Enero de 2021 (40,88kW), tuvo una variación de 25,34%.

En la siguiente grafica se presenta la potencia máxima diaria registrada para este mes.

Gráfica 86 Potencia Máxima Diaria-PUERTO BETANIA (SAN VICENTE DEL CAGUAN - CAQUETA).

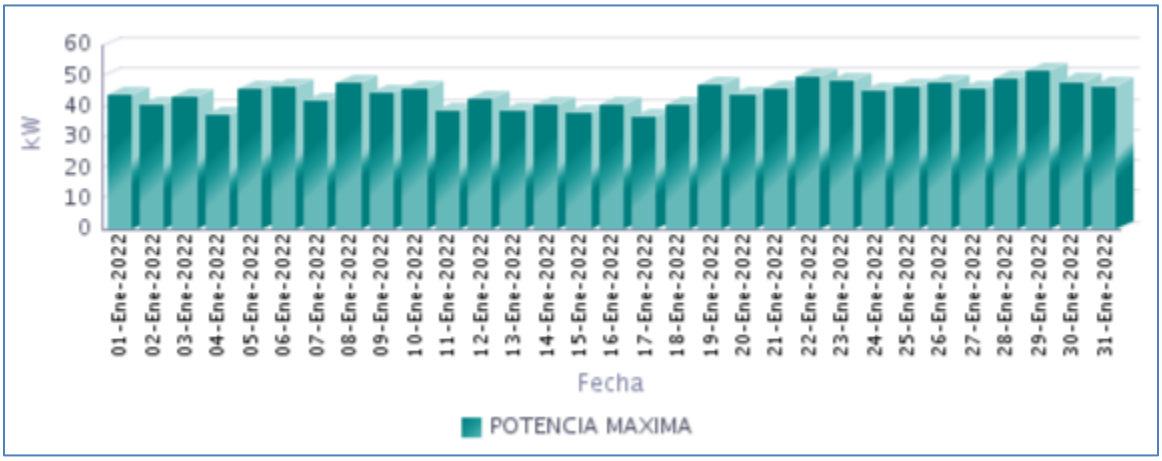

Fuente CNM

15.5 Horas de Prestación del Servicio

En Enero, se prestó el servicio de energía eléctrica en la localidad, un promedio diario de 5 Horas 38 Minutos, como se presenta en la siguiente gráfica.

Gráfica 87 Horas Efectivas de Prestación del Servicio - PUERTO BETANIA (SAN VICENTE DEL CAGUAN - CAQUETA),

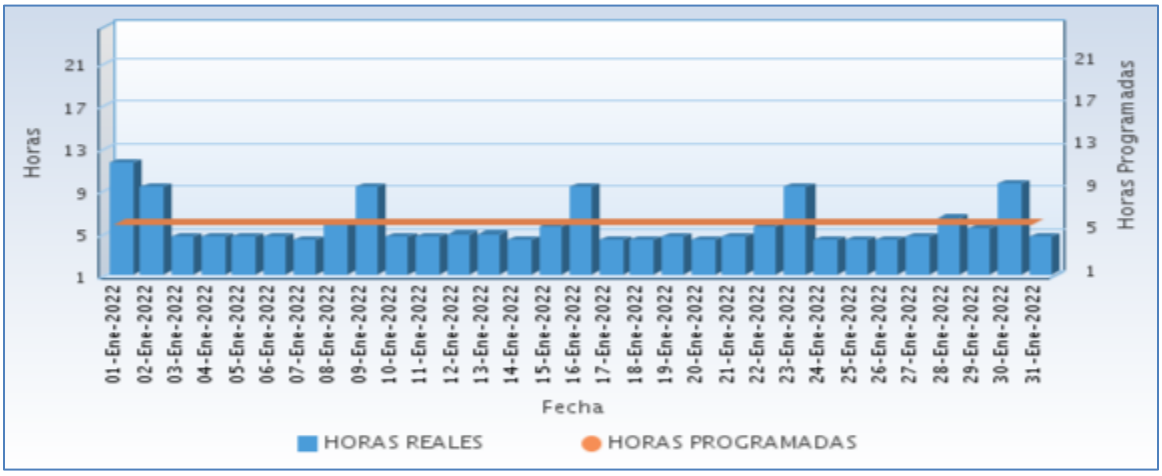

Fuente CNM

A continuación se relaciona las horas promedio por día de la prestación del servicio de energía:

Tabla 44 Horas promedio por día prestación del servicio de energía

PUERTO BETANIA (SAN VICENTE DEL CAGUAN - CAQUETA) Enero 2022	
DIA	**Horas de servicio promedio en el día [hh:mm]**
01-Ene-2022	11 Horas 30 Minutos
02-Ene-2022	9 Horas 15 Minutos
03-Ene-2022	4 Horas 30 Minutos
04-Ene-2022	4 Horas 30 Minutos
05-Ene-2022	4 Horas 30 Minutos
06-Ene-2022	4 Horas 30 Minutos
07-Ene-2022	4 Horas 15 Minutos
08-Ene-2022	5 Horas 45 Minutos
09-Ene-2022	9 Horas 15 Minutos
10-Ene-2022	4 Horas 30 Minutos
11-Ene-2022	4 Horas 30 Minutos
12-Ene-2022	4 Horas 45 Minutos
13-Ene-2022	4 Horas 45 Minutos
14-Ene-2022	4 Horas 15 Minutos
15-Ene-2022	5 Horas 30 Minutos
16-Ene-2022	9 Horas 15 Minutos
17-Ene-2022	4 Horas 15 Minutos
18-Ene-2022	4 Horas 15 Minutos
19-Ene-2022	4 Horas 30 Minutos
20-Ene-2022	4 Horas 15 Minutos
21-Ene-2022	4 Horas 30 Minutos
22-Ene-2022	5 Horas 30 Minutos
23-Ene-2022	9 Horas 15 Minutos
24-Ene-2022	4 Horas 15 Minutos
25-Ene-2022	4 Horas 15 Minutos
26-Ene-2022	4 Horas 15 Minutos
27-Ene-2022	4 Horas 30 Minutos
28-Ene-2022	6 Horas 15 Minutos
29-Ene-2022	5 Horas 15 Minutos
30-Ene-2022	9 Horas 30 Minutos
31-Ene-2022	4 Horas 30 Minutos

Fuente CNM

15.6 Curvas de Carga

En la siguiente gráfica, se presenta el comportamiento de la carga promedio para el mes.

Gráfica 88 Curva de Carga Promedio Diaria Mensual

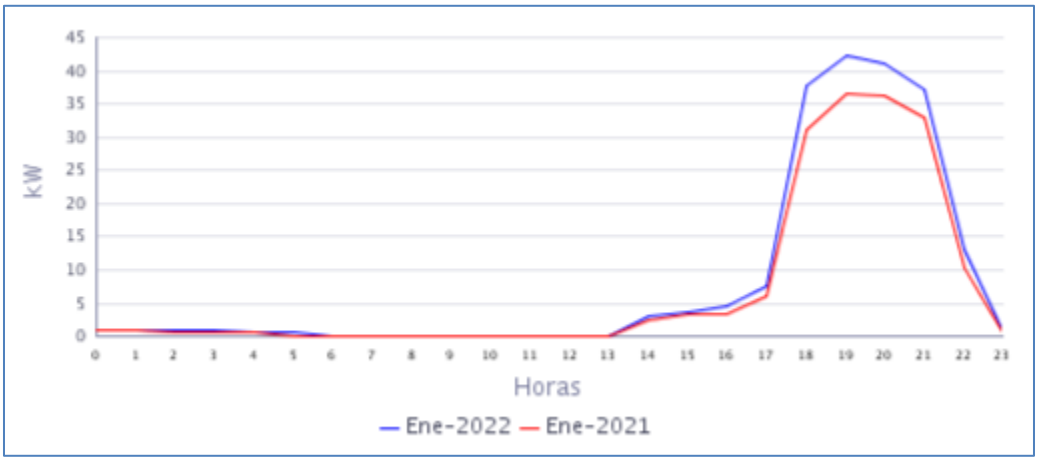

Fuente CNM

En la gráfica anterior se comparan las curvas de carga promedio diarias de Ene-2021 y del Ene-2022, presentándose una variación en la demanda de 17,80%

16. REMOLINO DEL CAGUAN (CARTAGENA DEL CHAIRA - CAQUETA)

El centro poblado de Remolino del Caguán, pertenece al municipio de Cartagena del Chairá (Caquetá). Esta localidad cuenta con un total de 205 usuarios residenciales .[1]

16.1 Descripción del Sitio

La localidad cuenta con una central de generación que está conformada por la siguiente infraestructura:

Tabla 45 Infraestructura de la Localidad.

GRUPO ELECTRÓGENO			
ITEM	**MARCA**	**CAPACIDAD**	**ESTADO**
1	SDMO	200 kW	EN SERVICIO
2	CUMMINS	300 kW	EN MANTENIMIENTO
TRANSFORMADORES			
ITEM	**CAPACIDAD**		**ESTADO**
1	400 kVA		EN OPERACIÓN

Gráfica 89 Diagrama de Conexión de la Localidad.

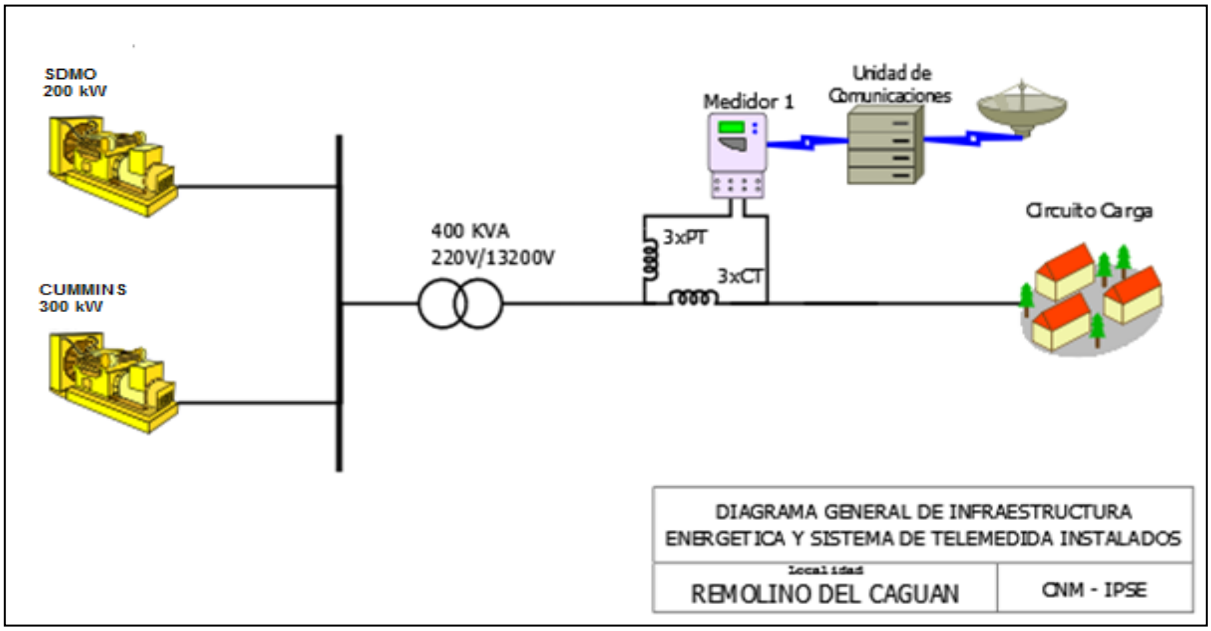

[1] Fuente: http://reportes.sui.gov.co/ - Sistema Único de Información SUI - Año 2020.

16.2 Energía

El consumo de energía eléctrica para esta localidad en *Enero* de 2022, se presenta en la siguiente tabla, donde se encuentran los valores acumulados diarios de la energía activa (kWh), reactiva (kVARh), aparente (kVAh) y del factor de potencia (p.u).

Tabla 46 Energía Activa, Reactiva, Aparente y Factor de Potencia.

REMOLINO DEL CAGUAN (CARTAGENA DEL CHAIRA - CAQUETA)				
Fecha	**Energía Activa (kWh)**	**Energía Reactiva (kVARh)**	**Energía Aparente (kVAh)**	**Factor de Potencia (p.u)**
Enero 1, Sábado	901	473	1.017,35	0,89
Enero 2, Domingo	920	474	1.035,26	0,89
Enero 3, Lunes	465	233	520,39	0,89
Enero 4, Martes	462	231	516,56	0,89
Enero 5, Miércoles	468	231	522,14	0,90
Enero 6, Jueves	472	236	527,52	0,89
Enero 7, Viernes	488	246	546,39	0,89
Enero 8, Sábado	516	262	578,87	0,89
Enero 9, Domingo	918	466	1.029,47	0,89
Enero 10, Lunes	311	142	341,43	0,91
Enero 11, Martes	318	149	350,65	0,91
Enero 12, Miércoles	299	139	330,28	0,91
Enero 13, Jueves	323	154	358,17	0,90
Enero 14, Viernes	300	144	332,82	0,90
Enero 15, Sábado	323	156	358,96	0,90
Enero 16, Domingo	710	361	796,20	0,89
Enero 17, Lunes	463	226	515,48	0,90
Enero 18, Martes	509	255	569,02	0,89
Enero 19, Miércoles	492	245	549,94	0,90
Enero 20, Jueves	454	228	508,28	0,89
Enero 21, Viernes	436	215	486,06	0,90
Enero 22, Sábado	511	253	570,25	0,90
Enero 23, Domingo	935	479	1.050,42	0,89
Enero 24, Lunes	501	239	555,64	0,90
Enero 25, Martes	488	231	539,70	0,90
Enero 26, Miércoles	442	214	491,28	0,90
Enero 27, Jueves	489	235	543,09	0,90
Enero 28, Viernes	488	234	541,39	0,90
Enero 29, Sábado	520	260	581,63	0,89
Enero 30, Domingo	930	479	1.046,09	0,89
Enero 31, Lunes	484	240	540,26	0,90
TOTAL	**16.339**	**8.129**	**18.249,56**	**0,90**

El factor de potencia promedio fue 0,90.

Con referencia a Enero de 2021 (17.000 kWh), se presentó una caída en la demanda de energía eléctrica del 3,89%.

Gráfica 90 Energía Activa, Reactiva y Factor de Potencia – REMOLINO DEL CAGUAN (CARTAGENA DEL CHAIRA - CAQUETA).

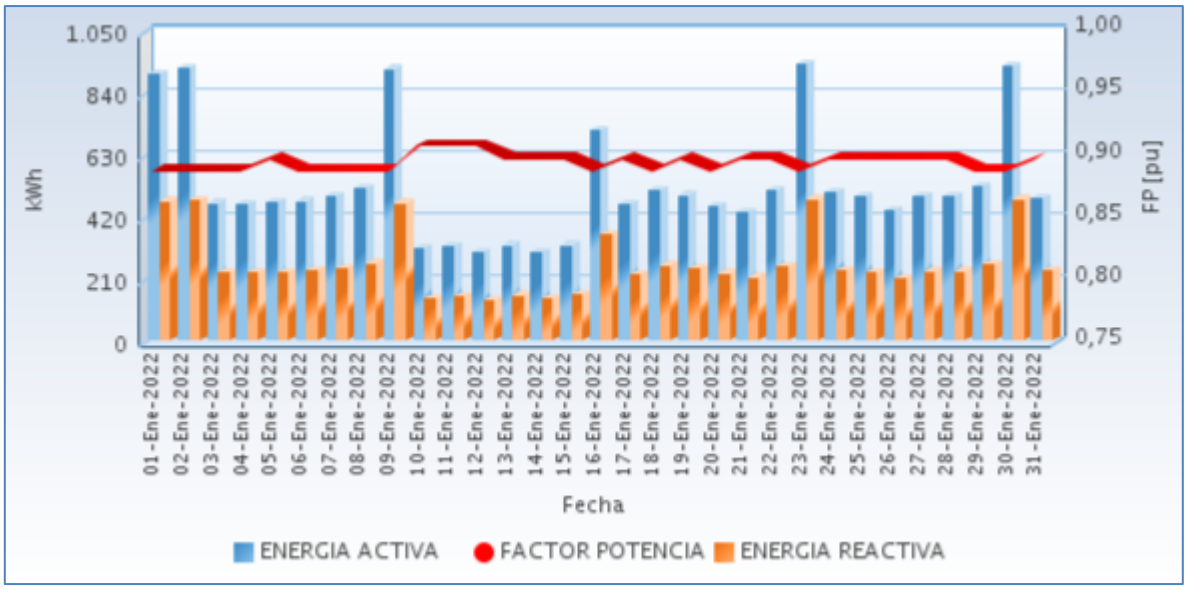

Fuente CNM

16.3 Potencia

En la siguiente gráfica se presenta el comportamiento diario de la potencia para este mes.

Gráfica 91 Comportamiento Diario de la Potencia.

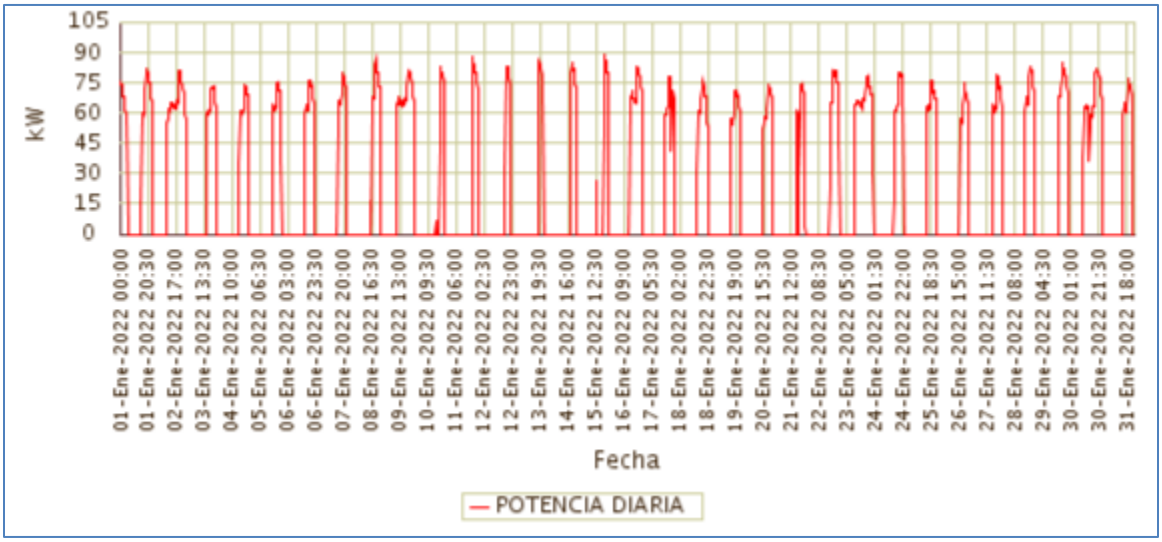

Fuente CNM

16.4 Potencia Máxima

La potencia máxima fue de 89,29kW, se presentó el Sábado 15 de Enero a las 19:00 horas. Respecto a la potencia máxima de Enero de 2021 (84,97kW), tuvo una variación de 5,09%.

En la siguiente grafica se presenta la potencia máxima diaria registrada para este mes.

Gráfica 92 Potencia Máxima Diaria-REMOLINO DEL CAGUAN (CARTAGENA DEL CHAIRA - CAQUETA).

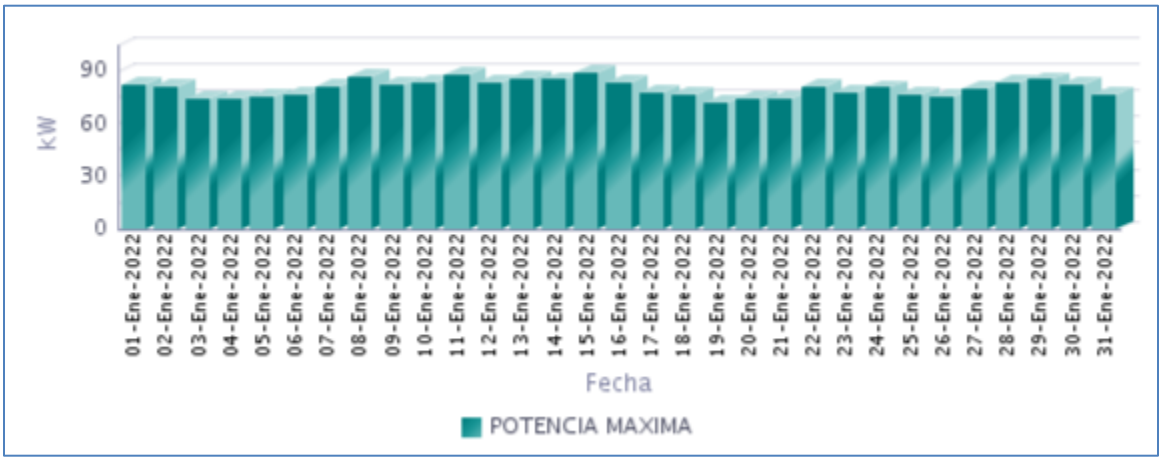

Fuente CNM

16.5 Horas de Prestación del Servicio

En Enero, se prestó el servicio de energía eléctrica en la localidad, un promedio diario de 7 Horas 53 Minutos, como se presenta en la siguiente gráfica.

Gráfica 93 Horas Efectivas de Prestación del Servicio - REMOLINO DEL CAGUAN (CARTAGENA DEL CHAIRA - CAQUETA),

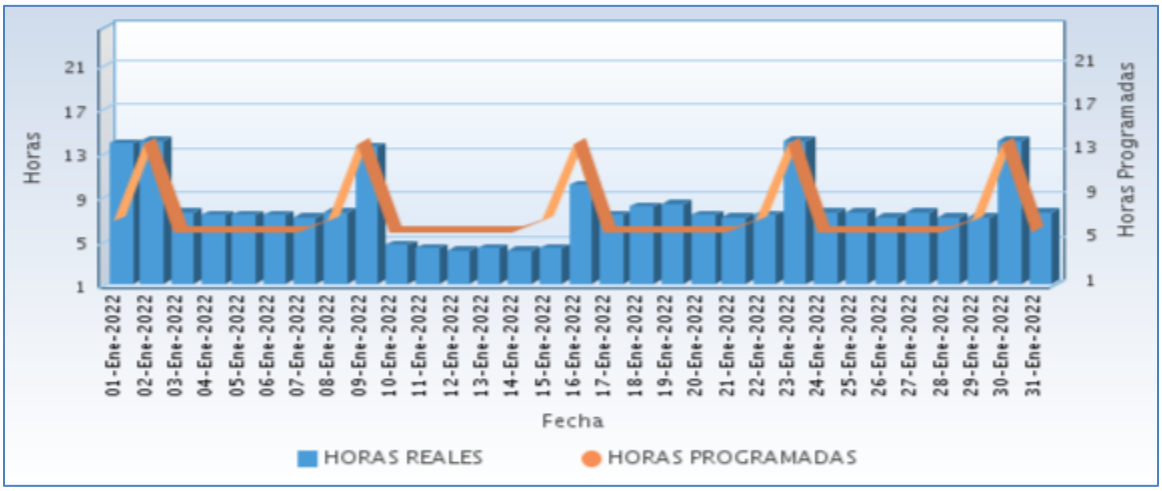

Fuente CNM

A continuación se relaciona las horas promedio por día de la prestación del servicio de energía:

Tabla 47 Horas promedio por día prestación del servicio de energía

REMOLINO DEL CAGUAN (CARTAGENA DEL CHAIRA - CAQUETA) Enero 2022	
DIA	**Horas de servicio promedio en el día [hh:mm]**
01-Ene-2022	13 Horas 45 Minutos
02-Ene-2022	14 Horas 0 Minutos
03-Ene-2022	7 Horas 30 Minutos
04-Ene-2022	7 Horas 15 Minutos
05-Ene-2022	7 Horas 15 Minutos
06-Ene-2022	7 Horas 15 Minutos
07-Ene-2022	7 Horas 0 Minutos
08-Ene-2022	7 Horas 30 Minutos
09-Ene-2022	13 Horas 30 Minutos
10-Ene-2022	4 Horas 30 Minutos
11-Ene-2022	4 Horas 15 Minutos
12-Ene-2022	4 Horas 0 Minutos
13-Ene-2022	4 Horas 15 Minutos
14-Ene-2022	4 Horas 0 Minutos
15-Ene-2022	4 Horas 15 Minutos
16-Ene-2022	10 Horas 0 Minutos
17-Ene-2022	7 Horas 15 Minutos
18-Ene-2022	8 Horas 0 Minutos
19-Ene-2022	8 Horas 15 Minutos
20-Ene-2022	7 Horas 15 Minutos
21-Ene-2022	7 Horas 0 Minutos
22-Ene-2022	7 Horas 15 Minutos
23-Ene-2022	14 Horas 0 Minutos
24-Ene-2022	7 Horas 30 Minutos
25-Ene-2022	7 Horas 30 Minutos
26-Ene-2022	7 Horas 0 Minutos
27-Ene-2022	7 Horas 30 Minutos
28-Ene-2022	7 Horas 0 Minutos
29-Ene-2022	7 Horas 0 Minutos
30-Ene-2022	14 Horas 0 Minutos
31-Ene-2022	7 Horas 30 Minutos

Fuente CNM

16.6 Curvas de Carga

En la siguiente gráfica, se presenta el comportamiento de la carga promedio para el mes.

Gráfica 94 Curva de Carga Promedio Diaria Mensual

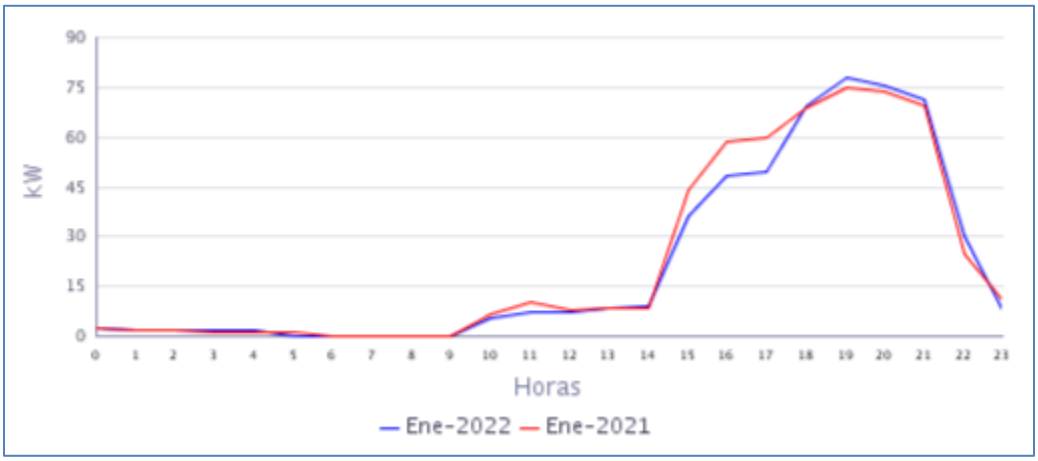

Fuente CNM

En la gráfica anterior se comparan las curvas de carga promedio diarias de Ene-2021 y del Ene-2022, presentándose una variación en la demanda de -3,89%

17. SANTA FE DEL CAGUAN (CARTAGENA DEL CHAIRA - CAQUETA)

El centro poblado de Santa Fe de Caguán, pertenece al municipio de Cartagena del Chairá (Caquetá). Esta localidad cuenta con un total de 107 usuarios residenciales .[1]

17.1 Descripción del Sitio

La localidad cuenta con una central de generación que está conformada por la siguiente infraestructura:

Tabla 48 Infraestructura de la Localidad.

GRUPO ELECTRÓGENO			
ITEM	**MARCA**	**CAPACIDAD**	**ESTADO**
1	PERKINS	125 KVA	EN OPERACIÓN
2	STANFORD	143 KW (178,8 KVA)	EN MANTENIMEINTO
TRNASFORMADOR			
1	**150 KVA**		EN OPERACIÓN

Actualmente se está prestando el servicio con una unidad de generación motor: Perkins Newage de 125 kVA

Gráfica 95 Diagrama Unifilar de la Localidad.

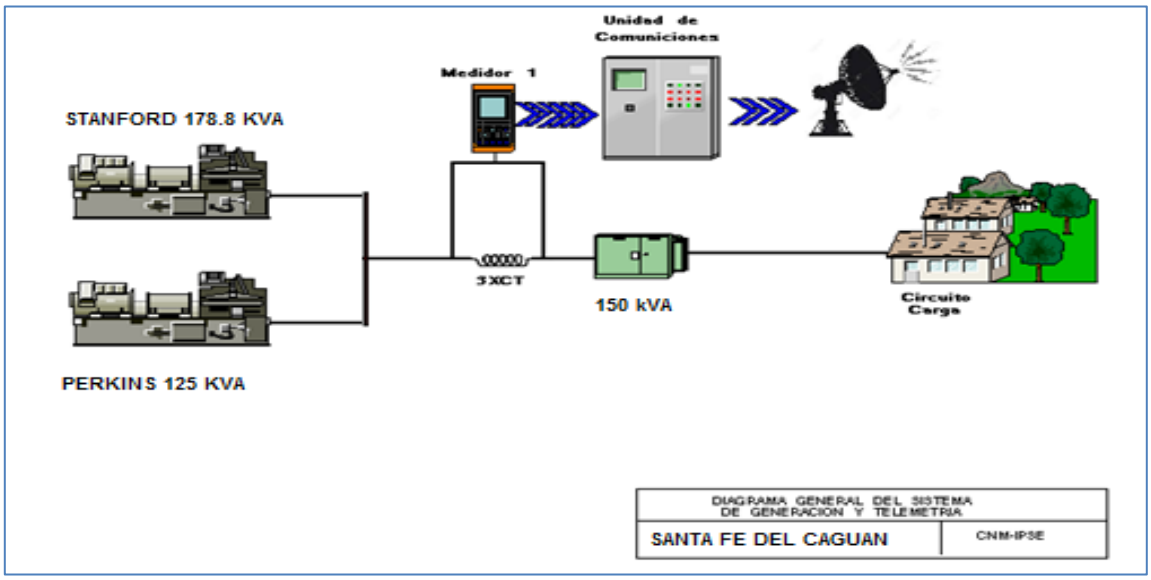

[1] Fuente: http://reportes.sui.gov.co/ - Sistema Único de Información SUI - Año 2020.

17.2 Energía

El consumo de energía eléctrica para esta localidad en *Enero* de 2022, se presenta en la siguiente tabla, donde se encuentran los valores acumulados diarios de la energía activa (kWh), reactiva (kVARh), aparente (kVAh) y del factor de potencia (p.u).

Tabla 49 Energía Activa, Reactiva, Aparente y Factor de Potencia.

SANTA FE DEL CAGUAN (CARTAGENA DEL CHAIRA - CAQUETA)				
Fecha	**Energía Activa (kWh)**	**Energía Reactiva (kVARh)**	**Energía Aparente (kVAh)**	**Factor de Potencia (p.u)**
Enero 1, Sábado	299	150	334,60	0,89
Enero 2, Domingo	135	67	150,79	0,90
Enero 3, Lunes	98	46	108,47	0,90
Enero 4, Martes	98	47	108,48	0,90
Enero 5, Miércoles	156	76	172,98	0,90
Enero 6, Jueves	103	49	113,61	0,90
Enero 7, Viernes	103	49	113,64	0,90
Enero 8, Sábado	113	56	125,89	0,90
Enero 9, Domingo	165	77	182,40	0,91
Enero 10, Lunes	100	45	109,50	0,91
Enero 11, Martes	97	44	106,16	0,91
Enero 12, Miércoles	97	43	106,40	0,91
Enero 13, Jueves	101	46	111,13	0,91
Enero 14, Viernes	100	46	110,23	0,91
Enero 15, Sábado	102	46	111,49	0,91
Enero 16, Domingo	162	72	177,27	0,91
Enero 17, Lunes	97	46	107,44	0,91
Enero 18, Martes	92	41	100,46	0,91
Enero 19, Miércoles	99	49	110,74	0,90
Enero 20, Jueves	95	45	105,67	0,90
Enero 21, Viernes	103	48	113,57	0,91
Enero 22, Sábado	107	49	117,28	0,91
Enero 23, Domingo	170	80	188,24	0,91
Enero 24, Lunes	108	48	118,14	0,92
Enero 25, Martes	100	41	108,10	0,92
Enero 26, Miércoles	89	41	98,39	0,91
Enero 27, Jueves	95	40	103,19	0,92
Enero 28, Viernes	106	47	115,56	0,91
Enero 29, Sábado	105	47	115,26	0,91
Enero 30, Domingo	166	74	181,97	0,91
Enero 31, Lunes	108	48	117,95	0,91
TOTAL	**3.669**	**1.701**	**4.044,36**	**0,91**

El factor de potencia promedio fue 0,91.

Con referencia a Enero de 2021 (3.089 kWh), se presentó un crecimiento en la demanda de energía eléctrica del 18,76%.

Gráfica 96 Energía Activa, Reactiva y Factor de Potencia – SANTA FE DEL CAGUAN (CARTAGENA DEL CHAIRA - CAQUETA).

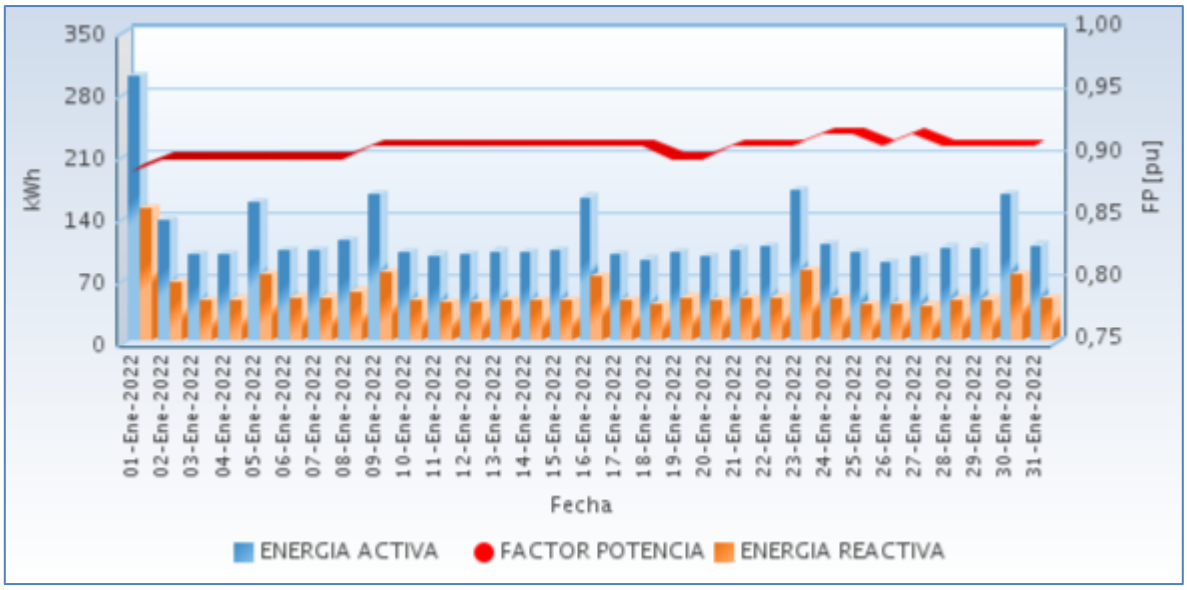

Fuente CNM

17.3 Potencia

En la siguiente gráfica se presenta el comportamiento diario de la potencia para este mes.

Gráfica 97 Comportamiento Diario de la Potencia.

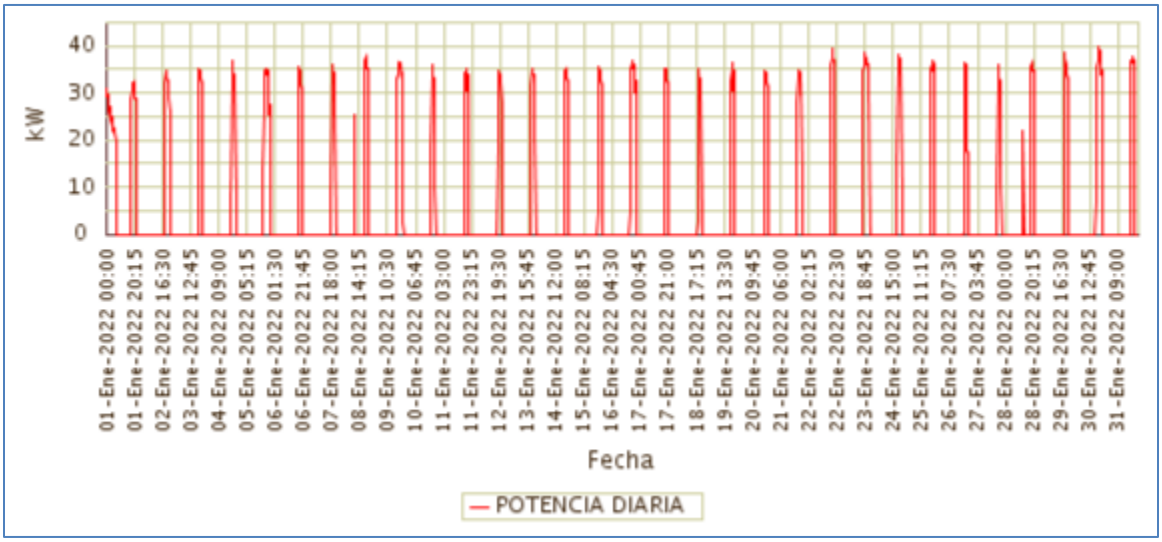

Fuente CNM

17.4 Potencia Máxima

La potencia máxima fue de 39,92kW, se presentó el Domingo 30 de Enero a las 18:45 horas. Respecto a la potencia máxima de Enero de 2021 (40,44kW), tuvo una caída de 1,29%.

En la siguiente grafica se presenta la potencia máxima diaria registrada para este mes.

Gráfica 98 Potencia Máxima Diaria-SANTA FE DEL CAGUAN (CARTAGENA DEL CHAIRA - CAQUETA).

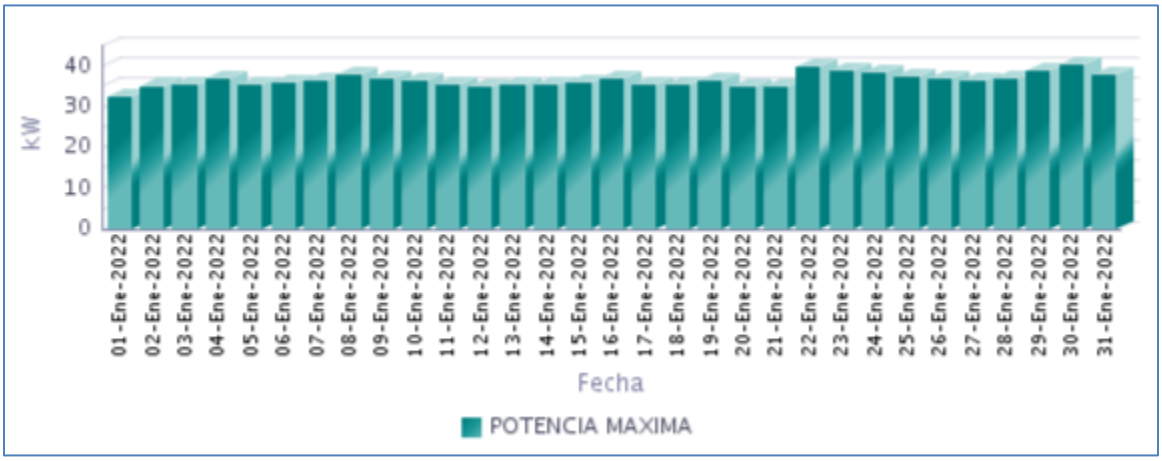

Fuente CNM

17.5 Horas de Prestación del Servicio

En Enero, se prestó el servicio de energía eléctrica en la localidad, un promedio diario de 3 Horas 56 Minutos, como se presenta en la siguiente gráfica.

Gráfica 99 Horas Efectivas de Prestación del Servicio - SANTA FE DEL CAGUAN (CARTAGENA DEL CHAIRA - CAQUETA),

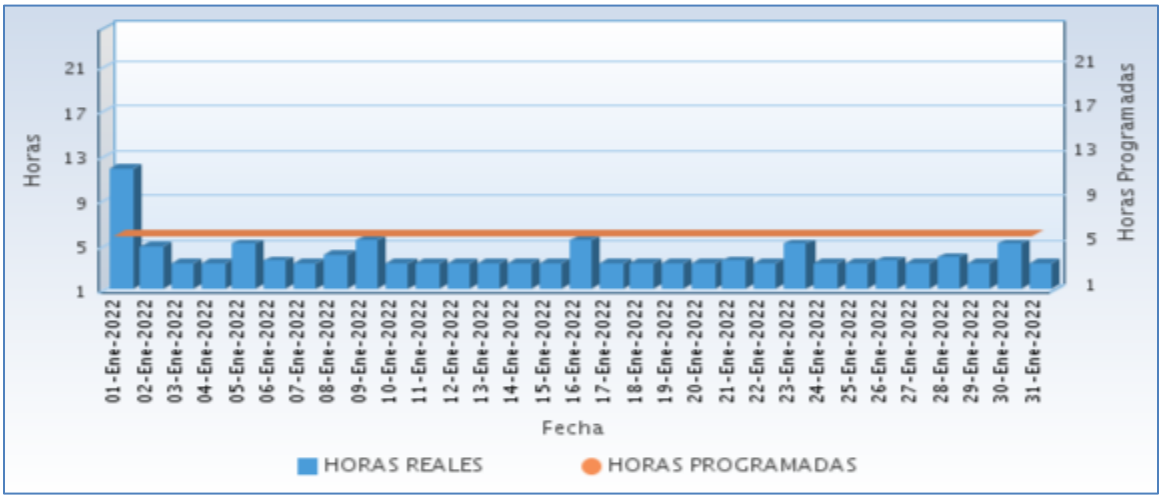

Fuente CNM

A continuación se relaciona las horas promedio por día de la prestación del servicio de energía:

Tabla 50 Horas promedio por día prestación del servicio de energía

SANTA FE DEL CAGUAN (CARTAGENA DEL CHAIRA - CAQUETA) Enero 2022	
DIA	**Horas de servicio promedio en el día [hh:mm]**
01-Ene-2022	11 Horas 45 Minutos
02-Ene-2022	4 Horas 45 Minutos
03-Ene-2022	3 Horas 15 Minutos
04-Ene-2022	3 Horas 15 Minutos
05-Ene-2022	5 Horas 0 Minutos
06-Ene-2022	3 Horas 30 Minutos
07-Ene-2022	3 Horas 15 Minutos
08-Ene-2022	4 Horas 0 Minutos
09-Ene-2022	5 Horas 15 Minutos
10-Ene-2022	3 Horas 15 Minutos
11-Ene-2022	3 Horas 15 Minutos
12-Ene-2022	3 Horas 15 Minutos
13-Ene-2022	3 Horas 15 Minutos
14-Ene-2022	3 Horas 15 Minutos
15-Ene-2022	3 Horas 15 Minutos
16-Ene-2022	5 Horas 15 Minutos
17-Ene-2022	3 Horas 15 Minutos
18-Ene-2022	3 Horas 15 Minutos
19-Ene-2022	3 Horas 15 Minutos
20-Ene-2022	3 Horas 15 Minutos
21-Ene-2022	3 Horas 30 Minutos
22-Ene-2022	3 Horas 15 Minutos
23-Ene-2022	5 Horas 0 Minutos
24-Ene-2022	3 Horas 15 Minutos
25-Ene-2022	3 Horas 15 Minutos
26-Ene-2022	3 Horas 30 Minutos
27-Ene-2022	3 Horas 15 Minutos
28-Ene-2022	3 Horas 45 Minutos
29-Ene-2022	3 Horas 15 Minutos
30-Ene-2022	5 Horas 0 Minutos
31-Ene-2022	3 Horas 15 Minutos

Fuente CNM

17.6 Curvas de Carga

En la siguiente gráfica, se presenta el comportamiento de la carga promedio para el mes.

Gráfica 100 Curva de Carga Promedio Diaria Mensual

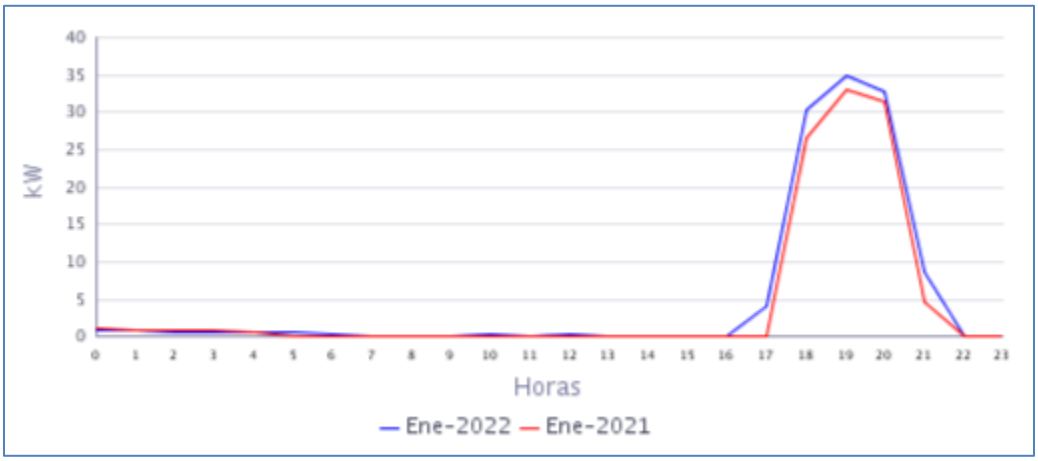

Fuente CNM

En la gráfica anterior se comparan las curvas de carga promedio diarias de Ene-2021 y del Ene-2022, presentándose un crecimiento en la demanda de 18,76%.

CASANARE

18. BOCAS DEL PAUTO (TRINIDAD - CASANARE)

El centro poblado de Bocas del Pauto, pertenece al municipio de Trinidad, Departamento de Casanare. Esta localidad cuenta con un total de 178 usuarios[1]

18.1 Descripción del Sitio

La localidad cuenta con una central de generación que está conformada por la siguiente infraestructura:

Tabla 51 Infraestructura de la Localidad.

GRUPO ELECTRÓGENO			
ITEM	**MARCA**	**CAPACIDAD**	**ESTADO**
1	CUMMINS	280 kW	EN OPERACIÓN
TRANSFORMADORES			
ITEM	**CAPACIDAD**		**ESTADO**
1	75 kVA		EN OPERACIÓN
2	75 kVA		EN OPERACIÓN

Gráfica 101 Diagrama de Conexión de la Localidad.

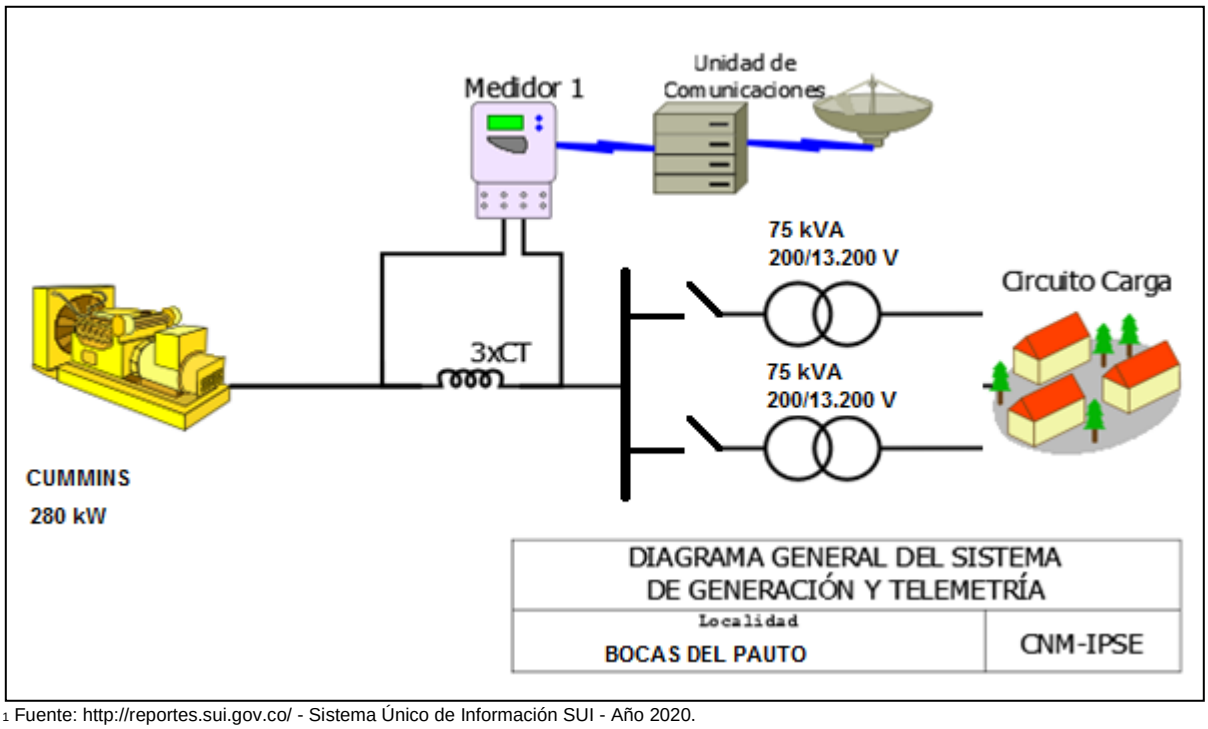

[1] Fuente: http://reportes.sui.gov.co/ - Sistema Único de Información SUI - Año 2020.

18.2 Energía

El consumo de energía eléctrica para esta localidad en *Enero* de 2022, se presenta en la siguiente tabla, donde se encuentran los valores acumulados diarios de la energía activa (kWh), reactiva (kVARh), aparente (kVAh) y del factor de potencia (p.u).

Tabla 52 Energía Activa, Reactiva, Aparente y Factor de Potencia.

BOCAS DEL PAUTO (TRINIDAD - CASANARE)				
Fecha	**Energía Activa (kWh)**	**Energía Reactiva (kVARh)**	**Energía Aparente (kVAh)**	**Factor de Potencia (p.u)**
Enero 1, Sábado	646	378	748,35	0,86
Enero 2, Domingo	462	255	527,83	0,88
Enero 3, Lunes	462	255	527,78	0,88
Enero 4, Martes	465	254	530,36	0,88
Enero 5, Miércoles	455	256	522,39	0,87
Enero 6, Jueves	231	122	261,06	0,88
Enero 7, Viernes	202	110	230,32	0,88
Enero 8, Sábado	212	113	240,24	0,88
Enero 9, Domingo	210	112	237,94	0,88
Enero 10, Lunes	471	258	536,60	0,88
Enero 11, Martes	476	272	548,28	0,87
Enero 12, Miércoles	474	265	543,16	0,87
Enero 13, Jueves	472	261	539,18	0,87
Enero 14, Viernes	476	264	544,09	0,87
Enero 15, Sábado	478	262	544,91	0,88
Enero 16, Domingo	466	260	533,72	0,87
Enero 17, Lunes	461	253	526,03	0,88
Enero 18, Martes	467	257	533,39	0,88
Enero 19, Miércoles	474	272	546,18	0,87
Enero 20, Jueves	482	277	555,32	0,87
Enero 21, Viernes	479	275	552,15	0,87
Enero 22, Sábado	480	273	552,17	0,87
Enero 23, Domingo	482	275	554,63	0,87
Enero 24, Lunes	485	270	555,14	0,87
Enero 25, Martes	491	265	557,38	0,88
Enero 26, Miércoles	502	273	571,78	0,88
Enero 27, Jueves	491	271	560,79	0,88
Enero 28, Viernes	620	348	711,32	0,87
Enero 29, Sábado	872	543	1.027,22	0,85
Enero 30, Domingo	475	274	548,90	0,87
Enero 31, Lunes	496	278	568,35	0,87
TOTAL	**14.414**	**8.102**	**16.535,06**	**0,87**

El factor de potencia promedio fue 0,87.

Para este período se presentó un exceso de consumo de energía reactiva de 895,22 kVARh.

Con referencia a Enero de 2021 (13.538 kWh), se presentó un crecimiento en la demanda de energía eléctrica del 6,47%.

Gráfica 102 Energía Activa, Reactiva y Factor de Potencia – BOCAS DEL PAUTO (TRINIDAD - CASANARE).

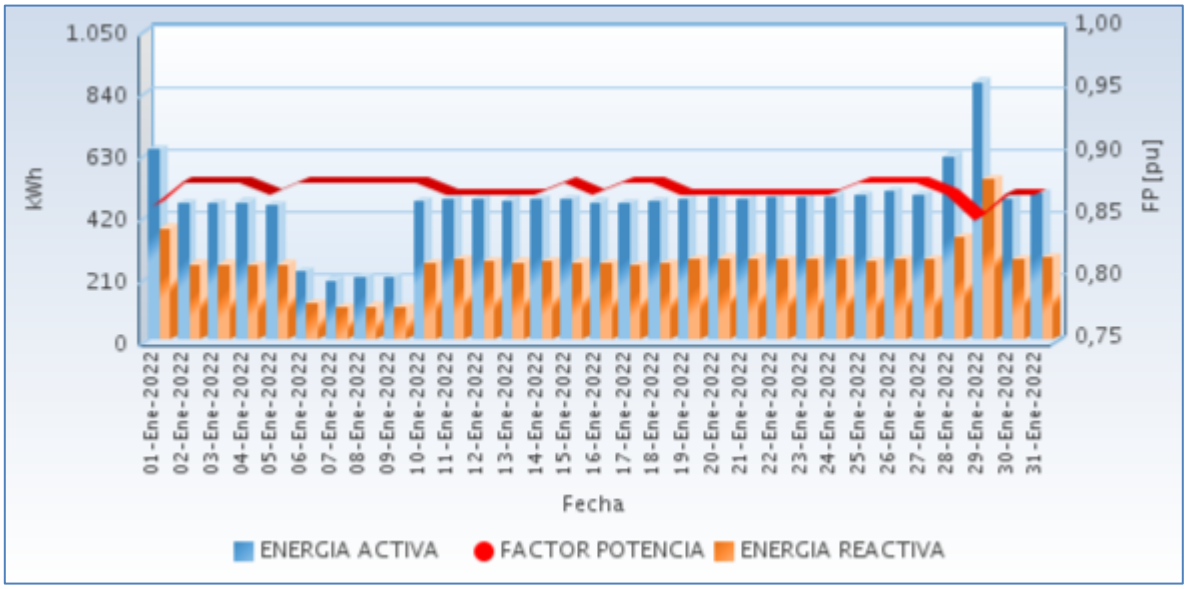

Fuente CNM

18.3 Potencia

En la siguiente gráfica se presenta el comportamiento diario de la potencia para este mes.

Gráfica 103 Comportamiento Diario de la Potencia.

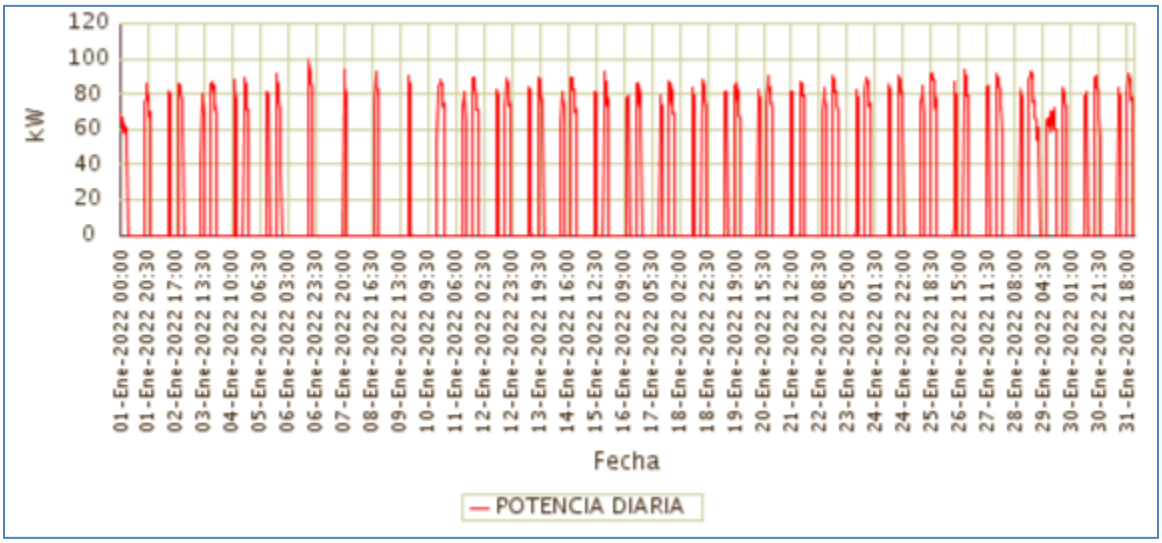

Fuente CNM

18.4 Potencia Máxima

La potencia máxima fue de 96,70kW, se presentó el Jueves 06 de Enero a las 18:30 horas. Respecto a la potencia máxima de Enero de 2021 (118,21kW), tuvo una caída de 18,19%.

En la siguiente grafica se presenta la potencia máxima diaria registrada para este mes.

Gráfica 104 Potencia Máxima Diaria-BOCAS DEL PAUTO (TRINIDAD - CASANARE).

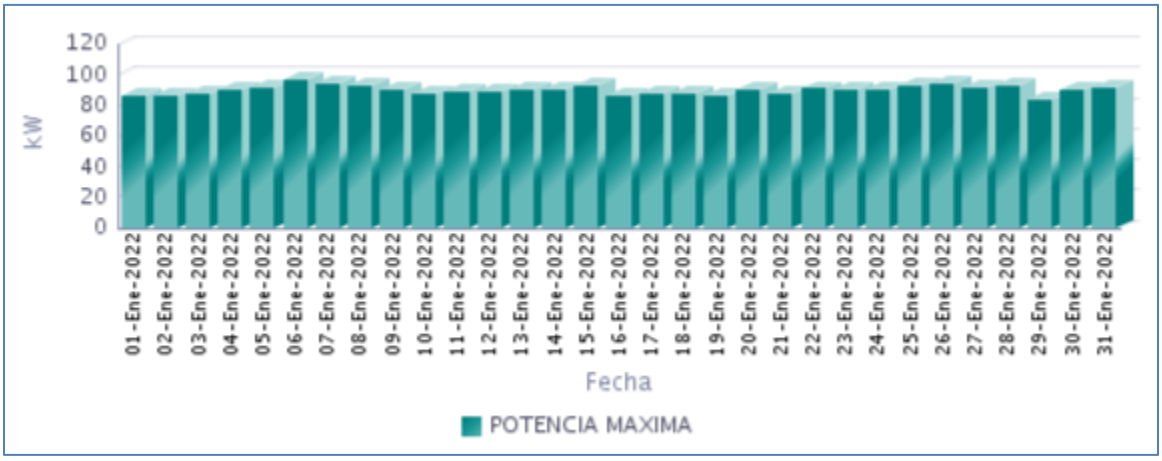

Fuente CNM

18.5 Horas de Prestación del Servicio

En Enero, se prestó el servicio de energía eléctrica en la localidad, un promedio diario de 6 Horas 1 Minuto, como se presenta en la siguiente gráfica.

Gráfica 105 Horas Efectivas de Prestación del Servicio - BOCAS DEL PAUTO (TRINIDAD - CASANARE),

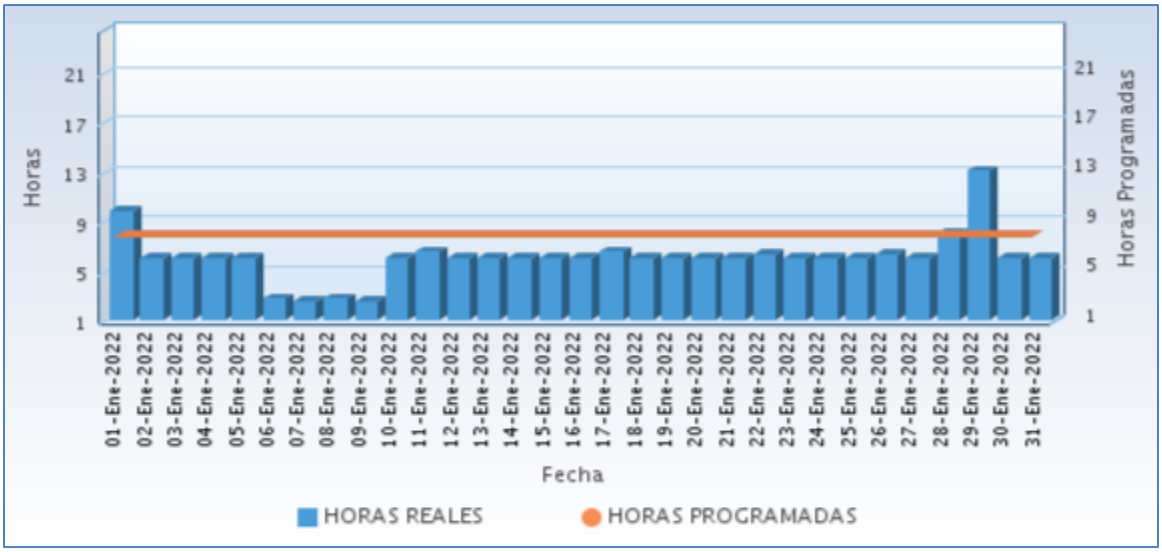

Fuente CNM

A continuación se relaciona las horas promedio por día de la prestación del servicio de energía:

Tabla 53 Horas promedio por día prestación del servicio de energía

BOCAS DEL PAUTO (TRINIDAD - CASANARE) Enero 2022	
DIA	**Horas de servicio promedio en el día [hh:mm]**
01-Ene-2022	9 Horas 45 Minutos
02-Ene-2022	6 Horas 0 Minutos
03-Ene-2022	6 Horas 0 Minutos
04-Ene-2022	6 Horas 0 Minutos
05-Ene-2022	6 Horas 0 Minutos
06-Ene-2022	2 Horas 45 Minutos
07-Ene-2022	2 Horas 30 Minutos
08-Ene-2022	2 Horas 45 Minutos
09-Ene-2022	2 Horas 30 Minutos
10-Ene-2022	6 Horas 0 Minutos
11-Ene-2022	6 Horas 30 Minutos
12-Ene-2022	6 Horas 0 Minutos
13-Ene-2022	6 Horas 0 Minutos
14-Ene-2022	6 Horas 0 Minutos
15-Ene-2022	6 Horas 0 Minutos
16-Ene-2022	6 Horas 0 Minutos
17-Ene-2022	6 Horas 30 Minutos
18-Ene-2022	6 Horas 0 Minutos
19-Ene-2022	6 Horas 0 Minutos
20-Ene-2022	6 Horas 0 Minutos
21-Ene-2022	6 Horas 0 Minutos
22-Ene-2022	6 Horas 15 Minutos
23-Ene-2022	6 Horas 0 Minutos
24-Ene-2022	6 Horas 0 Minutos
25-Ene-2022	6 Horas 0 Minutos
26-Ene-2022	6 Horas 15 Minutos
27-Ene-2022	6 Horas 0 Minutos
28-Ene-2022	8 Horas 0 Minutos
29-Ene-2022	13 Horas 0 Minutos
30-Ene-2022	6 Horas 0 Minutos
31-Ene-2022	6 Horas 0 Minutos

Fuente CNM

18.6 Curvas de Carga

En la siguiente gráfica, se presenta el comportamiento de la carga promedio para el mes.

Gráfica 106 Curva de Carga Promedio Diaria Mensual

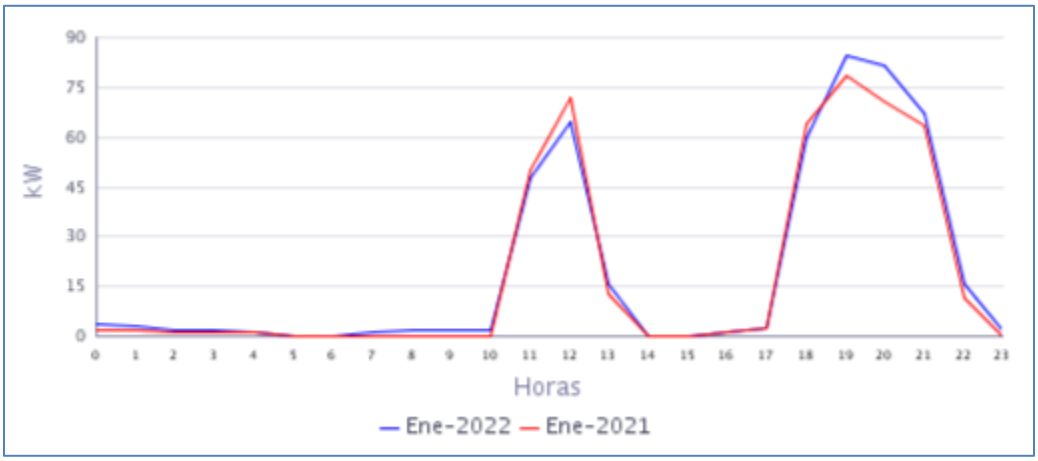

Fuente CNM

En la gráfica anterior se comparan las curvas de carga promedio diarias de Ene-2021 y del Ene-2022, presentándose una variación en la demanda de 6,47%.

19. SANTA BARBARA (HATO COROZAL - CASANARE)

La localidad de Santa Bárbara, pertenece al municipio de Hato Corozal, Departamento de Casanare. Esta localidad cuenta con un total de 17 usuarios.[1]

19.1 Descripción del Sitio

La localidad cuenta con una central de generación que está conformada por la siguiente infraestructura:

Tabla 54 Infraestructura de la Localidad.

GRUPO ELECTRÓGENO			
ITEM	**MARCA**	**CAPACIDAD**	**ESTADO**
1	MPMC DIESEL	23 kW	APAGADO
2	NPT GAS	10 kW	APAGADO
3	NPT GAS	10 kW	APAGADO
GASIFICADOR DE BIOMASA MARCA KEXIN DE 9,8 Kw			
TRANSFORMADOR			
ITEM	**CAPACIDAD**		**ESTADO**
1	112,5 kVA		EN OPERACIÓN

Gráfica 107 Diagrama de Conexión de la Localidad.

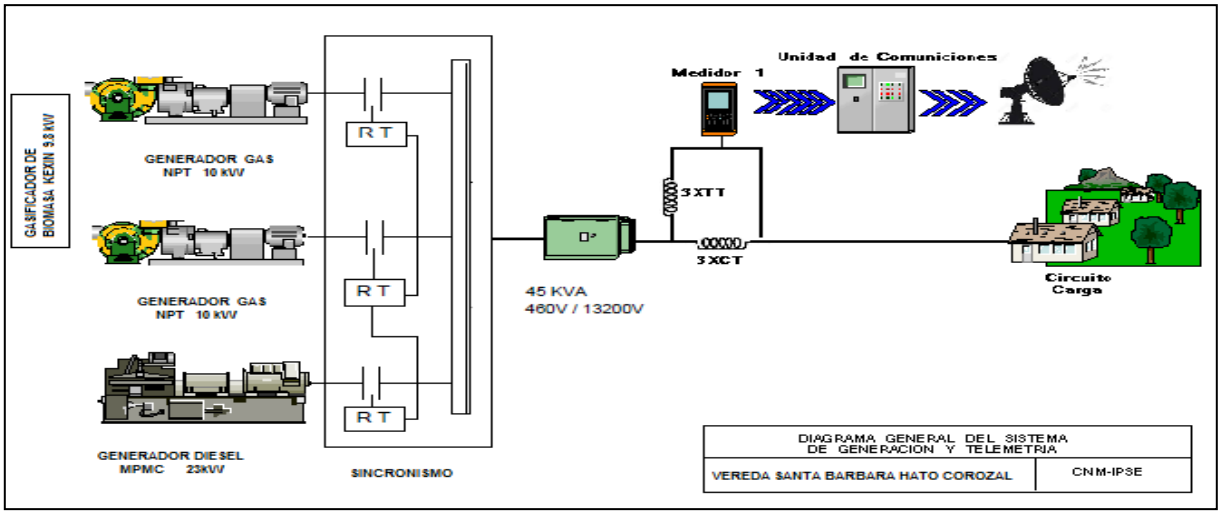

Esta localidad sin suministro de energía, ya que no cuenta con operador local. La comunidad con fondos propios, suministra en algunas ocasiones el combustible para generar energía.

CAUCA

20. BETANIA - NAYA (LOPEZ (MICAY) - CAUCA)

El Centro poblada de Betania Naya se encuentra ubicado en el municipio de López de Micay, departamento de Cauca. Esta Localidad cuenta con un total de 224 usuarios residenciales.[1]

20.1 Descripción del Sitio

La localidad cuenta con una central de generación que está conformada por la siguiente infraestructura:

Tabla 57 Infraestructura de la Localidad.

GRUPO ELECTRÓGENO			
ITEM	**MARCA**	**CAPACIDAD**	**ESTADO**
1	STANFORD	218,5 KVA	FUERA DE SERVICIO
2	BAIFA	62,5 KVA	EN OPERACIÓN
TRANSFORMADOR			
ITEM	**CAPACIDAD**		**ESTADO**
1	112,5 kVA		EN OPERACIÓN

Gráfica 119 Diagrama de Conexión de la Localidad.

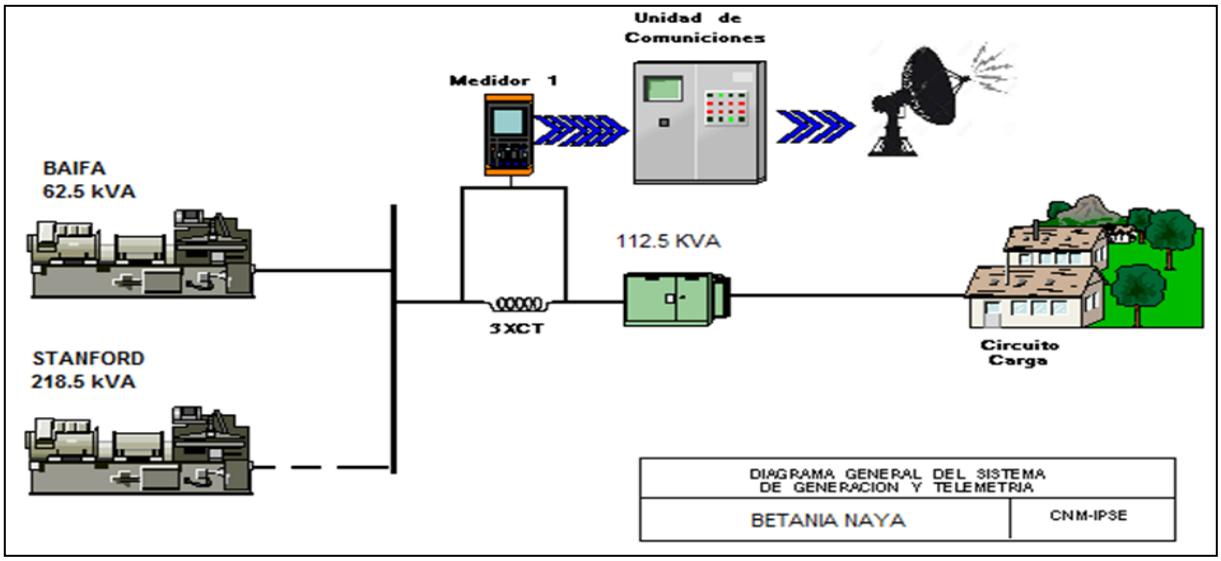

Localidad sin servicio de energía eléctrica desde el viernes 06 de agosto del presente año, debido a una falla en el grupo electrógeno (se desconoce el tipo de falla), según lo informado por el gerente de la cooperativa COOSERPUL E.S.P.

21. BOCA GRANDE (LÓPEZ (MICAY) - CAUCA)

El Centro poblado de Boca Grande se encuentra ubicado en el municipio de López de Micay, departamento de Cauca. Esta Localidad cuenta con un total de 175 usuarios residenciales.[1]

21.1 Descripción del Sitio

La localidad cuenta con una central de generación que está conformada por la siguiente infraestructura:

Tabla 60 Infraestructura de la Localidad.

GRUPO ELECTRÓGENO			
ITEM	**MARCA**	**CAPACIDAD**	**ESTADO**
1	EWART & STEVENS	170 Kw	EN OPERACIÓN
TRNASFORMADOR			
1	**112,5 KVA**		EN OPERACIÓN

Gráfica 125 Diagrama de Conexión de la Localidad.

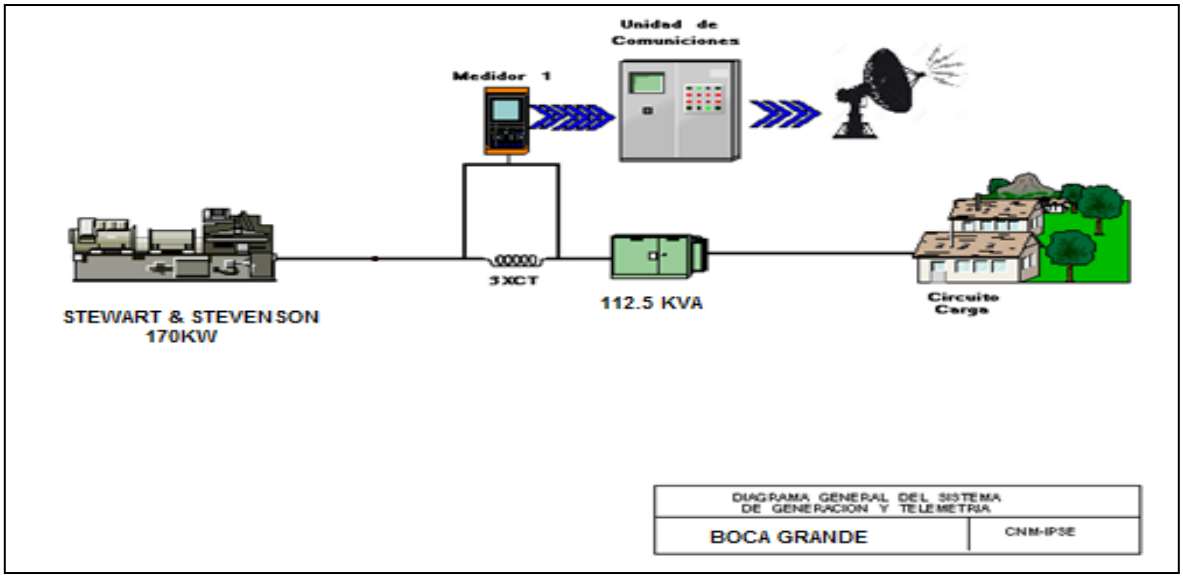

Localidad con servicio de energía eléctrica, según lo informado. Sistema de telemetría apagado.[1]

Fuente: http://reportes.sui.gov.co/ - Sistema Único de Información SUI - Año 2020.

22. CHACÓN (TIMBIQUÍ - CAUCA)

La localidad de Chacón, pertenece al municipio de Timbiquí, Departamento de Cauca. Esta localidad cuenta con un total de 157 usuarios.[1]

22.1 Descripción del Sitio

La localidad cuenta con una central de generación que está conformada por la siguiente infraestructura:

Tabla 63 Infraestructura de la Localidad.

GRUPO ELECTRÓGENO			
ITEM	**MARCA**	**CAPACIDAD**	**ESTADO**
1	STANFORD	56 kW	EN OPERACIÓN principal

Gráfica 126 Diagrama de Conexión de la Localidad.

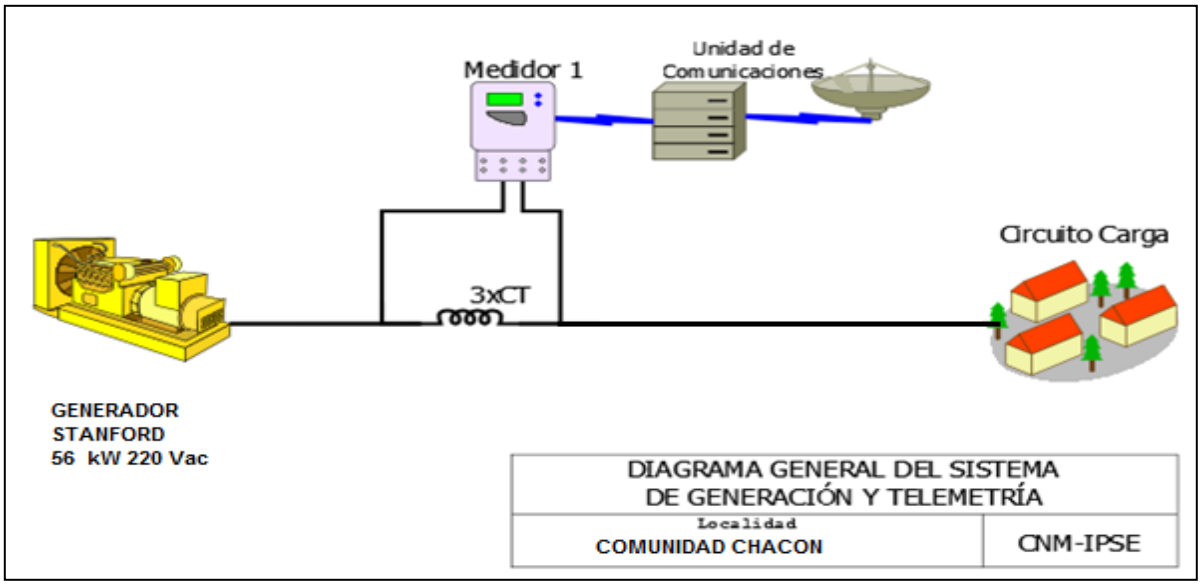

[1] Fuente: http://reportes.sui.gov.co/ - Sistema Único de Información SUI - Año 2020.

22.2 Energía

El consumo de energía eléctrica para esta localidad en *Enero* de 2022, se presenta en la siguiente tabla, donde se encuentran los valores acumulados diarios de la energía activa (kWh), reactiva (kVARh), aparente (kVAh) y del factor de potencia (p.u).

Tabla 64 Energía Activa, Reactiva, Aparente y Factor de Potencia.

CHACON (TIMBIQUI - CAUCA)				
Fecha	**Energía Activa (kWh)**	**Energía Reactiva (kVARh)**	**Energía Aparente (kVAh)**	**Factor de Potencia (p.u)**
Enero 1, Sábado	406	112	420,71	0,96
Enero 2, Domingo	105	27	108,97	0,97
Enero 3, Lunes	131	31	134,33	0,97
Enero 4, Martes	115	27	118,53	0,97
Enero 5, Miércoles	130	34	133,95	0,97
Enero 6, Jueves	132	33	136,02	0,97
Enero 7, Viernes	125	31	128,57	0,97
Enero 8, Sábado	139	31	142,64	0,98
Enero 9, Domingo	126	31	129,66	0,97
Enero 10, Lunes	110	29	113,65	0,97
Enero 11, Martes	126	30	129,55	0,97
Enero 12, Miércoles	127	29	130,59	0,97
Enero 13, Jueves	124	30	127,35	0,97
Enero 14, Viernes	142	36	146,61	0,97
Enero 15, Sábado	143	34	147,36	0,97
Enero 16, Domingo	151	42	157,09	0,96
Enero 17, Lunes	118	29	121,19	0,97
Enero 18, Martes	0	0	0,00	
Enero 19, Miércoles	0	0	0,00	
Enero 20, Jueves	0	0	0,00	
Enero 21, Viernes	0	0	0,00	
Enero 22, Sábado	0	0	0,00	
Enero 23, Domingo	0	0	0,00	
Enero 24, Lunes	0	0	0,00	
Enero 25, Martes	0	0	0,00	
Enero 26, Miércoles	0	0	0,00	
Enero 27, Jueves	0	0	0,00	
Enero 28, Viernes	0	0	0,00	
Enero 29, Sábado	0	0	0,00	
Enero 30, Domingo	0	0	0,00	
Enero 31, Lunes	0	0	0,00	
TOTAL	**2.450**	**616**	**2.526,46**	**0,97**

El factor de potencia promedio fue 0,97.

Con referencia a Enero de 2021 (3.467 kWh), se presentó una caída en la demanda de energía eléctrica del 29,32%.

22.3 Potencia

En la siguiente gráfica se presenta el comportamiento diario de la potencia para este mes.

Gráfica 128 Comportamiento Diario de la Potencia.

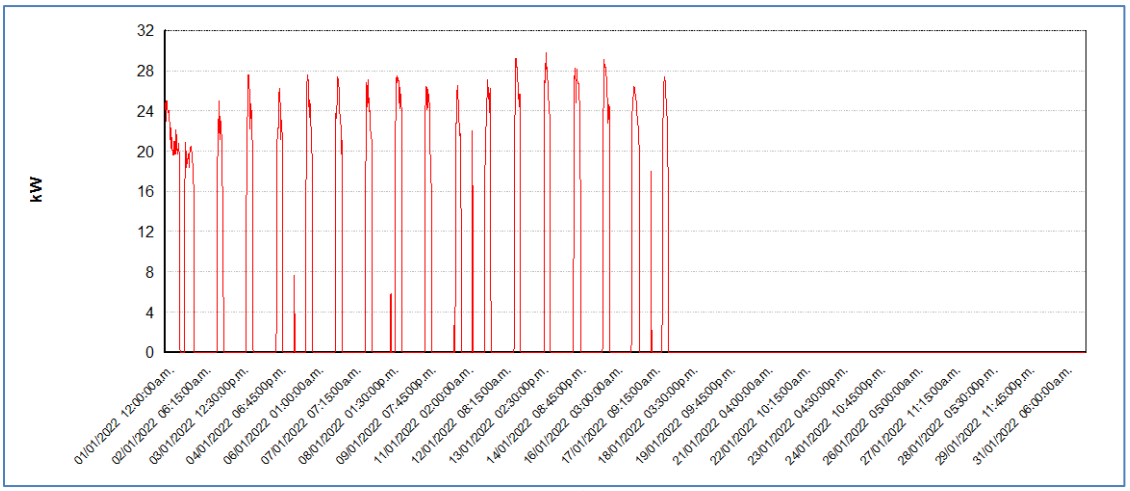

Fuente CNM

22.4 Potencia Máxima

La potencia máxima fue de 29,81kW, se presentó el Jueves 13 de Enero a las 19:45 horas. Respecto a la potencia máxima de Enero de 2021 (29,07kW), tuvo una variación de 2,53%.

En la siguiente grafica se presenta la potencia máxima diaria registrada para este mes.

Gráfica 129 Potencia Máxima Diaria-CHACON (TIMBIQUI - CAUCA).

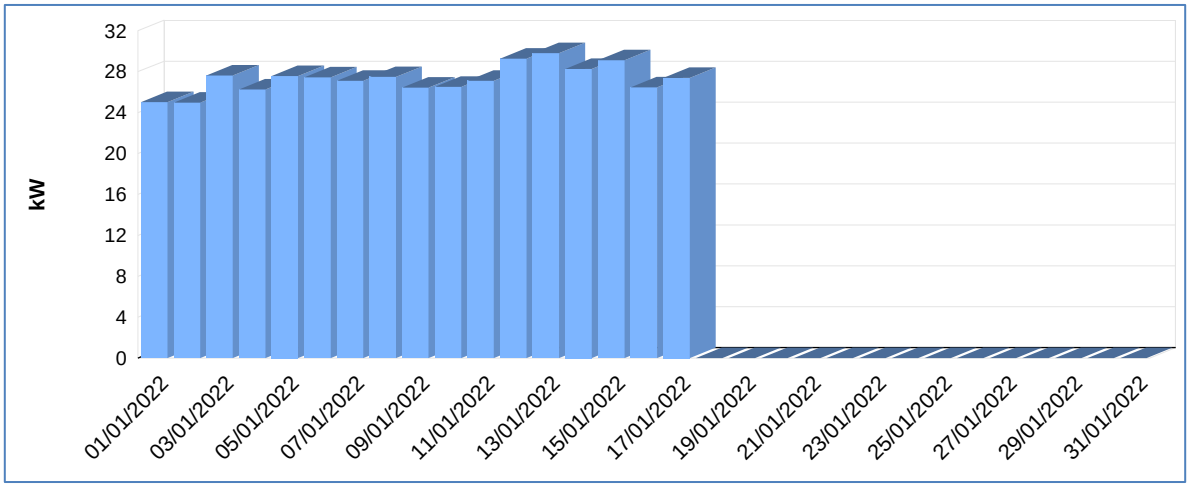

Fuente CNM

22.5 Horas de Prestación del Servicio

En Enero, se prestó el servicio de energía eléctrica en la localidad, un promedio diario de 3 Horas 28 Minutos.

A continuación se relaciona las horas promedio por día de la prestación del servicio de energía:

Tabla 65 Horas promedio por día prestación del servicio de energía

CHACON (TIMBIQUI - CAUCA) Enero 2022	
DIA	**Horas de servicio promedio en el día [hh:mm]**
01-Ene-2022	19 Horas 45 Minutos
02-Ene-2022	5 Horas 15 Minutos
03-Ene-2022	5 Horas 30 Minutos
04-Ene-2022	5 Horas 15 Minutos
05-Ene-2022	6 Horas 0 Minutos
06-Ene-2022	5 Horas 30 Minutos
07-Ene-2022	5 Horas 30 Minutos
08-Ene-2022	6 Horas 0 Minutos
09-Ene-2022	5 Horas 30 Minutos
10-Ene-2022	5 Horas 15 Minutos
11-Ene-2022	5 Horas 30 Minutos
12-Ene-2022	5 Horas 0 Minutos
13-Ene-2022	4 Horas 45 Minutos
14-Ene-2022	5 Horas 30 Minutos
15-Ene-2022	5 Horas 45 Minutos
16-Ene-2022	6 Horas 15 Minutos
17-Ene-2022	5 Horas 15 Minutos
18-Ene-2022	0 Horas 0 Minutos
19-Ene-2022	0 Horas 0 Minutos
20-Ene-2022	0 Horas 0 Minutos
21-Ene-2022	0 Horas 0 Minutos
22-Ene-2022	0 Horas 0 Minutos
23-Ene-2022	0 Horas 0 Minutos
24-Ene-2022	0 Horas 0 Minutos
25-Ene-2022	0 Horas 0 Minutos
26-Ene-2022	0 Horas 0 Minutos
27-Ene-2022	0 Horas 0 Minutos
28-Ene-2022	0 Horas 0 Minutos
29-Ene-2022	0 Horas 0 Minutos
30-Ene-2022	0 Horas 0 Minutos
31-Ene-2022	0 Horas 0 Minutos

Fuente CNM

22.6 Curvas de Carga

En la siguiente gráfica, se presenta el comportamiento de la carga promedio para el mes.

Gráfica 131 Curva de Carga Promedio Diaria Mensual

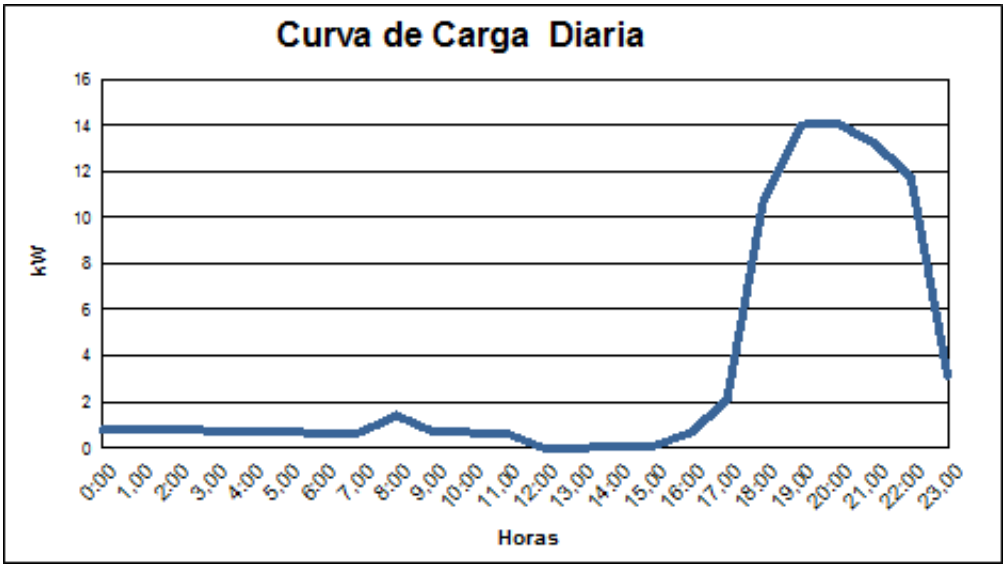

Fuente CNM

En la gráfica anterior se muestra la curva de carga promedio diaria de Ene-2022.

23. COMUNIDAD DE CHETE (TIMBIQUI - CAUCA)

El Centro Poblado de Comunidad de Chete pertenece al municipio de Timbiquí , Departamento de Cauca. Esta localidad cuenta con un total de 167 usuarios.[1]

23.1 Descripción del Sitio

La localidad cuenta con una central de generación que está conformada por la siguiente infraestructura:

Tabla 66 Infraestructura de la Localidad.

GRUPO ELECTRÓGENO			
ITEM	**MARCA**	**CAPACIDAD**	**ESTADO**
1	LOVOL	97,6 kW	EN OPERACIÓN
TRANSFORMADOR			
ITEM	**CAPACIDAD (KVA)**		**ESTADO**
1			

Gráfica 132 Diagrama de Conexión de la Localidad.

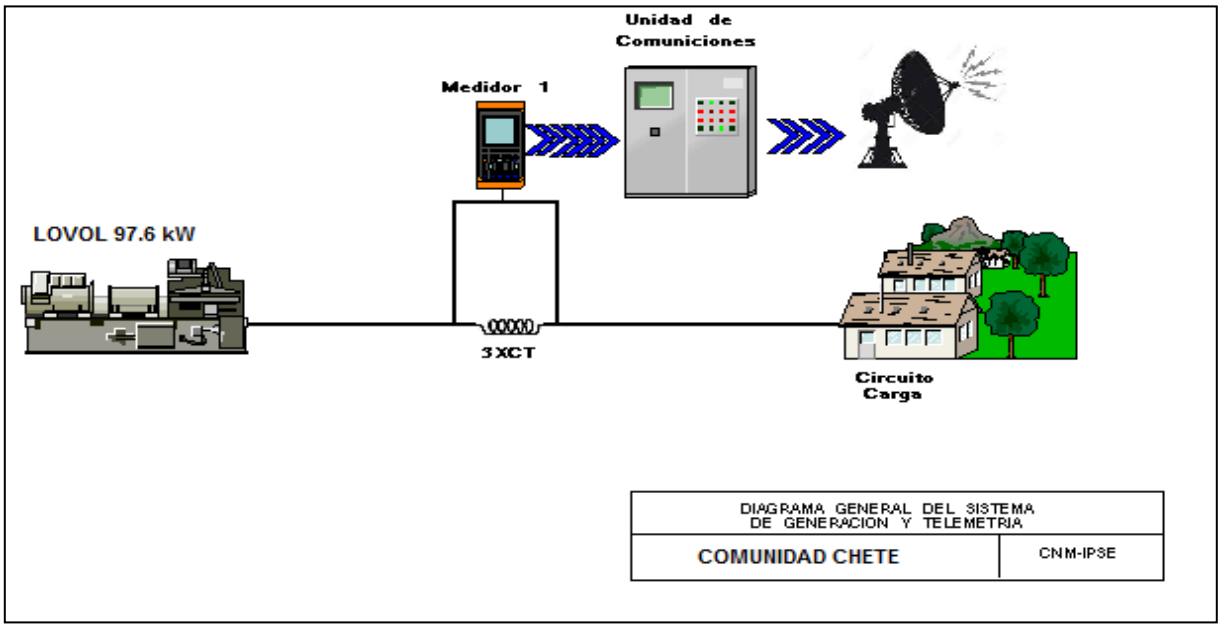

[1] Fuente: http://reportes.sui.gov.co/ - Sistema Único de Información SUI - Año 2020.

23.2 Energía

El consumo de energía eléctrica para esta localidad en *Enero* de 2022, se presenta en la siguiente tabla, donde se encuentran los valores acumulados diarios de la energía activa (kWh), reactiva (kVARh), aparente (kVAh) y del factor de potencia (p.u).

Tabla 67 Energía Activa, Reactiva, Aparente y Factor de Potencia.

COMUNIDAD DE CHETE (TIMBIQUI - CAUCA)				
Fecha	**Energía Activa (kWh)**	**Energía Reactiva (kVARh)**	**Energía Aparente (kVAh)**	**Factor de Potencia (p.u)**
Enero 1, Sábado	471	265	540,33	0,87
Enero 2, Domingo	137	85	161,20	0,85
Enero 3, Lunes	116	69	134,97	0,86
Enero 4, Martes	149	94	176,05	0,85
Enero 5, Miércoles	135	84	158,61	0,85
Enero 6, Jueves	141	86	165,81	0,85
Enero 7, Viernes	103	59	118,36	0,87
Enero 8, Sábado	0	0	0,00	
Enero 9, Domingo	112	66	130,07	0,86
Enero 10, Lunes	85	52	99,47	0,86
Enero 11, Martes	144	82	165,39	0,87
Enero 12, Miércoles	128	76	148,98	0,86
Enero 13, Jueves	114	67	132,31	0,86
Enero 14, Viernes	105	60	121,43	0,87
Enero 15, Sábado	92	53	106,26	0,87
Enero 16, Domingo	108	62	124,19	0,87
Enero 17, Lunes	151	93	177,54	0,85
Enero 18, Martes	125	77	147,32	0,85
Enero 19, Miércoles	125	75	145,84	0,86
Enero 20, Jueves	122	70	140,66	0,87
Enero 21, Viernes	163	98	190,36	0,86
Enero 22, Sábado	166	96	191,69	0,86
Enero 23, Domingo	181	109	211,00	0,86
Enero 24, Lunes	277	180	330,19	0,84
Enero 25, Martes	159	99	187,48	0,85
Enero 26, Miércoles	167	102	195,28	0,85
Enero 27, Jueves	164	99	191,41	0,85
Enero 28, Viernes	180	107	209,48	0,86
Enero 29, Sábado	143	85	166,57	0,86
Enero 30, Domingo	158	100	187,38	0,85
Enero 31, Lunes	160	97	187,11	0,85
TOTAL	**4.581**	**2.748**	**5.341,95**	**0,86**

El factor de potencia promedio fue 0,86

Para este período se presentó un exceso de consumo de energía reactiva de 456,97 kVARh.

Con referencia a Enero de 2021 (3.741 kWh), se presentó un crecimiento en la demanda de energía eléctrica del 22,45%. Este comportamiento es debido a los problemas de generación que se presentaron en el mismo periodo del año pasado.

Gráfica 133 Energía Activa, Reactiva y Factor de Potencia – COMUNIDAD DE CHETE (TIMBIQUI - CAUCA).

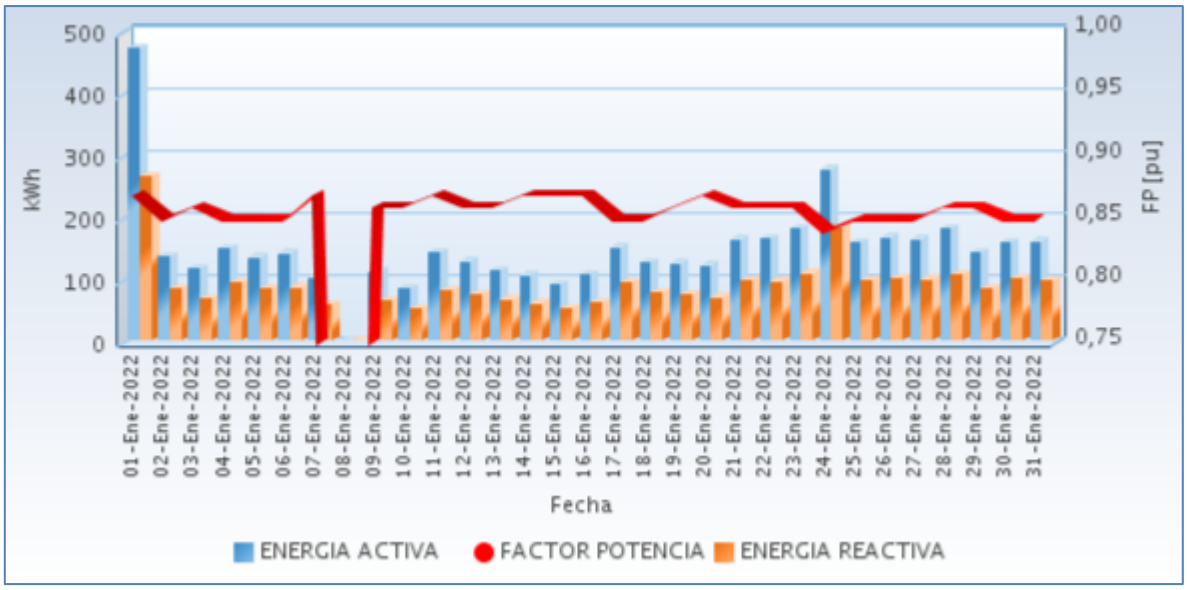

Fuente CNM

23.3 Potencia

En la siguiente gráfica se presenta el comportamiento diario de la potencia para este mes.

Gráfica 134 Comportamiento Diario de la Potencia.

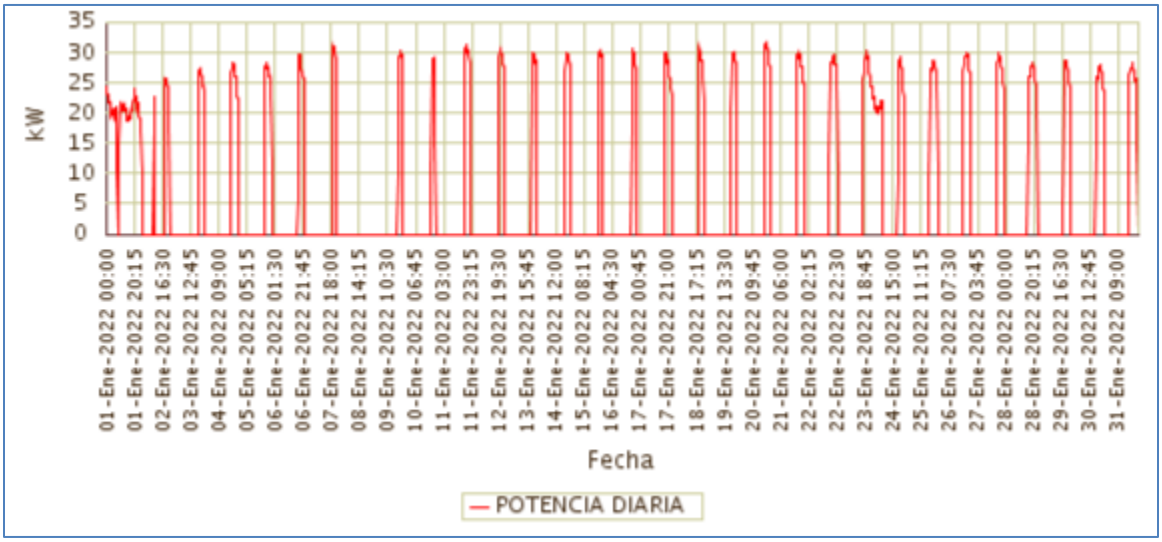

Fuente CNM

23.4 Potencia Máxima

La potencia máxima fue de 31,78kW, se presentó el Jueves 20 de Enero a las 19:00 horas. Respecto a la potencia máxima de Enero de 2021 (39,74kW), tuvo una caída de 20,05%.

En la siguiente grafica se presenta la potencia máxima diaria registrada para este mes.

Gráfica 135 Potencia Máxima Diaria-COMUNIDAD DE CHETE (TIMBIQUI - CAUCA).

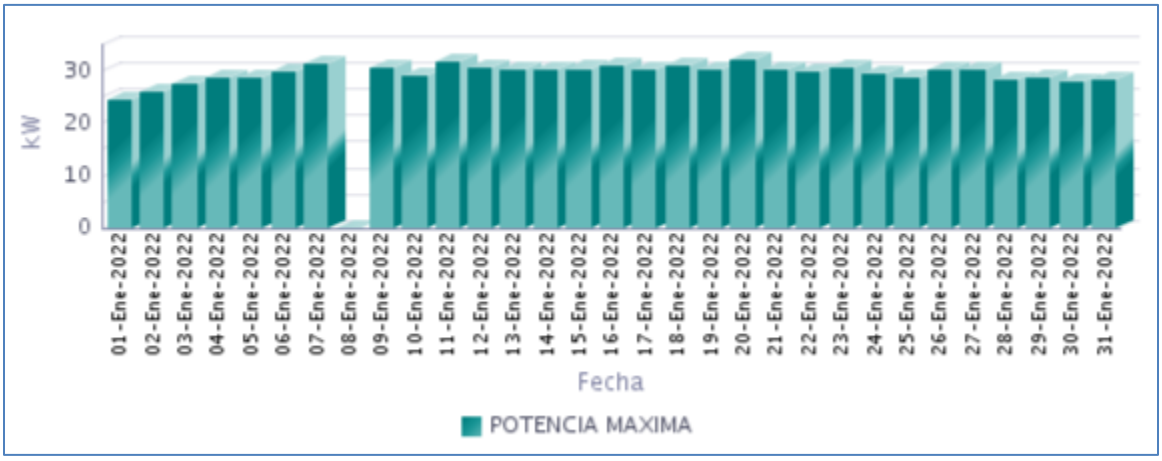

Fuente CNM

23.5 Horas de Prestación del Servicio

En Enero, se prestó el servicio de energía eléctrica en la localidad, un promedio diario de 5 Horas 51 Minutos, como se presenta en la siguiente gráfica.

Gráfica 136 Horas Efectivas de Prestación del Servicio - COMUNIDAD DE CHETE (TIMBIQUI - CAUCA),

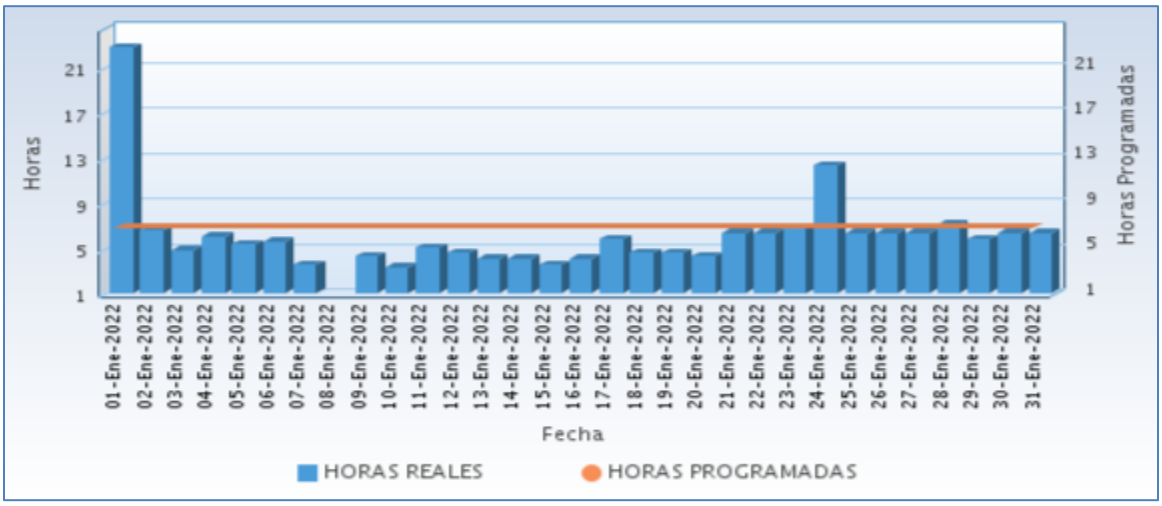

Fuente CNM

A continuación se relaciona las horas promedio por día de la prestación del servicio de energía:

Tabla 68 Horas promedio por día prestación del servicio de energía

COMUNIDAD DE CHETE (TIMBIQUI - CAUCA) Enero 2022	
DIA	**Horas de servicio promedio en el día [hh:mm]**
01-Ene-2022	22 Horas 45 Minutos
02-Ene-2022	6 Horas 30 Minutos
03-Ene-2022	4 Horas 45 Minutos
04-Ene-2022	6 Horas 0 Minutos
05-Ene-2022	5 Horas 15 Minutos
06-Ene-2022	5 Horas 30 Minutos
07-Ene-2022	3 Horas 30 Minutos
08-Ene-2022	0 Horas 0 Minutos
09-Ene-2022	4 Horas 15 Minutos
10-Ene-2022	3 Horas 15 Minutos
11-Ene-2022	5 Horas 0 Minutos
12-Ene-2022	4 Horas 30 Minutos
13-Ene-2022	4 Horas 0 Minutos
14-Ene-2022	4 Horas 0 Minutos
15-Ene-2022	3 Horas 30 Minutos
16-Ene-2022	4 Horas 0 Minutos
17-Ene-2022	5 Horas 45 Minutos
18-Ene-2022	4 Horas 30 Minutos
19-Ene-2022	4 Horas 30 Minutos
20-Ene-2022	4 Horas 15 Minutos
21-Ene-2022	6 Horas 15 Minutos
22-Ene-2022	6 Horas 15 Minutos
23-Ene-2022	6 Horas 45 Minutos
24-Ene-2022	12 Horas 15 Minutos
25-Ene-2022	6 Horas 15 Minutos
26-Ene-2022	6 Horas 15 Minutos
27-Ene-2022	6 Horas 15 Minutos
28-Ene-2022	7 Horas 0 Minutos
29-Ene-2022	5 Horas 45 Minutos
30-Ene-2022	6 Horas 15 Minutos
31-Ene-2022	6 Horas 15 Minutos

Fuente CNM

23.6 Curvas de Carga

En la siguiente gráfica, se presenta el comportamiento de la carga promedio para el mes.

Gráfica 137 Curva de Carga Promedio Diaria Mensual

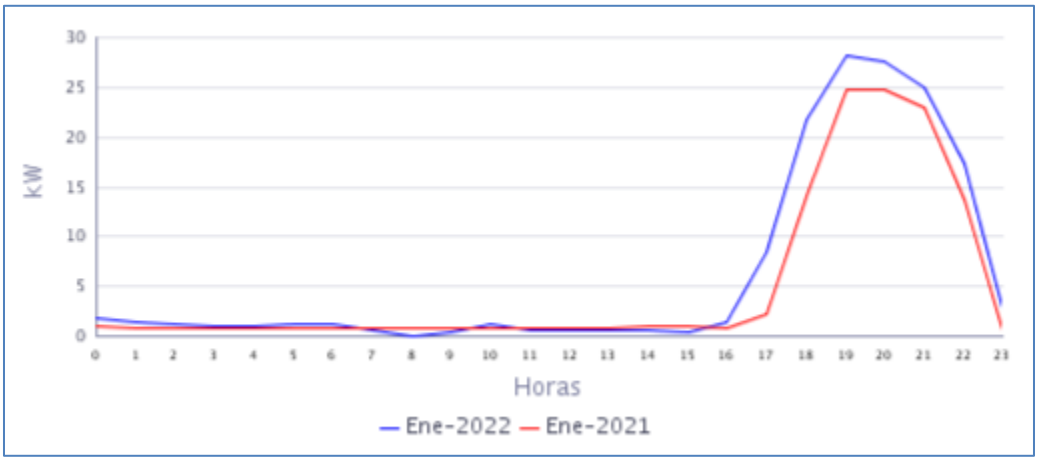

Fuente CNM

En la gráfica anterior se comparan las curvas de carga promedio diarias de Ene-2021 y del Ene-2022, presentándose una variación en la demanda de 22,45%.

24. COTEJE (TIMBIQUI - CAUCA)

El Centro poblado de Coteje se encuentra ubicado en el municipio de Timbiquí, departamento de Cauca. Esta Localidad cuenta con un total de 265 usuarios residenciales.[1]

24.1 Descripción del Sitio

La localidad cuenta con una central de generación que está conformada por la siguiente infraestructura:

Tabla 69 Infraestructura de la Localidad.

GRUPO ELECTRÓGENO			
ITEM	**MARCA**	**CAPACIDAD**	**ESTADO**
1	WEICHA DEUTZ	185 KVA	EN OPERACIÓN
TRANSFORMADOR			
ITEM	**CAPACIDAD**		**ESTADO**
1	75 kVA		EN OPERACIÓN

Gráfica 138 Diagrama de Conexión de la Localidad.

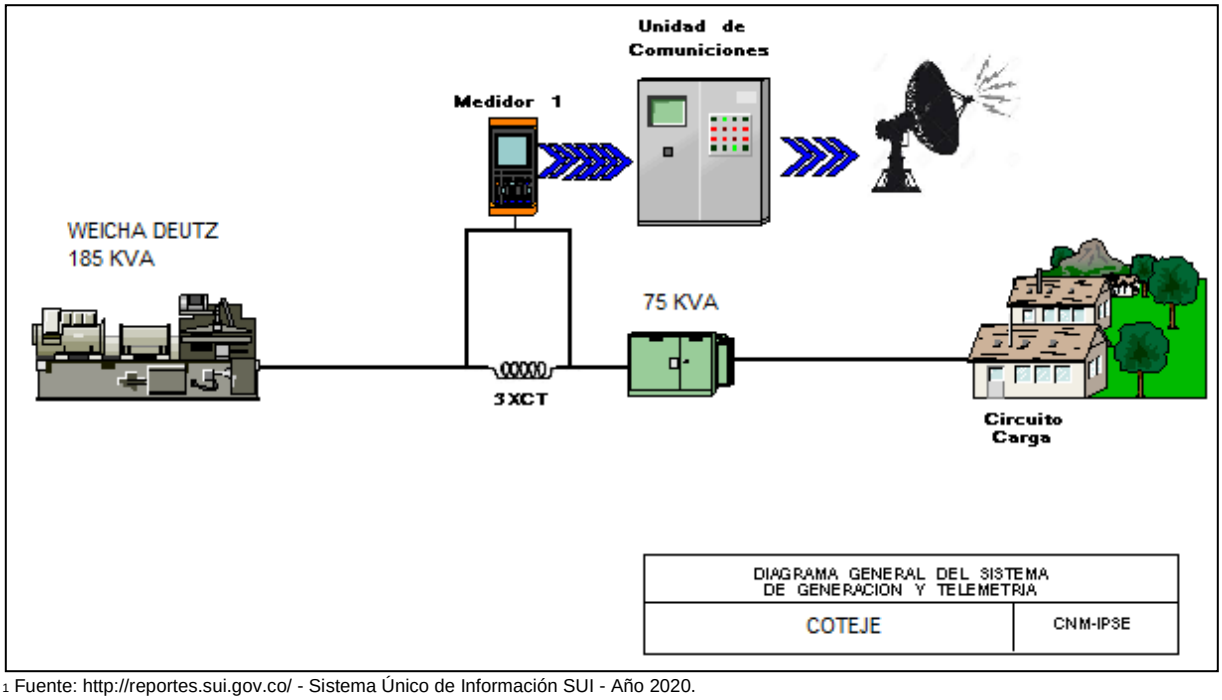

[1] Fuente: http://reportes.sui.gov.co/ - Sistema Único de Información SUI - Año 2020.

24.2 Energía

El consumo de energía eléctrica para esta localidad en *Enero* de 2022, se presenta en la siguiente tabla, donde se encuentran los valores acumulados diarios de la energía activa (kWh), reactiva (kVARh), aparente (kVAh) y del factor de potencia (p.u).

Tabla 70 Energía Activa, Reactiva, Aparente y Factor de Potencia.

COTEJE (TIMBIQUI - CAUCA)				
Fecha	**Energía Activa (kWh)**	**Energía Reactiva (kVARh)**	**Energía Aparente (kVAh)**	**Factor de Potencia (p.u)**
Enero 1, Sábado	415	309	517,53	0,80
Enero 2, Domingo	190	135	233,03	0,82
Enero 3, Lunes	193	136	235,83	0,82
Enero 4, Martes	198	138	240,74	0,82
Enero 5, Miércoles	196	140	241,23	0,81
Enero 6, Jueves	185	136	230,00	0,81
Enero 7, Viernes	185	135	228,87	0,81
Enero 8, Sábado	184	135	227,94	0,81
Enero 9, Domingo	192	137	235,91	0,81
Enero 10, Lunes	217	161	270,09	0,80
Enero 11, Martes	173	124	212,42	0,81
Enero 12, Miércoles	176	119	212,31	0,83
Enero 13, Jueves	169	119	206,88	0,82
Enero 14, Viernes	195	140	240,11	0,81
Enero 15, Sábado	167	120	205,87	0,81
Enero 16, Domingo	173	116	208,46	0,83
Enero 17, Lunes	168	117	204,48	0,82
Enero 18, Martes	185	129	225,46	0,82
Enero 19, Miércoles	170	117	206,14	0,82
Enero 20, Jueves	179	117	214,02	0,84
Enero 21, Viernes	181	129	222,45	0,82
Enero 22, Sábado	181	125	220,26	0,82
Enero 23, Domingo	177	126	216,95	0,82
Enero 24, Lunes	202	141	245,97	0,82
Enero 25, Martes	179	135	224,02	0,80
Enero 26, Miércoles	177	127	217,46	0,81
Enero 27, Jueves	173	125	213,28	0,81
Enero 28, Viernes	175	127	216,10	0,81
Enero 29, Sábado	170	124	210,11	0,81
Enero 30, Domingo	171	124	210,91	0,81
Enero 31, Lunes	168	118	204,97	0,82
TOTAL	**5.863**	**4.178**	**7.199,00**	**0,81**

El factor de potencia promedio fue 0,81.

Para este período se presentó un exceso de consumo de energía reactiva de 1246,75 kVARh.

Con referencia a Enero de 2021 (5.044 kWh), se presentó un crecimiento en la demanda de energía eléctrica del 16,23%.

Gráfica 139 Energía Activa, Reactiva y Factor de Potencia – COTEJE (TIMBIQUI - CAUCA).

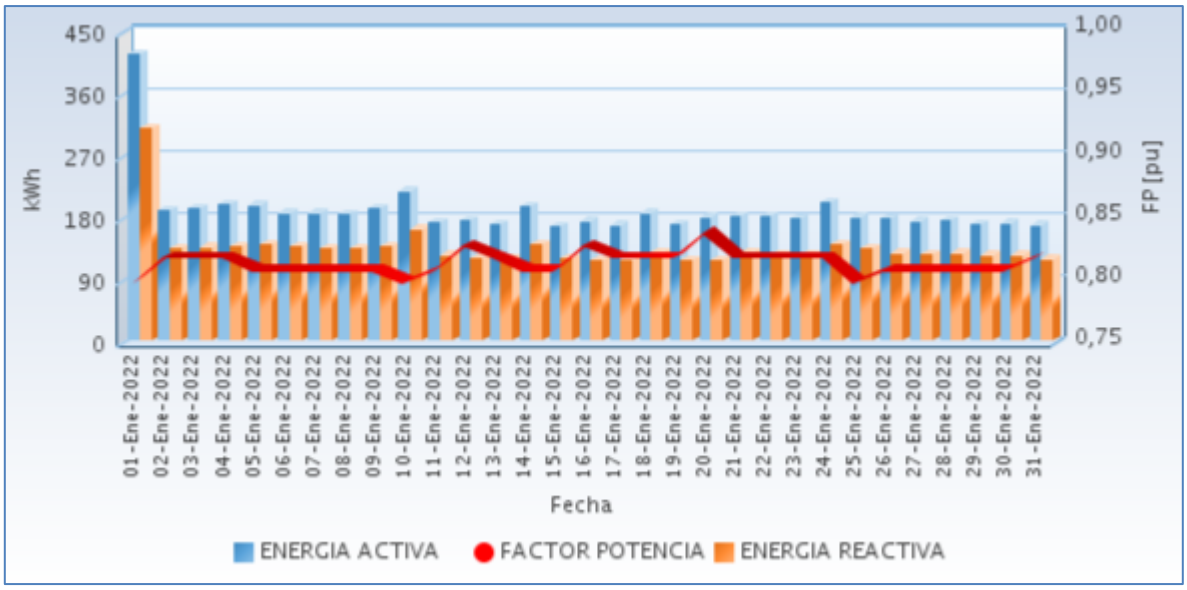

Fuente CNM

24.3 Potencia

En la siguiente gráfica se presenta el comportamiento diario de la potencia para este mes.

Gráfica 140 Comportamiento Diario de la Potencia.

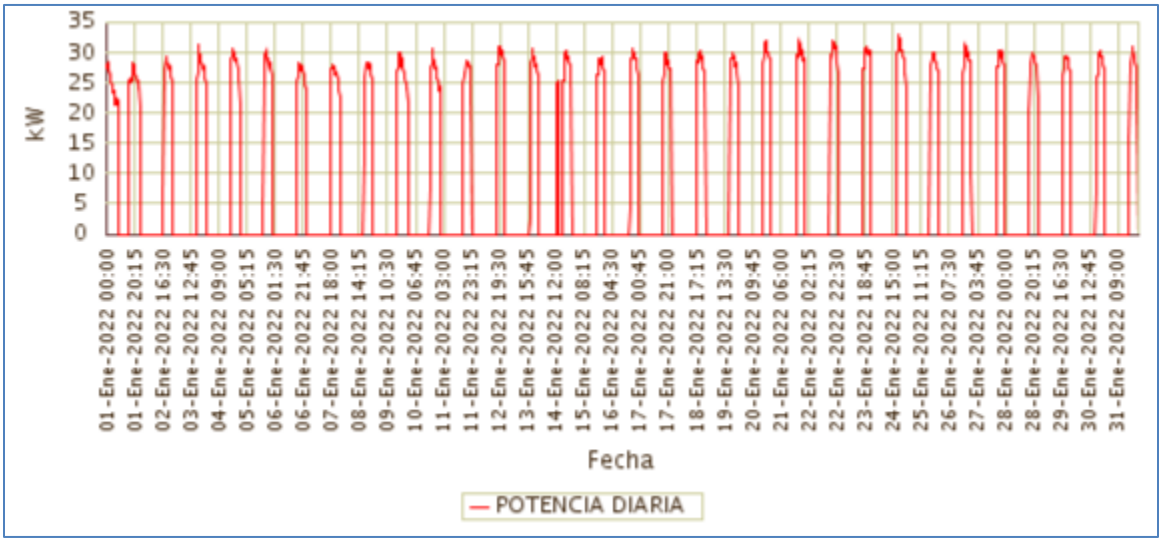

Fuente CNM

24.4 Potencia Máxima

La potencia máxima fue de 33,00kW, se presentó el Lunes 24 de Enero a las 18:45 horas. Respecto a la potencia máxima de Enero de 2021 (39,72kW), tuvo una caída de 16,92%.

En la siguiente grafica se presenta la potencia máxima diaria registrada para este mes.

Gráfica 141 Potencia Máxima Diaria-COTEJE (TIMBIQUI - CAUCA).

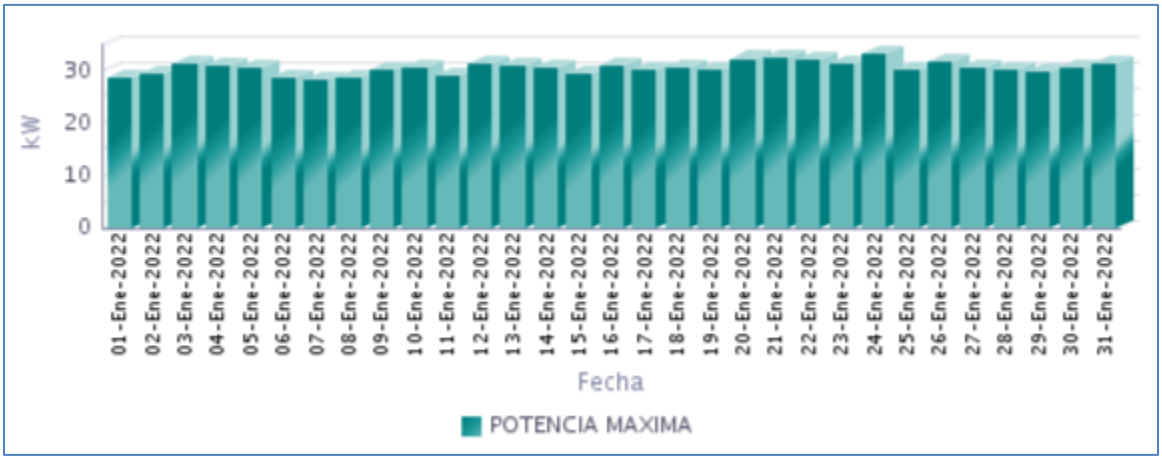

Fuente CNM

24.5 Horas de Prestación del Servicio

En Enero, se prestó el servicio de energía eléctrica en la localidad, un promedio diario de 7 Horas 1 Minutos, como se presenta en la siguiente gráfica.

Gráfica 142 Horas Efectivas de Prestación del Servicio - COTEJE (TIMBIQUI - CAUCA),

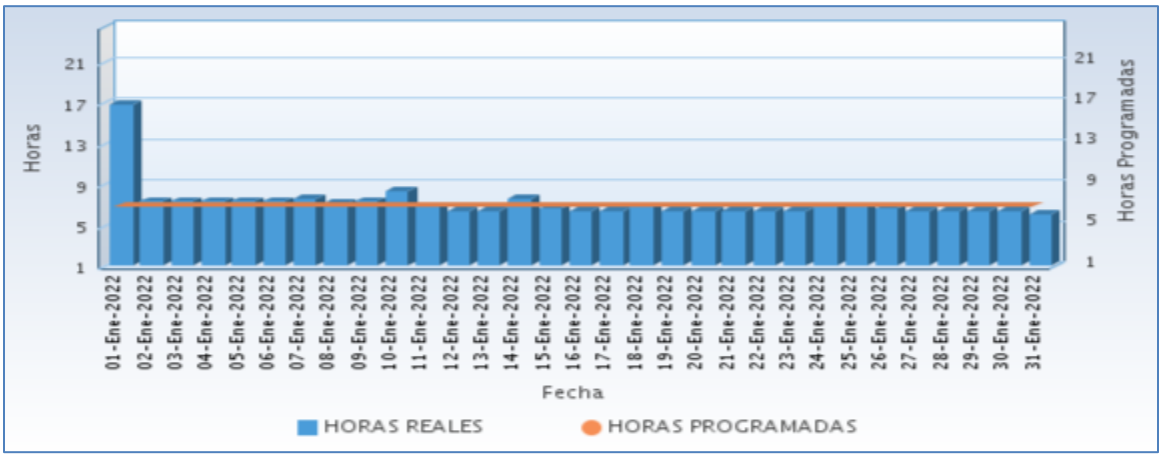

Fuente CNM

A continuación se relaciona las horas promedio por día de la prestación del servicio de energía:

Tabla 71 Horas promedio por día prestación del servicio de energía

COTEJE (TIMBIQUI - CAUCA) Enero 2022	
DIA	**Horas de servicio promedio en el día [hh:mm]**
01-Ene-2022	16 Horas 45 Minutos
02-Ene-2022	7 Horas 15 Minutos
03-Ene-2022	7 Horas 15 Minutos
04-Ene-2022	7 Horas 15 Minutos
05-Ene-2022	7 Horas 15 Minutos
06-Ene-2022	7 Horas 15 Minutos
07-Ene-2022	7 Horas 30 Minutos
08-Ene-2022	7 Horas 0 Minutos
09-Ene-2022	7 Horas 15 Minutos
10-Ene-2022	8 Horas 15 Minutos
11-Ene-2022	6 Horas 45 Minutos
12-Ene-2022	6 Horas 15 Minutos
13-Ene-2022	6 Horas 15 Minutos
14-Ene-2022	7 Horas 30 Minutos
15-Ene-2022	6 Horas 30 Minutos
16-Ene-2022	6 Horas 15 Minutos
17-Ene-2022	6 Horas 15 Minutos
18-Ene-2022	6 Horas 45 Minutos
19-Ene-2022	6 Horas 15 Minutos
20-Ene-2022	6 Horas 15 Minutos
21-Ene-2022	6 Horas 15 Minutos
22-Ene-2022	6 Horas 15 Minutos
23-Ene-2022	6 Horas 15 Minutos
24-Ene-2022	6 Horas 45 Minutos
25-Ene-2022	6 Horas 45 Minutos
26-Ene-2022	6 Horas 30 Minutos
27-Ene-2022	6 Horas 15 Minutos
28-Ene-2022	6 Horas 15 Minutos
29-Ene-2022	6 Horas 15 Minutos
30-Ene-2022	6 Horas 15 Minutos
31-Ene-2022	6 Horas 0 Minutos

Fuente CNM

24.6 Curvas de Carga

En la siguiente gráfica, se presenta el comportamiento de la carga promedio para el mes.

Gráfica 143 Curva de Carga Promedio Diaria Mensual

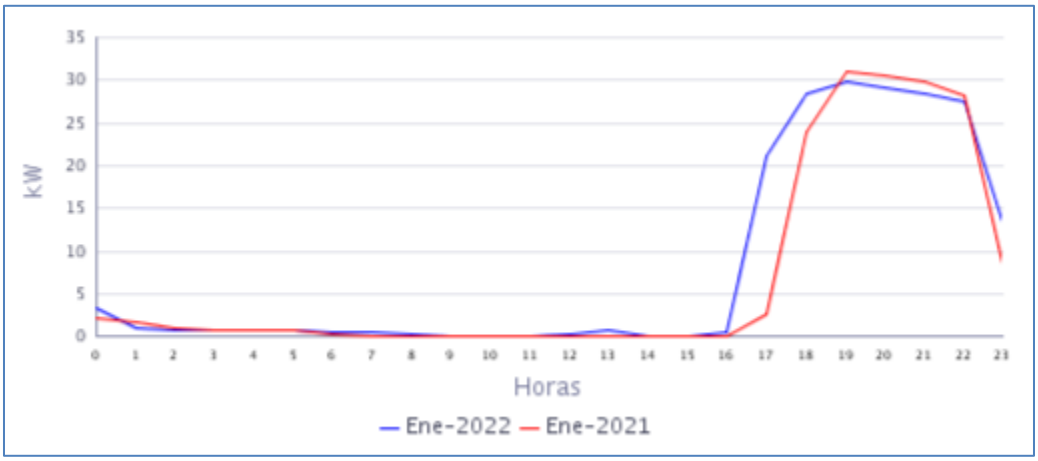

Fuente CNM

En la gráfica anterior se comparan las curvas de carga promedio diarias de Ene-2021 y del Ene-2022, presentándose una crecimiento en la demanda de 16,23%

25. DOS QUEBRADAS RIO NAYA (LOPEZ (MICAY) - CAUCA)

La localidad de Dosquebradas Rio Naya pertenece al municipio de López de Micay, Departamento de Cauca. Esta localidad cuenta con un total de 180 usuarios.[1]

25.1 Descripción del Sitio

La localidad cuenta con una central de generación que está conformada por la siguiente infraestructura:

Tabla 72 Infraestructura de la Localidad.

GRUPO ELECTRÓGENO			
ITEM	**MARCA**	**CAPACIDAD**	**ESTADO**
1	STANFORD	174,8 kW	EN OPERACIÓN principal
2	PERKINS	52 KVA	EN OPERACIÓN respaldo
TRANSFORMADORES			
ITEM	**CAPACIDAD**		**ESTADO**
1	112,5 kVA		EN OPERACIÓN

Gráfica 144 Diagrama de Conexión de la Localidad.

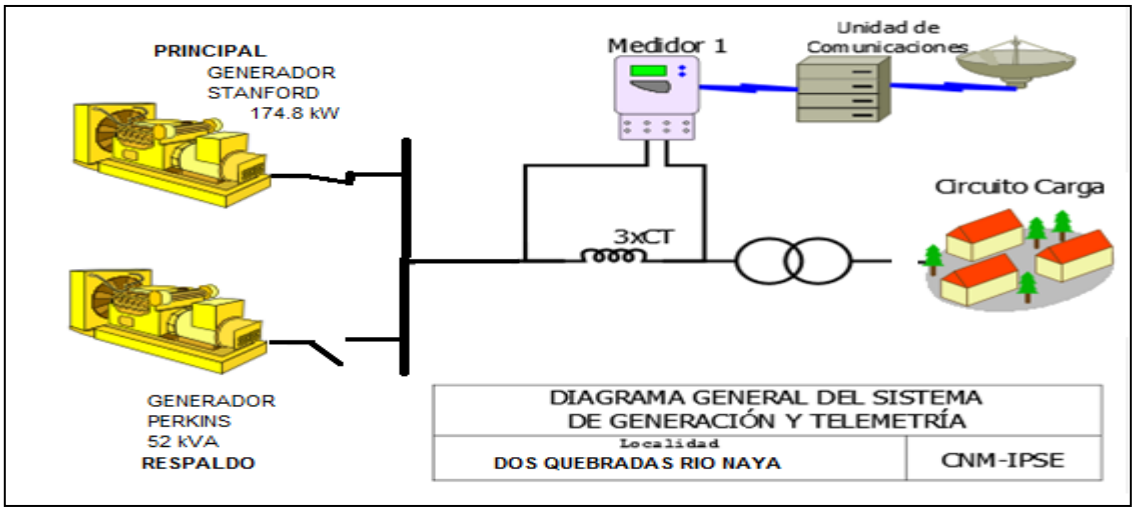

[1] Fuente: http://reportes.sui.gov.co/ - Sistema Único de Información SUI - Año 2020.

25.2 Energía

El consumo de energía eléctrica para esta localidad en *Enero* de 2022, se presenta en la siguiente tabla, donde se encuentran los valores acumulados diarios de la energía activa (kWh), reactiva (kVARh), aparente (kVAh) y del factor de potencia (p.u).

Tabla 73 Energía Activa, Reactiva, Aparente y Factor de Potencia.

DOS QUEBRADAS RIO NAYA (LOPEZ (MICAY) - CAUCA)				
Fecha	**Energía Activa (kWh)**	**Energía Reactiva (kVARh)**	**Energía Aparente (kVAh)**	**Factor de Potencia (p.u)**
Enero 1, Sábado	299	132	327,24	0,91
Enero 2, Domingo	156	67	169,25	0,92
Enero 3, Lunes	167	67	180,29	0,93
Enero 4, Martes	161	70	175,03	0,92
Enero 5, Miércoles	164	68	177,38	0,92
Enero 6, Jueves	169	74	184,06	0,92
Enero 7, Viernes	166	76	182,24	0,91
Enero 8, Sábado	166	74	181,42	0,91
Enero 9, Domingo	161	74	177,35	0,91
Enero 10, Lunes	165	74	180,47	0,91
Enero 11, Martes	161	72	176,54	0,91
Enero 12, Miércoles	165	73	180,64	0,92
Enero 13, Jueves	163	74	179,14	0,91
Enero 14, Viernes	166	71	180,98	0,92
Enero 15, Sábado	170	78	187,00	0,91
Enero 16, Domingo	165	72	179,97	0,92
Enero 17, Lunes	167	73	182,09	0,92
Enero 18, Martes	164	72	179,38	0,92
Enero 19, Miércoles	176	77	191,86	0,92
Enero 20, Jueves	172	71	186,54	0,92
Enero 21, Viernes	167	74	182,52	0,92
Enero 22, Sábado	171	77	187,26	0,91
Enero 23, Domingo	166	76	183,02	0,91
Enero 24, Lunes	175	78	191,44	0,91
Enero 25, Martes	183	74	196,85	0,93
Enero 26, Miércoles	202	84	219,22	0,92
Enero 27, Jueves	217	109	242,55	0,89
Enero 28, Viernes	166	68	179,57	0,93
Enero 29, Sábado	173	72	187,16	0,92
Enero 30, Domingo	169	74	184,45	0,92
Enero 31, Lunes	169	68	182,75	0,93
TOTAL	**5.401**	**2.361**	**5.894,69**	**0,92**

El factor de potencia promedio fue 0,92.

25.3 Potencia

En la siguiente gráfica se presenta el comportamiento diario de la potencia para este mes.

Gráfica 146 Comportamiento Diario de la Potencia.

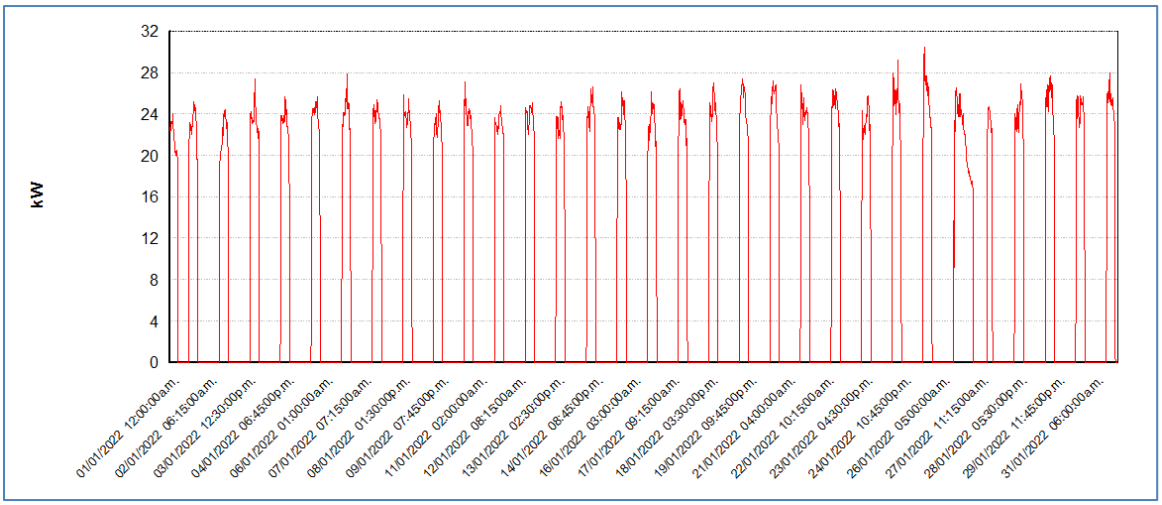

Fuente CNM

25.4 Potencia Máxima

La potencia máxima fue de 30,53kW, se presentó el Martes 25 de Enero a las 16:15 horas. En la siguiente grafica se presenta la potencia máxima diaria registrada para este mes.

Gráfica 147 Potencia Máxima Diaria-DOS QUEBRADAS RIO NAYA (LOPEZ (MICAY) - CAUCA).

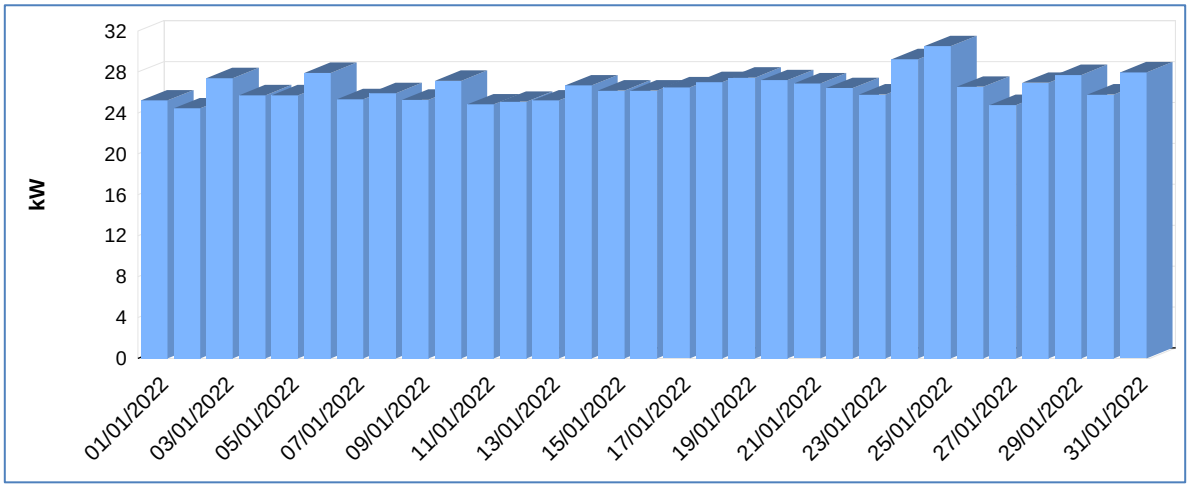

Fuente CNM

25.5 Horas de Prestación del Servicio

En Enero, se prestó el servicio de energía eléctrica en la localidad, un promedio diario de 7 Horas 34 Minutos, como se presenta en la siguiente gráfica.

Gráfica 148 Horas Efectivas de Prestación del Servicio - DOS QUEBRADAS RIO NAYA (LOPEZ (MICAY) - CAUCA),

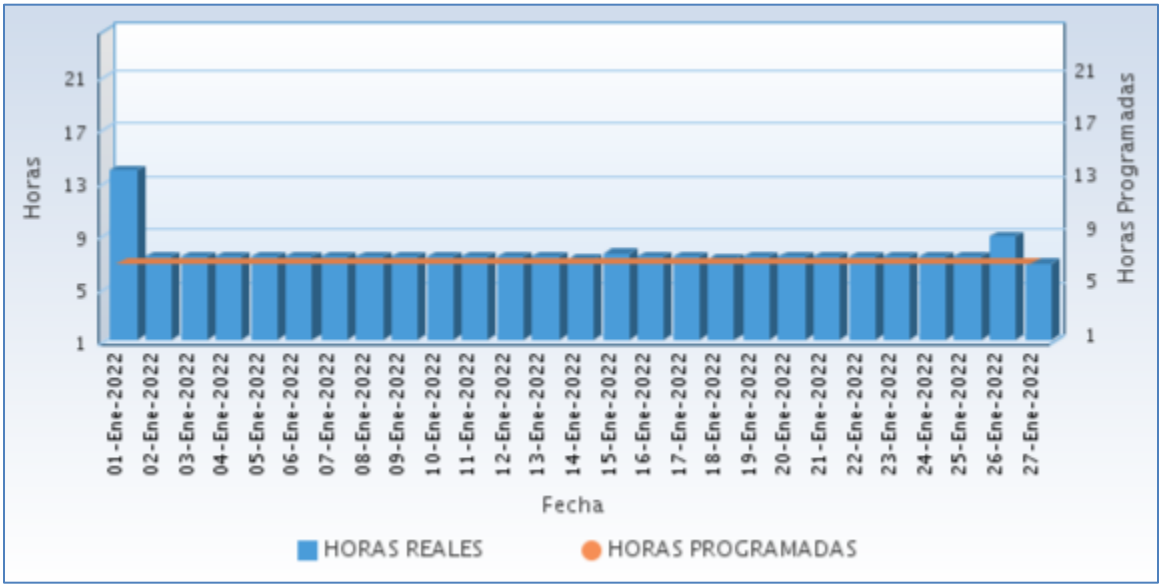

Fuente CNM

A continuación se relaciona las horas promedio por día de la prestación del servicio de energía:

Tabla 74 Horas promedio por día prestación del servicio de energía

DOS QUEBRADAS RIO NAYA (LOPEZ (MICAY) - CAUCA) Enero 2022	
DIA	**Horas de servicio promedio en el día [hh:mm]**
01-Ene-2022	13 Horas 45 Minutos
02-Ene-2022	7 Horas 15 Minutos
03-Ene-2022	7 Horas 15 Minutos
04-Ene-2022	7 Horas 15 Minutos
05-Ene-2022	7 Horas 15 Minutos
06-Ene-2022	7 Horas 15 Minutos
07-Ene-2022	7 Horas 15 Minutos
08-Ene-2022	7 Horas 15 Minutos
09-Ene-2022	7 Horas 15 Minutos
10-Ene-2022	7 Horas 15 Minutos
11-Ene-2022	7 Horas 15 Minutos
12-Ene-2022	7 Horas 15 Minutos
13-Ene-2022	7 Horas 15 Minutos
14-Ene-2022	7 Horas 0 Minutos
15-Ene-2022	7 Horas 30 Minutos
16-Ene-2022	7 Horas 15 Minutos

DOS QUEBRADAS RIO NAYA (LOPEZ (MICAY) - CAUCA) Enero 2022	
DIA	**Horas de servicio promedio en el día [hh:mm]**
17-Ene-2022	7 Horas 15 Minutos
18-Ene-2022	7 Horas 0 Minutos
19-Ene-2022	7 Horas 15 Minutos
20-Ene-2022	7 Horas 15 Minutos
21-Ene-2022	7 Horas 15 Minutos
22-Ene-2022	7 Horas 15 Minutos
23-Ene-2022	7 Horas 15 Minutos
24-Ene-2022	7 Horas 15 Minutos
25-Ene-2022	7 Horas 15 Minutos
26-Ene-2022	8 Horas 45 Minutos
27-Ene-2022	11 Horas 0 Minutos
28-Ene-2022	7 Horas 15 Minutos
29-Ene-2022	7 Horas 0 Minutos
30-Ene-2022	7 Horas 15 Minutos
31-Ene-2022	6 Horas 45 Minutos

Fuente CNM

25.6 Curvas de Carga

En la siguiente gráfica, se presenta el comportamiento de la carga promedio para el mes.

Gráfica 149 Curva de Carga Promedio Diaria Mensual

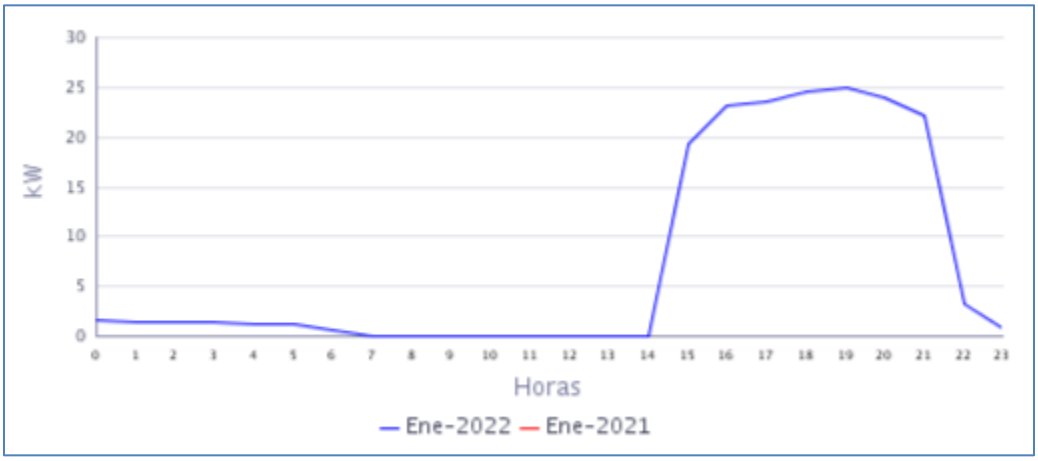

Fuente CNM

En la gráfica anterior se muestra la curva de carga promedio diaria de Ene-2022.

26. ISLA DE GALLO (LOPEZ (MICAY) - CAUCA)

La localidad de Isla de Gallo pertenece al municipio de López de Micay, Departamento de Cauca. El número de usuarios es de 152.[1]

26.1 Descripción del Sitio

La localidad cuenta con una central de generación que está conformada por la siguiente infraestructura:

Tabla 75 Infraestructura de la Localidad.

GRUPO ELECTRÓGENO			
ITEM	**MARCA**	**CAPACIDAD**	**ESTADO**
1	STEWART &STEVENSON	170 kW	EN OPERACIÓN
TRANSFORMADOR			
ITEM	**CAPACIDAD**		**ESTADO**
1	112,5 kVA		EN OPERACIÓN

Gráfica 150 Diagrama de Conexión de la Localidad.

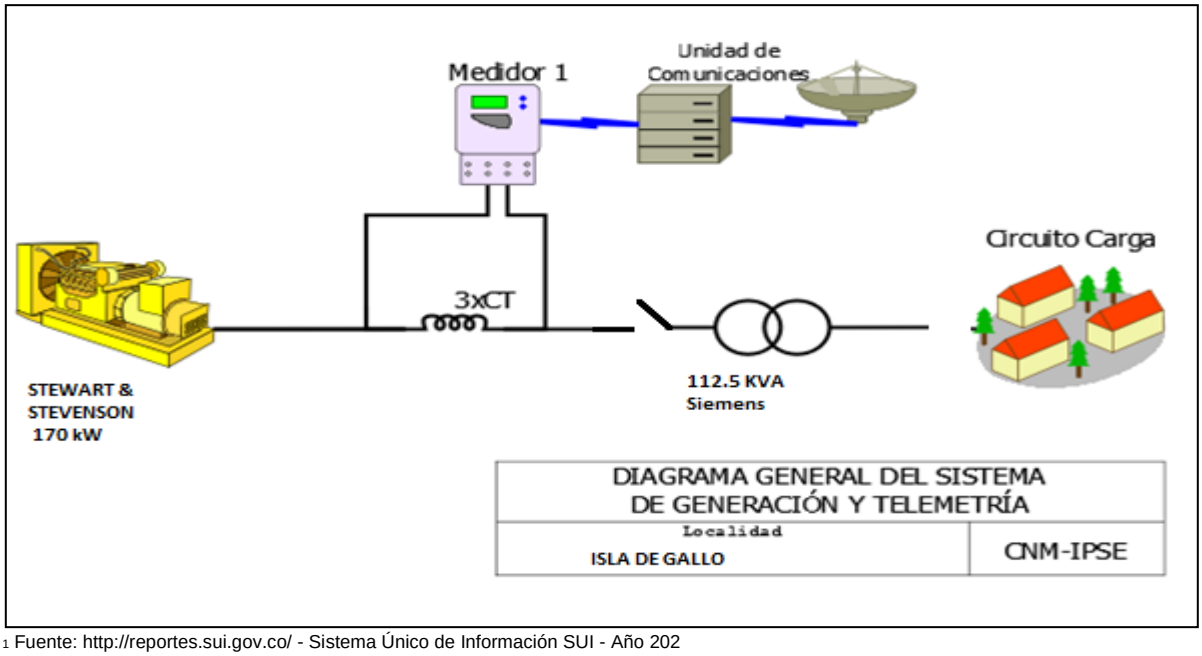

[1] Fuente: http://reportes.sui.gov.co/ - Sistema Único de Información SUI - Año 202

26.2 Energía

El consumo de energía eléctrica para esta localidad en *Enero* de 2022, se presenta en la siguiente tabla, donde se encuentran los valores acumulados diarios de la energía activa (kWh), reactiva (kVARh), aparente (kVAh) y del factor de potencia (p.u).

Tabla 76 Energía Activa, Reactiva, Aparente y Factor de Potencia.

ISLA DE GALLO (LOPEZ (MICAY) - CAUCA)				
Fecha	**Energía Activa (kWh)**	**Energía Reactiva (kVARh)**	**Energía Aparente (kVAh)**	**Factor de Potencia (p.u)**
Enero 1, Sábado	335	123	356,77	0,94
Enero 2, Domingo	186	71	199,15	0,93
Enero 3, Lunes	146	55	156,33	0,94
Enero 4, Martes	102	42	110,30	0,93
Enero 5, Miércoles	128	56	139,26	0,92
Enero 6, Jueves	156	69	170,41	0,91
Enero 7, Viernes	165	70	179,41	0,92
Enero 8, Sábado	100	43	109,35	0,92
Enero 9, Domingo	108	54	120,89	0,90
Enero 10, Lunes	132	64	146,90	0,90
Enero 11, Martes	129	63	143,08	0,90
Enero 12, Miércoles	96	45	106,38	0,91
Enero 13, Jueves	81	38	89,86	0,91
Enero 14, Viernes	81	36	88,32	0,91
Enero 15, Sábado	113	51	124,33	0,91
Enero 16, Domingo	93	44	102,64	0,90
Enero 17, Lunes	79	36	86,39	0,91
Enero 18, Martes	76	34	83,75	0,91
Enero 19, Miércoles	87	40	96,23	0,91
Enero 20, Jueves	81	39	89,90	0,90
Enero 21, Viernes	85	38	93,41	0,91
Enero 22, Sábado	98	44	107,11	0,91
Enero 23, Domingo	85	37	93,15	0,92
Enero 24, Lunes	108	48	118,64	0,91
Enero 25, Martes	106	48	115,94	0,91
Enero 26, Miércoles	102	49	113,29	0,90
Enero 27, Jueves	105	49	116,16	0,91
Enero 28, Viernes	110	52	121,78	0,91
Enero 29, Sábado	111	53	122,75	0,90
Enero 30, Domingo	111	60	126,41	0,88
Enero 31, Lunes	176	95	199,87	0,88
TOTAL	**3.673**	**1.647**	**4.025,24**	**0,91**

El factor de potencia promedio fue 0,91.

Con referencia a Enero de 2021 (4.463 kWh), se presentó una caída en la demanda de energía eléctrica del 17,70%.

Gráfica 151 Energía Activa, Reactiva y Factor de Potencia – ISLA DE GALLO (LOPEZ (MICAY) - CAUCA).

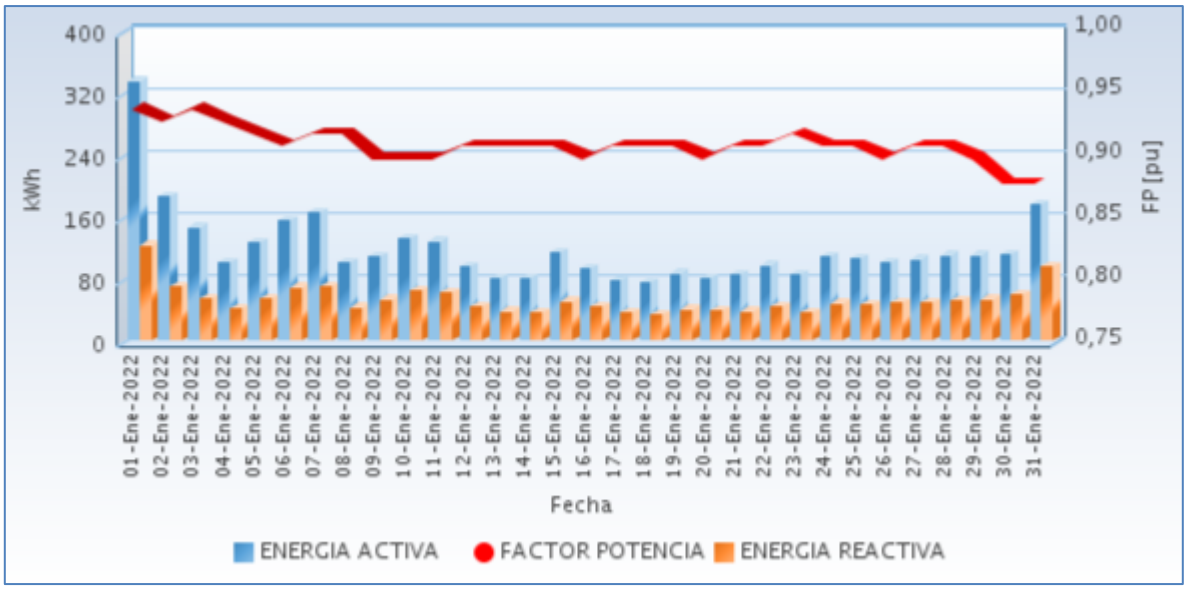

Fuente CNM

26.3 Potencia

En la siguiente gráfica se presenta el comportamiento diario de la potencia para este mes.

Gráfica 152 Comportamiento Diario de la Potencia.

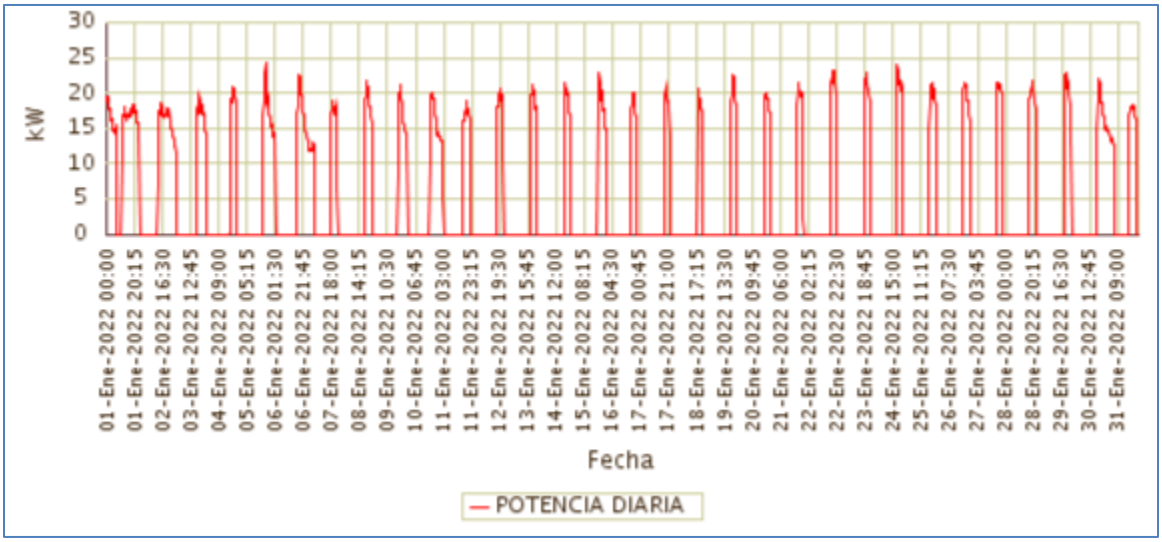

Fuente CNM

26.4 Potencia Máxima

La potencia máxima fue de 24,35kW, se presentó el Miércoles 05 de Enero a las 18:45 horas. Respecto a la potencia máxima de Enero de 2021 (27,97kW), tuvo una caída de 12,93%.

En la siguiente grafica se presenta la potencia máxima diaria registrada para este mes.

Gráfica 153 Potencia Máxima Diaria-ISLA DE GALLO (LOPEZ (MICAY) - CAUCA).

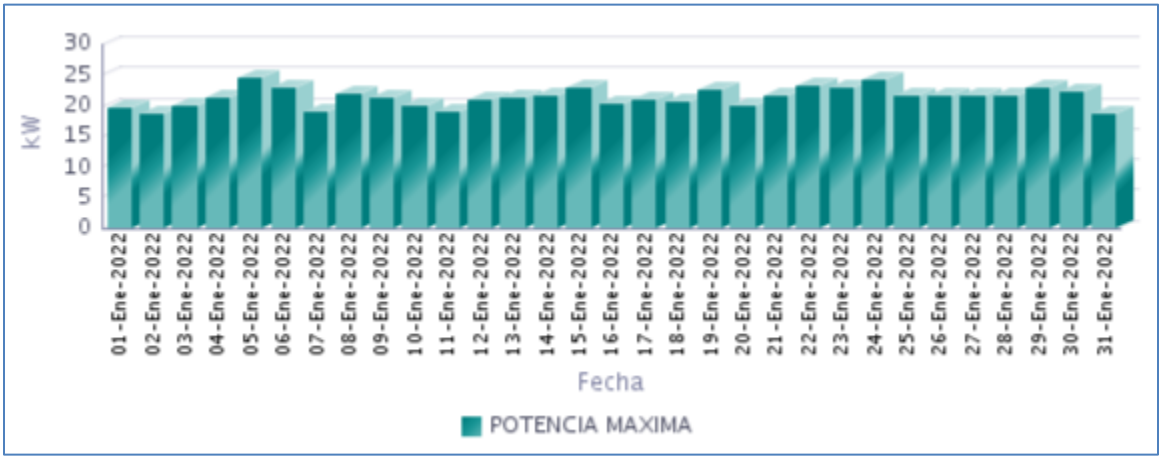

Fuente CNM

26.5 Horas de Prestación del Servicio

En Enero, se prestó el servicio de energía eléctrica en la localidad, un promedio diario de 6 Horas 46 Minutos, como se presenta en la siguiente gráfica.

Gráfica 154 Horas Efectivas de Prestación del Servicio - ISLA DE GALLO (LOPEZ (MICAY) - CAUCA),

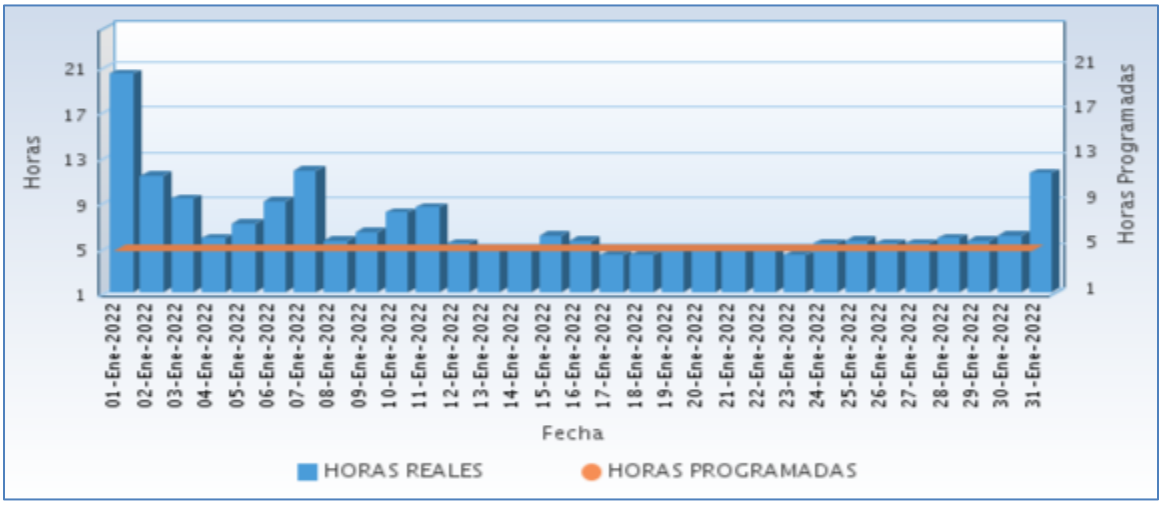

Fuente CNM

A continuación se relaciona las horas promedio por día de la prestación del servicio de energía:

Tabla 77 Horas promedio por día prestación del servicio de energía

ISLA DE GALLO (LOPEZ (MICAY) - CAUCA) Enero 2022	
DIA	**Horas de servicio promedio en el día [hh:mm]**
01-Ene-2022	20 Horas 15 Minutos
02-Ene-2022	11 Horas 15 Minutos
03-Ene-2022	9 Horas 15 Minutos
04-Ene-2022	5 Horas 45 Minutos
05-Ene-2022	7 Horas 0 Minutos
06-Ene-2022	9 Horas 0 Minutos
07-Ene-2022	11 Horas 45 Minutos
08-Ene-2022	5 Horas 30 Minutos
09-Ene-2022	6 Horas 15 Minutos
10-Ene-2022	8 Horas 0 Minutos
11-Ene-2022	8 Horas 30 Minutos
12-Ene-2022	5 Horas 15 Minutos
13-Ene-2022	4 Horas 30 Minutos
14-Ene-2022	4 Horas 30 Minutos
15-Ene-2022	6 Horas 0 Minutos
16-Ene-2022	5 Horas 30 Minutos
17-Ene-2022	4 Horas 15 Minutos
18-Ene-2022	4 Horas 15 Minutos
19-Ene-2022	4 Horas 45 Minutos
20-Ene-2022	4 Horas 30 Minutos
21-Ene-2022	4 Horas 45 Minutos
22-Ene-2022	4 Horas 45 Minutos
23-Ene-2022	4 Horas 15 Minutos
24-Ene-2022	5 Horas 15 Minutos
25-Ene-2022	5 Horas 30 Minutos
26-Ene-2022	5 Horas 15 Minutos
27-Ene-2022	5 Horas 15 Minutos
28-Ene-2022	5 Horas 45 Minutos
29-Ene-2022	5 Horas 30 Minutos
30-Ene-2022	6 Horas 0 Minutos
31-Ene-2022	11 Horas 30 Minutos

Fuente CNM

26.6 Curvas de Carga

En la siguiente gráfica, se presenta el comportamiento de la carga promedio para el mes.

Gráfica 155 Curva de Carga Promedio Diaria Mensual

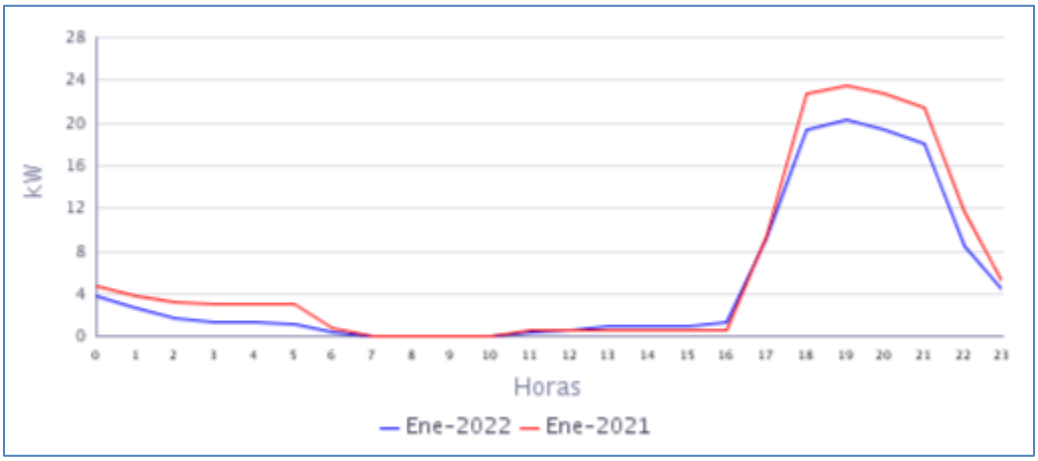

Fuente CNM

En la gráfica anterior se comparan las curvas de carga promedio diarias de Ene-2021 y del Ene-2022, presentándose una caída en la demanda de 17,70%.

27. LA CONCHA - CONCEPCION NAYA (LOPEZ (MICAY) - CAUCA)

El Centro poblado de La Concha Concepción Naya se encuentra ubicado en el municipio de López de Micay, departamento de Cauca. Esta Localidad cuenta con un total de 182 usuarios residenciales.1[1]

27.1 Descripción del Sitio

La localidad cuenta con una central de generación que está conformada por la siguiente infraestructura:

Tabla 78 Infraestructura de la Localidad.

GRUPO ELECTRÓGENO			
ITEM	**MARCA**	**CAPACIDAD**	**ESTADO**
1	STEWART & STEVENSON	170 kW	EN OPERACIÓN
TRNASFORMADOR			
1	**112,5 KVA**		EN OPERACIÓN

Gráfica 156 Diagrama de Conexión de la Localidad.

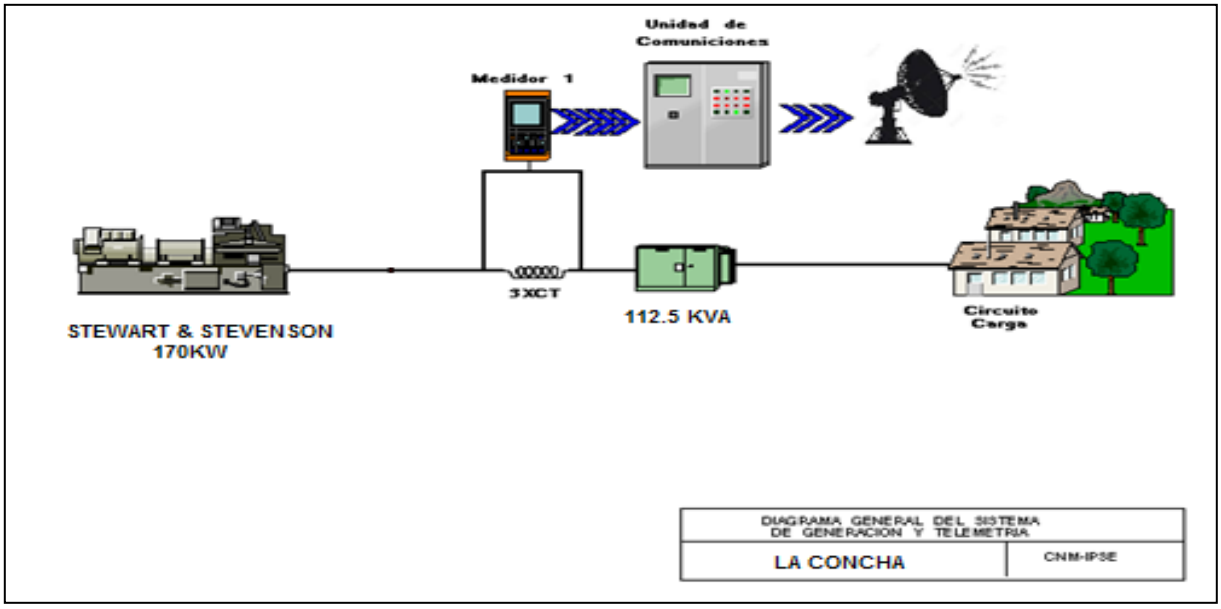

Localidad sin servicio de energía eléctrica, según lo informado. La localidad se encuentra alarmada desde el 26 de octubre del presente año, por daño en el grupo electrógeno.

28. LIMONES (GUAPI - CAUCA)

El centro poblado de Limones es un corregimiento del municipio de Guapi, Departamento del Cauca. Esta localidad cuenta con un total de 350 usuarios residenciales.[1]

28.1 Descripción del Sitio

La localidad cuenta con una central de generación que está conformada por la siguiente infraestructura:

Tabla 81 Infraestructura de la Localidad.

GRUPO ELECTRÓGENO			
ITEM	**MARCA**	**CAPACIDAD**	**ESTADO**
1	CUMMINS	156 kW	EN OPERACIÓN
TRANSFORMADORES			
ITEM	**CAPACIDAD**		**ESTADO**
1	150 kVA		EN OPERACIÓN

Gráfica 162 Diagrama de conexión de la Localidad.

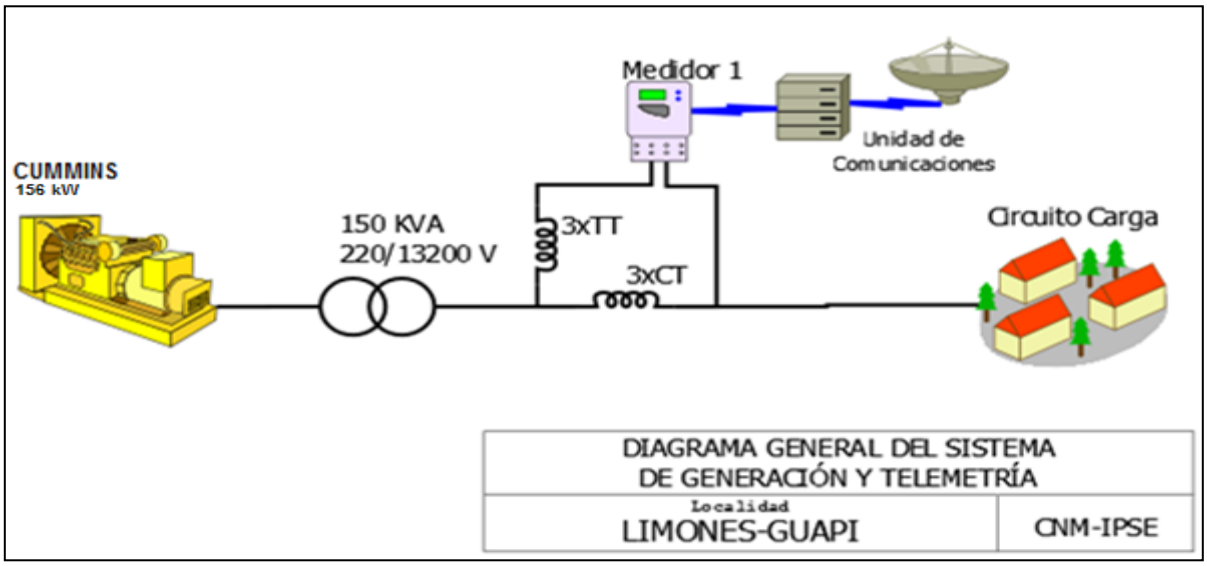

[1] Fuente: http://reportes.sui.gov.co/ - Sistema Único de Información SUI - Año 2020.

28.2 Energía

El consumo de energía eléctrica para esta localidad en *Enero* de 2022, se presenta en la siguiente tabla, donde se encuentran los valores acumulados diarios de la energía activa (kWh), reactiva (kVARh), aparente (kVAh) y del factor de potencia (p.u).

Tabla 82 Energía Activa, Reactiva, Aparente y Factor de Potencia.

LIMONES (GUAPI - CAUCA)				
Fecha	**Energía Activa (kWh)**	**Energía Reactiva (kVARh)**	**Energía Aparente (kVAh)**	**Factor de Potencia (p.u)**
Enero 1, Sábado	565	245	615,80	0,92
Enero 2, Domingo	311	130	337,33	0,92
Enero 3, Lunes	157	61	168,52	0,93
Enero 4, Martes	46	19	49,50	0,93
Enero 5, Miércoles	270	108	290,41	0,93
Enero 6, Jueves	227	92	245,29	0,93
Enero 7, Viernes	230	90	246,54	0,93
Enero 8, Sábado	331	135	357,10	0,93
Enero 9, Domingo	341	144	370,73	0,92
Enero 10, Lunes	235	101	255,47	0,92
Enero 11, Martes	238	102	258,72	0,92
Enero 12, Miércoles	216	88	233,02	0,93
Enero 13, Jueves	235	98	254,67	0,92
Enero 14, Viernes	244	102	264,94	0,92
Enero 15, Sábado	337	134	362,48	0,93
Enero 16, Domingo	250	99	269,38	0,93
Enero 17, Lunes	212	86	228,73	0,93
Enero 18, Martes	225	94	244,14	0,92
Enero 19, Miércoles	236	98	255,34	0,92
Enero 20, Jueves	218	89	235,51	0,93
Enero 21, Viernes	197	81	212,97	0,92
Enero 22, Sábado	268	107	289,18	0,93
Enero 23, Domingo	269	109	290,31	0,93
Enero 24, Lunes	215	89	232,44	0,92
Enero 25, Martes	229	95	248,20	0,92
Enero 26, Miércoles	241	101	261,33	0,92
Enero 27, Jueves	242	106	263,94	0,92
Enero 28, Viernes	232	97	251,58	0,92
Enero 29, Sábado	179	75	193,69	0,92
Enero 30, Domingo	212	90	230,28	0,92
Enero 31, Lunes	254	112	277,91	0,91
TOTAL	**7.662**	**3.177**	**8.294,93**	**0,92**

El factor de potencia promedio fue 0,92.

Con referencia a Enero de 2021 (9.676 kWh), se presentó una caída en la demanda de energía eléctrica del 20,81%.

Gráfica 163 Energía Activa, Reactiva y Factor de Potencia – LIMONES (GUAPI - CAUCA).

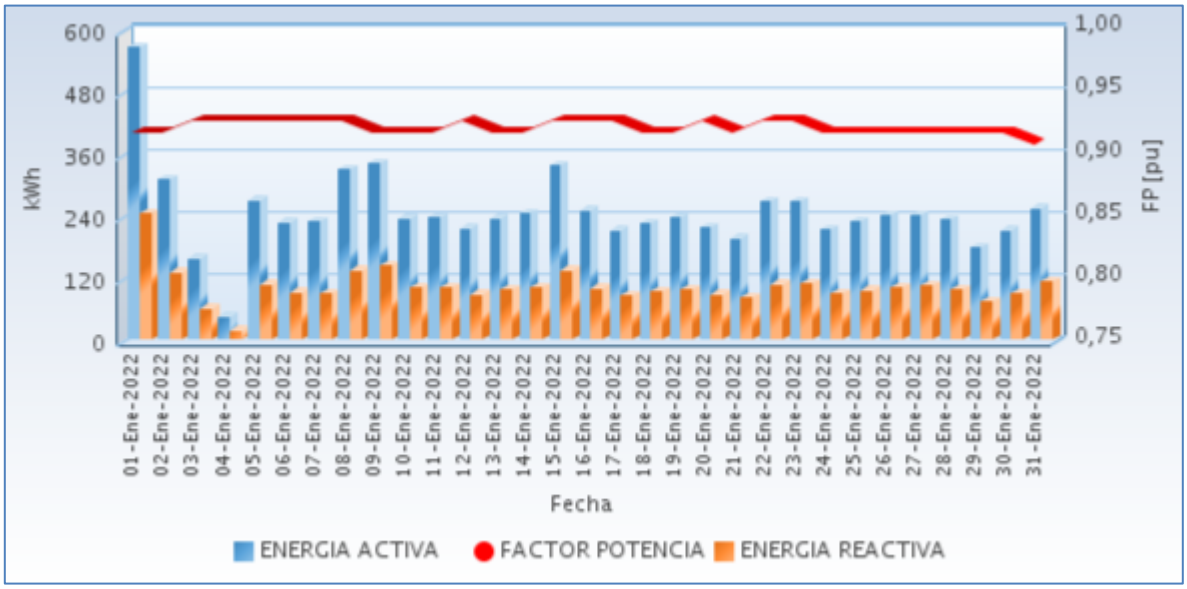

Fuente CNM

28.3 Potencia

En la siguiente gráfica se presenta el comportamiento diario de la potencia para este mes.

Gráfica 164 Comportamiento Diario de la Potencia.

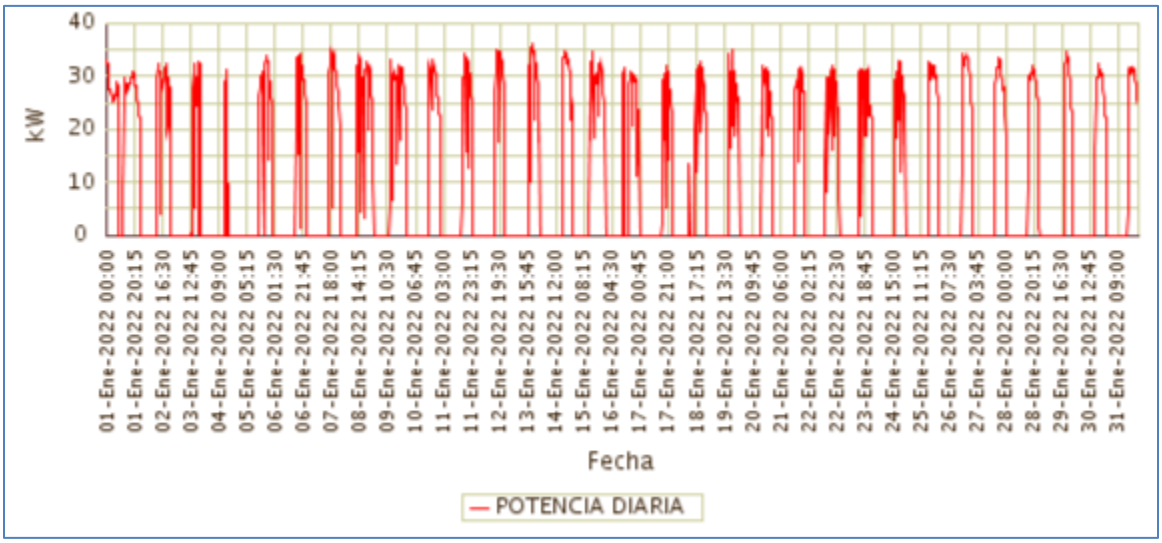

Fuente CNM

28.4 Potencia Máxima

La potencia máxima fue de 36,30kW, se presentó el Jueves 13 de Enero a las 19:00 horas. Respecto a la potencia máxima de Enero de 2021 (47,83kW), tuvo una caída de 24,10%.

En la siguiente grafica se presenta la potencia máxima diaria registrada para este mes.

Gráfica 165 Potencia Máxima Diaria-LIMONES (GUAPI - CAUCA).

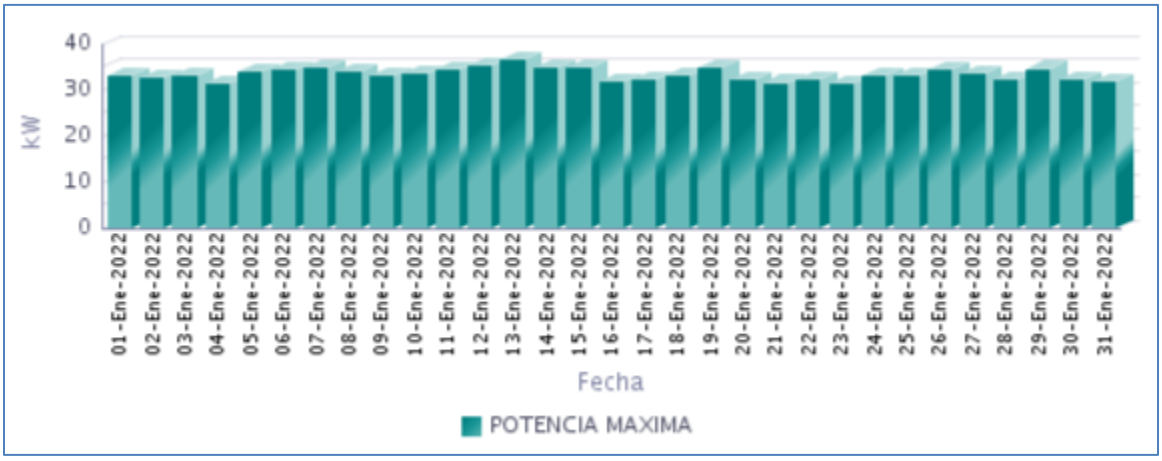

Fuente CNM

28.5 Horas de Prestación del Servicio

En Enero, se prestó el servicio de energía eléctrica en la localidad, un promedio diario de 8 Horas 55 Minutos, como se presenta en la siguiente gráfica.

Gráfica 166 Horas Efectivas de Prestación del Servicio - LIMONES (GUAPI - CAUCA),

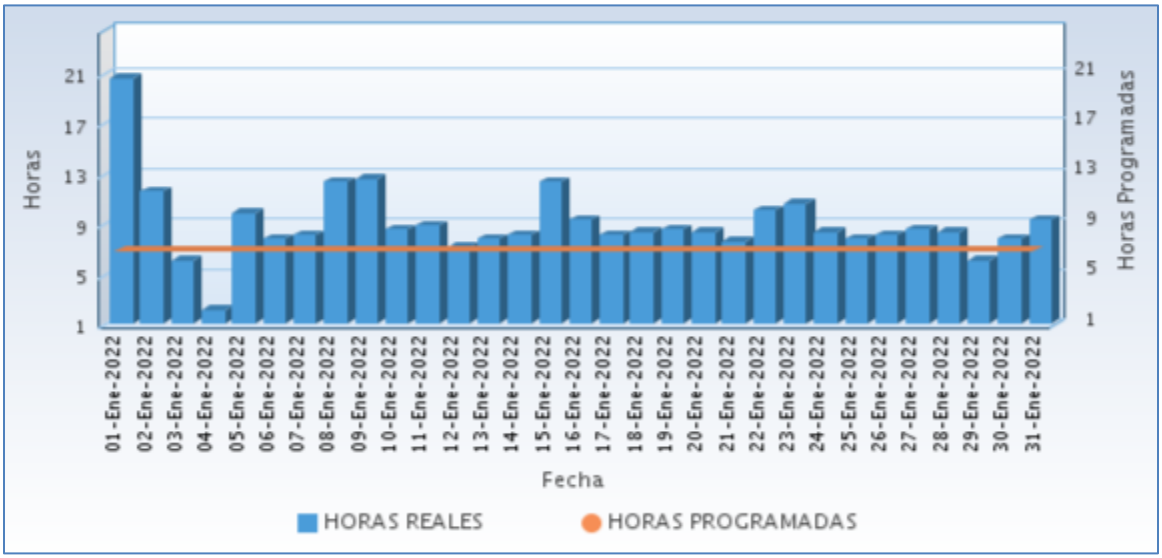

Fuente CNM

A continuación se relaciona las horas promedio por día de la prestación del servicio de energía:

Tabla 83 Horas promedio por día prestación del servicio de energía

LIMONES (GUAPI - CAUCA) Enero 2022	
DIA	**Horas de servicio promedio en el día [hh:mm]**
01-Ene-2022	20 Horas 30 Minutos
02-Ene-2022	11 Horas 30 Minutos
03-Ene-2022	6 Horas 0 Minutos
04-Ene-2022	2 Horas 0 Minutos
05-Ene-2022	9 Horas 45 Minutos
06-Ene-2022	7 Horas 45 Minutos
07-Ene-2022	8 Horas 0 Minutos
08-Ene-2022	12 Horas 15 Minutos
09-Ene-2022	12 Horas 30 Minutos
10-Ene-2022	8 Horas 30 Minutos
11-Ene-2022	8 Horas 45 Minutos
12-Ene-2022	7 Horas 0 Minutos
13-Ene-2022	7 Horas 45 Minutos
14-Ene-2022	8 Horas 0 Minutos
15-Ene-2022	12 Horas 15 Minutos
16-Ene-2022	9 Horas 15 Minutos
17-Ene-2022	8 Horas 0 Minutos
18-Ene-2022	8 Horas 15 Minutos
19-Ene-2022	8 Horas 30 Minutos
20-Ene-2022	8 Horas 15 Minutos
21-Ene-2022	7 Horas 30 Minutos
22-Ene-2022	10 Horas 0 Minutos
23-Ene-2022	10 Horas 30 Minutos
24-Ene-2022	8 Horas 15 Minutos
25-Ene-2022	7 Horas 45 Minutos
26-Ene-2022	8 Horas 0 Minutos
27-Ene-2022	8 Horas 30 Minutos
28-Ene-2022	8 Horas 15 Minutos
29-Ene-2022	6 Horas 0 Minutos
30-Ene-2022	7 Horas 45 Minutos
31-Ene-2022	9 Horas 15 Minutos

Fuente CNM

28.6 Curvas de Carga

En la siguiente gráfica, se presenta el comportamiento de la carga promedio para el mes.

Gráfica 167 Curva de Carga Promedio Diaria Mensual

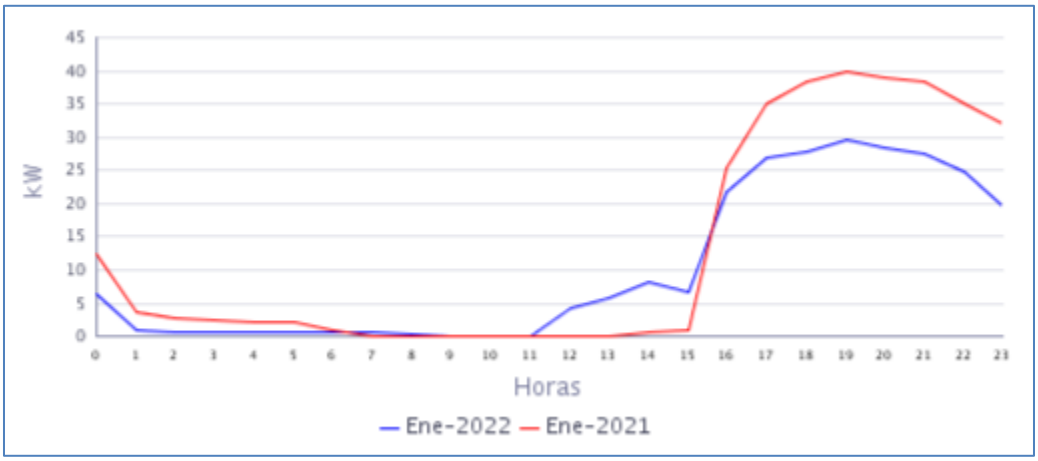

Fuente CNM

En la gráfica anterior se comparan las curvas de carga promedio diarias de Ene-2021 y del Ene-2022, presentándose una caída en la demanda del20,81%

29. LOS BRAZOS (TIMBIQUI - CAUCA)

El Centro poblado de Los Brazos pertenece al municipio de Timbiquí , Departamento de Cauca. Esta localidad cuenta con un total de 269 usuarios.[1]

29.1 Descripción del Sitio

La localidad cuenta con una central de generación que está conformada por la siguiente infraestructura:

Tabla 84 Infraestructura de la Localidad.

GRUPO ELECTRÓGENO			
ITEM	**MARCA**	**CAPACIDAD**	**ESTADO**
1	POWER	118 KVA	EN OPERACIÓN
TRANSFORMADOR			
ITEM	**CAPACIDAD (KVA)**		**ESTADO**
1	225		EN OPERACIÓN

Gráfica 168 Diagrama de Conexión de la Localidad.

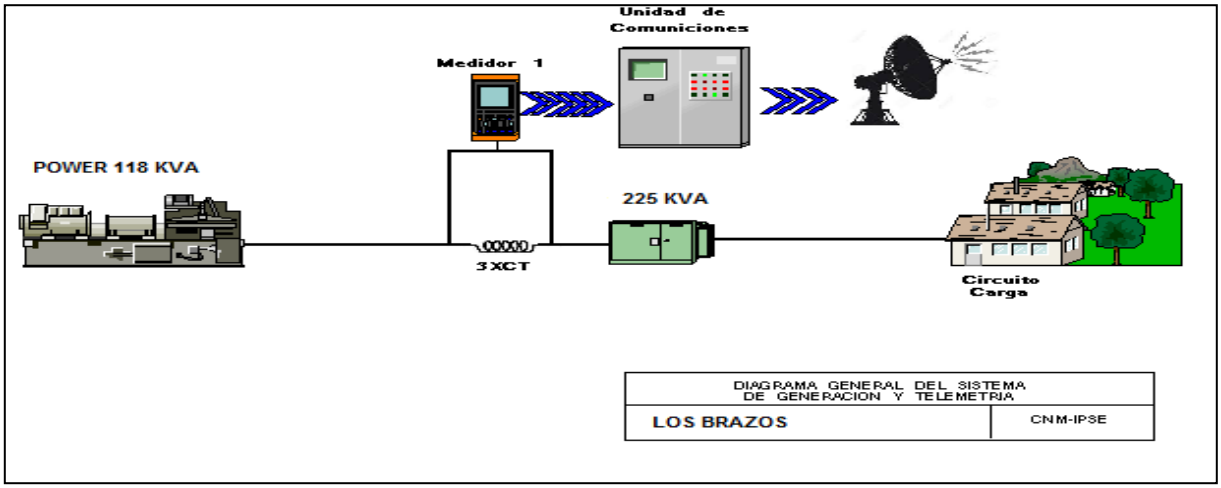

[1] Fuente: http://reportes.sui.gov.co/ - Sistema Único de Información SUI - Año 2020.

29.2 Energía

El consumo de energía eléctrica para esta localidad en *Enero* de 2022, se presenta en la siguiente tabla, donde se encuentran los valores acumulados diarios de la energía activa (kWh), reactiva (kVARh), aparente (kVAh) y del factor de potencia (p.u).

Tabla 85 Energía Activa, Reactiva, Aparente y Factor de Potencia.

LOS BRAZOS (TIMBIQUI - CAUCA)				
Fecha	**Energía Activa (kWh)**	**Energía Reactiva (kVARh)**	**Energía Aparente (kVAh)**	**Factor de Potencia (p.u)**
Enero 1, Sábado	408	89	417,46	0,98
Enero 2, Domingo	239	49	243,59	0,98
Enero 3, Lunes	234	44	238,47	0,98
Enero 4, Martes	238	45	242,71	0,98
Enero 5, Miércoles	254	49	259,04	0,98
Enero 6, Jueves	247	45	251,58	0,98
Enero 7, Viernes	249	47	253,41	0,98
Enero 8, Sábado	245	48	249,66	0,98
Enero 9, Domingo	238	48	242,65	0,98
Enero 10, Lunes	255	50	259,68	0,98
Enero 11, Martes	250	47	254,62	0,98
Enero 12, Miércoles	255	48	259,42	0,98
Enero 13, Jueves	263	51	267,63	0,98
Enero 14, Viernes	261	45	264,97	0,99
Enero 15, Sábado	255	46	258,86	0,98
Enero 16, Domingo	253	46	257,14	0,98
Enero 17, Lunes	266	51	271,20	0,98
Enero 18, Martes	259	50	263,65	0,98
Enero 19, Miércoles	271	51	275,40	0,98
Enero 20, Jueves	254	48	258,40	0,98
Enero 21, Viernes	253	46	257,35	0,98
Enero 22, Sábado	268	49	272,18	0,98
Enero 23, Domingo	260	50	264,32	0,98
Enero 24, Lunes	265	50	269,87	0,98
Enero 25, Martes	266	52	271,06	0,98
Enero 26, Miércoles	263	49	267,58	0,98
Enero 27, Jueves	250	46	254,54	0,98
Enero 28, Viernes	269	50	273,36	0,98
Enero 29, Sábado	257	47	261,54	0,98
Enero 30, Domingo	250	47	254,14	0,98
Enero 31, Lunes	250	47	254,15	0,98
TOTAL	**8.045**	**1.531**	**8.189,27**	**0,98**

El factor de potencia promedio fue 0,98.

Con referencia a Enero de 2021 (8.283 kWh), se presentó una caída en la demanda de energía eléctrica del 2,87%.

Gráfica 169 Energía Activa, Reactiva y Factor de Potencia – LOS BRAZOS (TIMBIQUI - CAUCA).

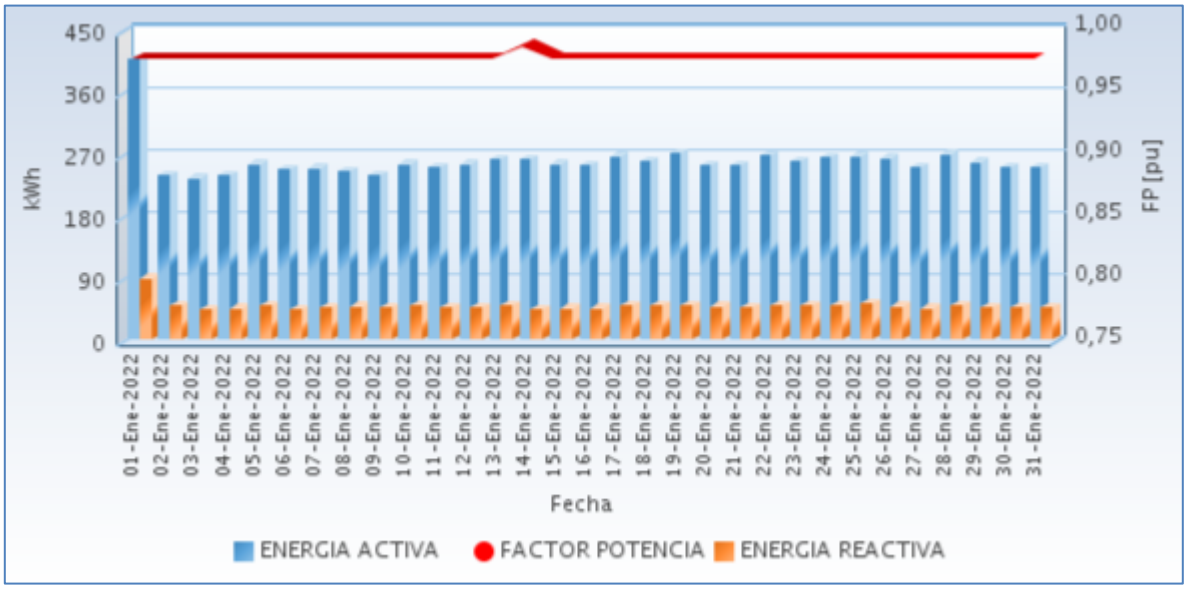

Fuente CNM

29.3 Potencia

En la siguiente gráfica se presenta el comportamiento diario de la potencia para este mes.

Gráfica 170 Comportamiento Diario de la Potencia.

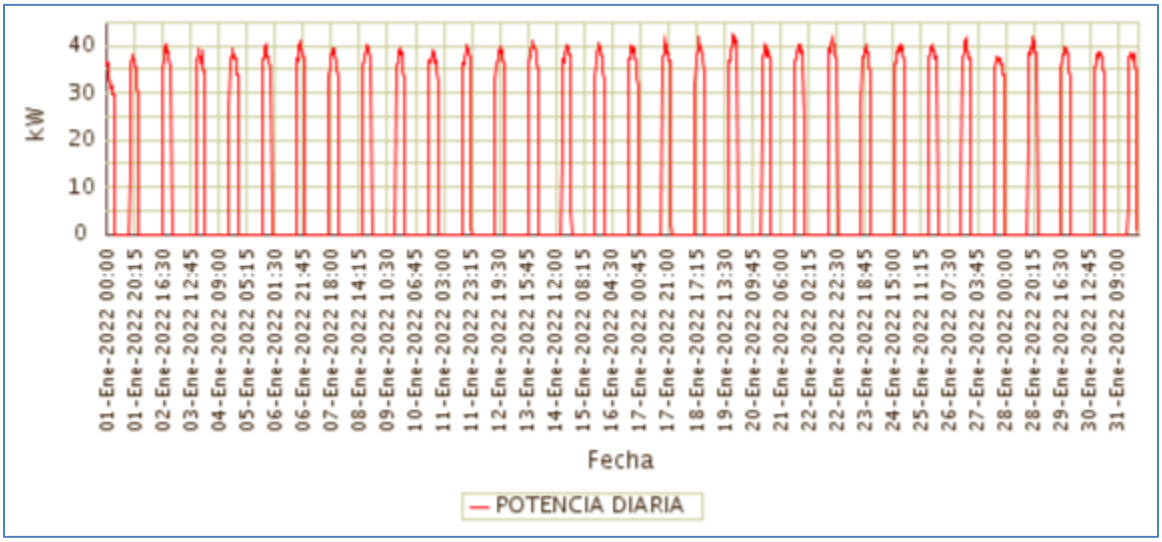

Fuente CNM

29.4 Potencia Máxima

La potencia máxima fue de 42,34kW, se presentó el Miércoles 19 de Enero a las 19:45 horas. Respecto a la potencia máxima de Enero de 2021 (45,67kW), tuvo una caída de 7,30%.

En la siguiente grafica se presenta la potencia máxima diaria registrada para este mes.

Gráfica 171 Potencia Máxima Diaria-LOS BRAZOS (TIMBIQUI - CAUCA).

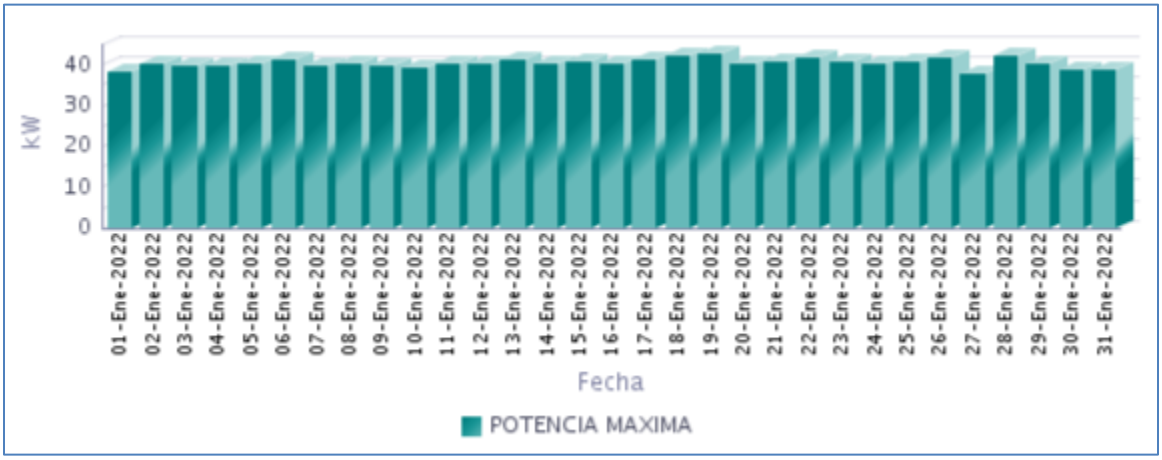

Fuente CNM

29.5 Horas de Prestación del Servicio

En Enero, se prestó el servicio de energía eléctrica en la localidad, un promedio diario de 7 Horas 5 Minutos, como se presenta en la siguiente gráfica.

Gráfica 172 Horas Efectivas de Prestación del Servicio - LOS BRAZOS (TIMBIQUI - CAUCA),

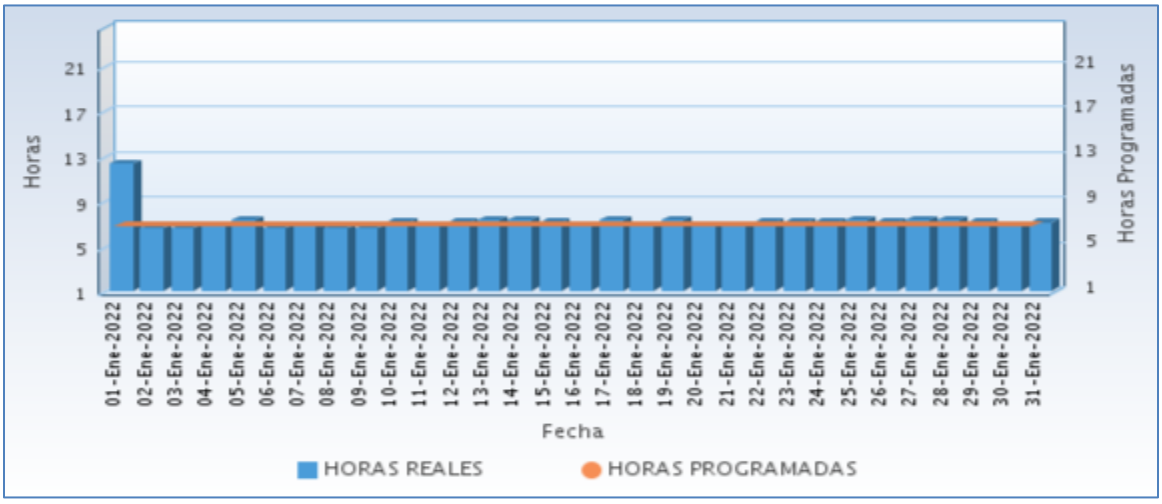

Fuente CNM

A continuación se relaciona las horas promedio por día de la prestación del servicio de energía:

Tabla 86 Horas promedio por día prestación del servicio de energía

LOS BRAZOS (TIMBIQUI - CAUCA) Enero 2022	
DIA	**Horas de servicio promedio en el día [hh:mm]**
01-Ene-2022	12 Horas 15 Minutos
02-Ene-2022	6 Horas 30 Minutos
03-Ene-2022	6 Horas 30 Minutos
04-Ene-2022	6 Horas 45 Minutos
05-Ene-2022	7 Horas 15 Minutos
06-Ene-2022	6 Horas 30 Minutos
07-Ene-2022	6 Horas 45 Minutos
08-Ene-2022	6 Horas 30 Minutos
09-Ene-2022	6 Horas 30 Minutos
10-Ene-2022	7 Horas 0 Minutos
11-Ene-2022	6 Horas 45 Minutos
12-Ene-2022	7 Horas 0 Minutos
13-Ene-2022	7 Horas 15 Minutos
14-Ene-2022	7 Horas 15 Minutos
15-Ene-2022	7 Horas 0 Minutos
16-Ene-2022	6 Horas 45 Minutos
17-Ene-2022	7 Horas 15 Minutos
18-Ene-2022	6 Horas 45 Minutos
19-Ene-2022	7 Horas 15 Minutos
20-Ene-2022	6 Horas 45 Minutos
21-Ene-2022	6 Horas 45 Minutos
22-Ene-2022	7 Horas 0 Minutos
23-Ene-2022	7 Horas 0 Minutos
24-Ene-2022	7 Horas 0 Minutos
25-Ene-2022	7 Horas 15 Minutos
26-Ene-2022	7 Horas 0 Minutos
27-Ene-2022	7 Horas 15 Minutos
28-Ene-2022	7 Horas 15 Minutos
29-Ene-2022	7 Horas 0 Minutos
30-Ene-2022	6 Horas 45 Minutos
31-Ene-2022	7 Horas 0 Minutos

Fuente CNM

29.6 Curvas de Carga

En la siguiente gráfica, se presenta el comportamiento de la carga promedio para el mes.

Gráfica 173 Curva de Carga Promedio Diaria Mensual

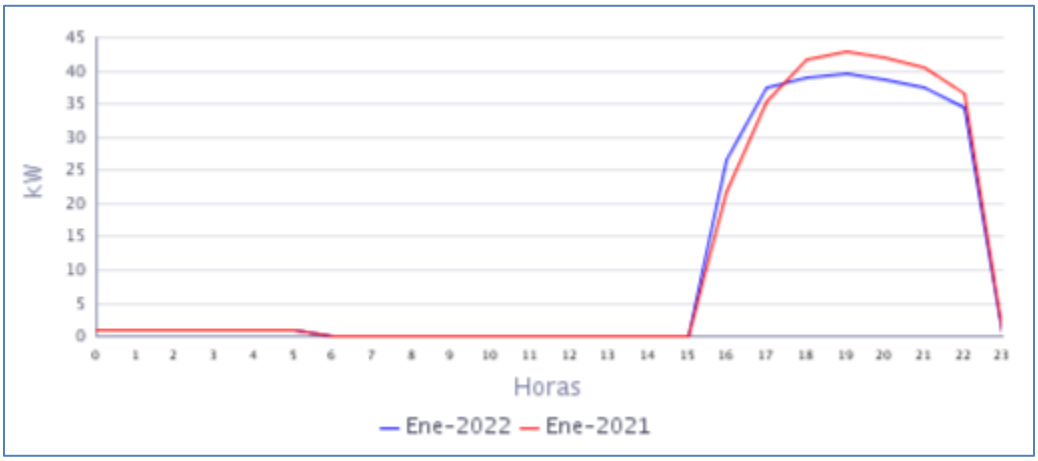

Fuente CNM

En la gráfica anterior se comparan las curvas de carga promedio diarias de Ene-2021 y del Ene-2022, presentándose una caída en la demanda del 2,87%.

30. NOANAMITO (LOPEZ (MICAY) - CAUCA)

La localidad de Noanamito pertenece al municipio de López de Micay, Departamento de Cauca. Esta localidad cuenta con un total de 218 usuarios .[1]

30.1 Descripción del Sitio

La localidad cuenta con una central de generación que está conformada por la siguiente infraestructura:

Tabla 87 Infraestructura de la Localidad.

GRUPO ELECTRÓGENO			
ITEM	**MARCA**	**CAPACIDAD**	**ESTADO**
1	STEWART & STEVENSON	170 KW	EN OPERACIÓN
TRANSFORMADORES			
ITEM	**CAPACIDAD**		**ESTADO**
1	112,5 kVA		EN OPERACIÓN

Gráfica 174 Diagrama de Conexión de la Localidad.

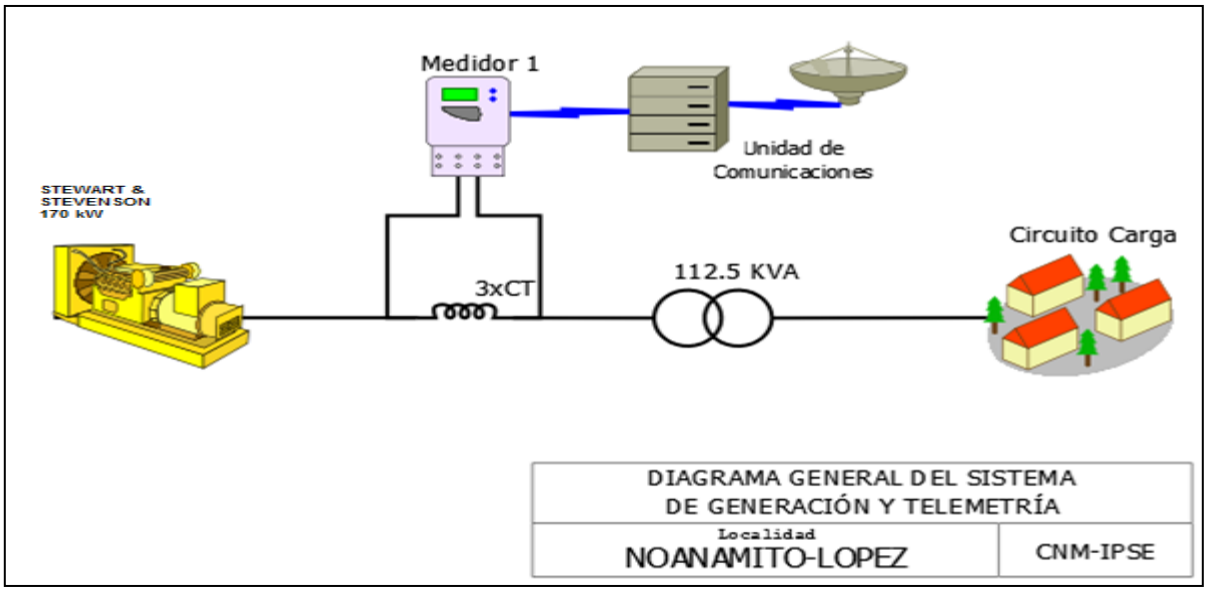

[1] Fuente: http://reportes.sui.gov.co/ - Sistema Único de Información SUI - Año 2020.

30.2 Energía

El consumo de energía eléctrica para esta localidad en *Enero* de 2022, se presenta en la siguiente tabla, donde se encuentran los valores acumulados diarios de la energía activa (kWh), reactiva (kVARh), aparente (kVAh) y del factor de potencia (p.u).

Tabla 88 Energía Activa, Reactiva, Aparente y Factor de Potencia.

NOANAMITO (LOPEZ (MICAY) - CAUCA)				
Fecha	**Energía Activa (kWh)**	**Energía Reactiva (kVARh)**	**Energía Aparente (kVAh)**	**Factor de Potencia (p.u)**
Enero 1, Sábado	367	128	388,68	0,94
Enero 2, Domingo	205	64	214,76	0,95
Enero 3, Lunes	215	66	224,90	0,96
Enero 4, Martes	211	65	220,78	0,96
Enero 5, Miércoles	209	66	219,17	0,95
Enero 6, Jueves	206	63	215,42	0,96
Enero 7, Viernes	209	61	217,72	0,96
Enero 8, Sábado	204	62	213,21	0,96
Enero 9, Domingo	199	63	208,73	0,95
Enero 10, Lunes	216	63	225,00	0,96
Enero 11, Martes	213	61	221,56	0,96
Enero 12, Miércoles	208	62	217,04	0,96
Enero 13, Jueves	208	64	217,62	0,96
Enero 14, Viernes	200	61	209,10	0,96
Enero 15, Sábado	212	64	221,45	0,96
Enero 16, Domingo	157	56	166,69	0,94
Enero 17, Lunes	226	70	236,59	0,96
Enero 18, Martes	208	60	216,48	0,96
Enero 19, Miércoles	214	65	223,65	0,96
Enero 20, Jueves	218	65	227,48	0,96
Enero 21, Viernes	181	53	188,60	0,96
Enero 22, Sábado	185	52	192,17	0,96
Enero 23, Domingo	219	65	228,44	0,96
Enero 24, Lunes	219	64	228,16	0,96
Enero 25, Martes	218	65	227,48	0,96
Enero 26, Miércoles	210	62	218,96	0,96
Enero 27, Jueves	211	63	220,20	0,96
Enero 28, Viernes	211	65	220,78	0,96
Enero 29, Sábado	78	22	81,04	0,96
Enero 30, Domingo	270	83	282,47	0,96
Enero 31, Lunes	219	67	229,02	0,96
TOTAL	**6.526**	**1.990**	**6.822,67**	**0,96**

El factor de potencia promedio fue 0,96.

Con referencia a Enero de 2021 (7.676 kWh), se presentó una caída en la demanda de energía eléctrica del 14,98%.

Gráfica 175 Energía Activa, Reactiva y Factor de Potencia – NOANAMITO (LOPEZ (MICAY) - CAUCA).

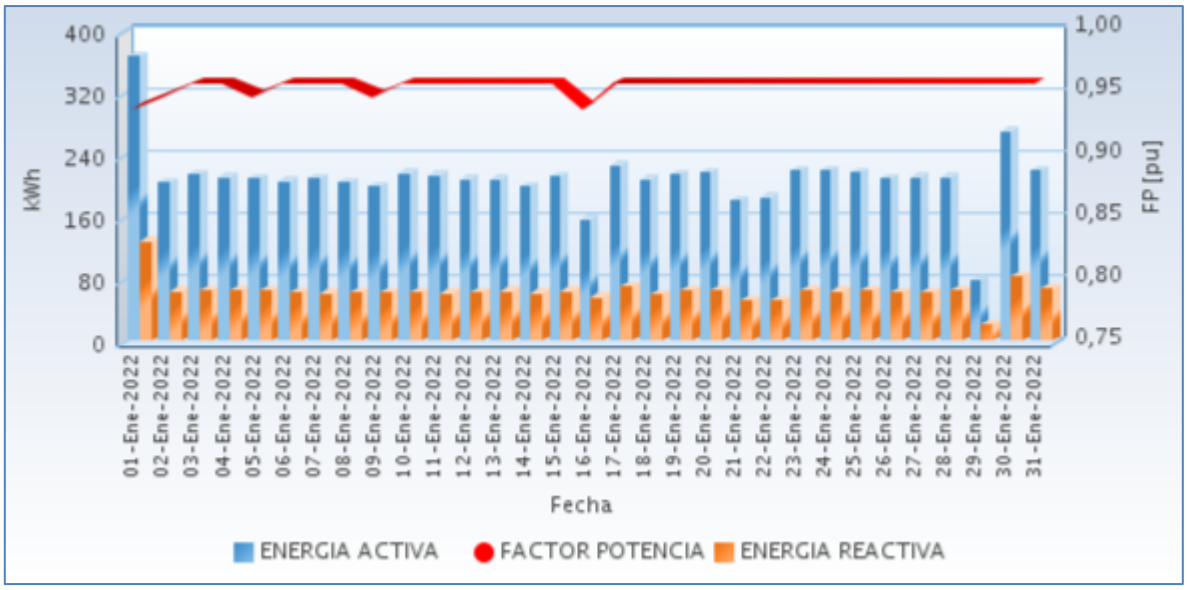

Fuente CNM

30.3 Potencia

En la siguiente gráfica se presenta el comportamiento diario de la potencia para este mes.

Gráfica 176 Comportamiento Diario de la Potencia.

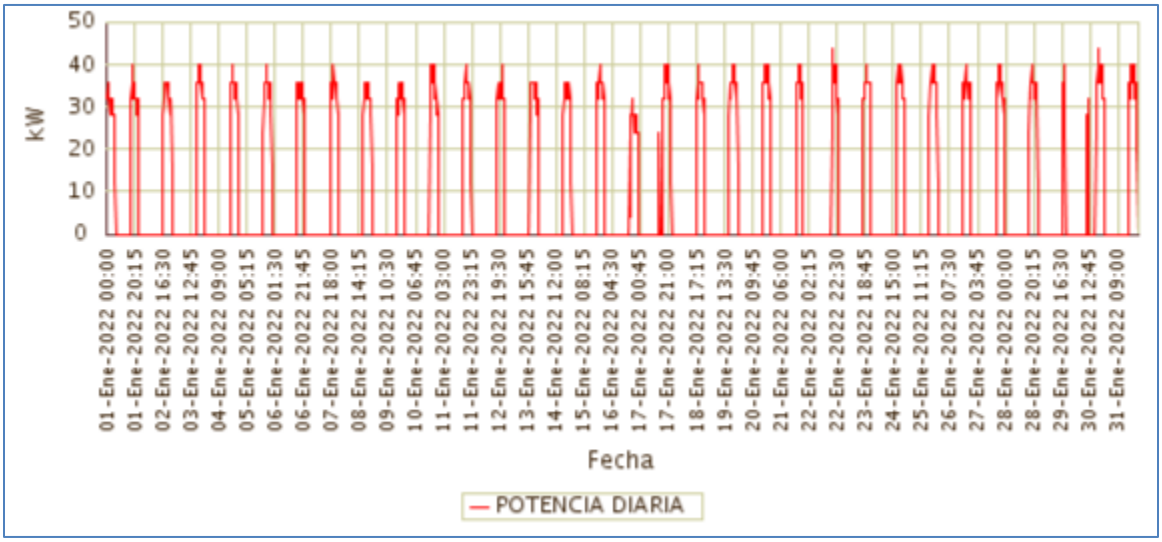

Fuente CNM

30.4 Potencia Máxima

La potencia máxima fue de 44,00kW, se presentó el Domingo 30 de Enero a las 19:15 horas. Respecto a la potencia máxima de Enero de 2021 (36,00kW), tuvo una variación de 22,22%.

En la siguiente grafica se presenta la potencia máxima diaria registrada para este mes.

Gráfica 177 Potencia Máxima Diaria-NOANAMITO (LOPEZ (MICAY) - CAUCA).

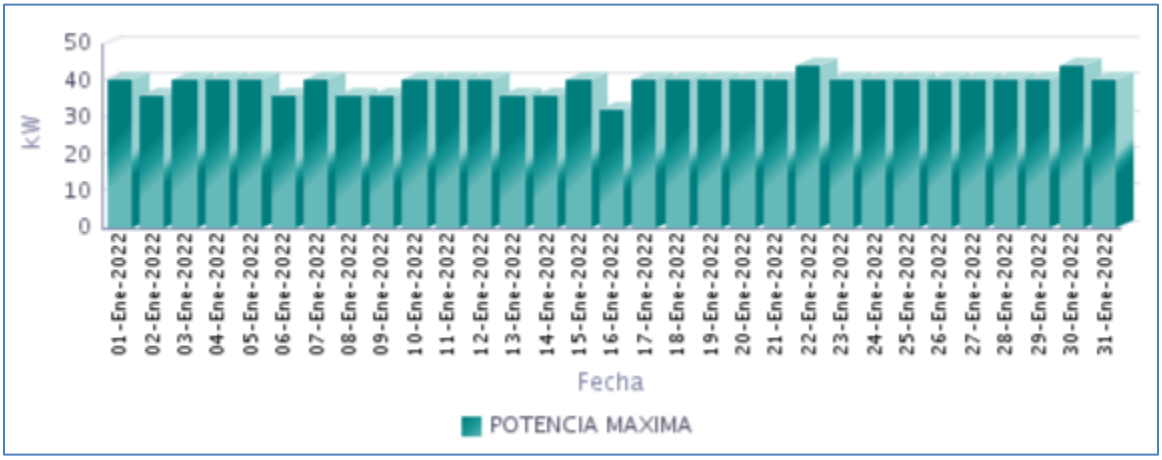

Fuente CNM

30.5 Horas de Prestación del Servicio

En Enero, se prestó el servicio de energía eléctrica en la localidad, un promedio diario de 6 Horas 23 Minutos, como se presenta en la siguiente gráfica.

Gráfica 178 Horas Efectivas de Prestación del Servicio - NOANAMITO (LOPEZ (MICAY) - CAUCA),

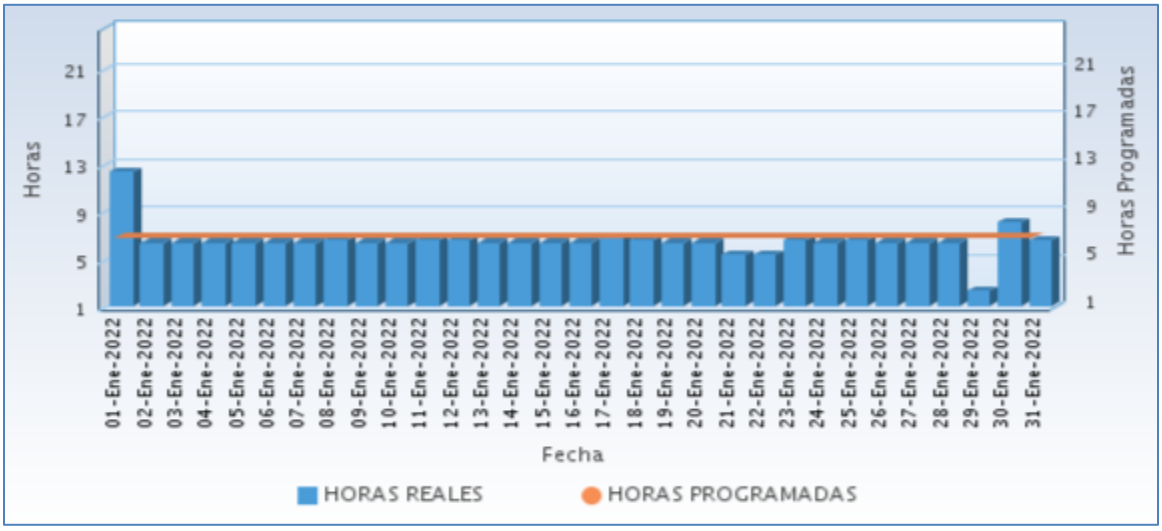

Fuente CNM

A continuación se relaciona las horas promedio por día de la prestación del servicio de energía:

Tabla 89 Horas promedio por día prestación del servicio de energía

NOANAMITO (LOPEZ (MICAY) - CAUCA) Enero 2022	
DIA	**Horas de servicio promedio en el día [hh:mm]**
01-Ene-2022	12 Horas 15 Minutos
02-Ene-2022	6 Horas 15 Minutos
03-Ene-2022	6 Horas 15 Minutos
04-Ene-2022	6 Horas 15 Minutos
05-Ene-2022	6 Horas 15 Minutos
06-Ene-2022	6 Horas 15 Minutos
07-Ene-2022	6 Horas 15 Minutos
08-Ene-2022	6 Horas 30 Minutos
09-Ene-2022	6 Horas 15 Minutos
10-Ene-2022	6 Horas 15 Minutos
11-Ene-2022	6 Horas 30 Minutos
12-Ene-2022	6 Horas 30 Minutos
13-Ene-2022	6 Horas 15 Minutos
14-Ene-2022	6 Horas 15 Minutos
15-Ene-2022	6 Horas 15 Minutos
16-Ene-2022	6 Horas 15 Minutos
17-Ene-2022	6 Horas 45 Minutos
18-Ene-2022	6 Horas 30 Minutos
19-Ene-2022	6 Horas 15 Minutos
20-Ene-2022	6 Horas 15 Minutos
21-Ene-2022	5 Horas 15 Minutos
22-Ene-2022	5 Horas 15 Minutos
23-Ene-2022	6 Horas 30 Minutos
24-Ene-2022	6 Horas 15 Minutos
25-Ene-2022	6 Horas 30 Minutos
26-Ene-2022	6 Horas 15 Minutos
27-Ene-2022	6 Horas 15 Minutos
28-Ene-2022	6 Horas 15 Minutos
29-Ene-2022	2 Horas 15 Minutos
30-Ene-2022	8 Horas 0 Minutos
31-Ene-2022	6 Horas 30 Minutos

Fuente CNM

30.6 Curvas de Carga

En la siguiente gráfica, se presenta el comportamiento de la carga promedio para el mes.

Gráfica 179 Curva de Carga Promedio Diaria Mensual

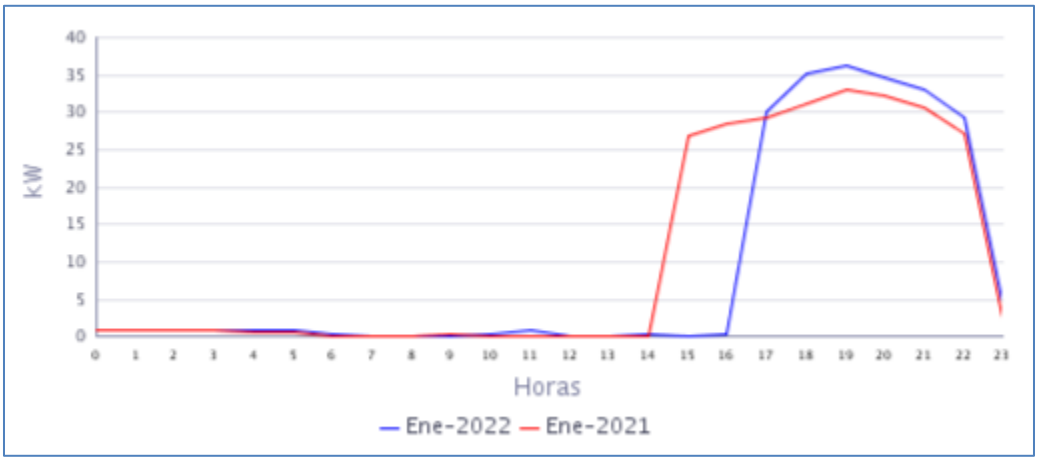

Fuente CNM

En la gráfica anterior se comparan las curvas de carga promedio diarias de Ene-2021 y del Ene-2022, presentándose una caída en la demanda de 14,98%.

31. PUERTO SAIJA (TIMBIQUI - CAUCA)

La localidad de Puerto Saija, pertenece al municipio de Timbiquí, Departamento de Cauca. Esta localidad cuenta con un total de 457 usuarios .[1]

31.1 Descripción del Sitio

La localidad cuenta con una central de generación que está conformada por la siguiente infraestructura:

Tabla 90 Infraestructura de la Localidad.

GRUPO ELECTRÓGENO			
ITEM	**MARCA**	**CAPACIDAD**	**ESTADO**
1	STANFORD	250 KVA	FUERA DE SERVICIO
2	SDMO	170 KW	EN OPERACIÓN
TRANSFORMADORES			
ITEM	**CAPACIDAD**		**ESTADO**
1	225 kVA		EN OPERACIÓN

Gráfica 180 Diagrama de Conexión de la Localidad.

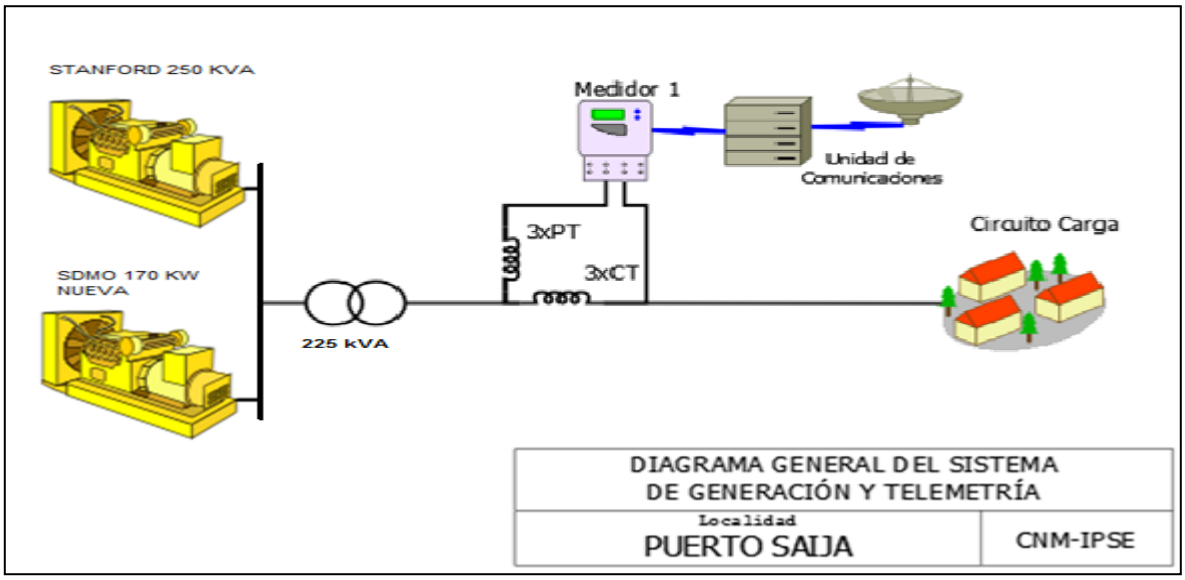

[1] Fuente: http://reportes.sui.gov.co/ - Sistema Único de Información SUI - Año 2020.

31.2 Energía

El consumo de energía eléctrica para esta localidad en *Enero* de 2022, se presenta en la siguiente tabla, donde se encuentran los valores acumulados diarios de la energía activa (kWh), reactiva (kVARh), aparente (kVAh) y del factor de potencia (p.u).

Tabla 91 Energía Activa, Reactiva, Aparente y Factor de Potencia.

PUERTO SAIJA (TIMBIQUI - CAUCA)				
Fecha	**Energía Activa (kWh)**	**Energía Reactiva (kVARh)**	**Energía Aparente (kVAh)**	**Factor de Potencia (p.u)**
Enero 1, Sábado	1.395	687	1.555,19	0,90
Enero 2, Domingo	770	375	856,70	0,90
Enero 3, Lunes	764	355	842,17	0,91
Enero 4, Martes	759	360	840,20	0,90
Enero 5, Miércoles	771	370	854,78	0,90
Enero 6, Jueves	750	360	831,66	0,90
Enero 7, Viernes	752	359	833,67	0,90
Enero 8, Sábado	747	352	826,28	0,90
Enero 9, Domingo	784	375	869,18	0,90
Enero 10, Lunes	810	382	895,53	0,90
Enero 11, Martes	764	368	847,80	0,90
Enero 12, Miércoles	1.235	622	1.383,17	0,89
Enero 13, Jueves	686	320	756,91	0,91
Enero 14, Viernes	696	324	767,51	0,91
Enero 15, Sábado	696	334	772,57	0,90
Enero 16, Domingo	696	332	770,92	0,90
Enero 17, Lunes	701	339	778,10	0,90
Enero 18, Martes	837	407	930,57	0,90
Enero 19, Miércoles	834	402	925,82	0,90
Enero 20, Jueves	337	159	372,36	0,90
Enero 21, Viernes	933	445	1.033,39	0,90
Enero 22, Sábado	947	451	1.048,95	0,90
Enero 23, Domingo	824	395	913,38	0,90
Enero 24, Lunes	1.376	674	1.532,33	0,90
Enero 25, Martes	611	288	675,69	0,90
Enero 26, Miércoles	602	278	663,11	0,91
Enero 27, Jueves	702	335	777,60	0,90
Enero 28, Viernes	593	290	659,46	0,90
Enero 29, Sábado	679	326	752,99	0,90
Enero 30, Domingo	817	401	910,02	0,90
Enero 31, Lunes	802	396	895,02	0,90
TOTAL	**24.669**	**11.861**	**27.372,19**	**0,90**

El factor de potencia promedio fue 0,90.

Con referencia a Enero de 2021 (30.699 kWh), se presentó una caída en la demanda de energía eléctrica del 19,64%.

Gráfica 181 Energía Activa, Reactiva y Factor de Potencia – PUERTO SAIJA (TIMBIQUI - CAUCA).

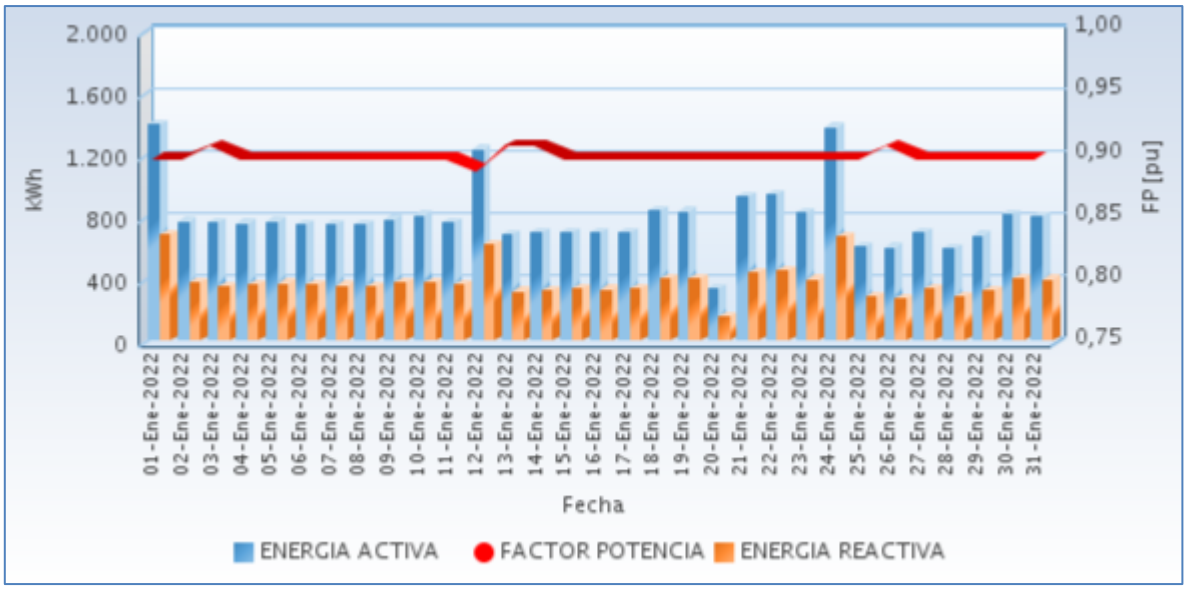

Fuente CNM

31.3 Potencia

En la siguiente gráfica se presenta el comportamiento diario de la potencia para este mes.

Gráfica 182 Comportamiento Diario de la Potencia.

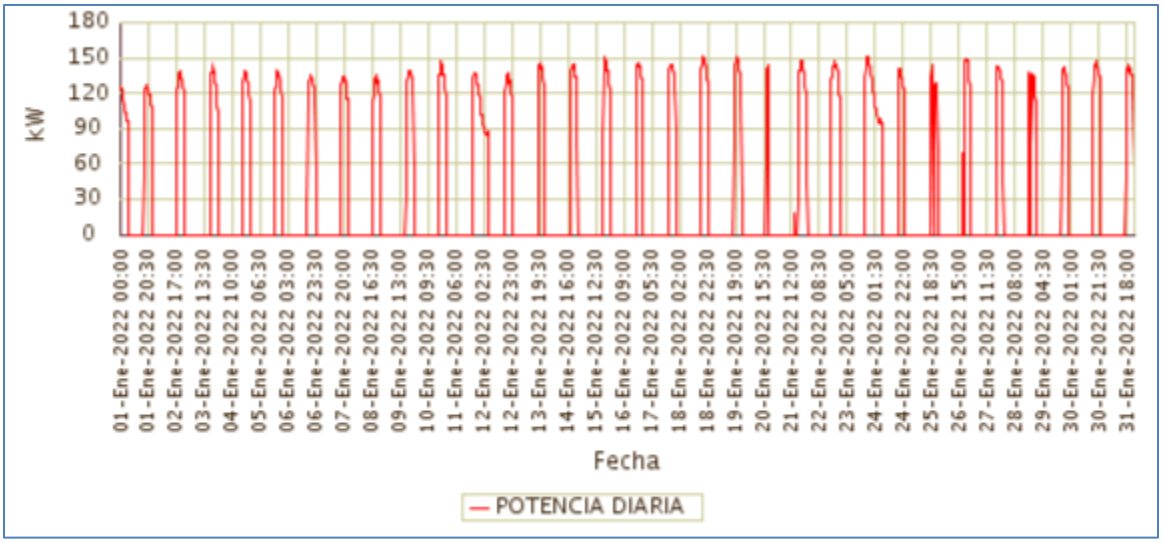

Fuente CNM

31.4 Potencia Máxima

La potencia máxima fue de 151,54kW, se presentó el Miércoles 19 de Enero a las 20:00 horas. Respecto a la potencia máxima de Enero de 2021 (166,14kW), tuvo una caída de 8,79%.

En la siguiente grafica se presenta la potencia máxima diaria registrada para este mes.

Gráfica 183 Potencia Máxima Diaria-PUERTO SAIJA (TIMBIQUI - CAUCA).

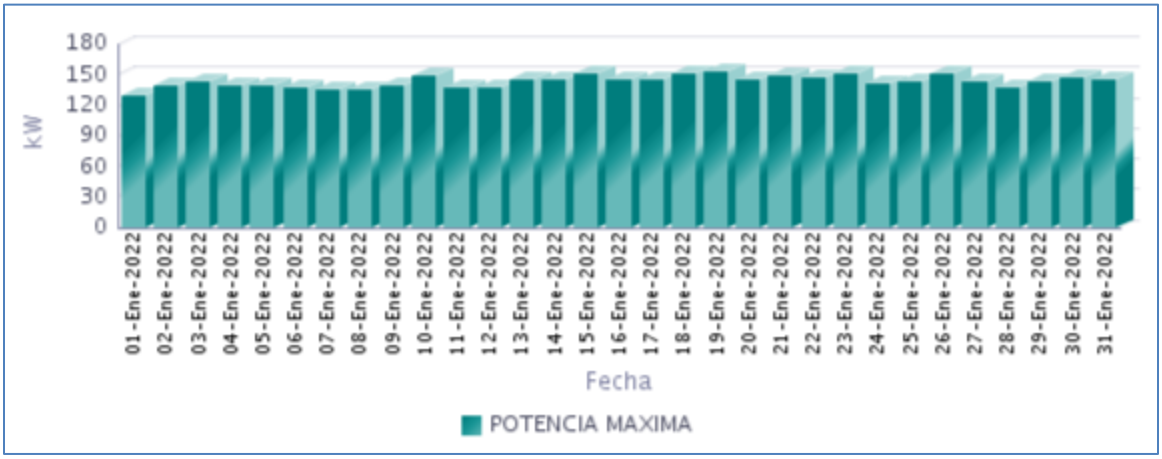

Fuente CNM

31.5 Horas de Prestación del Servicio

En Enero, se prestó el servicio de energía eléctrica en la localidad, un promedio diario de 6 Horas 26 Minutos, como se presenta en la siguiente gráfica.

Gráfica 184 Horas Efectivas de Prestación del Servicio - PUERTO SAIJA (TIMBIQUI - CAUCA),

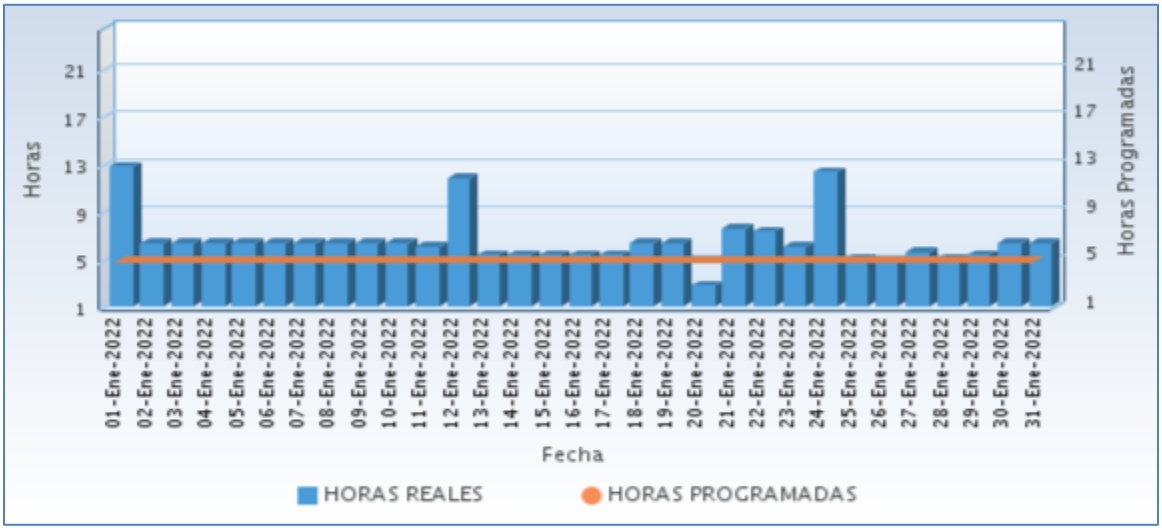

Fuente CNM

A continuación se relaciona las horas promedio por día de la prestación del servicio de energía:

Tabla 92 Horas promedio por día prestación del servicio de energía

PUERTO SAIJA (TIMBIQUI - CAUCA) Enero 2022	
DIA	**Horas de servicio promedio en el día [hh:mm]**
01-Ene-2022	12 Horas 45 Minutos
02-Ene-2022	6 Horas 15 Minutos
03-Ene-2022	6 Horas 15 Minutos
04-Ene-2022	6 Horas 15 Minutos
05-Ene-2022	6 Horas 15 Minutos
06-Ene-2022	6 Horas 15 Minutos
07-Ene-2022	6 Horas 15 Minutos
08-Ene-2022	6 Horas 15 Minutos
09-Ene-2022	6 Horas 15 Minutos
10-Ene-2022	6 Horas 15 Minutos
11-Ene-2022	6 Horas 0 Minutos
12-Ene-2022	11 Horas 45 Minutos
13-Ene-2022	5 Horas 15 Minutos
14-Ene-2022	5 Horas 15 Minutos
15-Ene-2022	5 Horas 15 Minutos
16-Ene-2022	5 Horas 15 Minutos
17-Ene-2022	5 Horas 15 Minutos
18-Ene-2022	6 Horas 15 Minutos
19-Ene-2022	6 Horas 15 Minutos
20-Ene-2022	2 Horas 45 Minutos
21-Ene-2022	7 Horas 30 Minutos
22-Ene-2022	7 Horas 15 Minutos
23-Ene-2022	6 Horas 0 Minutos
24-Ene-2022	12 Horas 15 Minutos
25-Ene-2022	5 Horas 0 Minutos
26-Ene-2022	4 Horas 45 Minutos
27-Ene-2022	5 Horas 30 Minutos
28-Ene-2022	5 Horas 0 Minutos
29-Ene-2022	5 Horas 15 Minutos
30-Ene-2022	6 Horas 15 Minutos
31-Ene-2022	6 Horas 15 Minutos

Fuente CNM

31.6 Curvas de Carga

En la siguiente gráfica, se presenta el comportamiento de la carga promedio para el mes.

Gráfica 185 Curva de Carga Promedio Diaria Mensual

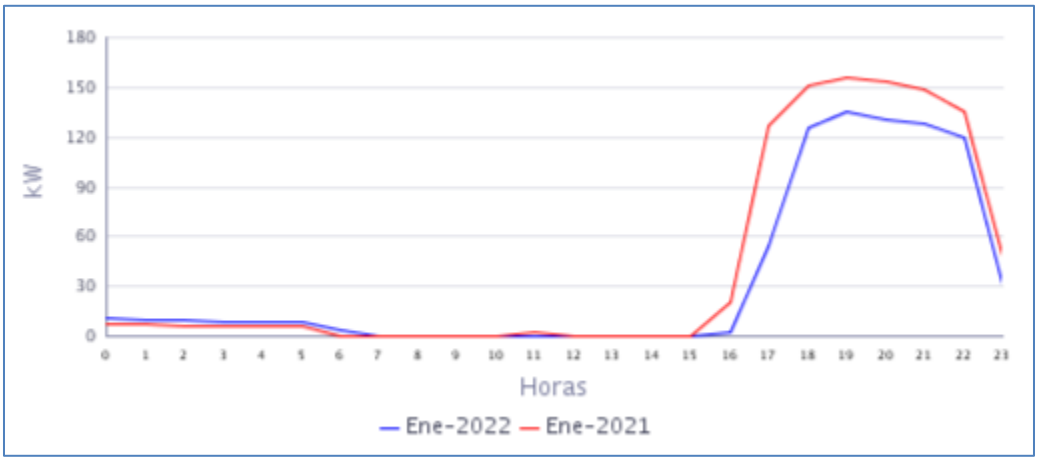

Fuente CNM

En la gráfica anterior se comparan las curvas de carga promedio diarias de Ene-2021 y del Ene-2022, presentándose una caída en la demanda del 19,64%.

32. SAN ANTONIO DE CHUARE (LOPEZ (MICAY) - CAUCA)

La localidad de San Antonio de Chuaré pertenece al municipio de López de Micay, Departamento de Cauca. Esta localidad cuenta con un total de 253 usuarios.[1]

32.1 Descripción del Sitio

La localidad cuenta con una central de generación que está conformada por la siguiente infraestructura:

Tabla 93 Infraestructura de la Localidad.

GRUPO ELECTRÓGENO			
ITEM	**MARCA**	**CAPACIDAD**	**ESTADO**
1	STANFORD	170 Kw	EN OPERACIÓN principal
2	Forte Generators	63 KVA	FUERA DE SERVICIO
TRANSFORMADORES			
ITEM	**CAPACIDAD**		**ESTADO**
1	112,5 kVA		EN OPERACIÓN

Gráfica 186 Diagrama de Conexión de la Localidad.

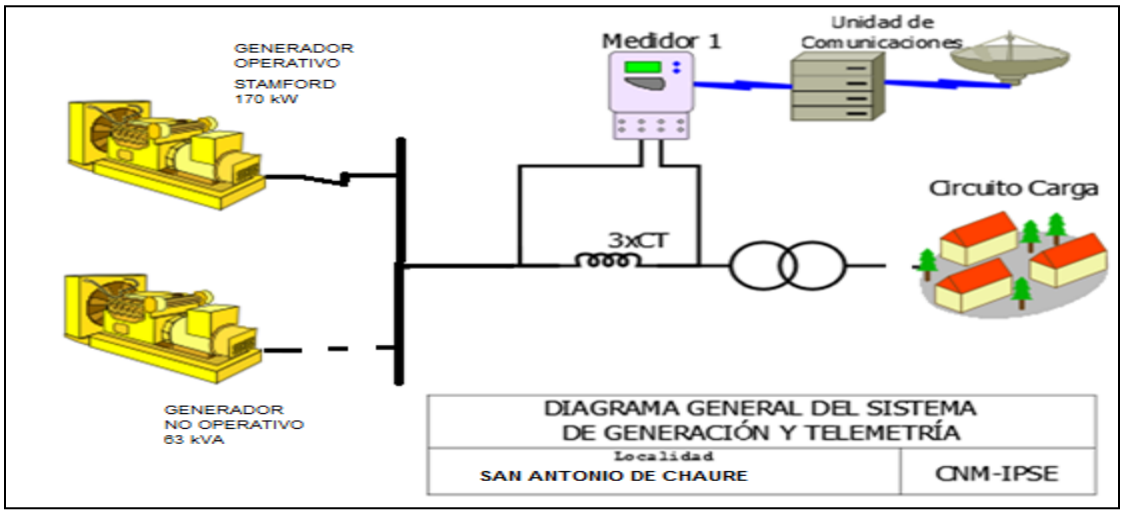

1

32.2 Energía

El consumo de energía eléctrica para esta localidad en *Enero* de 2022, se presenta en la siguiente tabla, donde se encuentran los valores acumulados diarios de la energía activa (kWh), reactiva (kVARh), aparente (kVAh) y del factor de potencia (p.u).

Tabla 94 Energía Activa, Reactiva, Aparente y Factor de Potencia.

SAN ANTONIO DE CHUARE (LOPEZ (MICAY) - CAUCA)				
Fecha	**Energía Activa (kWh)**	**Energía Reactiva (kVARh)**	**Energía Aparente (kVAh)**	**Factor de Potencia (p.u)**
Enero 1, Sábado	466	163	493,87	0,94
Enero 2, Domingo	286	101	303,12	0,94
Enero 3, Lunes	292	100	308,64	0,95
Enero 4, Martes	295	102	312,29	0,95
Enero 5, Miércoles	303	102	319,90	0,95
Enero 6, Jueves	307	106	324,31	0,95
Enero 7, Viernes	265	90	279,97	0,95
Enero 8, Sábado	262	85	275,55	0,95
Enero 9, Domingo	214	72	225,68	0,95
Enero 10, Lunes	189	64	199,64	0,95
Enero 11, Martes	202	67	213,32	0,95
Enero 12, Miércoles	199	69	210,40	0,95
Enero 13, Jueves	165	56	174,37	0,95
Enero 14, Viernes	0	0	0,27	0,93
Enero 15, Sábado	328	113	347,19	0,95
Enero 16, Domingo	208	71	219,96	0,95
Enero 17, Lunes	223	77	235,69	0,95
Enero 18, Martes	219	77	231,98	0,94
Enero 19, Miércoles	227	77	239,19	0,95
Enero 20, Jueves	222	78	235,50	0,94
Enero 21, Viernes	224	78	236,79	0,94
Enero 22, Sábado	336	122	356,93	0,94
Enero 23, Domingo	310	109	328,47	0,94
Enero 24, Lunes	320	114	339,60	0,94
Enero 25, Martes	308	110	327,25	0,94
Enero 26, Miércoles	322	113	341,20	0,94
Enero 27, Jueves	316	111	335,08	0,94
Enero 28, Viernes	314	112	332,92	0,94
Enero 29, Sábado	322	116	342,10	0,94
Enero 30, Domingo	307	108	325,29	0,94
Enero 31, Lunes	311	108	329,11	0,94
TOTAL	**8.262**	**2.868**	**8.745,31**	**0,94**

El factor de potencia promedio fue 0,94. El día 14 de enero no se prestó el servicio de energía.

Con referencia a Enero de 2021 (7.386 kWh), se presentó un crecimiento en la demanda de energía eléctrica del 11,86%.

Gráfica 187 Energía Activa, Reactiva y Factor de Potencia – SAN ANTONIO DE CHUARE (LOPEZ (MICAY) - CAUCA).

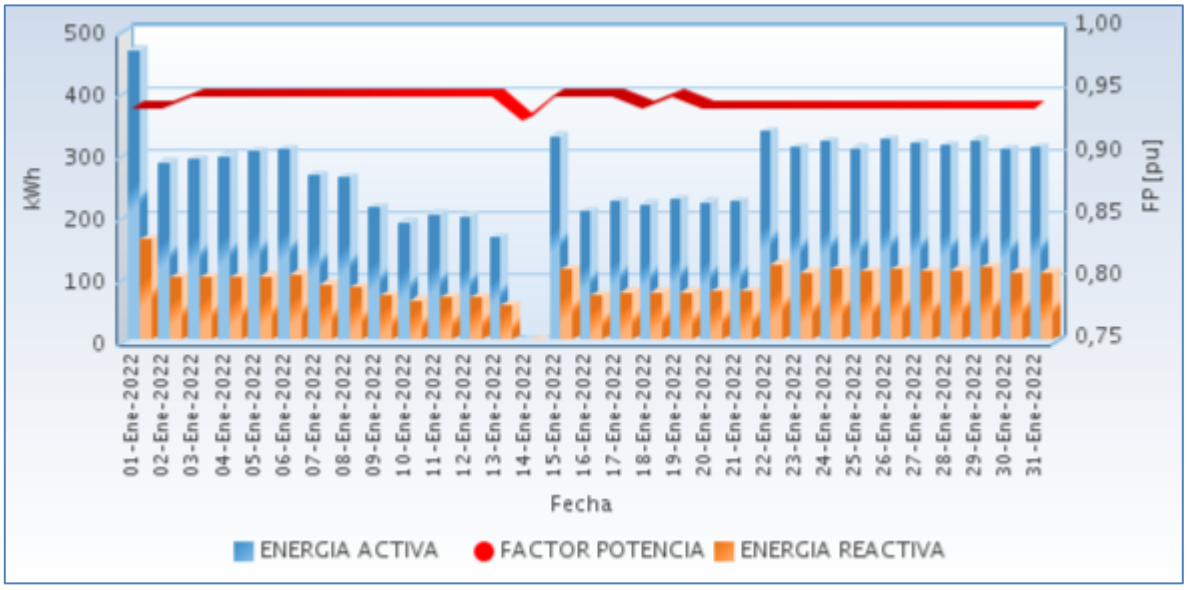

Fuente CNM

32.3 Potencia

En la siguiente gráfica se presenta el comportamiento diario de la potencia para este mes.

Gráfica 188 Comportamiento Diario de la Potencia.

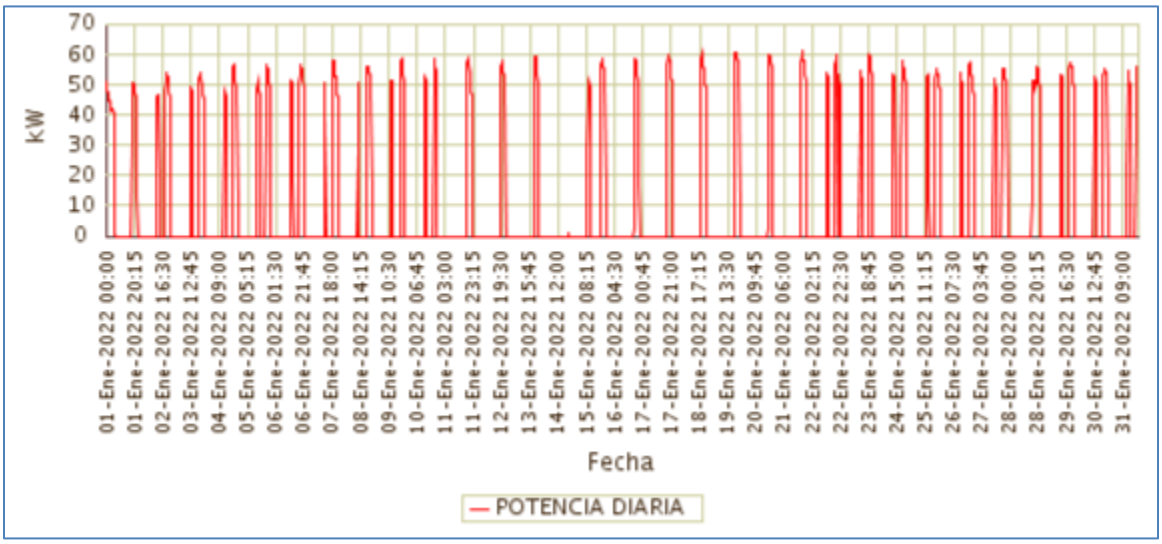

Fuente CNM

32.4 Potencia Máxima

La potencia máxima fue de 61,15kW, se presentó el Viernes 21 de Enero a las 18:45 horas. Respecto a la potencia máxima de Enero de 2021 (61,41kW), tuvo una caída de 0,42%.

En la siguiente grafica se presenta la potencia máxima diaria registrada para este mes.

Gráfica 189 Potencia Máxima Diaria-SAN ANTONIO DE CHUARE (LOPEZ (MICAY) - CAUCA).

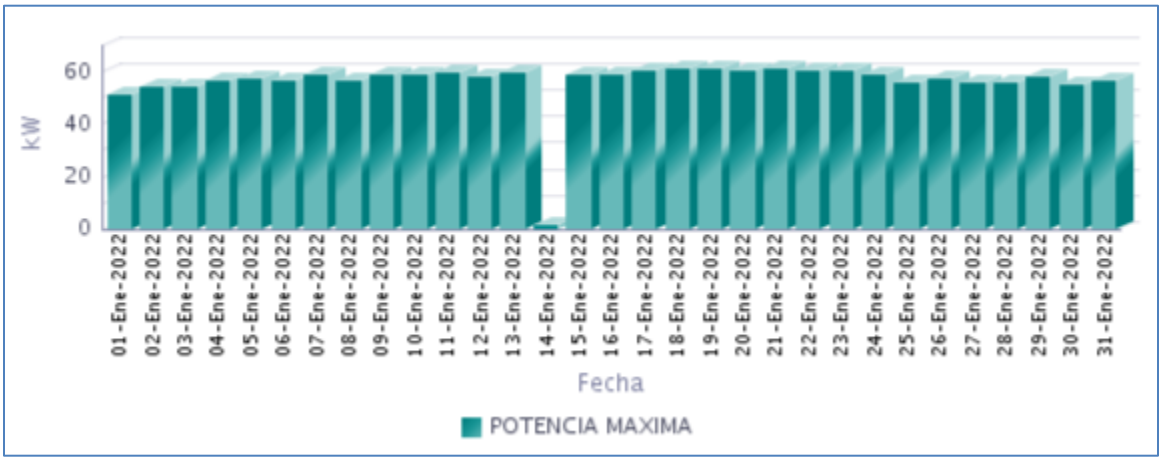

Fuente CNM

32.5 Horas de Prestación del Servicio

En Enero, se prestó el servicio de energía eléctrica en la localidad, un promedio diario de 5 Horas 30 Minutos, como se presenta en la siguiente gráfica.

Gráfica 190 Horas Efectivas de Prestación del Servicio - SAN ANTONIO DE CHUARE (LOPEZ (MICAY) - CAUCA),

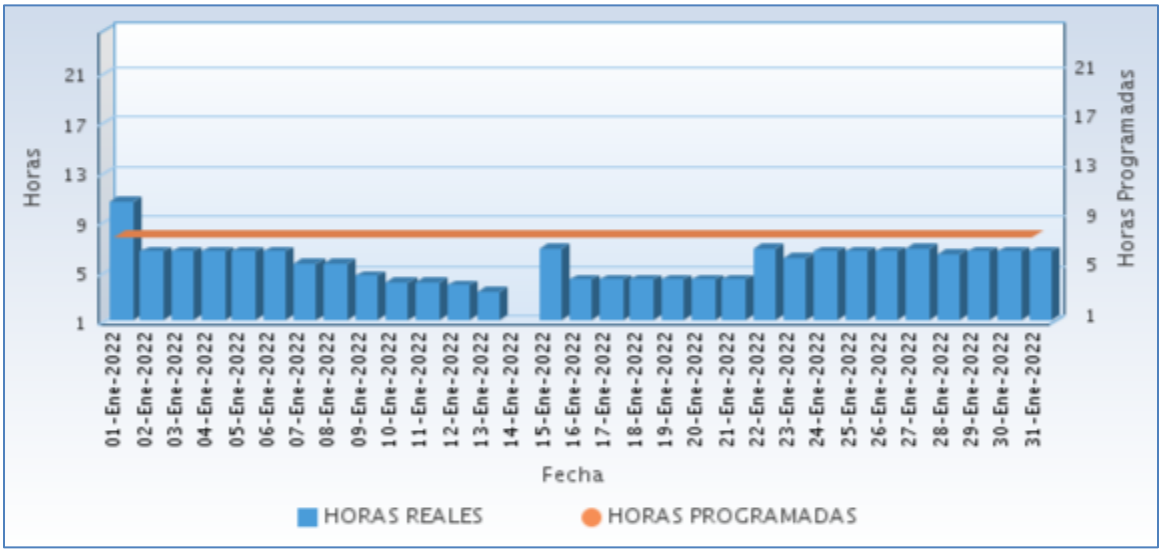

Fuente CNM

A continuación se relaciona las horas promedio por día de la prestación del servicio de energía:

Tabla 95 Horas promedio por día prestación del servicio de energía

SAN ANTONIO DE CHUARE (LOPEZ (MICAY) - CAUCA) Enero 2022	
DIA	**Horas de servicio promedio en el día [hh:mm]**
01-Ene-2022	10 Horas 30 Minutos
02-Ene-2022	6 Horas 30 Minutos
03-Ene-2022	6 Horas 30 Minutos
04-Ene-2022	6 Horas 30 Minutos
05-Ene-2022	6 Horas 30 Minutos
06-Ene-2022	6 Horas 30 Minutos
07-Ene-2022	5 Horas 30 Minutos
08-Ene-2022	5 Horas 30 Minutos
09-Ene-2022	4 Horas 30 Minutos
10-Ene-2022	4 Horas 0 Minutos
11-Ene-2022	4 Horas 0 Minutos
12-Ene-2022	3 Horas 45 Minutos
13-Ene-2022	3 Horas 15 Minutos
14-Ene-2022	0 Horas 0 Minutos
15-Ene-2022	6 Horas 45 Minutos
16-Ene-2022	4 Horas 15 Minutos
17-Ene-2022	4 Horas 15 Minutos
18-Ene-2022	4 Horas 15 Minutos
19-Ene-2022	4 Horas 15 Minutos
20-Ene-2022	4 Horas 15 Minutos
21-Ene-2022	4 Horas 15 Minutos
22-Ene-2022	6 Horas 45 Minutos
23-Ene-2022	6 Horas 0 Minutos
24-Ene-2022	6 Horas 30 Minutos
25-Ene-2022	6 Horas 30 Minutos
26-Ene-2022	6 Horas 30 Minutos
27-Ene-2022	6 Horas 45 Minutos
28-Ene-2022	6 Horas 15 Minutos
29-Ene-2022	6 Horas 30 Minutos
30-Ene-2022	6 Horas 30 Minutos
31-Ene-2022	6 Horas 30 Minutos

Fuente CNM

32.6 Curvas de Carga

En la siguiente gráfica, se presenta el comportamiento de la carga promedio para el mes.

Gráfica 191 Curva de Carga Promedio Diaria Mensual

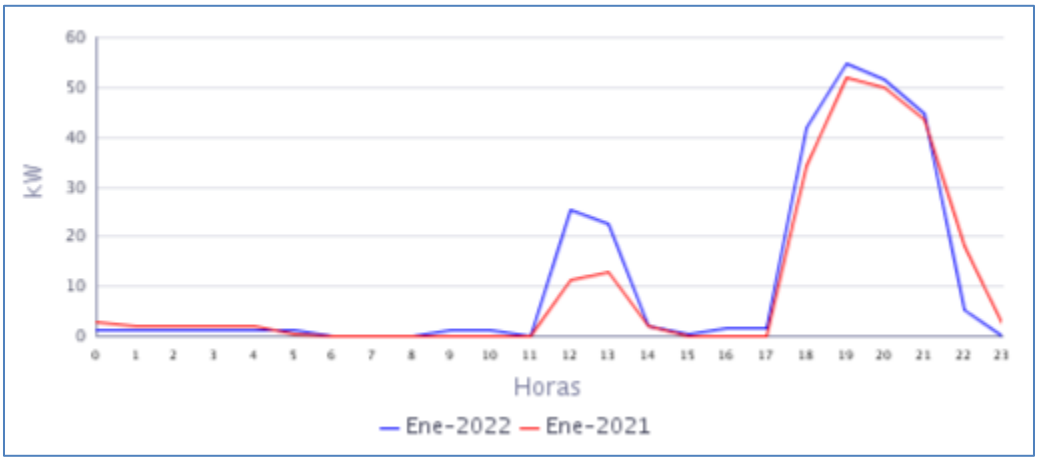

Fuente CNM

En la gráfica anterior se comparan las curvas de carga promedio diarias de Ene-2021 y del Ene-2022, presentándose un crecimiento en la demanda de 11,86%.

33. SAN ANTONIO DE GUAJUI (GUAPI - CAUCA)

El centro poblado de San Antonio es un corregimiento del municipio de Guapi, Departamento del Cauca. Esta localidad cuenta con un total de 255 usuarios .[1]

33.1 Descripción del Sitio

La localidad cuenta con una central de generación que está conformada por la siguiente infraestructura:

Tabla 96 Infraestructura de la Localidad.

GRUPO ELECTRÓGENO			
ITEM	**MARCA**	**CAPACIDAD**	**ESTADO**
1	ENERMAX	160 kW (207,5 kVA)	EN OPERACIÓN
TRANSFORMADORES			
ITEM	**CAPACIDAD**		**ESTADO**
1	150 kVA		EN OPERACIÓN

Gráfica 192 Diagrama de Conexión de la Localidad.

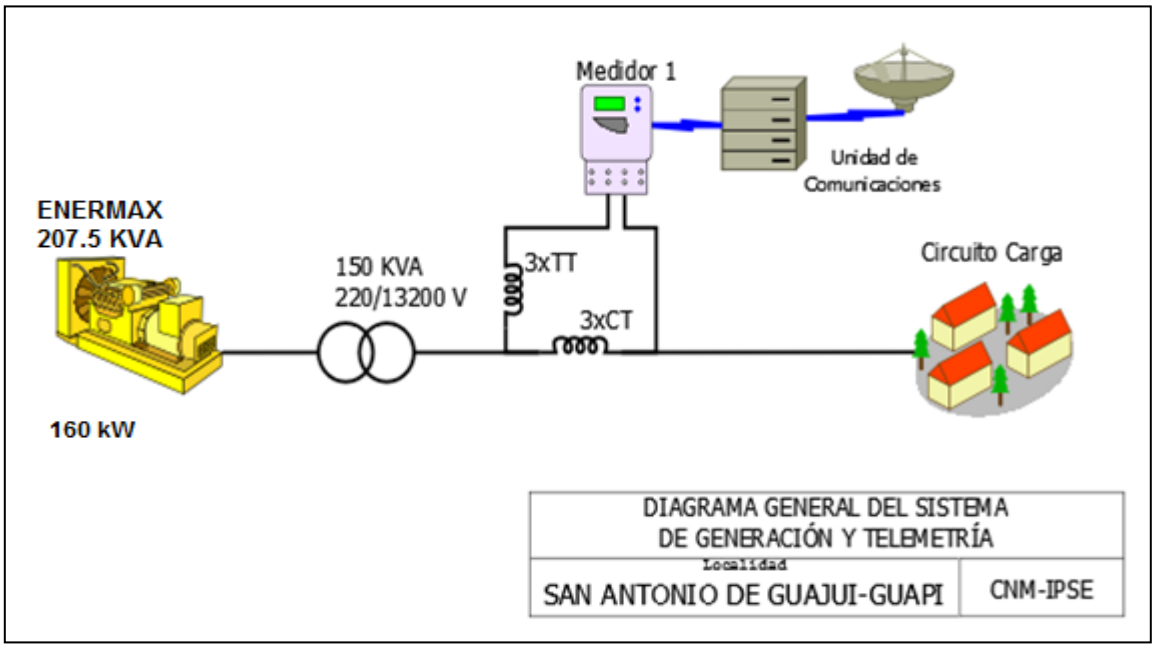

[1] Fuente: http://reportes.sui.gov.co/ - Sistema Único de Información SUI - Año 2020.

33.2 Energía

El consumo de energía eléctrica para esta localidad en *Enero* de 2022, se presenta en la siguiente tabla, donde se encuentran los valores acumulados diarios de la energía activa (kWh), reactiva (kVARh), aparente (kVAh) y del factor de potencia (p.u).

Tabla 97 Energía Activa, Reactiva, Aparente y Factor de Potencia.

SAN ANTONIO DE GUAJUI (GUAPI - CAUCA)				
Fecha	**Energía Activa (kWh)**	**Energía Reactiva (kVARh)**	**Energía Aparente (kVAh)**	**Factor de Potencia (p.u)**
Enero 1, Sábado	755	309	816,02	0,93
Enero 2, Domingo	488	198	526,57	0,93
Enero 3, Lunes	342	131	366,31	0,93
Enero 4, Martes	329	127	352,30	0,93
Enero 5, Miércoles	198	75	212,24	0,94
Enero 6, Jueves	215	89	232,83	0,92
Enero 7, Viernes	355	144	382,64	0,93
Enero 8, Sábado	490	210	533,07	0,92
Enero 9, Domingo	484	212	528,26	0,92
Enero 10, Lunes	314	133	340,82	0,92
Enero 11, Martes	320	135	347,36	0,92
Enero 12, Miércoles	341	143	369,73	0,92
Enero 13, Jueves	339	141	367,48	0,92
Enero 14, Viernes	313	130	338,80	0,92
Enero 15, Sábado	472	193	510,39	0,93
Enero 16, Domingo	451	196	491,49	0,92
Enero 17, Lunes	327	133	353,27	0,93
Enero 18, Martes	327	138	355,27	0,92
Enero 19, Miércoles	328	142	357,79	0,92
Enero 20, Jueves	321	137	349,31	0,92
Enero 21, Viernes	316	139	345,16	0,92
Enero 22, Sábado	466	200	507,22	0,92
Enero 23, Domingo	476	206	518,65	0,92
Enero 24, Lunes	305	128	331,28	0,92
Enero 25, Martes	308	131	334,26	0,92
Enero 26, Miércoles	320	131	345,33	0,93
Enero 27, Jueves	315	128	339,58	0,93
Enero 28, Viernes	312	127	336,44	0,93
Enero 29, Sábado	462	192	499,80	0,92
Enero 30, Domingo	448	185	484,52	0,92
Enero 31, Lunes	303	125	328,07	0,92
TOTAL	**11.541**	**4.806**	**12.501,36**	**0,92**

El factor de potencia promedio fue 0,92.

Con referencia a Enero de 2021 (13.686 kWh), se presentó una caída en la demanda de energía eléctrica del 15,68%.

Gráfica 193 Energía Activa, Reactiva y Factor de Potencia – SAN ANTONIO DE GUAJUI (GUAPI - CAUCA).

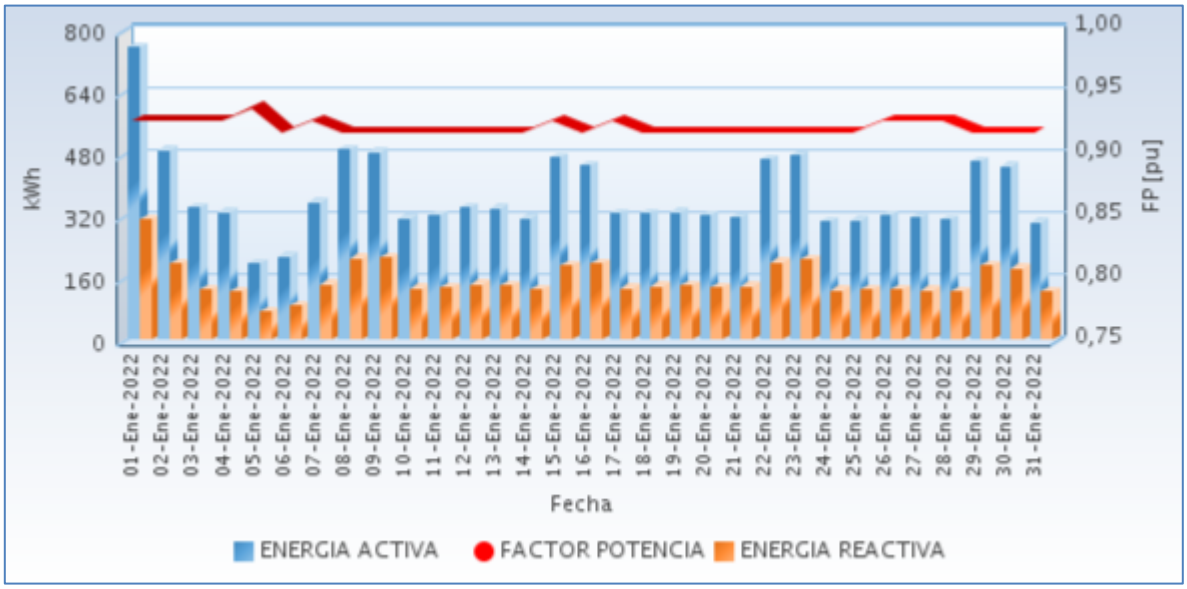

Fuente CNM

33.3 Potencia

En la siguiente gráfica se presenta el comportamiento diario de la potencia para este mes.

Gráfica 194 Comportamiento Diario de la Potencia.

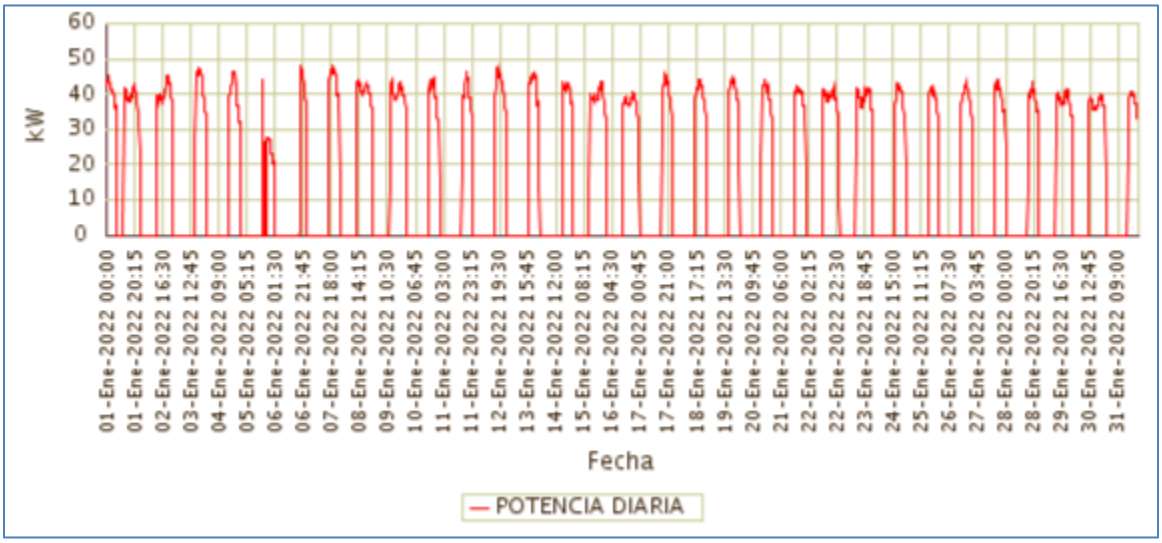

Fuente CNM

33.4 Potencia Máxima

La potencia máxima fue de 48,16kW, se presentó el Viernes 07 de Enero a las 18:30 horas. Respecto a la potencia máxima de Enero de 2021 (57,81kW), tuvo una caída de 16,68%.

En la siguiente grafica se presenta la potencia máxima diaria registrada para este mes.

Gráfica 195 Potencia Máxima Diaria-SAN ANTONIO DE GUAJUI (GUAPI - CAUCA).

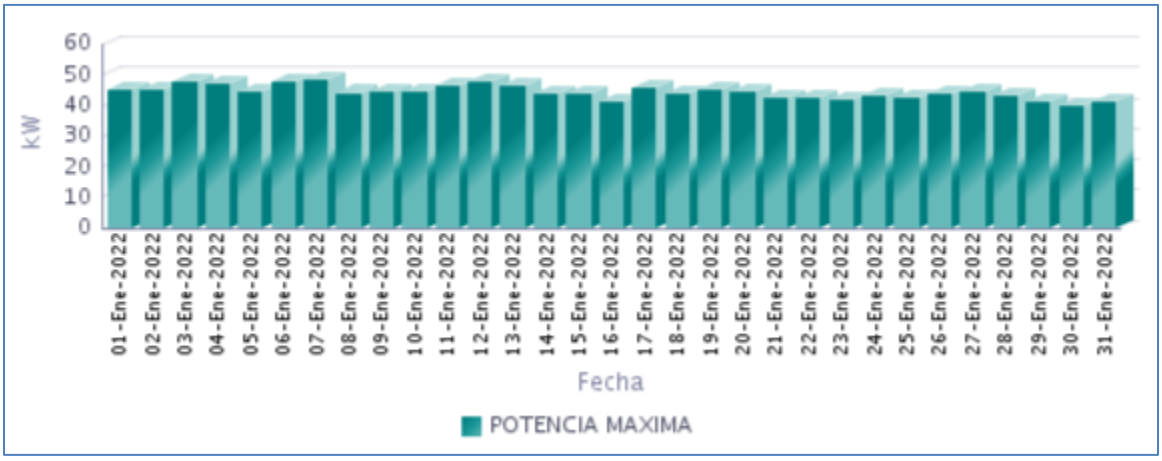

Fuente CNM

33.5 Horas de Prestación del Servicio

En Enero, se prestó el servicio de energía eléctrica en la localidad, un promedio diario de 9 Horas 41 Minutos, como se presenta en la siguiente gráfica.

Gráfica 196 Horas Efectivas de Prestación del Servicio - SAN ANTONIO DE GUAJUI (GUAPI - CAUCA),

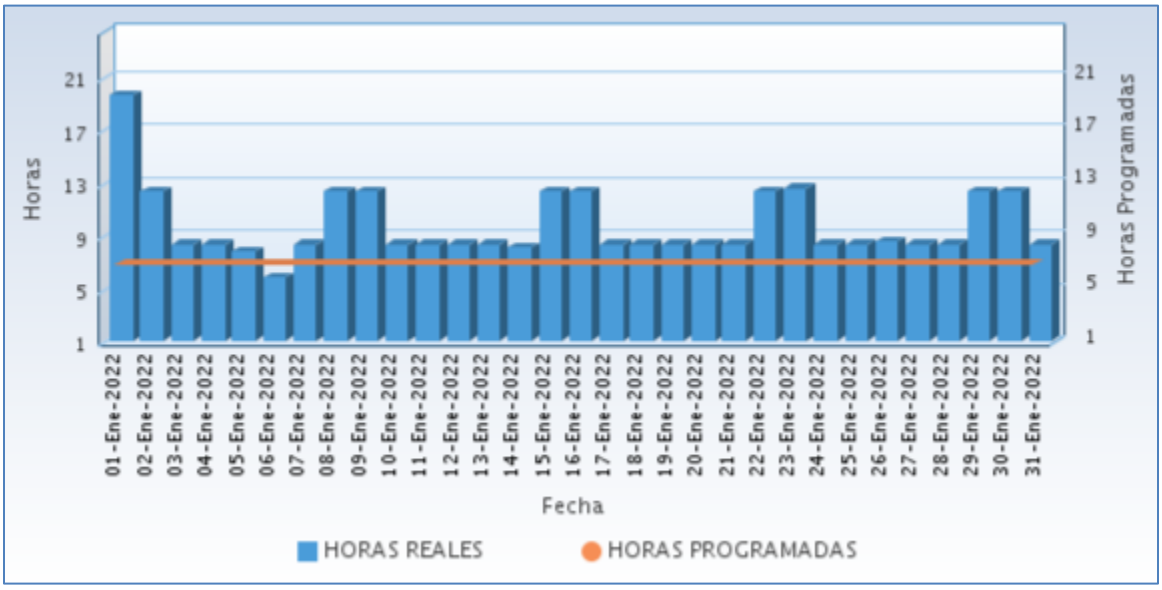

Fuente CNM

A continuación se relaciona las horas promedio por día de la prestación del servicio de energía:

Tabla 98 Horas promedio por día prestación del servicio de energía

SAN ANTONIO DE GUAJUI (GUAPI - CAUCA) Enero 2022	
DIA	**Horas de servicio promedio en el día [hh:mm]**
01-Ene-2022	19 Horas 30 Minutos
02-Ene-2022	12 Horas 15 Minutos
03-Ene-2022	8 Horas 15 Minutos
04-Ene-2022	8 Horas 15 Minutos
05-Ene-2022	7 Horas 45 Minutos
06-Ene-2022	5 Horas 45 Minutos
07-Ene-2022	8 Horas 15 Minutos
08-Ene-2022	12 Horas 15 Minutos
09-Ene-2022	12 Horas 15 Minutos
10-Ene-2022	8 Horas 15 Minutos
11-Ene-2022	8 Horas 15 Minutos
12-Ene-2022	8 Horas 15 Minutos
13-Ene-2022	8 Horas 15 Minutos
14-Ene-2022	8 Horas 0 Minutos
15-Ene-2022	12 Horas 15 Minutos
16-Ene-2022	12 Horas 15 Minutos
17-Ene-2022	8 Horas 15 Minutos
18-Ene-2022	8 Horas 15 Minutos
19-Ene-2022	8 Horas 15 Minutos
20-Ene-2022	8 Horas 15 Minutos
21-Ene-2022	8 Horas 15 Minutos
22-Ene-2022	12 Horas 15 Minutos
23-Ene-2022	12 Horas 30 Minutos
24-Ene-2022	8 Horas 15 Minutos
25-Ene-2022	8 Horas 15 Minutos
26-Ene-2022	8 Horas 30 Minutos
27-Ene-2022	8 Horas 15 Minutos
28-Ene-2022	8 Horas 15 Minutos
29-Ene-2022	12 Horas 15 Minutos
30-Ene-2022	12 Horas 15 Minutos
31-Ene-2022	8 Horas 15 Minutos

Fuente CNM

33.6 Curvas de Carga

En la siguiente gráfica, se presenta el comportamiento de la carga promedio para el mes.

Gráfica 197 Curva de Carga Promedio Diaria Mensual

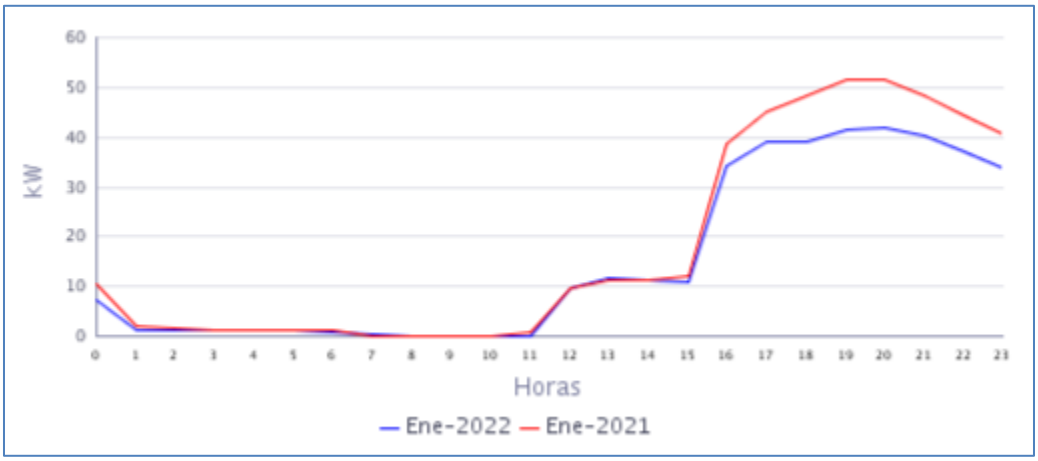

Fuente CNM

En la gráfica anterior se comparan las curvas de carga promedio diarias de Ene-2021 y del Ene-2022, presentándose una caída en la demanda de 15,68%

34. SAN ISIDRO (LOPEZ (MICAY) - CAUCA)

El Centro poblado de San Isidro se encuentra ubicado en el municipio de López de Micay, departamento de Cauca. Esta Localidad cuenta con un total de 175 usuarios residenciales.[1]

34.1 Descripción del Sitio

La localidad cuenta con una central de generación que está conformada por la siguiente infraestructura:

Tabla 99 Infraestructura de la Localidad.

GRUPO ELECTRÓGENO			
ITEM	**MARCA**	**CAPACIDAD**	**ESTADO**
1	WESTAC POWER	83 KVA	EN OPERACIÓN

Gráfica 198 Diagrama de Conexión de la Localidad.

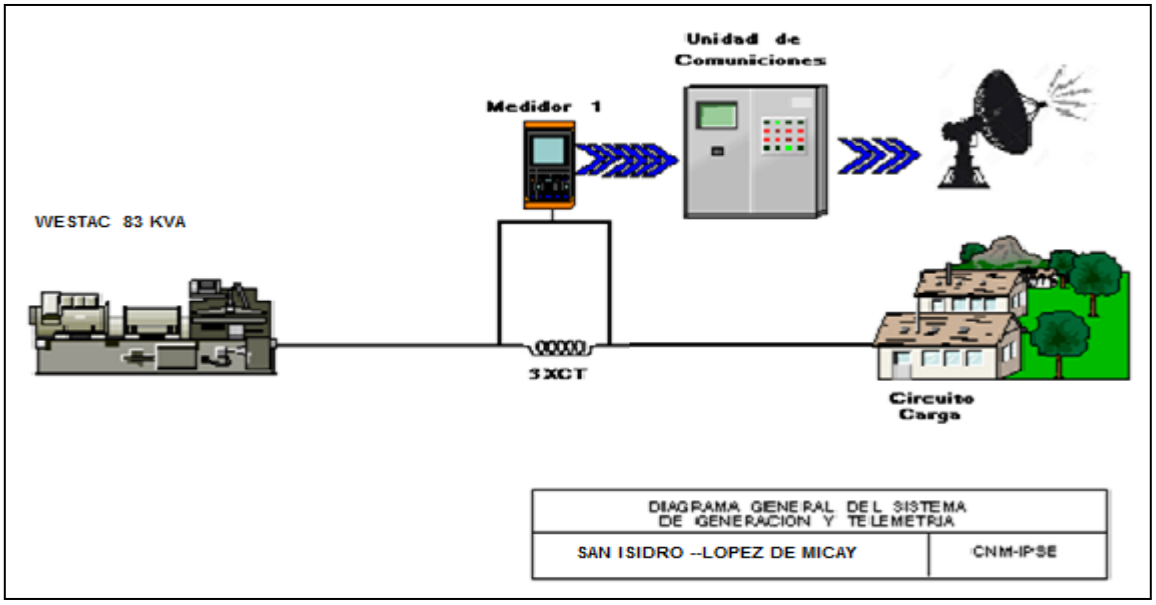

[1] Fuente: http://reportes.sui.gov.co/ - Sistema Único de Información SUI - Año 2020.

34.2 Energía

El consumo de energía eléctrica para esta localidad en *Enero* de 2022, se presenta en la siguiente tabla, donde se encuentran los valores acumulados diarios de la energía activa (kWh), reactiva (kVARh), aparente (kVAh) y del factor de potencia (p.u).

Tabla 100 Energía Activa, Reactiva, Aparente y Factor de Potencia.

SAN ISIDRO (LOPEZ (MICAY) - CAUCA)				
Fecha	**Energía Activa (kWh)**	**Energía Reactiva (kVARh)**	**Energía Aparente (kVAh)**	**Factor de Potencia (p.u)**
Enero 1, Sábado	95	49	106,39	0,89
Enero 2, Domingo	51	25	56,70	0,90
Enero 3, Lunes	26	13	28,99	0,90
Enero 4, Martes	25	13	28,53	0,89
Enero 5, Miércoles	27	14	30,71	0,88
Enero 6, Jueves	40	21	45,76	0,88
Enero 7, Viernes	35	19	39,97	0,88
Enero 8, Sábado	53	31	60,98	0,86
Enero 9, Domingo	25	14	29,09	0,87
Enero 10, Lunes	26	15	30,14	0,88
Enero 11, Martes	25	13	28,28	0,88
Enero 12, Miércoles	26	14	29,69	0,89
Enero 13, Jueves	28	15	31,58	0,88
Enero 14, Viernes	37	19	41,69	0,89
Enero 15, Sábado	37	20	41,86	0,88
Enero 16, Domingo	43	23	48,83	0,88
Enero 17, Lunes	26	14	29,81	0,88
Enero 18, Martes	28	16	32,48	0,88
Enero 19, Miércoles	26	14	29,37	0,88
Enero 20, Jueves	25	14	29,04	0,88
Enero 21, Viernes	26	15	29,90	0,87
Enero 22, Sábado	28	16	32,31	0,87
Enero 23, Domingo	37	20	42,09	0,88
Enero 24, Lunes	25	14	28,42	0,87
Enero 25, Martes	30	16	34,20	0,88
Enero 26, Miércoles	27	15	30,33	0,88
Enero 27, Jueves	28	16	32,23	0,87
Enero 28, Viernes	26	14	29,27	0,87
Enero 29, Sábado	38	20	42,51	0,88
Enero 30, Domingo	60	37	70,61	0,86
Enero 31, Lunes	22	13	25,62	0,87
TOTAL	**1.053**	**570**	**1.197,11**	**0,88**

El factor de potencia promedio fue 0,88.

Para este período se presentó un exceso de consumo de energía reactiva de 44,01 kVARh.

Con referencia a Enero de 2021 (1.128 kWh), se presentó una caída en la demanda de energía eléctrica del 6,65%.

Gráfica 199 Energía Activa, Reactiva y Factor de Potencia – SAN ISIDRO (LOPEZ (MICAY) - CAUCA).

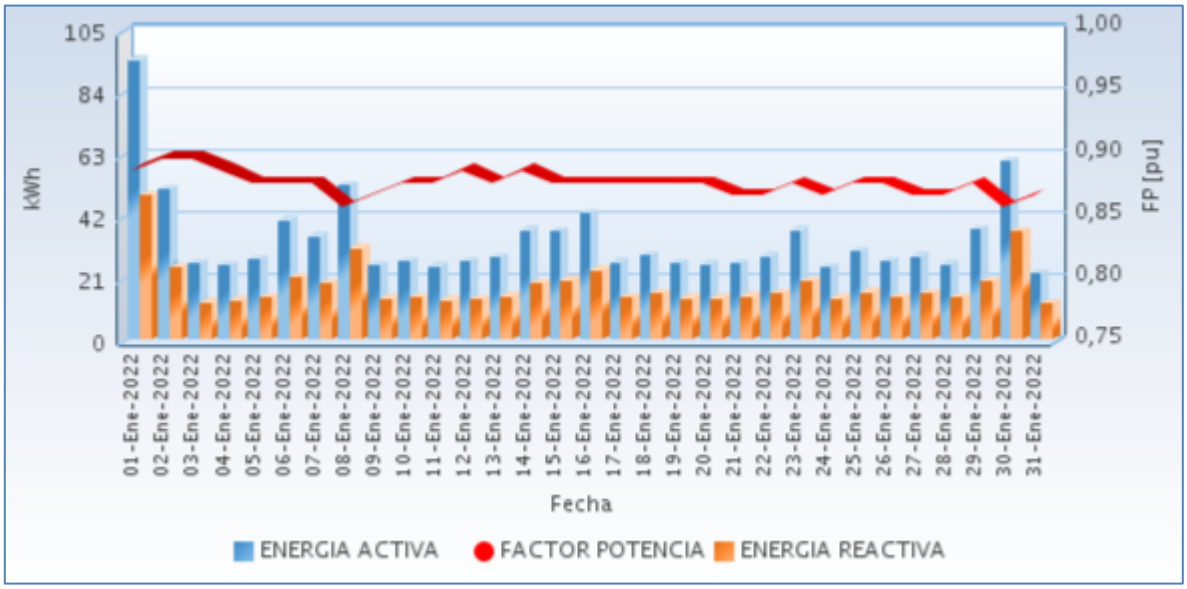

Fuente CNM

34.3 Potencia

En la siguiente gráfica se presenta el comportamiento diario de la potencia para este mes.

Gráfica 201 Comportamiento Diario de la Potencia.

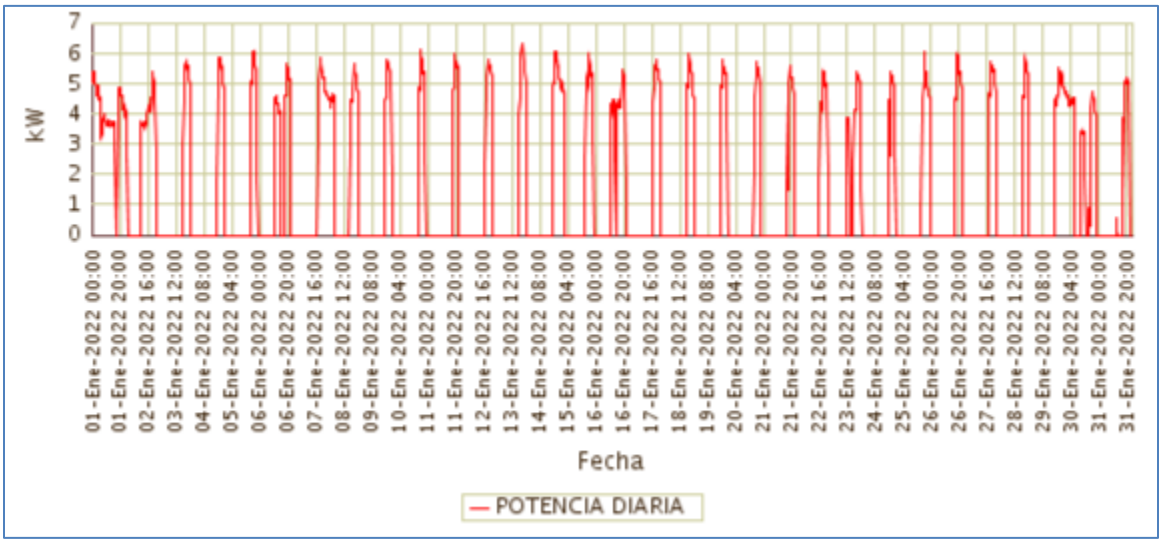

Fuente CNM

34.4 Potencia Máxima

La potencia máxima fue de 6,34kW, se presentó el Jueves 13 de Enero a las 19:00 horas. Respecto a la potencia máxima de Enero de 2021 (7,01kW), tuvo una caída de 9,59%.

En la siguiente grafica se presenta la potencia máxima diaria registrada para este mes.

Gráfica 202 Potencia Máxima Diaria-SAN ISIDRO (LOPEZ (MICAY) - CAUCA).

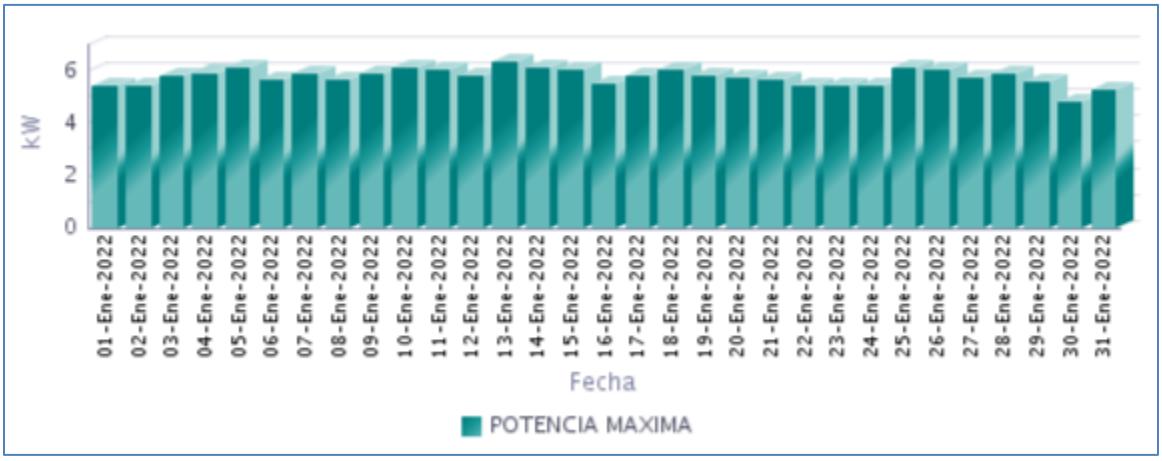

Fuente CNM

34.5 Horas de Prestación del Servicio

En Enero, se prestó el servicio de energía eléctrica en la localidad, un promedio diario de 7 Horas 21 Minutos, como se presenta en la siguiente gráfica.

Gráfica 203 Horas Efectivas de Prestación del Servicio - SAN ISIDRO (LOPEZ (MICAY) - CAUCA),

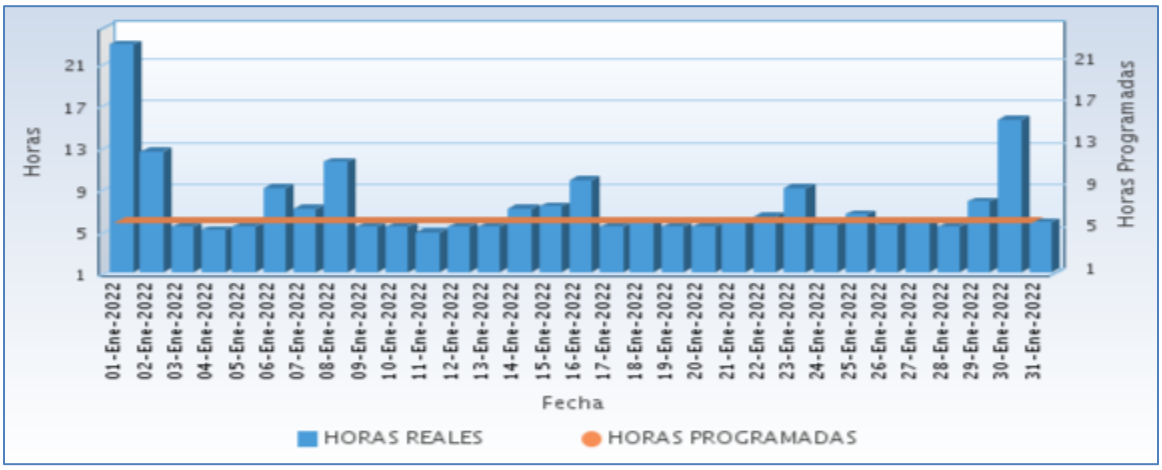

Fuente CNM

A continuación se relaciona las horas promedio por día de la prestación del servicio de energía:

Tabla 101 Horas promedio por día prestación del servicio de energía

SAN ISIDRO (LOPEZ (MICAY) - CAUCA) Enero 2022	
DIA	**Horas de servicio promedio en el día [hh:mm]**
01-Ene-2022	22 Horas 45 Minutos
02-Ene-2022	12 Horas 30 Minutos
03-Ene-2022	5 Horas 15 Minutos
04-Ene-2022	5 Horas 0 Minutos
05-Ene-2022	5 Horas 15 Minutos
06-Ene-2022	9 Horas 0 Minutos
07-Ene-2022	7 Horas 0 Minutos
08-Ene-2022	11 Horas 30 Minutos
09-Ene-2022	5 Horas 15 Minutos
10-Ene-2022	5 Horas 15 Minutos
11-Ene-2022	4 Horas 45 Minutos
12-Ene-2022	5 Horas 15 Minutos
13-Ene-2022	5 Horas 15 Minutos
14-Ene-2022	7 Horas 0 Minutos
15-Ene-2022	7 Horas 15 Minutos
16-Ene-2022	9 Horas 45 Minutos
17-Ene-2022	5 Horas 15 Minutos
18-Ene-2022	5 Horas 45 Minutos
19-Ene-2022	5 Horas 15 Minutos
20-Ene-2022	5 Horas 15 Minutos
21-Ene-2022	5 Horas 45 Minutos
22-Ene-2022	6 Horas 15 Minutos
23-Ene-2022	9 Horas 0 Minutos
24-Ene-2022	5 Horas 30 Minutos
25-Ene-2022	6 Horas 30 Minutos
26-Ene-2022	5 Horas 30 Minutos
27-Ene-2022	5 Horas 45 Minutos
28-Ene-2022	5 Horas 15 Minutos
29-Ene-2022	7 Horas 45 Minutos
30-Ene-2022	15 Horas 30 Minutos
31-Ene-2022	5 Horas 45 Minutos

Fuente CNM

34.6 Curvas de Carga

En la siguiente gráfica, se presenta el comportamiento de la carga promedio para el mes.

Gráfica 204 Curva de Carga Promedio Diaria Mensual

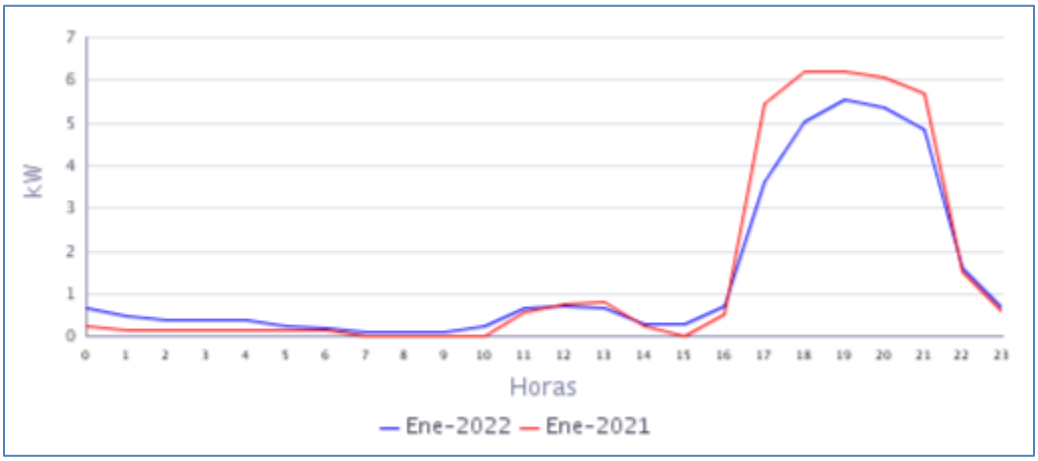

Fuente CNM

En la gráfica anterior se comparan las curvas de carga promedio diarias de Ene-2021 y del Ene-2022, presentándose una caída en la demanda de 6,65%.

35. SAN JOSE (TIMBIQUI - CAUCA)

La localidad de San José, pertenece al municipio de Timbiquí, Departamento de Cauca. Esta localidad cuenta con un total de 267 usuarios.[1]

35.1 Descripción del Sitio

La localidad cuenta con una central de generación que está conformada por la siguiente infraestructura:

Tabla 102 Infraestructura de la Localidad.

GRUPO ELECTRÓGENO			
ITEM	**MARCA**	**CAPACIDAD**	**ESTADO**
1	CUMMINS	300 kW	EN OPERACIÓN principal
TRANSFORMADORES			
ITEM	**CAPACIDAD**		**ESTADO**
1	300 kVA		EN OPERACIÓN

Gráfica 205 Diagrama de Conexión de la Localidad.

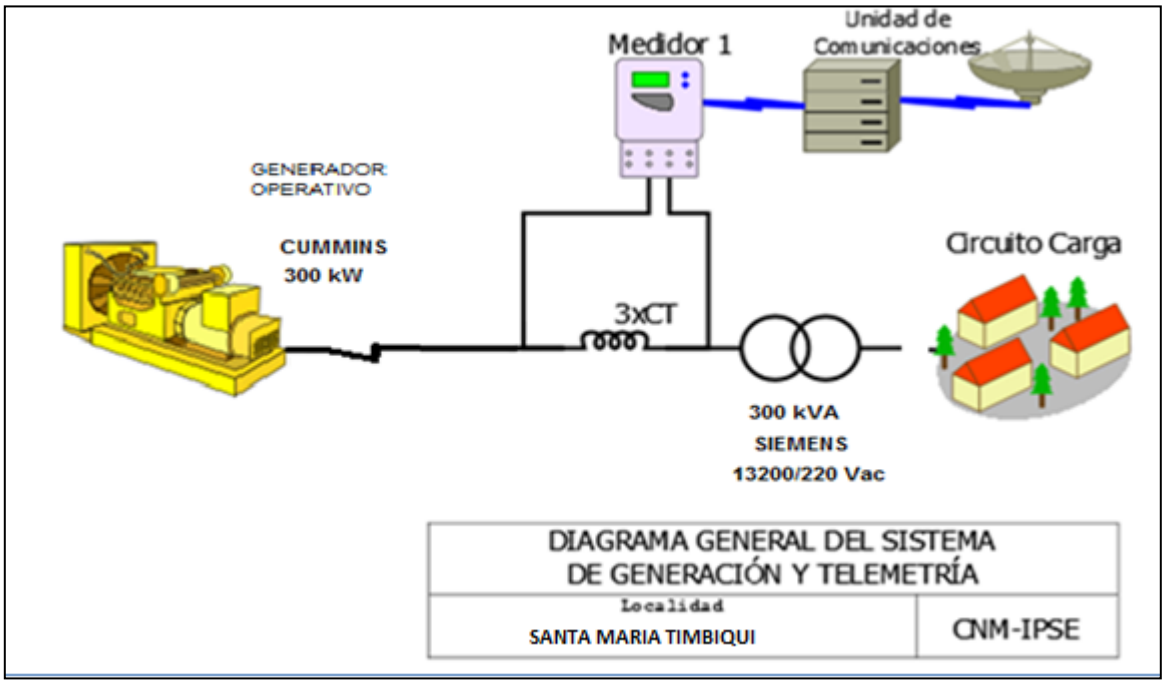

[1] Fuente: http://reportes.sui.gov.co/ - Sistema Único de Información SUI - Año 2020.

35.2 Energía

El consumo de energía eléctrica para esta localidad en *Enero* de 2022, se presenta en la siguiente tabla, donde se encuentran los valores acumulados diarios de la energía activa (kWh), reactiva (kVARh), aparente (kVAh) y del factor de potencia (p.u).

Tabla 103 Energía Activa, Reactiva, Aparente y Factor de Potencia.

SAN JOSE (TIMBIQUI - CAUCA)				
Fecha	**Energía Activa (kWh)**	**Energía Reactiva (kVARh)**	**Energía Aparente (kVAh)**	**Factor de Potencia (p.u)**
Enero 1, Sábado	430	305	527,47	0,82
Enero 2, Domingo	216	141	257,95	0,84
Enero 3, Lunes	230	145	271,78	0,84
Enero 4, Martes	221	141	262,36	0,84
Enero 5, Miércoles	276	170	324,28	0,85
Enero 6, Jueves	466	322	566,56	0,82
Enero 7, Viernes	443	311	541,25	0,82
Enero 8, Sábado	330	235	405,36	0,81
Enero 9, Domingo	387	285	480,05	0,81
Enero 10, Lunes	234	154	279,71	0,84
Enero 11, Martes	225	145	267,52	0,84
Enero 12, Miércoles	240	172	295,79	0,81
Enero 13, Jueves	234	161	284,49	0,82
Enero 14, Viernes	224	158	274,43	0,82
Enero 15, Sábado	227	163	279,76	0,81
Enero 16, Domingo	233	156	280,40	0,83
Enero 17, Lunes	211	140	253,08	0,83
Enero 18, Martes	233	154	279,06	0,83
Enero 19, Miércoles	379	287	475,18	0,80
Enero 20, Jueves	204	133	243,90	0,84
Enero 21, Viernes	220	151	266,36	0,82
Enero 22, Sábado	208	138	249,23	0,83
Enero 23, Domingo	238	156	284,18	0,84
Enero 24, Lunes	236	153	281,08	0,84
Enero 25, Martes	229	151	274,03	0,84
Enero 26, Miércoles	239	158	286,81	0,83
Enero 27, Jueves	0	0	0,00	
Enero 28, Viernes	268	184	324,89	0,83
Enero 29, Sábado	277	201	342,31	0,81
Enero 30, Domingo	408	332	525,91	0,78
Enero 31, Lunes	241	173	296,62	0,81
TOTAL	**8.205**	**5.676**	**9.977,46**	**0,82**

El factor de potencia promedio fue 0,82. El día 27 de febrero no se prestó el suministro de energía.

Para este período se presentó un exceso de consumo de energía reactiva de 1573,75 kVARh.

Con referencia a Enero de 2021 (9.001 kWh), se presentó una caída en la demanda de energía eléctrica del 8,84%.

Gráfica 206 Energía Activa, Reactiva y Factor de Potencia – SAN JOSE (TIMBIQUI - CAUCA).

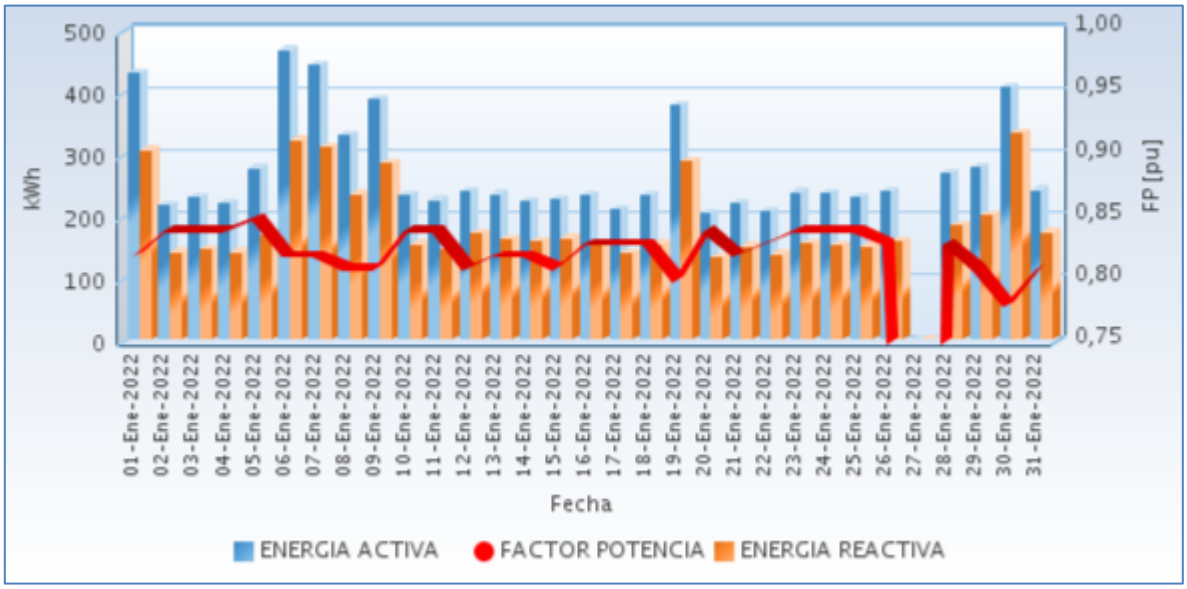

Fuente CNM

35.3 Potencia

En la siguiente gráfica se presenta el comportamiento diario de la potencia para este mes.

Gráfica 207 Comportamiento Diario de la Potencia.

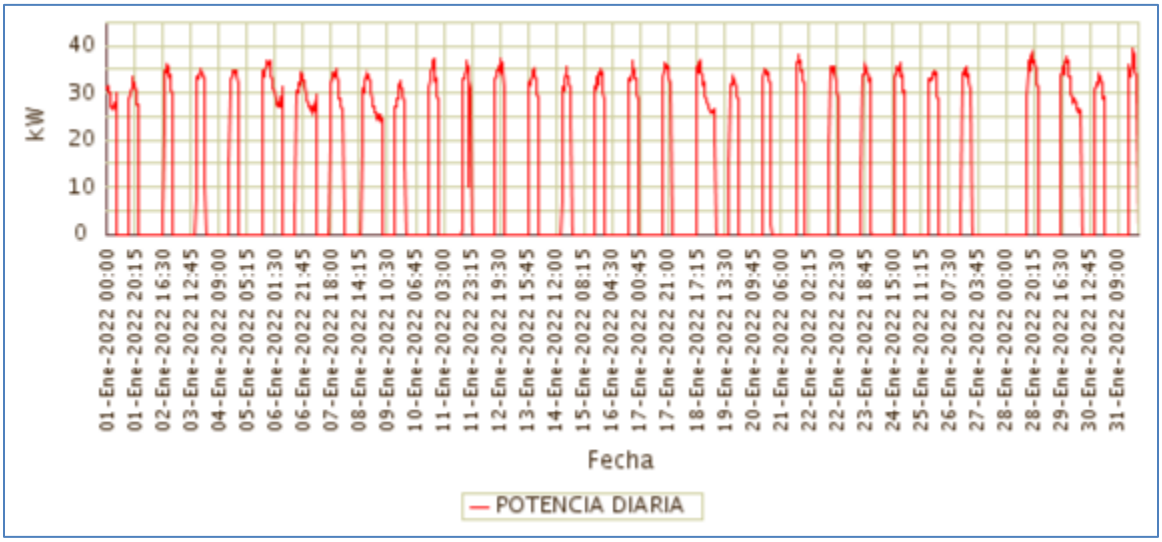

Fuente CNM

35.4 Potencia Máxima

La potencia máxima fue de 39,26kW, se presentó el Lunes 31 de Enero a las 19:45 horas. Respecto a la potencia máxima de Enero de 2021 (45,84kW), tuvo una caída de 14,35%.

En la siguiente grafica se presenta la potencia máxima diaria registrada para este mes.

Gráfica 208 Potencia Máxima Diaria-SAN JOSE (TIMBIQUI - CAUCA).

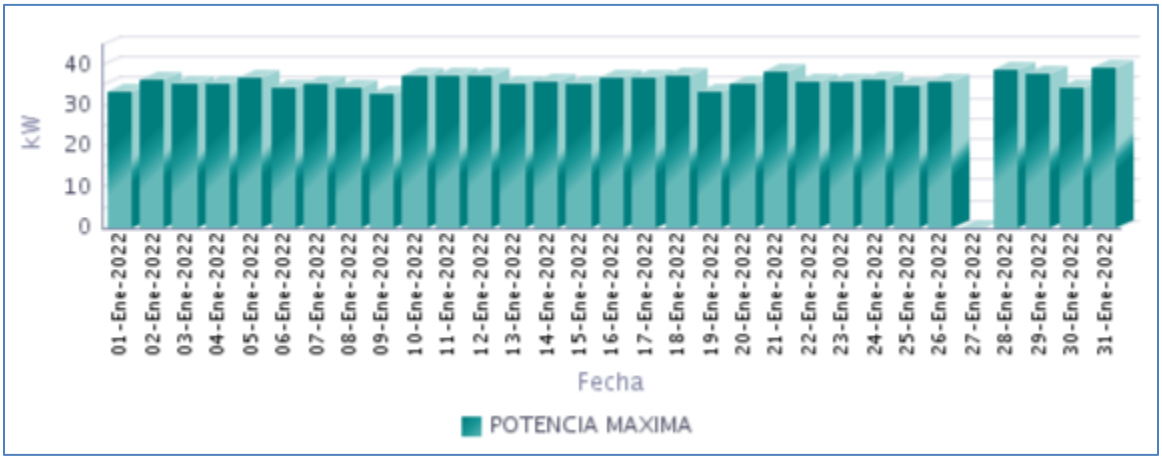

Fuente CNM

35.5 Horas de Prestación del Servicio

En Enero, se prestó el servicio de energía eléctrica en la localidad, un promedio diario de 8 Horas 30 Minutos, como se presenta en la siguiente gráfica.

Gráfica 209 Horas Efectivas de Prestación del Servicio - SAN JOSE (TIMBIQUI - CAUCA),

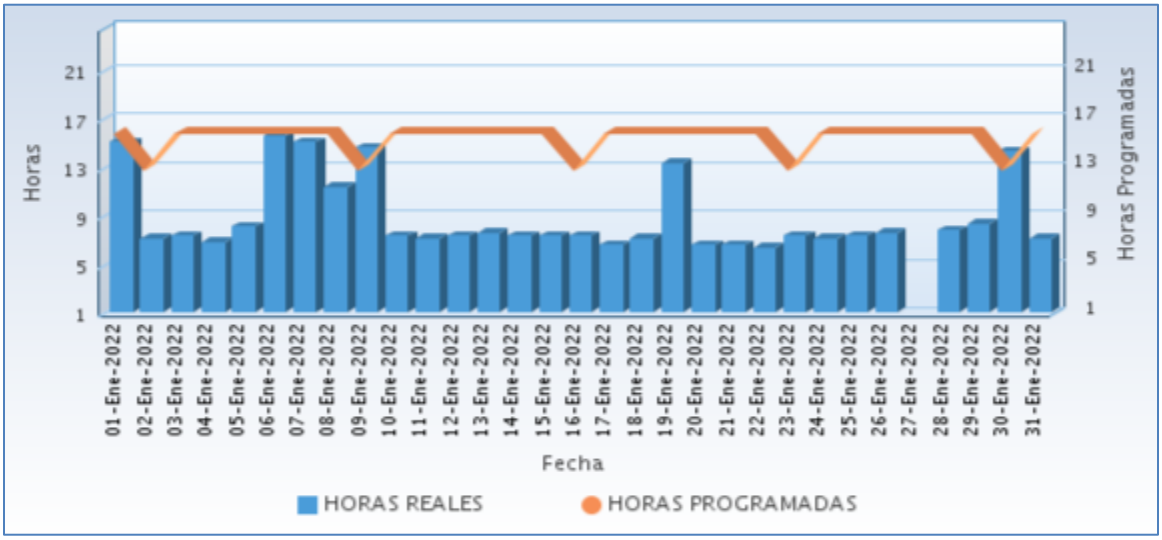

Fuente CNM

A continuación se relaciona las horas promedio por día de la prestación del servicio de energía:

Tabla 104 Horas promedio por día prestación del servicio de energía

SAN JOSE (TIMBIQUI - CAUCA) **Enero 2022**	
DIA	**Horas de servicio promedio en el día [hh:mm]**
01-Ene-2022	15 Horas 0 Minutos
02-Ene-2022	7 Horas 0 Minutos
03-Ene-2022	7 Horas 15 Minutos
04-Ene-2022	6 Horas 45 Minutos
05-Ene-2022	8 Horas 0 Minutos
06-Ene-2022	15 Horas 30 Minutos
07-Ene-2022	15 Horas 0 Minutos
08-Ene-2022	11 Horas 15 Minutos
09-Ene-2022	14 Horas 30 Minutos
10-Ene-2022	7 Horas 15 Minutos
11-Ene-2022	7 Horas 0 Minutos
12-Ene-2022	7 Horas 15 Minutos
13-Ene-2022	7 Horas 30 Minutos
14-Ene-2022	7 Horas 15 Minutos
15-Ene-2022	7 Horas 15 Minutos
16-Ene-2022	7 Horas 15 Minutos
17-Ene-2022	6 Horas 30 Minutos
18-Ene-2022	7 Horas 0 Minutos
19-Ene-2022	13 Horas 15 Minutos
20-Ene-2022	6 Horas 30 Minutos
21-Ene-2022	6 Horas 30 Minutos
22-Ene-2022	6 Horas 15 Minutos
23-Ene-2022	7 Horas 15 Minutos
24-Ene-2022	7 Horas 0 Minutos
25-Ene-2022	7 Horas 15 Minutos
26-Ene-2022	7 Horas 30 Minutos
27-Ene-2022	0 Horas 0 Minutos
28-Ene-2022	7 Horas 45 Minutos
29-Ene-2022	8 Horas 15 Minutos
30-Ene-2022	14 Horas 15 Minutos
31-Ene-2022	7 Horas 0 Minutos

Fuente CNM

35.6 Curvas de Carga

En la siguiente gráfica, se presenta el comportamiento de la carga promedio para el mes.

Gráfica 210 Curva de Carga Promedio Diaria Mensual

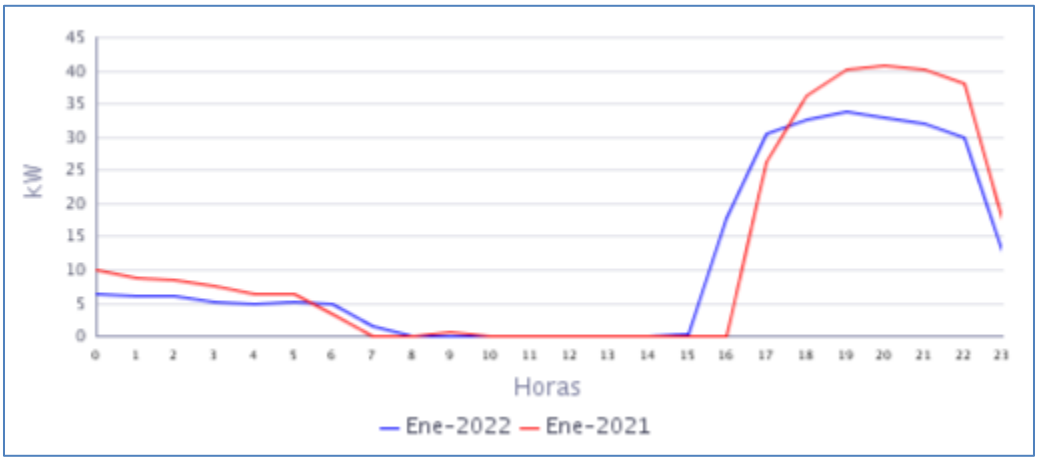

Fuente CNM

En la gráfica anterior se comparan las curvas de carga promedio diarias de Ene-2021 y del Ene-2022, presentándose una caída en la demanda de 8,84%.

36. SANTA MARIA (TIMBIQUI - CAUCA)

La localidad de Santa María, pertenece al municipio de Timbiquí, Departamento de Cauca. Esta localidad cuenta con un total de 402 usuarios.[1]

36.1 Descripción del Sitio

La localidad cuenta con una central de generación que está conformada por la siguiente infraestructura:

Tabla 105 Infraestructura de la Localidad.

GRUPO ELECTRÓGENO			
ITEM	**MARCA**	**CAPACIDAD**	**ESTADO**
1	CUMMINS	300 kW	EN OPERACIÓN principal
TRANSFORMADORES			
ITEM	**CAPACIDAD**		**ESTADO**
1	300 kVA		EN OPERACIÓN

Gráfica 211 Diagrama de Conexión de la Localidad.

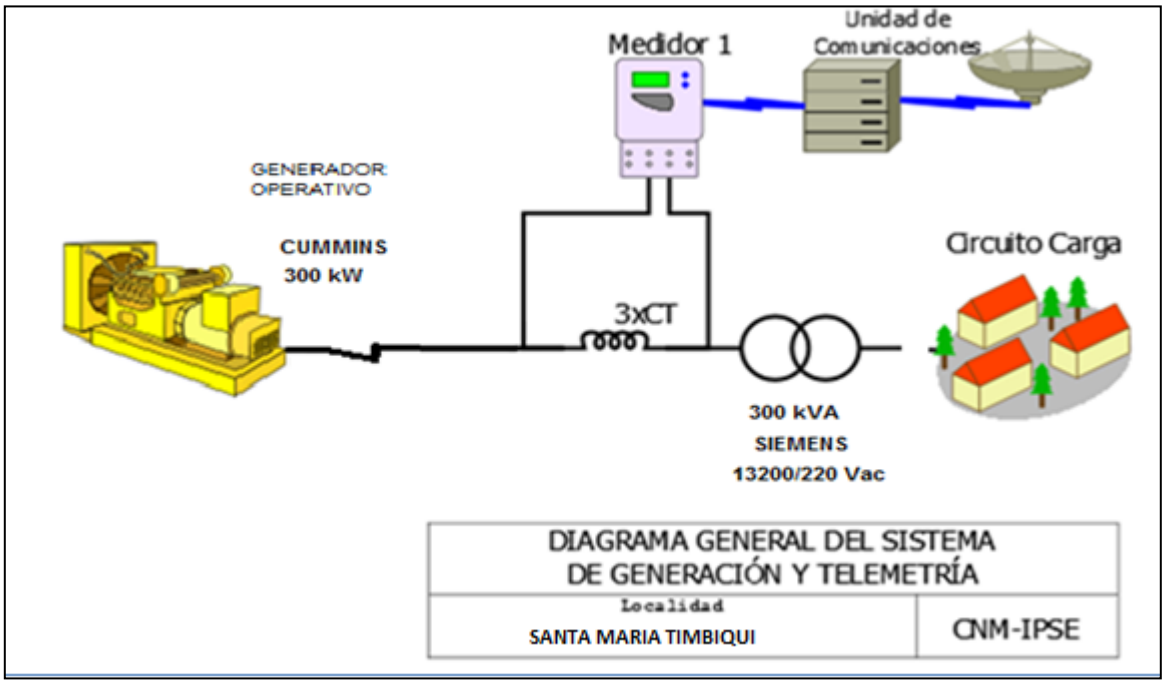

[1] Fuente: http://reportes.sui.gov.co/ - Sistema Único de Información SUI - Año 2020.

36.2 Energía

El consumo de energía eléctrica para esta localidad en *Enero* de 2022, se presenta en la siguiente tabla, donde se encuentran los valores acumulados diarios de la energía activa (kWh), reactiva (kVARh), aparente (kVAh) y del factor de potencia (p.u).

Tabla 106 Energía Activa, Reactiva, Aparente y Factor de Potencia.

SANTA MARIA (TIMBIQUI - CAUCA)				
Fecha	**Energía Activa (kWh)**	**Energía Reactiva (kVARh)**	**Energía Aparente (kVAh)**	**Factor de Potencia (p.u)**
Enero 1, Sábado	858	350	926,97	0,93
Enero 2, Domingo	350	136	375,75	0,93
Enero 3, Lunes	427	174	460,92	0,93
Enero 4, Martes	419	171	452,94	0,93
Enero 5, Miércoles	483	192	520,01	0,93
Enero 6, Jueves	614	259	666,68	0,92
Enero 7, Viernes	594	246	643,06	0,92
Enero 8, Sábado	755	330	823,74	0,92
Enero 9, Domingo	459	182	493,36	0,93
Enero 10, Lunes	414	163	444,85	0,93
Enero 11, Martes	426	170	458,77	0,93
Enero 12, Miércoles	349	134	374,12	0,93
Enero 13, Jueves	425	169	457,70	0,93
Enero 14, Viernes	382	152	410,76	0,93
Enero 15, Sábado	429	172	462,29	0,93
Enero 16, Domingo	406	167	438,74	0,92
Enero 17, Lunes	416	168	448,43	0,93
Enero 18, Martes	403	166	436,18	0,92
Enero 19, Miércoles	390	156	420,57	0,93
Enero 20, Jueves	359	147	387,84	0,93
Enero 21, Viernes	392	165	425,56	0,92
Enero 22, Sábado	377	161	409,71	0,92
Enero 23, Domingo	386	164	419,66	0,92
Enero 24, Lunes	389	162	421,59	0,92
Enero 25, Martes	382	163	414,91	0,92
Enero 26, Miércoles	376	147	404,14	0,93
Enero 27, Jueves	335	130	359,48	0,93
Enero 28, Viernes	660	281	717,57	0,92
Enero 29, Sábado	354	134	379,04	0,94
Enero 30, Domingo	391	150	418,61	0,93
Enero 31, Lunes	401	159	431,15	0,93
TOTAL	**13.803**	**5.622**	**14.903,91**	**0,93**

El factor de potencia promedio fue 0,93.

Con referencia a Enero de 2021 (17.904 kWh), se presentó una caída en la demanda de energía eléctrica del 22,91%.

Gráfica 212 Energía Activa, Reactiva y Factor de Potencia – SANTA MARIA (TIMBIQUI - CAUCA).

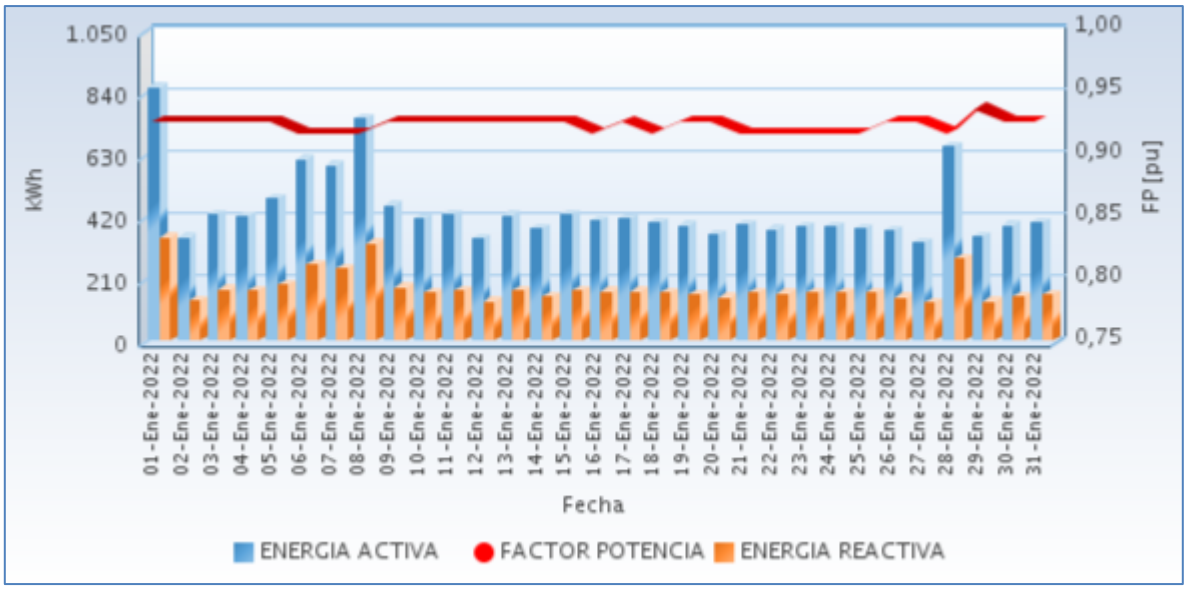

Fuente CNM

36.3 Potencia

En la siguiente gráfica se presenta el comportamiento diario de la potencia para este mes.

Gráfica 213 Comportamiento Diario de la Potencia.

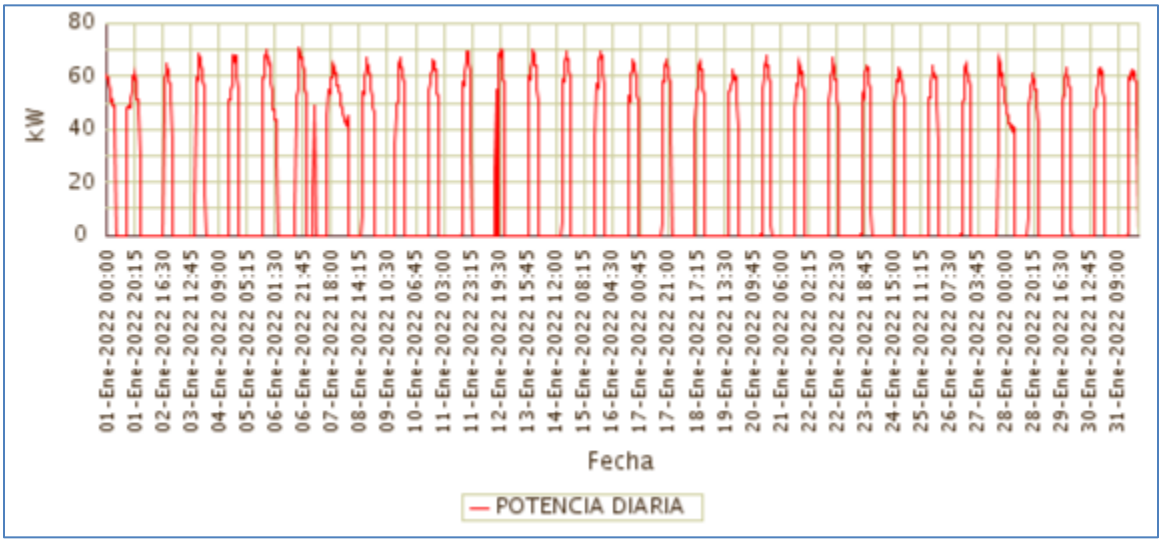

Fuente CNM

36.4 Potencia Máxima

La potencia máxima fue de 71,10kW, se presentó el Jueves 06 de Enero a las 18:45 horas. Respecto a la potencia máxima de Enero de 2021 (78,78kW), tuvo una caída de 9,75%.

En la siguiente grafica se presenta la potencia máxima diaria registrada para este mes.

Gráfica 214 Potencia Máxima Diaria-SANTA MARIA (TIMBIQUI - CAUCA).

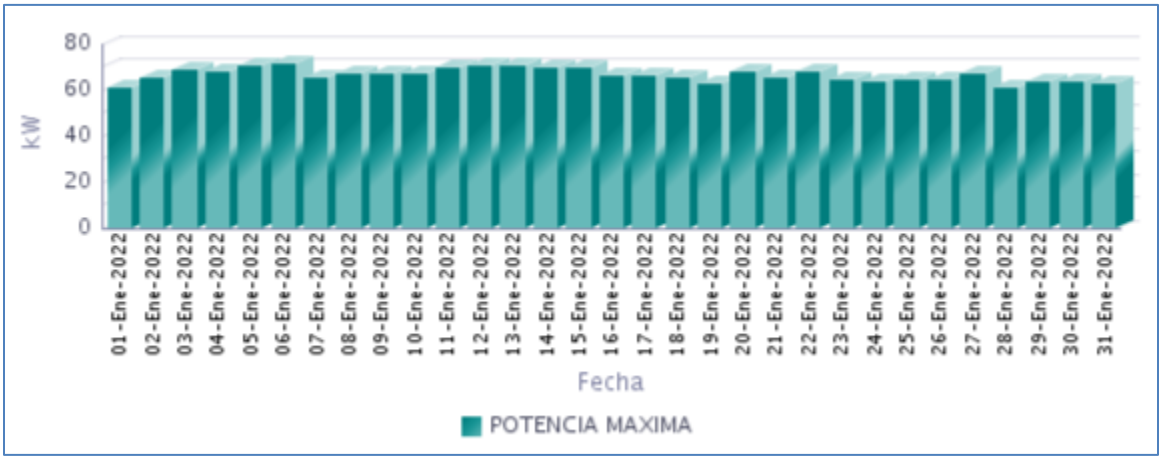

Fuente CNM

36.5 Horas de Prestación del Servicio

En Enero, se prestó el servicio de energía eléctrica en la localidad, un promedio diario de 7 Horas 59 Minutos, como se presenta en la siguiente gráfica.

Gráfica 215 Horas Efectivas de Prestación del Servicio - SANTA MARIA (TIMBIQUI - CAUCA),

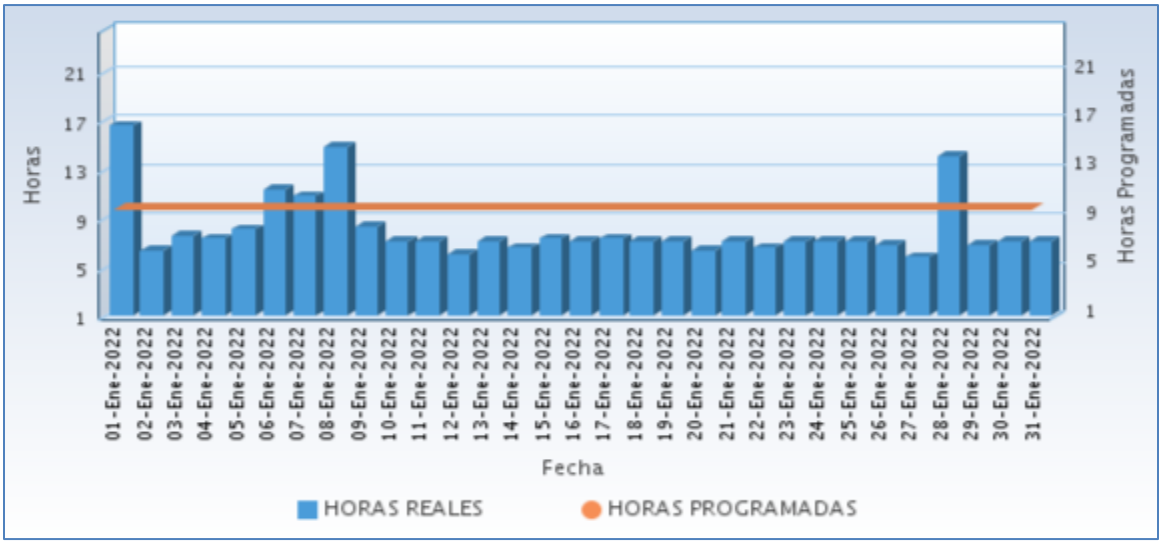

Fuente CNM

A continuación se relaciona las horas promedio por día de la prestación del servicio de energía:

Tabla 107 Horas promedio por día prestación del servicio de energía

SANTA MARIA (TIMBIQUI - CAUCA) Enero 2022	
DIA	**Horas de servicio promedio en el día [hh:mm]**
01-Ene-2022	16 Horas 30 Minutos
02-Ene-2022	6 Horas 15 Minutos
03-Ene-2022	7 Horas 30 Minutos
04-Ene-2022	7 Horas 15 Minutos
05-Ene-2022	8 Horas 0 Minutos
06-Ene-2022	11 Horas 15 Minutos
07-Ene-2022	10 Horas 45 Minutos
08-Ene-2022	14 Horas 45 Minutos
09-Ene-2022	8 Horas 15 Minutos
10-Ene-2022	7 Horas 0 Minutos
11-Ene-2022	7 Horas 0 Minutos
12-Ene-2022	6 Horas 0 Minutos
13-Ene-2022	7 Horas 0 Minutos
14-Ene-2022	6 Horas 30 Minutos
15-Ene-2022	7 Horas 15 Minutos
16-Ene-2022	7 Horas 0 Minutos
17-Ene-2022	7 Horas 15 Minutos
18-Ene-2022	7 Horas 0 Minutos
19-Ene-2022	7 Horas 0 Minutos
20-Ene-2022	6 Horas 15 Minutos
21-Ene-2022	7 Horas 0 Minutos
22-Ene-2022	6 Horas 30 Minutos
23-Ene-2022	7 Horas 0 Minutos
24-Ene-2022	7 Horas 0 Minutos
25-Ene-2022	7 Horas 0 Minutos
26-Ene-2022	6 Horas 45 Minutos
27-Ene-2022	5 Horas 45 Minutos
28-Ene-2022	14 Horas 0 Minutos
29-Ene-2022	6 Horas 45 Minutos
30-Ene-2022	7 Horas 0 Minutos
31-Ene-2022	7 Horas 0 Minutos

Fuente CNM

36.6 Curvas de Carga

En la siguiente gráfica, se presenta el comportamiento de la carga promedio para el mes.

Gráfica 216 Curva de Carga Promedio Diaria Mensual

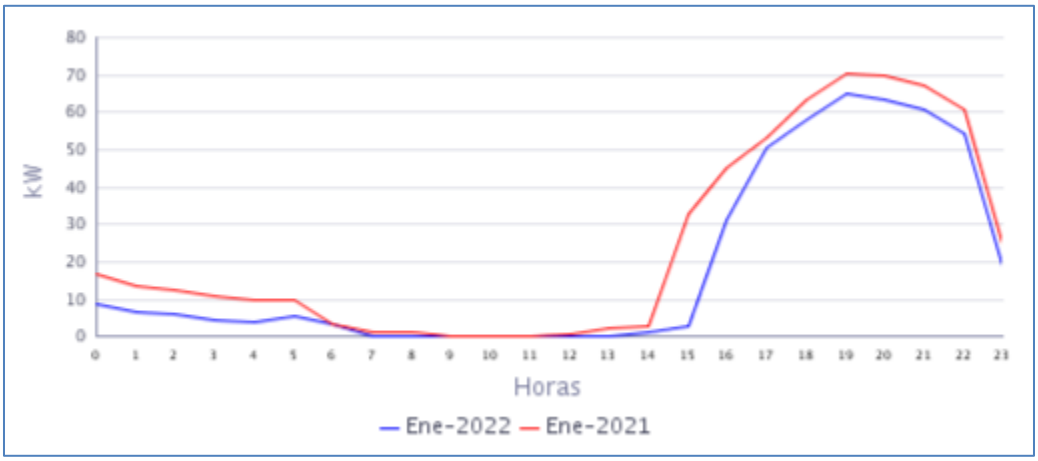

Fuente CNM

En la gráfica anterior se comparan las curvas de carga promedio diarias de Ene-2021 y del Ene-2022, presentándose una caída en la demanda del 22,91%.

37. SANTA ROSA DE SAIJA (TIMBIQUI - CAUCA)

El Centro poblado de Santa Rosa de Saija se encuentra ubicado en el municipio de Timbiquí, departamento de Cauca. Esta Localidad cuenta con un total de 212 usuarios residenciales.[1]

37.1 Descripción del Sitio

La localidad cuenta con una central de generación que está conformada por la siguiente infraestructura:

Tabla 108 Infraestructura de la Localidad.

GRUPO ELECTRÓGENO			
ITEM	**MARCA**	**CAPACIDAD**	**ESTADO**
1	DELLENT	94 KW	EN OPERACIÓN

Gráfica 217 Diagrama de Conexión de la Localidad.

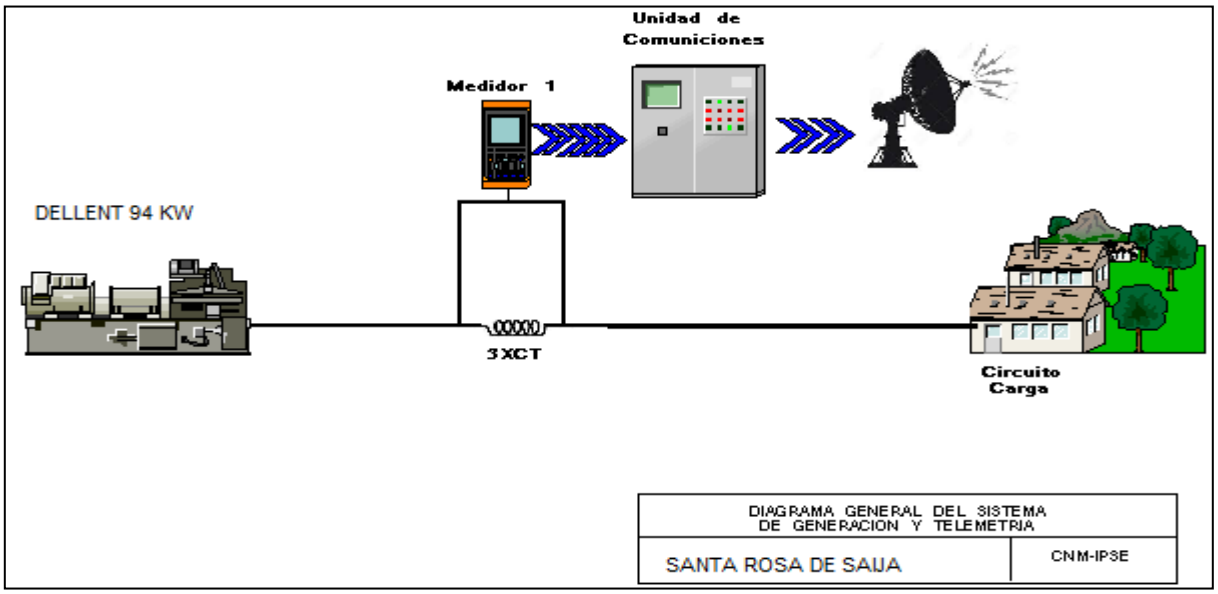

[1] Fuente: http://reportes.sui.gov.co/ - Sistema Único de Información SUI - Año 2020.

37.2 Energía

El consumo de energía eléctrica para esta localidad en *Enero* de 2022, se presenta en la siguiente tabla, donde se encuentran los valores acumulados diarios de la energía activa (kWh), reactiva (kVARh), aparente (kVAh) y del factor de potencia (p.u).

Tabla 109 Energía Activa, Reactiva, Aparente y Factor de Potencia.

SANTA ROSA DE SAIJA (TIMBIQUI - CAUCA)				
Fecha	**Energía Activa (kWh)**	**Energía Reactiva (kVARh)**	**Energía Aparente (kVAh)**	**Factor de Potencia (p.u)**
Enero 1, Sábado	355	251	434,63	0,82
Enero 2, Domingo	262	188	322,65	0,81
Enero 3, Lunes	97	69	119,11	0,81
Enero 4, Martes	103	72	125,95	0,82
Enero 5, Miércoles	102	72	124,61	0,82
Enero 6, Jueves	103	72	125,38	0,82
Enero 7, Viernes	102	72	124,86	0,82
Enero 8, Sábado	102	70	124,18	0,82
Enero 9, Domingo	102	71	124,57	0,82
Enero 10, Lunes	104	72	126,23	0,82
Enero 11, Martes	101	67	120,90	0,83
Enero 12, Miércoles	105	69	125,53	0,84
Enero 13, Jueves	106	72	128,13	0,83
Enero 14, Viernes	105	71	126,68	0,83
Enero 15, Sábado	110	71	130,97	0,84
Enero 16, Domingo	112	74	134,50	0,83
Enero 17, Lunes	113	75	135,50	0,83
Enero 18, Martes	115	76	138,18	0,83
Enero 19, Miércoles	117	75	138,59	0,84
Enero 20, Jueves	121	76	143,47	0,85
Enero 21, Viernes	116	75	138,20	0,84
Enero 22, Sábado	116	77	139,51	0,83
Enero 23, Domingo	117	73	137,51	0,85
Enero 24, Lunes	100	61	117,55	0,85
Enero 25, Martes	118	74	139,01	0,85
Enero 26, Miércoles	123	74	143,71	0,86
Enero 27, Jueves	119	72	139,15	0,86
Enero 28, Viernes	142	85	166,02	0,86
Enero 29, Sábado	121	74	141,63	0,85
Enero 30, Domingo	155	94	181,07	0,85
Enero 31, Lunes	117	72	137,48	0,85
TOTAL	**3.882**	**2.566**	**4.653,76**	**0,83**

El factor de potencia promedio fue 0,83.

Para este período se presentó un exceso de consumo de energía reactiva de 624,95 kVARh.

Gráfica 218 Energía Activa, Reactiva y Factor de Potencia – SANTA ROSA DE SAIJA (TIMBIQUI - CAUCA).

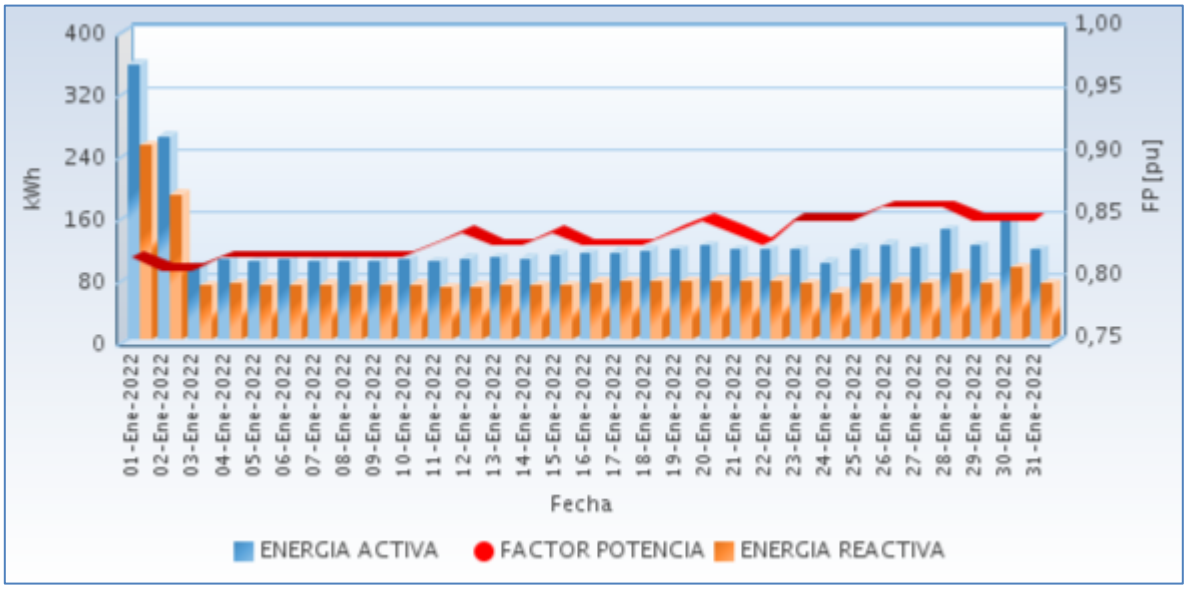

Fuente CNM

37.3 Potencia

En la siguiente gráfica se presenta el comportamiento diario de la potencia para este mes.

Gráfica 219 Comportamiento Diario de la Potencia.

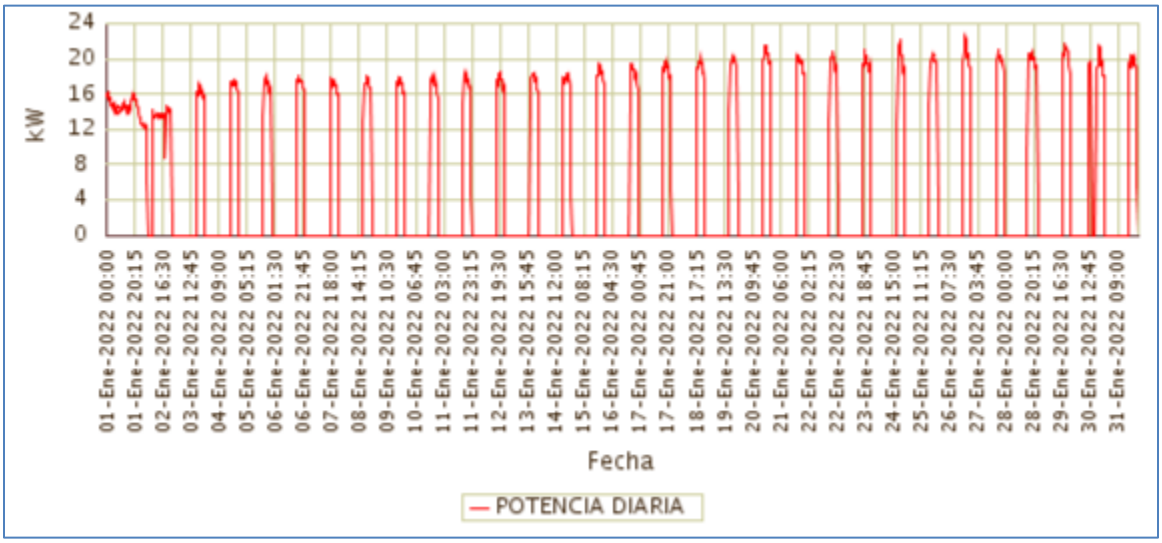

Fuente CNM

37.4 Potencia Máxima

La potencia máxima fue de 22,68kW, se presentó el Miércoles 26 de Enero a las 18:30 horas. Respecto a la potencia máxima de Enero de 2021 (kW), tuvo una variación de 100,00%.

En la siguiente grafica se presenta la potencia máxima diaria registrada para este mes.

Gráfica 220 Potencia Máxima Diaria-SANTA ROSA DE SAIJA (TIMBIQUI - CAUCA).

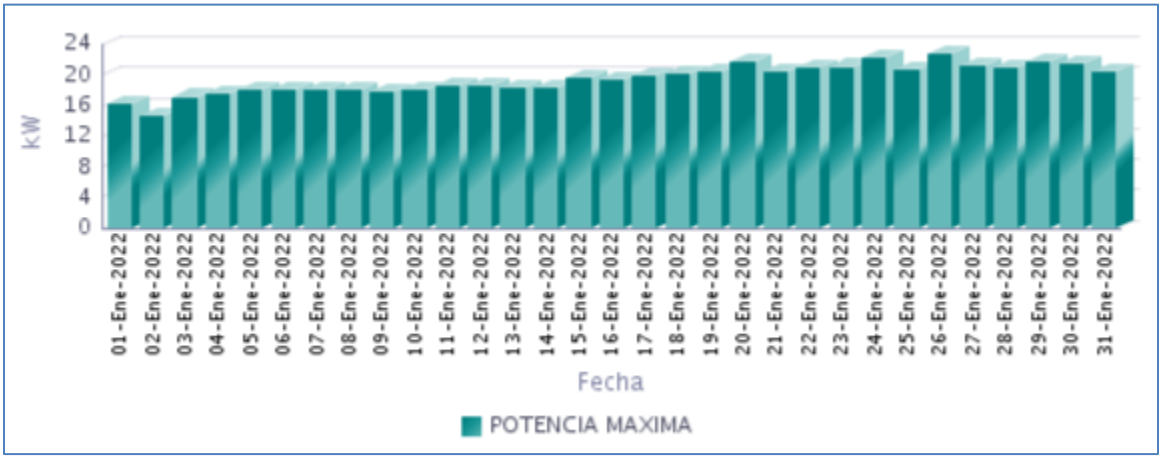

Fuente CNM

37.5 Horas de Prestación del Servicio

En Enero, se prestó el servicio de energía eléctrica en la localidad, un promedio diario de 7 Horas 21 Minutos, como se presenta en la siguiente gráfica.

Gráfica 221 Horas Efectivas de Prestación del Servicio - SANTA ROSA DE SAIJA (TIMBIQUI - CAUCA),

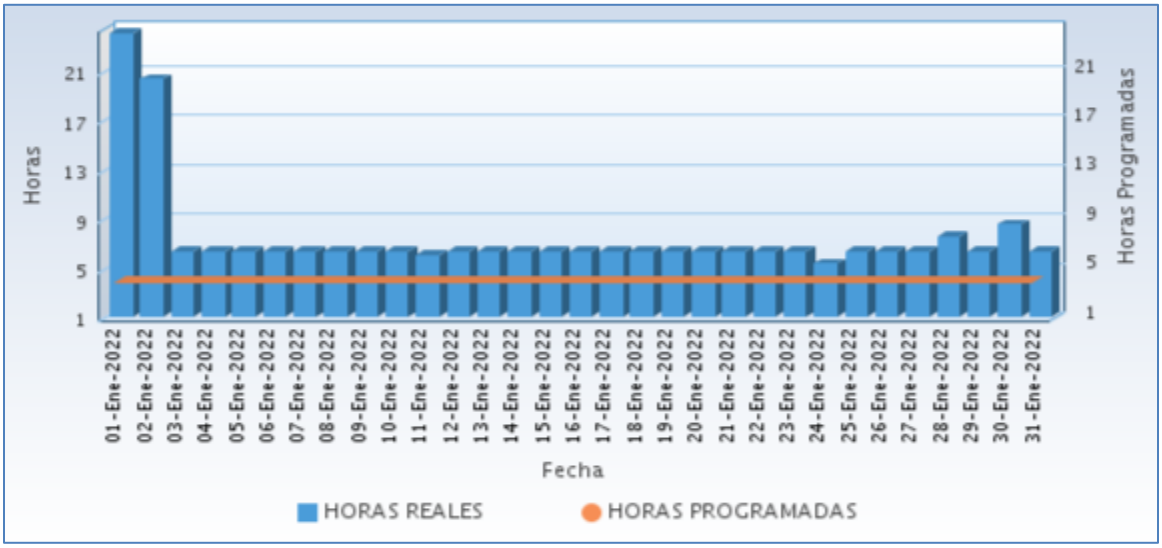

Fuente CNM

A continuación se relaciona las horas promedio por día de la prestación del servicio de energía:

Tabla 110 Horas promedio por día prestación del servicio de energía

SANTA ROSA DE SAIJA (TIMBIQUI - CAUCA) Enero 2022	
DIA	**Horas de servicio promedio en el día [hh:mm]**
01-Ene-2022	24 Horas
02-Ene-2022	20 Horas 15 Minutos
03-Ene-2022	6 Horas 15 Minutos
04-Ene-2022	6 Horas 15 Minutos
05-Ene-2022	6 Horas 15 Minutos
06-Ene-2022	6 Horas 15 Minutos
07-Ene-2022	6 Horas 15 Minutos
08-Ene-2022	6 Horas 15 Minutos
09-Ene-2022	6 Horas 15 Minutos
10-Ene-2022	6 Horas 15 Minutos
11-Ene-2022	6 Horas 0 Minutos
12-Ene-2022	6 Horas 15 Minutos
13-Ene-2022	6 Horas 15 Minutos
14-Ene-2022	6 Horas 15 Minutos
15-Ene-2022	6 Horas 15 Minutos
16-Ene-2022	6 Horas 15 Minutos
17-Ene-2022	6 Horas 15 Minutos
18-Ene-2022	6 Horas 15 Minutos
19-Ene-2022	6 Horas 15 Minutos
20-Ene-2022	6 Horas 15 Minutos
21-Ene-2022	6 Horas 15 Minutos
22-Ene-2022	6 Horas 15 Minutos
23-Ene-2022	6 Horas 15 Minutos
24-Ene-2022	5 Horas 15 Minutos
25-Ene-2022	6 Horas 15 Minutos
26-Ene-2022	6 Horas 15 Minutos
27-Ene-2022	6 Horas 15 Minutos
28-Ene-2022	7 Horas 30 Minutos
29-Ene-2022	6 Horas 15 Minutos
30-Ene-2022	8 Horas 30 Minutos
31-Ene-2022	6 Horas 15 Minutos

Fuente CNM

37.6 Curvas de Carga

En la siguiente gráfica, se presenta el comportamiento de la carga promedio para el mes.

Gráfica 222 Curva de Carga Promedio Diaria Mensual

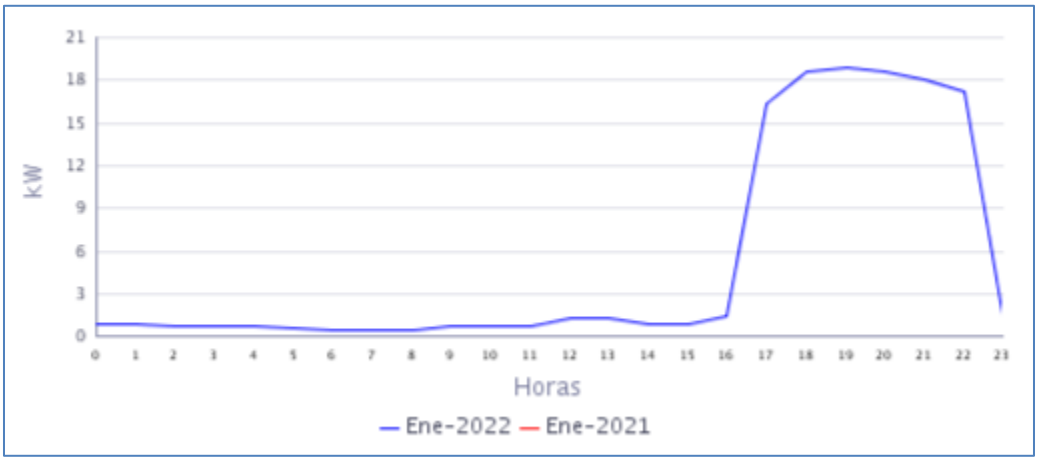

Fuente CNM

En la gráfica anterior se muestra la curva de carga promedio diaria de Ene-2022.

38. ZARAGOZA (LOPEZ (MICAY) - CAUCA)

La localidad de Zaragoza pertenece al municipio de López de Micay, Departamento de Cauca. Esta localidad cuenta con un total de 281 usuarios.[1]

38.1 Descripción del Sitio

La localidad cuenta con una central de generación que está conformada por la siguiente infraestructura:

Tabla 111 Infraestructura de la Localidad.

GRUPO ELECTRÓGENO			
ITEM	**MARCA**	**CAPACIDAD**	**ESTADO**
1	CUMMINS	170 kW	EN OPERACIÓN
TRANSFORMADORES			
ITEM	**CAPACIDAD**		**ESTADO**
1	112,5 kVA		EN OPERACIÓN

Gráfica 223 Diagrama de Conexión de la Localidad.

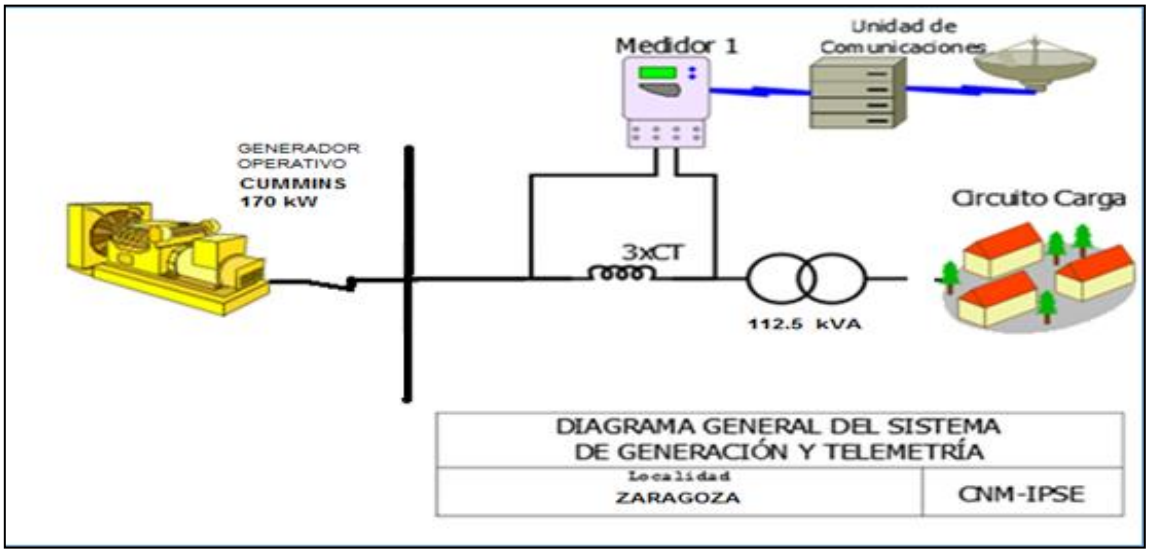

[1] Fuente: http://reportes.sui.gov.co/ - Sistema Único de Información SUI - Año 2020.

38.2 Energía

El consumo de energía eléctrica para esta localidad en *Enero* de 2022, se presenta en la siguiente tabla, donde se encuentran los valores acumulados diarios de la energía activa (kWh), reactiva (kVARh), aparente (kVAh) y del factor de potencia (p.u).

Tabla 112 Energía Activa, Reactiva, Aparente y Factor de Potencia.

ZARAGOZA (LOPEZ (MICAY) - CAUCA)				
Fecha	**Energía Activa (kWh)**	**Energía Reactiva (kVARh)**	**Energía Aparente (kVAh)**	**Factor de Potencia (p.u)**
Enero 1, Sábado	452	182	487,74	0,93
Enero 2, Domingo	165	62	175,92	0,94
Enero 3, Lunes	177	62	187,38	0,94
Enero 4, Martes	172	61	182,59	0,94
Enero 5, Miércoles	169	62	179,82	0,94
Enero 6, Jueves	184	65	195,51	0,94
Enero 7, Viernes	181	67	193,33	0,94
Enero 8, Sábado	183	70	195,53	0,93
Enero 9, Domingo	181	67	193,41	0,94
Enero 10, Lunes	184	68	195,95	0,94
Enero 11, Martes	193	72	206,15	0,94
Enero 12, Miércoles	176	68	188,70	0,93
Enero 13, Jueves	183	67	195,33	0,94
Enero 14, Viernes	176	66	187,75	0,94
Enero 15, Sábado	156	57	165,77	0,94
Enero 16, Domingo	198	74	211,14	0,94
Enero 17, Lunes	161	60	171,92	0,94
Enero 18, Martes	0	0	0,00	
Enero 19, Miércoles	65	23	68,59	0,94
Enero 20, Jueves	7	3	7,63	0,94
Enero 21, Viernes	163	62	174,02	0,93
Enero 22, Sábado	215	82	230,33	0,93
Enero 23, Domingo	227	85	242,32	0,94
Enero 24, Lunes	223	83	237,62	0,94
Enero 25, Martes	299	129	325,70	0,92
Enero 26, Miércoles	274	122	299,86	0,91
Enero 27, Jueves	261	116	285,41	0,91
Enero 28, Viernes	263	114	286,60	0,92
Enero 29, Sábado	292	118	315,30	0,93
Enero 30, Domingo	284	117	307,46	0,92
Enero 31, Lunes	273	106	293,22	0,93
TOTAL	**6.137**	**2.391**	**6.586,17**	**0,93**

El factor de potencia promedio fue 0,93.

Con referencia a Enero de 2021 (11.805 kWh), se presentó una caída en la demanda de energía eléctrica del 48,02%. Este comportamiento es debido a que del 18 al 20 de enero, se presentaron problemas en la generación de energía.

Gráfica 224 Energía Activa, Reactiva y Factor de Potencia – ZARAGOZA (LOPEZ (MICAY) - CAUCA).

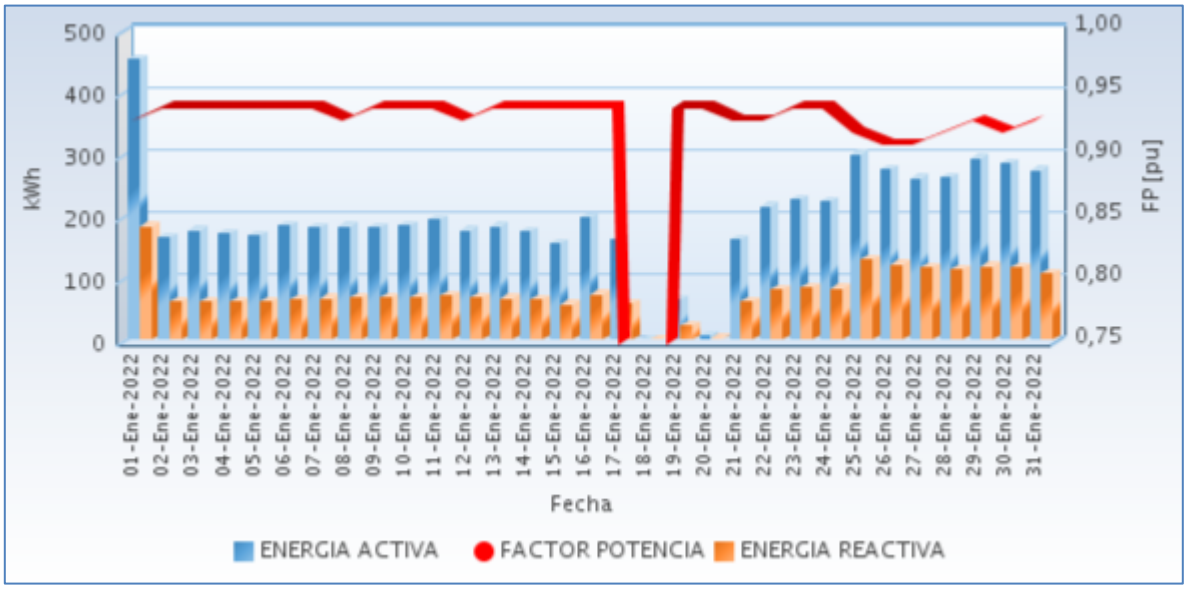

Fuente CNM

38.3 Potencia

En la siguiente gráfica se presenta el comportamiento diario de la potencia para este mes.

Gráfica 225 Comportamiento Diario de la Potencia.

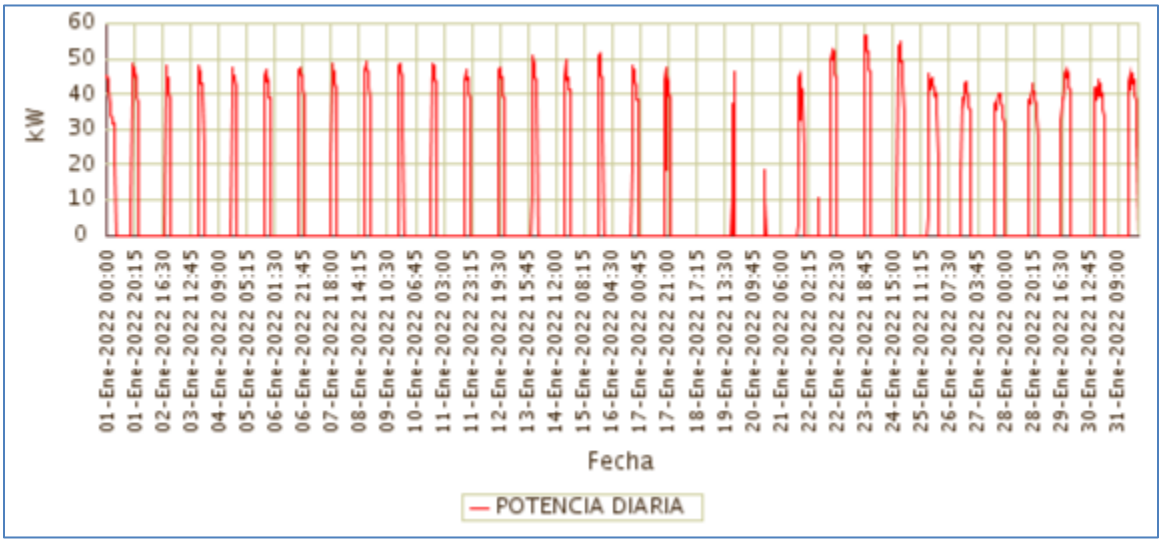

Fuente CNM

38.4 Potencia Máxima

La potencia máxima fue de 56,48kW, se presentó el Domingo 23 de Enero a las 19:00 horas. Respecto a la potencia máxima de Enero de 2021 (49,18kW), tuvo un crecimiento de 14,83%.

En la siguiente grafica se presenta la potencia máxima diaria registrada para este mes.

Gráfica 226 Potencia Máxima Diaria-ZARAGOZA (LOPEZ (MICAY) - CAUCA).

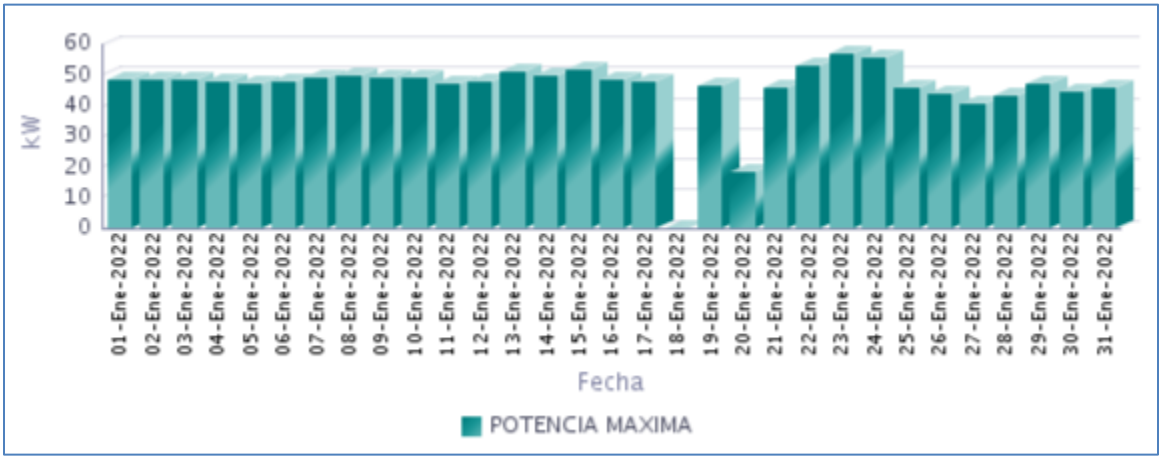

Fuente CNM

38.5 Horas de Prestación del Servicio

En Enero, se prestó el servicio de energía eléctrica en la localidad, un promedio diario de 4 Horas 55 Minutos, como se presenta en la siguiente gráfica.

Gráfica 227 Horas Efectivas de Prestación del Servicio - ZARAGOZA (LOPEZ (MICAY) - CAUCA),

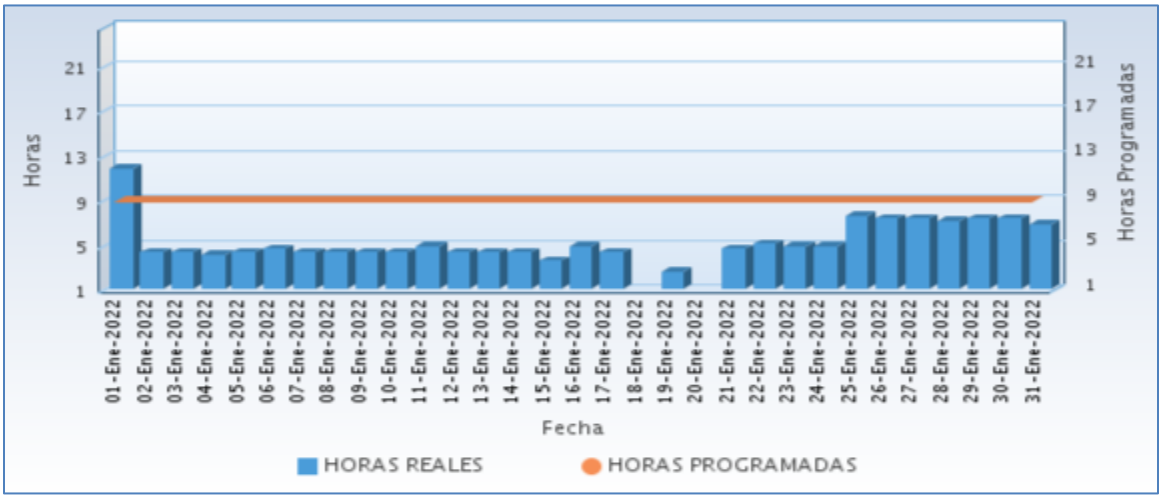

Fuente CNM

A continuación se relaciona las horas promedio por día de la prestación del servicio de energía:

Tabla 113 Horas promedio por día prestación del servicio de energía

ZARAGOZA (LOPEZ (MICAY) - CAUCA) Enero 2022	
DIA	**Horas de servicio promedio en el día [hh:mm]**
01-Ene-2022	11 Horas 45 Minutos
02-Ene-2022	4 Horas 15 Minutos
03-Ene-2022	4 Horas 15 Minutos
04-Ene-2022	4 Horas 0 Minutos
05-Ene-2022	4 Horas 15 Minutos
06-Ene-2022	4 Horas 30 Minutos
07-Ene-2022	4 Horas 15 Minutos
08-Ene-2022	4 Horas 15 Minutos
09-Ene-2022	4 Horas 15 Minutos
10-Ene-2022	4 Horas 15 Minutos
11-Ene-2022	4 Horas 45 Minutos
12-Ene-2022	4 Horas 15 Minutos
13-Ene-2022	4 Horas 15 Minutos
14-Ene-2022	4 Horas 15 Minutos
15-Ene-2022	3 Horas 30 Minutos
16-Ene-2022	4 Horas 45 Minutos
17-Ene-2022	4 Horas 15 Minutos
18-Ene-2022	0 Horas 0 Minutos
19-Ene-2022	2 Horas 30 Minutos
20-Ene-2022	0 Horas 30 Minutos
21-Ene-2022	4 Horas 30 Minutos
22-Ene-2022	5 Horas 0 Minutos
23-Ene-2022	4 Horas 45 Minutos
24-Ene-2022	4 Horas 45 Minutos
25-Ene-2022	7 Horas 30 Minutos
26-Ene-2022	7 Horas 15 Minutos
27-Ene-2022	7 Horas 15 Minutos
28-Ene-2022	7 Horas 0 Minutos
29-Ene-2022	7 Horas 15 Minutos
30-Ene-2022	7 Horas 15 Minutos
31-Ene-2022	6 Horas 45 Minutos

Fuente CNM

38.6 Curvas de Carga

En la siguiente gráfica, se presenta el comportamiento de la carga promedio para el mes.

Gráfica 228 Curva de Carga Promedio Diaria Mensual

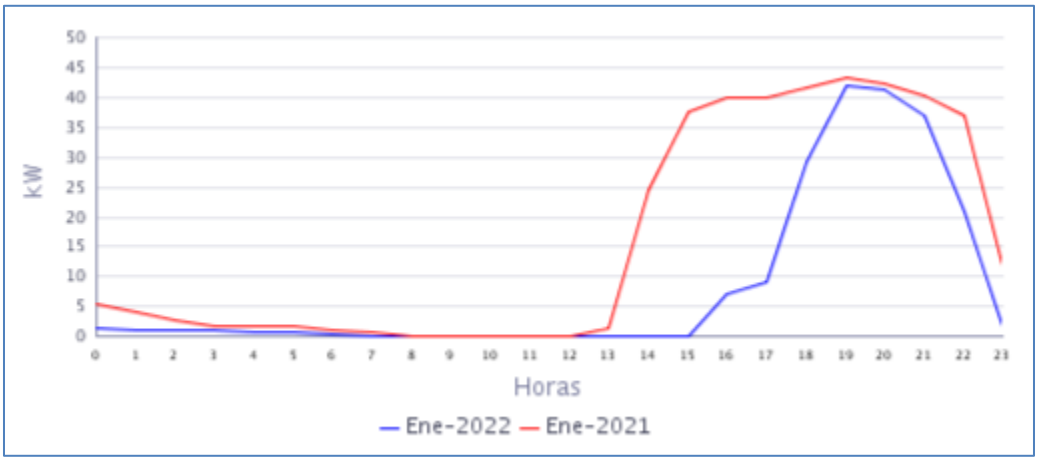

Fuente CNM

En la gráfica anterior se comparan las curvas de carga promedio diarias de Ene-2021 y del Ene-2022, presentándose una variación en la demanda de -48,02%

CHOCO

39. ACANDI (ACANDI - CHOCO)

El municipio de Acandí está ubicado en el departamento del Chocó, con una población según el censo DANE de 2018 y su proyección al 2020, de 14.159 habitantes de los cuales 6.518 están ubicados en la cabecera municipal y 7.641 en las áreas rurales del municipio. El número de usuarios es de 3.204. Se incluyen en este informe las localidades interconectadas a la cabecera municipal de Acandí: Batatilla, El Aguacate, Peñaloza y San Miguel.[1]

39.1 Descripción del Sitio

La localidad cuenta con una central de generación que está conformada por la siguiente infraestructura:

Tabla 114 Infraestructura de la Localidad.

GRUPO ELECTRÓGENO			
ITEM	**MARCA**	**CAPACIDAD**	**ESTADO**
1	PERKINS-STAMFORD	1150 kW	EN OPERACIÓN
2	PERKINS-STAMFORD	1150 kW	FUERA DE SERVICIO
3	PERKINS-STAMFORD	1000 kW	FUERA DE SERVICIO
4	CUMMINS	1286 (1267) kW	FUERA DE SERVICIO
5	CUMMINS QST-30	480 KW	EN OPERACIÓN
TRANSFORMADORES			
ITEM	**CAPACIDAD**		**ESTADO**
1	1000 kVA		DESCONECTADO
1	2500 kVA		EN OPERACIÓN

Gráfica 235 Diagrama Unifilar de la Localidad.

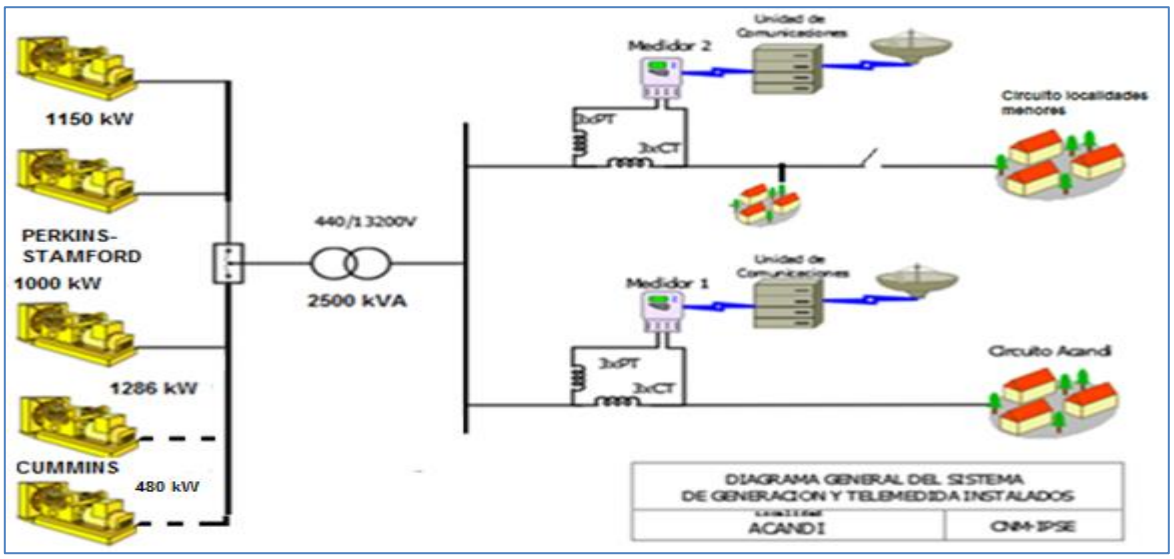

[1] Fuente: http://www.dane.gov.co/Información derivada del Censo Nacional de Población y Vivienda (CNPV) 2018.'Retroproyecciones y Proyecciones de población a nivel municipal por área, sexo y edad simple. Periodo 1985- 2035.

39.2 Energía

El consumo de energía eléctrica para esta localidad en *Enero* de 2022, se presenta en la siguiente tabla, donde se encuentran los valores acumulados diarios de la energía activa (kWh), reactiva (kVARh), aparente (kVAh) y del factor de potencia (p.u).

Tabla 115 Energía Activa, Reactiva, Aparente y Factor de Potencia.

ACANDI (ACANDI - CHOCO)				
Fecha	**Energía Activa (kWh)**	**Energía Reactiva (kVARh)**	**Energía Aparente (kVAh)**	**Factor de Potencia (p.u)**
Enero 1, Sábado	20.815	7.960	22.285,40	0,93
Enero 2, Domingo	20.462	7.655	21.847,13	0,94
Enero 3, Lunes	19.533	6.992	20.747,16	0,94
Enero 4, Martes	18.880	6.865	20.089,49	0,94
Enero 5, Miércoles	18.769	6.952	20.014,97	0,94
Enero 6, Jueves	17.510	6.548	18.694,22	0,94
Enero 7, Viernes	18.298	6.796	19.519,06	0,94
Enero 8, Sábado	16.114	6.159	17.251,05	0,93
Enero 9, Domingo	18.534	7.128	19.857,30	0,93
Enero 10, Lunes	17.829	6.724	19.054,66	0,94
Enero 11, Martes	15.591	5.986	16.700,27	0,93
Enero 12, Miércoles	16.140	6.108	17.256,82	0,94
Enero 13, Jueves	16.214	6.239	17.372,60	0,93
Enero 14, Viernes	16.198	6.324	17.388,97	0,93
Enero 15, Sábado	17.386	6.709	18.635,34	0,93
Enero 16, Domingo	17.535	6.614	18.741,38	0,94
Enero 17, Lunes	17.941	6.691	19.148,21	0,94
Enero 18, Martes	17.609	6.547	18.786,90	0,94
Enero 19, Miércoles	18.009	6.508	19.148,61	0,94
Enero 20, Jueves	21.177	7.687	22.528,53	0,94
Enero 21, Viernes	19.640	7.226	20.927,12	0,94
Enero 22, Sábado	19.612	7.253	20.910,35	0,94
Enero 23, Domingo	18.462	6.967	19.732,38	0,94
Enero 24, Lunes	18.643	6.914	19.883,84	0,94
Enero 25, Martes	18.666	6.916	19.906,26	0,94
Enero 26, Miércoles	17.964	6.750	19.189,98	0,94
Enero 27, Jueves	18.535	6.828	19.753,07	0,94
Enero 28, Viernes	18.034	6.739	19.252,14	0,94
Enero 29, Sábado	16.347	6.385	17.549,84	0,93
Enero 30, Domingo	16.587	6.575	17.842,30	0,93
Enero 31, Lunes	17.812	6.603	18.996,68	0,94
TOTAL	**560.845**	**210.349**	**598.994,30**	**0,94**

El factor de potencia promedio fue 0,94.

Con referencia a Enero de 2021 (582.747 kWh), se presentó una caída en la demanda de energía eléctrica del 3,76%.

Gráfica 230 Energía Activa, Reactiva y Factor de Potencia – ACANDI (ACANDI - CHOCO).

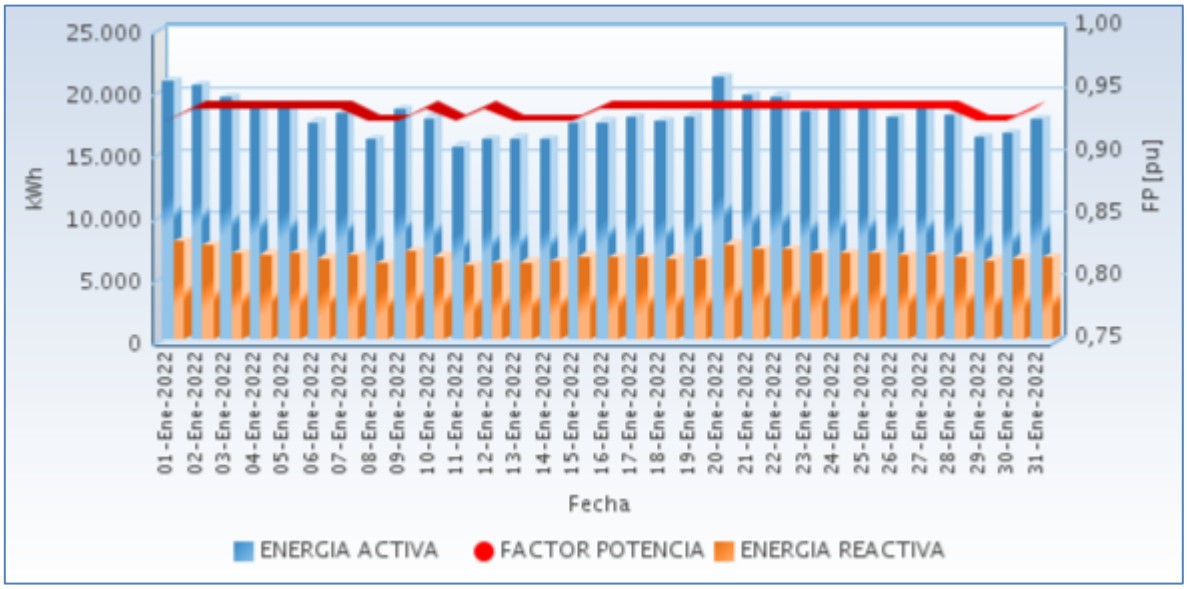

Fuente CNM

En la siguiente gráfica se presenta el acumulado mensual de la energía entregada por cada circuito en la localidad.

Gráfica 231 Energía Diaria Entregada en Circuitos de Distribución.

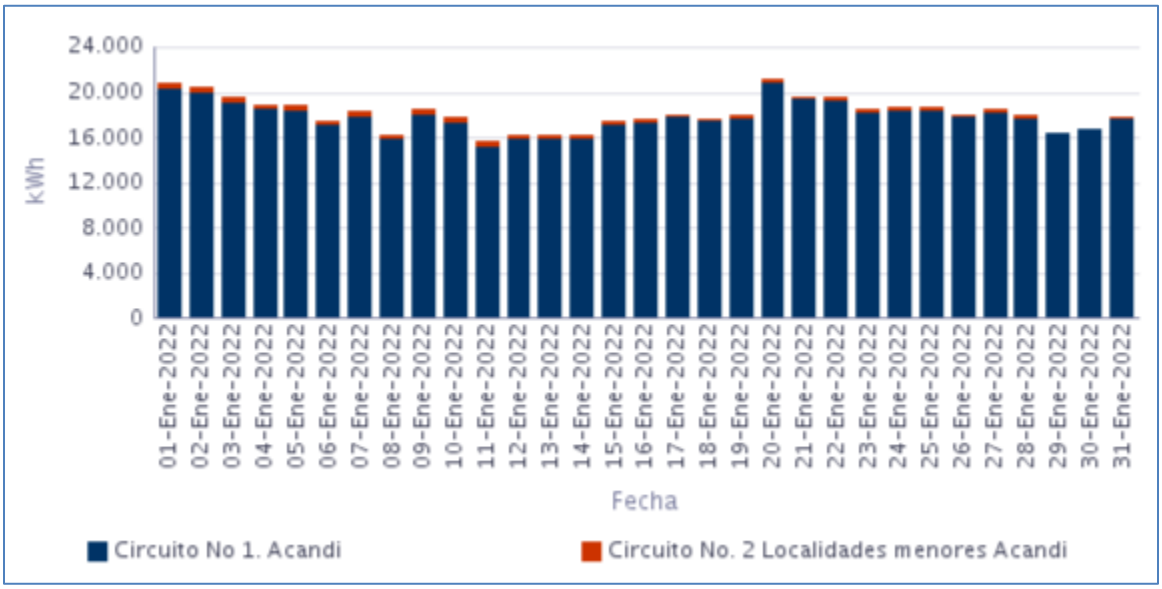

Fuente CNM

39.3 Potencia

En la siguiente gráfica se presenta el comportamiento diario de la potencia para este mes.

Gráfica 232 Comportamiento Diario de la Potencia.

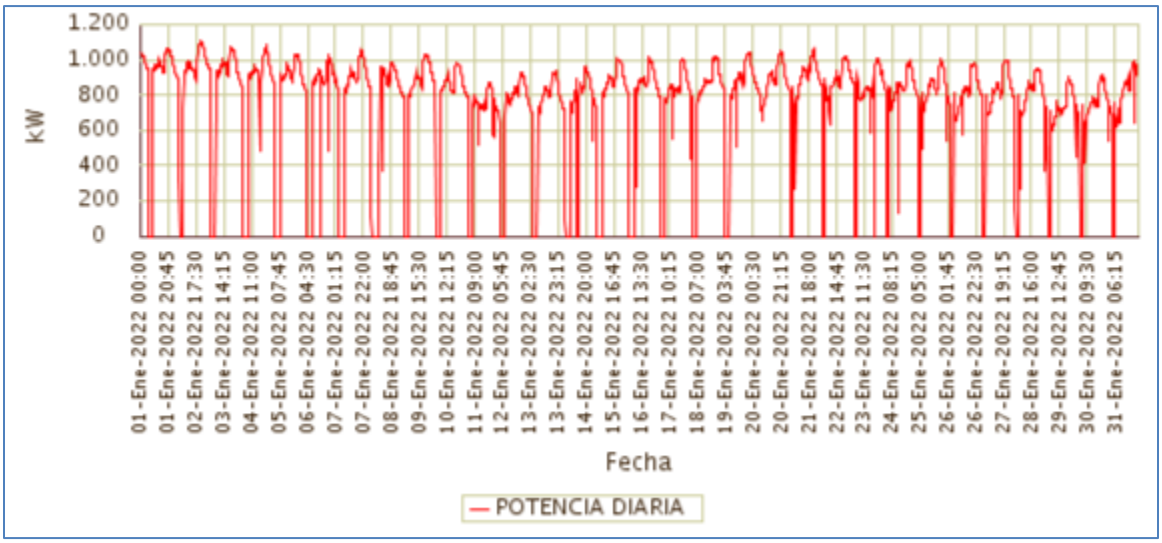

Fuente CNM

39.4 Potencia Máxima

La potencia máxima fue de 1.107,74kW, se presentó el Domingo 02 de Enero a las 20:30 horas. Respecto a la potencia máxima de Enero de 2021 (1.041,04kW), tuvo una variación de 6,41%.

En la siguiente grafica se presenta la potencia máxima diaria registrada para este mes.

Gráfica 233 Potencia Máxima Diaria-ACANDI (ACANDI - CHOCO).

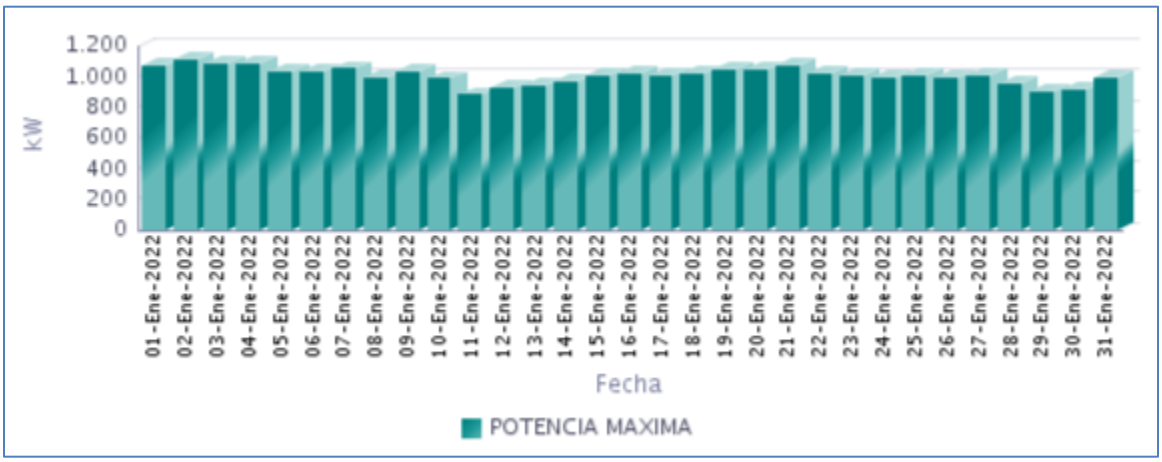

Fuente CNM

39.5 Horas de Prestación del Servicio

En Enero, se prestó el servicio de energía eléctrica en la localidad, un promedio diario de 21 Horas 7 Minutos, como se presenta en la siguiente gráfica.

Gráfica 234 Horas Efectivas de Prestación del Servicio - ACANDI (ACANDI - CHOCO),

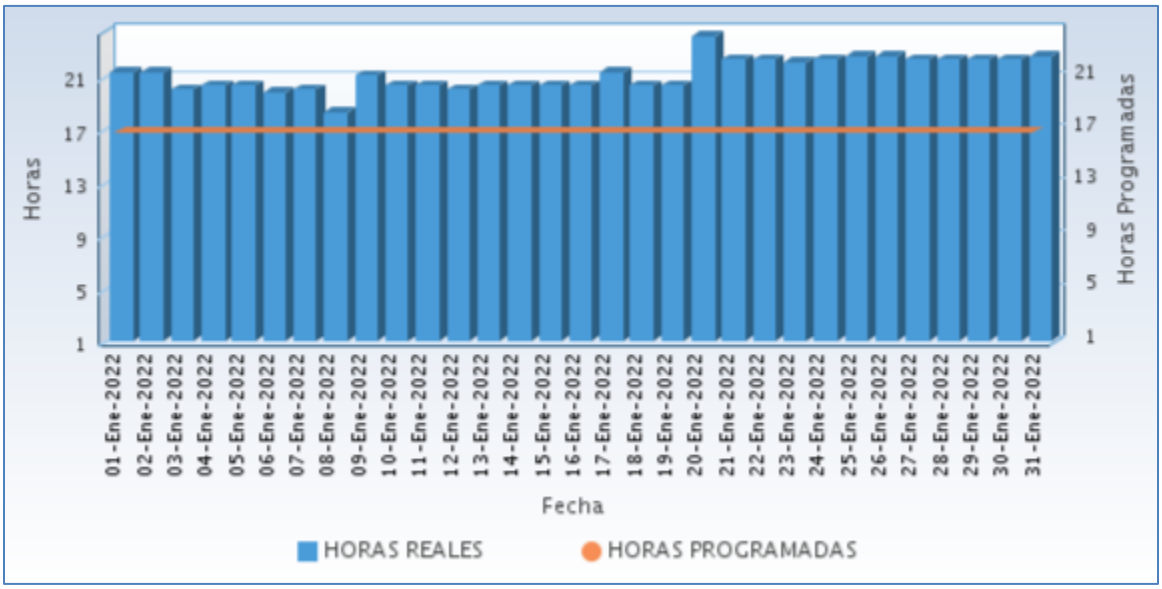

Fuente CNM

A continuación se relaciona las horas promedio por día de la prestación del servicio de energía:

Tabla 116 Horas promedio por día prestación del servicio de energía

ACANDI (ACANDI - CHOCO) Enero 2022	
DIA	**Horas de servicio promedio en el día [hh:mm]**
01-Ene-2022	21 Horas 15 Minutos
02-Ene-2022	21 Horas 15 Minutos
03-Ene-2022	20 Horas 0 Minutos
04-Ene-2022	20 Horas 15 Minutos
05-Ene-2022	20 Horas 15 Minutos
06-Ene-2022	19 Horas 45 Minutos
07-Ene-2022	20 Horas 0 Minutos
08-Ene-2022	18 Horas 15 Minutos
09-Ene-2022	21 Horas 0 Minutos
10-Ene-2022	20 Horas 15 Minutos
11-Ene-2022	20 Horas 15 Minutos
12-Ene-2022	20 Horas 0 Minutos
13-Ene-2022	20 Horas 15 Minutos
14-Ene-2022	20 Horas 15 Minutos
15-Ene-2022	20 Horas 15 Minutos
16-Ene-2022	20 Horas 15 Minutos
17-Ene-2022	21 Horas 15 Minutos

ACANDI (ACANDI - CHOCO) Enero 2022	
DIA	**Horas de servicio promedio en el día [hh:mm]**
18-Ene-2022	20 Horas 15 Minutos
19-Ene-2022	20 Horas 15 Minutos
20-Ene-2022	24 Horas
21-Ene-2022	22 Horas 15 Minutos
22-Ene-2022	22 Horas 15 Minutos
23-Ene-2022	22 Horas 0 Minutos
24-Ene-2022	22 Horas 15 Minutos
25-Ene-2022	22 Horas 30 Minutos
26-Ene-2022	22 Horas 30 Minutos
27-Ene-2022	22 Horas 15 Minutos
28-Ene-2022	22 Horas 15 Minutos
29-Ene-2022	22 Horas 15 Minutos
30-Ene-2022	22 Horas 15 Minutos
31-Ene-2022	22 Horas 30 Minutos

Fuente CNM

39.6 Curvas de Carga

En la siguiente gráfica, se presenta el comportamiento de la carga promedio para el mes.

Gráfica 235 Curva de Carga Promedio Diaria Mensual

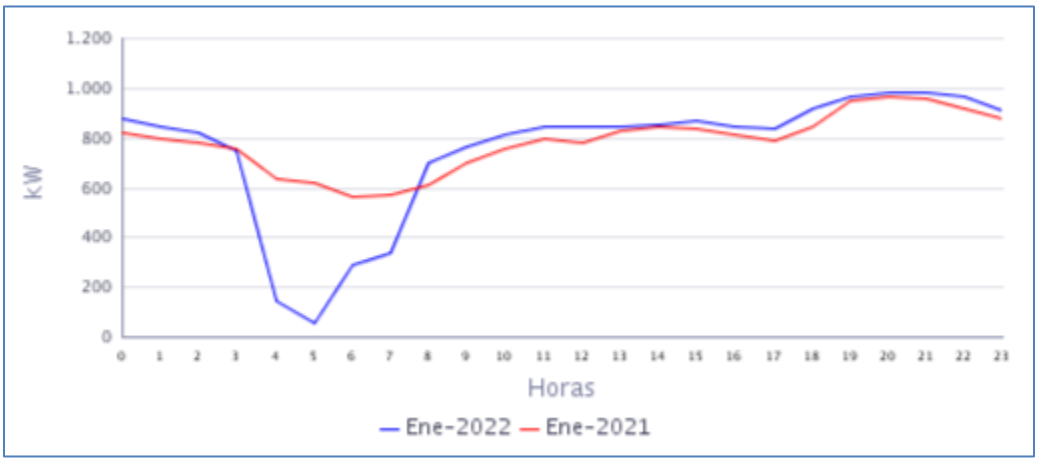

Fuente CNM

En la gráfica anterior se comparan las curvas de carga promedio diarias de Ene-2021 y del Ene-2022, presentándose una caída en la demanda del 3,76%.

40. ARUSÍ (NUQUI - CHOCO)

El corregimiento de Arusí, pertenece al municipio de Nuquí, Departamento de Chocó. Esta localidad cuenta con un total de 132 usuarios .[1]

40.1 Descripción del Sitio

La localidad cuenta con una central de generación que está conformada por la siguiente infraestructura:

Tabla 117 Infraestructura de la Localidad.

GRUPO ELECTRÓGENO			
ITEM	**MARCA**	**CAPACIDAD**	**ESTADO**
1	PARTNER	110 kVA	EN MANTENIMIENTO
2	PERKINS	110 kW	EN OPERACIÓN
TRANSFORMADORES			
ITEM	**CAPACIDAD**		**ESTADO**
1	100		EN OPERACIÓN

Gráfica 236 Diagrama de Conexión de la Localidad.

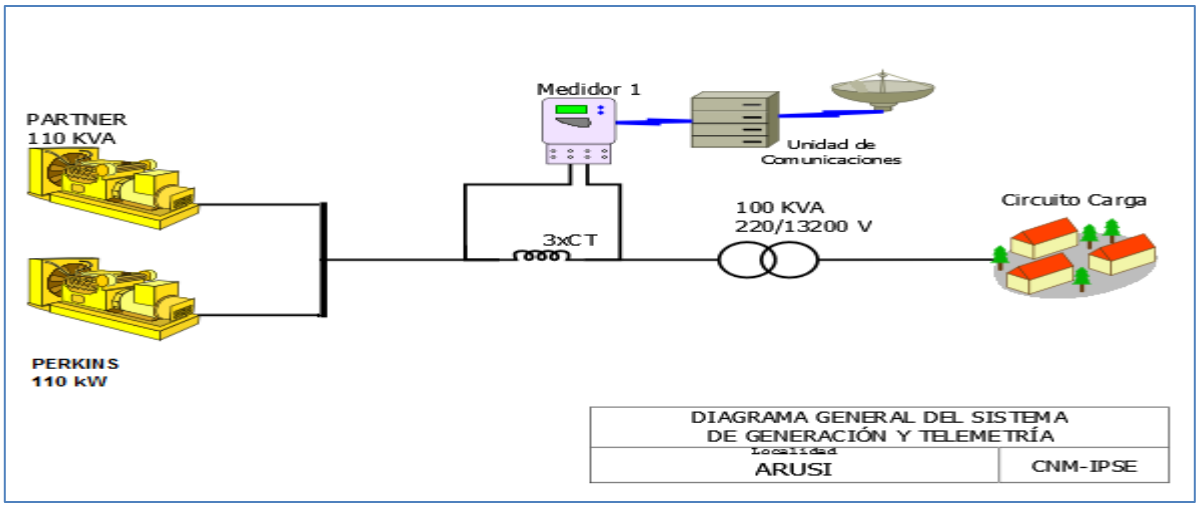

Localidad sin información, telemetría desconectada. según la información suministrada por el señor Fawer Lerma Vanegas, gerente de la empresa ELECTRONUQUI E.S.P. S.A., el día jueves 11 de noviembre de 2021 se restableció la prestación del servicio de energía eléctrica en la localidad de Arusí, municipio de Nuquí, en el departamento del Chocó, gracias a la instalación de un nuevo grupo electrógeno marca Perkins de 110 kW.

Fuente: http://reportes.sui.gov.co/ - Sistema Único de Información SUI - Año 2020.

41. BALBOA (UNGUIA - CHOCO)

La localidad de Balboa es un centro poblado del municipio de Unguía, Departamento del Chocó. Esta Localidad cuenta con un total de 357 usuarios .[1]

41.1 Descripción del Sitio

La localidad cuenta con una central de generación que está conformada por la siguiente infraestructura:

Tabla 120 Infraestructura de la Localidad.

GRUPO ELECTRÓGENO			
ITEM	**MARCA**	**CAPACIDAD**	**ESTADO**
1	CUMMINS	165 kW	EN OPERACIÓN
2	CUMMINS	165 kW	EN OPERACIÓN
TRANSFORMADORES			
ITEM	**CAPACIDAD**		**ESTADO**
1	300 kVA		EN OPERACIÓN

Gráfica 242 Diagrama de Conexión de la Localidad.

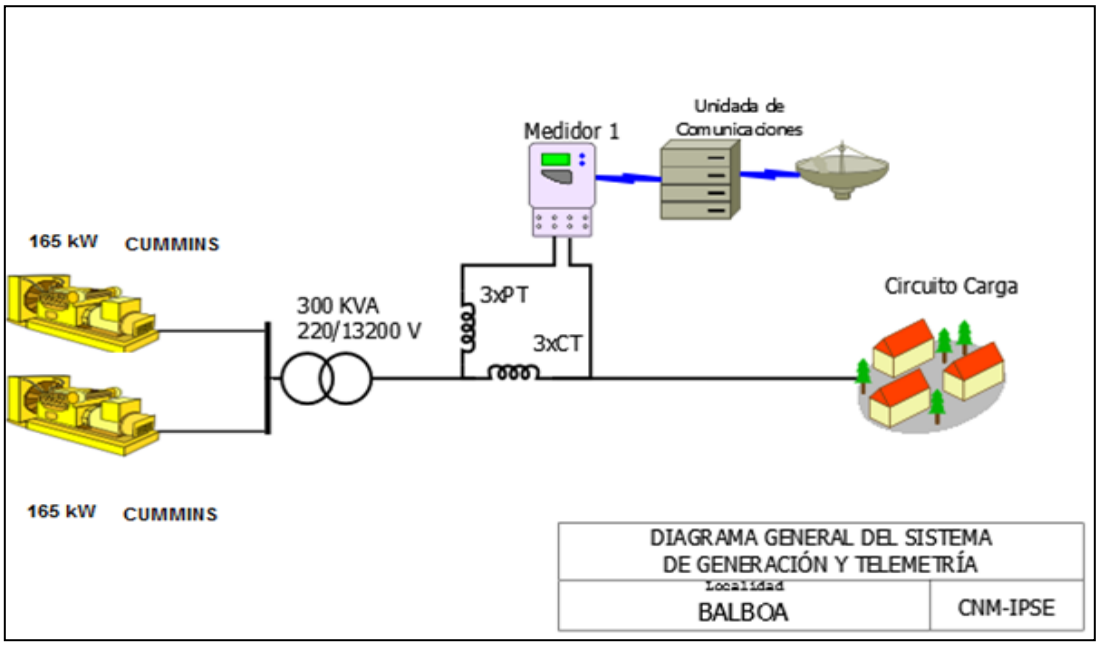

[1] Fuente: http://reportes.sui.gov.co/ - Sistema Único de Información SUI - Año 2020[1] Fuente: http://reportes.sui.gov.co/ - Sistema Único de Información SUI - Año 2020.

41.2 Energía

El consumo de energía eléctrica para esta localidad en *Enero* de 2022, se presenta en la siguiente tabla, donde se encuentran los valores acumulados diarios de la energía activa (kWh), reactiva (kVARh), aparente (kVAh) y del factor de potencia (p.u).

Tabla 121 Energía Activa, Reactiva, Aparente y Factor de Potencia.

BALBOA (UNGUIA - CHOCO)				
Fecha	**Energía Activa (kWh)**	**Energía Reactiva (kVARh)**	**Energía Aparente (kVAh)**	**Factor de Potencia (p.u)**
Enero 1, Sábado	937	384	1.012,32	0,93
Enero 2, Domingo	710	283	764,47	0,93
Enero 3, Lunes	545	210	584,09	0,93
Enero 4, Martes	516	200	553,34	0,93
Enero 5, Miércoles	541	218	583,78	0,93
Enero 6, Jueves	567	224	609,34	0,93
Enero 7, Viernes	557	231	602,89	0,92
Enero 8, Sábado	654	270	708,01	0,92
Enero 9, Domingo	651	276	707,03	0,92
Enero 10, Lunes	632	259	683,26	0,93
Enero 11, Martes	579	232	623,62	0,93
Enero 12, Miércoles	592	247	641,28	0,92
Enero 13, Jueves	596	244	643,83	0,93
Enero 14, Viernes	627	278	685,68	0,91
Enero 15, Sábado	646	262	697,37	0,93
Enero 16, Domingo	649	258	698,74	0,93
Enero 17, Lunes	635	258	685,22	0,93
Enero 18, Martes	609	235	652,40	0,93
Enero 19, Miércoles	633	248	679,84	0,93
Enero 20, Jueves	673	282	729,40	0,92
Enero 21, Viernes	672	271	724,91	0,93
Enero 22, Sábado	679	286	736,50	0,92
Enero 23, Domingo	657	271	711,10	0,92
Enero 24, Lunes	643	246	688,70	0,93
Enero 25, Martes	600	238	645,72	0,93
Enero 26, Miércoles	621	250	669,36	0,93
Enero 27, Jueves	587	241	634,10	0,93
Enero 28, Viernes	658	276	713,72	0,92
Enero 29, Sábado	621	247	668,22	0,93
Enero 30, Domingo	624	257	674,50	0,92
Enero 31, Lunes	593	236	638,57	0,93
TOTAL	**19.504**	**7.918**	**21.050,06**	**0,93**

El factor de potencia promedio fue 0,93.

Con referencia a Enero de 2021 (20.520 kWh), se presentó una caída en la demanda de energía eléctrica del 4,95%.

Gráfica 243 Energía Activa, Reactiva y Factor de Potencia – BALBOA (UNGUIA - CHOCO).

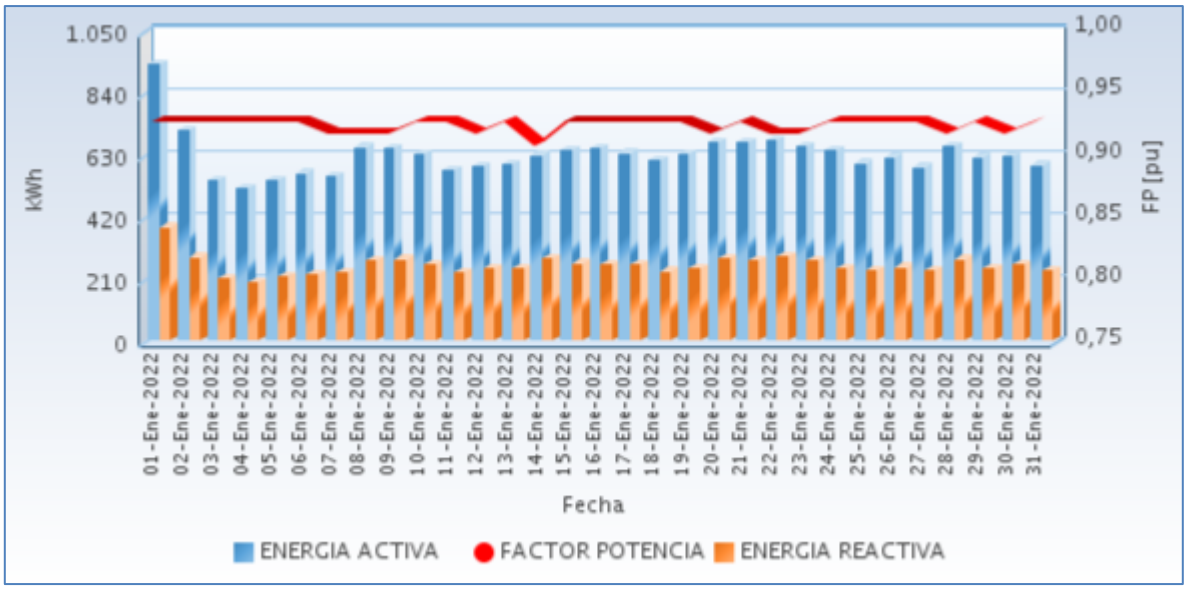

Fuente CNM

41.3 Potencia

En la siguiente gráfica se presenta el comportamiento diario de la potencia para este mes.

Gráfica 244 Comportamiento Diario de la Potencia.

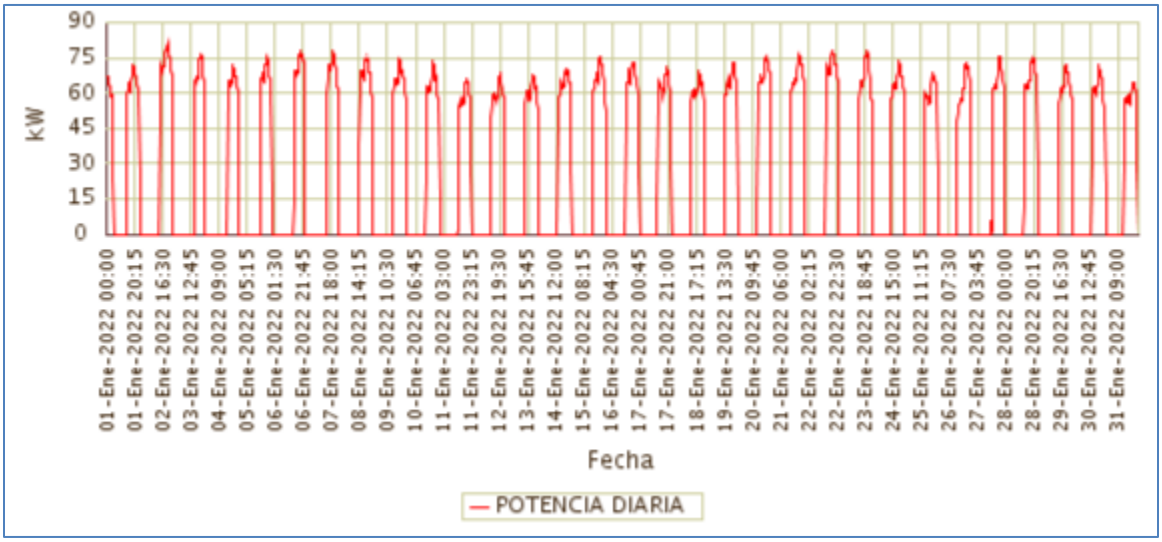

Fuente CNM

41.4 Potencia Máxima

La potencia máxima fue de 81,14kW, se presentó el Domingo 02 de Enero a las 20:00 horas. Respecto a la potencia máxima de Enero de 2021 (79,15kW), tuvo una variación de 2,52%.

En la siguiente grafica se presenta la potencia máxima diaria registrada para este mes.

Gráfica 245 Potencia Máxima Diaria-BALBOA (UNGUIA - CHOCO).

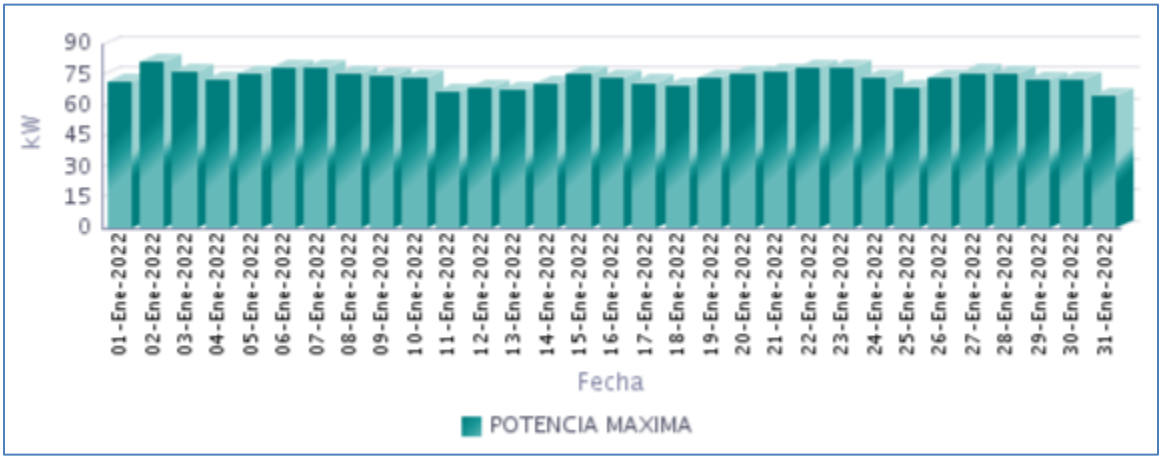

Fuente CNM

41.5 Horas de Prestación del Servicio

En Enero, se prestó el servicio de energía eléctrica en la localidad, un promedio diario de 9 Horas 57 Minutos, como se presenta en la siguiente gráfica.

Gráfica 246 Horas Efectivas de Prestación del Servicio - BALBOA (UNGUIA - CHOCO),

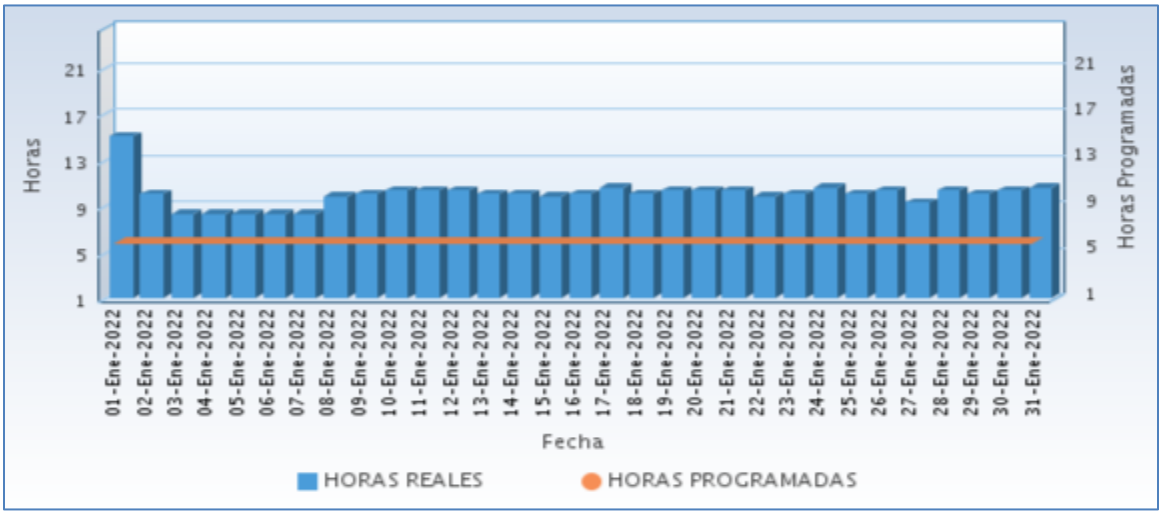

Fuente CNM

A continuación se relaciona las horas promedio por día de la prestación del servicio de energía:

Tabla 122 Horas promedio por día prestación del servicio de energía

BALBOA (UNGUIA - CHOCO) Enero 2022	
DIA	**Horas de servicio promedio en el día [hh:mm]**
01-Ene-2022	15 Horas 0 Minutos
02-Ene-2022	10 Horas 0 Minutos
03-Ene-2022	8 Horas 15 Minutos
04-Ene-2022	8 Horas 15 Minutos
05-Ene-2022	8 Horas 15 Minutos
06-Ene-2022	8 Horas 15 Minutos
07-Ene-2022	8 Horas 15 Minutos
08-Ene-2022	9 Horas 45 Minutos
09-Ene-2022	10 Horas 0 Minutos
10-Ene-2022	10 Horas 15 Minutos
11-Ene-2022	10 Horas 15 Minutos
12-Ene-2022	10 Horas 15 Minutos
13-Ene-2022	10 Horas 0 Minutos
14-Ene-2022	10 Horas 0 Minutos
15-Ene-2022	9 Horas 45 Minutos
16-Ene-2022	10 Horas 0 Minutos
17-Ene-2022	10 Horas 30 Minutos
18-Ene-2022	10 Horas 0 Minutos
19-Ene-2022	10 Horas 15 Minutos
20-Ene-2022	10 Horas 15 Minutos
21-Ene-2022	10 Horas 15 Minutos
22-Ene-2022	9 Horas 45 Minutos
23-Ene-2022	10 Horas 0 Minutos
24-Ene-2022	10 Horas 30 Minutos
25-Ene-2022	10 Horas 0 Minutos
26-Ene-2022	10 Horas 15 Minutos
27-Ene-2022	9 Horas 15 Minutos
28-Ene-2022	10 Horas 15 Minutos
29-Ene-2022	10 Horas 0 Minutos
30-Ene-2022	10 Horas 15 Minutos
31-Ene-2022	10 Horas 30 Minutos

Fuente CNM

41.6 Curvas de Carga

En la siguiente gráfica, se presenta el comportamiento de la carga promedio para el mes.

Gráfica 247 Curva de Carga Promedio Diaria Mensual

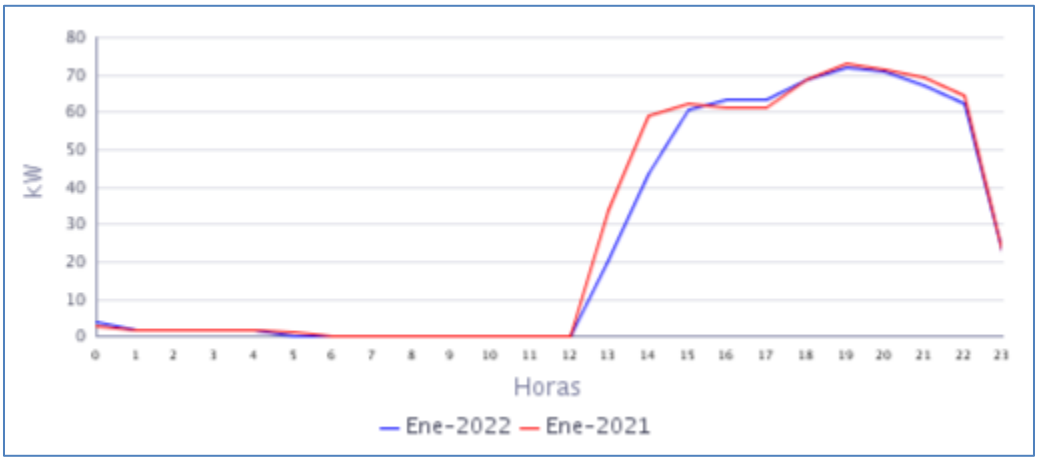

Fuente CNM

En la gráfica anterior se comparan las curvas de carga promedio diarias de Ene-2021 y del Ene-2022, presentándose una caída en la demanda del 4,95%.

42. BELLAVISTA (BOJAYA (BELLAVISTA) - CHOCO)

La localidad de Bojayá está ubicada en el departamento de Chocó con una población, según el censo DANE de 2018 y su proyección al 2020, de 12.326 habitantes, de los cuales 1.165 están ubicados en la cabecera municipal y 11.161 en las áreas rurales del municipio. Él número de usuarios es de 484.[1]

42.1 Descripción del Sitio

La localidad cuenta con una central de generación que está conformada por la siguiente infraestructura:

Tabla 123 Infraestructura de la Localidad.

GRUPO ELECTROGENO			
ITEM	**MARCA**	**CAPACIDAD**	**ESTADO**
1	CUMMINS C250 D6	250 kW	EN MANTENIMIENTO
2	CUMMINS C400 D6	400 kW	EN MANTENIMIENTO
3	CUMMINS	400kW (500kVA)*	EN OPERACIÓN (NUEVA)
4	PERKINS	500 kW	FUERA DE SERVICIO
TRANSFORMADORES			
ITEM	**CAPACIDAD**		**ESTADO**
1	300 kVA		EN OPERACIÓN
2	500 kVA		FUERA DE SERVICIO

*en operación desde 28 de febrero.

Gráfica 248 Diagrama de Conexión de la Localidad.

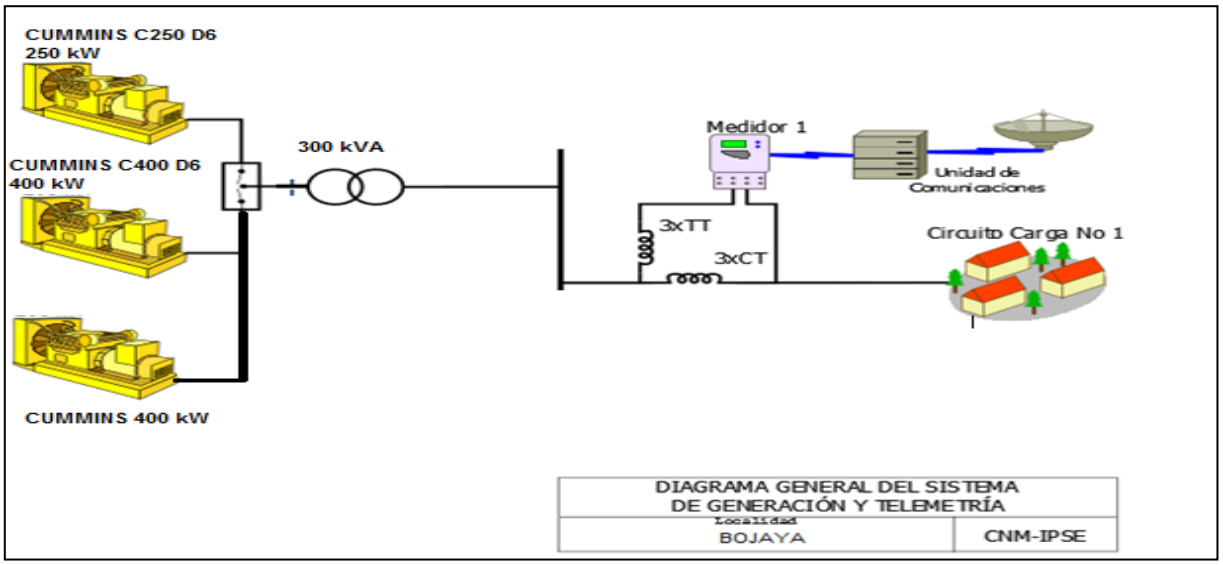

[1] Fuente: http://www.dane.gov.co/Información derivada del Censo Nacional de Población y Vivienda (CNPV) 2018.'Retroproyecciones y Proyecciones de población a nivel municipal por área, sexo y edad simple. Periodo 1985- 2035.

42.2 Energía

El consumo de energía eléctrica para esta localidad en *Enero* de 2022, se presenta en la siguiente tabla, donde se encuentran los valores acumulados diarios de la energía activa (kWh), reactiva (kVARh), aparente (kVAh) y del factor de potencia (p.u).

Tabla 124 Energía Activa, Reactiva, Aparente y Factor de Potencia.

BELLAVISTA (BOJAYA (BELLAVISTA) - CHOCO)				
Fecha	**Energía Activa (kWh)**	**Energía Reactiva (kVARh)**	**Energía Aparente (kVAh)**	**Factor de Potencia (p.u)**
Enero 1, Sábado	2.908	847	3.028,94	0,96
Enero 2, Domingo	1.859	556	1.940,33	0,96
Enero 3, Lunes	1.992	543	2.064,34	0,96
Enero 4, Martes	3.728	1.098	3.886,58	0,96
Enero 5, Miércoles	3.004	860	3.124,65	0,96
Enero 6, Jueves	3.350	966	3.486,90	0,96
Enero 7, Viernes	3.191	900	3.315,30	0,96
Enero 8, Sábado	2.797	782	2.904,39	0,96
Enero 9, Domingo	2.740	791	2.851,70	0,96
Enero 10, Lunes	3.235	914	3.361,52	0,96
Enero 11, Martes	3.100	869	3.219,52	0,96
Enero 12, Miércoles	3.327	940	3.457,39	0,96
Enero 13, Jueves	3.288	967	3.427,12	0,96
Enero 14, Viernes	2.900	844	3.020,38	0,96
Enero 15, Sábado	2.799	856	2.927,04	0,96
Enero 16, Domingo	2.935	891	3.066,82	0,96
Enero 17, Lunes	3.472	1.011	3.615,96	0,96
Enero 18, Martes	3.387	982	3.526,75	0,96
Enero 19, Miércoles	3.485	1.023	3.632,26	0,96
Enero 20, Jueves	3.527	1.051	3.680,17	0,96
Enero 21, Viernes	3.479	1.036	3.630,23	0,96
Enero 22, Sábado	2.940	858	3.062,57	0,96
Enero 23, Domingo	1.942	557	2.019,88	0,96
Enero 24, Lunes	3.615	1.073	3.770,88	0,96
Enero 25, Martes	2.452	689	2.546,68	0,96
Enero 26, Miércoles	3.473	982	3.609,53	0,96
Enero 27, Jueves	2.123	583	2.201,21	0,96
Enero 28, Viernes	3.382	966	3.517,26	0,96
Enero 29, Sábado	2.098	597	2.181,11	0,96
Enero 30, Domingo	2.817	832	2.937,38	0,96
Enero 31, Lunes	3.527	1.047	3.679,11	0,96
TOTAL	**92.871**	**26.910**	**96.691,56**	**0,96**

El factor de potencia promedio fue 0,96.

Con referencia a Enero de 2021 (58.380 kWh), se presentó un crecimiento en la demanda de energía eléctrica del 59,08%. Este comportamiento es debido a los problemas de generación que se presentaron en el mismo periodo del año pasado.

Gráfica 249 Energía Activa, Reactiva y Factor de Potencia – BELLAVISTA (BOJAYA (BELLAVISTA) - CHOCO).

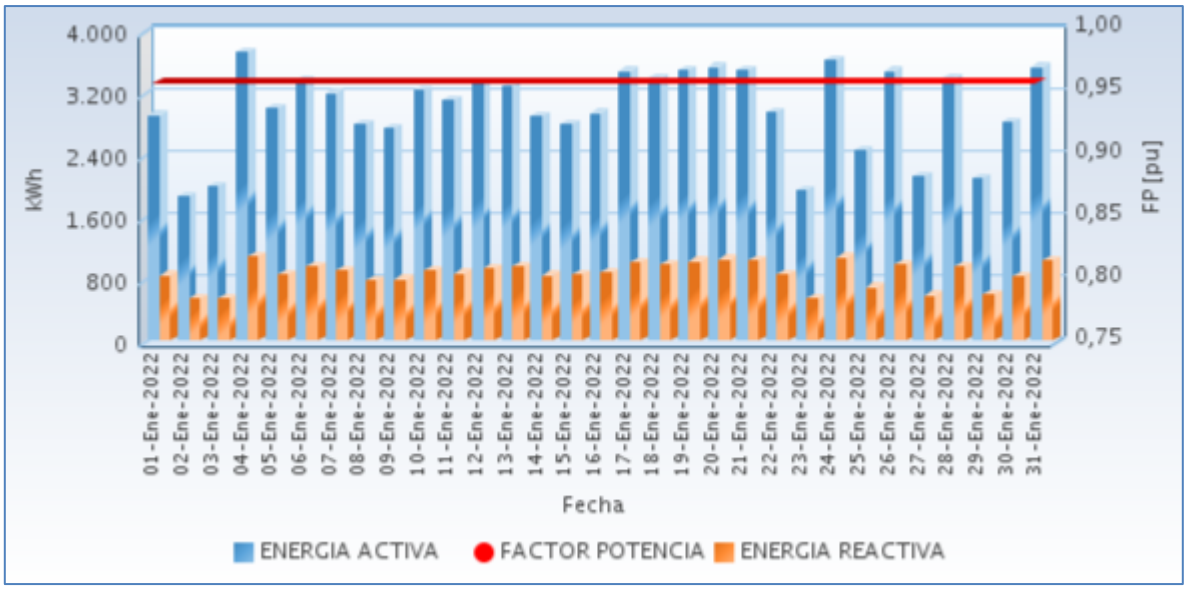

Fuente CNM

42.3 Potencia

En la siguiente gráfica se presenta el comportamiento diario de la potencia para este mes.

Gráfica 250 Comportamiento Diario de la Potencia.

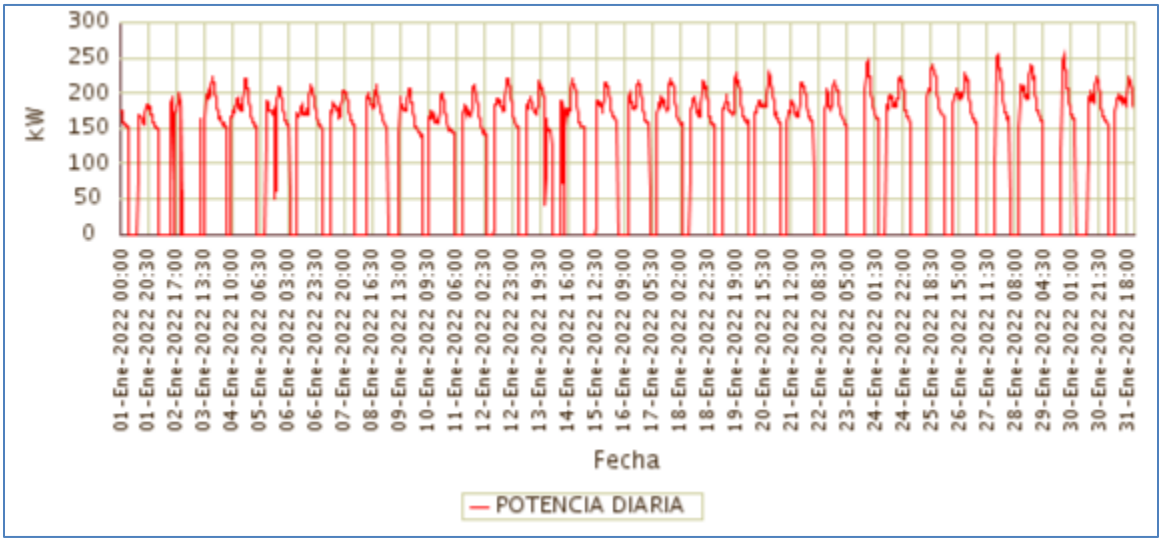

Fuente CNM

42.4 Potencia Máxima

La potencia máxima fue de 255,81kW, se presentó el Jueves 27 de Enero a las 19:15 horas. Respecto a la potencia máxima de Enero de 2021 (207,17kW), tuvo una variación de 23,48%.

En la siguiente grafica se presenta la potencia máxima diaria registrada para este mes.

Gráfica 251 Potencia Máxima Diaria-BELLAVISTA (BOJAYA (BELLAVISTA) - CHOCO).

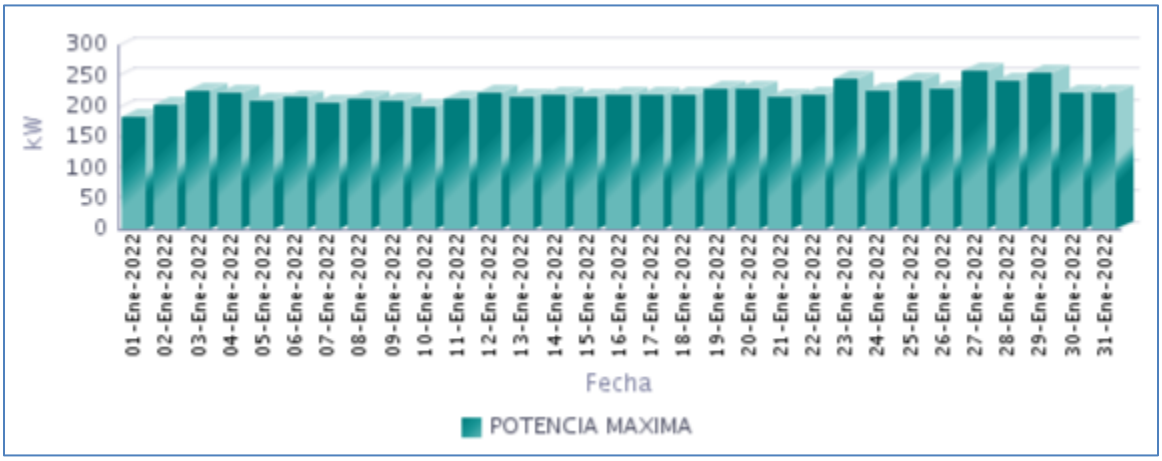

Fuente CNM

42.5 Horas de Prestación del Servicio

En Enero, se prestó el servicio de energía eléctrica en la localidad, un promedio diario de 16 Horas 42 Minutos, como se presenta en la siguiente gráfica.

Gráfica 252 Horas Efectivas de Prestación del Servicio - BELLAVISTA (BOJAYA (BELLAVISTA) - CHOCO),

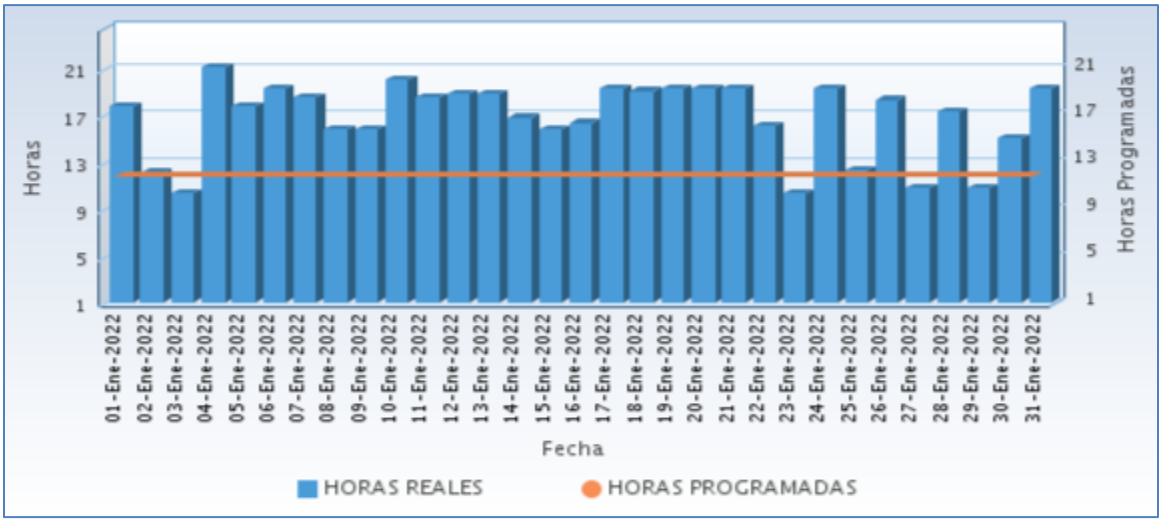

Fuente CNM

A continuación se relaciona las horas promedio por día de la prestación del servicio de energía:

Tabla 125 Horas promedio por día prestación del servicio de energía

BELLAVISTA (BOJAYA (BELLAVISTA) - CHOCO) Enero 2022	
DIA	**Horas de servicio promedio en el día [hh:mm]**
01-Ene-2022	17 Horas 45 Minutos
02-Ene-2022	12 Horas 0 Minutos
03-Ene-2022	10 Horas 15 Minutos
04-Ene-2022	21 Horas 0 Minutos
05-Ene-2022	17 Horas 45 Minutos
06-Ene-2022	19 Horas 15 Minutos
07-Ene-2022	18 Horas 30 Minutos
08-Ene-2022	15 Horas 45 Minutos
09-Ene-2022	15 Horas 45 Minutos
10-Ene-2022	20 Horas 0 Minutos
11-Ene-2022	18 Horas 30 Minutos
12-Ene-2022	18 Horas 45 Minutos
13-Ene-2022	18 Horas 45 Minutos
14-Ene-2022	16 Horas 45 Minutos
15-Ene-2022	15 Horas 45 Minutos
16-Ene-2022	16 Horas 15 Minutos
17-Ene-2022	19 Horas 15 Minutos
18-Ene-2022	19 Horas 0 Minutos
19-Ene-2022	19 Horas 15 Minutos
20-Ene-2022	19 Horas 15 Minutos
21-Ene-2022	19 Horas 15 Minutos
22-Ene-2022	16 Horas 0 Minutos
23-Ene-2022	10 Horas 15 Minutos
24-Ene-2022	19 Horas 15 Minutos
25-Ene-2022	12 Horas 15 Minutos
26-Ene-2022	18 Horas 15 Minutos
27-Ene-2022	10 Horas 45 Minutos
28-Ene-2022	17 Horas 15 Minutos
29-Ene-2022	10 Horas 45 Minutos
30-Ene-2022	15 Horas 0 Minutos
31-Ene-2022	19 Horas 15 Minutos

Fuente CNM

42.6 Curvas de Carga

En la siguiente gráfica, se presenta el comportamiento de la carga promedio para el mes.

Gráfica 253 Curva de Carga Promedio Diaria Mensual

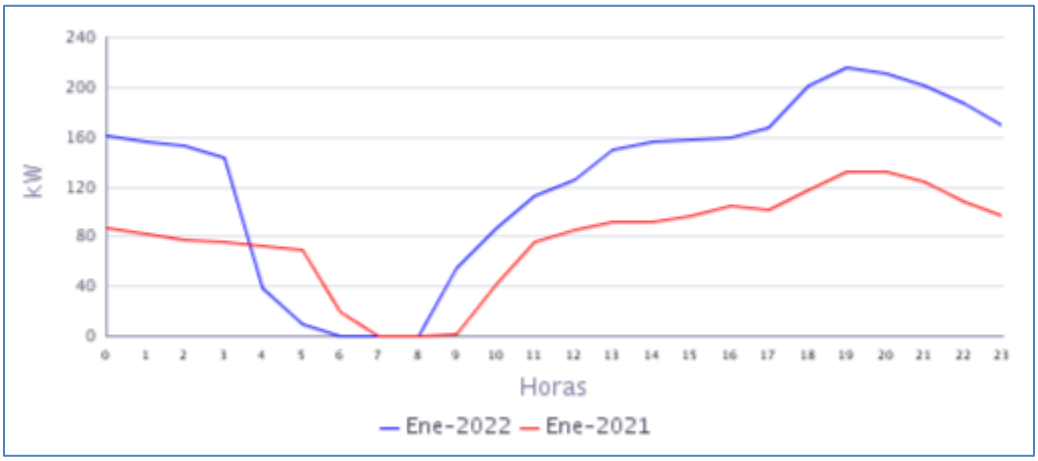

Fuente CNM

En la gráfica anterior se comparan las curvas de carga promedio diarias de Ene-2021 y del Ene-2022, presentándose un crecimiento en la demanda de 59,08%.

43. BETE (MEDIO ATRATO (BETE) - CHOCO)

La localidad de Beté es la cabecera municipal del Medio Atrato, Departamento de Chocó, con una población según el censo DANE de 2018 y su proyección al 2020, de 10.930 habitantes de los cuales 980 están ubicados en la cabecera municipal y 9.950 en las áreas rurales del municipio. El número de usuarios es de 294.[1]

43.1 Descripción del Sitio

La localidad cuenta con una central de generación que está conformada por la siguiente infraestructura:

Tabla 126 Infraestructura de la Localidad.

GRUPO ELECTRÓGENO			
ITEM	**MARCA**	**CAPACIDAD**	**ESTADO**
1	Powell System	132 kW	EN OPERACIÓN
2	Powell System	132 kW	EN MANTENIMIENTO
TRANSFORMADORES			
ITEM	**CAPACIDAD**		**ESTADO**
1	500 kVA		EN OPERACIÓN

Gráfica 254 Diagrama de Conexión de la Localidad.

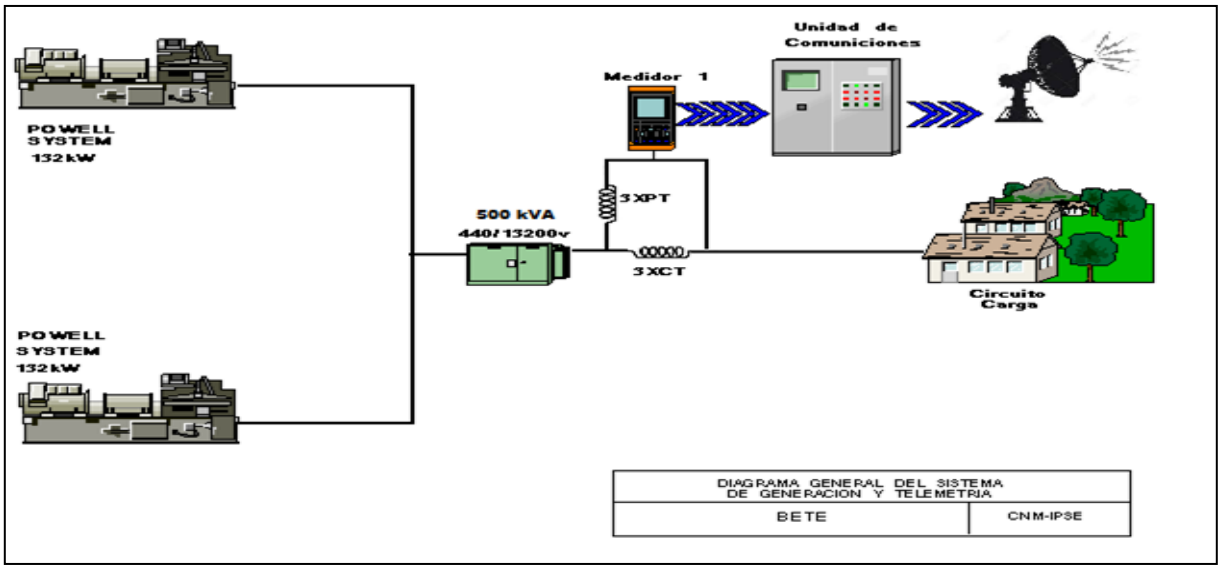

[1] Fuente: http://www.dane.gov.co/Información derivada del Censo Nacional de Población y Vivienda (CNPV) 2018.'Retroproyecciones y Proyecciones de población a nivel municipal por área, sexo y edad simple. Periodo 1985- 2035.

43.2 Energía

El consumo de energía eléctrica para esta localidad en *Enero* de 2022, se presenta en la siguiente tabla, donde se encuentran los valores acumulados diarios de la energía activa (kWh), reactiva (kVARh), aparente (kVAh) y del factor de potencia (p.u).

Tabla 127 Energía Activa, Reactiva, Aparente y Factor de Potencia.

BETE (MEDIO ATRATO (BETE) - CHOCO)				
Fecha	**Energía Activa (kWh)**	**Energía Reactiva (kVARh)**	**Energía Aparente (kVAh)**	**Factor de Potencia (p.u)**
Enero 1, Sábado	574	388	692,83	0,83
Enero 2, Domingo	481	325	580,50	0,83
Enero 3, Lunes	461	308	554,42	0,83
Enero 4, Martes	470	305	560,29	0,84
Enero 5, Miércoles	448	297	537,51	0,83
Enero 6, Jueves	458	311	553,61	0,83
Enero 7, Viernes	459	314	556,13	0,83
Enero 8, Sábado	437	296	527,81	0,83
Enero 9, Domingo	331	231	403,64	0,82
Enero 10, Lunes	435	297	526,72	0,83
Enero 11, Martes	449	315	548,48	0,82
Enero 12, Miércoles	460	330	566,13	0,81
Enero 13, Jueves	413	288	503,50	0,82
Enero 14, Viernes	459	324	561,83	0,82
Enero 15, Sábado	445	314	544,63	0,82
Enero 16, Domingo	447	315	546,84	0,82
Enero 17, Lunes	475	314	569,40	0,83
Enero 18, Martes	495	328	593,81	0,83
Enero 19, Miércoles	492	333	594,10	0,83
Enero 20, Jueves	499	345	606,65	0,82
Enero 21, Viernes	481	329	582,75	0,83
Enero 22, Sábado	459	324	561,83	0,82
Enero 23, Domingo	485	347	596,35	0,81
Enero 24, Lunes	491	335	594,40	0,83
Enero 25, Martes	489	324	586,60	0,83
Enero 26, Miércoles	510	334	609,64	0,84
Enero 27, Jueves	474	319	571,35	0,83
Enero 28, Viernes	514	343	617,94	0,83
Enero 29, Sábado	450	296	538,62	0,84
Enero 30, Domingo	479	334	583,95	0,82
Enero 31, Lunes	495	343	602,22	0,82
TOTAL	**14.515**	**9.906**	**17.573,11**	**0,83**

El factor de potencia promedio fue 0,83.

Para este período se presentó un exceso de consumo de energía reactiva de 2648,50 kVARh.

Con referencia a Enero de 2021 (17.856 kWh), se presentó una caída en la demanda de energía eléctrica del 18,71%.

Gráfica 255 Energía Activa, Reactiva y Factor de Potencia – BETE (MEDIO ATRATO (BETE) - CHOCO).

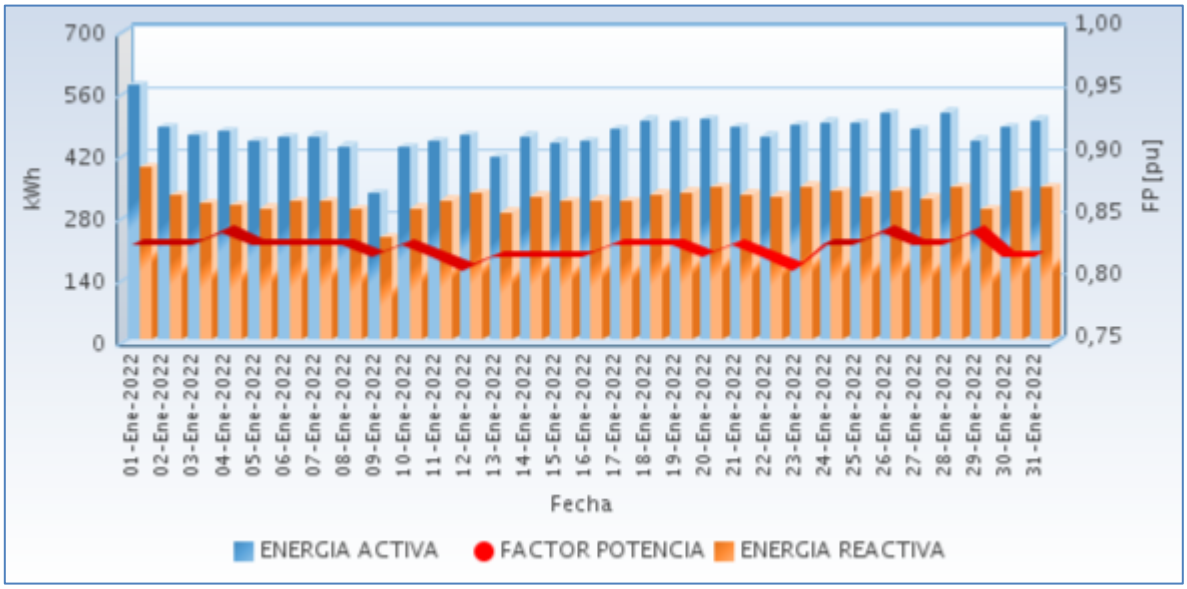

Fuente CNM

43.3 Potencia

En la siguiente gráfica se presenta el comportamiento diario de la potencia para este mes.

Gráfica 256 Comportamiento Diario de la Potencia.

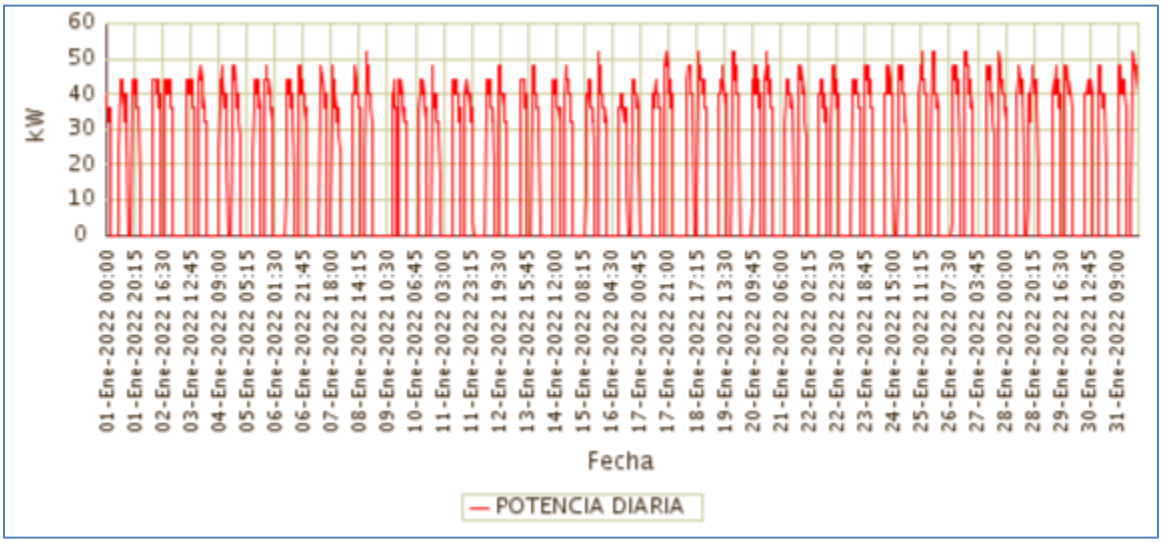

Fuente CNM

43.4 Potencia Máxima

La potencia máxima fue de 52,00kW, se presentó el Lunes 31 de Enero a las 20:00 horas. Respecto a la potencia máxima de Enero de 2021 (72,00kW), tuvo una caída de 27,78%.

En la siguiente grafica se presenta la potencia máxima diaria registrada para este mes.

Gráfica 257 Potencia Máxima Diaria-BETE (MEDIO ATRATO (BETE) - CHOCO).

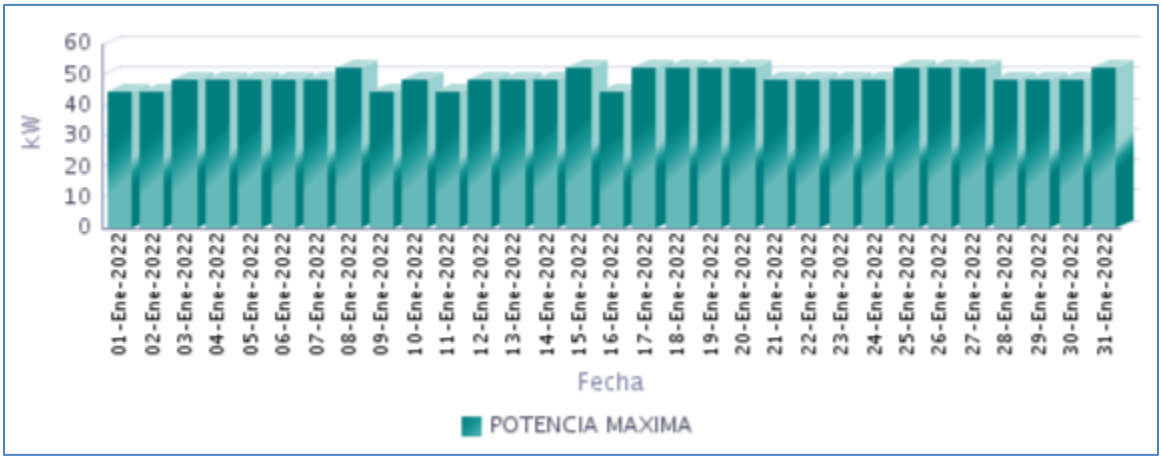

Fuente CNM

43.5 Horas de Prestación del Servicio

En Enero, se prestó el servicio de energía eléctrica en la localidad, un promedio diario de 11 Horas 56 Minutos, como se presenta en la siguiente gráfica.

Gráfica 258 Horas Efectivas de Prestación del Servicio - BETE (MEDIO ATRATO (BETE) - CHOCO),

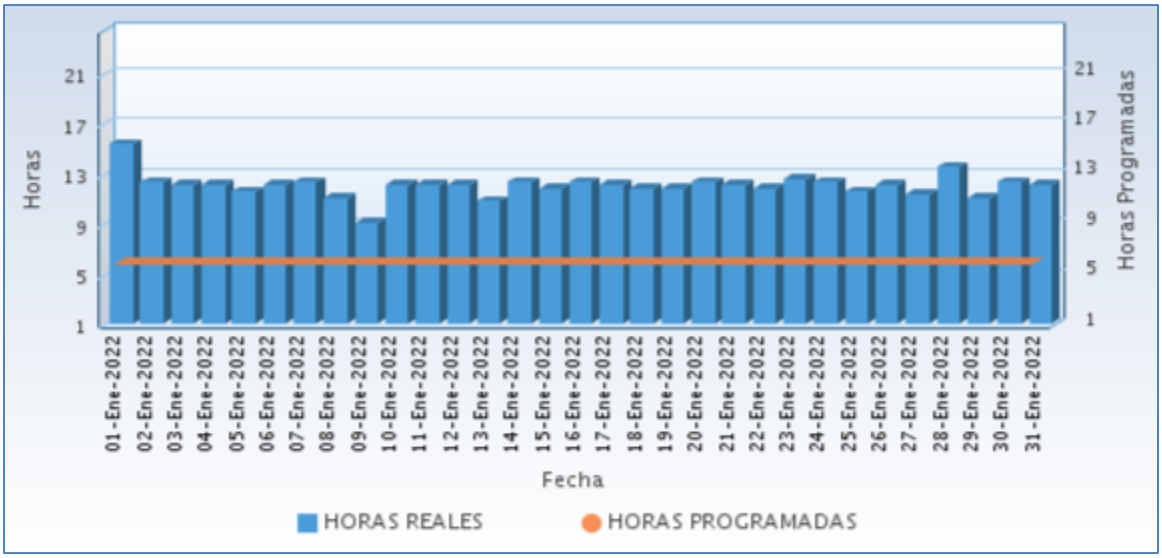

Fuente CNM

A continuación se relaciona las horas promedio por día de la prestación del servicio de energía:

Tabla 128 Horas promedio por día prestación del servicio de energía

BETE (MEDIO ATRATO (BETE) - CHOCO) Enero 2022	
DIA	**Horas de servicio promedio en el día [hh:mm]**
01-Ene-2022	15 Horas 15 Minutos
02-Ene-2022	12 Horas 15 Minutos
03-Ene-2022	12 Horas 0 Minutos
04-Ene-2022	12 Horas 0 Minutos
05-Ene-2022	11 Horas 30 Minutos
06-Ene-2022	12 Horas 0 Minutos
07-Ene-2022	12 Horas 15 Minutos
08-Ene-2022	11 Horas 0 Minutos
09-Ene-2022	9 Horas 0 Minutos
10-Ene-2022	12 Horas 0 Minutos
11-Ene-2022	12 Horas 0 Minutos
12-Ene-2022	12 Horas 0 Minutos
13-Ene-2022	10 Horas 45 Minutos
14-Ene-2022	12 Horas 15 Minutos
15-Ene-2022	11 Horas 45 Minutos
16-Ene-2022	12 Horas 15 Minutos
17-Ene-2022	12 Horas 0 Minutos
18-Ene-2022	11 Horas 45 Minutos
19-Ene-2022	11 Horas 45 Minutos
20-Ene-2022	12 Horas 15 Minutos
21-Ene-2022	12 Horas 0 Minutos
22-Ene-2022	11 Horas 45 Minutos
23-Ene-2022	12 Horas 30 Minutos
24-Ene-2022	12 Horas 15 Minutos
25-Ene-2022	11 Horas 30 Minutos
26-Ene-2022	12 Horas 0 Minutos
27-Ene-2022	11 Horas 15 Minutos
28-Ene-2022	13 Horas 30 Minutos
29-Ene-2022	11 Horas 0 Minutos
30-Ene-2022	12 Horas 15 Minutos
31-Ene-2022	12 Horas 0 Minutos

Fuente CNM

43.6 Curvas de Carga

En la siguiente gráfica, se presenta el comportamiento de la carga promedio para el mes.

Gráfica 259 Curva de Carga Promedio Diaria Mensual

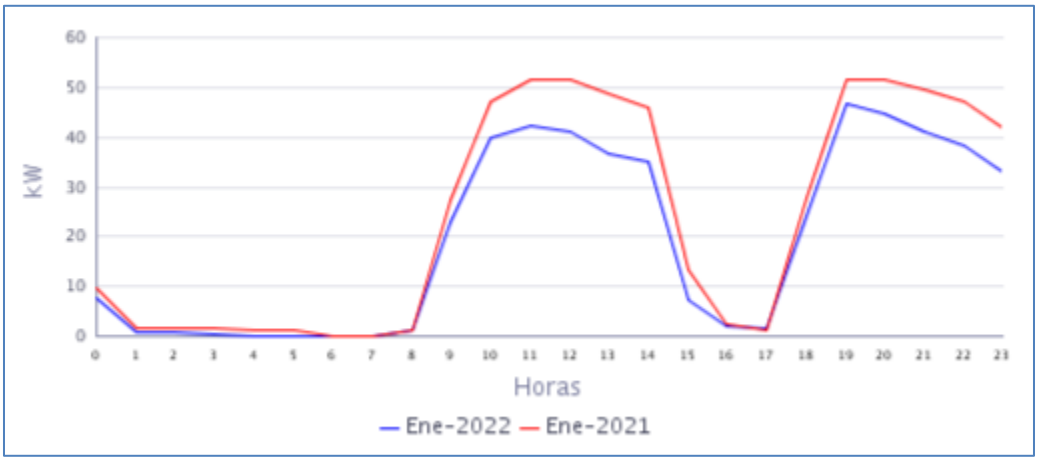

Fuente CNM

En la gráfica anterior se comparan las curvas de carga promedio diarias de Ene-2021 y del Ene-2022, presentándose una caída en la demanda del 18,71%.

44. BUENAVISTA (BAJO BAUDO (PIZARRO) - CHOCO)

El Centro poblado de Buena vista se encuentra ubicado en el municipio de Bajo Baudó (Pizarro), departamento de Chocó. Esta Localidad cuenta con un total de 290 usuarios residenciales.[1]

44.1 Descripción del Sitio

La localidad cuenta con una central de generación que está conformada por la siguiente infraestructura:

Tabla 129 Infraestructura de la Localidad.

GRUPO ELECTRÓGENO			
ITEM	**MARCA**	**CAPACIDAD**	**ESTADO**
1	SIN PLACA	110 KVA	EN OPERACIÓN

Gráfica 260 Diagrama de Conexión de la Localidad.

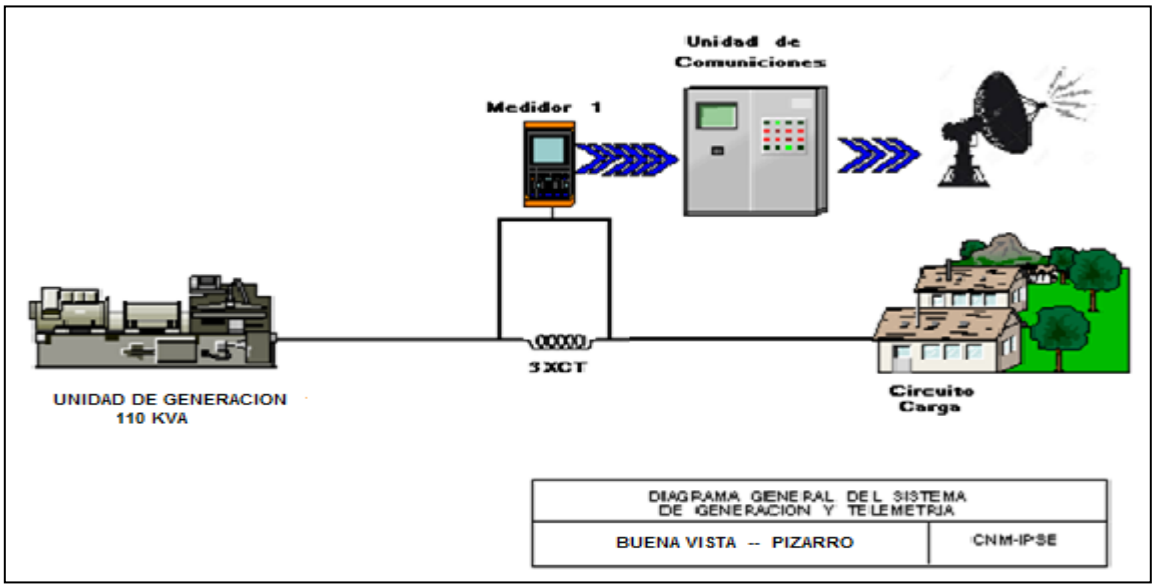

[1] Fuente: http://reportes.sui.gov.co/ - Sistema Único de Información SUI - Año 2020.

44.2 Energía

El consumo de energía eléctrica para esta localidad en *Enero* de 2022, se presenta en la siguiente tabla, donde se encuentran los valores acumulados diarios de la energía activa (kWh), reactiva (kVARh), aparente (kVAh) y del factor de potencia (p.u).

Tabla 130 Energía Activa, Reactiva, Aparente y Factor de Potencia.

BUENAVISTA (BAJO BAUDO (PIZARRO) - CHOCO)				
Fecha	**Energía Activa (kWh)**	**Energía Reactiva (kVARh)**	**Energía Aparente (kVAh)**	**Factor de Potencia (p.u)**
Enero 1, Sábado	0	0	0,00	
Enero 2, Domingo	0	0	0,00	
Enero 3, Lunes	0	0	0,00	
Enero 4, Martes	0	0	0,00	
Enero 5, Miércoles	0	0	0,00	
Enero 6, Jueves	0	0	0,00	
Enero 7, Viernes	0	0	0,00	
Enero 8, Sábado	0	0	0,00	
Enero 9, Domingo	0	0	0,00	
Enero 10, Lunes	0	0	0,00	
Enero 11, Martes	0	0	0,10	0,97
Enero 12, Miércoles	1	0	0,53	1,00
Enero 13, Jueves	57	6	57,53	0,99
Enero 14, Viernes	0	0	0,00	
Enero 15, Sábado	0	0	0,00	
Enero 16, Domingo	0	0	0,00	
Enero 17, Lunes	0	0	0,00	
Enero 18, Martes	0	0	0,00	
Enero 19, Miércoles	0	0	0,00	
Enero 20, Jueves	0	0	0,00	
Enero 21, Viernes	0	0	0,00	
Enero 22, Sábado	0	0	0,00	
Enero 23, Domingo	0	0	0,00	
Enero 24, Lunes	0	0	0,00	
Enero 25, Martes	195	20	196,18	0,99
Enero 26, Miércoles	319	39	321,35	0,99
Enero 27, Jueves	333	42	336,11	0,99
Enero 28, Viernes	349	43	351,56	0,99
Enero 29, Sábado	381	47	383,66	0,99
Enero 30, Domingo	385	48	387,73	0,99
Enero 31, Lunes	326	42	328,58	0,99
TOTAL	**2.346**	**288**	**2.363,29**	**0,99**

El factor de potencia promedio fue 0,99.

Con referencia a Enero de 2021 (5.223 kWh), se presentó una caída en la demanda de energía eléctrica del 55,10%. Este comportamiento es debido a que 1 al 24 de enero sin servicio de energía por daño en la unidad de generación

44.3 Potencia

En la siguiente gráfica se presenta el comportamiento diario de la potencia para este mes.

Gráfica 262 Comportamiento Diario de la Potencia.

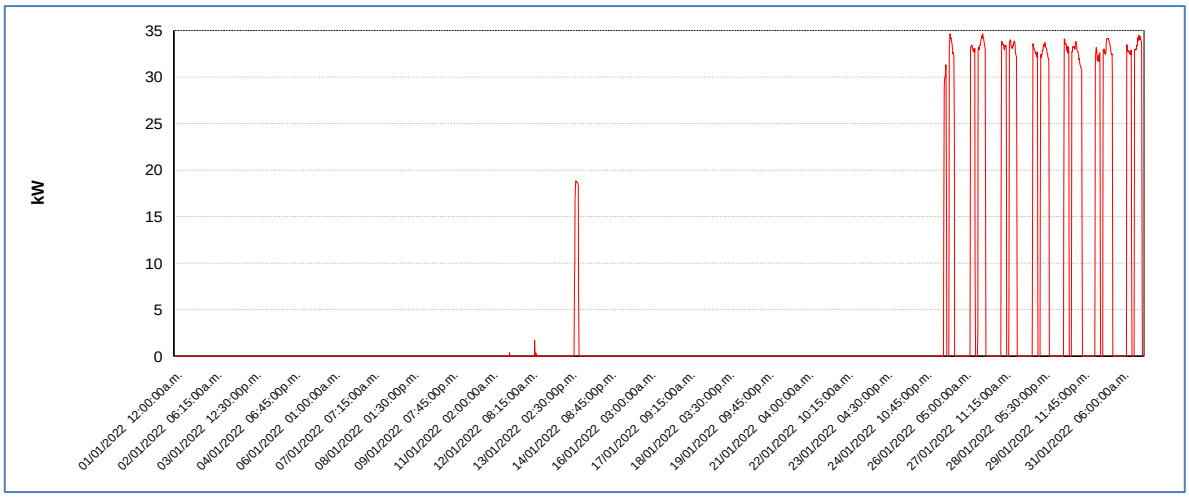

Fuente CNM

44.4 Potencia Máxima

La potencia máxima fue de 34,66kW, se presentó el Miércoles 26 de Enero a las 20:00 horas. Respecto a la potencia máxima de Enero de 2021 (36,00kW), tuvo una caída de 3,73%.

En la siguiente grafica se presenta la potencia máxima diaria registrada para este mes.

Gráfica 263 Potencia Máxima Diaria-BUENAVISTA (BAJO BAUDO (PIZARRO) - CHOCO).

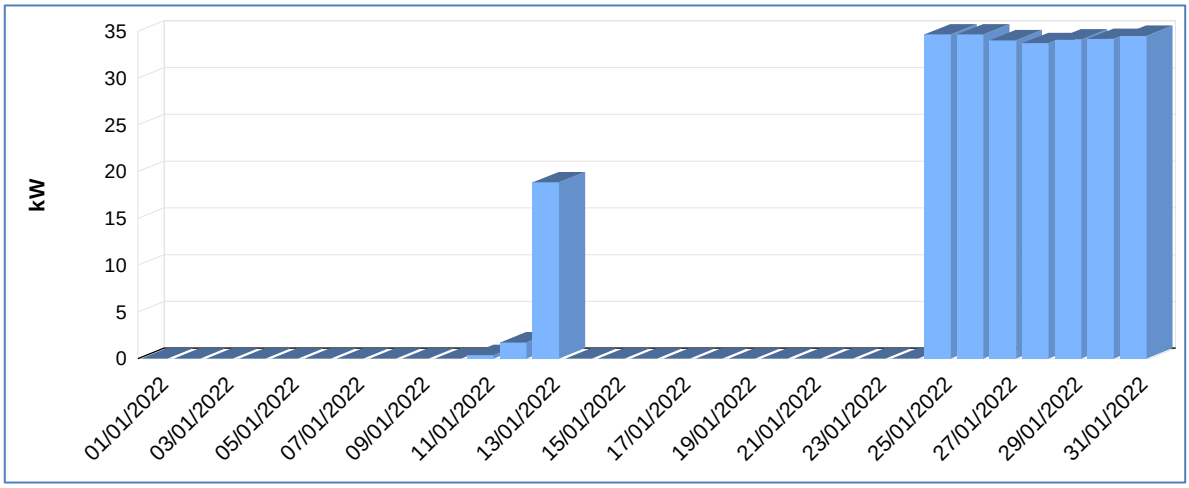

Fuente CNM

44.5 Horas de Prestación del Servicio

En Enero, se prestó el servicio de energía eléctrica en la localidad, un promedio diario de 2 Horas 27 Minutos.

A continuación se relaciona las horas promedio por día de la prestación del servicio de energía:

Tabla 131 Horas promedio por día prestación del servicio de energía

BUENAVISTA (BAJO BAUDO (PIZARRO) - CHOCO) Enero 2022	
DIA	**Horas de servicio promedio en el día [hh:mm]**
01-Ene-2022	0 Horas 0 Minutos
02-Ene-2022	0 Horas 0 Minutos
03-Ene-2022	0 Horas 0 Minutos
04-Ene-2022	0 Horas 0 Minutos
05-Ene-2022	0 Horas 0 Minutos
06-Ene-2022	0 Horas 0 Minutos
07-Ene-2022	0 Horas 0 Minutos
08-Ene-2022	0 Horas 0 Minutos
09-Ene-2022	0 Horas 0 Minutos
10-Ene-2022	0 Horas 0 Minutos
11-Ene-2022	0 Horas 15 Minutos
12-Ene-2022	0 Horas 0 Minutos
13-Ene-2022	3 Horas 30 Minutos
14-Ene-2022	0 Horas 0 Minutos
15-Ene-2022	0 Horas 0 Minutos
16-Ene-2022	0 Horas 0 Minutos
17-Ene-2022	0 Horas 0 Minutos
18-Ene-2022	0 Horas 0 Minutos
19-Ene-2022	0 Horas 0 Minutos
20-Ene-2022	0 Horas 0 Minutos
21-Ene-2022	0 Horas 0 Minutos
22-Ene-2022	0 Horas 0 Minutos
23-Ene-2022	0 Horas 0 Minutos
24-Ene-2022	0 Horas 0 Minutos
25-Ene-2022	6 Horas 30 Minutos
26-Ene-2022	10 Horas 15 Minutos
27-Ene-2022	10 Horas 30 Minutos
28-Ene-2022	11 Horas 15 Minutos
29-Ene-2022	12 Horas 0 Minutos
30-Ene-2022	12 Horas 15 Minutos
31-Ene-2022	10 Horas 30 Minutos

Fuente CNM

44.6 Curvas de Carga

En la siguiente gráfica, se presenta el comportamiento de la carga promedio para el mes.

Gráfica 265 Curva de Carga Promedio Diaria Mensual

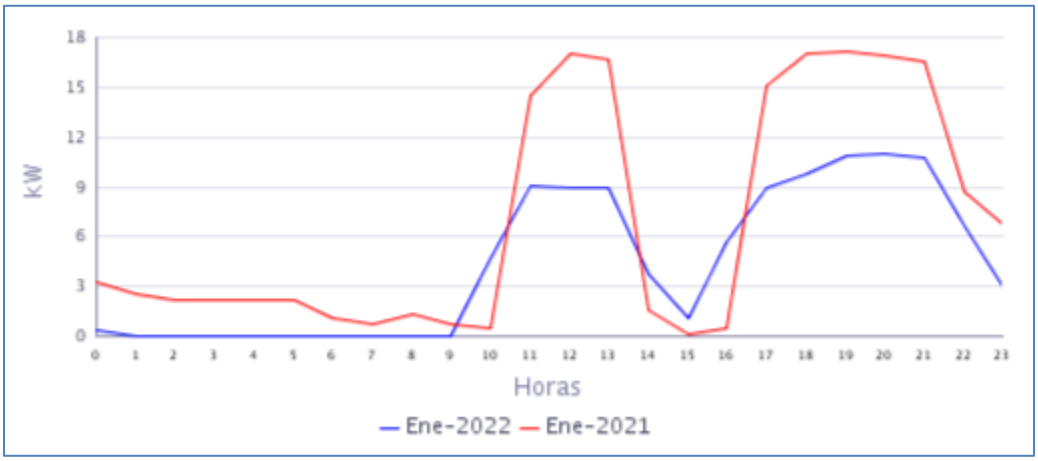

Fuente CNM

En la gráfica anterior se comparan las curvas de carga promedio diarias de Ene-2021 y del Ene-2022, presentándose una fuerte caída en la demanda de 55,10%, por daño en la unidad de generación durante 23 días del mes .

45. CAPURGANA (ACANDI - CHOCO)

El corregimiento de Capurganá (Chocó) es zona turística.

Esta Localidad cuenta con un total de 1.591 usuarios . Se incluyen en este informe la localidad de Sapzurro (239) interconectada a la localidad de Capurganá.[1]

45.1 Descripción del Sitio

La localidad cuenta con una central de generación que está conformada por la siguiente infraestructura:

Tabla 132 Infraestructura de la Localidad.

TRANSFORMADOR			
ITEM	**CAPACIDAD**		**ESTADO**
1	500 kVA		EN OPERACIÓN
GRUPO ELECTRÓGENO			
ITEM	**MARCA**	**CAPACIDAD**	**ESTADO**
1	STAMFORD	740 kW	EN OPERACIÓN
2	STAMFORD	475 kW	EN OPERACIÓN
3	STAMFORD P-750	653 kW	EN OPERACIÓN
4*	PERKINS-STAMFORD	600 kW	En proceso de instalación (diciembre).

El 5 de diciembre, llegó una nueva unidad de generación PERKINS STAMFORD 600 kW a reforzar el parque de generación de Capurganá.

Gráfica 266 Diagrama Unifilar de la Localidad.

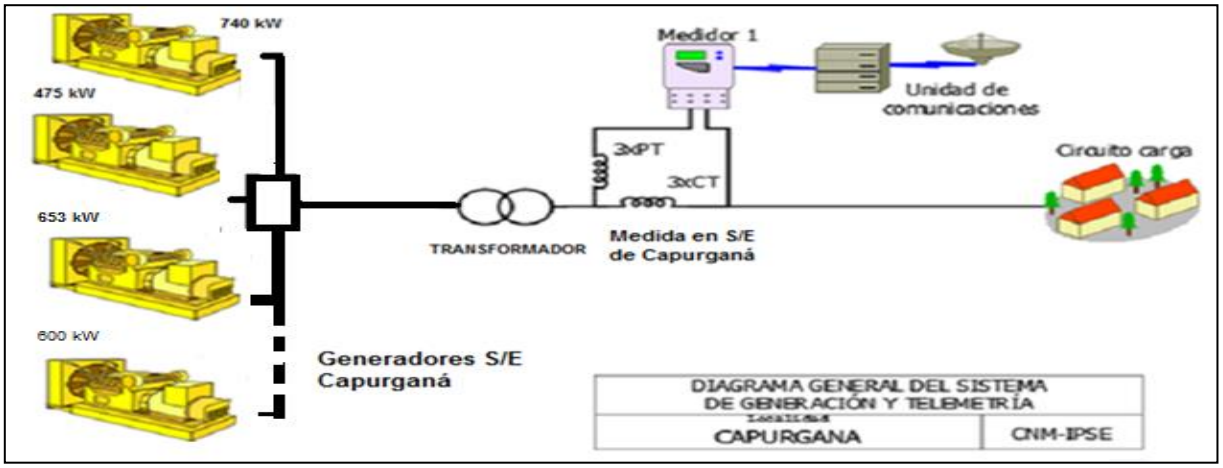

Sin información en el presente periodo por desconexión de la medida. Cuentan con servicio normal de energía.

[1] Fuente: http://reportes.sui.gov.co/ - Sistema Único de Información SUI - Año 2020.

46. CIUDAD BAUDO (ALTO BAUDO (PIE DE PATO) - CHOCO)

La localidad de Pie de Pató – cabecera municipal de Alto Baudó, pertenece al departamento de Chocó, con una población según el censo DANE 2018 y su proyección al 2020 de 28.293 habitantes, de los cuales 3.585 están ubicados en la cabecera municipal y 24.708 en las áreas rurales del municipio. El número de usuarios es de 447.[1]

46.1 Descripción del Sitio

La localidad cuenta con una central de generación que está conformada por la siguiente infraestructura:

Tabla 135 Infraestructura de la Localidad.

GRUPO ELECTRÓGENO			
ITEM	**MARCA**	**CAPACIDAD**	**ESTADO**
1	PERKINS	500kW	EN OPERACIÓN
TRANSFORMADORES			
ITEM	**CAPACIDAD**		**ESTADO**
1	630 kVA		EN OPERACIÓN

Gráfica 272 Diagrama de Conexión de la Localidad.

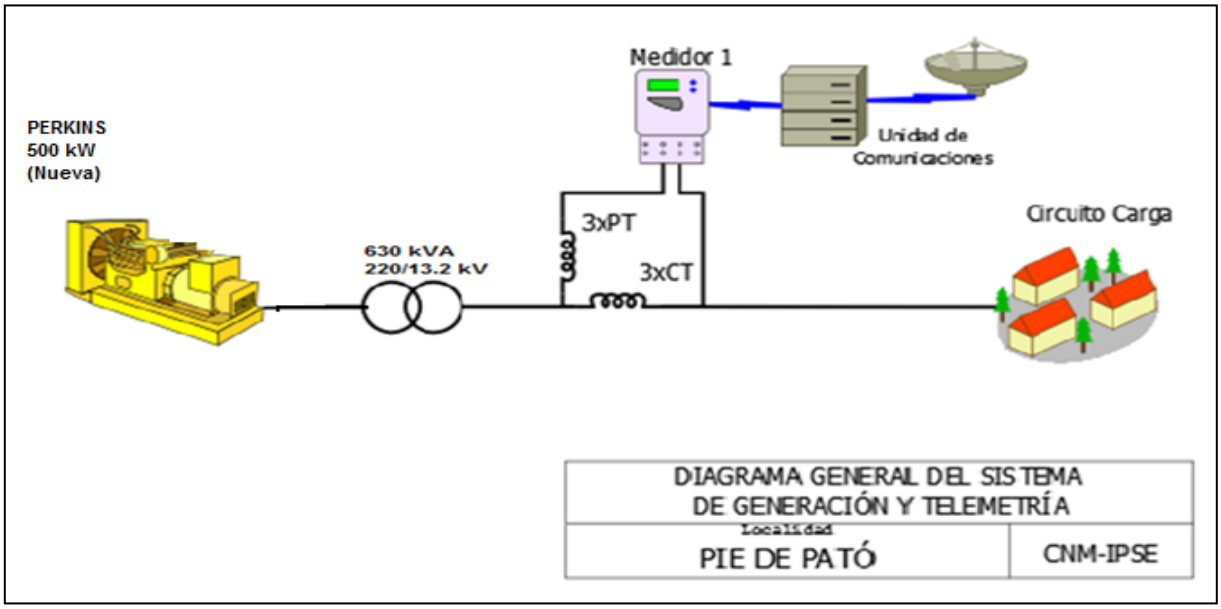

[1] Fuente: http://www.dane.gov.co/Información derivada del Censo Nacional de Población y Vivienda (CNPV) 2018.'Retroproyecciones y Proyecciones de población a nivel municipal por área, sexo y edad simple. Periodo 1985- 2035.

46.2 Energía

El consumo de energía eléctrica para esta localidad en *Enero* de 2022, se presenta en la siguiente tabla, donde se encuentran los valores acumulados diarios de la energía activa (kWh), reactiva (kVARh), aparente (kVAh) y del factor de potencia (p.u).

Tabla 136 Energía Activa, Reactiva, Aparente y Factor de Potencia.

CIUDAD BAUDO (ALTO BAUDO (PIE DE PATO) - CHOCO)				
Fecha	**Energía Activa (kWh)**	**Energía Reactiva (kVARh)**	**Energía Aparente (kVAh)**	**Factor de Potencia (p.u)**
Enero 1, Sábado	1.366	467	1.443,49	0,95
Enero 2, Domingo	1.329	417	1.393,11	0,95
Enero 3, Lunes	1.418	426	1.480,40	0,96
Enero 4, Martes	1.428	440	1.493,96	0,96
Enero 5, Miércoles	1.436	458	1.507,23	0,95
Enero 6, Jueves	1.440	454	1.510,43	0,95
Enero 7, Viernes	1.412	435	1.477,83	0,96
Enero 8, Sábado	1.455	452	1.523,26	0,96
Enero 9, Domingo	1.424	446	1.492,56	0,95
Enero 10, Lunes	1.480	482	1.555,96	0,95
Enero 11, Martes	1.481	459	1.550,67	0,96
Enero 12, Miércoles	1.519	483	1.593,70	0,95
Enero 13, Jueves	1.525	494	1.603,10	0,95
Enero 14, Viernes	1.516	497	1.595,58	0,95
Enero 15, Sábado	1.511	508	1.594,48	0,95
Enero 16, Domingo	1.473	490	1.551,92	0,95
Enero 17, Lunes	1.513	488	1.589,67	0,95
Enero 18, Martes	1.542	494	1.619,05	0,95
Enero 19, Miércoles	1.582	487	1.655,54	0,96
Enero 20, Jueves	1.558	510	1.639,79	0,95
Enero 21, Viernes	1.497	495	1.576,35	0,95
Enero 22, Sábado	1.149	398	1.216,38	0,94
Enero 23, Domingo	1.514	491	1.591,39	0,95
Enero 24, Lunes	1.575	486	1.648,17	0,96
Enero 25, Martes	1.568	489	1.642,80	0,95
Enero 26, Miércoles	1.491	462	1.561,09	0,96
Enero 27, Jueves	1.500	459	1.568,89	0,96
Enero 28, Viernes	1.504	474	1.576,50	0,95
Enero 29, Sábado	1.525	473	1.596,98	0,96
Enero 30, Domingo	1.511	494	1.589,73	0,95
Enero 31, Lunes	1.556	486	1.630,40	0,95
TOTAL	**45.799**	**14.594**	**48.068,16**	**0,95**

El factor de potencia promedio fue 0,95.

Con referencia a Enero de 2021 (42.623 kWh), se presentó un crecimiento en la demanda de energía eléctrica del 7,45%.

Gráfica 273 Energía Activa, Reactiva y Factor de Potencia – CIUDAD BAUDO (ALTO BAUDO (PIE DE PATO) - CHOCO).

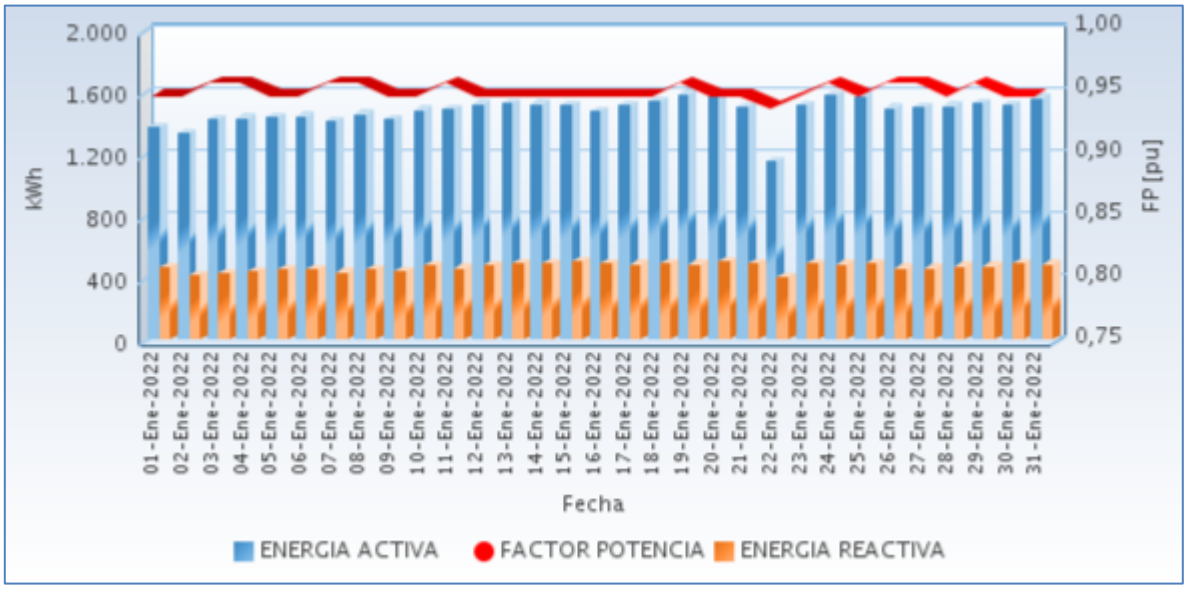

Fuente CNM

46.3 Potencia

En la siguiente gráfica se presenta el comportamiento diario de la potencia para este mes.

Gráfica 274 Comportamiento Diario de la Potencia.

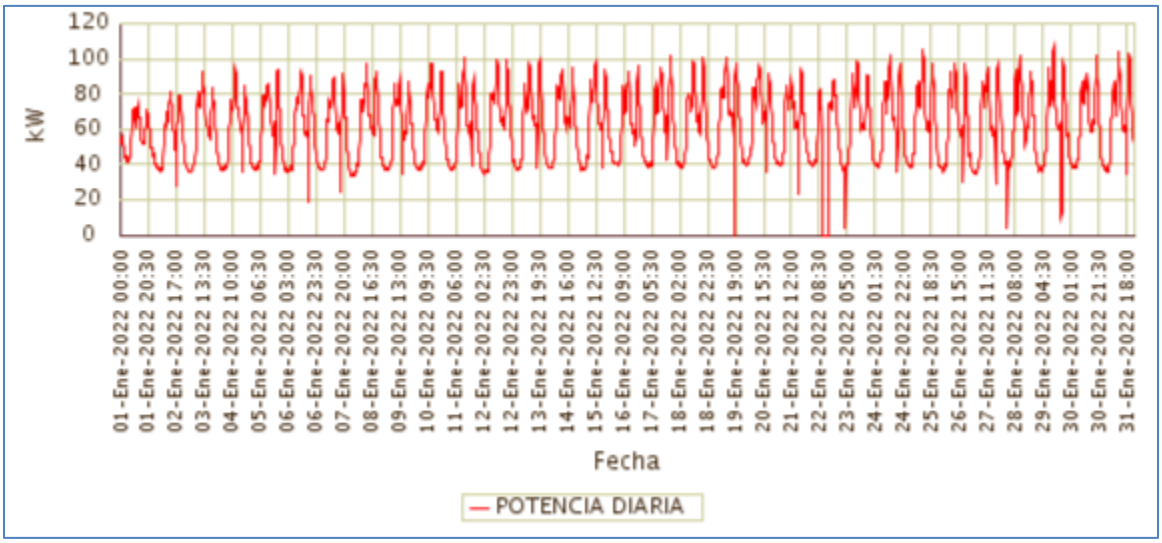

Fuente CNM

46.4 Potencia Máxima

La potencia máxima fue de 107,89kW, se presentó el Sábado 29 de Enero a las 12:15 horas. Respecto a la potencia máxima de Enero de 2021 (99,70kW), tuvo una variación de 8,21%.

En la siguiente grafica se presenta la potencia máxima diaria registrada para este mes.

Gráfica 275 Potencia Máxima Diaria-CIUDAD BAUDO (ALTO BAUDO (PIE DE PATO) - CHOCO).

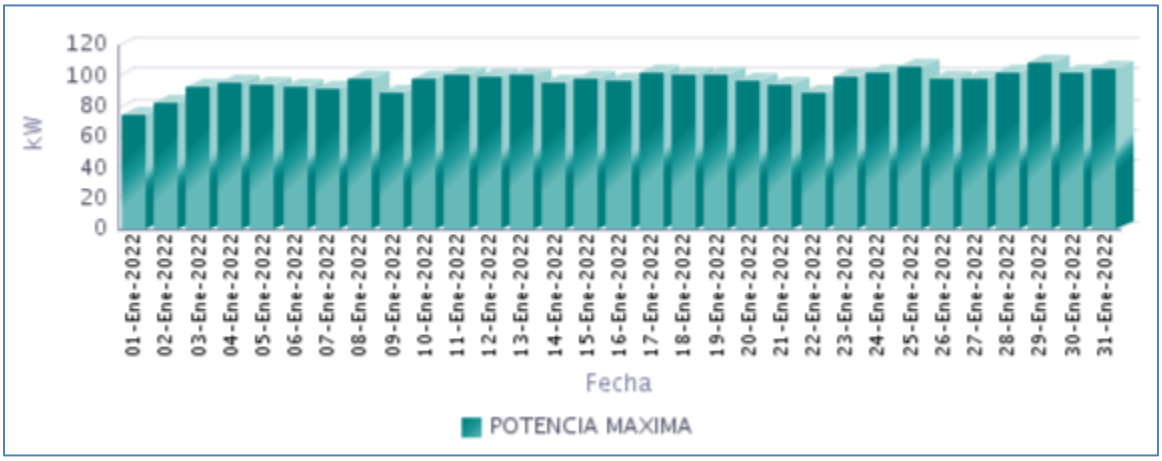

Fuente CNM

46.5 Horas de Prestación del Servicio

En Enero, se prestó el servicio de energía eléctrica en la localidad, un promedio diario de 23 Horas 50 Minutos, como se presenta en la siguiente gráfica.

Gráfica 276 Horas Efectivas de Prestación del Servicio - CIUDAD BAUDO (ALTO BAUDO (PIE DE PATO) - CHOCO),

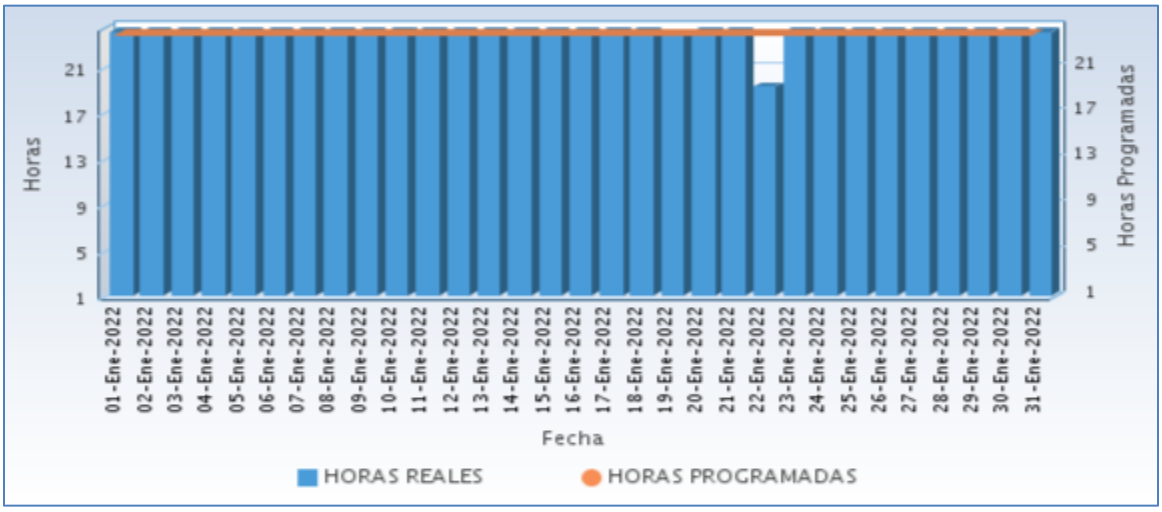

Fuente CNM

A continuación se relaciona las horas promedio por día de la prestación del servicio de energía:

Tabla 137 Horas promedio por día prestación del servicio de energía

CIUDAD BAUDO (ALTO BAUDO (PIE DE PATO) - CHOCO) Enero 2022	
DIA	**Horas de servicio promedio en el día [hh:mm]**
01-Ene-2022	24 Horas
02-Ene-2022	24 Horas
03-Ene-2022	24 Horas
04-Ene-2022	24 Horas
05-Ene-2022	24 Horas
06-Ene-2022	24 Horas
07-Ene-2022	24 Horas
08-Ene-2022	24 Horas
09-Ene-2022	24 Horas
10-Ene-2022	24 Horas
11-Ene-2022	24 Horas
12-Ene-2022	24 Horas
13-Ene-2022	24 Horas
14-Ene-2022	24 Horas
15-Ene-2022	24 Horas
16-Ene-2022	24 Horas
17-Ene-2022	24 Horas
18-Ene-2022	24 Horas
19-Ene-2022	23 Horas 45 Minutos
20-Ene-2022	24 Horas
21-Ene-2022	24 Horas
22-Ene-2022	19 Horas 15 Minutos
23-Ene-2022	24 Horas
24-Ene-2022	24 Horas
25-Ene-2022	24 Horas
26-Ene-2022	24 Horas
27-Ene-2022	24 Horas
28-Ene-2022	24 Horas
29-Ene-2022	24 Horas
30-Ene-2022	24 Horas
31-Ene-2022	24 Horas

Fuente CNM

46.6 Curvas de Carga

En la siguiente gráfica, se presenta el comportamiento de la carga promedio para el mes.

Gráfica 277 Curva de Carga Promedio Diaria Mensual

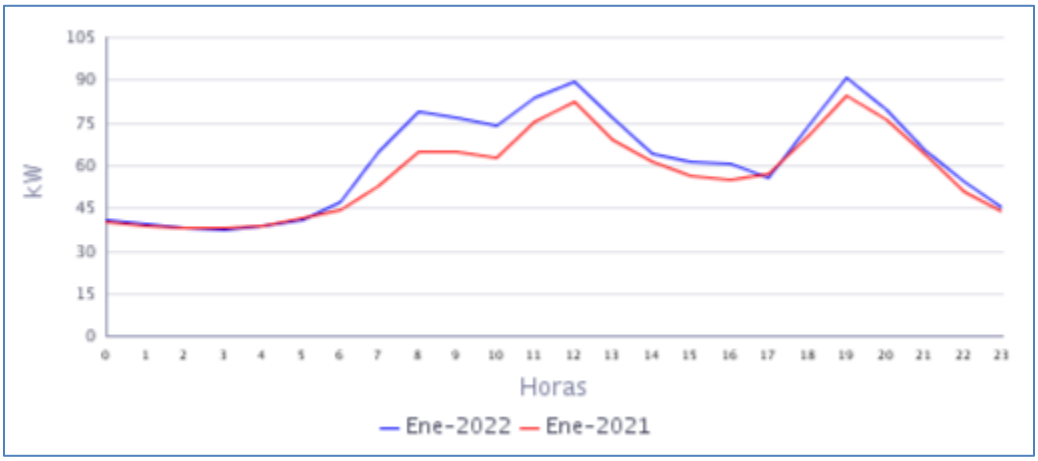

Fuente CNM

En la gráfica anterior se comparan las curvas de carga promedio diarias de Ene-2021 y del Ene-2022, presentándose un crecimiento en la demanda de 7,45%.

47. COMUNIDAD INDIGENA DE PANGUI - (EL YUCAL) (NUQUI - CHOCO)

La MCH del el Yucal está ubicada en el Departamento del Chocó, Municipio de Nuquí, en el resguardo indígena El Yucal sobre el rio Panguí. Esta localidad cuenta con un total de 88 usuarios.[1]

47.1 Descripción del Sitio

La localidad cuenta con una central de generación que está conformada por la siguiente infraestructura:

Tabla 138 Infraestructura de la Localidad.

MCH			
TURBINA			
ITEM	**MARCA**	**CAPACIDAD**	**ESTADO**
1	PELTON	18 kW	EN OPERACIÓN
GENERADOR			
ITEM	**MARCA**	**CAPACIDAD**	**ESTADO**
1	MARATHON ELECTRIC	32 kW (440V)	EN OPERACIÓN
TRANSFORMADOR			
ITEM	**CAPACIDAD**	**TENSIÓN**	**ESTADO**
1	30 kVA	440/220 V	EN OPERACIÓN

Gráfica 278 Diagrama de Conexión de la Localidad.

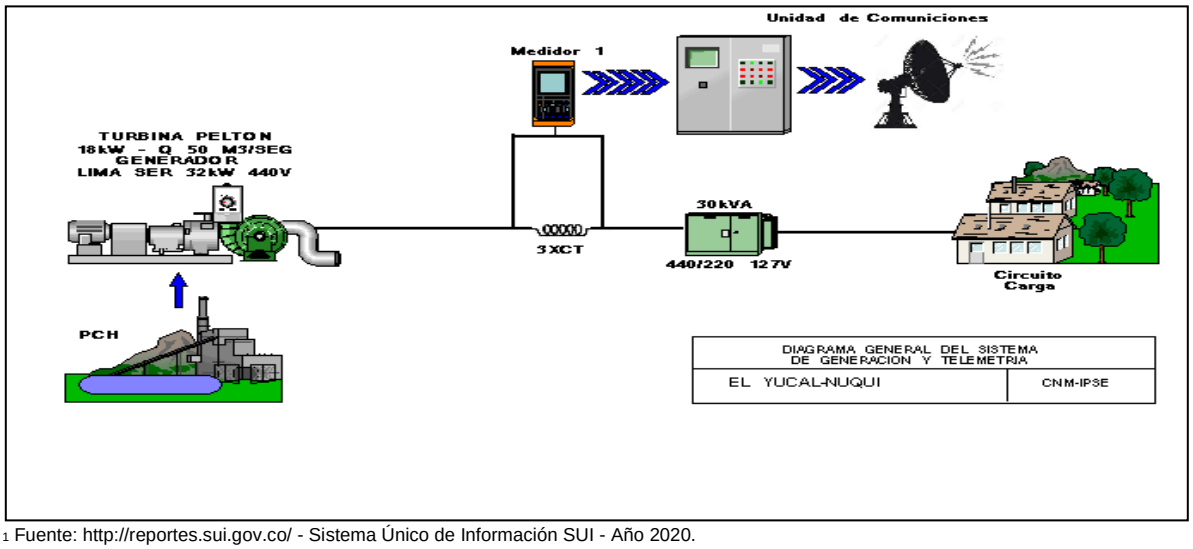

[1] Fuente: http://reportes.sui.gov.co/ - Sistema Único de Información SUI - Año 2020.

47.2 Energía

El consumo de energía eléctrica para esta localidad en *Enero* de 2022, se presenta en la siguiente tabla, donde se encuentran los valores acumulados diarios de la energía activa (kWh), reactiva (kVARh), aparente (kVAh) y del factor de potencia (p.u).

Tabla 139 Energía Activa, Reactiva, Aparente y Factor de Potencia.

COMUNIDAD INDIGENA DE PANGUI - (EL YUCAL) (NUQUI - CHOCO)				
Fecha	**Energía Activa (kWh)**	**Energía Reactiva (kVARh)**	**Energía Aparente (kVAh)**	**Factor de Potencia (p.u)**
Enero 1, Sábado	267	67	274,75	0,97
Enero 2, Domingo	233	55	239,32	0,97
Enero 3, Lunes	263	55	269,01	0,98
Enero 4, Martes	263	54	268,87	0,98
Enero 5, Miércoles	262	60	269,17	0,98
Enero 6, Jueves	261	62	268,57	0,97
Enero 7, Viernes	265	63	272,26	0,97
Enero 8, Sábado	270	62	276,88	0,97
Enero 9, Domingo	253	56	258,78	0,98
Enero 10, Lunes	268	61	274,57	0,98
Enero 11, Martes	268	63	275,44	0,97
Enero 12, Miércoles	269	63	275,94	0,97
Enero 13, Jueves	268	62	275,41	0,97
Enero 14, Viernes	268	62	274,66	0,97
Enero 15, Sábado	180	51	186,71	0,96
Enero 16, Domingo	87	39	95,08	0,91
Enero 17, Lunes	147	56	157,56	0,94
Enero 18, Martes	170	64	182,09	0,94
Enero 19, Miércoles	168	62	179,56	0,94
Enero 20, Jueves	169	60	179,11	0,94
Enero 21, Viernes	171	64	182,97	0,94
Enero 22, Sábado	174	66	186,46	0,93
Enero 23, Domingo	161	59	171,77	0,94
Enero 24, Lunes	150	54	159,02	0,94
Enero 25, Martes	173	65	184,38	0,94
Enero 26, Miércoles	173	63	184,08	0,94
Enero 27, Jueves	171	62	182,03	0,94
Enero 28, Viernes	212	62	221,04	0,96
Enero 29, Sábado	269	63	276,67	0,97
Enero 30, Domingo	252	57	258,64	0,98
Enero 31, Lunes	270	59	275,99	0,98
TOTAL	**6.776**	**1.851**	**7.023,89**	**0,96**

El factor de potencia promedio fue 0,96.

Con referencia a Enero de 2021 (8.149 kWh), se presentó una caída en la demanda de energía eléctrica del 16,85%.

Gráfica 279 Energía Activa, Reactiva y Factor de Potencia – COMUNIDAD INDIGENA DE PANGUI - (EL YUCAL) (NUQUI - CHOCO).

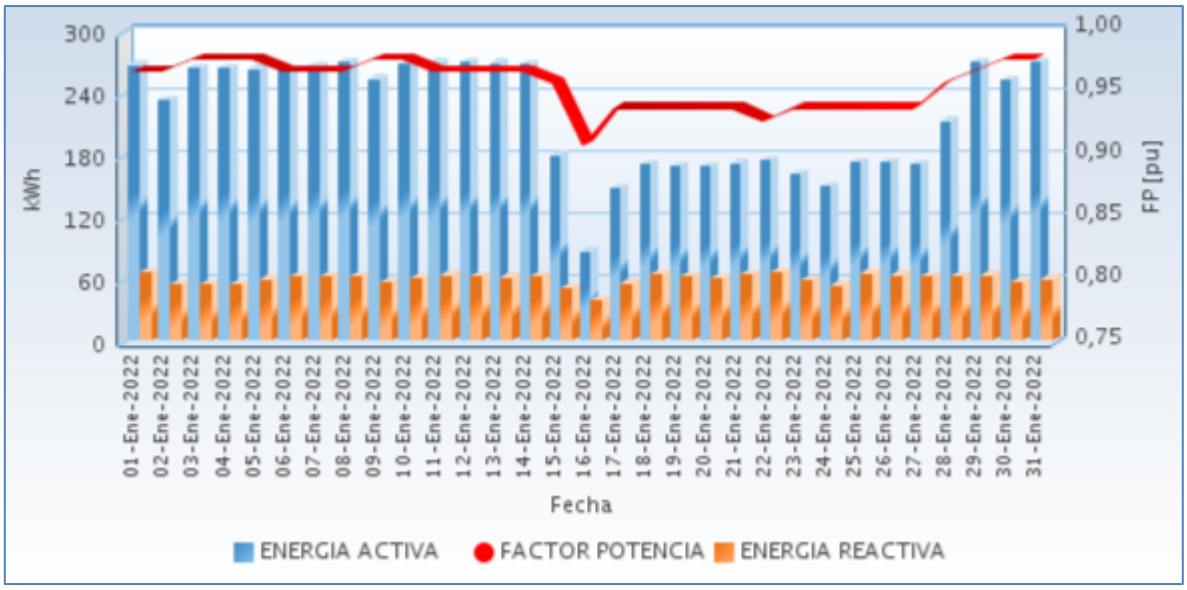

Fuente CNM

47.3 Potencia

En la siguiente gráfica se presenta el comportamiento diario de la potencia para este mes.

Gráfica 280 Comportamiento Diario de la Potencia.

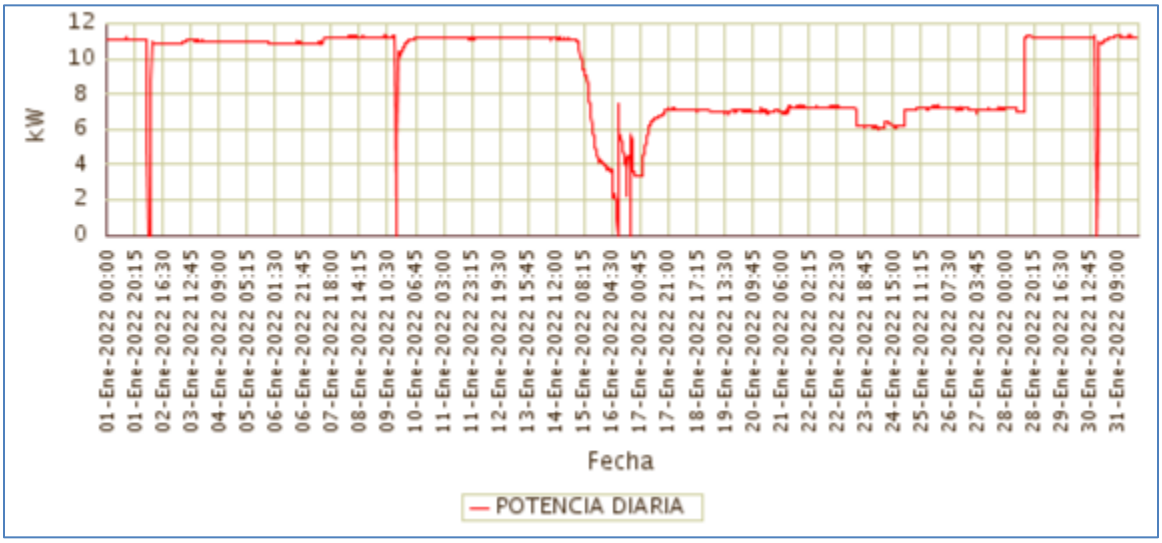

Fuente CNM

47.4 Potencia Máxima

La potencia máxima fue de 11,34kW, se presentó el Sábado 08 de Enero a las 16:30 horas. Respecto a la potencia máxima de Enero de 2021 (11,40kW), tuvo una caída de 0,49%.

En la siguiente grafica se presenta la potencia máxima diaria registrada para este mes.

Gráfica 281 Potencia Máxima Diaria-COMUNIDAD INDIGENA DE PANGUI - (EL YUCAL) (NUQUI - CHOCO).

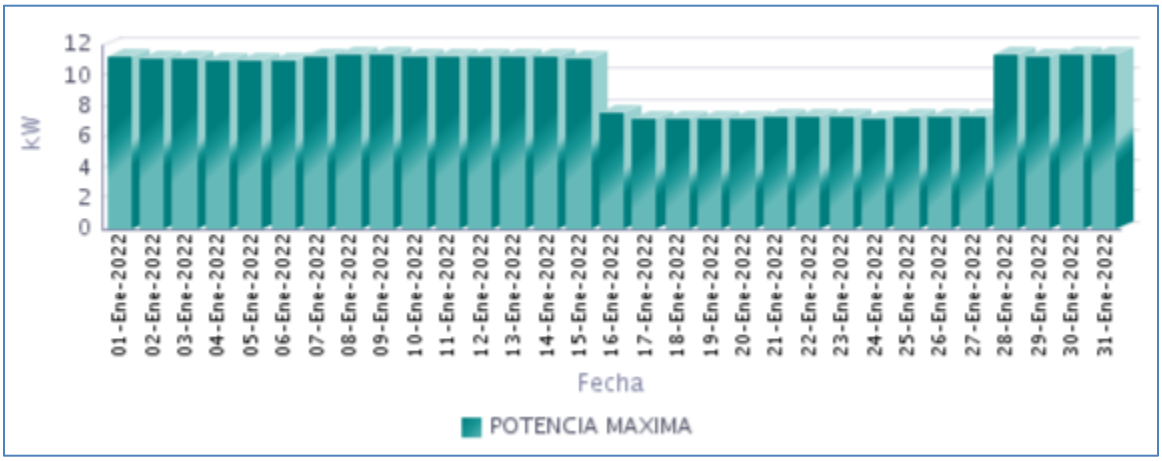

Fuente CNM

47.5 Horas de Prestación del Servicio

En Enero, se prestó el servicio de energía eléctrica en la localidad, un promedio diario de 23 Horas 46 Minutos, como se presenta en la siguiente gráfica.

Gráfica 282 Horas Efectivas de Prestación del Servicio - COMUNIDAD INDIGENA DE PANGUI - (EL YUCAL) (NUQUI - CHOCO),

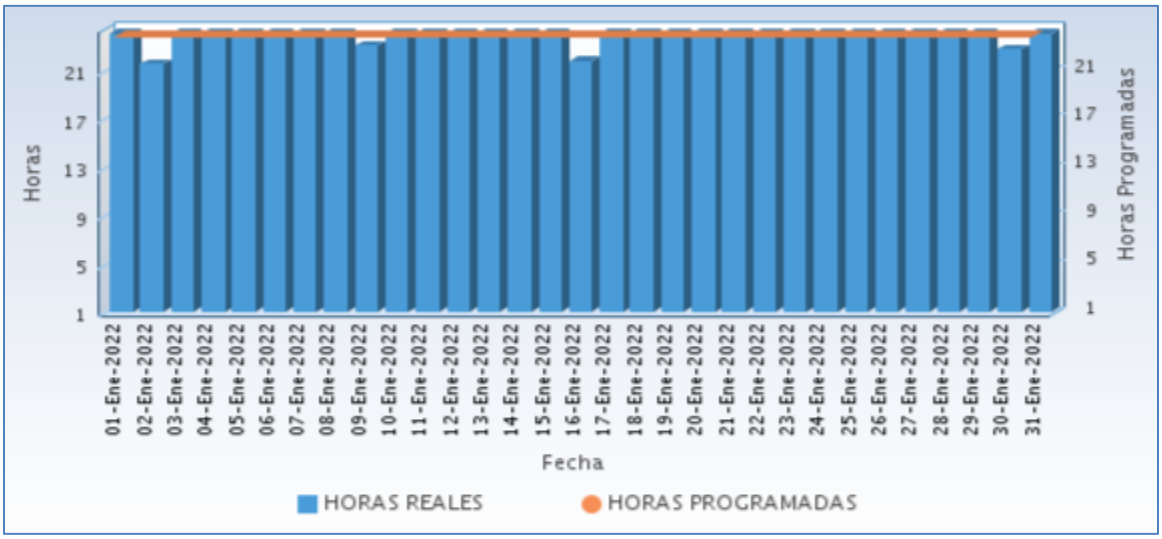

Fuente CNM

A continuación se relaciona las horas promedio por día de la prestación del servicio de energía:

Tabla 140 Horas promedio por día prestación del servicio de energía

COMUNIDAD INDIGENA DE PANGUI - (EL YUCAL) (NUQUI - CHOCO) Enero 2022	
DIA	**Horas de servicio promedio en el día [hh:mm]**
01-Ene-2022	24 Horas
02-Ene-2022	21 Horas 30 Minutos
03-Ene-2022	24 Horas
04-Ene-2022	24 Horas
05-Ene-2022	24 Horas
06-Ene-2022	24 Horas
07-Ene-2022	24 Horas
08-Ene-2022	24 Horas
09-Ene-2022	23 Horas 0 Minutos
10-Ene-2022	24 Horas
11-Ene-2022	24 Horas
12-Ene-2022	24 Horas
13-Ene-2022	24 Horas
14-Ene-2022	24 Horas
15-Ene-2022	24 Horas
16-Ene-2022	21 Horas 45 Minutos
17-Ene-2022	24 Horas
18-Ene-2022	24 Horas
19-Ene-2022	24 Horas
20-Ene-2022	24 Horas
21-Ene-2022	24 Horas
22-Ene-2022	24 Horas
23-Ene-2022	24 Horas
24-Ene-2022	24 Horas
25-Ene-2022	24 Horas
26-Ene-2022	24 Horas
27-Ene-2022	24 Horas
28-Ene-2022	24 Horas
29-Ene-2022	24 Horas
30-Ene-2022	22 Horas 45 Minutos
31-Ene-2022	24 Horas

Fuente CNM

47.6 Curvas de Carga

En la siguiente gráfica, se presenta el comportamiento de la carga promedio para el mes.

Gráfica 283 Curva de Carga Promedio Diaria Mensual

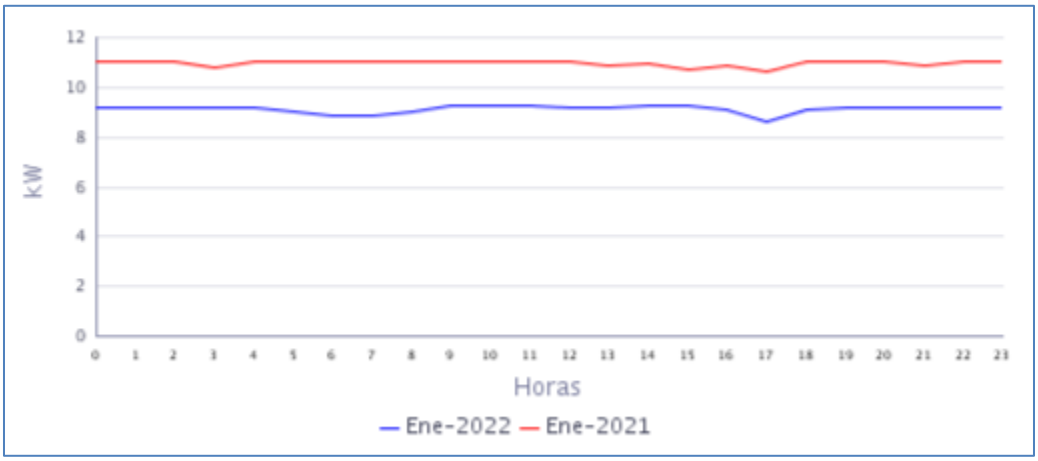

Fuente CNM

En la gráfica anterior se comparan las curvas de carga promedio diarias de Ene-2021 y del Ene-2022, presentándose una caída en la demanda de 16,85%.

48. CUCURRUPI (EL LITORAL DEL SAN JUAN - CHOCO)

El Centro poblado de Cucurrupí se encuentra ubicado en el municipio de Litoral de San Juan, departamento de Chocó. Esta Localidad cuenta con un total de 154 usuarios residenciales.[1]

48.1 Descripción del Sitio

La localidad cuenta con una central de generación que está conformada por la siguiente infraestructura:

Tabla 141 Infraestructura de la Localidad.

GRUPO ELECTRÓGENO			
ITEM	**MARCA**	**CAPACIDAD**	**ESTADO**
1	STEWART & STEVENSON	250 kW	FUERA DE OPERACIÓN
2	DOSIF	125 KVA	EN OPERACIÓN
TRANSFORMADOR			
ITEM	**CAPACIDAD**		**ESTADO**
1	300KVA TESLA		EN OPERACIÓN

Gráfica 290 Diagrama de Conexión de la Localidad.

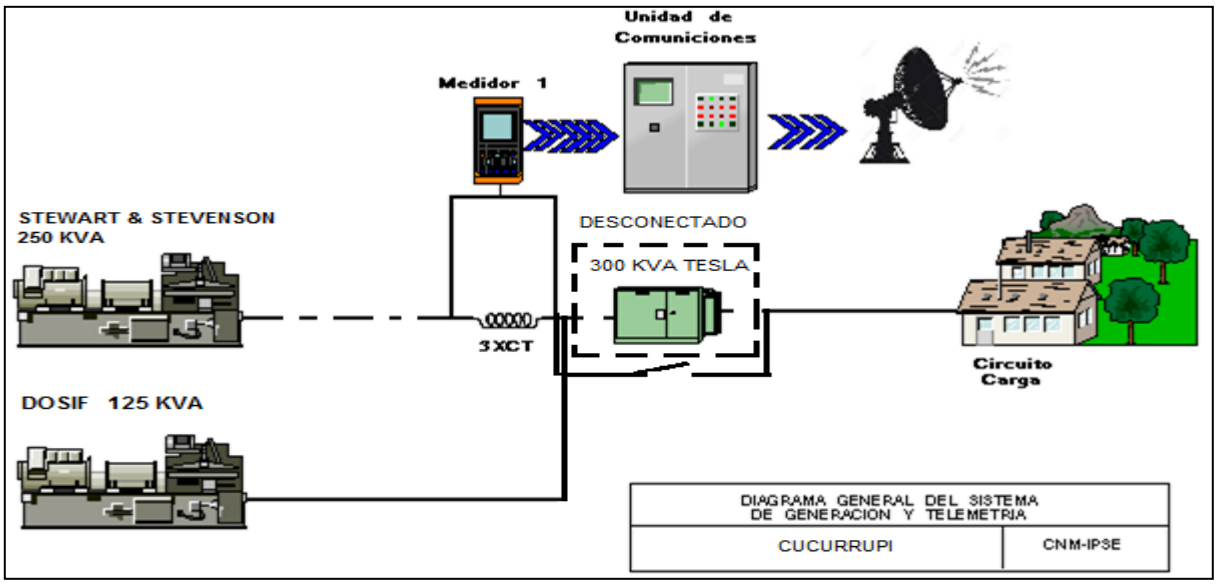

Sin información por daño en el medidor. Localidad con servicio de energía eléctrica, según lo informado.

[1] Fuente: http://reportes.sui.gov.co/ - Sistema Único de Información SUI - Año 2020.

49. CUPICA (BAHIA SOLANO (MUTIS) - CHOCO)

El corregimiento de Bahía Cupica pertenece al municipio de Bahía Solano, departamento del Chocó. Esta Localidad cuenta con un total de 316 usuarios residenciales . Se incluyen en este informe la localidad de Punta Piña interconectada a la localidad de Bahía Cupica.[1]

49.1 Descripción del Sitio

La localidad cuenta con una central de generación que está conformada por la siguiente infraestructura:

Tabla 144 Infraestructura de la Localidad.

PCH			
ITEM	**CAPACIDAD**		**ESTADO**
1	300 kW		EN MANTENIMIENTO
GRUPO ELECTRÓGENO			
ITEM	**MARCA**	**CAPACIDAD KW**	**ESTADO**
1	**CUMMINS**	**185**	EN OPERACIÓN
2	STEWART & STEVENSON	197	EN OPERACIÓN
TRANSFORMADORES			
ITEM	**CAPACIDAD kVA**		**ESTADO**
1	150		EN OPERACIÓN

Gráfica 291 Diagrama Unifilar de la Localidad.

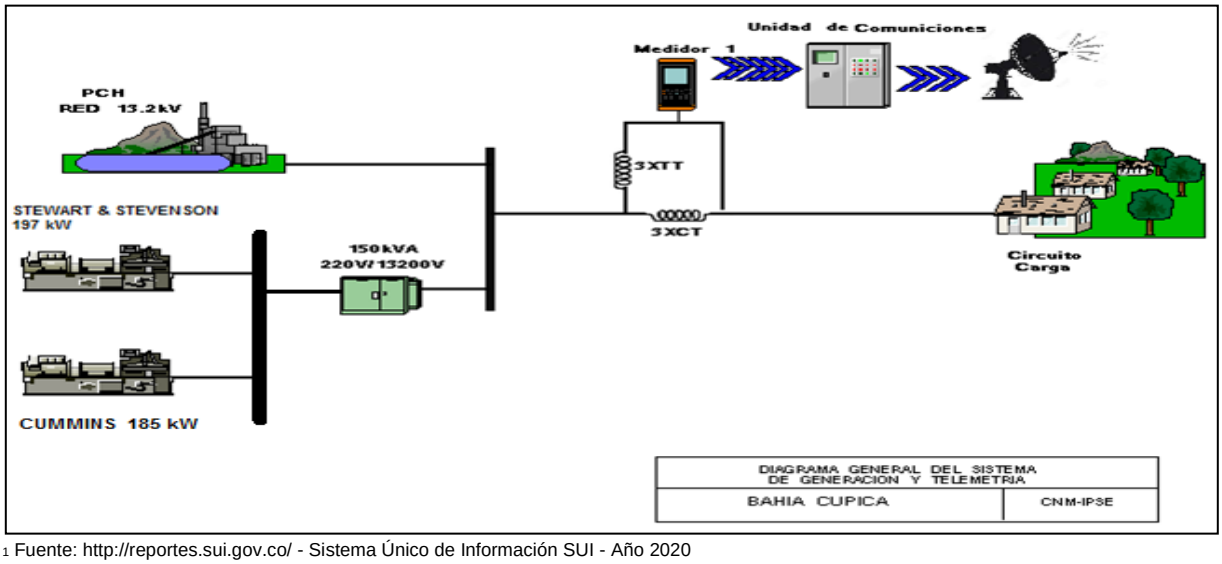

[1] Fuente: http://reportes.sui.gov.co/ - Sistema Único de Información SUI - Año 2020

49.2 Energía

El consumo de energía eléctrica para esta localidad en *Enero* de 2022, se presenta en la siguiente tabla, donde se encuentran los valores acumulados diarios de la energía activa (kWh), reactiva (kVARh), aparente (kVAh) y del factor de potencia (p.u).

Tabla 145 Energía Activa, Reactiva, Aparente y Factor de Potencia.

CUPICA (BAHIA SOLANO (MUTIS) - CHOCO)				
Fecha	**Energía Activa (kWh)**	**Energía Reactiva (kVARh)**	**Energía Aparente (kVAh)**	**Factor de Potencia (p.u)**
Enero 1, Sábado	2.279	690	2.380,82	0,96
Enero 2, Domingo	2.092	645	2.189,52	0,96
Enero 3, Lunes	2.187	660	2.284,58	0,96
Enero 4, Martes	2.048	606	2.135,59	0,96
Enero 5, Miércoles	2.093	666	2.196,02	0,95
Enero 6, Jueves	2.060	676	2.167,82	0,95
Enero 7, Viernes	2.128	699	2.239,28	0,95
Enero 8, Sábado	2.065	704	2.181,53	0,95
Enero 9, Domingo	2.010	644	2.111,19	0,95
Enero 10, Lunes	1.987	641	2.088,03	0,95
Enero 11, Martes	1.923	652	2.030,17	0,95
Enero 12, Miércoles	1.922	591	2.010,87	0,96
Enero 13, Jueves	2.179	782	2.315,32	0,94
Enero 14, Viernes	2.137	726	2.256,77	0,95
Enero 15, Sábado	2.149	738	2.271,86	0,95
Enero 16, Domingo	2.165	777	2.300,66	0,94
Enero 17, Lunes	2.155	683	2.260,66	0,95
Enero 18, Martes	2.286	763	2.409,82	0,95
Enero 19, Miércoles	2.296	856	2.450,59	0,94
Enero 20, Jueves	2.262	775	2.390,88	0,95
Enero 21, Viernes	2.096	702	2.210,80	0,95
Enero 22, Sábado	2.088	686	2.197,30	0,95
Enero 23, Domingo	2.242	827	2.389,75	0,94
Enero 24, Lunes	2.288	774	2.415,15	0,95
Enero 25, Martes	2.367	797	2.497,45	0,95
Enero 26, Miércoles	2.341	809	2.476,30	0,95
Enero 27, Jueves	2.178	751	2.303,43	0,95
Enero 28, Viernes	2.229	761	2.355,31	0,95
Enero 29, Sábado	2.302	877	2.463,52	0,93
Enero 30, Domingo	2.202	798	2.342,32	0,94
Enero 31, Lunes	2.261	753	2.382,92	0,95
TOTAL	**67.016**	**22.507**	**70.693,96**	**0,95**

El factor de potencia promedio fue 0,95.

Con referencia a Enero de 2021 (60.141 kWh), se presentó un crecimiento en la demanda de energía eléctrica del 11,43%.

Gráfica 292 Energía Activa, Reactiva y Factor de Potencia – CUPICA (BAHIA SOLANO (MUTIS) - CHOCO).

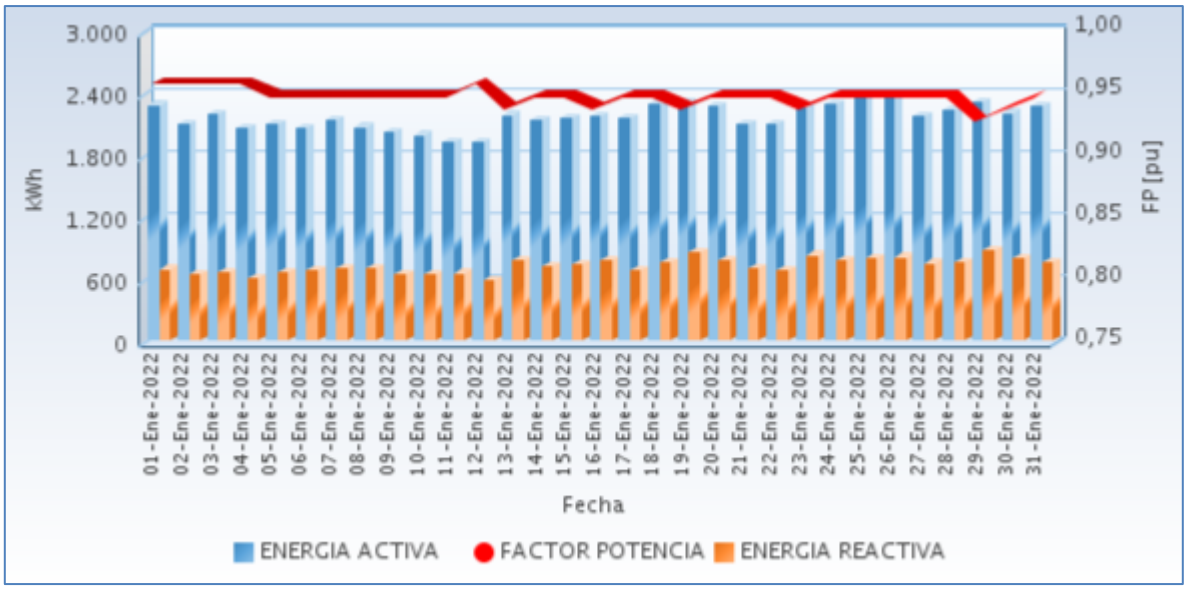

Fuente CNM

49.3 Potencia

En la siguiente gráfica se presenta el comportamiento diario de la potencia para este mes.

Gráfica 293 Comportamiento Diario de la Potencia.

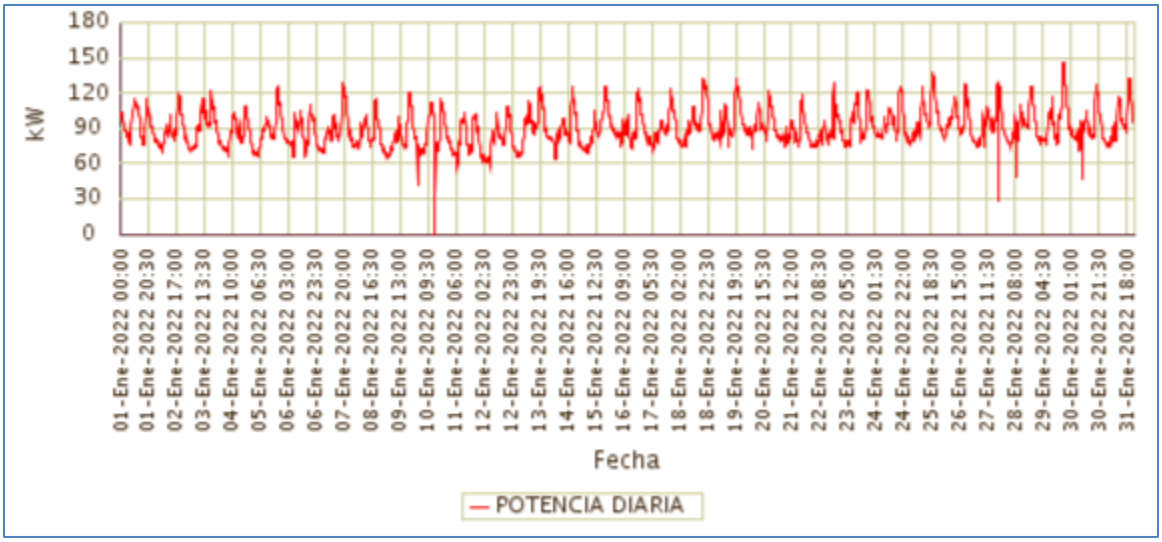

Fuente CNM

49.4 Potencia Máxima

La potencia máxima fue de 145,99kW, se presentó el Sábado 29 de Enero a las 19:30 horas. Respecto a la potencia máxima de Enero de 2021 (128,53kW), tuvo una variación de 13,58%.

En la siguiente grafica se presenta la potencia máxima diaria registrada para este mes.

Gráfica 294 Potencia Máxima Diaria-CUPICA (BAHIA SOLANO (MUTIS) - CHOCO).

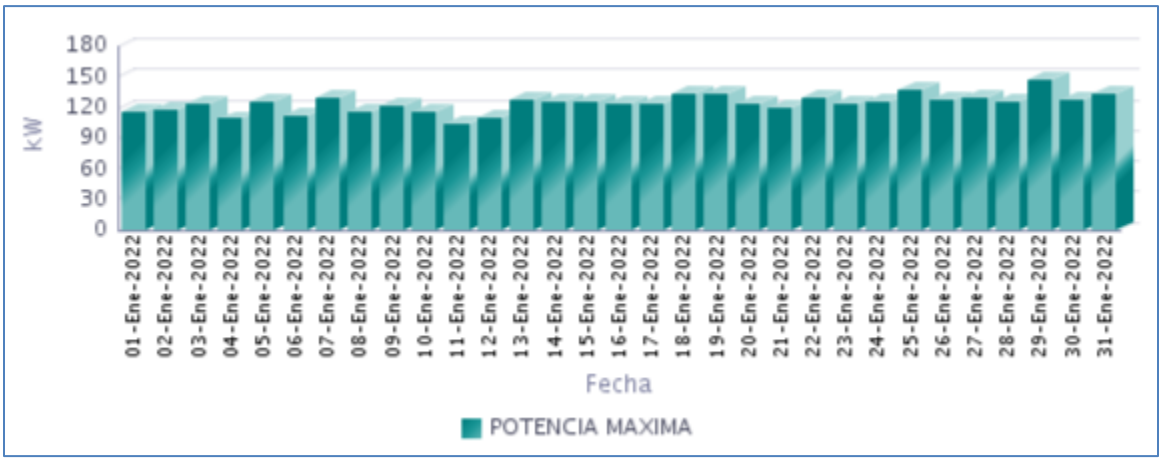

Fuente CNM

49.5 Horas de Prestación del Servicio

En Enero, se prestó el servicio de energía eléctrica en la localidad, un promedio diario de 23 Horas 59 Minutos, como se presenta en la siguiente gráfica.

Gráfica 295 Horas Efectivas de Prestación del Servicio - CUPICA (BAHIA SOLANO (MUTIS) - CHOCO),

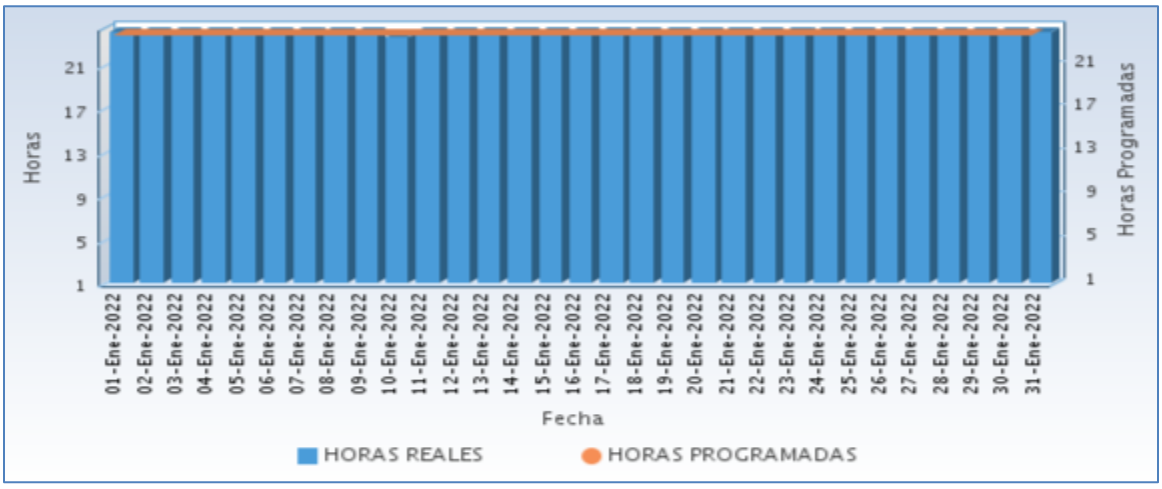

Fuente CNM

A continuación se relaciona las horas promedio por día de la prestación del servicio de energía:

Tabla 146 Horas promedio por día prestación del servicio de energía

CUPICA (BAHIA SOLANO (MUTIS) - CHOCO) Enero 2022	
DIA	**Horas de servicio promedio en el día [hh:mm]**
01-Ene-2022	24 Horas
02-Ene-2022	24 Horas
03-Ene-2022	24 Horas
04-Ene-2022	24 Horas
05-Ene-2022	24 Horas
06-Ene-2022	24 Horas
07-Ene-2022	24 Horas
08-Ene-2022	24 Horas
09-Ene-2022	24 Horas
10-Ene-2022	23 Horas 30 Minutos
11-Ene-2022	24 Horas
12-Ene-2022	24 Horas
13-Ene-2022	24 Horas
14-Ene-2022	24 Horas
15-Ene-2022	24 Horas
16-Ene-2022	24 Horas
17-Ene-2022	24 Horas
18-Ene-2022	24 Horas
19-Ene-2022	24 Horas
20-Ene-2022	24 Horas
21-Ene-2022	24 Horas
22-Ene-2022	24 Horas
23-Ene-2022	24 Horas
24-Ene-2022	24 Horas
25-Ene-2022	24 Horas
26-Ene-2022	24 Horas
27-Ene-2022	24 Horas
28-Ene-2022	24 Horas
29-Ene-2022	24 Horas
30-Ene-2022	24 Horas
31-Ene-2022	24 Horas

Fuente CNM

49.6 Curvas de Carga

En la siguiente gráfica, se presenta el comportamiento de la carga promedio para el mes.

Gráfica 296 Curva de Carga Promedio Diaria Mensual

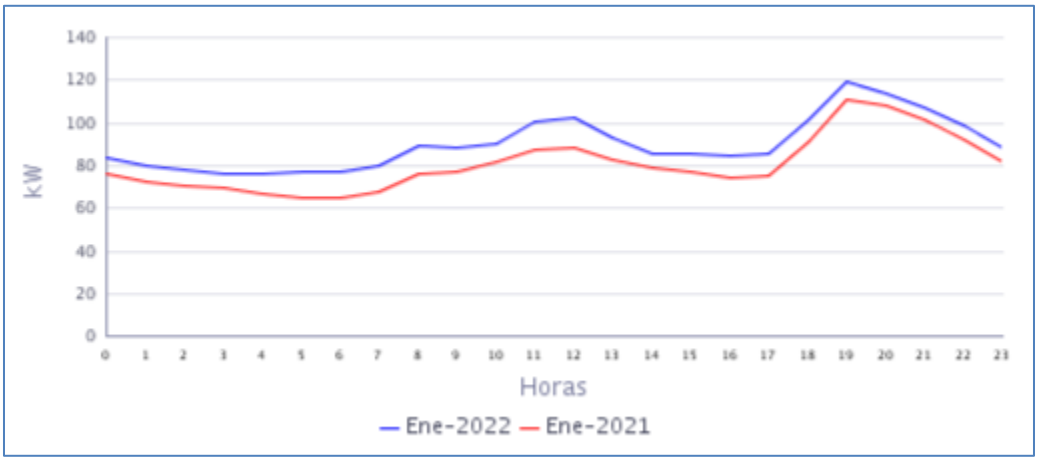

Fuente CNM

En la gráfica anterior se comparan las curvas de carga promedio diarias de Ene-2021 y del Ene-2022, presentándose un crecimiento en la demanda de 11,43.%

50. EL VALLE (BAHIA SOLANO (MUTIS) - CHOCO)

El Valle es un Centro poblado del municipio de Bahía Solano. El número de usuarios es de 848.[1]

50.1 Descripción del Sitio

La localidad recibe energía desde Bahía Solano a través de la PCH o la central diésel de Mutis.

Tabla 147 Infraestructura de la Localidad.

TRANSFORMADORES		
ÍTEM	CAPACIDAD (KVA)	ESTADO
1	500	EN OPERACIÓN

Gráfica 297 Diagrama de Conexión de la Localidad.

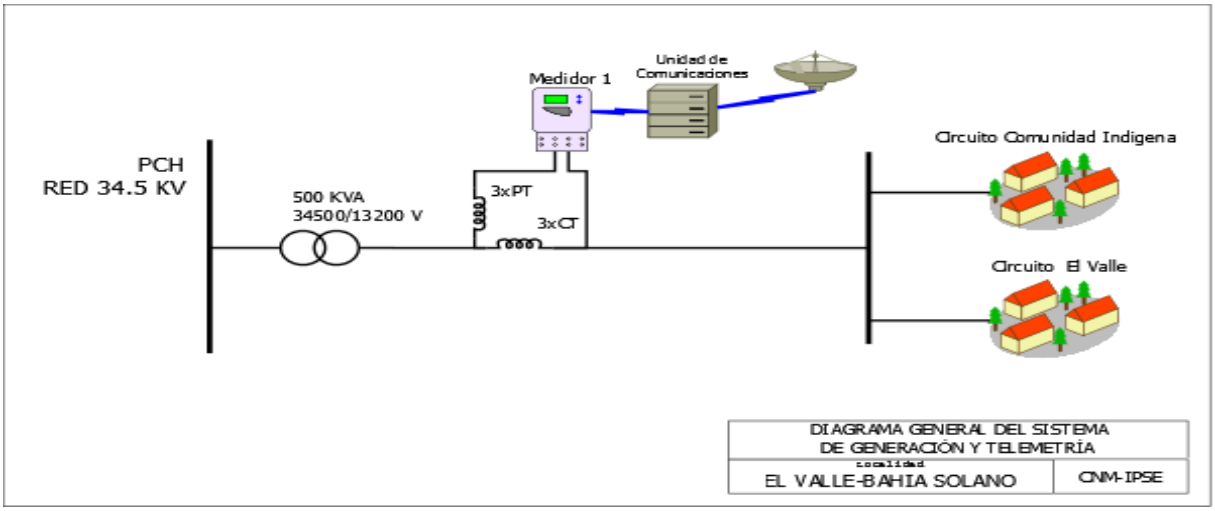

[1] Fuente: http://reportes.sui.gov.co/ - Sistema Único de Información SUI - Año 2020.

50.2 Energía

El consumo de energía eléctrica para esta localidad en *Enero* de 2022, se presenta en la siguiente tabla, donde se encuentran los valores acumulados diarios de la energía activa (kWh), reactiva (kVARh), aparente (kVAh) y del factor de potencia (p.u).

Tabla 148 Energía Activa, Reactiva, Aparente y Factor de Potencia.

EL VALLE (BAHÍA SOLANO (MUTIS) - CHOCO)				
Fecha	**Energía Activa (kWh)**	**Energía Reactiva (kVARh)**	**Energía Aparente (kVAh)**	**Factor de Potencia (p.u)**
Enero 1, Sábado	5.795	2.346	6.251,57	0,93
Enero 2, Domingo	5.560	2.168	5.967,64	0,93
Enero 3, Lunes	5.635	2.161	6.035,52	0,93
Enero 4, Martes	5.673	2.209	6.088,00	0,93
Enero 5, Miércoles	5.643	2.217	6.062,75	0,93
Enero 6, Jueves	5.685	2.264	6.119,13	0,93
Enero 7, Viernes	5.616	2.267	6.055,99	0,93
Enero 8, Sábado	5.613	2.271	6.054,83	0,93
Enero 9, Domingo	5.614	2.291	6.063,42	0,93
Enero 10, Lunes	5.556	2.207	5.977,94	0,93
Enero 11, Martes	5.338	2.151	5.755,48	0,93
Enero 12, Miércoles	5.330	2.170	5.754,96	0,93
Enero 13, Jueves	5.424	2.278	5.882,87	0,92
Enero 14, Viernes	4.950	2.168	5.403,91	0,92
Enero 15, Sábado	5.264	2.426	5.796,64	0,91
Enero 16, Domingo	4.840	2.343	5.376,89	0,90
Enero 17, Lunes	5.150	2.360	5.664,57	0,91
Enero 18, Martes	4.929	2.233	5.410,61	0,91
Enero 19, Miércoles	5.068	2.310	5.569,64	0,91
Enero 20, Jueves	5.563	2.462	6.083,51	0,91
Enero 21, Viernes	4.891	2.093	5.319,46	0,92
Enero 22, Sábado	5.331	2.209	5.770,66	0,92
Enero 23, Domingo	5.470	2.307	5.936,83	0,92
Enero 24, Lunes	5.466	2.293	5.927,75	0,92
Enero 25, Martes	5.337	2.221	5.780,61	0,92
Enero 26, Miércoles	5.223	2.152	5.648,46	0,92
Enero 27, Jueves	5.251	2.212	5.698,21	0,92
Enero 28, Viernes	5.300	2.203	5.739,94	0,92
Enero 29, Sábado	5.363	2.289	5.830,97	0,92
Enero 30, Domingo	5.164	2.203	5.614,63	0,92
Enero 31, Lunes	5.082	2.114	5.504,51	0,92
TOTAL	**166.124**	**69.597**	**180.113,29**	**0,92**

El factor de potencia promedio fue 0,92.

Con referencia a Enero de 2021 (154.611 kWh), se presentó un crecimiento en la demanda de energía eléctrica del 7,45%.

Gráfica 298 Energía Activa, Reactiva y Factor de Potencia – EL VALLE (BAHÍA SOLANO (MUTIS) - CHOCO).

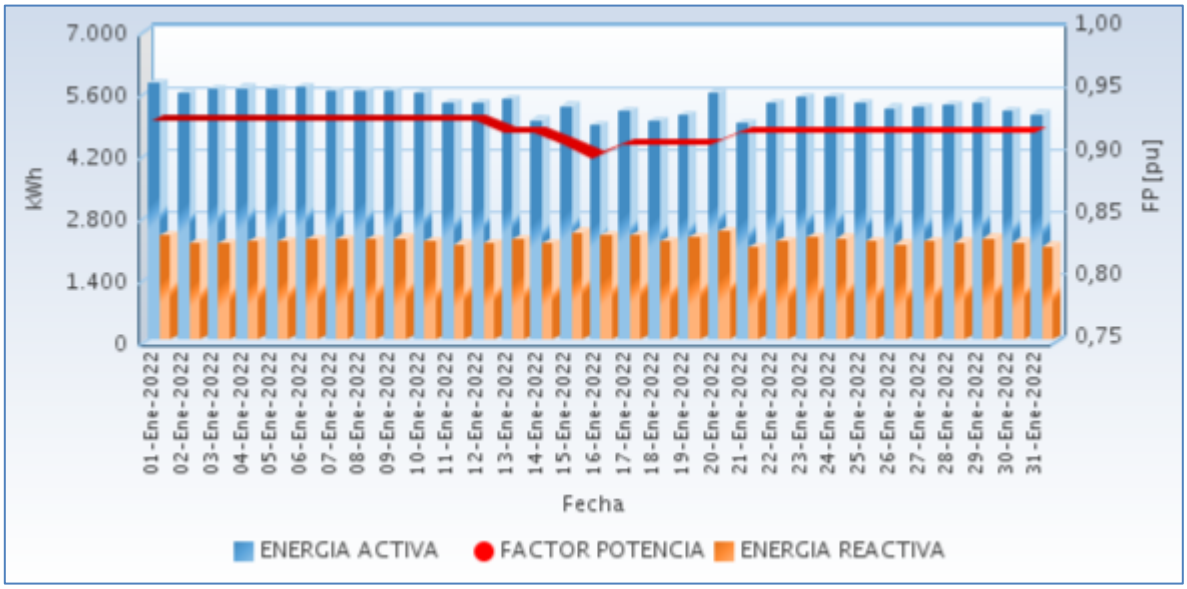

Fuente CNM

50.3 Potencia

En la siguiente gráfica se presenta el comportamiento diario de la potencia para este mes.

Gráfica 299 Comportamiento Diario de la Potencia.

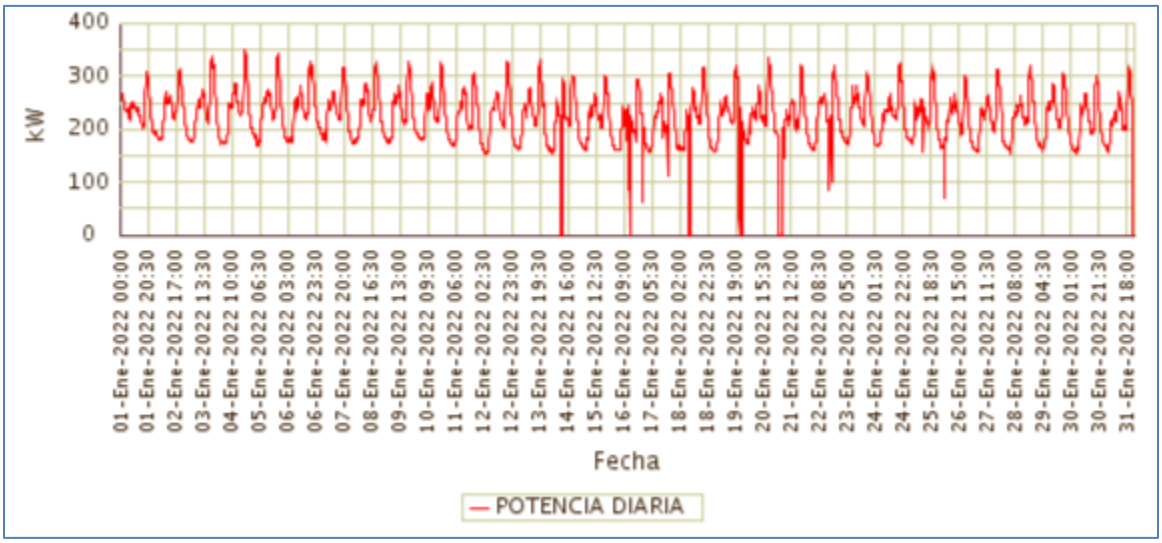

Fuente CNM

50.4 Potencia Máxima

La potencia máxima fue de 349,27kW, se presentó el Martes 04 de Enero a las 19:15 horas. Respecto a la potencia máxima de Enero de 2021 (327,62kW), tuvo una variación de 6,61%.

En la siguiente grafica se presenta la potencia máxima diaria registrada para este mes.

Gráfica 300 Potencia Máxima Diaria-EL VALLE (BAHÍA SOLANO (MUTIS) - CHOCO).

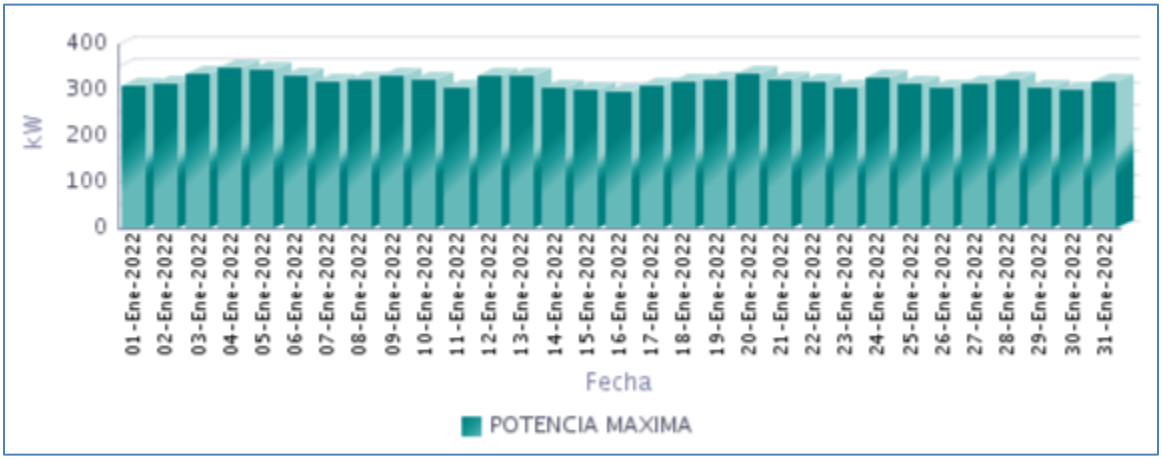

Fuente CNM

50.5 Horas de Prestación del Servicio

En Enero, se prestó el servicio de energía eléctrica en la localidad, un promedio diario de 23 Horas 48 Minutos, como se presenta en la siguiente gráfica.

Gráfica 301 Horas Efectivas de Prestación del Servicio - EL VALLE (BAHIA SOLANO (MUTIS) - CHOCO),

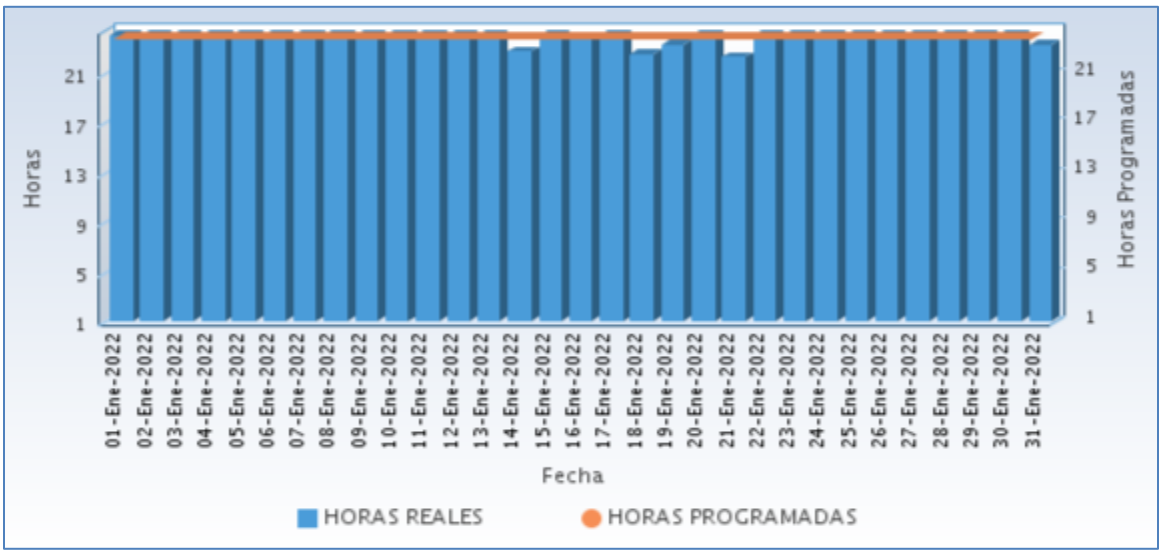

Fuente CNM

A continuación se relaciona las horas promedio por día de la prestación del servicio de energía:

Tabla 149 Horas promedio por día prestación del servicio de energía

EL VALLE (BAHIA SOLANO (MUTIS) - CHOCO) Enero 2022	
DIA	**Horas de servicio promedio en el día [hh:mm]**
01-Ene-2022	24 Horas
02-Ene-2022	24 Horas
03-Ene-2022	24 Horas
04-Ene-2022	24 Horas
05-Ene-2022	24 Horas
06-Ene-2022	24 Horas
07-Ene-2022	24 Horas
08-Ene-2022	24 Horas
09-Ene-2022	24 Horas
10-Ene-2022	24 Horas
11-Ene-2022	24 Horas
12-Ene-2022	24 Horas
13-Ene-2022	24 Horas
14-Ene-2022	22 Horas 45 Minutos
15-Ene-2022	24 Horas
16-Ene-2022	23 Horas 45 Minutos
17-Ene-2022	24 Horas
18-Ene-2022	22 Horas 30 Minutos
19-Ene-2022	23 Horas 15 Minutos
20-Ene-2022	24 Horas
21-Ene-2022	22 Horas 15 Minutos
22-Ene-2022	24 Horas
23-Ene-2022	24 Horas
24-Ene-2022	24 Horas
25-Ene-2022	24 Horas
26-Ene-2022	24 Horas
27-Ene-2022	24 Horas
28-Ene-2022	24 Horas
29-Ene-2022	24 Horas
30-Ene-2022	24 Horas
31-Ene-2022	23 Horas 15 Minutos

Fuente CNM

50.6 Curvas de Carga

En la siguiente gráfica, se presenta el comportamiento de la carga promedio para el mes.

Gráfica 302 Curva de Carga Promedio Diaria Mensual

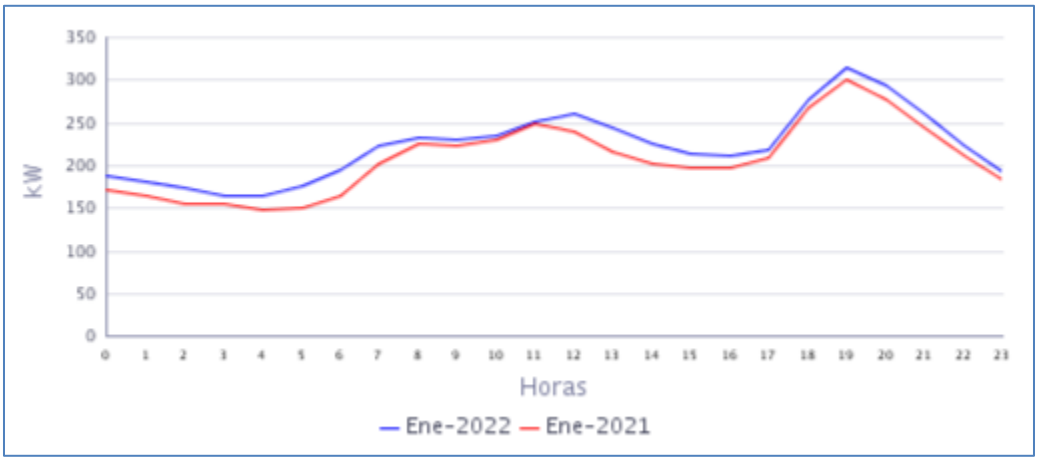

Fuente CNM

En la gráfica anterior se comparan las curvas de carga promedio diarias de Ene-2021 y del Ene-2022, presentándose un crecimiento en la demanda de 7,45%.

51. JURADO (JURADO - CHOCO)

La localidad de Juradó se encuentra ubicada en el departamento del Chocó, con una población según el censo DANE de 2018 y su proyección al 2020, de 6.941 habitantes, de los cuales 2.473 están ubicados en la cabecera municipal y 4.368 en las áreas rurales del municipio . El número de usuarios es de 758. Se interconectó la localidad de menor de Punta Ardita (68 usuarios)[1]

51.1 Descripción del Sitio

La localidad cuenta con una central de generación que está conformada por la siguiente infraestructura:

Tabla 150 Infraestructura de la Localidad.

GRUPO ELECTRÓGENO			
ITEM	**MARCA**	**CAPACIDAD**	**ESTADO**
1	CATERPILAR	456 kVA	EN OPERACIÓN
2	CATERPILAR	400 kVA	NO OPERATIVO
3	CATERPILAR	529 kW	EN OPERACIÓN
4	CATERPILAR	529 kW	EN OPERACIÓN
TRANSFORMADORES			
ITEM	**CAPACIDAD**		**ESTADO**
1	750 kVA		EN OPERACIÓN

Gráfica 309 Diagrama de Conexión de la Localidad.

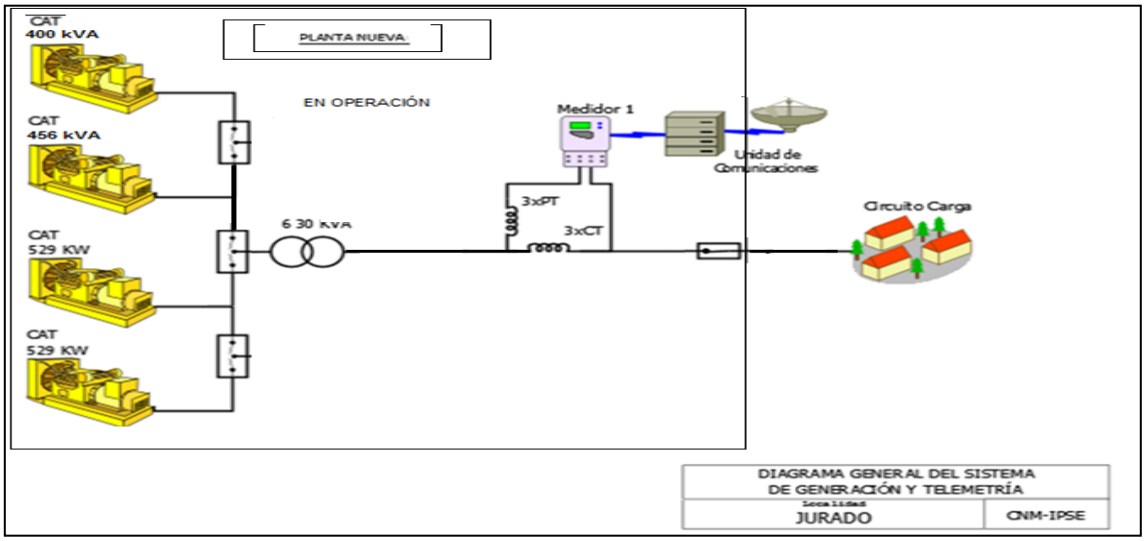

[1] Fuente: http://www.dane.gov.co/Información derivada del Censo Nacional de Población y Vivienda (CNPV) 2018.'Retroproyecciones y Proyecciones de población a nivel municipal por área, sexo y edad simple. Periodo 1985- 2035.

51.2 Energía

El consumo de energía eléctrica para esta localidad en *Enero* de 2022, se presenta en la siguiente tabla, donde se encuentran los valores acumulados diarios de la energía activa (kWh), reactiva (kVARh), aparente (kVAh) y del factor de potencia (p.u).

Tabla 151 Energía Activa, Reactiva, Aparente y Factor de Potencia.

JURADO (JURADO - CHOCO)				
Fecha	**Energía Activa (kWh)**	**Energía Reactiva (kVARh)**	**Energía Aparente (kVAh)**	**Factor de Potencia (p.u)**
Enero 1, Sábado	5.175	2.148	5.602,79	0,92
Enero 2, Domingo	5.152	2.216	5.608,42	0,92
Enero 3, Lunes	5.051	2.056	5.453,62	0,93
Enero 4, Martes	5.249	2.144	5.670,19	0,93
Enero 5, Miércoles	5.470	2.317	5.940,94	0,92
Enero 6, Jueves	5.484	2.347	5.965,05	0,92
Enero 7, Viernes	5.289	2.224	5.737,79	0,92
Enero 8, Sábado	5.406	2.267	5.861,95	0,92
Enero 9, Domingo	5.333	2.304	5.809,48	0,92
Enero 10, Lunes	5.439	2.256	5.888,80	0,92
Enero 11, Martes	5.165	2.218	5.620,78	0,92
Enero 12, Miércoles	5.089	2.182	5.537,15	0,92
Enero 13, Jueves	5.338	2.354	5.834,55	0,91
Enero 14, Viernes	5.025	2.482	5.604,30	0,90
Enero 15, Sábado	5.464	2.723	6.104,61	0,90
Enero 16, Domingo	5.147	2.301	5.638,45	0,91
Enero 17, Lunes	5.490	2.395	5.990,17	0,92
Enero 18, Martes	5.465	2.518	6.017,64	0,91
Enero 19, Miércoles	4.823	2.150	5.280,28	0,91
Enero 20, Jueves	5.503	2.522	6.053,58	0,91
Enero 21, Viernes	4.982	2.088	5.401,57	0,92
Enero 22, Sábado	5.495	2.432	6.009,00	0,91
Enero 23, Domingo	5.186	2.390	5.709,64	0,91
Enero 24, Lunes	5.634	2.543	6.181,81	0,91
Enero 25, Martes	5.577	2.558	6.135,41	0,91
Enero 26, Miércoles	5.244	2.201	5.686,73	0,92
Enero 27, Jueves	5.548	2.353	6.026,73	0,92
Enero 28, Viernes	5.646	2.650	6.236,69	0,91
Enero 29, Sábado	5.271	2.412	5.796,76	0,91
Enero 30, Domingo	5.294	2.329	5.783,61	0,92
Enero 31, Lunes	5.395	2.424	5.914,50	0,91
TOTAL	**164.830**	**72.505**	**180.071,89**	**0,92**

El factor de potencia promedio fue 0,92.

Con referencia a Enero de 2021 (157.001 kWh), se presentó un crecimiento en la demanda de energía eléctrica del 4,99%.

Gráfica 304 Energía Activa, Reactiva y Factor de Potencia – JURADO (JURADO - CHOCO).

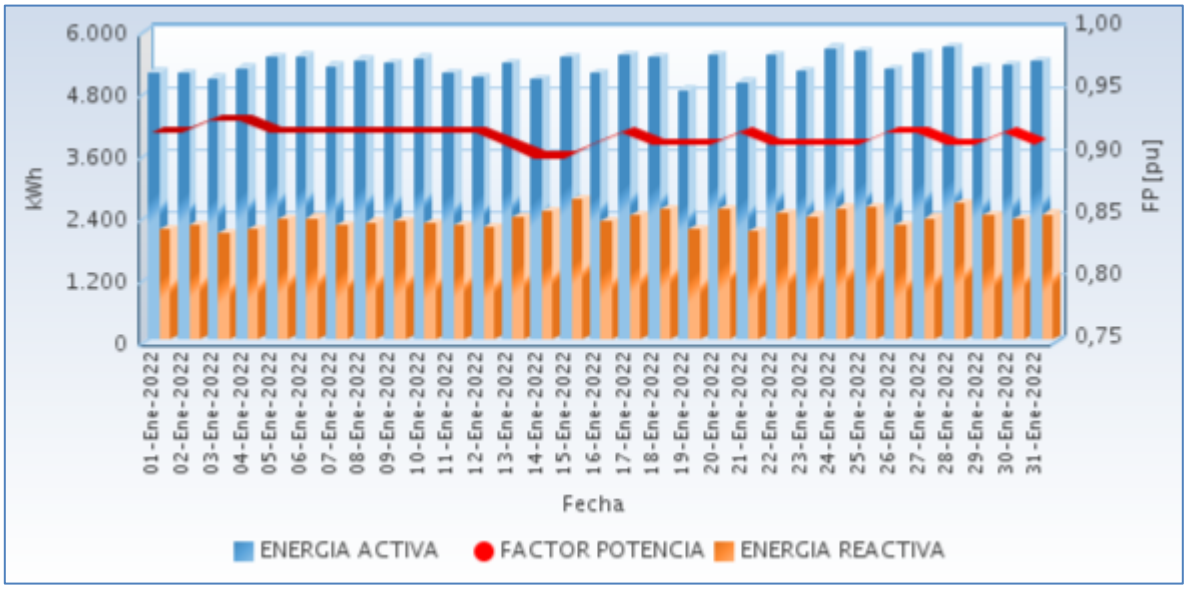

Fuente CNM

51.3 Potencia

En la siguiente gráfica se presenta el comportamiento diario de la potencia para este mes.

Gráfica 305 Comportamiento Diario de la Potencia.

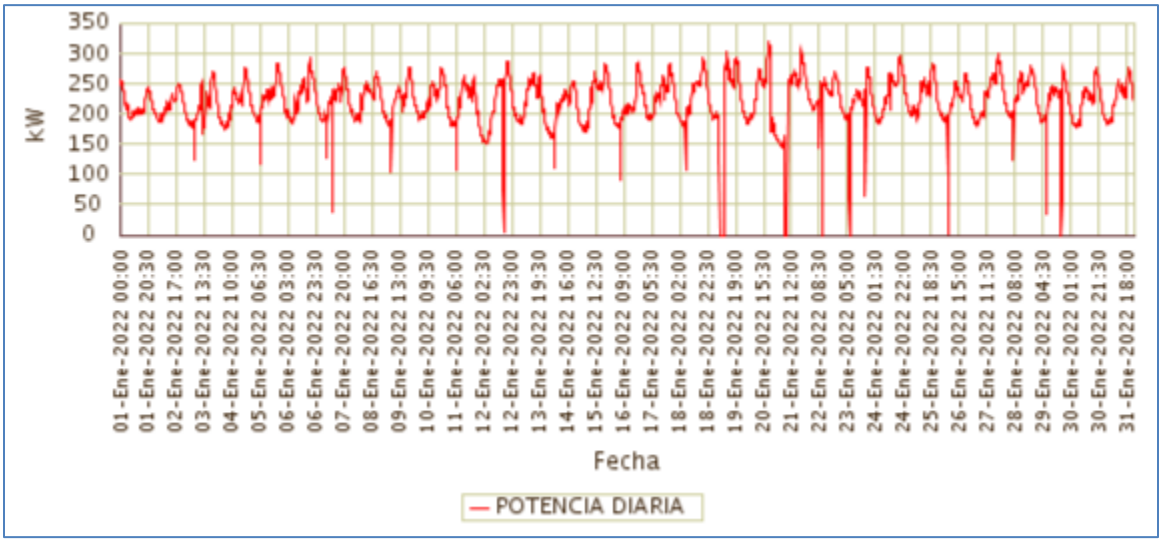

Fuente CNM

51.4 Potencia Máxima

La potencia máxima fue de 318,88kW, se presentó el Jueves 20 de Enero a las 19:30 horas. Respecto a la potencia máxima de Enero de 2021 (283,36kW), tuvo una variación de 12,54%.

En la siguiente grafica se presenta la potencia máxima diaria registrada para este mes.

Gráfica 306 Potencia Máxima Diaria-JURADO (JURADO - CHOCO).

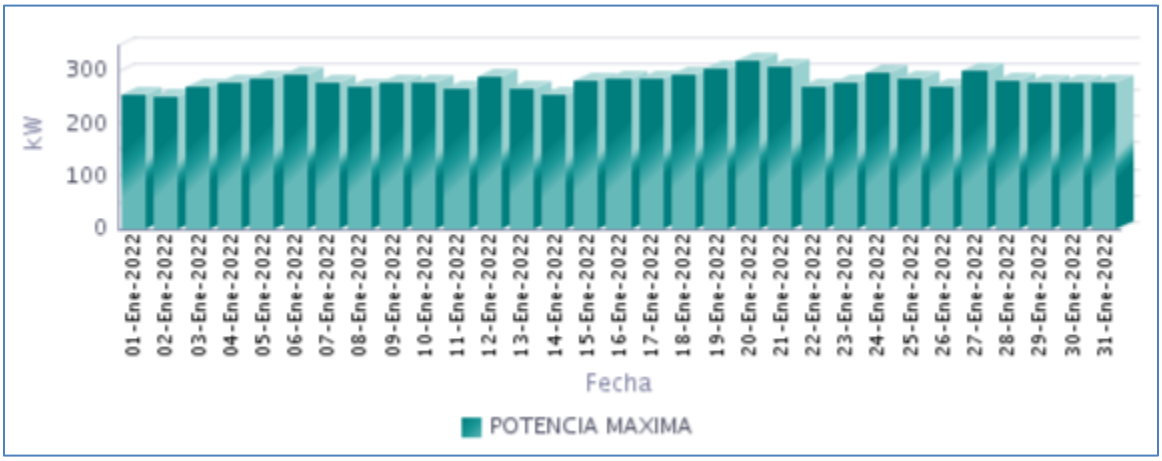

Fuente CNM

51.5 Horas de Prestación del Servicio

En Enero, se prestó el servicio de energía eléctrica en la localidad, un promedio diario de 23 Horas 47 Minutos, como se presenta en la siguiente gráfica.

Gráfica 307 Horas Efectivas de Prestación del Servicio - JURADO (JURADO - CHOCO),

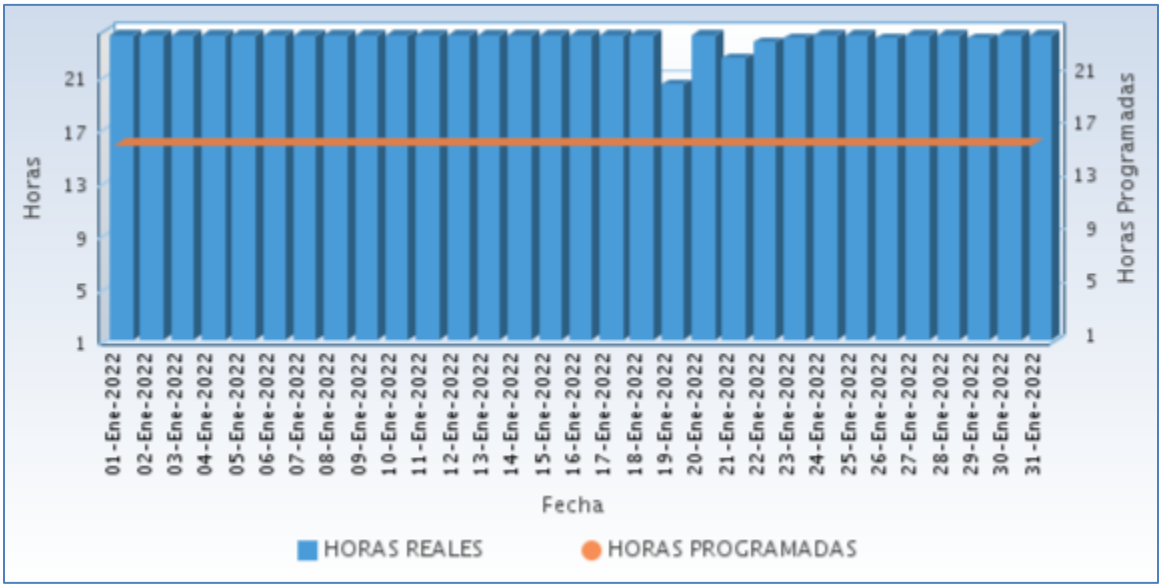

Fuente CNM

A continuación se relaciona las horas promedio por día de la prestación del servicio de energía:

Tabla 152 Horas promedio por día prestación del servicio de energía

JURADO (JURADO - CHOCO) Enero 2022	
DIA	**Horas de servicio promedio en el día [hh:mm]**
01-Ene-2022	24 Horas
02-Ene-2022	24 Horas
03-Ene-2022	24 Horas
04-Ene-2022	24 Horas
05-Ene-2022	24 Horas
06-Ene-2022	24 Horas
07-Ene-2022	24 Horas
08-Ene-2022	24 Horas
09-Ene-2022	24 Horas
10-Ene-2022	24 Horas
11-Ene-2022	24 Horas
12-Ene-2022	24 Horas
13-Ene-2022	24 Horas
14-Ene-2022	24 Horas
15-Ene-2022	24 Horas
16-Ene-2022	24 Horas
17-Ene-2022	24 Horas
18-Ene-2022	24 Horas
19-Ene-2022	20 Horas 15 Minutos
20-Ene-2022	24 Horas
21-Ene-2022	22 Horas 15 Minutos
22-Ene-2022	23 Horas 30 Minutos
23-Ene-2022	23 Horas 45 Minutos
24-Ene-2022	24 Horas
25-Ene-2022	24 Horas
26-Ene-2022	23 Horas 45 Minutos
27-Ene-2022	24 Horas
28-Ene-2022	24 Horas
29-Ene-2022	23 Horas 45 Minutos
30-Ene-2022	24 Horas
31-Ene-2022	24 Horas

Fuente CNM

51.6 Curvas de Carga

En la siguiente gráfica, se presenta el comportamiento de la carga promedio para el mes.

Gráfica 308 Curva de Carga Promedio Diaria Mensual

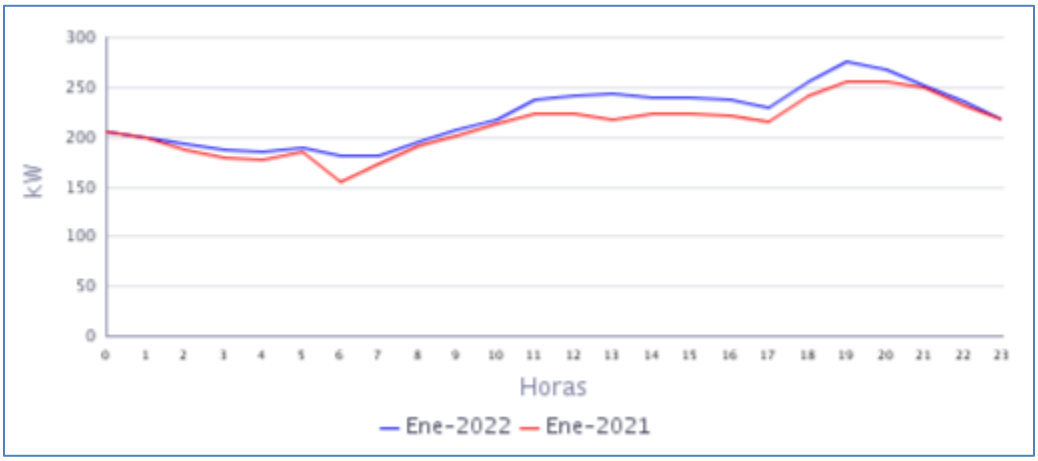

Fuente CNM

En la gráfica anterior se comparan las curvas de carga promedio diarias de Ene-2021 y del Ene-2022, presentándose un crecimiento en la demanda de 4,99%.

52. LA LOMA DE BOJAYÁ (BOJAYÁ (BELLAVISTA) - CHOCO)

La inspección de policía departamental de Loma de Bojayá, pertenece al municipio de Bellavista, Departamento de Chocó. Esta localidad cuenta con un total de 167 usuarios .[1]

52.1 Descripción del Sitio

La localidad cuenta con una central de generación que está conformada por la siguiente infraestructura:

Tabla 153 Infraestructura de la Localidad.

GRUPO ELECTRÓGENO			
ITEM	**MARCA**	**CAPACIDAD**	**ESTADO**
1	CUMMINS (6BTAA5,9-G2)nueva	120 kW	EN OPERACIÓN
TRANSFORMADORES			
ITEM	**CAPACIDAD (KVA)**		**ESTADO**
1	150		EN OPERACIÓN

Gráfica 309 Diagrama Unifilar de la Localidad.

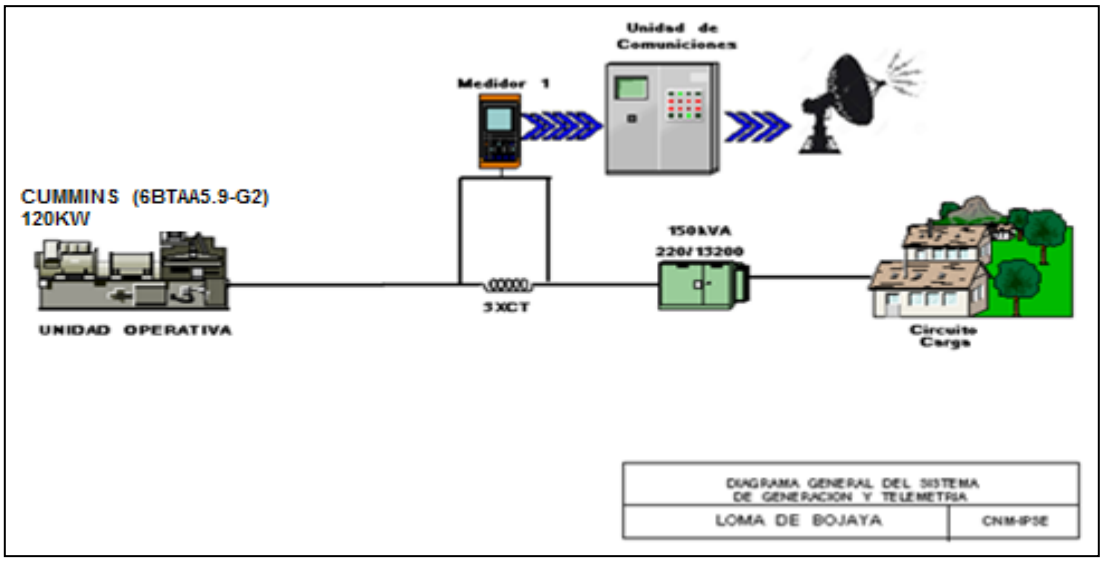

[1] Fuente: http://reportes.sui.gov.co/ - Sistema Único de Información SUI - Año 2020.

52.2 Energía

El consumo de energía eléctrica para esta localidad en *Enero* de 2022, se presenta en la siguiente tabla, donde se encuentran los valores acumulados diarios de la energía activa (kWh), reactiva (kVARh), aparente (kVAh) y del factor de potencia (p.u).

Tabla 154 Energía Activa, Reactiva, Aparente y Factor de Potencia.

LA LOMA DE BOJAYÁ (BOJAYÁ (BELLAVISTA) - CHOCO)				
Fecha	**Energía Activa (kWh)**	**Energía Reactiva (kVARh)**	**Energía Aparente (kVAh)**	**Factor de Potencia (p.u)**
Enero 1, Sábado	734	373	822,89	0,89
Enero 2, Domingo	497	246	554,55	0,90
Enero 3, Lunes	535	258	593,97	0,90
Enero 4, Martes	467	237	523,78	0,89
Enero 5, Miércoles	459	226	511,62	0,90
Enero 6, Jueves	463	235	519,49	0,89
Enero 7, Viernes	452	237	510,27	0,89
Enero 8, Sábado	390	194	435,41	0,89
Enero 9, Domingo	688	371	781,75	0,88
Enero 10, Lunes	348	179	391,43	0,89
Enero 11, Martes	317	158	353,84	0,90
Enero 12, Miércoles	367	186	411,44	0,89
Enero 13, Jueves	389	190	432,92	0,90
Enero 14, Viernes	403	196	448,31	0,90
Enero 15, Sábado	359	179	401,42	0,89
Enero 16, Domingo	399	190	441,94	0,90
Enero 17, Lunes	413	197	457,31	0,90
Enero 18, Martes	397	194	441,86	0,90
Enero 19, Miércoles	398	195	442,93	0,90
Enero 20, Jueves	398	198	444,71	0,90
Enero 21, Viernes	364	175	403,97	0,90
Enero 22, Sábado	379	191	424,68	0,89
Enero 23, Domingo	386	195	432,91	0,89
Enero 24, Lunes	385	187	427,92	0,90
Enero 25, Martes	381	189	425,03	0,90
Enero 26, Miércoles	373	186	416,80	0,89
Enero 27, Jueves	372	181	413,61	0,90
Enero 28, Viernes	390	186	431,55	0,90
Enero 29, Sábado	380	194	426,48	0,89
Enero 30, Domingo	361	176	401,44	0,90
Enero 31, Lunes	383	189	427,19	0,90
TOTAL	**13.026**	**6.487**	**14.552,35**	**0,90**

El factor de potencia promedio fue 0,90.

Con referencia a Enero de 2021 (12.544 kWh), se presentó un crecimiento en la demanda de energía eléctrica del 3,85%.

Gráfica 310 Energía Activa, Reactiva y Factor de Potencia – LA LOMA DE BOJAYÁ (BOJAYÁ (BELLAVISTA) - CHOCO).

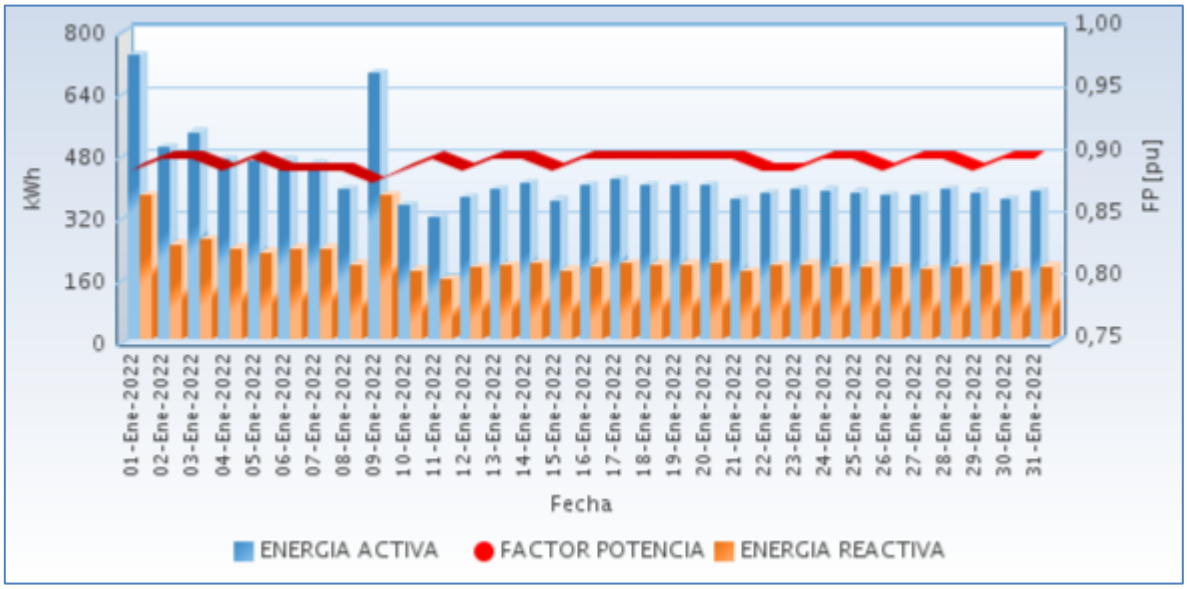

Fuente CNM

52.3 Potencia

En la siguiente gráfica se presenta el comportamiento diario de la potencia para este mes.

Gráfica 311 Comportamiento Diario de la Potencia.

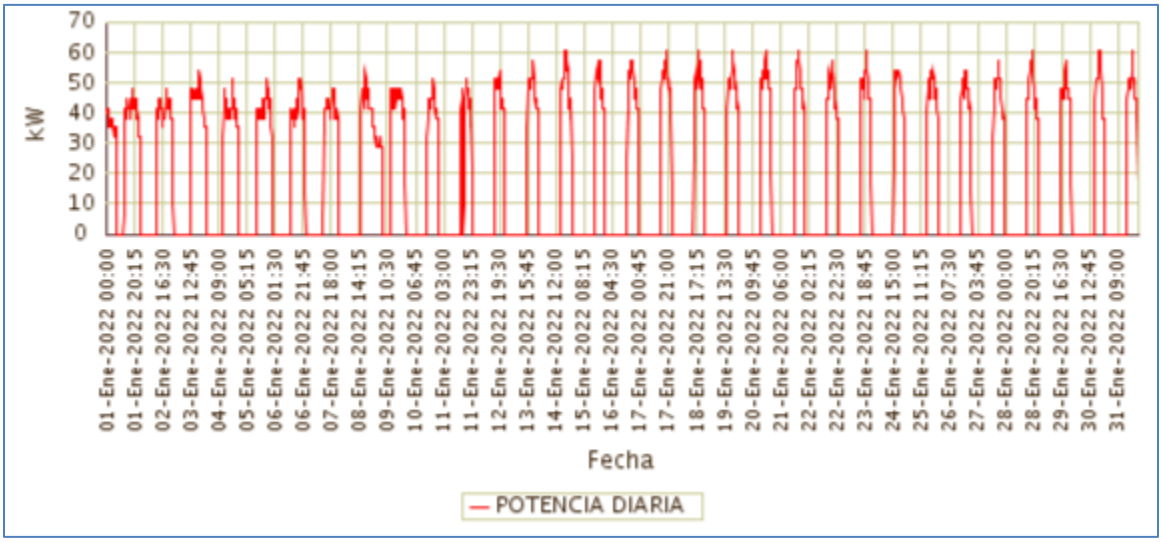

Fuente CNM

52.4 Potencia Máxima

La potencia máxima fue de 60,80kW, se presentó el Lunes 31 de Enero a las 19:15 horas. Respecto a la potencia máxima de Enero de 2021 (57,60kW), tuvo una variación de 5,56%.

En la siguiente grafica se presenta la potencia máxima diaria registrada para este mes.

Gráfica 312 Potencia Máxima Diaria-LA LOMA DE BOJAYÁ (BOJAYÁ (BELLAVISTA) - CHOCO).

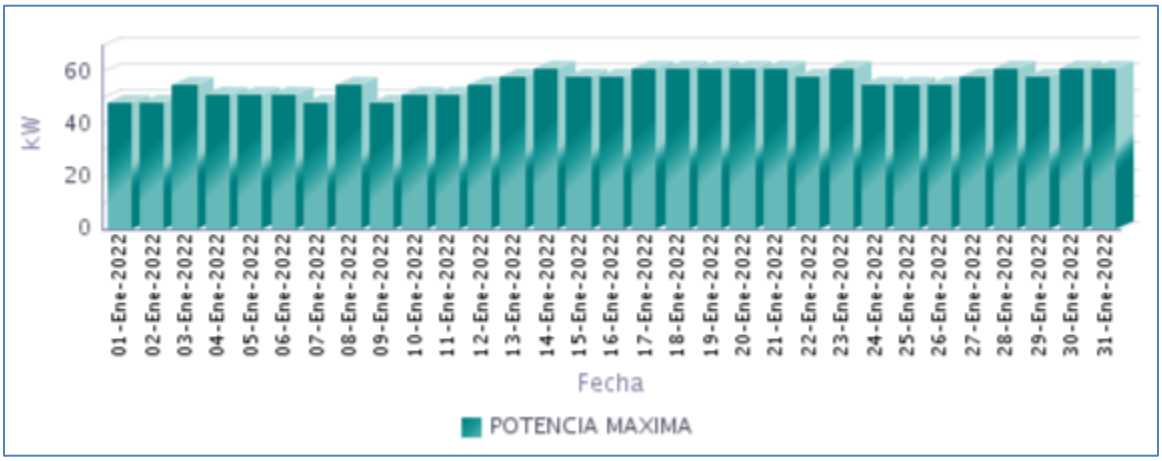

Fuente CNM

52.5 Horas de Prestación del Servicio

En Enero, se prestó el servicio de energía eléctrica en la localidad, un promedio diario de 9 Horas 30 Minutos, como se presenta en la siguiente gráfica.

Gráfica 313 Horas Efectivas de Prestación del Servicio - LA LOMA DE BOJAYÁ (BOJAYÁ (BELLAVISTA) - CHOCO),

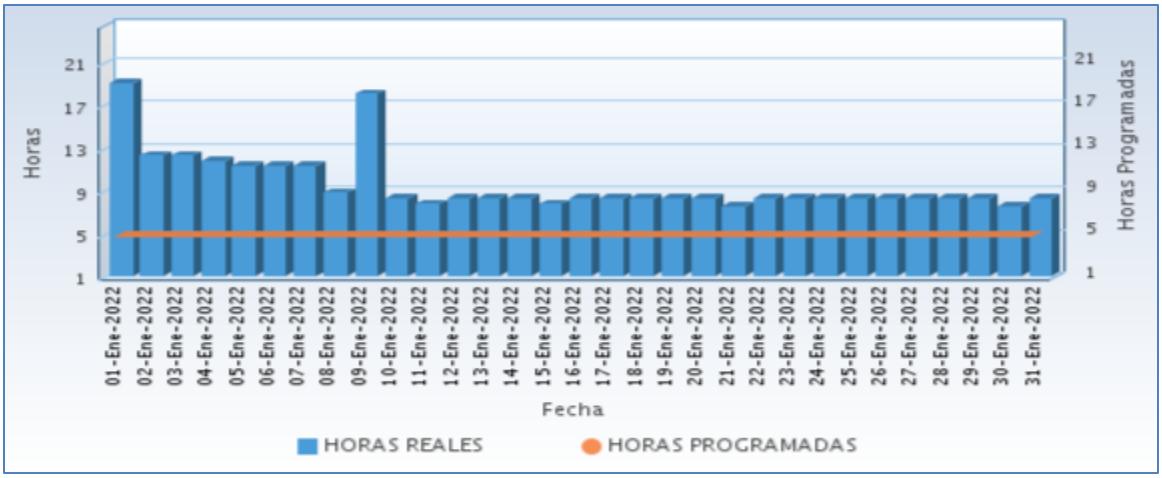

Fuente CNM

A continuación se relaciona las horas promedio por día de la prestación del servicio de energía:

Tabla 155 Horas promedio por día prestación del servicio de energía

LA LOMA DE BOJAYÁ (BOJAYÁ (BELLAVISTA) - CHOCO) Enero 2022	
DIA	**Horas de servicio promedio en el día [hh:mm]**
01-Ene-2022	19 Horas 0 Minutos
02-Ene-2022	12 Horas 15 Minutos
03-Ene-2022	12 Horas 15 Minutos
04-Ene-2022	11 Horas 45 Minutos
05-Ene-2022	11 Horas 15 Minutos
06-Ene-2022	11 Horas 15 Minutos
07-Ene-2022	11 Horas 15 Minutos
08-Ene-2022	8 Horas 45 Minutos
09-Ene-2022	18 Horas 0 Minutos
10-Ene-2022	8 Horas 15 Minutos
11-Ene-2022	7 Horas 45 Minutos
12-Ene-2022	8 Horas 15 Minutos
13-Ene-2022	8 Horas 15 Minutos
14-Ene-2022	8 Horas 15 Minutos
15-Ene-2022	7 Horas 45 Minutos
16-Ene-2022	8 Horas 15 Minutos
17-Ene-2022	8 Horas 15 Minutos
18-Ene-2022	8 Horas 15 Minutos
19-Ene-2022	8 Horas 15 Minutos
20-Ene-2022	8 Horas 15 Minutos
21-Ene-2022	7 Horas 30 Minutos
22-Ene-2022	8 Horas 15 Minutos
23-Ene-2022	8 Horas 15 Minutos
24-Ene-2022	8 Horas 15 Minutos
25-Ene-2022	8 Horas 15 Minutos
26-Ene-2022	8 Horas 15 Minutos
27-Ene-2022	8 Horas 15 Minutos
28-Ene-2022	8 Horas 15 Minutos
29-Ene-2022	8 Horas 15 Minutos
30-Ene-2022	7 Horas 30 Minutos
31-Ene-2022	8 Horas 15 Minutos

Fuente CNM

52.6 Curvas de Carga

En la siguiente gráfica, se presenta el comportamiento de la carga promedio para el mes.

Gráfica 314 Curva de Carga Promedio Diaria Mensual

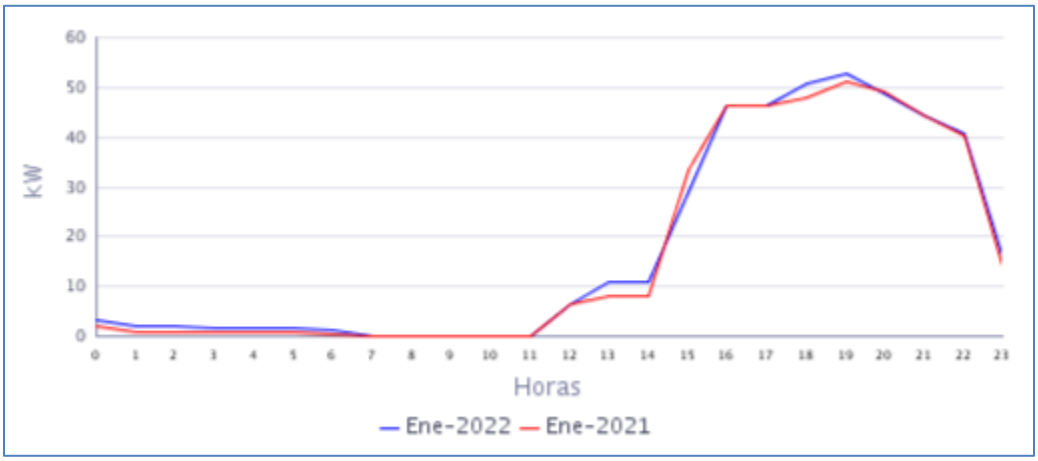

Fuente CNM

En la gráfica anterior se comparan las curvas de carga promedio diarias de Ene-2021 y del Ene-2022, presentándose un crecimiento en la demanda de 3,85%.

53. MUTIS (BAHÍA SOLANO (MUTIS) - CHOCO)

La localidad de Bahía Solano está ubicada en el departamento de Chocó con una población, según el censo DANE de 2018 y su proyección al 2020, de 10.279 habitantes de los cuales 4.068 están ubicados en la cabecera municipal y 6.211 en las áreas rurales del municipio . Ciudad Mutis es la cabecera municipal. El número de usuarios es de 3.229. Se incluyen en este informe las localidades interconectadas a la cabecera municipal de Bahía Solano (Mutis): Boroboro (90), El Brazo (51) , Huaca (31), Huina(99), Mecana - Playa(28), Nabuga (20), Playa De Flores(40), Playa De Potes(29) y Posamanza(20 usuarios).[1]

53.1 Descripción del Sitio

Esta localidad cuenta con un sistema de generación de energía eléctrica conformado por:

Tabla 156 Infraestructura de la Localidad.

PCH			
ITEM	**CAPACIDAD**		**ESTADO**
1	1875 kW		EN OPERACIÓN
GRUPO ELECTRÓGENO			
ITEM	**MARCA**	**CAPACIDAD KW**	**ESTADO**
1	CUMMINS	1020 kW	EN OPERACIÓN
2	CUMMINS	1270 kW	EN OPERACIÓN
3	CUMMINS	600 Kw	EN OPERACIÓN
TRANSFORMADORES			
ITEM	**CAPACIDAD kVA**		**ESTADO**
1	2000 kVA		EN OPERACIÓN
2	1000 kVA		EN OPERACIÓN
3	1000 kVA		EN OPERACIÓN

Gráfica 315 Diagrama de Conexión de la Localidad.

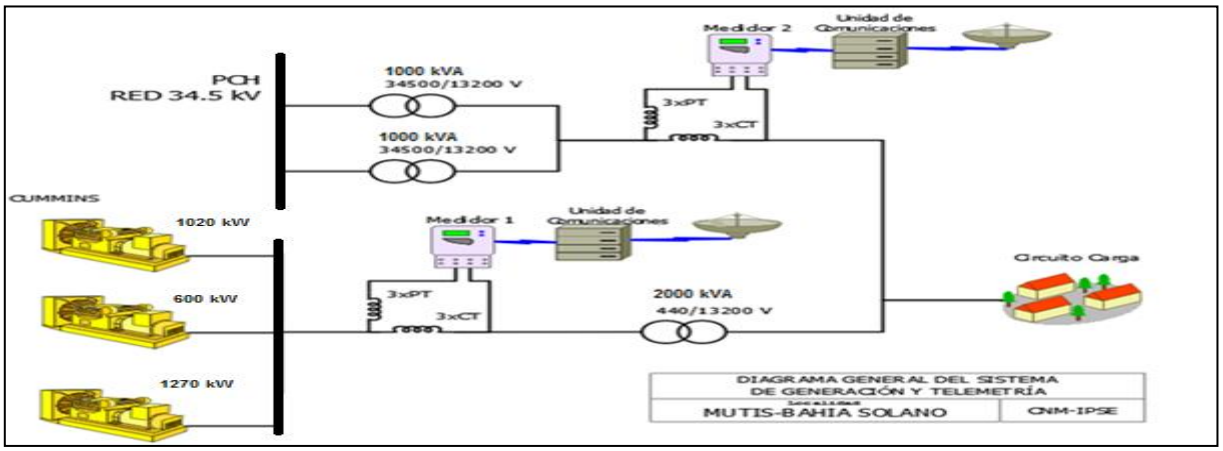

[1] Fuente: http://www.dane.gov.co/Información derivada del Censo Nacional de Población y Vivienda (CNPV) 2018.'Retroproyecciones y Proyecciones de población a nivel municipal por área, sexo y edad simple. Periodo 1985- 2035.

53.2 Energía

El consumo de energía eléctrica para esta localidad en *Enero* de 2022, se presenta en la siguiente tabla, donde se encuentran los valores acumulados diarios de la energía activa (kWh), reactiva (kVARh), aparente (kVAh) y del factor de potencia (p.u).

Tabla 157 Energía Activa, Reactiva, Aparente y Factor de Potencia.

MUTIS (BAHÍA SOLANO (MUTIS) - CHOCO)				
Fecha	**Energía Activa (kWh)**	**Energía Reactiva (kVARh)**	**Energía Aparente (kVAh)**	**Factor de Potencia (p.u)**
Enero 1, Sábado	19.317	7.355	20.670,22	0,93
Enero 2, Domingo	19.659	6.948	20.850,23	0,94
Enero 3, Lunes	20.615	7.875	22.068,18	0,93
Enero 4, Martes	21.844	8.286	23.362,59	0,93
Enero 5, Miércoles	20.753	7.931	22.217,13	0,93
Enero 6, Jueves	20.776	7.962	22.249,33	0,93
Enero 7, Viernes	20.990	7.879	22.420,22	0,94
Enero 8, Sábado	21.329	7.838	22.723,61	0,94
Enero 9, Domingo	20.607	7.599	21.963,80	0,94
Enero 10, Lunes	20.403	7.535	21.750,30	0,94
Enero 11, Martes	20.515	7.788	21.943,64	0,93
Enero 12, Miércoles	21.210	8.042	22.683,38	0,94
Enero 13, Jueves	21.772	8.303	23.301,46	0,93
Enero 14, Viernes	20.268	7.680	21.674,10	0,94
Enero 15, Sábado	21.410	8.739	23.124,66	0,93
Enero 16, Domingo	19.846	7.088	21.073,49	0,94
Enero 17, Lunes	21.755	8.006	23.181,78	0,94
Enero 18, Martes	22.250	8.495	23.816,92	0,93
Enero 19, Miércoles	22.540	7.642	23.800,39	0,95
Enero 20, Jueves	23.959	7.017	24.964,97	0,96
Enero 21, Viernes	21.879	7.496	23.127,61	0,95
Enero 22, Sábado	21.279	7.554	22.579,78	0,94
Enero 23, Domingo	21.330	7.520	22.616,74	0,94
Enero 24, Lunes	22.808	7.614	24.045,14	0,95
Enero 25, Martes	22.633	7.634	23.885,93	0,95
Enero 26, Miércoles	21.731	7.521	22.995,26	0,95
Enero 27, Jueves	22.960	7.731	24.226,62	0,95
Enero 28, Viernes	22.734	7.977	24.093,47	0,94
Enero 29, Sábado	22.275	7.782	23.595,15	0,94
Enero 30, Domingo	21.035	7.676	22.391,46	0,94
Enero 31, Lunes	22.118	7.684	23.414,29	0,94
TOTAL	**664.600**	**240.197**	**706.673,77**	**0,94**

El factor de potencia promedio fue 0,94.

Con referencia a Enero de 2021 (612.501 kWh), se presentó un crecimiento en la demanda de energía eléctrica del 8,51%.

Gráfica 316 Energía Activa, Reactiva y Factor de Potencia – MUTIS (BAHÍA SOLANO (MUTIS) - CHOCO).

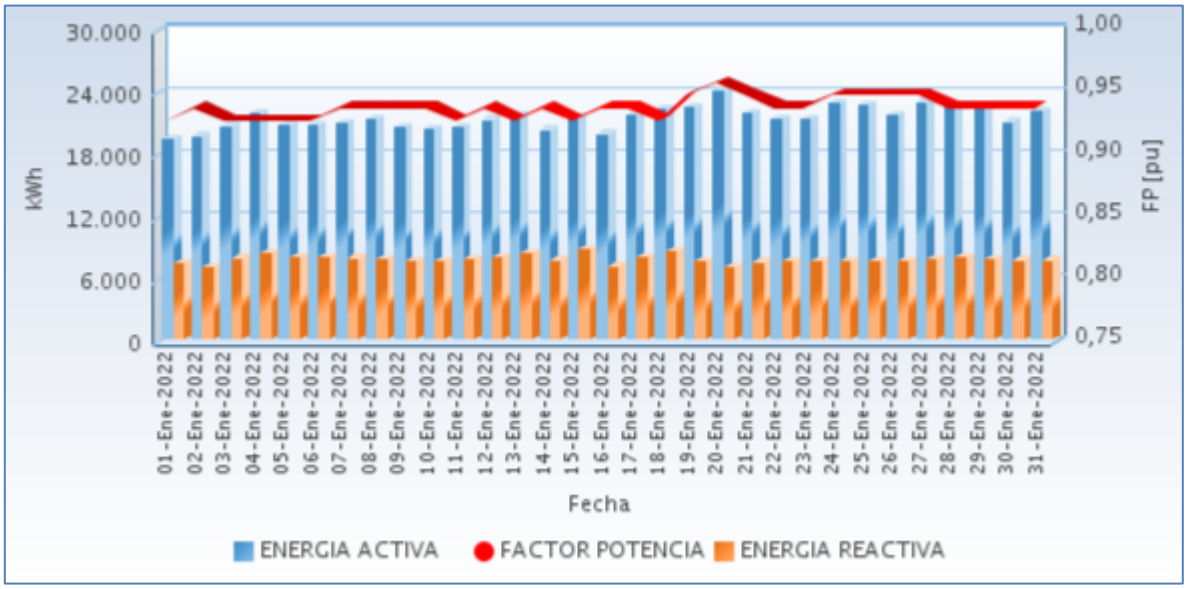

Fuente CNM

En las siguientes gráficas se presenta el acumulado mensual de la energía entregada por cada circuito en la localidad.

Gráfica 317 Energía Diaria Entregada en Circuitos de Distribución.

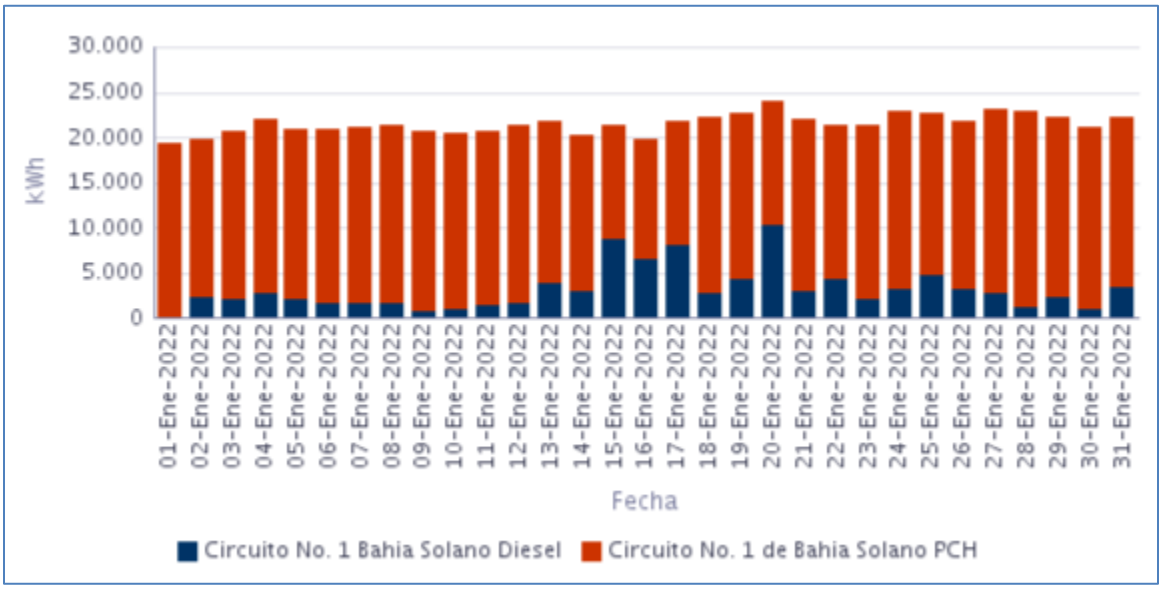

Fuente CNM

53.3 Potencia

En la siguiente gráfica se presenta el comportamiento diario de la potencia para este mes.

Gráfica 318 Comportamiento Diario de la Potencia.

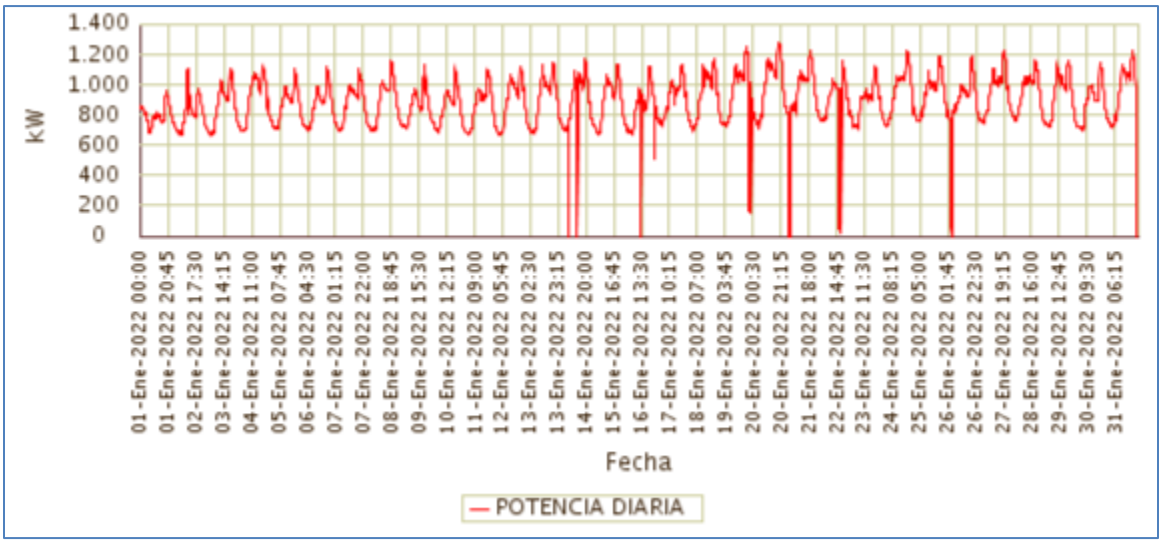

Fuente CNM

53.4 Potencia Máxima

La potencia máxima fue de 1.286,12kW, se presentó el Jueves 20 de Enero a las 19:15 horas. Respecto a la potencia máxima de Enero de 2021 (1.180,96kW), tuvo una variación de 8,90%.

En la siguiente grafica se presenta la potencia máxima diaria registrada para este mes.

Gráfica 319 Potencia Máxima Diaria-MUTIS (BAHÍA SOLANO (MUTIS) - CHOCO).

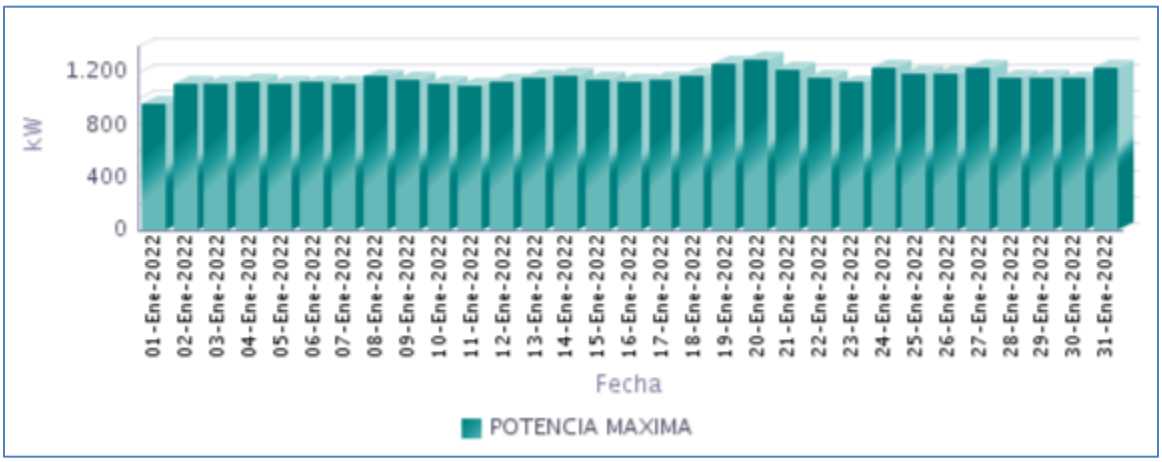

Fuente CNM

53.5 Horas de Prestación del Servicio

En Enero, se prestó el servicio de energía eléctrica en la localidad, un promedio diario de 23 Horas 54 Minutos, como se presenta en la siguiente gráfica.

Gráfica 320 Horas Efectivas de Prestación del Servicio - MUTIS (BAHÍA SOLANO (MUTIS) - CHOCO),

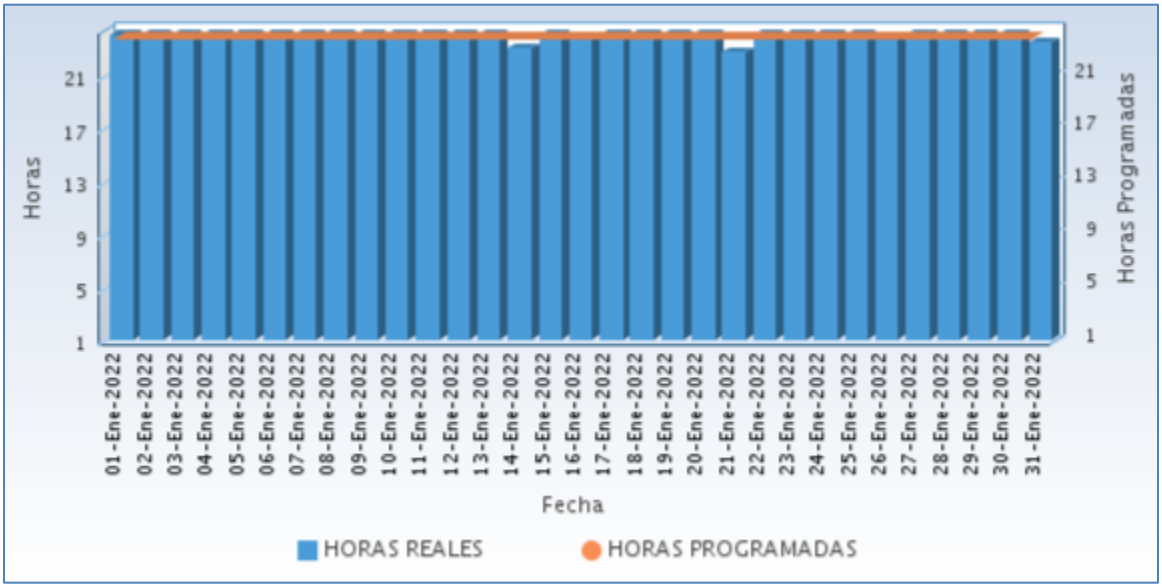

Fuente CNM

A continuación se relaciona las horas promedio por día de la prestación del servicio de energía:

Tabla 158 Horas promedio por día prestación del servicio de energía

MUTIS (BAHIA SOLANO (MUTIS) - CHOCO) Enero 2022	
DIA	**Horas de servicio promedio en el día [hh:mm]**
01-Ene-2022	24 Horas
02-Ene-2022	24 Horas
03-Ene-2022	24 Horas
04-Ene-2022	24 Horas
05-Ene-2022	24 Horas
06-Ene-2022	24 Horas
07-Ene-2022	24 Horas
08-Ene-2022	24 Horas
09-Ene-2022	24 Horas
10-Ene-2022	24 Horas
11-Ene-2022	24 Horas
12-Ene-2022	24 Horas
13-Ene-2022	24 Horas
14-Ene-2022	23 Horas 0 Minutos
15-Ene-2022	24 Horas
16-Ene-2022	23 Horas 45 Minutos

MUTIS (BAHIA SOLANO (MUTIS) - CHOCO) Enero 2022	
DIA	**Horas de servicio promedio en el día [hh:mm]**
17-Ene-2022	24 Horas
18-Ene-2022	24 Horas
19-Ene-2022	24 Horas
20-Ene-2022	24 Horas
21-Ene-2022	22 Horas 45 Minutos
22-Ene-2022	24 Horas
23-Ene-2022	24 Horas
24-Ene-2022	24 Horas
25-Ene-2022	24 Horas
26-Ene-2022	23 Horas 45 Minutos
27-Ene-2022	24 Horas
28-Ene-2022	24 Horas
29-Ene-2022	24 Horas
30-Ene-2022	24 Horas
31-Ene-2022	23 Horas 30 Minutos

Fuente CNM

53.6 Curvas de Carga

En la siguiente gráfica, se presenta el comportamiento de la carga promedio para el mes.

Gráfica 322 Curva de Carga Promedio Diaria Mensual

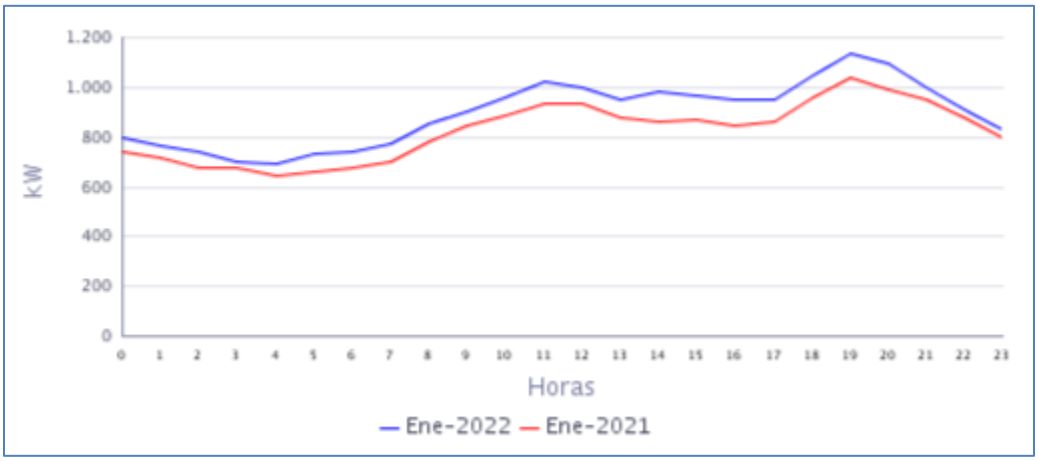

Fuente CNM

En la gráfica anterior se comparan las curvas de carga promedio diarias de Ene-2021 y del Ene-2022, presentándose una variación en la demanda de 8,51%

54. NAPIPI (BOJAYÁ (BELLAVISTA) - CHOCO)

El corregimiento de Napipí, pertenece al municipio de Bellavista, Departamento de Chocó. Esta localidad cuenta con un total de 230 usuarios .[1]

54.1 Descripción del Sitio

La localidad cuenta con una central de generación que está conformada por la siguiente infraestructura:

Tabla 159 Infraestructura de la Localidad.

GRUPO ELECTRÓGENO			
ITEM	**MARCA**	**CAPACIDAD**	**ESTADO**
1	SDMO	91 KW ((Prime)	EN OPERACIÓN
TRANSFORMADORES			
ITEM	**CAPACIDAD**		**ESTADO**
1	150 kVA		EN OPERACIÓN

Gráfica 323 Diagrama de Conexión de la Localidad.

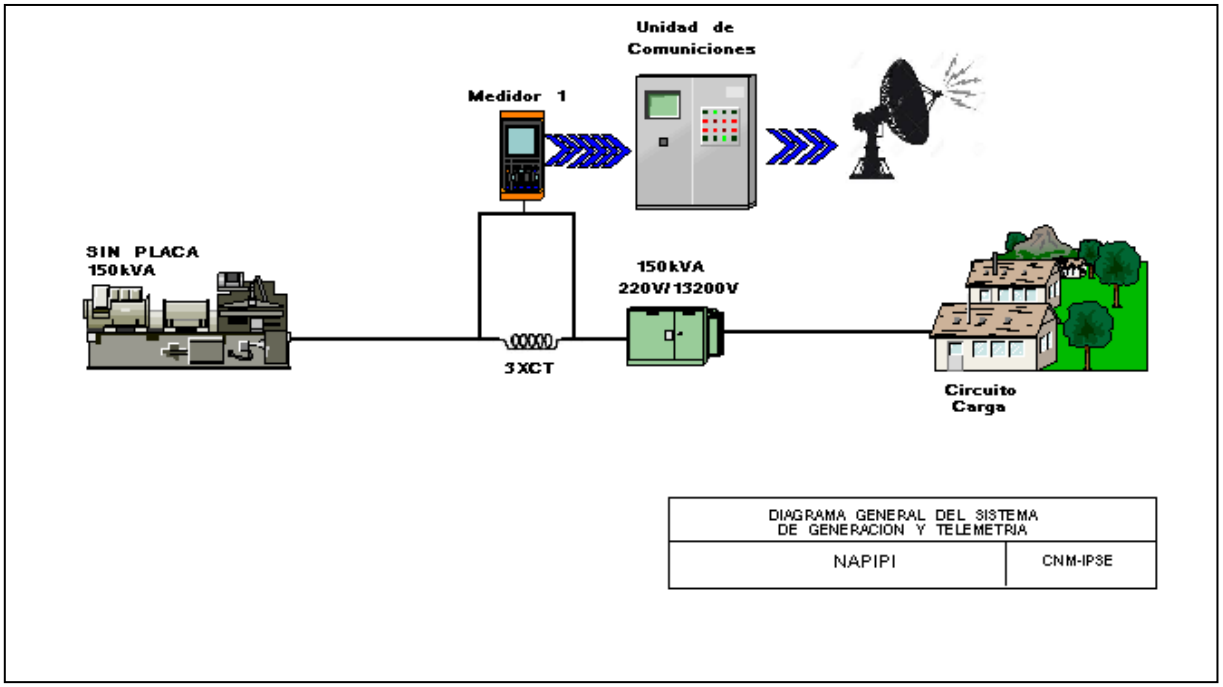

[1] Fuente: http://reportes.sui.gov.co/ - Sistema Único de Información SUI - Año 2020.

54.2 Energía

El consumo de energía eléctrica para esta localidad en *Enero* de 2022, se presenta en la siguiente tabla, donde se encuentran los valores acumulados diarios de la energía activa (kWh), reactiva (kVARh), aparente (kVAh) y del factor de potencia (p.u).

Tabla 160 Energía Activa, Reactiva, Aparente y Factor de Potencia.

NAPIPI (BOJAYÁ (BELLAVISTA) - CHOCO)				
Fecha	**Energía Activa (kWh)**	**Energía Reactiva (kVARh)**	**Energía Aparente (kVAh)**	**Factor de Potencia (p.u)**
Enero 1, Sábado	662	182	686,07	0,96
Enero 2, Domingo	290	75	299,20	0,97
Enero 3, Lunes	297	78	306,78	0,97
Enero 4, Martes	293	78	302,91	0,97
Enero 5, Miércoles	324	86	335,32	0,97
Enero 6, Jueves	95	25	98,38	0,97
Enero 7, Viernes	298	75	306,95	0,97
Enero 8, Sábado	158	41	163,57	0,97
Enero 9, Domingo	331	87	342,49	0,97
Enero 10, Lunes	280	72	289,11	0,97
Enero 11, Martes	313	81	323,07	0,97
Enero 12, Miércoles	350	91	361,30	0,97
Enero 13, Jueves	337	87	347,91	0,97
Enero 14, Viernes	330	86	340,53	0,97
Enero 15, Sábado	326	86	337,44	0,97
Enero 16, Domingo	337	87	347,91	0,97
Enero 17, Lunes	294	76	303,28	0,97
Enero 18, Martes	276	70	284,84	0,97
Enero 19, Miércoles	323	82	333,54	0,97
Enero 20, Jueves	318	81	328,49	0,97
Enero 21, Viernes	339	85	349,64	0,97
Enero 22, Sábado	328	82	338,19	0,97
Enero 23, Domingo	330	83	339,94	0,97
Enero 24, Lunes	236	61	243,71	0,97
Enero 25, Martes	330	85	340,33	0,97
Enero 26, Miércoles	316	82	326,57	0,97
Enero 27, Jueves	332	87	343,26	0,97
Enero 28, Viernes	252	67	260,81	0,97
Enero 29, Sábado	323	83	333,74	0,97
Enero 30, Domingo	308	82	318,63	0,97
Enero 31, Lunes	320	84	330,84	0,97
TOTAL	**9.644**	**2.507**	**9.964,58**	**0,97**

El factor de potencia promedio fue 0,97.

Con referencia a Enero de 2021 (9.737 kWh), se presentó una caída en la demanda de energía eléctrica del 0,95%.

Gráfica 324 Energía Activa, Reactiva y Factor de Potencia – NAPIPI (BOJAYÁ (BELLAVISTA) - CHOCO).

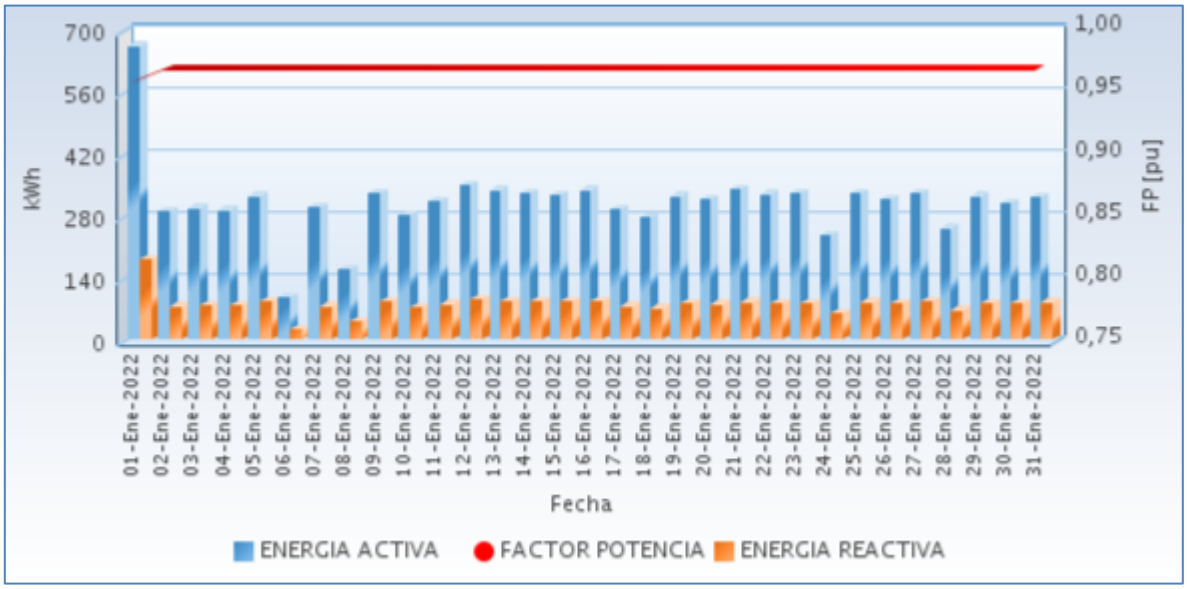

Fuente CNM

54.3 Potencia

En la siguiente gráfica se presenta el comportamiento diario de la potencia para este mes.

Gráfica 325 Comportamiento Diario de la Potencia.

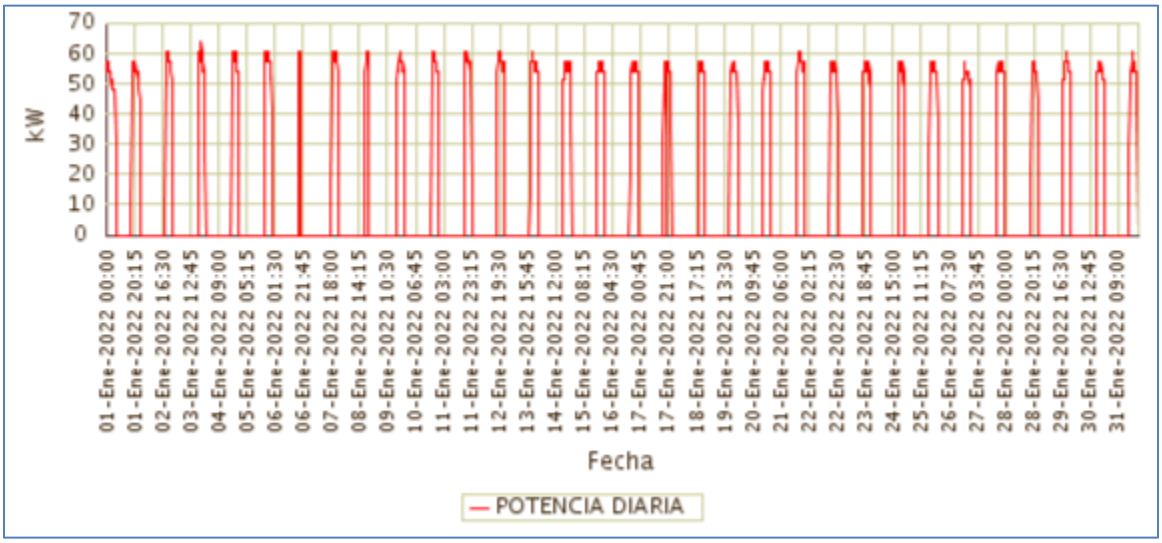

Fuente CNM

54.4 Potencia Máxima

La potencia máxima fue de 64,00kW, se presentó el Lunes 03 de Enero a las 20:15 horas. Respecto a la potencia máxima de Enero de 2021 (60,80kW), tuvo una variación de 5,26%.

En la siguiente grafica se presenta la potencia máxima diaria registrada para este mes.

Gráfica 326 Potencia Máxima Diaria-NAPIPI (BOJAYÁ (BELLAVISTA) - CHOCO).

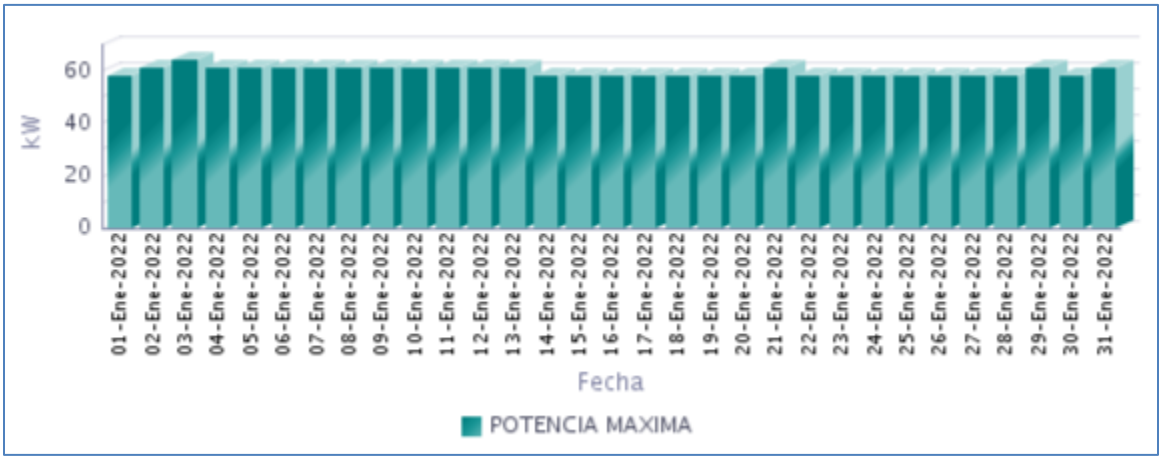

Fuente CNM

54.5 Horas de Prestación del Servicio

En Enero, se prestó el servicio de energía eléctrica en la localidad, un promedio diario de 5 Horas 51 Minutos, como se presenta en la siguiente gráfica.

Gráfica 327 Horas Efectivas de Prestación del Servicio - NAPIPI (BOJAYÁ (BELLAVISTA) - CHOCO),

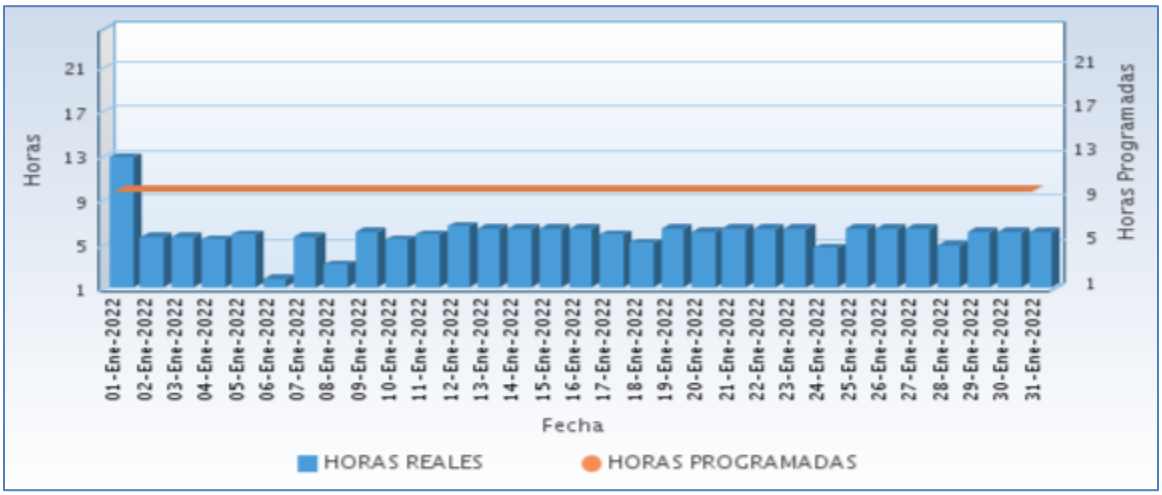

Fuente CNM

A continuación se relaciona las horas promedio por día de la prestación del servicio de energía:

Tabla 161 Horas promedio por día prestación del servicio de energía

NAPIPI (BOJAYÁ (BELLAVISTA) - CHOCO) Enero 2022	
DIA	**Horas de servicio promedio en el día [hh:mm]**
01-Ene-2022	12 Horas 45 Minutos
02-Ene-2022	5 Horas 30 Minutos
03-Ene-2022	5 Horas 30 Minutos
04-Ene-2022	5 Horas 15 Minutos
05-Ene-2022	5 Horas 45 Minutos
06-Ene-2022	1 Horas 45 Minutos
07-Ene-2022	5 Horas 30 Minutos
08-Ene-2022	3 Horas 0 Minutos
09-Ene-2022	6 Horas 0 Minutos
10-Ene-2022	5 Horas 15 Minutos
11-Ene-2022	5 Horas 45 Minutos
12-Ene-2022	6 Horas 30 Minutos
13-Ene-2022	6 Horas 15 Minutos
14-Ene-2022	6 Horas 15 Minutos
15-Ene-2022	6 Horas 15 Minutos
16-Ene-2022	6 Horas 15 Minutos
17-Ene-2022	5 Horas 45 Minutos
18-Ene-2022	5 Horas 0 Minutos
19-Ene-2022	6 Horas 15 Minutos
20-Ene-2022	6 Horas 0 Minutos
21-Ene-2022	6 Horas 15 Minutos
22-Ene-2022	6 Horas 15 Minutos
23-Ene-2022	6 Horas 15 Minutos
24-Ene-2022	4 Horas 30 Minutos
25-Ene-2022	6 Horas 15 Minutos
26-Ene-2022	6 Horas 15 Minutos
27-Ene-2022	6 Horas 15 Minutos
28-Ene-2022	4 Horas 45 Minutos
29-Ene-2022	6 Horas 0 Minutos
30-Ene-2022	6 Horas 0 Minutos
31-Ene-2022	6 Horas 0 Minutos

Fuente CNM

54.6 Curvas de Carga

En la siguiente gráfica, se presenta el comportamiento de la carga promedio para el mes.

Gráfica 328 Curva de Carga Promedio Diaria Mensual

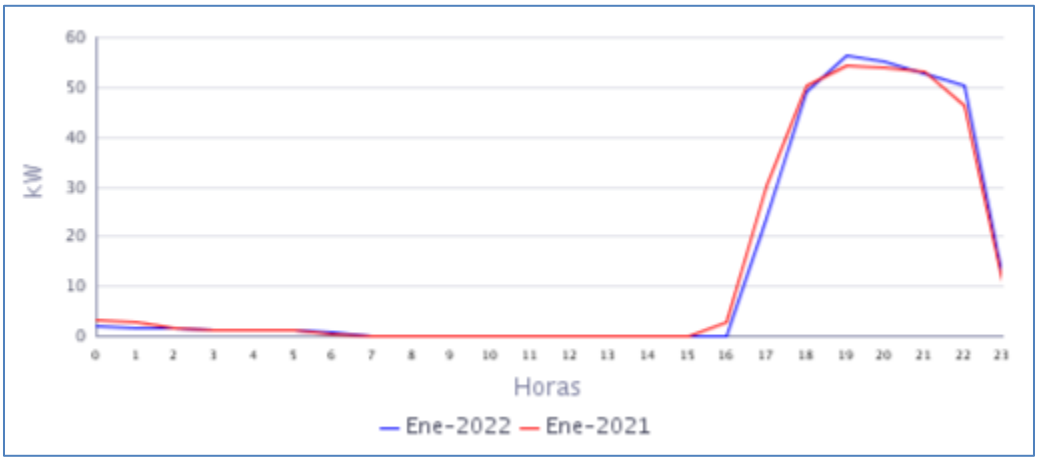

Fuente CNM

En la gráfica anterior se comparan las curvas de carga promedio diarias de Ene-2021 y del Ene-2022, presentándose una caída en la demanda de 0,95%.

55. NUQUI (NUQUI - CHOCO)

El municipio Nuquí, se encuentra ubicado en el departamento del Chocó, con una población según el censo DANE de 2018 y su proyección al 2020, de 16.642 habitantes de los cuales 1.596 están ubicados en la cabecera municipal y 15.046 en las áreas rurales del municipio .El número de usuarios es de 1.368. Se incluyen en este informe las localidades interconectadas a la cabecera municipal de Nuquí: Panguí (155 usuarios) y Tribugá (Interconectada a la cabecera municipal Nuquí, desde el 16 de abril del 2016 con 100 usuarios).[1]

55.1 Descripción del Sitio

La localidad cuenta con una central de generación que está conformada por la siguiente infraestructura:

Tabla 162 Infraestructura de la Localidad.

GRUPO ELECTRÓGENO			
ITEM	**MARCA**	**CAPACIDAD**	**ESTADO**
1	PERKINS STAMFORD P-600	562 kW	OPERATIVO
2	PERKINS STAMFORD P-600	562 kW	OPERATIVO
3	PERKINS STAMFORD P-600	562 kW	OPERATIVO
4	CUMMINS	323 kW	OPERATIVO
TRANSFORMADOR			
ITEM	**MARCA**	**CAPACIDAD**	**ESTADO**
1	RYMEL	750 kVA	EN OPERACIÓN

Gráfica 329 Diagrama de Conexión de la Localidad.

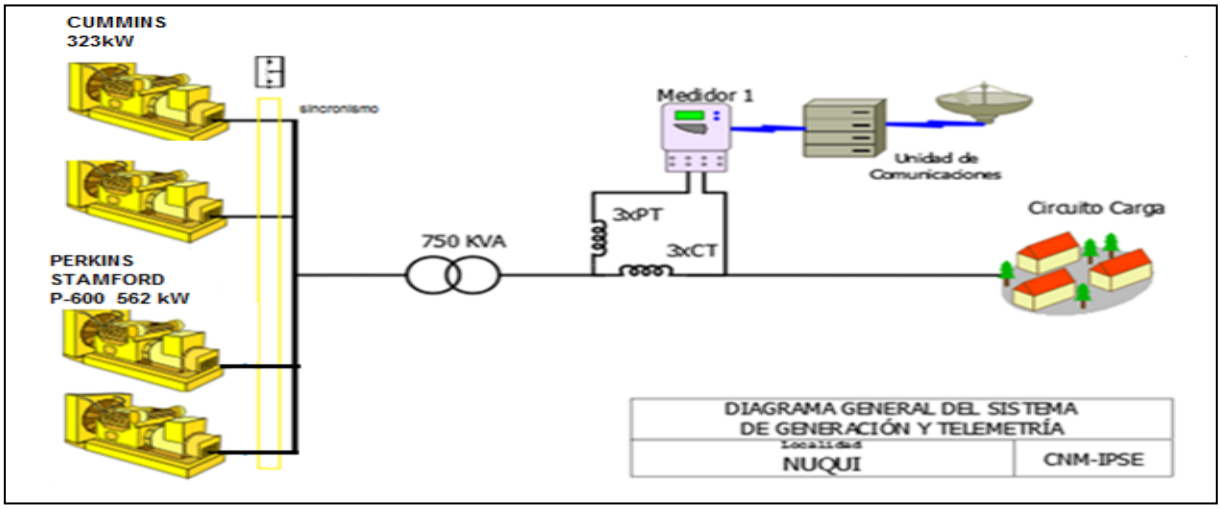

[1] Fuente: http://www.dane.gov.co/Información derivada del Censo Nacional de Población y Vivienda (CNPV) 2018.'Retroproyecciones y Proyecciones de población a nivel municipal por área, sexo y edad simple. Periodo 1985- 2035.

55.2 Energía

El consumo de energía eléctrica para esta localidad en *Enero* de 2022, se presenta en la siguiente tabla, donde se encuentran los valores acumulados diarios de la energía activa (kWh), reactiva (kVARh), aparente (kVAh) y del factor de potencia (p.u).

Tabla 163 Energía Activa, Reactiva, Aparente y Factor de Potencia.

NUQUI (NUQUI - CHOCO)				
Fecha	**Energía Activa (kWh)**	**Energía Reactiva (kVARh)**	**Energía Aparente (kVAh)**	**Factor de Potencia (p.u)**
Enero 1, Sábado	8.154	3.205	8.761,01	0,93
Enero 2, Domingo	7.847	3.013	8.405,22	0,93
Enero 3, Lunes	7.981	2.969	8.515,21	0,94
Enero 4, Martes	8.180	2.964	8.700,57	0,94
Enero 5, Miércoles	8.080	2.992	8.616,10	0,94
Enero 6, Jueves	8.041	2.911	8.551,61	0,94
Enero 7, Viernes	8.048	2.990	8.585,01	0,94
Enero 8, Sábado	8.405	3.252	9.011,98	0,93
Enero 9, Domingo	8.172	3.228	8.786,72	0,93
Enero 10, Lunes	8.110	3.079	8.674,56	0,93
Enero 11, Martes	8.193	3.100	8.760,12	0,94
Enero 12, Miércoles	8.397	3.255	9.006,21	0,93
Enero 13, Jueves	8.347	3.173	8.929,71	0,93
Enero 14, Viernes	8.523	3.257	9.124,17	0,93
Enero 15, Sábado	8.342	3.311	8.974,95	0,93
Enero 16, Domingo	8.249	3.316	8.890,06	0,93
Enero 17, Lunes	8.236	3.281	8.865,48	0,93
Enero 18, Martes	7.946	3.104	8.530,43	0,93
Enero 19, Miércoles	8.339	3.293	8.965,60	0,93
Enero 20, Jueves	8.603	3.376	9.241,61	0,93
Enero 21, Viernes	8.067	3.093	8.639,32	0,93
Enero 22, Sábado	8.027	3.032	8.580,44	0,94
Enero 23, Domingo	7.936	3.135	8.532,35	0,93
Enero 24, Lunes	8.106	3.144	8.694,42	0,93
Enero 25, Martes	8.016	3.070	8.583,38	0,93
Enero 26, Miércoles	7.841	3.028	8.405,35	0,93
Enero 27, Jueves	7.946	3.106	8.531,38	0,93
Enero 28, Viernes	7.821	3.041	8.391,54	0,93
Enero 29, Sábado	8.045	3.214	8.662,91	0,93
Enero 30, Domingo	7.880	3.191	8.501,48	0,93
Enero 31, Lunes	8.049	3.230	8.673,27	0,93
TOTAL	**251.923**	**97.354**	**270.079,95**	**0,93**

El factor de potencia promedio fue 0,93.

Con referencia a Enero de 2021 (241.626 kWh), se presentó un crecimiento en la demanda de energía eléctrica del 4,26%.

Gráfica 330 Energía Activa, Reactiva y Factor de Potencia – NUQUI (NUQUI - CHOCO).

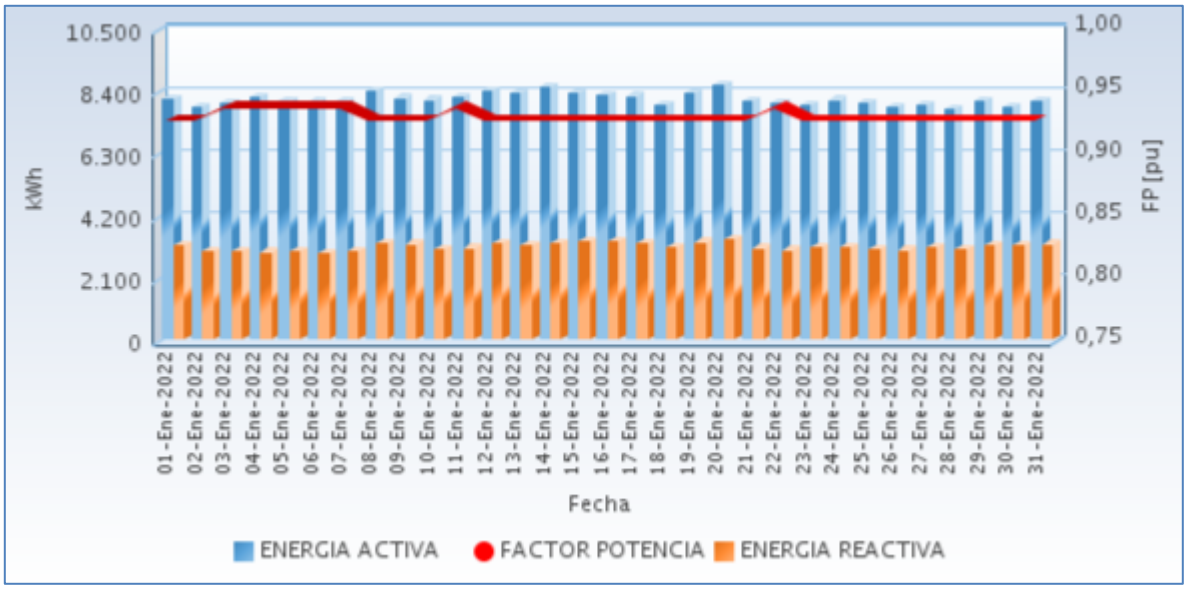

Fuente CNM

55.3 Potencia

En la siguiente gráfica se presenta el comportamiento diario de la potencia para este mes.

Gráfica 331 Comportamiento Diario de la Potencia.

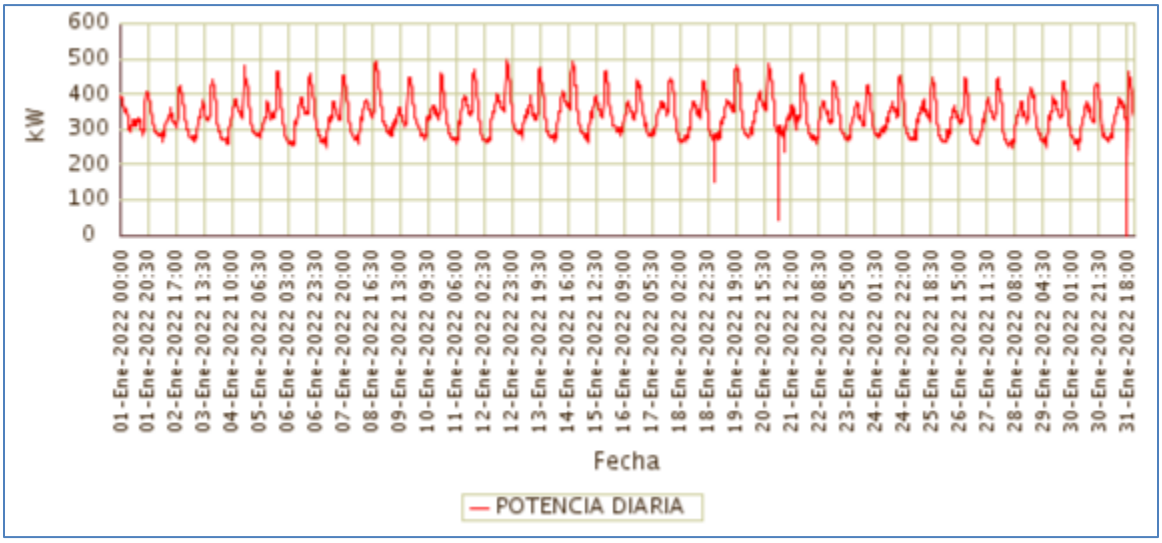

Fuente CNM

55.4 Potencia Máxima

La potencia máxima fue de 493,86kW, se presentó el Sábado 08 de Enero a las 19:00 horas. Respecto a la potencia máxima de Enero de 2021 (480,83kW), tuvo un crecimiento de 2,71%.

En la siguiente grafica se presenta la potencia máxima diaria registrada para este mes.

Gráfica 332 Potencia Máxima Diaria-NUQUI (NUQUI - CHOCO).

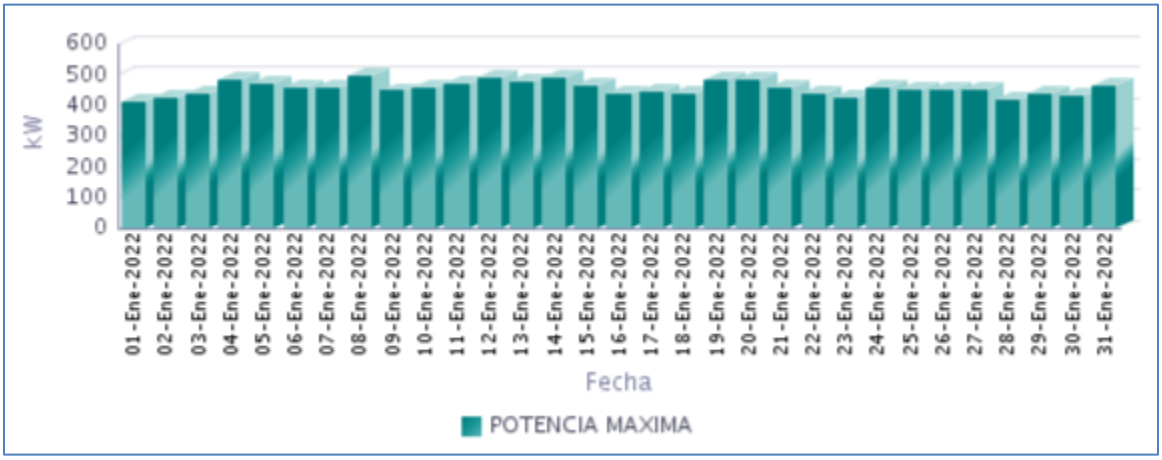

Fuente CNM

55.5 Horas de Prestación del Servicio

En Enero, se prestó el servicio de energía eléctrica en la localidad, un promedio diario de 24 Horas, como se presenta en la siguiente gráfica.

Gráfica 333 Horas Efectivas de Prestación del Servicio - NUQUI (NUQUI - CHOCO),

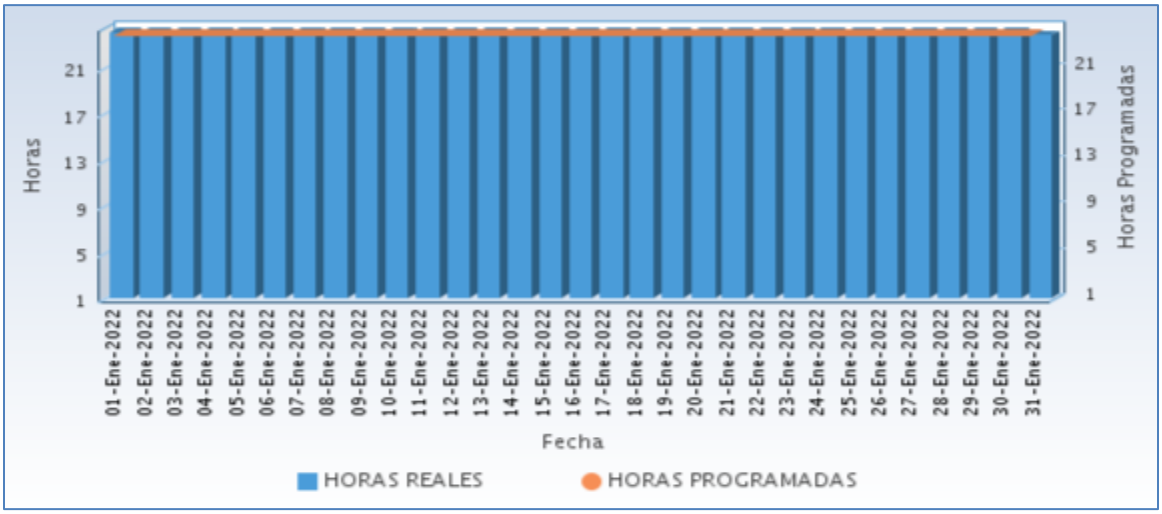

Fuente CNM

A continuación se relaciona las horas promedio por día de la prestación del servicio de energía:

Tabla 164 Horas promedio por día prestación del servicio de energía

NUQUI (NUQUI - CHOCO) Enero 2022	
DIA	**Horas de servicio promedio en el día [hh:mm]**
01-Ene-2022	24 Horas
02-Ene-2022	24 Horas
03-Ene-2022	24 Horas
04-Ene-2022	24 Horas
05-Ene-2022	24 Horas
06-Ene-2022	24 Horas
07-Ene-2022	24 Horas
08-Ene-2022	24 Horas
09-Ene-2022	24 Horas
10-Ene-2022	24 Horas
11-Ene-2022	24 Horas
12-Ene-2022	24 Horas
13-Ene-2022	24 Horas
14-Ene-2022	24 Horas
15-Ene-2022	24 Horas
16-Ene-2022	24 Horas
17-Ene-2022	24 Horas
18-Ene-2022	24 Horas
19-Ene-2022	24 Horas
20-Ene-2022	24 Horas
21-Ene-2022	24 Horas
22-Ene-2022	24 Horas
23-Ene-2022	24 Horas
24-Ene-2022	24 Horas
25-Ene-2022	24 Horas
26-Ene-2022	24 Horas
27-Ene-2022	24 Horas
28-Ene-2022	24 Horas
29-Ene-2022	24 Horas
30-Ene-2022	24 Horas
31-Ene-2022	24 Horas

Fuente CNM

55.6 Curvas de Carga

En la siguiente gráfica, se presenta el comportamiento de la carga promedio para el mes.

Gráfica 334 Curva de Carga Promedio Diaria Mensual

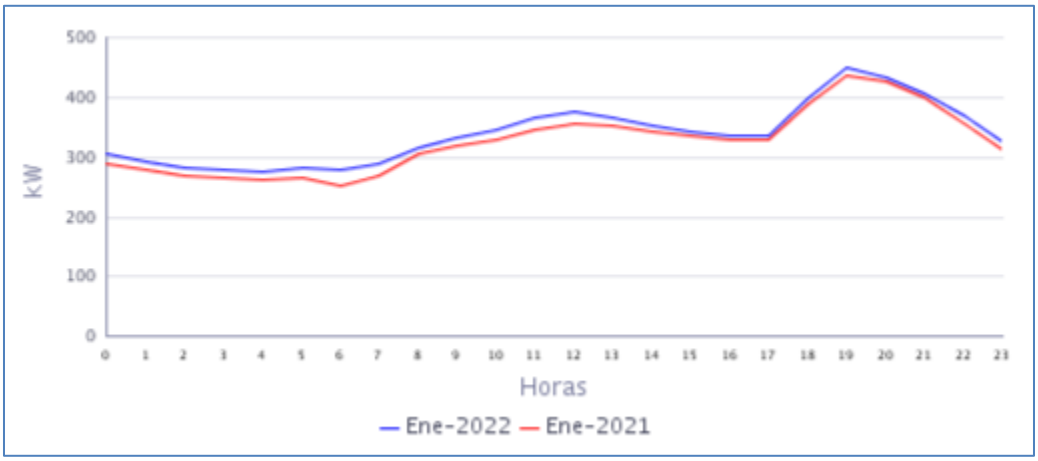

Fuente CNM

En la gráfica anterior se comparan las curvas de carga promedio diarias de Ene-2021 y del Ene-2022, presentándose un crecimiento en la demanda de 4,26%.

56. PILIZÁ (BAJO BAUDO (PIZARRO) - CHOCO)

El corregimiento de Pilizá, se encuentra ubicado en el municipio de Bajo Baudó, Departamento de Chocó. Esta localidad cuenta con un total de 265 usuarios .[1]

56.1 Descripción del Sitio

La localidad cuenta con una central de generación que está conformada por la siguiente infraestructura:

Tabla 165 Infraestructura de la Localidad.

GRUPO ELECTRÓGENO			
ITEM	**MARCA**	**CAPACIDAD**	**ESTADO**
1	Stewart &Stevenson	140 kW	EN OPERACIÓN
TRANSFORMADOR			
ITEM	**CAPACIDAD (KVA)**		**ESTADO**
1	225		EN OPERACIÓN

Gráfica 335 Diagrama de Conexión de la Localidad.

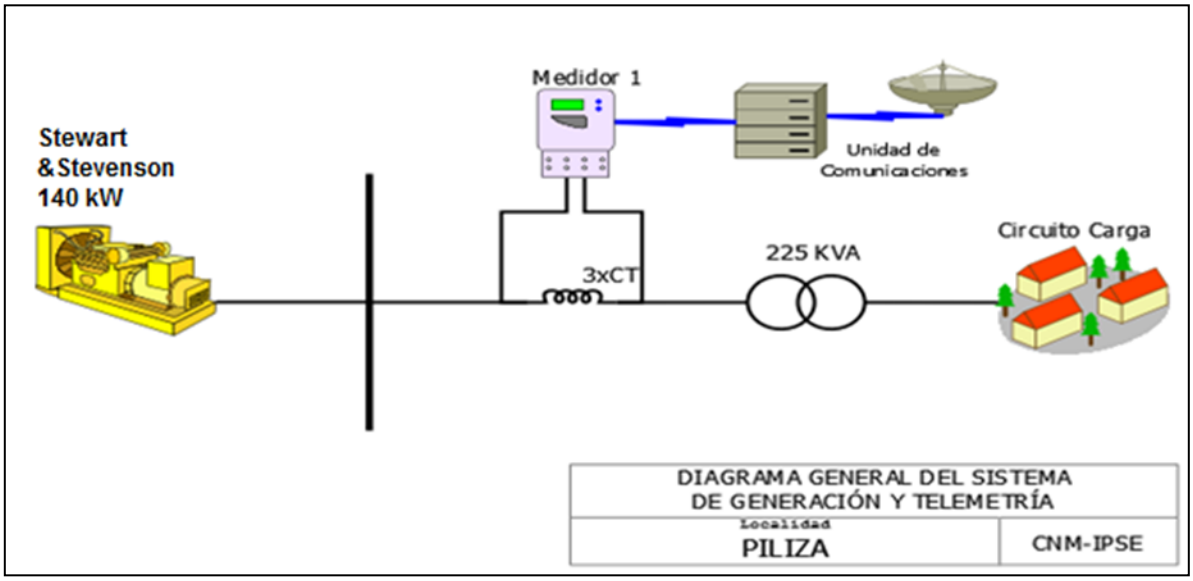

[1] Fuente: http://reportes.sui.gov.co/ - Sistema Único de Información SUI - Año 2020.

56.2 Energía

El consumo de energía eléctrica para esta localidad en *Enero* de 2022, se presenta en la siguiente tabla, donde se encuentran los valores acumulados diarios de la energía activa (kWh), reactiva (kVARh), aparente (kVAh) y del factor de potencia (p.u).

Tabla 166 Energía Activa, Reactiva, Aparente y Factor de Potencia.

PILIZÁ (BAJO BAUDO (PIZARRO) - CHOCO)				
Fecha	**Energía Activa (kWh)**	**Energía Reactiva (kVARh)**	**Energía Aparente (kVAh)**	**Factor de Potencia (p.u)**
Enero 1, Sábado	390	307	496,77	0,79
Enero 2, Domingo	262	215	338,74	0,77
Enero 3, Lunes	224	194	296,07	0,76
Enero 4, Martes	219	206	300,53	0,73
Enero 5, Miércoles	314	345	466,08	0,67
Enero 6, Jueves	212	148	258,55	0,82
Enero 7, Viernes	267	193	329,50	0,81
Enero 8, Sábado	142	133	194,13	0,73
Enero 9, Domingo	186	197	271,06	0,69
Enero 10, Lunes	323	378	497,03	0,65
Enero 11, Martes	116	114	162,92	0,71
Enero 12, Miércoles	118	114	164,06	0,72
Enero 13, Jueves	131	130	184,42	0,71
Enero 14, Viernes	127	121	175,42	0,73
Enero 15, Sábado	135	94	164,44	0,82
Enero 16, Domingo	125	116	170,38	0,73
Enero 17, Lunes	182	175	252,91	0,72
Enero 18, Martes	163	162	230,23	0,71
Enero 19, Miércoles	210	214	300,39	0,70
Enero 20, Jueves	187	198	272,19	0,69
Enero 21, Viernes	158	166	229,16	0,69
Enero 22, Sábado	215	228	313,52	0,69
Enero 23, Domingo	211	224	307,87	0,69
Enero 24, Lunes	115	117	164,05	0,70
Enero 25, Martes	170	177	245,55	0,69
Enero 26, Miércoles	165	177	241,70	0,68
Enero 27, Jueves	178	190	260,34	0,69
Enero 28, Viernes	190	193	270,41	0,70
Enero 29, Sábado	217	226	313,46	0,69
Enero 30, Domingo	220	230	318,57	0,69
Enero 31, Lunes	170	175	244,40	0,70
TOTAL	**6.045**	**5.855**	**8.415,64**	**0,72**

El factor de potencia promedio fue 0,72.

Para este período se presentó un exceso de consumo de energía reactiva de 2832,80 kVARh.

Gráfica 336 Energía Activa, Reactiva y Factor de Potencia – PILIZÁ (BAJO BAUDO (PIZARRO) - CHOCO).

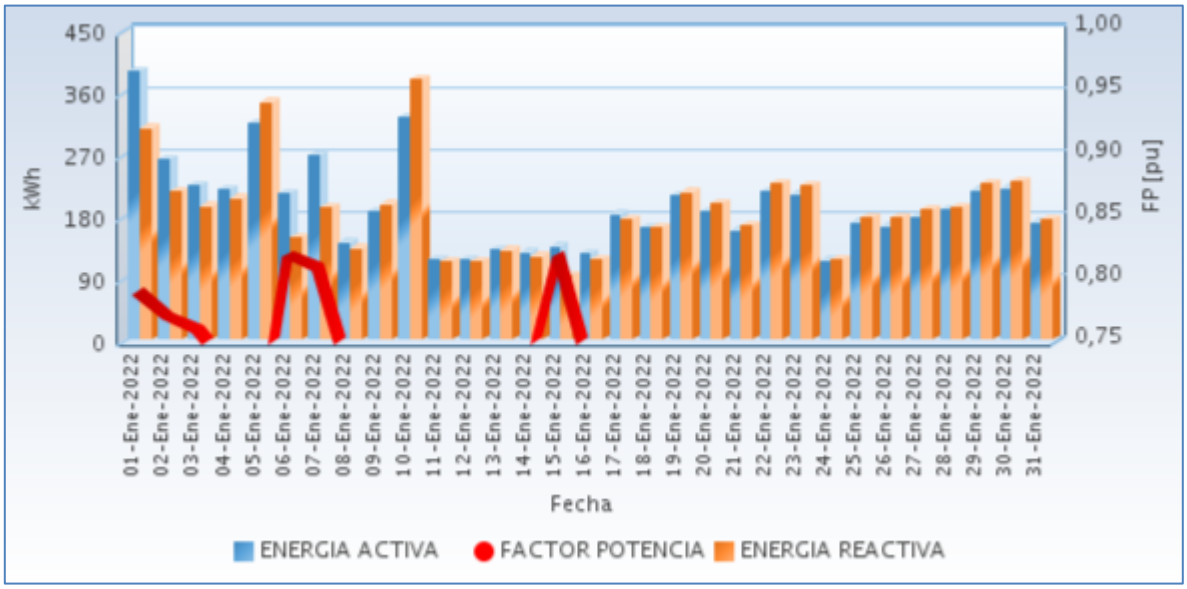

Fuente CNM

56.3 Potencia

En la siguiente gráfica se presenta el comportamiento diario de la potencia para este mes.

Gráfica 337 Comportamiento Diario de la Potencia.

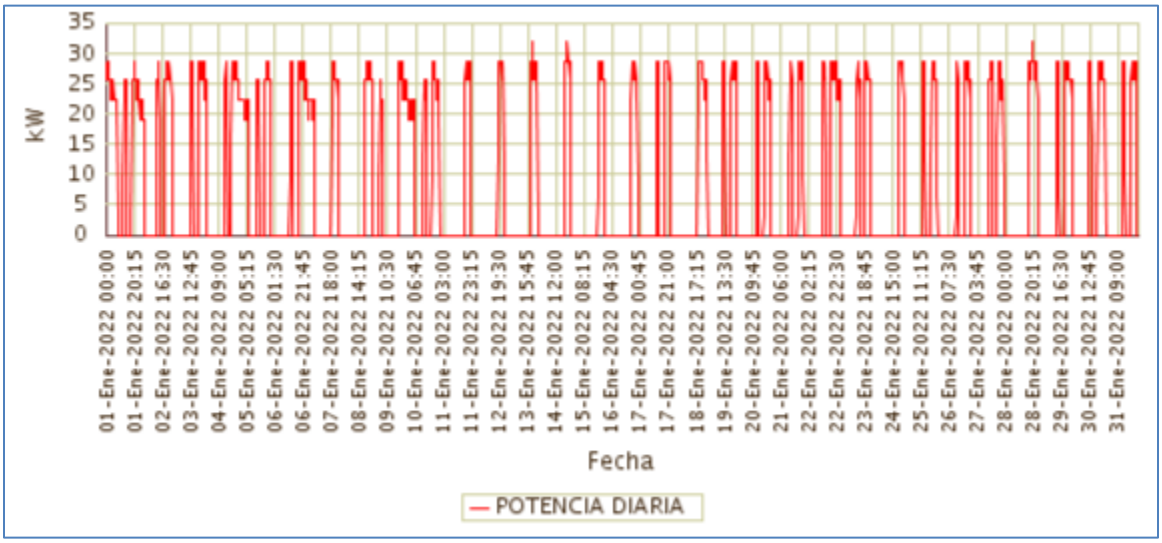

Fuente CNM

56.4 Potencia Máxima

La potencia máxima fue de 32,00kW, se presentó el Viernes 28 de Enero a las 19:00 horas. Respecto a la potencia máxima de Enero de 2021 (kW), tuvo una variación de 100,00%.

En la siguiente grafica se presenta la potencia máxima diaria registrada para este mes.

Gráfica 338 Potencia Máxima Diaria-PILIZÁ (BAJO BAUDO (PIZARRO) - CHOCO).

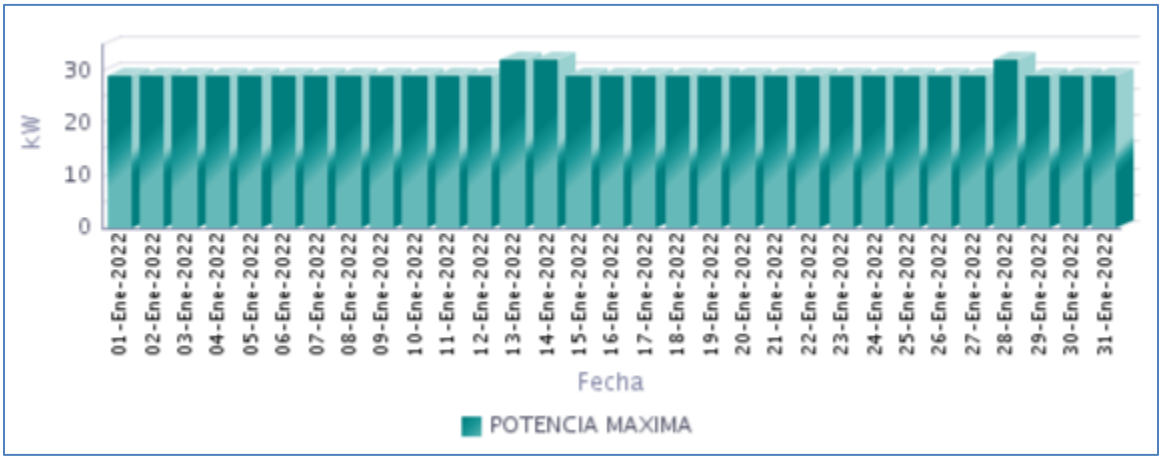

Fuente CNM

56.5 Horas de Prestación del Servicio

En Enero, se prestó el servicio de energía eléctrica en la localidad, un promedio diario de 7 Horas 55 Minutos, como se presenta en la siguiente gráfica.

Gráfica 339 Horas Efectivas de Prestación del Servicio - PILIZÁ (BAJO BAUDO (PIZARRO) - CHOCO),

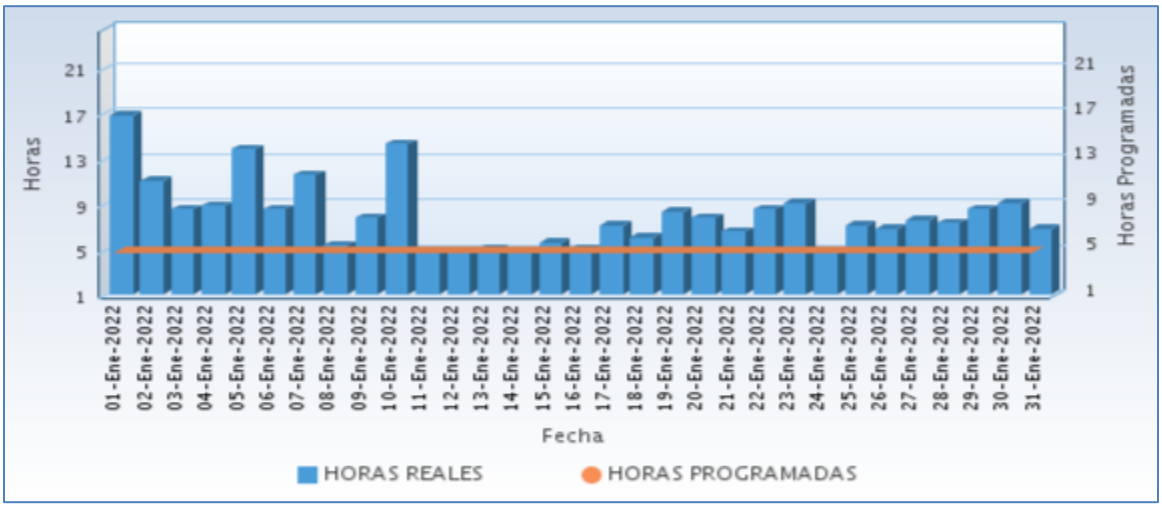

Fuente CNM

A continuación se relaciona las horas promedio por día de la prestación del servicio de energía:

Tabla 167 Horas promedio por día prestación del servicio de energía

PILIZÁ (BAJO BAUDO (PIZARRO) - CHOCO) Enero 2022	
DIA	**Horas de servicio promedio en el día [hh:mm]**
01-Ene-2022	16 Horas 45 Minutos
02-Ene-2022	11 Horas 0 Minutos
03-Ene-2022	8 Horas 30 Minutos
04-Ene-2022	8 Horas 45 Minutos
05-Ene-2022	13 Horas 45 Minutos
06-Ene-2022	8 Horas 30 Minutos
07-Ene-2022	11 Horas 30 Minutos
08-Ene-2022	5 Horas 15 Minutos
09-Ene-2022	7 Horas 45 Minutos
10-Ene-2022	14 Horas 15 Minutos
11-Ene-2022	4 Horas 30 Minutos
12-Ene-2022	4 Horas 30 Minutos
13-Ene-2022	5 Horas 0 Minutos
14-Ene-2022	4 Horas 45 Minutos
15-Ene-2022	5 Horas 30 Minutos
16-Ene-2022	5 Horas 0 Minutos
17-Ene-2022	7 Horas 0 Minutos
18-Ene-2022	6 Horas 0 Minutos
19-Ene-2022	8 Horas 15 Minutos
20-Ene-2022	7 Horas 45 Minutos
21-Ene-2022	6 Horas 30 Minutos
22-Ene-2022	8 Horas 30 Minutos
23-Ene-2022	9 Horas 0 Minutos
24-Ene-2022	4 Horas 30 Minutos
25-Ene-2022	7 Horas 0 Minutos
26-Ene-2022	6 Horas 45 Minutos
27-Ene-2022	7 Horas 30 Minutos
28-Ene-2022	7 Horas 15 Minutos
29-Ene-2022	8 Horas 30 Minutos
30-Ene-2022	9 Horas 0 Minutos
31-Ene-2022	6 Horas 45 Minutos

Fuente CNM

56.6 Curvas de Carga

En la siguiente gráfica, se presenta el comportamiento de la carga promedio para el mes.

Gráfica 340 Curva de Carga Promedio Diaria Mensual

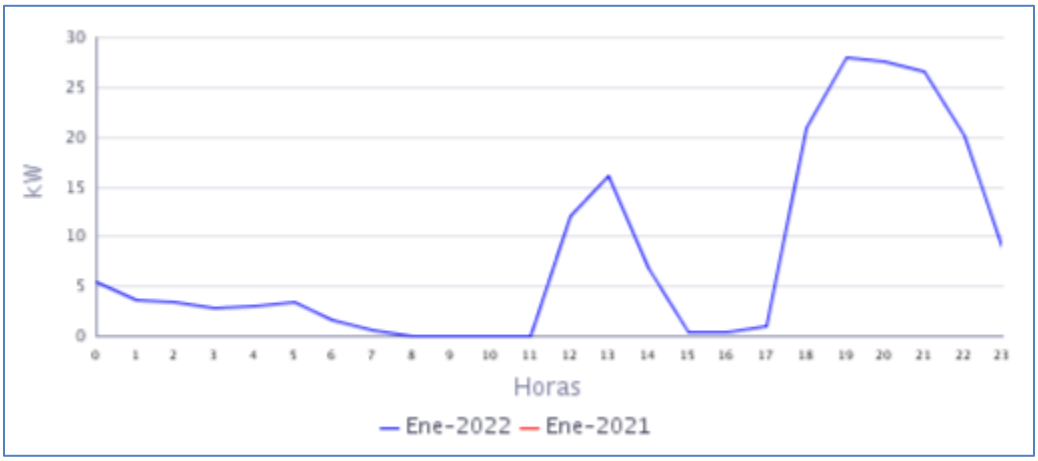

Fuente CNM

En la gráfica anterior se muestra la curva de carga promedio diaria de Ene-2022.

57. PIZARRO (BAJO BAUDO (PIZARRO) - CHOCO)

La localidad de Pizarro– cabecera municipal del municipio de Bajo Baudó, pertenece al departamento de Chocó con una población según el censo DANE de 2018 y su proyección al 2020, de 30.472 habitantes, de los cuales 6.938 están ubicados en la cabecera municipal y 23.534 en las áreas rurales del municipio. El número de usuarios es de 1.502.[1]

57.1 Descripción del Sitio

La localidad cuenta con una central de generación que está conformada por la siguiente infraestructura:

Tabla 168 Infraestructura de la Localidad.

GRUPO ELECTRÓGENO			
ITEM	**MARCA**	**CAPACIDAD**	**ESTADO**
1	CATERPILLAR	591 kW	EN OPERACIÓN
2	CATERPILLAR	591 kW	EN MANTENIMIENTO
3	CATERPILLAR	635 Kw (prime) 800 kW(Stand-by)	EN OPERACIÓN
TRANSFORMADORES			
ITEM	**CAPACIDAD**	**ESTADO**	
1	1000 kVA	EN OPERACIÓN	

Gráfica 341 Diagrama de Conexión de la Localidad.

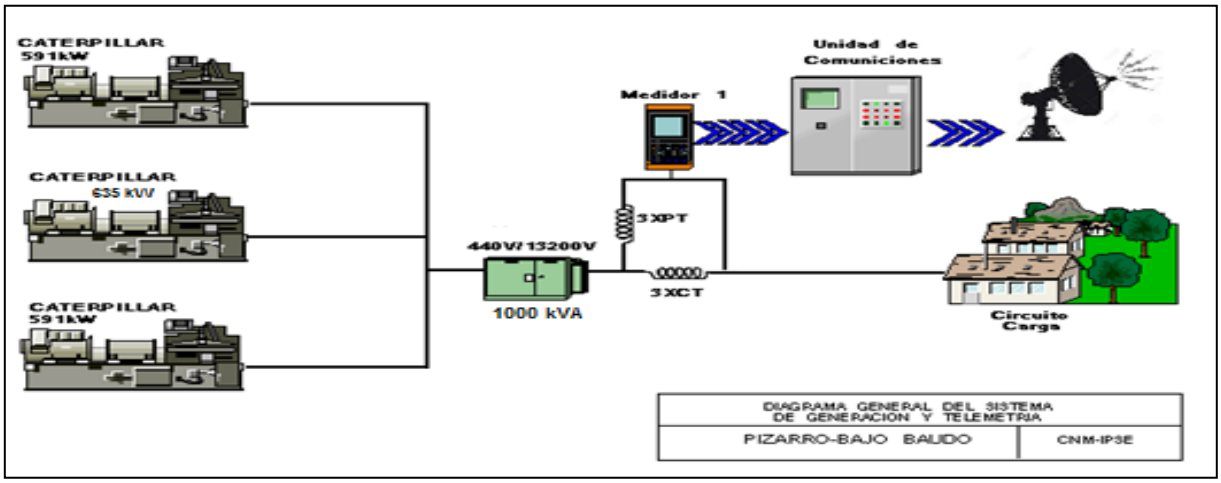

[1] Fuente: http://www.dane.gov.co/Información derivada del Censo Nacional de Población y Vivienda (CNPV) 2018.'Retroproyecciones y Proyecciones de población a nivel municipal por área, sexo y edad simple. Periodo 1985- 2035.

57.2 Energía

El consumo de energía eléctrica para esta localidad en *Enero* de 2022, se presenta en la siguiente tabla, donde se encuentran los valores acumulados diarios de la energía activa (kWh), reactiva (kVARh), aparente (kVAh) y del factor de potencia (p.u).

Tabla 169 Energía Activa, Reactiva, Aparente y Factor de Potencia.

PIZARRO (BAJO BAUDO (PIZARRO) - CHOCO)				
Fecha	**Energía Activa (kWh)**	**Energía Reactiva (kVARh)**	**Energía Aparente (kVAh)**	**Factor de Potencia (p.u)**
Enero 1, Sábado	6.271	3.128	7.008,13	0,89
Enero 2, Domingo	6.283	3.059	6.988,09	0,90
Enero 3, Lunes	6.842	3.147	7.531,36	0,91
Enero 4, Martes	5.847	2.713	6.446,00	0,91
Enero 5, Miércoles	5.668	2.617	6.242,73	0,91
Enero 6, Jueves	5.743	2.638	6.319,76	0,91
Enero 7, Viernes	5.687	2.632	6.266,66	0,91
Enero 8, Sábado	5.711	2.614	6.280,95	0,91
Enero 9, Domingo	6.612	3.168	7.331,95	0,90
Enero 10, Lunes	6.564	3.144	7.278,11	0,90
Enero 11, Martes	6.920	3.170	7.611,36	0,91
Enero 12, Miércoles	7.111	3.256	7.820,63	0,91
Enero 13, Jueves	6.988	3.213	7.691,15	0,91
Enero 14, Viernes	7.204	3.410	7.969,84	0,90
Enero 15, Sábado	6.794	3.305	7.555,33	0,90
Enero 16, Domingo	6.862	3.216	7.578,46	0,91
Enero 17, Lunes	7.211	3.331	7.943,34	0,91
Enero 18, Martes	7.277	3.352	8.012,35	0,91
Enero 19, Miércoles	7.140	3.190	7.820,00	0,91
Enero 20, Jueves	7.228	3.240	7.921,20	0,91
Enero 21, Viernes	7.053	3.264	7.771,95	0,91
Enero 22, Sábado	6.524	3.046	7.200,20	0,91
Enero 23, Domingo	6.647	3.044	7.310,28	0,91
Enero 24, Lunes	6.718	3.001	7.358,24	0,91
Enero 25, Martes	6.776	3.078	7.442,68	0,91
Enero 26, Miércoles	6.931	3.204	7.635,82	0,91
Enero 27, Jueves	6.821	3.197	7.532,74	0,91
Enero 28, Viernes	6.582	3.015	7.239,48	0,91
Enero 29, Sábado	6.825	3.167	7.524,61	0,91
Enero 30, Domingo	6.782	3.283	7.535,01	0,90
Enero 31, Lunes	7.452	3.485	8.226,65	0,91
TOTAL	**207.075**	**96.330**	**228.384,27**	**0,91**

El factor de potencia promedio fue 0,91.

Con referencia a Enero de 2021 (197.087 kWh), se presentó un crecimiento en la demanda de energía eléctrica del 5,07%.

Gráfica 342 Energía Activa, Reactiva y Factor de Potencia – PIZARRO (BAJO BAUDO (PIZARRO) - CHOCO).

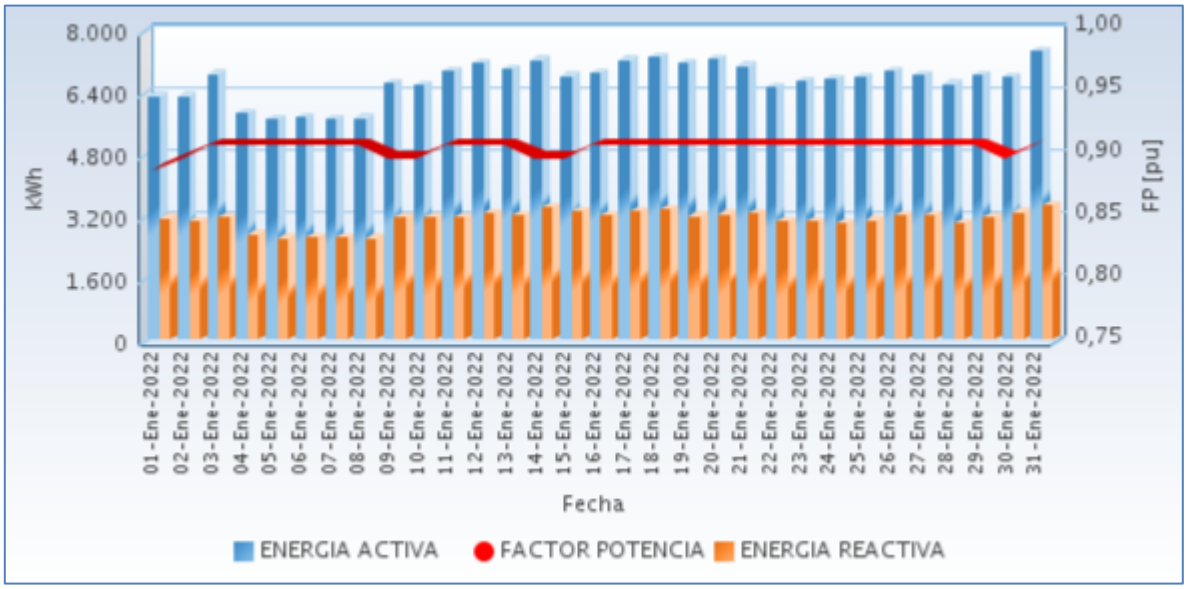

Fuente CNM

57.3 Potencia

En la siguiente gráfica se presenta el comportamiento diario de la potencia para este mes.

Gráfica 343 Comportamiento Diario de la Potencia.

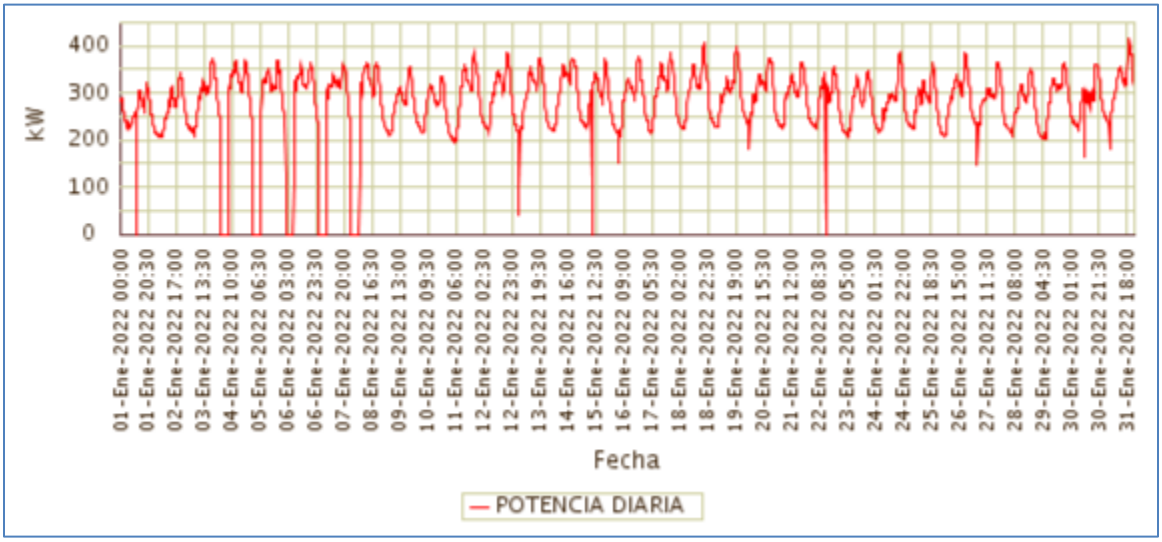

Fuente CNM

57.4 Potencia Máxima

La potencia máxima fue de 416,06kW, se presentó el Lunes 31 de Enero a las 19:45 horas. Respecto a la potencia máxima de Enero de 2021 (373,30kW), tuvo una variación de 11,46%.

En la siguiente grafica se presenta la potencia máxima diaria registrada para este mes.

Gráfica 344 Potencia Máxima Diaria-PIZARRO (BAJO BAUDO (PIZARRO) - CHOCO).

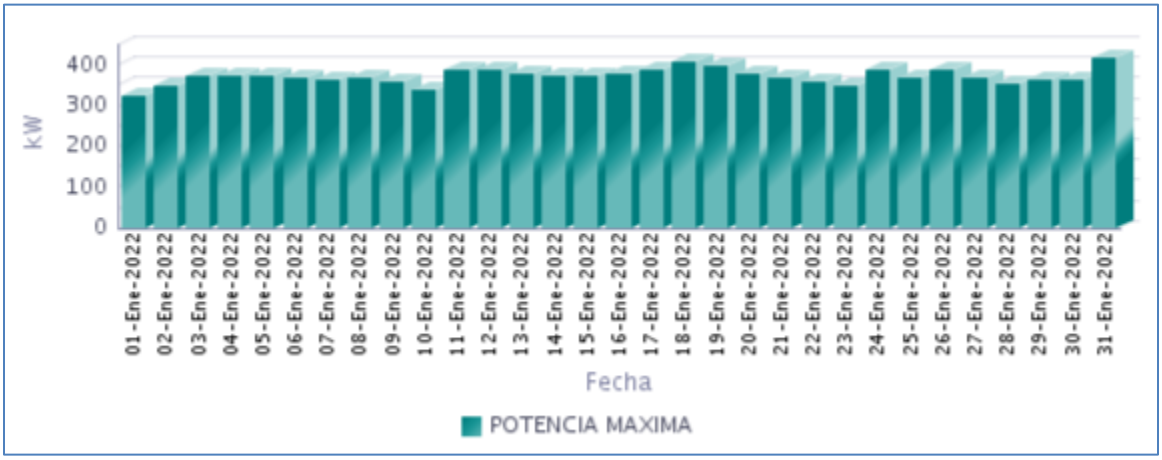

Fuente CNM

57.5 Horas de Prestación del Servicio

En Enero, se prestó el servicio de energía eléctrica en la localidad, un promedio diario de 23 Horas 1 Minutos, como se presenta en la siguiente gráfica.

Gráfica 345 Horas Efectivas de Prestación del Servicio - PIZARRO (BAJO BAUDO (PIZARRO) - CHOCO),

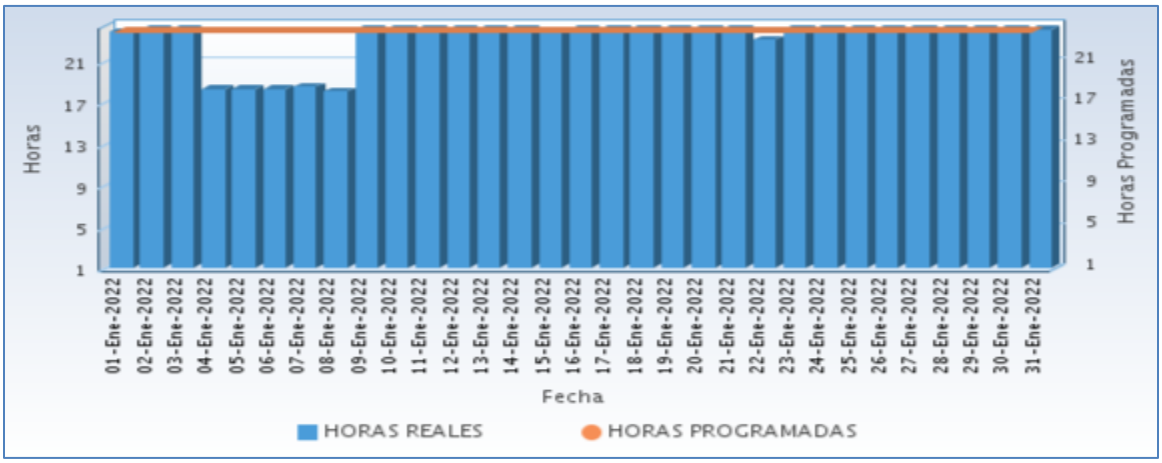

Fuente CNM

A continuación se relaciona las horas promedio por día de la prestación del servicio de energía:

Tabla 170 Horas promedio por día prestación del servicio de energía

PIZARRO (BAJO BAUDO (PIZARRO) - CHOCO) Enero 2022	
DIA	**Horas de servicio promedio en el día [hh:mm]**
01-Ene-2022	23 Horas 45 Minutos
02-Ene-2022	24 Horas
03-Ene-2022	24 Horas
04-Ene-2022	18 Horas 15 Minutos
05-Ene-2022	18 Horas 15 Minutos
06-Ene-2022	18 Horas 15 Minutos
07-Ene-2022	18 Horas 30 Minutos
08-Ene-2022	18 Horas 0 Minutos
09-Ene-2022	24 Horas
10-Ene-2022	24 Horas
11-Ene-2022	24 Horas
12-Ene-2022	24 Horas
13-Ene-2022	24 Horas
14-Ene-2022	24 Horas
15-Ene-2022	23 Horas 45 Minutos
16-Ene-2022	24 Horas
17-Ene-2022	24 Horas
18-Ene-2022	24 Horas
19-Ene-2022	24 Horas
20-Ene-2022	24 Horas
21-Ene-2022	24 Horas
22-Ene-2022	23 Horas 0 Minutos
23-Ene-2022	24 Horas
24-Ene-2022	24 Horas
25-Ene-2022	24 Horas
26-Ene-2022	24 Horas
27-Ene-2022	24 Horas
28-Ene-2022	24 Horas
29-Ene-2022	24 Horas
30-Ene-2022	24 Horas
31-Ene-2022	24 Horas

Fuente CNM

57.6 Curvas de Carga

En la siguiente gráfica, se presenta el comportamiento de la carga promedio para el mes.

Gráfica 346 Curva de Carga Promedio Diaria Mensual

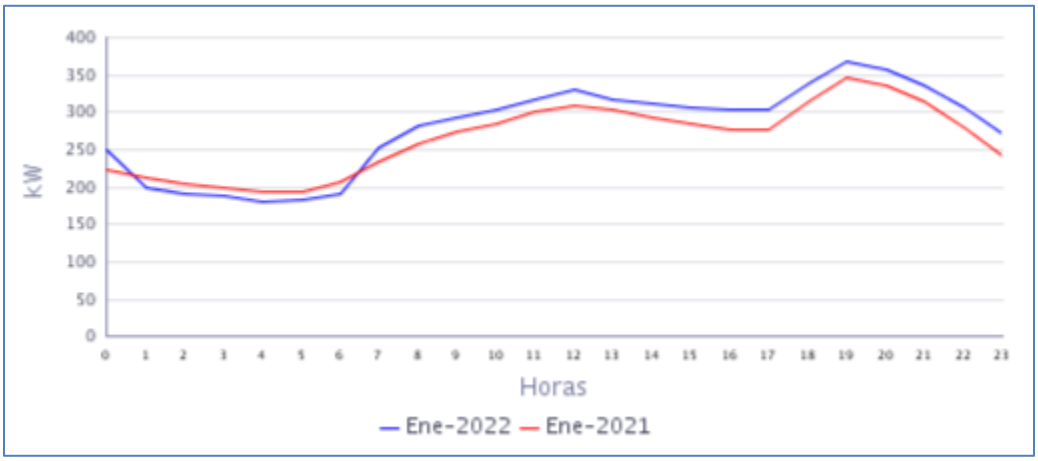

Fuente CNM

En la gráfica anterior se comparan las curvas de carga promedio diarias de Ene-2021 y del Ene-2022, presentándose una variación en la demanda de 5,07%

58. PUERTO CONTO (BOJAYA (BELLAVISTA) - CHOCO)

La inspección de policía departamental de Puerto Conto, pertenece al municipio de Bellavista, Departamento de Chocó. Esta localidad cuenta con un total de 210 usuarios .[1]

58.1 Descripción del Sitio

a localidad cuenta con una central de generación que está conformada por la siguiente infraestructura:

Tabla 171 Infraestructura de la Localidad.

GRUPO ELECTRÓGENO			
ITEM	**MARCA**	**CAPACIDAD**	**ESTADO**
1	DOOSAN	100 Kw	EN OPERACIÓN
TRANSFORMADOR			
ITEM	**CAPACIDAD (KVA)**		**ESTADO**
1	112.5		EN OPERACIÓN

Gráfica 347 Diagrama de Conexión de la Localidad.

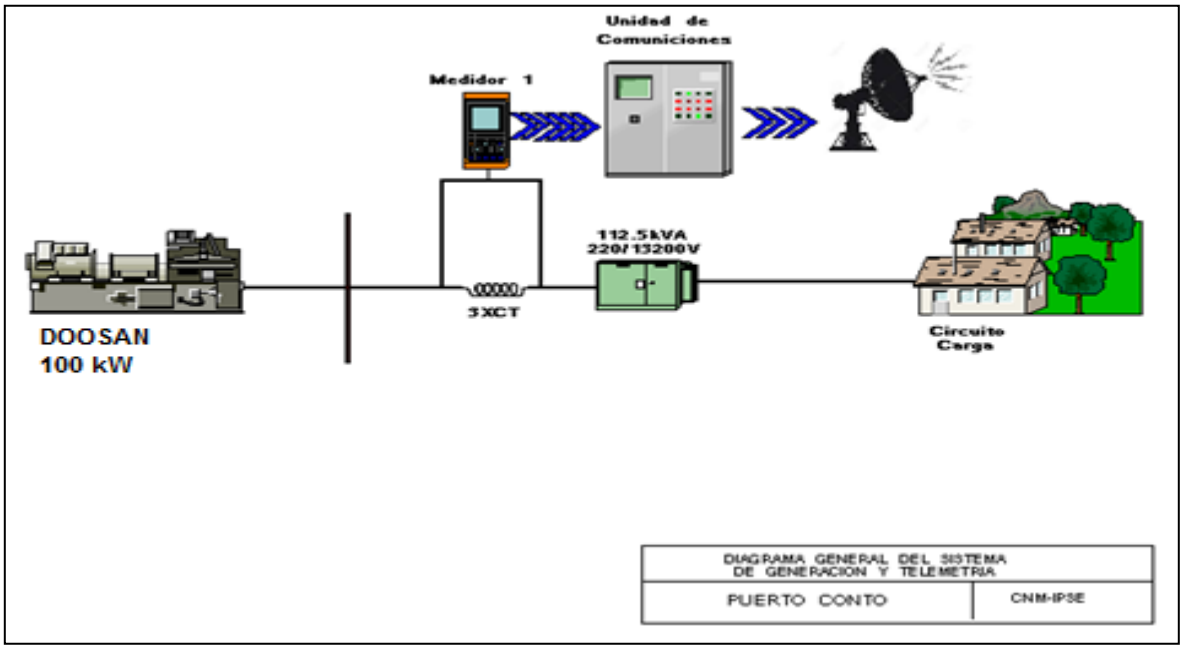

Sin información completa para el presente período, por daño en la unidad de generación. La localidad se encuentra alarmada desde día el 24 de enero de 2022, por daño en el grupo electrógeno.

[1] Fuente: http://reportes.sui.gov.co/ - Sistema Único de Información SUI - Año 2020.

59. PUERTO JAGUA (NUQUI - CHOCO)

El Centro poblado de Puerto Jagua se encuentra ubicado en el municipio de Nuquí, departamento de Chocó. Esta Localidad cuenta con un total de 156 usuarios residenciales.[1]

59.1 Descripción del Sitio

La localidad cuenta con una central de generación que está conformada por la siguiente infraestructura:

Tabla 174 Infraestructura de la Localidad.

GRUPO ELECTRÓGENO			
ITEM	**MARCA**	**CAPACIDAD**	**ESTADO**
1	GENERAL POWER	50 KVA	EN OPERACIÓN
2	GENERAL POWER	50 KVA	EN MANTENIMIENTO
TRANSFORMADOR			
1	**45 KVA**		EN OPERACIÓN

Gráfica 353 Diagrama Unifilar de la Localidad.

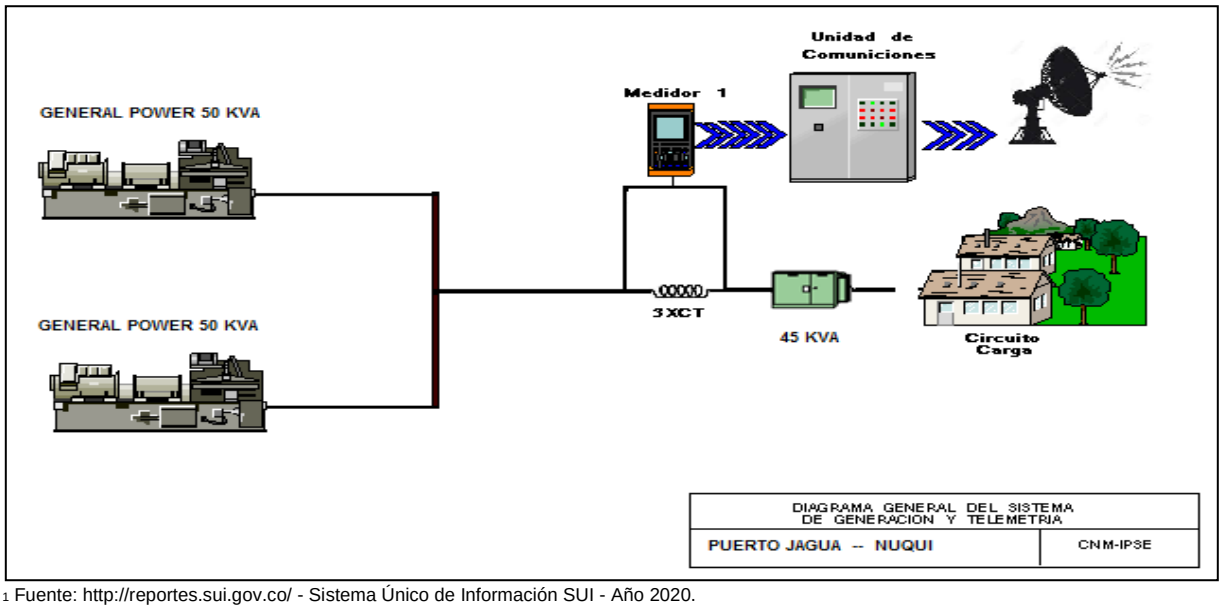

[1] Fuente: http://reportes.sui.gov.co/ - Sistema Único de Información SUI - Año 2020.

59.2 Energía

El consumo de energía eléctrica para esta localidad en *Enero* de 2022, se presenta en la siguiente tabla, donde se encuentran los valores acumulados diarios de la energía activa (kWh), reactiva (kVARh), aparente (kVAh) y del factor de potencia (p.u).

Tabla 175 Energía Activa, Reactiva, Aparente y Factor de Potencia.

PUERTO JAGUA (NUQUI - CHOCO)				
Fecha	**Energía Activa (kWh)**	**Energía Reactiva (kVARh)**	**Energía Aparente (kVAh)**	**Factor de Potencia (p.u)**
Enero 1, Sábado	74	45	86,08	0,85
Enero 2, Domingo	27	16	31,10	0,86
Enero 3, Lunes	17	9	18,96	0,88
Enero 4, Martes	16	9	18,13	0,88
Enero 5, Miércoles	10	6	11,68	0,88
Enero 6, Jueves	0	0	0,00	
Enero 7, Viernes	0	0	0,00	
Enero 8, Sábado	0	0	0,00	
Enero 9, Domingo	0	0	0,00	
Enero 10, Lunes	0	0	0,00	
Enero 11, Martes	18	9	19,78	0,90
Enero 12, Miércoles	26	16	30,28	0,86
Enero 13, Jueves	19	10	21,41	0,89
Enero 14, Viernes	20	11	22,76	0,88
Enero 15, Sábado	19	10	21,26	0,87
Enero 16, Domingo	30	16	34,01	0,88
Enero 17, Lunes	34	17	38,24	0,89
Enero 18, Martes	20	10	22,50	0,89
Enero 19, Miércoles	26	16	30,68	0,85
Enero 20, Jueves	14	8	16,26	0,87
Enero 21, Viernes	18	10	20,44	0,87
Enero 22, Sábado	18	11	20,71	0,86
Enero 23, Domingo	14	7	15,61	0,89
Enero 24, Lunes	20	12	23,43	0,87
Enero 25, Martes	23	14	26,52	0,85
Enero 26, Miércoles	18	11	20,79	0,86
Enero 27, Jueves	18	10	20,61	0,87
Enero 28, Viernes	21	12	23,73	0,87
Enero 29, Sábado	13	6	14,35	0,90
Enero 30, Domingo	17	9	19,25	0,87
Enero 31, Lunes	13	6	14,01	0,89
TOTAL	**560**	**314**	**642,29**	**0,87**

El factor de potencia promedio fue 0,87.

Para este período se presentó un exceso de consumo de energía reactiva de 34,36 kVARh.

Con referencia a Enero de 2021 (882 kWh), se presentó una caída en la demanda de energía eléctrica del 36,49%. Este comportamiento es debido a que del 6 al 10 de enero no se prestó el suministro de energía.

Gráfica 354 Energía Activa, Reactiva y Factor de Potencia – PUERTO JAGUA (NUQUI - CHOCO).

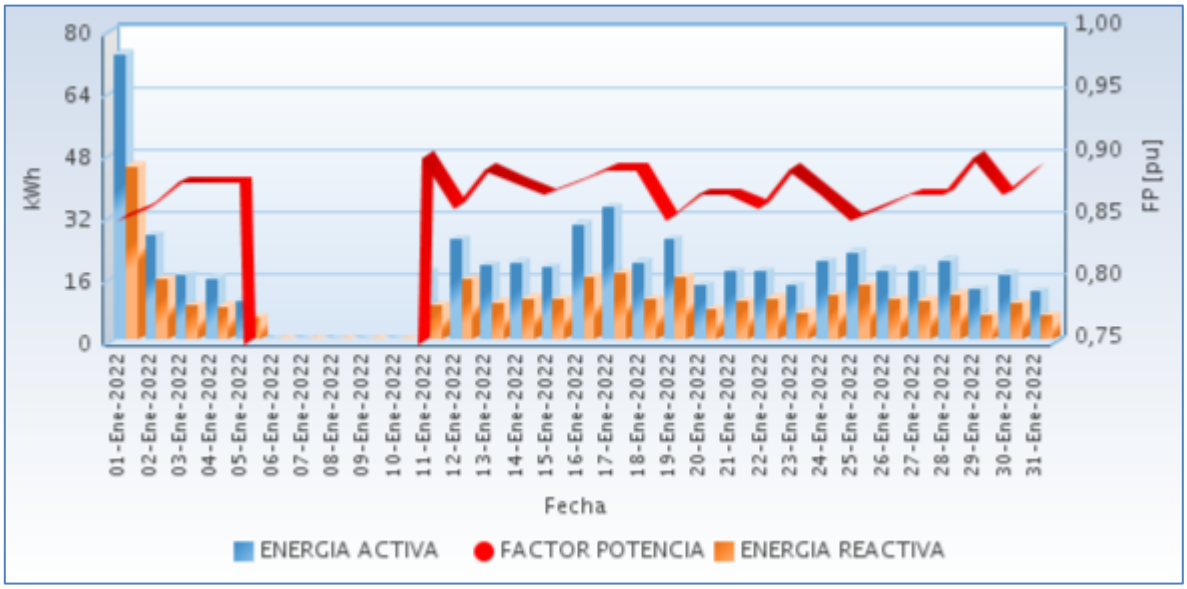

Fuente CNM

59.3 Potencia

En la siguiente gráfica se presenta el comportamiento diario de la potencia para este mes.

Gráfica 355 Comportamiento Diario de la Potencia.

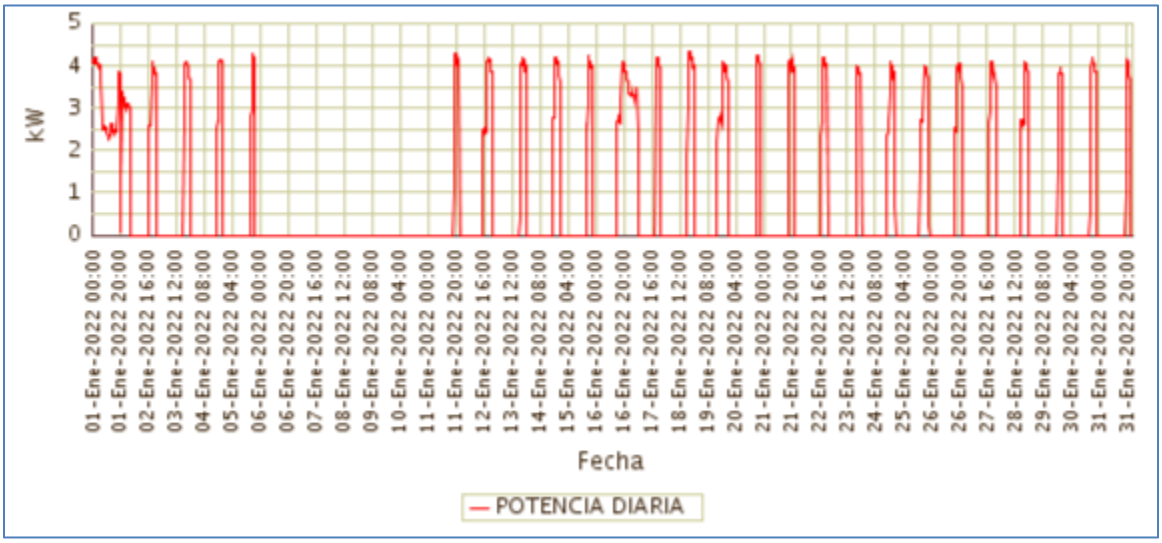

Fuente CNM

59.4 Potencia Máxima

La potencia máxima fue de 4,34kW, se presentó el Martes 18 de Enero a las 19:45 horas. Respecto a la potencia máxima de Enero de 2021 (4,99kW), tuvo una caída de 12,98%.

En la siguiente grafica se presenta la potencia máxima diaria registrada para este mes.

Gráfica 356 Potencia Máxima Diaria-PUERTO JAGUA (NUQUI - CHOCO).

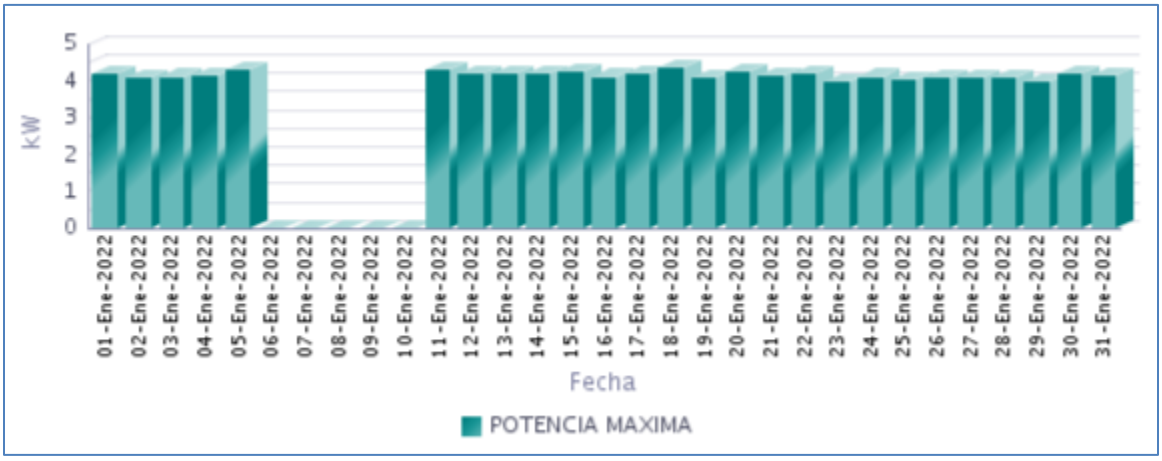

Fuente CNM

59.5 Horas de Prestación del Servicio

En Enero, se prestó el servicio de energía eléctrica en la localidad, un promedio diario de 5 Horas 2 Minutos, como se presenta en la siguiente gráfica.

Gráfica 357 Horas Efectivas de Prestación del Servicio - PUERTO JAGUA (NUQUI - CHOCO),

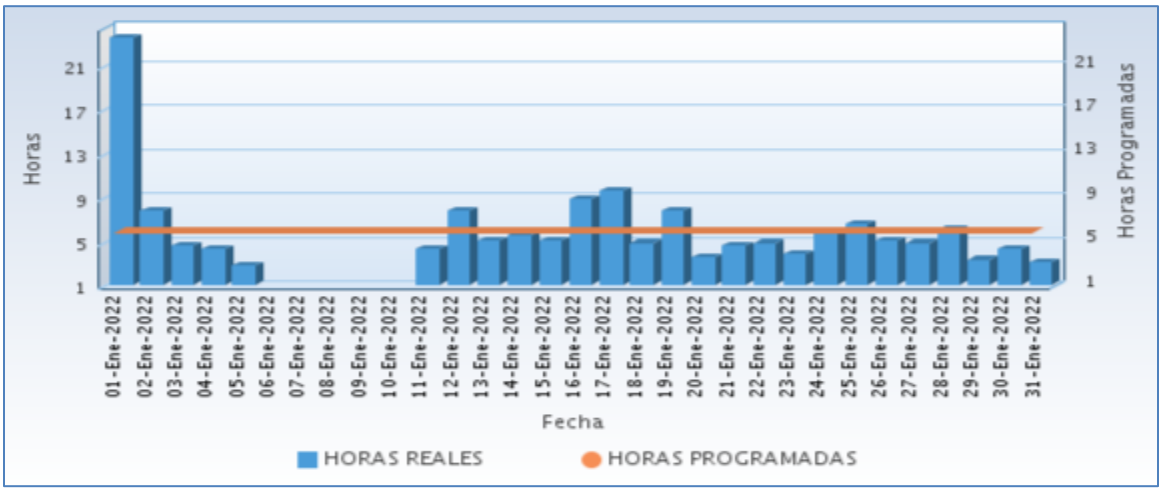

Fuente CNM

A continuación se relaciona las horas promedio por día de la prestación del servicio de energía:

Tabla 176 Horas promedio por día prestación del servicio de energía

PUERTO JAGUA (NUQUI - CHOCO) Enero 2022	
DIA	**Horas de servicio promedio en el día [hh:mm]**
01-Ene-2022	23 Horas 30 Minutos
02-Ene-2022	7 Horas 45 Minutos
03-Ene-2022	4 Horas 30 Minutos
04-Ene-2022	4 Horas 15 Minutos
05-Ene-2022	2 Horas 45 Minutos
06-Ene-2022	0 Horas 0 Minutos
07-Ene-2022	0 Horas 0 Minutos
08-Ene-2022	0 Horas 0 Minutos
09-Ene-2022	0 Horas 0 Minutos
10-Ene-2022	0 Horas 0 Minutos
11-Ene-2022	4 Horas 15 Minutos
12-Ene-2022	7 Horas 45 Minutos
13-Ene-2022	5 Horas 0 Minutos
14-Ene-2022	5 Horas 30 Minutos
15-Ene-2022	5 Horas 0 Minutos
16-Ene-2022	8 Horas 45 Minutos
17-Ene-2022	9 Horas 30 Minutos
18-Ene-2022	4 Horas 45 Minutos
19-Ene-2022	7 Horas 45 Minutos
20-Ene-2022	3 Horas 30 Minutos
21-Ene-2022	4 Horas 30 Minutos
22-Ene-2022	4 Horas 45 Minutos
23-Ene-2022	3 Horas 45 Minutos
24-Ene-2022	5 Horas 45 Minutos
25-Ene-2022	6 Horas 30 Minutos
26-Ene-2022	5 Horas 0 Minutos
27-Ene-2022	4 Horas 45 Minutos
28-Ene-2022	6 Horas 0 Minutos
29-Ene-2022	3 Horas 15 Minutos
30-Ene-2022	4 Horas 15 Minutos
31-Ene-2022	3 Horas 0 Minutos

Fuente CNM

59.6 Curvas de Carga

En la siguiente gráfica, se presenta el comportamiento de la carga promedio para el mes.

Gráfica 358 Curva de Carga Promedio Diaria Mensual

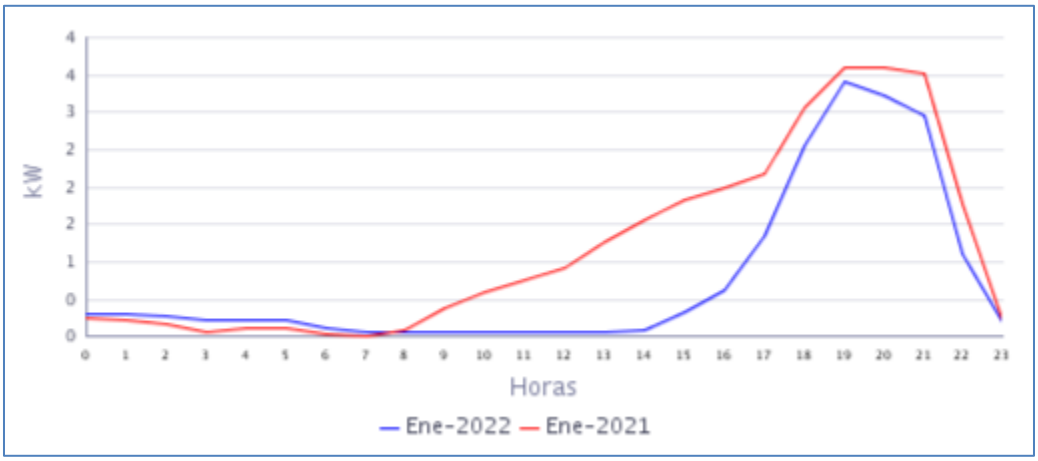

Fuente CNM

En la gráfica anterior se comparan las curvas de carga promedio diarias de Ene-2021 y del Ene-2022, presentándose una caída en la demanda de 36,49%.

60. SAN FRANCISCO (ACANDI - CHOCO)

El Centro Poblado de San Francisco pertenece al municipio de Acandí está ubicado en el departamento del Chocó, con192 Usuarios, esta interconectada la localidad menor de Triganá con 87 usuarios. Para un Total de 279 usuarios.[1]

60.1 Descripción del Sitio

La localidad cuenta con una central de generación que está conformada por la siguiente infraestructura:

Tabla 177 Infraestructura de la Localidad.

GENERACIÓN			
GRUPO ELECTROGENO			
ITEM	**MARCA**	**CAPACIDAD**	**ESTADO**
1	CUMMINS STANFORD	224 kW	EN OPERACIÓN
GENERACIÓN FOTOVOLTAICA			
2	CAMPO SOLAR	120kWp	EN MANTENIMIENTO
BANCO DE BATERIAS			
TRANSFORMADORES			
ITEM	**CAPACIDAD (kVA)**		**ESTADO**
1	225 KVA RYMEL		EN OPERACIÓN

Gráfica 359 Diagrama Unifilar de la Localidad.

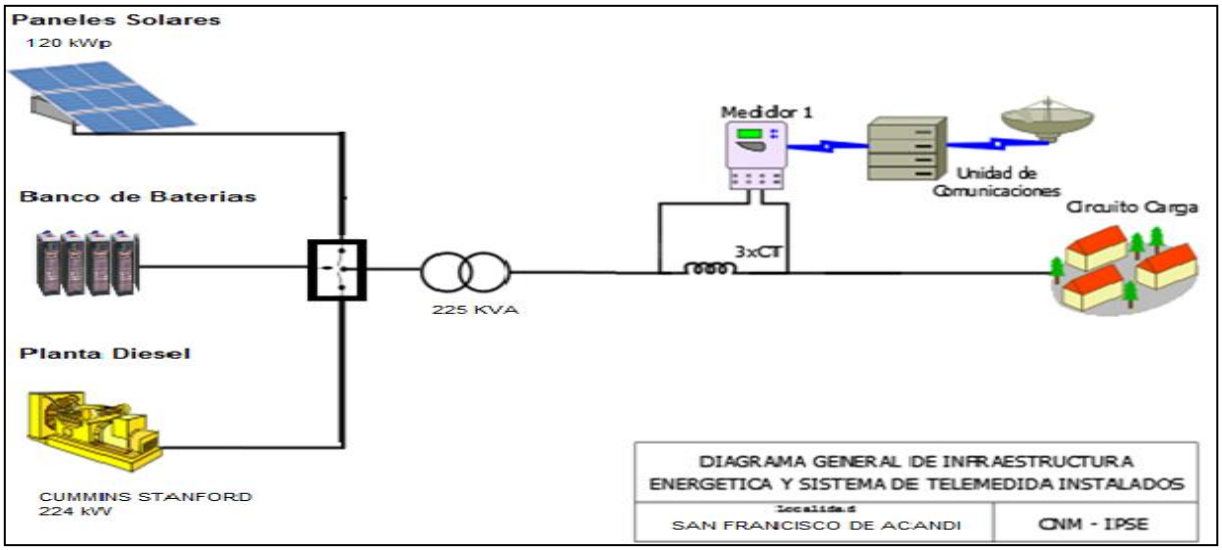

[1] Fuente: http://reportes.sui.gov.co/ - Sistema Único de Información SUI - Año 2020.

60.2 Energía

El consumo de energía eléctrica para esta localidad en *Enero* de 2022, se presenta en la siguiente tabla, donde se encuentran los valores acumulados diarios de la energía activa (kWh), reactiva (kVARh), aparente (kVAh) y del factor de potencia (p.u).

Tabla 178 Energía Activa, Reactiva, Aparente y Factor de Potencia.

SAN FRANCISCO (ACANDI - CHOCO)				
Fecha	**Energía Activa (kWh)**	**Energía Reactiva (kVARh)**	**Energía Aparente (kVAh)**	**Factor de Potencia (p.u)**
Enero 1, Sábado	766	366	849,09	0,90
Enero 2, Domingo	561	180	589,38	0,95
Enero 3, Lunes	508	155	531,72	0,96
Enero 4, Martes	385	111	400,19	0,96
Enero 5, Miércoles	453	124	469,66	0,96
Enero 6, Jueves	563	173	588,56	0,96
Enero 7, Viernes	543	176	571,16	0,95
Enero 8, Sábado	537	185	567,98	0,95
Enero 9, Domingo	532	162	556,00	0,96
Enero 10, Lunes	525	177	554,03	0,95
Enero 11, Martes	484	165	511,20	0,95
Enero 12, Miércoles	476	157	500,80	0,95
Enero 13, Jueves	485	165	511,80	0,95
Enero 14, Viernes	476	158	501,62	0,95
Enero 15, Sábado	441	151	466,50	0,95
Enero 16, Domingo	384	121	402,31	0,95
Enero 17, Lunes	483	156	507,85	0,95
Enero 18, Martes	488	159	513,56	0,95
Enero 19, Miércoles	505	165	531,47	0,95
Enero 20, Jueves	501	164	527,65	0,95
Enero 21, Viernes	501	181	532,78	0,94
Enero 22, Sábado	0	0	0,00	
Enero 23, Domingo	0	0	0,00	
Enero 24, Lunes	0	0	0,01	
Enero 25, Martes	0	0	0,00	
Enero 26, Miércoles	0	0	0,00	
Enero 27, Jueves	0	0	0,00	
Enero 28, Viernes	0	0	0,00	
Enero 29, Sábado	0	0	0,00	
Enero 30, Domingo	0	0	0,00	
Enero 31, Lunes	0	0	0,00	
TOTAL	**10.598**	**3.551**	**11.176,83**	**0,95**

El factor de potencia promedio fue 0,95.

Con referencia a Enero de 2021 (20.664 kWh), se presentó una caída en la demanda de energía eléctrica del 48,71%.

Gráfica 360 Energía Activa, Reactiva y Factor de Potencia – SAN FRANCISCO (ACANDI - CHOCO).

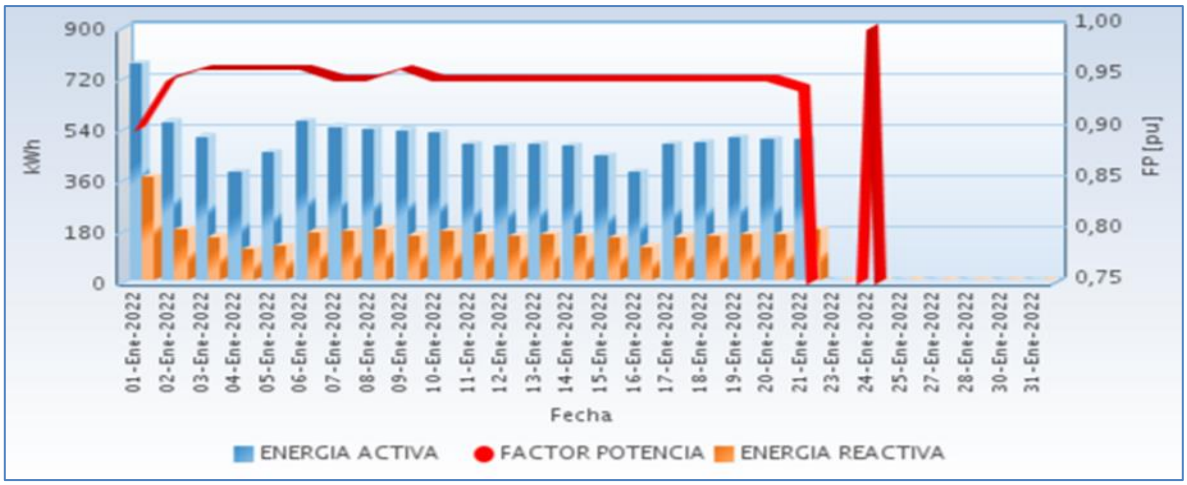

Fuente CNM

60.3 Potencia

En la siguiente gráfica se presenta el comportamiento diario de la potencia para este mes.

Gráfica 361 Comportamiento Diario de la Potencia.

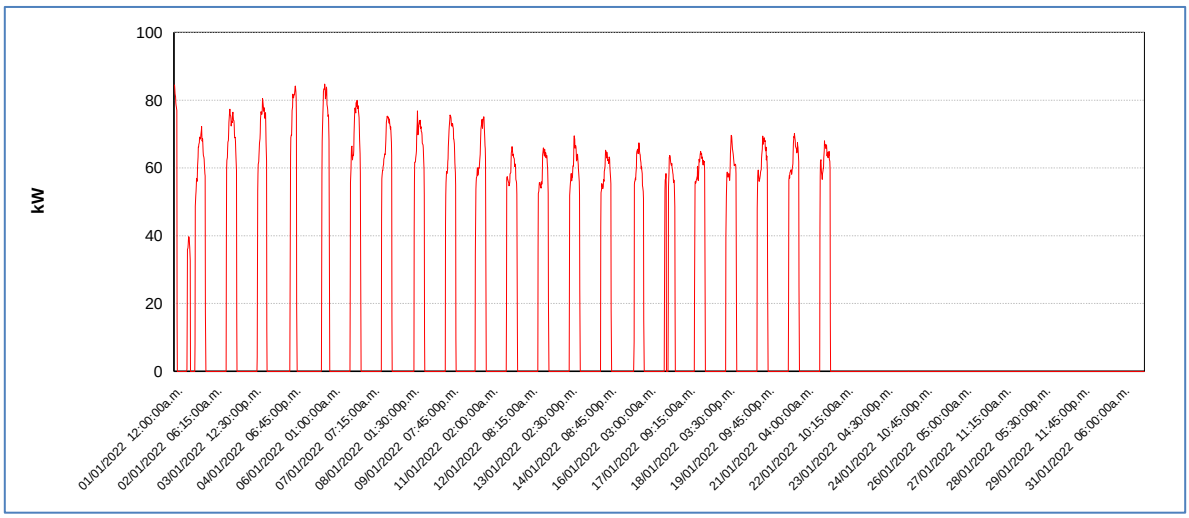

Fuente CNM

60.4 Potencia Máxima

La potencia máxima fue de 84,82kW, se presentó el Miércoles 05 de Enero a las 19:30 horas. Respecto a la potencia máxima de Enero de 2021 (122,93kW), tuvo una caída de 31,00%.

En la siguiente grafica se presenta la potencia máxima diaria registrada para este mes.

Gráfica 362 Potencia Máxima Diaria-SAN FRANCISCO (ACANDI - CHOCO).

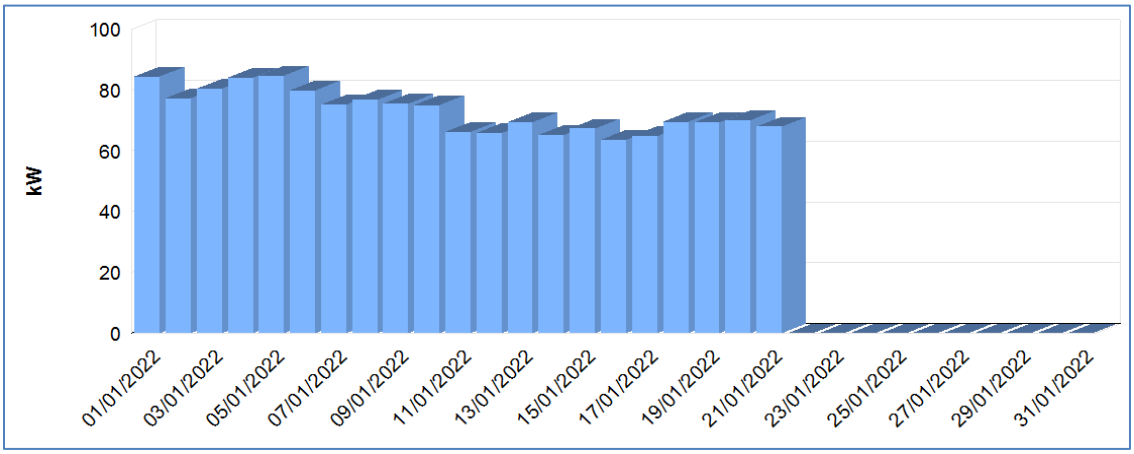

Fuente CNM

60.5 Horas de Prestación del Servicio

En Enero, se prestó el servicio de energía eléctrica en la localidad, un promedio diario de 5 Horas 48 Minutos.

A continuación se relaciona las horas promedio por día de la prestación del servicio de energía:

Tabla 179 Horas promedio por día prestación del servicio de energía

SAN FRANCISCO (ACANDI - CHOCO) Enero 2022	
DIA	**Horas de servicio promedio en el día [hh:mm]**
01-Ene-2022	13 Horas 30 Minutos
02-Ene-2022	8 Horas 15 Minutos
03-Ene-2022	7 Horas 45 Minutos
04-Ene-2022	5 Horas 15 Minutos
05-Ene-2022	6 Horas 15 Minutos
06-Ene-2022	8 Horas 15 Minutos
07-Ene-2022	8 Horas 30 Minutos
08-Ene-2022	8 Horas 0 Minutos
09-Ene-2022	8 Horas 15 Minutos
10-Ene-2022	8 Horas 30 Minutos
11-Ene-2022	8 Horas 30 Minutos
12-Ene-2022	8 Horas 15 Minutos
13-Ene-2022	8 Horas 15 Minutos
14-Ene-2022	8 Horas 15 Minutos
15-Ene-2022	7 Horas 30 Minutos
16-Ene-2022	7 Horas 0 Minutos

SAN FRANCISCO (ACANDI - CHOCO) Enero 2022	
DIA	**Horas de servicio promedio en el día [hh:mm]**
17-Ene-2022	8 Horas 30 Minutos
18-Ene-2022	8 Horas 15 Minutos
19-Ene-2022	8 Horas 15 Minutos
20-Ene-2022	8 Horas 15 Minutos
21-Ene-2022	8 Horas 15 Minutos
22-Ene-2022	0 Horas 0 Minutos
23-Ene-2022	0 Horas 0 Minutos
24-Ene-2022	0 Horas 0 Minutos
25-Ene-2022	0 Horas 0 Minutos
26-Ene-2022	0 Horas 0 Minutos
27-Ene-2022	0 Horas 0 Minutos
28-Ene-2022	0 Horas 0 Minutos
29-Ene-2022	0 Horas 0 Minutos
30-Ene-2022	0 Horas 0 Minutos
31-Ene-2022	0 Horas 0 Minutos

Fuente CNM

60.6 Curvas de Carga

En la siguiente gráfica, se presenta el comportamiento de la carga promedio para el mes.

Gráfica 364 Curva de Carga Promedio Diaria Mensual

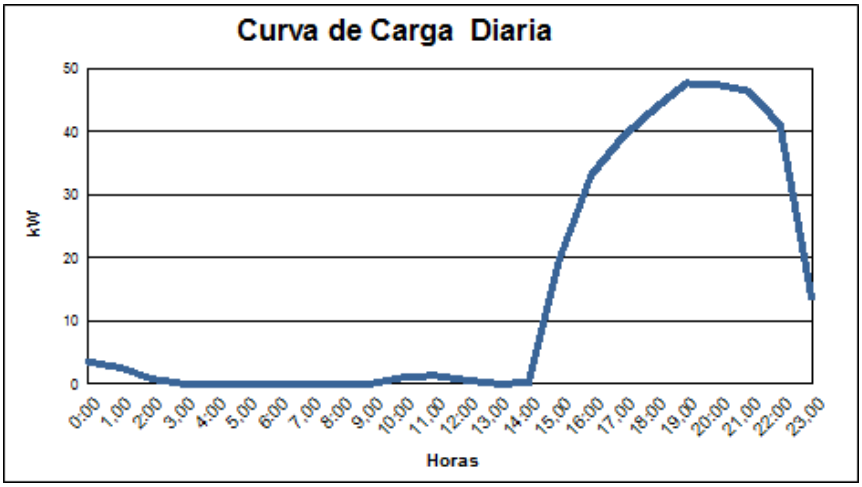

Fuente CNM

En la gráfica anterior se comparan las curvas de carga promedio diarias de Ene-2021 y del Ene-2022, presentándose una caída en la demanda de 48,71%.

61. SAN ROQUE (MEDIO ATRATO (BETE) - CHOCO)

El Centro poblado de San Roque pertenece al municipio de Medio Atrato (Beté), Departamento de Chocó. Esta localidad cuenta con un total de 208 usuarios.[1]

61.1 Descripción del Sitio

La localidad cuenta con una central de generación que está conformada por la siguiente infraestructura:

Tabla 180 Infraestructura de la Localidad.

GENERACIÓN			
GRUPO ELECTROGENO			
ITEM	**MARCA**	**CAPACIDAD**	**ESTADO**
1	CUMMINS STANFORD	224 kW	EN OPERACIÓN
GENERACIÓN FOTOVOLTAICA			
2	CAMPO SOLAR	120kWp	EN MANTENIMIENTO
BANCO DE BATERIAS			
TRANSFORMADORES			
ITEM	**CAPACIDAD (kVA)**		**ESTADO**
1	225 KVA RYMEL		EN OPERACIÓN

Gráfica 365 Diagrama de Conexión de la Localidad.

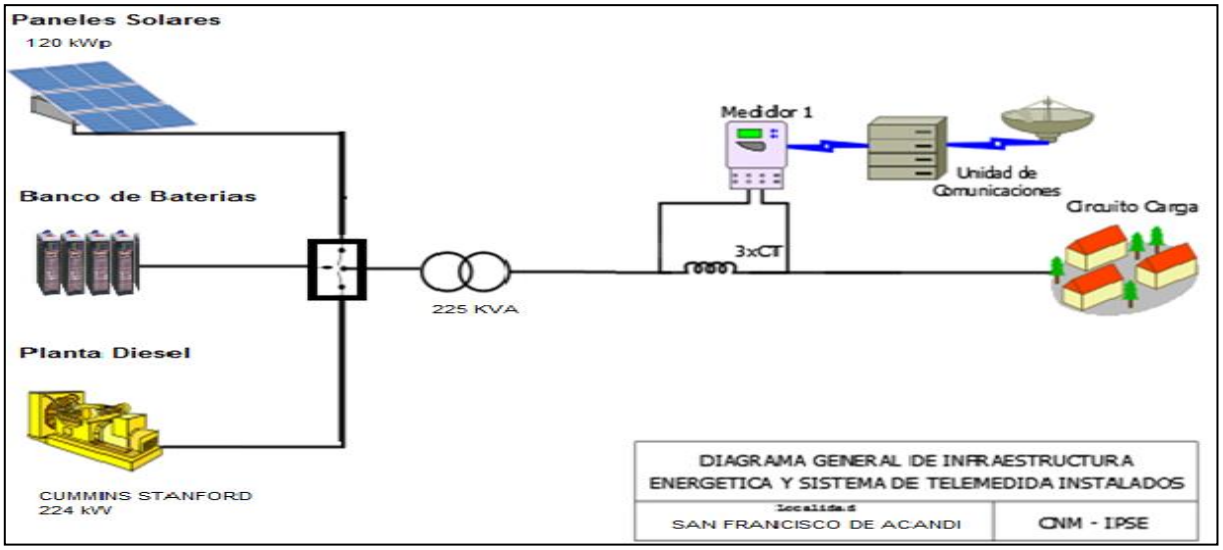

[1] Fuente: http://reportes.sui.gov.co/ - Sistema Único de Información SUI - Año 2020.

61.2 Energía

El consumo de energía eléctrica para esta localidad en *Enero* de 2022, se presenta en la siguiente tabla, donde se encuentran los valores acumulados diarios de la energía activa (kWh), reactiva (kVARh), aparente (kVAh) y del factor de potencia (p.u).

Tabla 181 Energía Activa, Reactiva, Aparente y Factor de Potencia.

SAN ROQUE (MEDIO ATRATO (BETE) - CHOCO)				
Fecha	**Energía Activa (kWh)**	**Energía Reactiva (kVARh)**	**Energía Aparente (kVAh)**	**Factor de Potencia (p.u)**
Enero 1, Sábado	318	90	330,71	0,96
Enero 2, Domingo	223	69	233,76	0,96
Enero 3, Lunes	226	63	234,96	0,96
Enero 4, Martes	81	22	84,04	0,97
Enero 5, Miércoles	169	46	175,54	0,97
Enero 6, Jueves	247	70	256,91	0,96
Enero 7, Viernes	108	31	112,10	0,96
Enero 8, Sábado	166	45	171,78	0,97
Enero 9, Domingo	95	26	98,44	0,97
Enero 10, Lunes	72	22	75,39	0,95
Enero 11, Martes	112	33	116,39	0,96
Enero 12, Miércoles	159	48	166,07	0,96
Enero 13, Jueves	93	27	97,03	0,96
Enero 14, Viernes	16	5	16,94	0,96
Enero 15, Sábado	12	4	12,17	0,95
Enero 16, Domingo	153	48	159,98	0,95
Enero 17, Lunes	92	31	96,88	0,95
Enero 18, Martes	90	30	94,73	0,95
Enero 19, Miércoles	87	31	92,18	0,94
Enero 20, Jueves	207	76	220,60	0,94
Enero 21, Viernes	122	42	128,77	0,95
Enero 22, Sábado	96	33	101,33	0,95
Enero 23, Domingo	201	72	213,96	0,94
Enero 24, Lunes	96	36	102,51	0,94
Enero 25, Martes	109	41	116,01	0,94
Enero 26, Miércoles	85	30	90,62	0,94
Enero 27, Jueves	106	38	112,69	0,94
Enero 28, Viernes	140	51	148,85	0,94
Enero 29, Sábado	92	30	96,80	0,95
Enero 30, Domingo	106	37	112,54	0,94
Enero 31, Lunes	161	60	171,95	0,94
TOTAL	**4.040**	**1.287**	**4.240,17**	**0,95**

El factor de potencia promedio fue 0,95.

61.3 Potencia

En la siguiente gráfica se presenta el comportamiento diario de la potencia para este mes.

Gráfica 367 Comportamiento Diario de la Potencia.

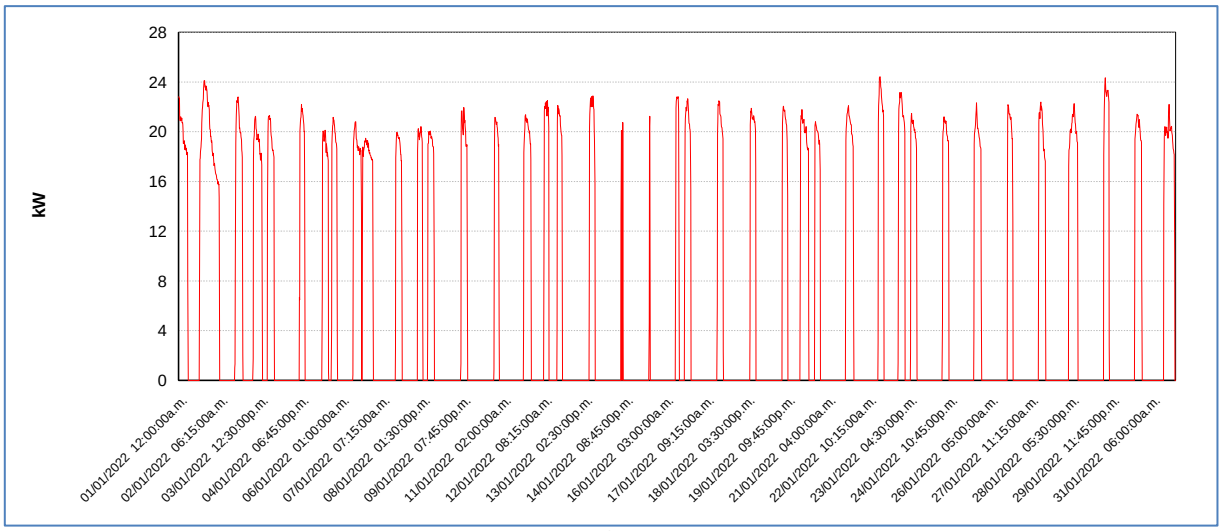

Fuente CNM

61.4 Potencia Máxima

La potencia máxima fue de 24,43kW, se presentó el Sábado 22 de Enero a las 19:15 horas.
En la siguiente grafica se presenta la potencia máxima diaria registrada para este mes.

Gráfica 368 Potencia Máxima Diaria-SAN ROQUE (MEDIO ATRATO (BETE) - CHOCO).

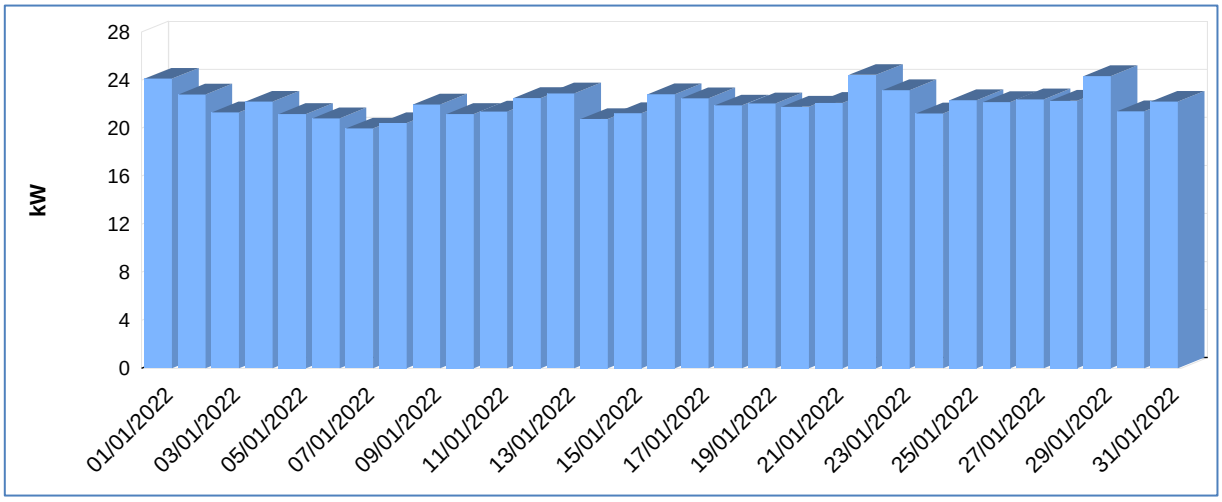

Fuente CNM

61.5 Horas de Prestación del Servicio

En Enero, se prestó el servicio de energía eléctrica en la localidad, un promedio diario de 6 Horas 38 Minutos.

A continuación se relaciona las horas promedio por día de la prestación del servicio de energía:

Tabla 182 Horas promedio por día prestación del servicio de energía

SAN ROQUE (MEDIO ATRATO (BETE) - CHOCO) Enero 2022	
DIA	**Horas de servicio promedio en el día [hh:mm]**
01-Ene-2022	15 Horas 30 Minutos
02-Ene-2022	12 Horas 0 Minutos
03-Ene-2022	12 Horas 0 Minutos
04-Ene-2022	4 Horas 15 Minutos
05-Ene-2022	9 Horas 0 Minutos
06-Ene-2022	13 Horas 15 Minutos
07-Ene-2022	6 Horas 0 Minutos
08-Ene-2022	9 Horas 0 Minutos
09-Ene-2022	4 Horas 45 Minutos
10-Ene-2022	3 Horas 45 Minutos
11-Ene-2022	5 Horas 45 Minutos
12-Ene-2022	7 Horas 45 Minutos
13-Ene-2022	4 Horas 30 Minutos
14-Ene-2022	1 Horas 0 Minutos
15-Ene-2022	0 Horas 45 Minutos
16-Ene-2022	7 Horas 30 Minutos
17-Ene-2022	4 Horas 30 Minutos
18-Ene-2022	4 Horas 30 Minutos
19-Ene-2022	4 Horas 15 Minutos
20-Ene-2022	10 Horas 45 Minutos
21-Ene-2022	6 Horas 15 Minutos
22-Ene-2022	4 Horas 15 Minutos
23-Ene-2022	9 Horas 30 Minutos
24-Ene-2022	5 Horas 0 Minutos
25-Ene-2022	5 Horas 45 Minutos
26-Ene-2022	4 Horas 15 Minutos
27-Ene-2022	5 Horas 30 Minutos
28-Ene-2022	7 Horas 0 Minutos
29-Ene-2022	4 Horas 0 Minutos
30-Ene-2022	5 Horas 30 Minutos
31-Ene-2022	8 Horas 15 Minutos

Fuente CNM

61.6 Curvas de Carga

En la siguiente gráfica, se presenta el comportamiento de la carga promedio para el mes.

Gráfica 370 Curva de Carga Promedio Diaria Mensual

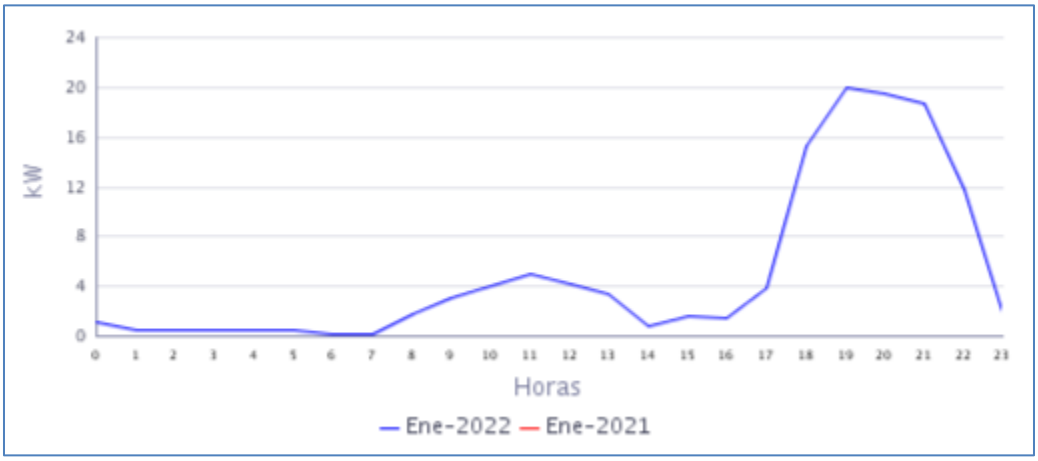

Fuente CNM

En la gráfica anterior se muestra la curva de carga promedio diaria de Ene-2022.

62. SANTA GENOVEVA DE DOCORDO (EL LITORAL DEL SAN JUAN - CHOCO)

La localidad de Santa Genoveva de Docordó es la cabecera municipal del Municipio de El Litoral de San Juan, Departamento del Chocó, con una población, según el censo DANE de 2018 y su proyección al 2020, de 22.890 habitantes de los cuales 1.896 están ubicados en la cabecera municipal y 20.994 en las áreas rurales del municipio. El número de usuarios es de 506.[1]

62.1 Descripción del Sitio

La localidad cuenta con una central de generación que está conformada por la siguiente infraestructura:

Tabla 183 Infraestructura de la Localidad.

GRUPOS ELECTROGENOS			
ITEM	**MARCA**	**CAPACIDAD (kW)**	**ESTADO**
1	STEWART & STEVENSON	200	FUERA DE SERVICIO
2	STEWART & STEVENSON	300	FUERA DE SERVICIO
3	STEMAC	680	EN SERVICIO
TRANSFORMADORES			
ITEM	**CAPACIDAD (kVA)**	**ESTADO**	
1	400	EN OPERACIÓN	

Gráfica 371 Diagrama de Conexión de la Localidad.

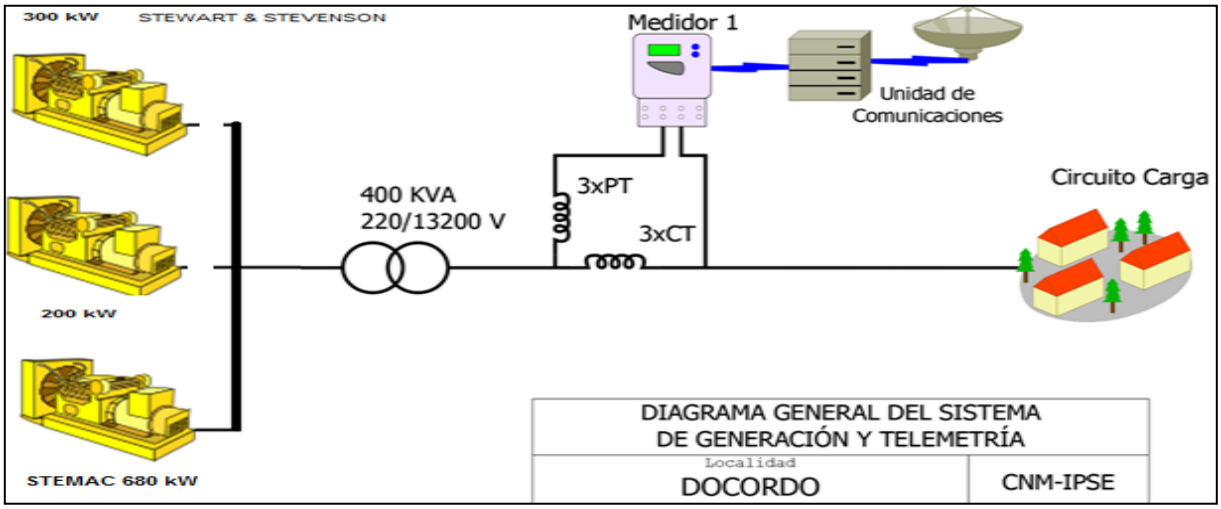

[1] Fuente: http://www.dane.gov.co/Información derivada del Censo Nacional de Población y Vivienda (CNPV) 2018.'Retroproyecciones y Proyecciones de población a nivel municipal por área, sexo y edad simple. Periodo 1985- 2035.

62.2 Energía

El consumo de energía eléctrica para esta localidad en *Enero* de 2022, se presenta en la siguiente tabla, donde se encuentran los valores acumulados diarios de la energía activa (kWh), reactiva (kVARh), aparente (kVAh) y del factor de potencia (p.u).

Tabla 184 Energía Activa, Reactiva, Aparente y Factor de Potencia.

SANTA GENOVEVA DE DOCORDO (EL LITORAL DEL SAN JUAN - CHOCO)				
Fecha	**Energía Activa (kWh)**	**Energía Reactiva (kVARh)**	**Energía Aparente (kVAh)**	**Factor de Potencia (p.u)**
Enero 1, Sábado	2.042	1.249	2.393,77	0,85
Enero 2, Domingo	1.958	1.099	2.245,15	0,87
Enero 3, Lunes	2.070	1.308	2.448,58	0,85
Enero 4, Martes	2.144	1.314	2.514,51	0,85
Enero 5, Miércoles	1.921	1.115	2.221,12	0,86
Enero 6, Jueves	1.833	1.008	2.091,73	0,88
Enero 7, Viernes	2.027	1.137	2.324,74	0,87
Enero 8, Sábado	1.869	1.026	2.131,95	0,88
Enero 9, Domingo	1.857	1.103	2.160,22	0,86
Enero 10, Lunes	2.001	1.142	2.304,17	0,87
Enero 11, Martes	1.710	989	1.975,08	0,87
Enero 12, Miércoles	2.063	1.136	2.354,93	0,88
Enero 13, Jueves	1.576	881	1.805,80	0,87
Enero 14, Viernes	1.374	658	1.523,09	0,90
Enero 15, Sábado	1.479	705	1.638,19	0,90
Enero 16, Domingo	2.019	1.077	2.288,20	0,88
Enero 17, Lunes	2.068	1.169	2.375,33	0,87
Enero 18, Martes	2.067	1.123	2.351,85	0,88
Enero 19, Miércoles	2.262	1.298	2.607,69	0,87
Enero 20, Jueves	2.015	1.169	2.329,26	0,87
Enero 21, Viernes	2.049	1.311	2.432,35	0,84
Enero 22, Sábado	2.595	1.495	2.994,58	0,87
Enero 23, Domingo	1.940	1.095	2.227,58	0,87
Enero 24, Lunes	2.011	1.212	2.348,05	0,86
Enero 25, Martes	2.486	1.413	2.859,00	0,87
Enero 26, Miércoles	1.821	972	2.064,75	0,88
Enero 27, Jueves	1.463	759	1.648,39	0,89
Enero 28, Viernes	2.109	1.125	2.390,19	0,88
Enero 29, Sábado	1.936	1.072	2.212,54	0,87
Enero 30, Domingo	1.879	1.023	2.139,55	0,88
Enero 31, Lunes	2.158	1.218	2.477,75	0,87
TOTAL	**60.799**	**34.401**	**69.856,77**	**0,87**

El factor de potencia promedio fue 0,87.

Para este período se presentó un exceso de consumo de energía reactiva de 4001,88 kVARh.

Con referencia a Enero de 2021 (67.819 kWh), se presentó una caída en la demanda de energía eléctrica del 10,35%.

Gráfica 372 Energía Activa, Reactiva y Factor de Potencia – SANTA GENOVEVA DE DOCORDO (EL LITORAL DEL SAN JUAN - CHOCO).

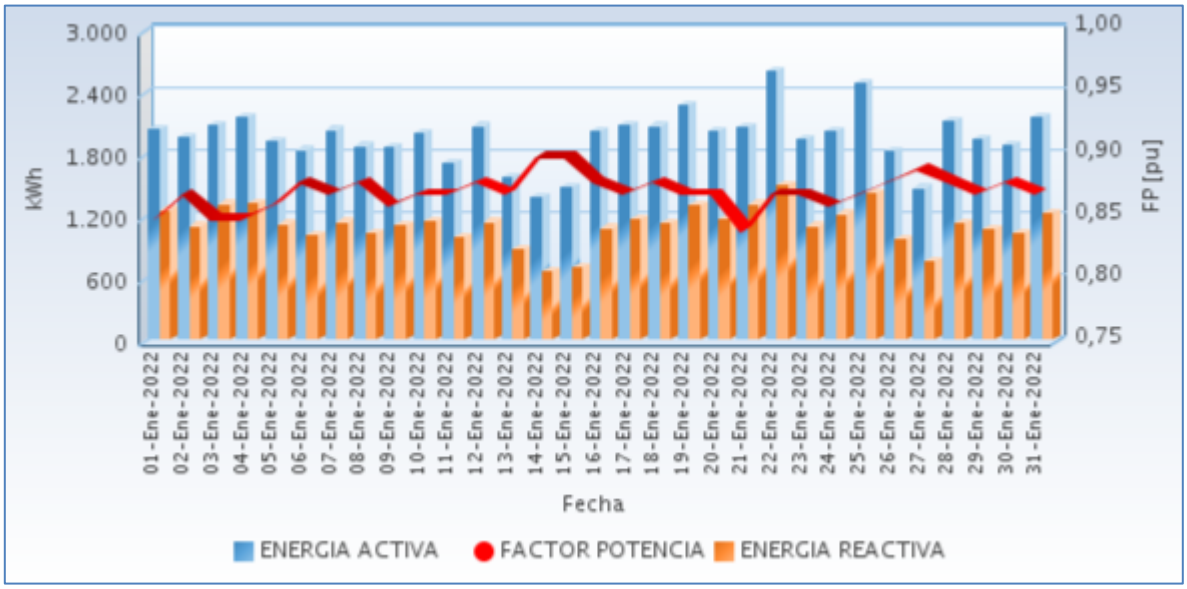

Fuente CNM

62.3 Potencia

En la siguiente gráfica se presenta el comportamiento diario de la potencia para este mes.

Gráfica 373 Comportamiento Diario de la Potencia.

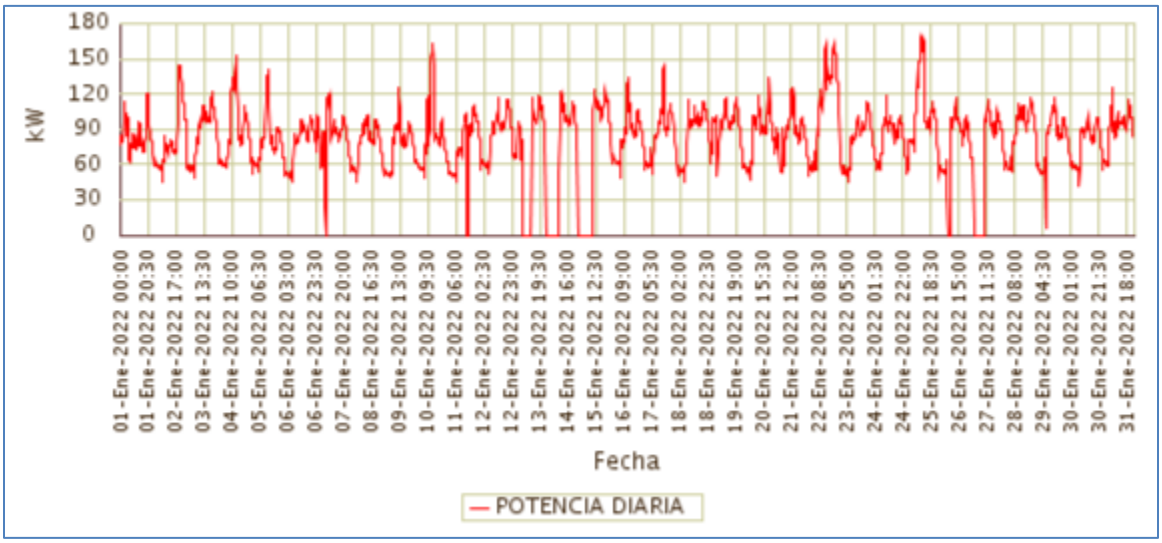

Fuente CNM

62.4 Potencia Máxima

La potencia máxima fue de 167,64kW, se presentó el Martes 25 de Enero a las 12:45 horas. Respecto a la potencia máxima de Enero de 2021 (165,40kW), tuvo una variación de 1,36%.

En la siguiente grafica se presenta la potencia máxima diaria registrada para este mes.

Gráfica 374 Potencia Máxima Diaria-SANTA GENOVEVA DE DOCORDO (EL LITORAL DEL SAN JUAN - CHOCO).

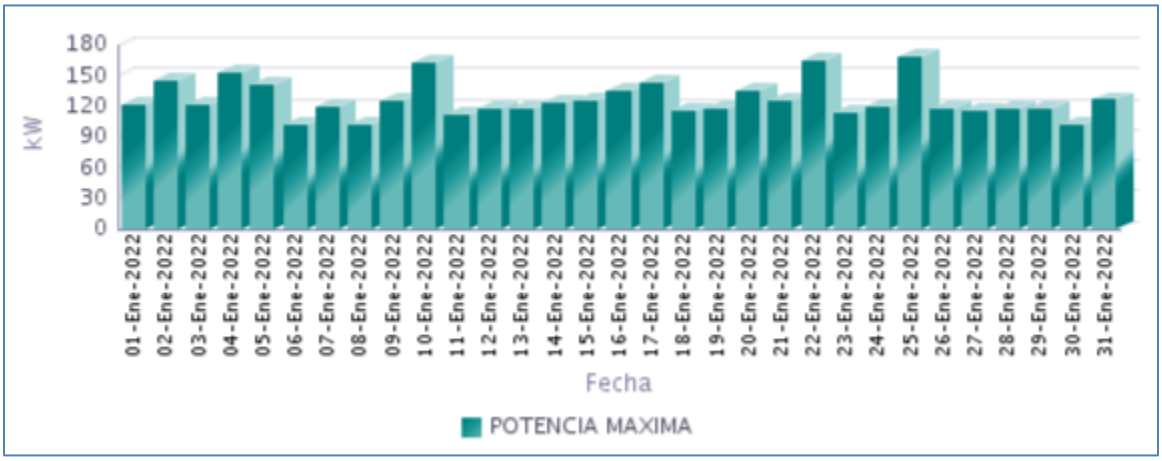

Fuente CNM

62.5 Horas de Prestación del Servicio

En Enero, se prestó el servicio de energía eléctrica en la localidad, un promedio diario de 22 Horas 45 Minutos, como se presenta en la siguiente gráfica.

Gráfica 375 Horas Efectivas de Prestación del Servicio - SANTA GENOVEVA DE DOCORDO (EL LITORAL DEL SAN JUAN - CHOCO),

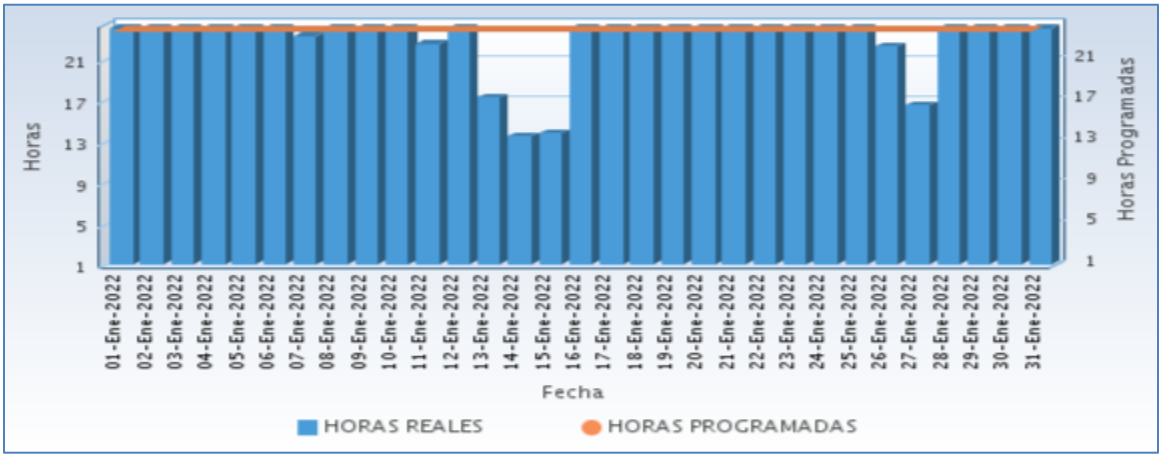

Fuente CNM

A continuación se relaciona las horas promedio por día de la prestación del servicio de energía:

Tabla 185 Horas promedio por día prestación del servicio de energía

SANTA GENOVEVA DE DOCORDO (EL LITORAL DEL SAN JUAN - CHOCO) Enero 2022	
DIA	**Horas de servicio promedio en el día [hh:mm]**
01-Ene-2022	24 Horas
02-Ene-2022	24 Horas
03-Ene-2022	24 Horas
04-Ene-2022	24 Horas
05-Ene-2022	24 Horas
06-Ene-2022	24 Horas
07-Ene-2022	23 Horas 15 Minutos
08-Ene-2022	24 Horas
09-Ene-2022	24 Horas
10-Ene-2022	24 Horas
11-Ene-2022	22 Horas 30 Minutos
12-Ene-2022	24 Horas
13-Ene-2022	17 Horas 15 Minutos
14-Ene-2022	13 Horas 30 Minutos
15-Ene-2022	13 Horas 45 Minutos
16-Ene-2022	24 Horas
17-Ene-2022	24 Horas
18-Ene-2022	24 Horas
19-Ene-2022	24 Horas
20-Ene-2022	24 Horas
21-Ene-2022	24 Horas
22-Ene-2022	24 Horas
23-Ene-2022	24 Horas
24-Ene-2022	24 Horas
25-Ene-2022	24 Horas
26-Ene-2022	22 Horas 15 Minutos
27-Ene-2022	16 Horas 30 Minutos
28-Ene-2022	24 Horas
29-Ene-2022	24 Horas
30-Ene-2022	24 Horas
31-Ene-2022	24 Horas

Fuente CNM

62.6 Curvas de Carga

En la siguiente gráfica, se presenta el comportamiento de la carga promedio para el mes.

Gráfica 376 Curva de Carga Promedio Diaria Mensual

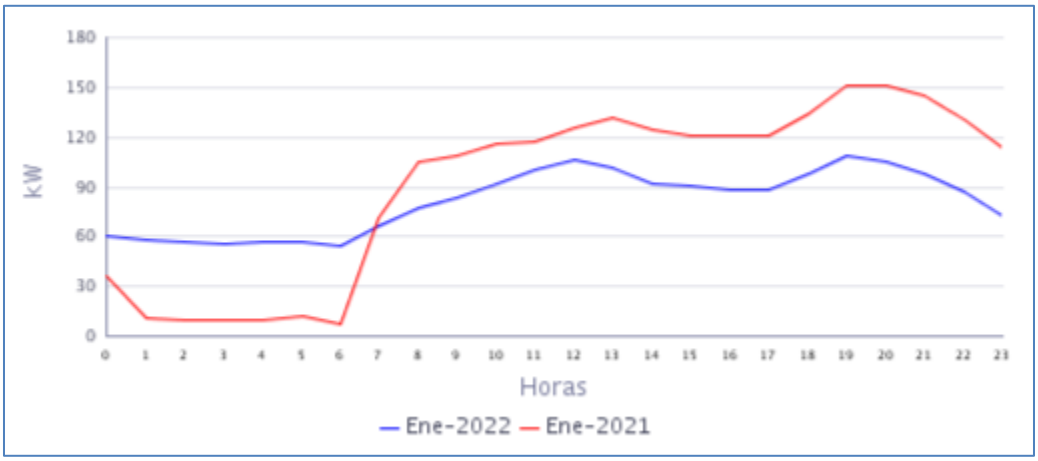

Fuente CNM

En la gráfica anterior se comparan las curvas de carga promedio diarias de Ene-2021 y del Ene-2022, presentándose una caída en la demanda del 10,35%.

63. TAGACHÍ (QUIBDÓ - CHOCO)

El centro poblado de Tagachí se encuentra ubicada en el municipio de Quibdó, departamento de Chocó. El número de usuarios es de 221.[1]

63.1 Descripción del Sitio

La localidad cuenta con una central de generación que está conformada por la siguiente infraestructura:

Tabla 186 Infraestructura de la Localidad.

GRUPO ELECTRÓGENO			
ITEM	**MARCA**	**CAPACIDAD**	**ESTADO**
1	CUMMINS	136 kW	EN OPERACIÓN
TRANSFORMADORES			
ITEM	**CAPACIDAD**		**ESTADO**
1	112,5 kVA		EN OPERACIÓN

Gráfica 377 Diagrama de Conexión de la Localidad.

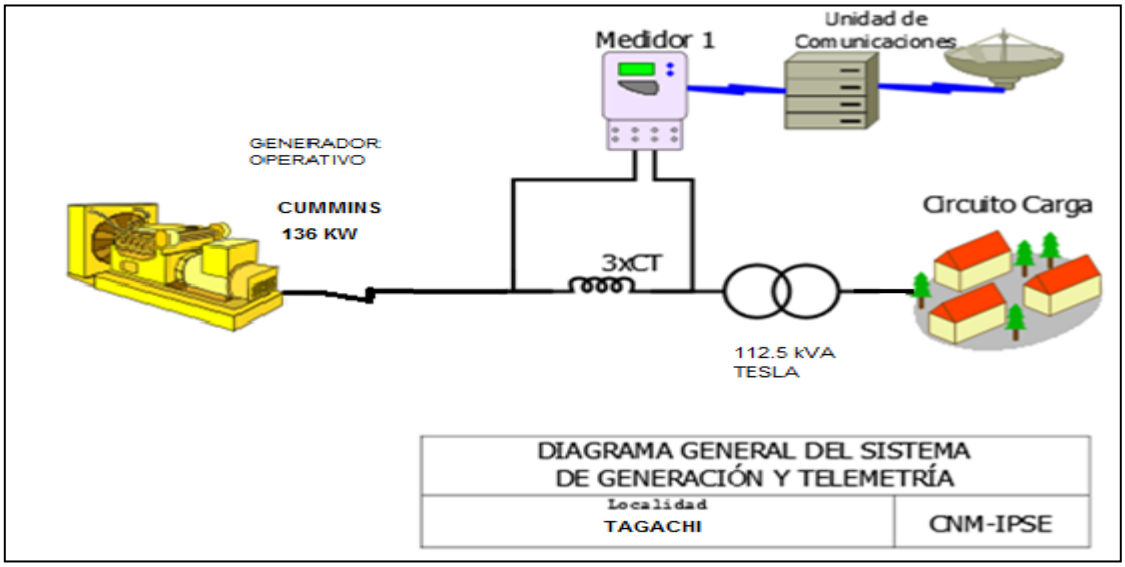

[1] Fuente: http://reportes.sui.gov.co/ - Sistema Único de Información SUI - Año 2020.

63.2 Energía

El consumo de energía eléctrica para esta localidad en *Enero* de 2022, se presenta en la siguiente tabla, donde se encuentran los valores acumulados diarios de la energía activa (kWh), reactiva (kVARh), aparente (kVAh) y del factor de potencia (p.u).

Tabla 187 Energía Activa, Reactiva, Aparente y Factor de Potencia.

TAGACHÍ (QUIBDÓ - CHOCO)				
Fecha	**Energía Activa (kWh)**	**Energía Reactiva (kVARh)**	**Energía Aparente (kVAh)**	**Factor de Potencia (p.u)**
Enero 1, Sábado	401	140	424,88	0,94
Enero 2, Domingo	511	175	539,88	0,95
Enero 3, Lunes	345	117	364,45	0,95
Enero 4, Martes	346	123	367,17	0,94
Enero 5, Miércoles	318	124	341,87	0,93
Enero 6, Jueves	440	175	473,44	0,93
Enero 7, Viernes	311	119	332,58	0,93
Enero 8, Sábado	284	109	304,31	0,93
Enero 9, Domingo	283	101	300,80	0,94
Enero 10, Lunes	190	63	199,94	0,95
Enero 11, Martes	189	70	201,88	0,94
Enero 12, Miércoles	182	68	194,81	0,94
Enero 13, Jueves	159	60	170,16	0,94
Enero 14, Viernes	198	72	211,16	0,94
Enero 15, Sábado	210	86	226,64	0,93
Enero 16, Domingo	301	112	321,66	0,94
Enero 17, Lunes	239	85	253,32	0,94
Enero 18, Martes	241	84	255,11	0,94
Enero 19, Miércoles	180	62	190,03	0,95
Enero 20, Jueves	188	66	198,81	0,94
Enero 21, Viernes	275	92	289,80	0,95
Enero 22, Sábado	254	92	270,00	0,94
Enero 23, Domingo	264	91	279,01	0,95
Enero 24, Lunes	301	101	316,97	0,95
Enero 25, Martes	250	86	264,02	0,95
Enero 26, Miércoles	196	68	207,76	0,95
Enero 27, Jueves	374	145	401,04	0,93
Enero 28, Viernes	293	95	308,49	0,95
Enero 29, Sábado	180	62	190,06	0,95
Enero 30, Domingo	185	63	195,55	0,95
Enero 31, Lunes	192	63	202,51	0,95
TOTAL	**8.280**	**2.970**	**8.796,49**	**0,94**

El factor de potencia promedio fue 0,94.

Con referencia a Enero de 2021 (3.842 kWh), se presentó un fuerte crecimiento en la demanda de energía eléctrica. Este comportamiento es debido a los problemas de generación que se presentaron en el mismo periodo del año pasado.

Gráfica 378 Energía Activa, Reactiva y Factor de Potencia – TAGACHÍ (QUIBDÓ - CHOCO).

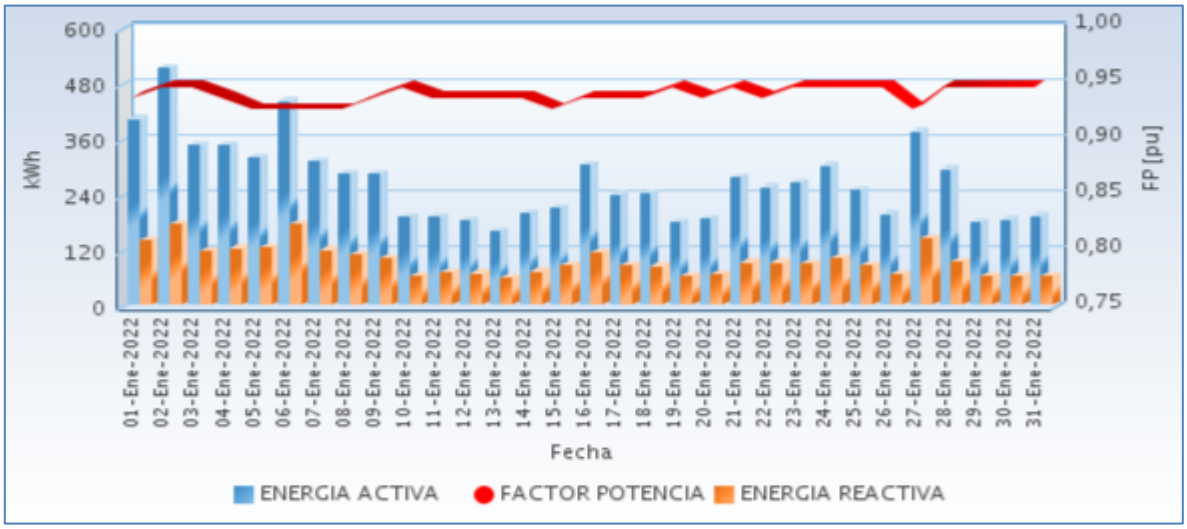

Fuente CNM

63.3 Potencia

En la siguiente gráfica se presenta el comportamiento diario de la potencia para este mes.

Gráfica 379 Comportamiento Diario de la Potencia.

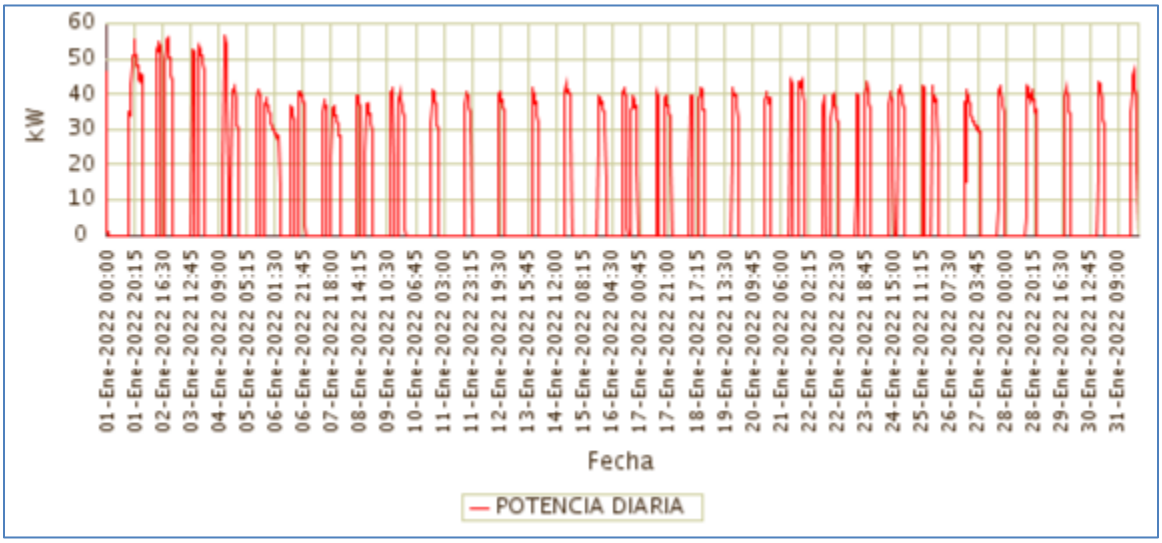

Fuente CNM

63.4 Potencia Máxima

La potencia máxima fue de 56,86kW, se presentó el Martes 04 de Enero a las 13:15 horas. Respecto a la potencia máxima de Enero de 2021 (40,34kW), tuvo una variación de 40,93%.

En la siguiente grafica se presenta la potencia máxima diaria registrada para este mes.

Gráfica 380 Potencia Máxima Diaria-TAGACHÍ (QUIBDÓ - CHOCO).

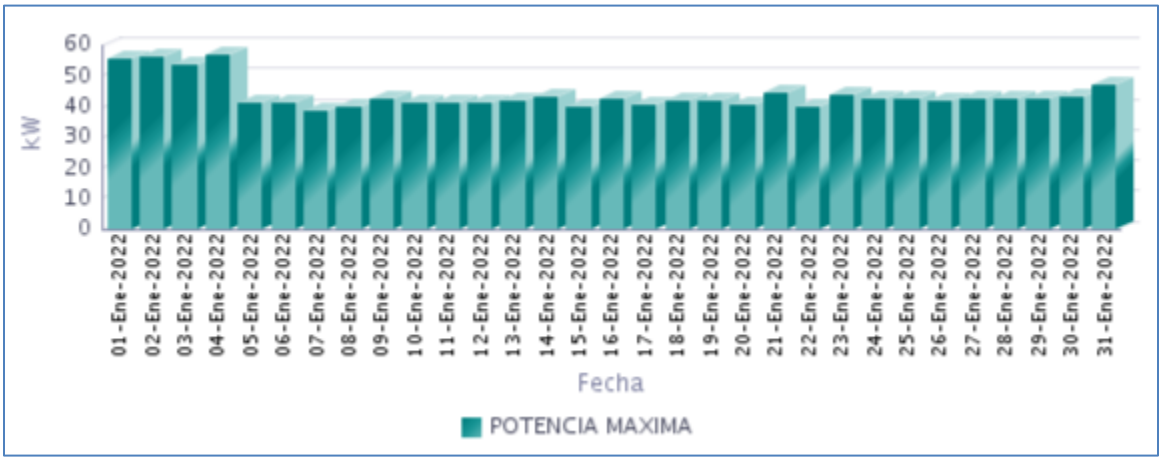

Fuente CNM

63.5 Horas de Prestación del Servicio

En Enero, se prestó el servicio de energía eléctrica en la localidad, un promedio diario de 7 Horas 12 Minutos, como se presenta en la siguiente gráfica.

Gráfica 381 Horas Efectivas de Prestación del Servicio - TAGACHÍ (QUIBDÓ - CHOCO),

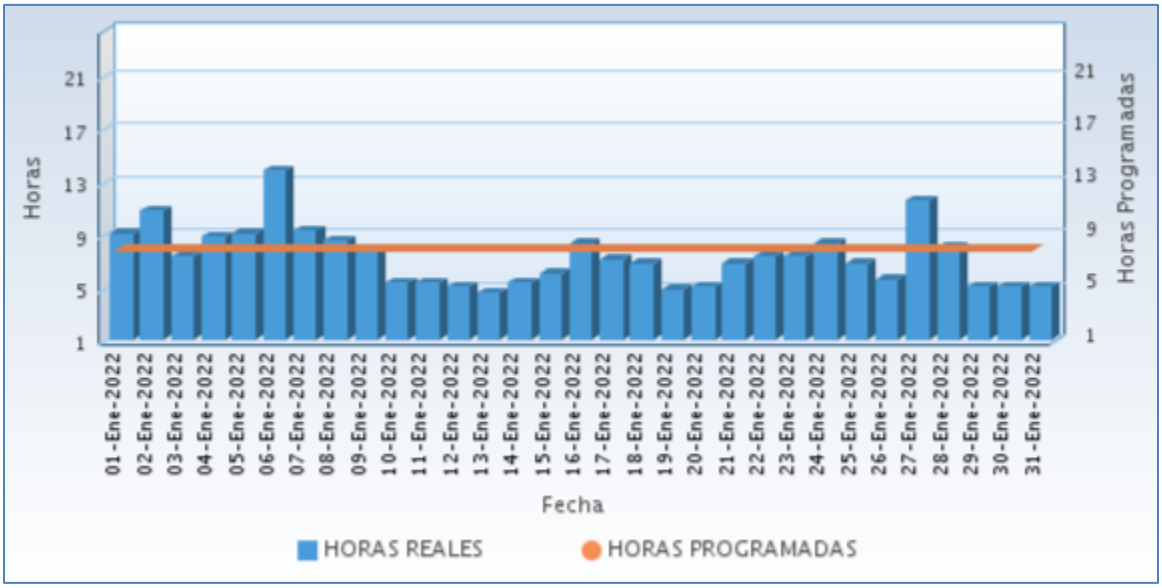

Fuente CNM

A continuación se relaciona las horas promedio por día de la prestación del servicio de energía:

Tabla 188 Horas promedio por día prestación del servicio de energía

TAGACHÍ (QUIBDÓ - CHOCO) Enero 2022	
DIA	**Horas de servicio promedio en el día [hh:mm]**
01-Ene-2022	9 Horas 0 Minutos
02-Ene-2022	10 Horas 45 Minutos
03-Ene-2022	7 Horas 15 Minutos
04-Ene-2022	8 Horas 45 Minutos
05-Ene-2022	9 Horas 0 Minutos
06-Ene-2022	13 Horas 45 Minutos
07-Ene-2022	9 Horas 15 Minutos
08-Ene-2022	8 Horas 30 Minutos
09-Ene-2022	7 Horas 45 Minutos
10-Ene-2022	5 Horas 15 Minutos
11-Ene-2022	5 Horas 15 Minutos
12-Ene-2022	5 Horas 0 Minutos
13-Ene-2022	4 Horas 30 Minutos
14-Ene-2022	5 Horas 15 Minutos
15-Ene-2022	6 Horas 0 Minutos
16-Ene-2022	8 Horas 15 Minutos
17-Ene-2022	7 Horas 0 Minutos
18-Ene-2022	6 Horas 45 Minutos
19-Ene-2022	4 Horas 45 Minutos
20-Ene-2022	5 Horas 0 Minutos
21-Ene-2022	6 Horas 45 Minutos
22-Ene-2022	7 Horas 15 Minutos
23-Ene-2022	7 Horas 15 Minutos
24-Ene-2022	8 Horas 15 Minutos
25-Ene-2022	6 Horas 45 Minutos
26-Ene-2022	5 Horas 30 Minutos
27-Ene-2022	11 Horas 30 Minutos
28-Ene-2022	8 Horas 0 Minutos
29-Ene-2022	5 Horas 0 Minutos
30-Ene-2022	5 Horas 0 Minutos
31-Ene-2022	5 Horas 0 Minutos

Fuente CNM

63.6 Curvas de Carga

En la siguiente gráfica, se presenta el comportamiento de la carga promedio para el mes.

Gráfica 382 Curva de Carga Promedio Diaria Mensual

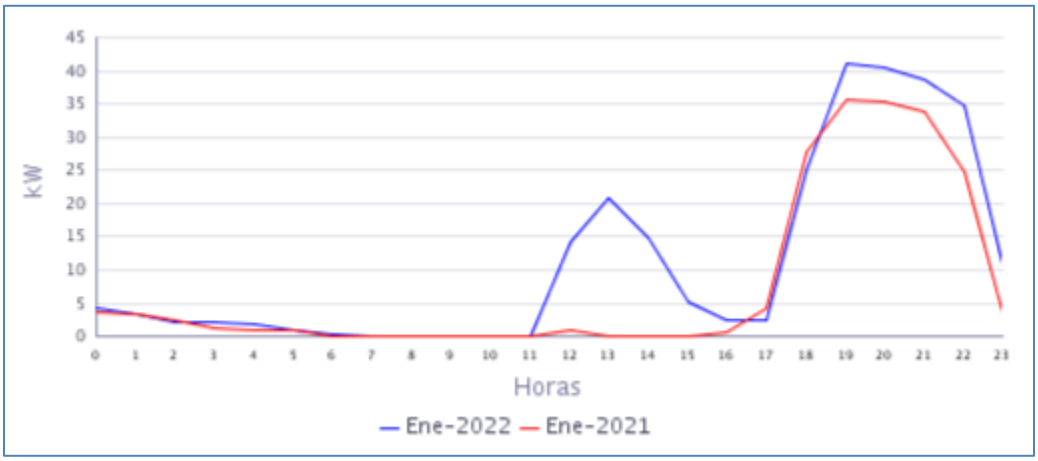

Fuente CNM

En la gráfica anterior se comparan las curvas de carga promedio diarias de Ene-2021 y del Ene-2022, presentándose un fuerte crecimiento en la demanda.

64. TITUMATE (UNGUIA - CHOCO)

El centro poblado de Titumate se encuentra ubicado en el municipio de Unguía, en el Departamento del Chocó y cuenta con aproximadamente 600 habitantes. Esta localidad cuenta con un total de 180 usuarios.[1]

64.1 Descripción del Sitio

La localidad cuenta con una central de generación que está conformada por la siguiente infraestructura:

Tabla 189 Infraestructura de la Localidad.

GENERACIÓN			
GRUPO ELECTROGENO			
ITEM	**MARCA**	**CAPACIDAD**	**ESTADO**
1	CATERPILLAR	**243,8 kw**	EN OPERACIÓN
2	CUMMINS	124 kW	DISPONIBLE
GENERACIÓN FOTOVOLTAICA			
3	CAMPO SOLAR	105 kWp	EN OPERACIÓN
BANCO DE BATERIAS			
4	BATERIAS	192 BATERIAS 2550 Ah 2V	EN OPERACIÓN
TRANSFORMADORES			
ITEM	**CAPACIDAD (kVA)**		**ESTADO**
1	150 kVA		EN OPERACIÓN

Gráfica 383 Diagrama de Conexión de la Localidad.

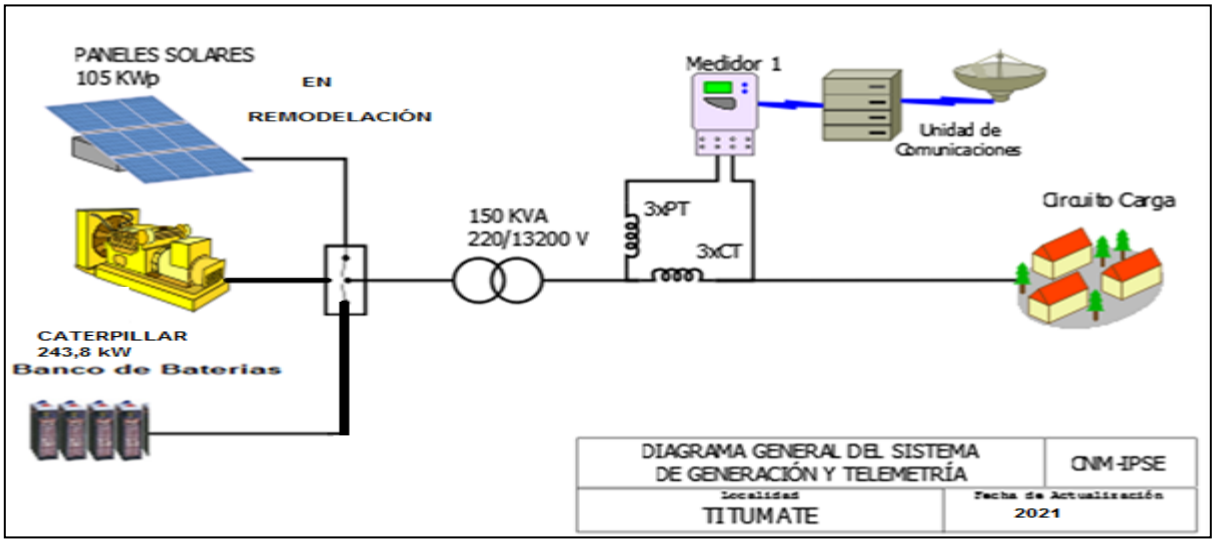

[1] Fuente: http://reportes.sui.gov.co/ - Sistema Único de Información SUI - Año 2020.

64.2 Energía

El consumo de energía eléctrica para esta localidad en *Enero* de 2022, se presenta en la siguiente tabla, donde se encuentran los valores acumulados diarios de la energía activa (kWh), reactiva (kVARh), aparente (kVAh) y del factor de potencia (p.u).

Tabla 190 Energía Activa, Reactiva, Aparente y Factor de Potencia.

TITUMATE (UNGUIA - CHOCO)				
Fecha	**Energía Activa (kWh)**	**Energía Reactiva (kVARh)**	**Energía Aparente (kVAh)**	**Factor de Potencia (p.u)**
Enero 1, Sábado	804	204	829,53	0,97
Enero 2, Domingo	539	140	556,81	0,97
Enero 3, Lunes	596	156	616,56	0,97
Enero 4, Martes	515	136	532,54	0,97
Enero 5, Miércoles	563	146	581,78	0,97
Enero 6, Jueves	638	161	657,57	0,97
Enero 7, Viernes	404	102	417,00	0,97
Enero 8, Sábado	505	126	520,10	0,97
Enero 9, Domingo	628	162	649,13	0,97
Enero 10, Lunes	412	106	425,66	0,97
Enero 11, Martes	411	97	421,90	0,97
Enero 12, Miércoles	607	150	624,85	0,97
Enero 13, Jueves	412	101	423,89	0,97
Enero 14, Viernes	655	170	676,44	0,97
Enero 15, Sábado	708	181	731,25	0,97
Enero 16, Domingo	575	142	592,53	0,97
Enero 17, Lunes	481	121	495,93	0,97
Enero 18, Martes	495	125	510,80	0,97
Enero 19, Miércoles	611	157	630,91	0,97
Enero 20, Jueves	625	178	649,66	0,96
Enero 21, Viernes	528	133	544,23	0,97
Enero 22, Sábado	748	190	771,44	0,97
Enero 23, Domingo	614	153	632,51	0,97
Enero 24, Lunes	552	140	569,99	0,97
Enero 25, Martes	597	153	616,08	0,97
Enero 26, Miércoles	520	133	536,39	0,97
Enero 27, Jueves	552	144	570,66	0,97
Enero 28, Viernes	583	149	601,24	0,97
Enero 29, Sábado	531	138	548,67	0,97
Enero 30, Domingo	488	128	504,16	0,97
Enero 31, Lunes	640	174	663,33	0,96
TOTAL	**17.535**	**4.497**	**18.102,93**	**0,97**

El factor de potencia promedio fue 0,97.

Con referencia a Enero de 2021 (15.042 kWh), se presentó un crecimiento en la demanda de energía eléctrica del 16,58%.

Gráfica 384 Energía Activa, Reactiva y Factor de Potencia – TITUMATE (UNGUIA - CHOCO).

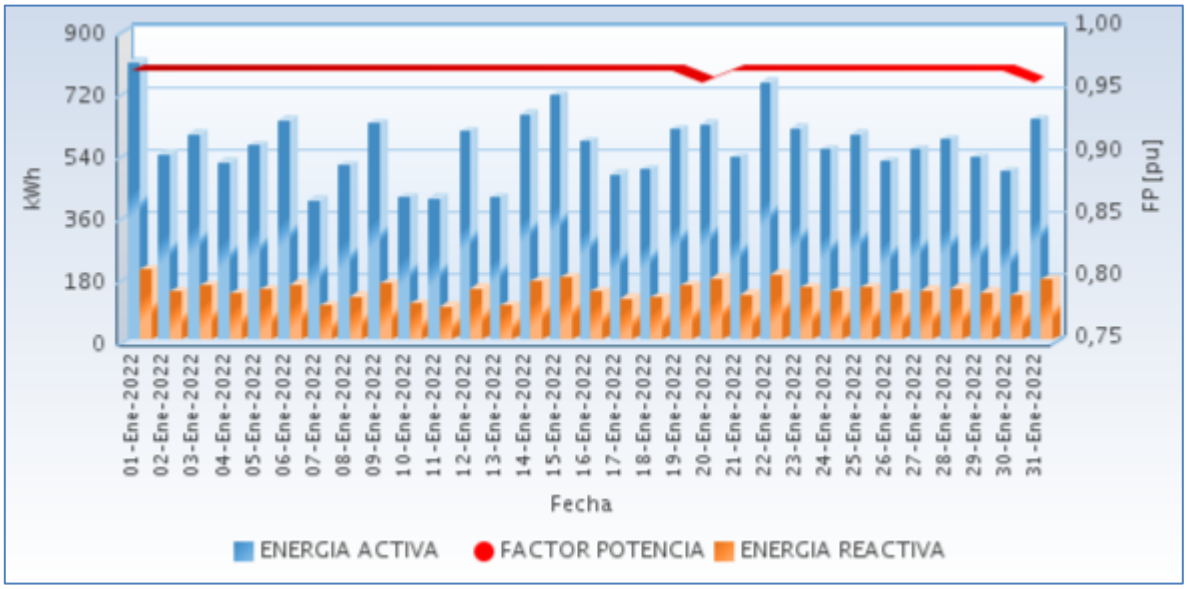

Fuente CNM

64.3 Potencia

En la siguiente gráfica se presenta el comportamiento diario de la potencia para este mes.

Gráfica 385 Comportamiento Diario de la Potencia.

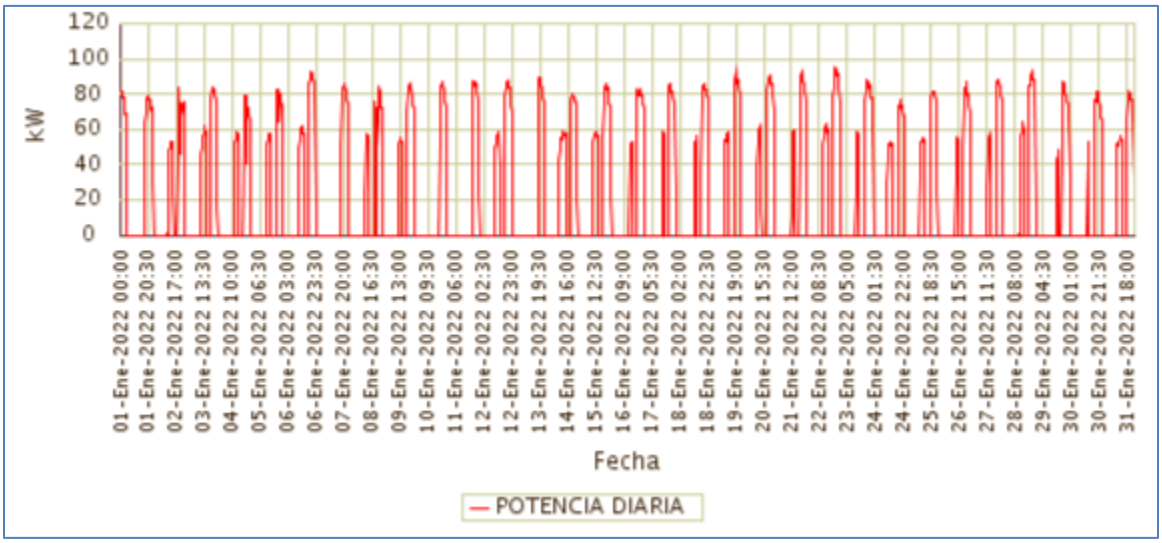

Fuente CNM

64.4 Potencia Máxima

La potencia máxima fue de 95,30kW, se presentó el Sábado 22 de Enero a las 20:15 horas. Respecto a la potencia máxima de Enero de 2021 (74,62kW), tuvo una variación de 27,71%.

En la siguiente grafica se presenta la potencia máxima diaria registrada para este mes.

Gráfica 386 Potencia Máxima Diaria-TITUMATE (UNGUIA - CHOCO).

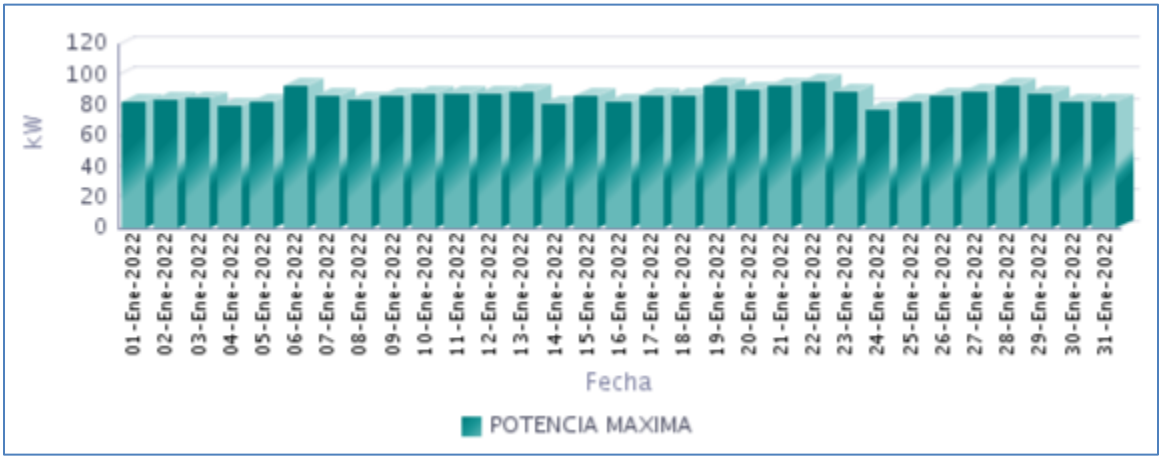

Fuente CNM

64.5 Horas de Prestación del Servicio

En Enero, se prestó el servicio de energía eléctrica en la localidad, un promedio diario de 8 Horas 25 Minutos, como se presenta en la siguiente gráfica.

Gráfica 387 Horas Efectivas de Prestación del Servicio - TITUMATE (UNGUIA - CHOCO),

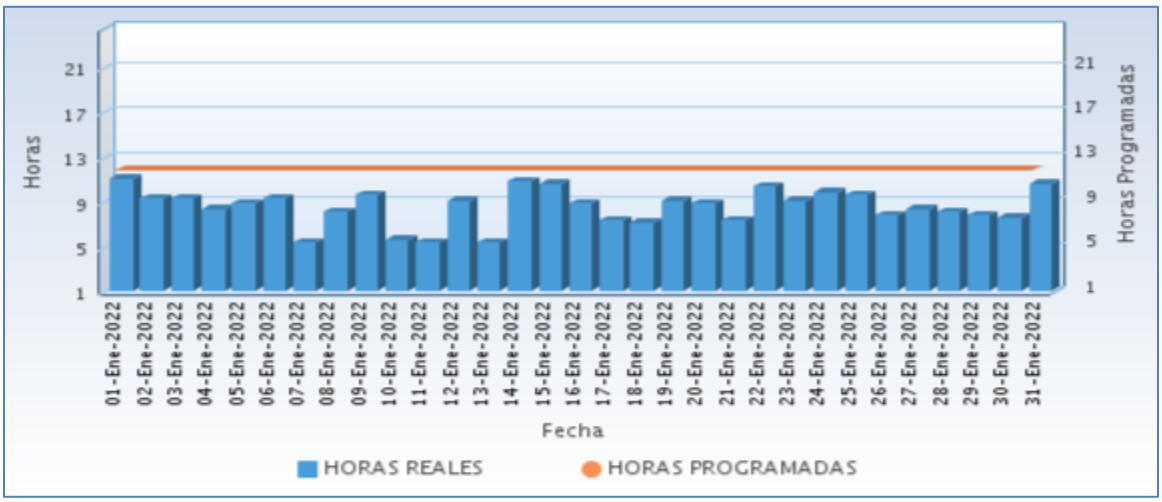

Fuente CNM

A continuación se relaciona las horas promedio por día de la prestación del servicio de energía:

Tabla 191 Horas promedio por día prestación del servicio de energía

TITUMATE (UNGUIA - CHOCO) Enero 2022	
DIA	**Horas de servicio promedio en el día [hh:mm]**
01-Ene-2022	11 Horas 0 Minutos
02-Ene-2022	9 Horas 15 Minutos
03-Ene-2022	9 Horas 15 Minutos
04-Ene-2022	8 Horas 15 Minutos
05-Ene-2022	8 Horas 45 Minutos
06-Ene-2022	9 Horas 15 Minutos
07-Ene-2022	5 Horas 15 Minutos
08-Ene-2022	8 Horas 0 Minutos
09-Ene-2022	9 Horas 30 Minutos
10-Ene-2022	5 Horas 30 Minutos
11-Ene-2022	5 Horas 15 Minutos
12-Ene-2022	9 Horas 0 Minutos
13-Ene-2022	5 Horas 15 Minutos
14-Ene-2022	10 Horas 45 Minutos
15-Ene-2022	10 Horas 30 Minutos
16-Ene-2022	8 Horas 45 Minutos
17-Ene-2022	7 Horas 15 Minutos
18-Ene-2022	7 Horas 0 Minutos
19-Ene-2022	9 Horas 0 Minutos
20-Ene-2022	8 Horas 45 Minutos
21-Ene-2022	7 Horas 15 Minutos
22-Ene-2022	10 Horas 15 Minutos
23-Ene-2022	9 Horas 0 Minutos
24-Ene-2022	9 Horas 45 Minutos
25-Ene-2022	9 Horas 30 Minutos
26-Ene-2022	7 Horas 45 Minutos
27-Ene-2022	8 Horas 15 Minutos
28-Ene-2022	8 Horas 0 Minutos
29-Ene-2022	7 Horas 45 Minutos
30-Ene-2022	7 Horas 30 Minutos
31-Ene-2022	10 Horas 30 Minutos

Fuente CNM

64.6 Curvas de Carga

En la siguiente gráfica, se presenta el comportamiento de la carga promedio para el mes.

Gráfica 388 Curva de Carga Promedio Diaria Mensual

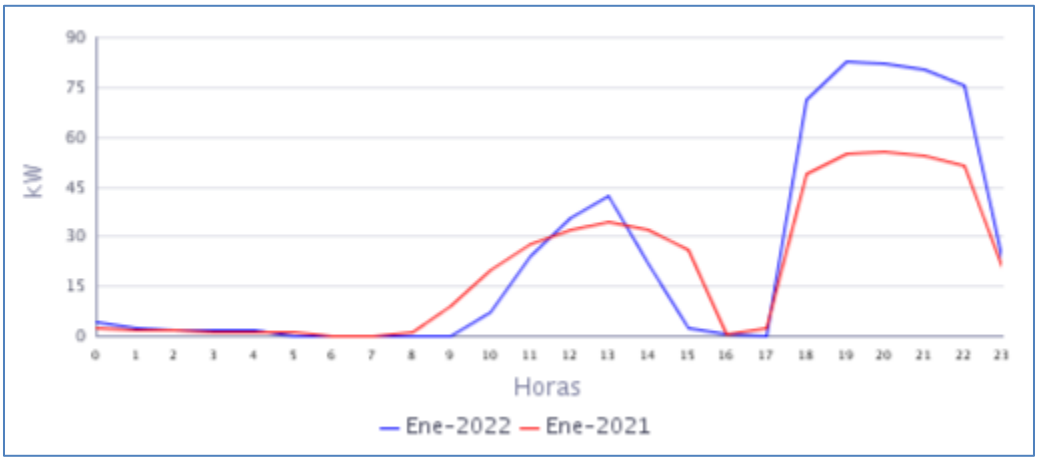

Fuente CNM

En la gráfica anterior se comparan las curvas de carga promedio diarias de Ene-2021 y del Ene-2022, presentándose un caída en la demanda de 16,58%.

65. TOGOROMA PLAYA (EL LITORAL DEL SAN JUAN - CHOCO)

El Casero de Togoroma Playa se encuentra ubicado en el municipio de Litoral de San Juan, departamento de Chocó. Esta Localidad cuenta con un total de 153 usuarios residenciales.[1]

65.1 Descripción del Sitio

La localidad cuenta con una central de generación que está conformada por la siguiente infraestructura:

Tabla 192 Infraestructura de la Localidad.

GRUPO ELECTRÓGENO			
ITEM	**MARCA**	**CAPACIDAD**	**ESTADO**
1	RICARDO	95 kW	FUERA DE SERVICIO
2	FUAN HENGSHAN	41,8 Kw	EN SERVICIO
TRANSFORMADOR			
ITEM	**CAPACIDAD**		**ESTADO**
1	225 KVA MAGNETRON		EN OPERACIÓN

Gráfica 389 Diagrama Unifilar de la Localidad.

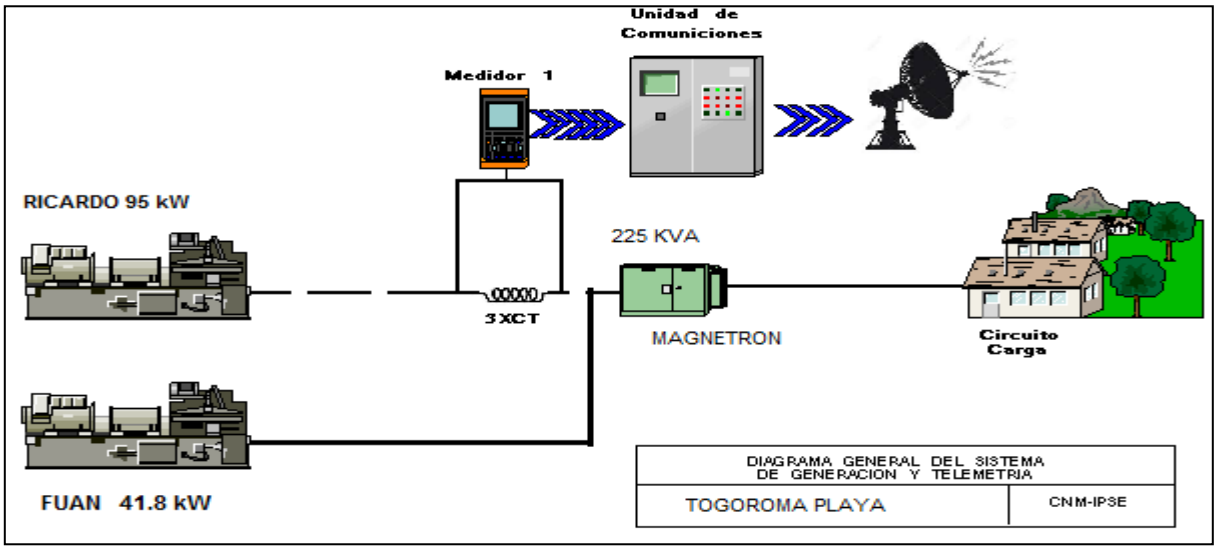

La localidad sin información completa para el presente periodo. Daño en el sistema de telemetría.

[1] Fuente: http://reportes.sui.gov.co/ - Sistema Único de Información SUI - Año 2020.

66. UNGUIA (UNGUIA - CHOCO)

La Cabecera Municipal de Unguía está ubicada en el departamento de Chocó con una población, según el censo DANE de 2018 y su proyección al 2020, de 12.822 habitantes de los cuales 4.041 están ubicados en la cabecera municipal y 8.781 en las áreas rurales del municipio. Él número de usuarios es de 2.536. Desde el día 15 de noviembre de 2018, están interconectadas a la cabecera municipal de Unguía las siguientes localidades Gilgal (334), Santa María del Darién (242) y Tanela (116); así como las comunidades de Quebrada Bonita, Cuque Peniel, Cuque minas, Villa la Paz, , Santuario, Caño Nuevo y Tisió. (Comunicación Orfeo No. 20181300062192).[1]

66.1 Descripción del Sitio

La localidad cuenta con una central de generación que está conformada por la siguiente infraestructura:

Tabla 195 Infraestructura de la Localidad.

SISTEMA HIBRIDO			
GRUPO ELECTRÓGENO			
ITEM	**MARCA**	**CAPACIDAD**	**ESTADO**
1	PERKINS	600 kW (420 kW prime)	EN OPERACIÓN
2	PERKINS	600 kW (420 kW prime)	EN OPERACIÓN
3	PERKINS	500 kW (350 kW prime)	EN OPERACIÓN
4	PERKINS	500 kW (350kW prime)	EN OPERACIÓN
SISTEMA FOTOVOLTAICO			
1	778,6 kWp		EN OPERACIÓN
2	BANCO DE BATERIAS CAPACIDAD 24800 Ah 115,9 kWp		EN OPERACIÓN
TRANSFORMADORES			
ITEM	**CAPACIDAD**		**ESTADO**
1	2000 kVA		EN OPERACIÓN

Gráfica 395 Diagrama Unifilar de la Localidad.

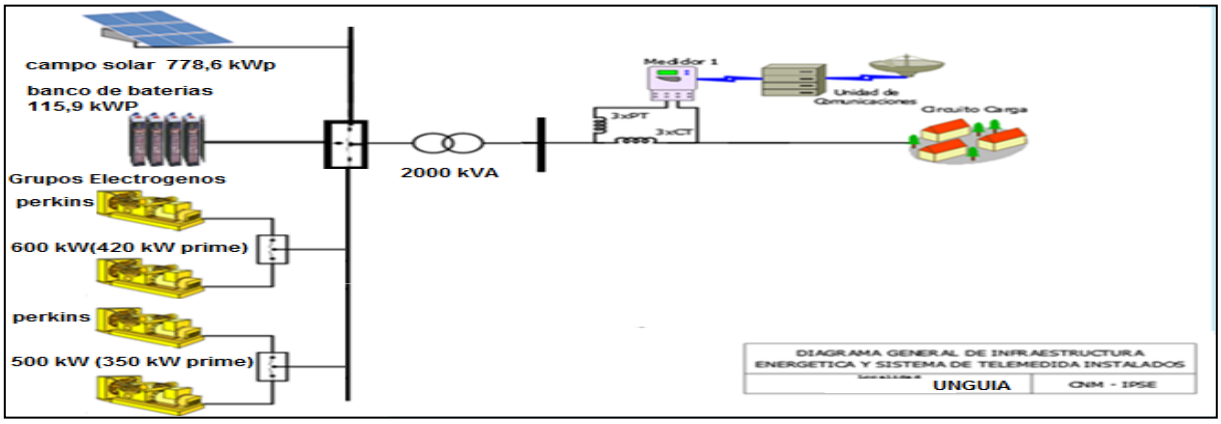

[1] Fuente: http://www.dane.gov.co/Información derivada del Censo Nacional de Población y Vivienda (CNPV) 2018.'Retroproyecciones y Proyecciones de población a nivel municipal por área, sexo y edad simple. Periodo 1985- 2035.

66.2 Energía

El consumo de energía eléctrica para esta localidad en *Enero* de 2022, se presenta en la siguiente tabla, donde se encuentran los valores acumulados diarios de la energía activa (kWh), reactiva (kVARh), aparente (kVAh) y del factor de potencia (p.u).

Tabla 196 Energía Activa, Reactiva, Aparente y Factor de Potencia.

UNGUIA (UNGUIA - CHOCO)				
Fecha	**Energía Activa (kWh)**	**Energía Reactiva (kVARh)**	**Energía Aparente (kVAh)**	**Factor de Potencia (p.u)**
Enero 1, Sábado	15.252	5.308	16.148,94	0,94
Enero 2, Domingo	13.714	4.796	14.528,51	0,94
Enero 3, Lunes	13.503	4.594	14.262,62	0,95
Enero 4, Martes	13.029	4.533	13.795,10	0,94
Enero 5, Miércoles	12.497	4.465	13.270,55	0,94
Enero 6, Jueves	12.716	4.532	13.500,09	0,94
Enero 7, Viernes	12.998	4.634	13.798,88	0,94
Enero 8, Sábado	9.948	3.681	10.606,72	0,94
Enero 9, Domingo	13.025	4.716	13.852,49	0,94
Enero 10, Lunes	12.126	4.476	12.925,32	0,94
Enero 11, Martes	11.507	4.103	12.216,95	0,94
Enero 12, Miércoles	11.867	4.209	12.591,45	0,94
Enero 13, Jueves	11.421	4.064	12.122,17	0,94
Enero 14, Viernes	11.660	4.262	12.414,57	0,94
Enero 15, Sábado	12.113	4.489	12.917,58	0,94
Enero 16, Domingo	12.404	4.502	13.195,42	0,94
Enero 17, Lunes	12.279	4.381	13.037,04	0,94
Enero 18, Martes	12.727	4.497	13.498,17	0,94
Enero 19, Miércoles	12.304	4.291	13.030,49	0,94
Enero 20, Jueves	13.322	4.586	14.088,92	0,95
Enero 21, Viernes	13.429	4.584	14.189,71	0,95
Enero 22, Sábado	13.094	4.610	13.882,32	0,94
Enero 23, Domingo	12.733	4.584	13.532,48	0,94
Enero 24, Lunes	12.723	4.505	13.497,03	0,94
Enero 25, Martes	12.451	4.359	13.192,36	0,94
Enero 26, Miércoles	12.977	4.637	13.780,50	0,94
Enero 27, Jueves	12.380	4.343	13.119,26	0,94
Enero 28, Viernes	12.318	4.397	13.079,24	0,94
Enero 29, Sábado	11.180	4.087	11.904,12	0,94
Enero 30, Domingo	11.597	4.246	12.349,65	0,94
Enero 31, Lunes	11.090	4.011	11.793,20	0,94
TOTAL	**386.380**	**137.484**	**410.111,88**	**0,94**

El factor de potencia promedio fue 0,94.

Gráfica 396 Energía Activa, Reactiva y Factor de Potencia – UNGUIA (UNGUIA - CHOCO).

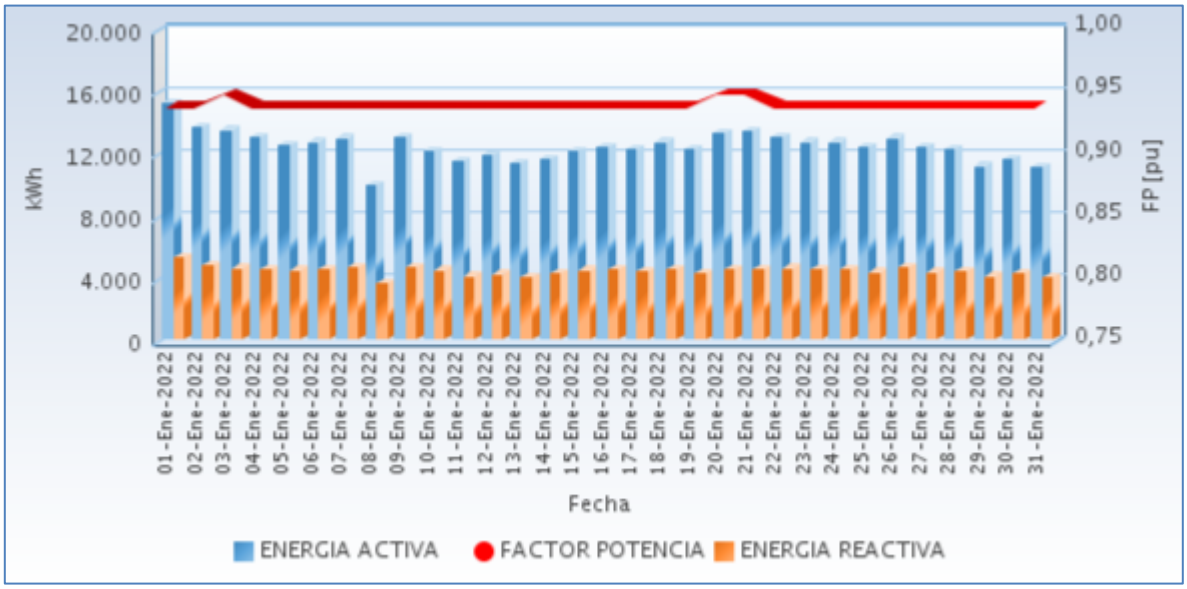

Fuente CNM

66.3 Potencia

En la siguiente gráfica se presenta el comportamiento diario de la potencia para este mes.

Gráfica 397 Comportamiento Diario de la Potencia.

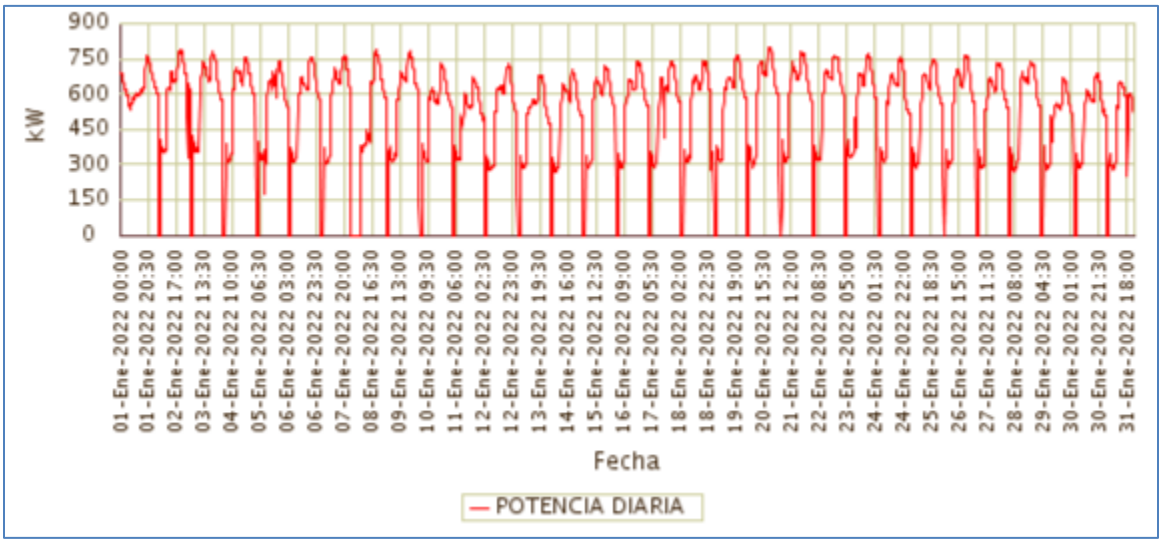

Fuente CNM

66.4 Potencia Máxima

La potencia máxima fue de 799,39kW, se presentó el Jueves 20 de Enero a las 19:15 horas.

En la siguiente grafica se presenta la potencia máxima diaria registrada para este mes.

Gráfica 398 Potencia Máxima Diaria-UNGUIA (UNGUIA - CHOCO).

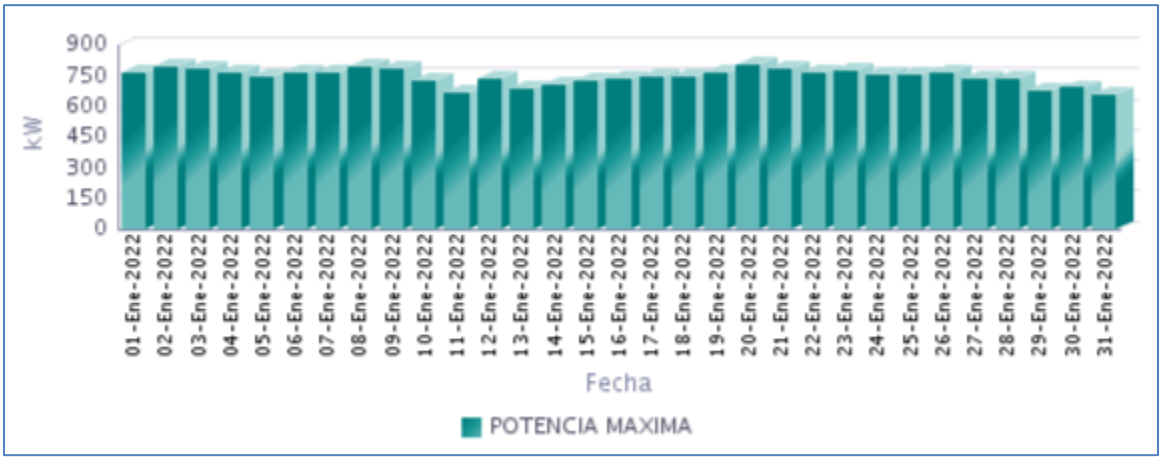

Fuente CNM

66.5 Horas de Prestación del Servicio

En Enero, se prestó el servicio de energía eléctrica en la localidad, un promedio diario de 22 Horas 15 Minutos, como se presenta en la siguiente gráfica.

Gráfica 399 Horas Efectivas de Prestación del Servicio - UNGUIA (UNGUIA - CHOCO),

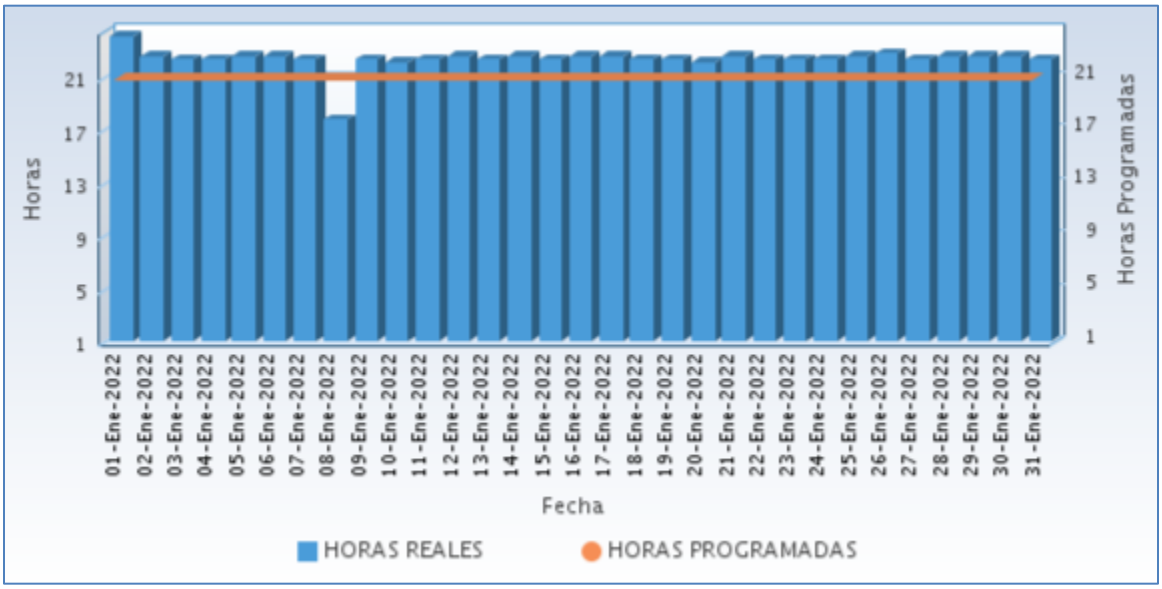

Fuente CNM

A continuación se relaciona las horas promedio por día de la prestación del servicio de energía:

Tabla 197 Horas promedio por día prestación del servicio de energía

UNGUIA (UNGUIA - CHOCO) Enero 2022	
DIA	**Horas de servicio promedio en el día [hh:mm]**
01-Ene-2022	24 Horas
02-Ene-2022	22 Horas 30 Minutos
03-Ene-2022	22 Horas 15 Minutos
04-Ene-2022	22 Horas 15 Minutos
05-Ene-2022	22 Horas 30 Minutos
06-Ene-2022	22 Horas 30 Minutos
07-Ene-2022	22 Horas 15 Minutos
08-Ene-2022	17 Horas 45 Minutos
09-Ene-2022	22 Horas 15 Minutos
10-Ene-2022	22 Horas 0 Minutos
11-Ene-2022	22 Horas 15 Minutos
12-Ene-2022	22 Horas 30 Minutos
13-Ene-2022	22 Horas 15 Minutos
14-Ene-2022	22 Horas 30 Minutos
15-Ene-2022	22 Horas 15 Minutos
16-Ene-2022	22 Horas 30 Minutos
17-Ene-2022	22 Horas 30 Minutos
18-Ene-2022	22 Horas 15 Minutos
19-Ene-2022	22 Horas 15 Minutos
20-Ene-2022	22 Horas 0 Minutos
21-Ene-2022	22 Horas 30 Minutos
22-Ene-2022	22 Horas 15 Minutos
23-Ene-2022	22 Horas 15 Minutos
24-Ene-2022	22 Horas 15 Minutos
25-Ene-2022	22 Horas 30 Minutos
26-Ene-2022	22 Horas 45 Minutos
27-Ene-2022	22 Horas 15 Minutos
28-Ene-2022	22 Horas 30 Minutos
29-Ene-2022	22 Horas 30 Minutos
30-Ene-2022	22 Horas 30 Minutos
31-Ene-2022	22 Horas 15 Minutos

Fuente CNM

66.6 Curvas de Carga

En la siguiente gráfica, se presenta el comportamiento de la carga promedio para el mes.

Gráfica 400 Curva de Carga Promedio Diaria Mensual

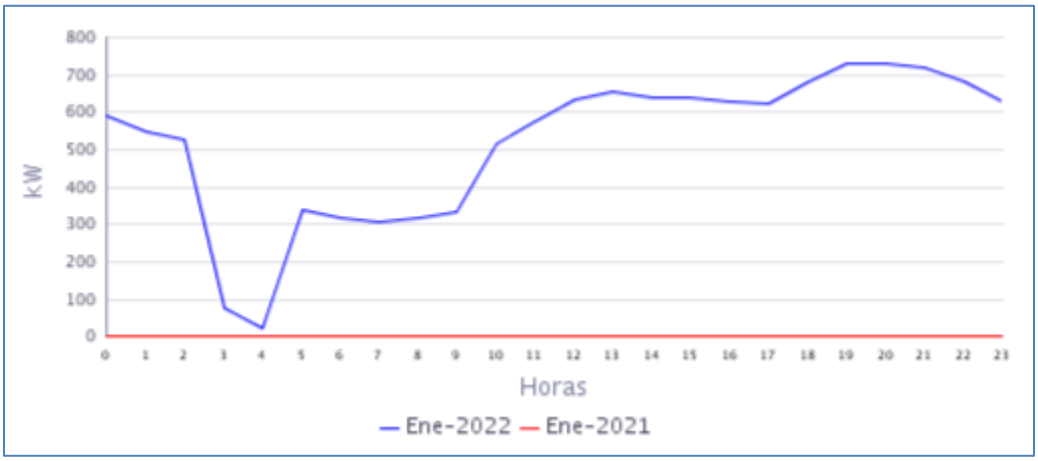

Fuente CNM

En la gráfica anterior se muestra la curva de carga promedio diaria de Ene-2022.

GUAINÍA

67. BARRANCO MINAS (BARRANCO MINAS - GUAINÍA)

El cabecera municipal de Barranco Minas se encuentra ubicada en el departamento de Guainía, con una población según el censo DANE de 2018, proyección 2020 de 9.054 habitantes de los cuales 1.000 habitantes en casto urbano y 8.054 en zonas rurales. El número de usuarios es 355.[1]

67.1 Descripción del Sitio

La localidad cuenta con una central de generación que está conformada por la siguiente infraestructura:

Tabla 198 Infraestructura de la Localidad.

GENERACION			
ITEM	**MARCA**	**CAPACIDAD**	**ESTADO**
1	CUMMINS	225 Kw Stand By	EN OPERACIÓN
2	SISTEMA FOTOVOLTAICO	120,32 kW (pico)	FUERA DE SERVICO
TRANSFORMADORES			
ITEM	**CAPACIDAD**		**ESTADO**
1	500kVA		EN OPERACIÓN

Gráfica 401 Diagrama de Conexión de la Localidad.

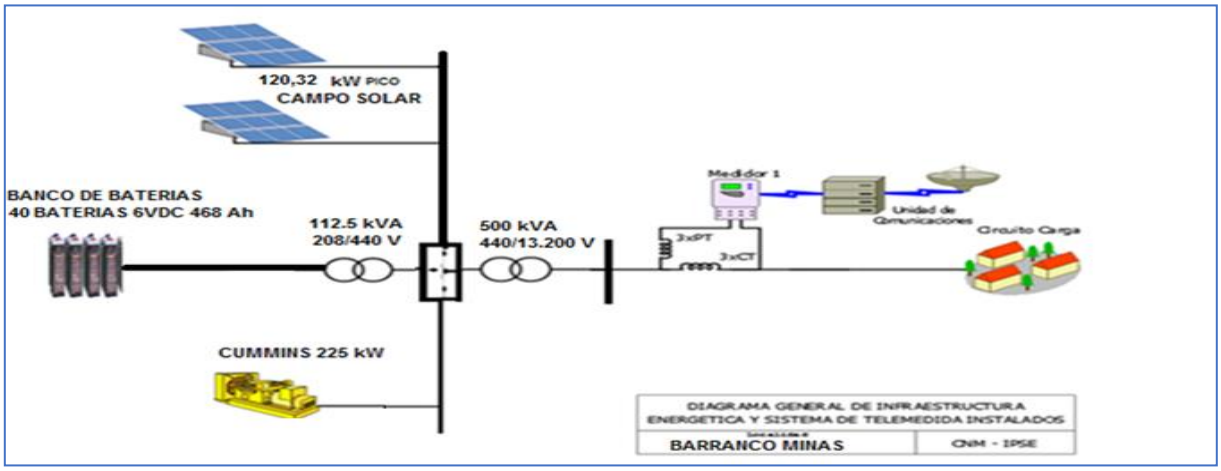

Nota: Con respecto al campo solar, se informa que hace algunos meses se viene presentado un problema de estabilidad al ponerlo en operación en paralelo con el grupo electrógeno (al parecer es un problema de sincronismo y se disparan las portecciones).

67.2 Energía

El consumo de energía eléctrica para esta localidad en *Enero* de 2022, se presenta en la siguiente tabla, donde se encuentran los valores acumulados diarios de la energía activa (kWh), reactiva (kVARh), aparente (kVAh) y del factor de potencia (p.u).

Tabla 199 Energía Activa, Reactiva, Aparente y Factor de Potencia.

BARRANCO MINAS (BARRANCO MINAS - GUAINÍA)				
Fecha	**Energía Activa (kWh)**	**Energía Reactiva (kVARh)**	**Energía Aparente (kVAh)**	**Factor de Potencia (p.u)**
Enero 1, Sábado	1.097	374	1.158,80	0,95
Enero 2, Domingo	906	309	957,21	0,95
Enero 3, Lunes	891	299	939,45	0,95
Enero 4, Martes	885	295	932,58	0,95
Enero 5, Miércoles	854	288	901,70	0,95
Enero 6, Jueves	740	224	773,39	0,96
Enero 7, Viernes	2.189	752	2.314,31	0,95
Enero 8, Sábado	2.266	784	2.398,08	0,95
Enero 9, Domingo	2.073	717	2.193,16	0,95
Enero 10, Lunes	2.024	678	2.134,07	0,95
Enero 11, Martes	2.115	669	2.218,03	0,95
Enero 12, Miércoles	2.170	714	2.284,26	0,95
Enero 13, Jueves	2.282	744	2.400,56	0,95
Enero 14, Viernes	2.262	718	2.372,92	0,95
Enero 15, Sábado	2.147	675	2.250,76	0,95
Enero 16, Domingo	1.933	612	2.027,43	0,95
Enero 17, Lunes	1.905	601	1.997,19	0,95
Enero 18, Martes	2.170	687	2.276,74	0,95
Enero 19, Miércoles	2.248	712	2.357,80	0,95
Enero 20, Jueves	2.353	756	2.471,24	0,95
Enero 21, Viernes	2.393	792	2.520,52	0,95
Enero 22, Sábado	2.260	733	2.376,00	0,95
Enero 23, Domingo	2.078	681	2.186,46	0,95
Enero 24, Lunes	2.349	732	2.460,87	0,95
Enero 25, Martes	2.434	766	2.551,20	0,95
Enero 26, Miércoles	2.311	715	2.418,68	0,96
Enero 27, Jueves	2.464	799	2.590,78	0,95
Enero 28, Viernes	2.366	795	2.496,28	0,95
Enero 29, Sábado	2.307	764	2.430,24	0,95
Enero 30, Domingo	2.151	702	2.262,82	0,95
Enero 31, Lunes	2.351	748	2.466,71	0,95
TOTAL	**60.972**	**19.836**	**64.117,19**	**0,95**

El factor de potencia promedio fue 0,95.

Con referencia a Enero de 2021 (44.355 kWh), se presentó un crecimiento en la demanda de energía eléctrica del 37,46%. Este comportamiento es debido al aumento en las horas de prestación del servicio de energía.

Gráfica 402 Energía Activa, Reactiva y Factor de Potencia – BARRANCO MINAS (BARRANCO MINAS - GUAINÍA).

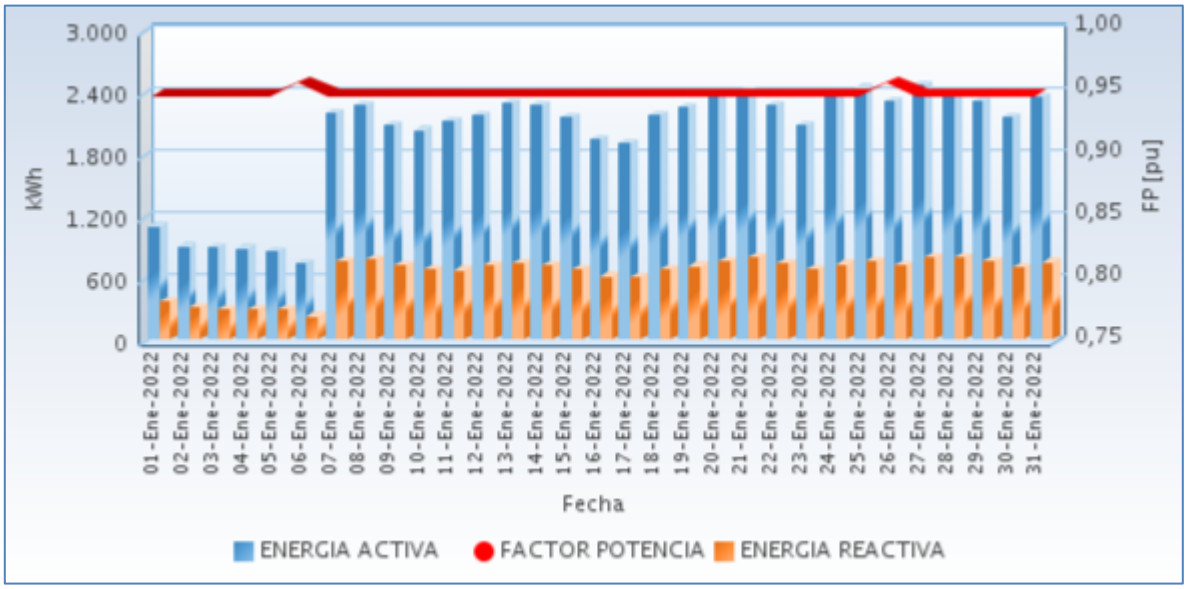

Fuente CNM

67.3 Potencia

En la siguiente gráfica se presenta el comportamiento diario de la potencia para este mes.

Gráfica 403 Comportamiento Diario de la Potencia.

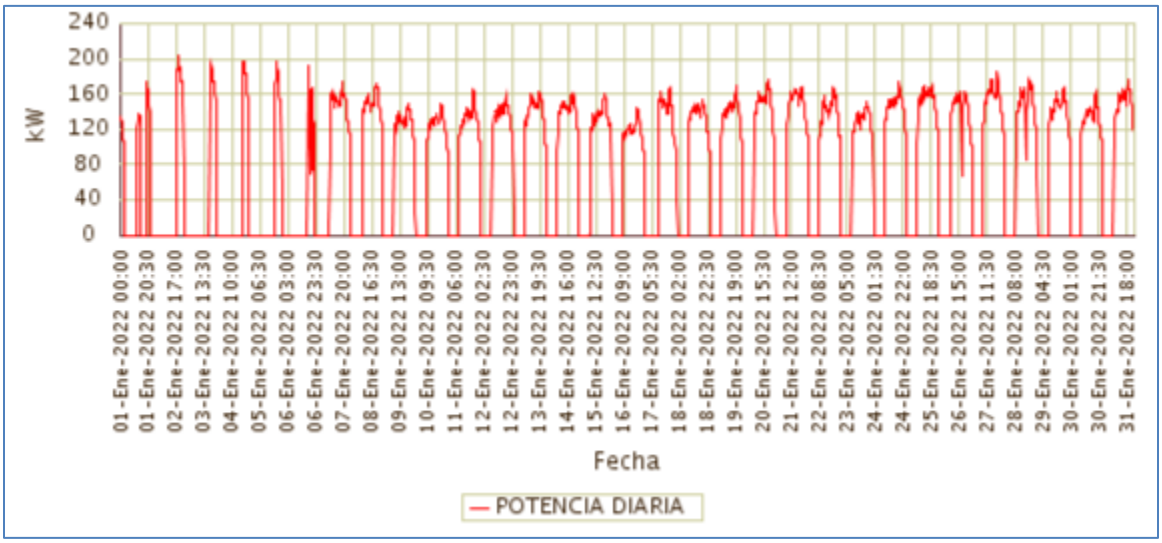

Fuente CNM

67.4 Potencia Máxima

La potencia máxima fue de 202,86kW, se presentó el Domingo 02 de Enero a las 18:30 horas. Respecto a la potencia máxima de Enero de 2021 (187,89kW), tuvo una variación de 7,96%.

En la siguiente grafica se presenta la potencia máxima diaria registrada para este mes.

Gráfica 404 Potencia Máxima Diaria-BARRANCO MINAS (BARRANCO MINAS - GUAINIA).

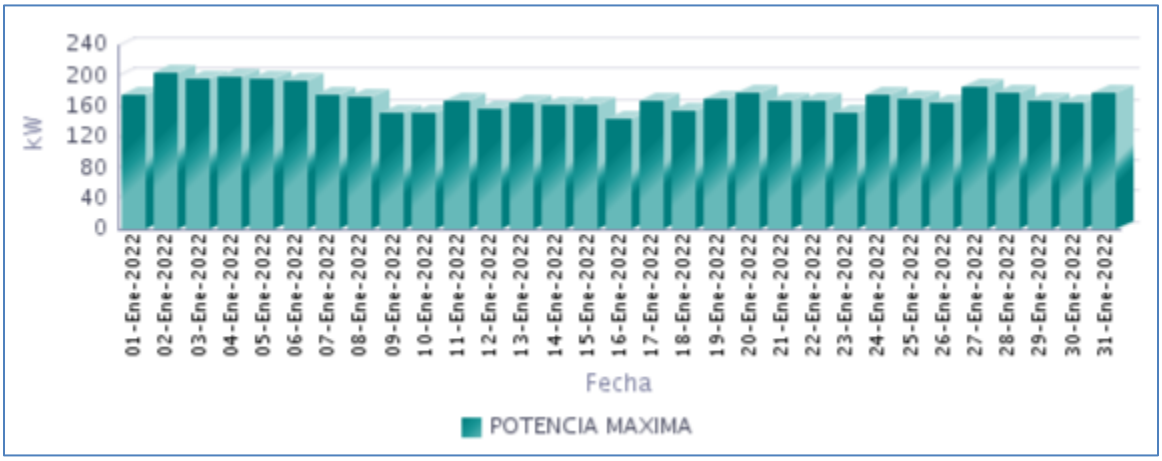

Fuente CNM

67.5 Horas de Prestación del Servicio

En Enero, se prestó el servicio de energía eléctrica en la localidad, un promedio diario de 14 Horas 14 Minutos, como se presenta en la siguiente gráfica.

Gráfica 405 Horas Efectivas de Prestación del Servicio - BARRANCO MINAS (BARRANCO MINAS - GUAINÍA),

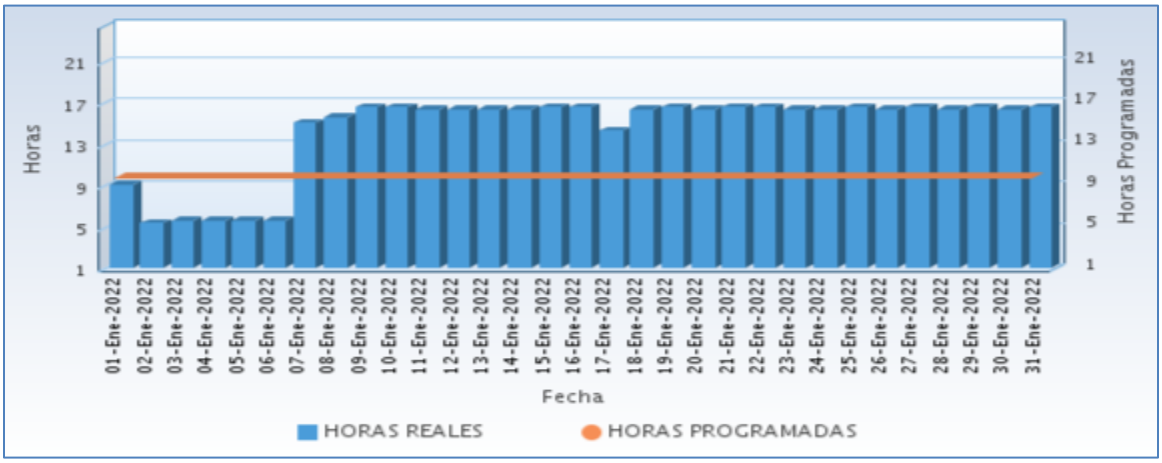

Fuente CNM

A continuación se relaciona las horas promedio por día de la prestación del servicio de energía:

Tabla 200 Horas promedio por día prestación del servicio de energía

BARRANCO MINAS (BARRANCO MINAS - GUAINÍA) Enero 2022	
DIA	**Horas de servicio promedio en el día [hh:mm]**
01-Ene-2022	9 Horas 0 Minutos
02-Ene-2022	5 Horas 15 Minutos
03-Ene-2022	5 Horas 30 Minutos
04-Ene-2022	5 Horas 30 Minutos
05-Ene-2022	5 Horas 30 Minutos
06-Ene-2022	5 Horas 30 Minutos
07-Ene-2022	15 Horas 0 Minutos
08-Ene-2022	15 Horas 30 Minutos
09-Ene-2022	16 Horas 30 Minutos
10-Ene-2022	16 Horas 30 Minutos
11-Ene-2022	16 Horas 15 Minutos
12-Ene-2022	16 Horas 15 Minutos
13-Ene-2022	16 Horas 15 Minutos
14-Ene-2022	16 Horas 15 Minutos
15-Ene-2022	16 Horas 30 Minutos
16-Ene-2022	16 Horas 30 Minutos
17-Ene-2022	14 Horas 15 Minutos
18-Ene-2022	16 Horas 15 Minutos
19-Ene-2022	16 Horas 30 Minutos
20-Ene-2022	16 Horas 15 Minutos
21-Ene-2022	16 Horas 30 Minutos
22-Ene-2022	16 Horas 30 Minutos
23-Ene-2022	16 Horas 15 Minutos
24-Ene-2022	16 Horas 15 Minutos
25-Ene-2022	16 Horas 30 Minutos
26-Ene-2022	16 Horas 15 Minutos
27-Ene-2022	16 Horas 30 Minutos
28-Ene-2022	16 Horas 15 Minutos
29-Ene-2022	16 Horas 30 Minutos
30-Ene-2022	16 Horas 15 Minutos
31-Ene-2022	16 Horas 30 Minutos

Fuente CNM

67.6 Curvas de Carga

En la siguiente gráfica, se presenta el comportamiento de la carga promedio para el mes.

Gráfica 406 Curva de Carga Promedio Diaria Mensual

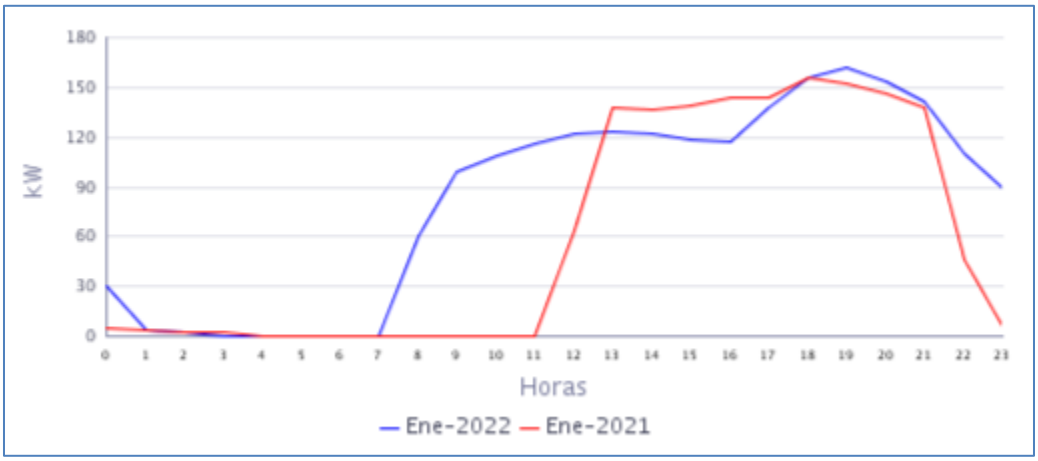

Fuente CNM

En la gráfica anterior se comparan las curvas de carga promedio diarias de Ene-2021 y del Ene-2022, presentándose un crecimiento en la demanda de 37,46%.

68. INÍRIDA (INÍRIDA - GUAINÍA)

El municipio de Inírida está ubicado en el departamento del Guainía, con una población, según el censo DANE de 2018 y su proyección al 2020 de 33.683 habitantes de los cuales 22.251 están ubicados en la cabecera municipal y 11.432 en las áreas rurales del municipio. Él número de usuarios es de 6.159. Se incluyen en este informe las localidades interconectadas a la cabecera municipal de Inírida: Caño Bonito (30)-, Coayare (130), Coco Nuevo (39), Guamal (Caño - Coco) (32), Rincón Vitina (17), Sabanita (115) y Amanaven (80).[1]

68.1 Descripción del Sitio

La localidad cuenta con una central de generación que está conformada por la siguiente infraestructura:

Tabla 201 Infraestructura de la Localidad.

GENERACION			
ITEM	**MARCA**	**CAPACIDAD kW**	**ESTADO**
1	**CUMMINS**	2000	EN OPERACIÓN
2	**CUMMINS**	2000	EN OPERACIÓN
3	**CUMMINS**	1250	EN OPERACIÓN
4	**CUMMINS**	2000	EN OPERACIÓN
5	**CUMMINS**	2000	EN OPERACIÓN
6	**GRANJA SOLAR**	Potencia instalada 2479 kW (pico) Potencia disponible 1300 kW (pico)	EN OPERACIÓN

Gráfica 407 Diagrama de Conexión de la Localidad.

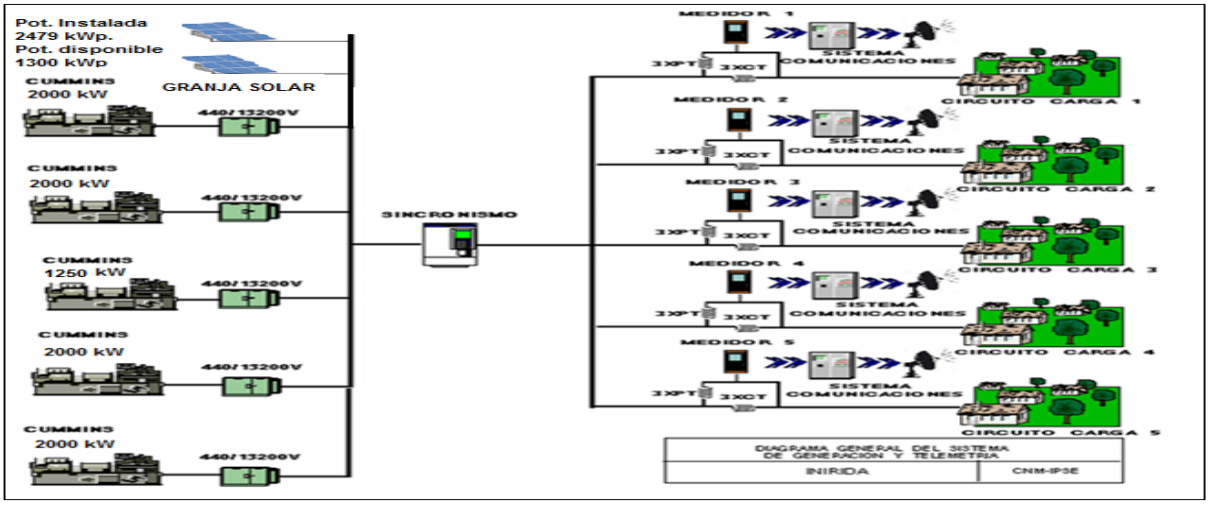

FUENTE: CNM

[1] Fuente: http://www.dane.gov.co/Información derivada del Censo Nacional de Población y Vivienda (CNPV) 2018.'Retroproyecciones y Proyecciones de población a nivel municipal por área, sexo y edad simple. Periodo 1985- 2035.

68.2 Energía

El consumo de energía eléctrica para esta localidad en *Enero* de 2022, se presenta en la siguiente tabla, donde se encuentran los valores acumulados diarios de la energía activa (kWh), reactiva (kVARh), aparente (kVAh) y del factor de potencia (p.u).

Tabla 202 Energía Activa, Reactiva, Aparente y Factor de Potencia.

INÍRIDA (INÍRIDA - GUAINÍA)				
Fecha	**Energía Activa (kWh)**	**Energía Reactiva (kVARh)**	**Energía Aparente (kVAh)**	**Factor de Potencia (p.u)**
Enero 1, Sábado	58.536	20.894	62.153,22	0,94
Enero 2, Domingo	59.346	21.195	63.017,03	0,94
Enero 3, Lunes	63.492	21.634	67.076,81	0,95
Enero 4, Martes	64.202	21.757	67.788,70	0,95
Enero 5, Miércoles	63.550	21.677	67.145,69	0,95
Enero 6, Jueves	63.773	21.724	67.371,48	0,95
Enero 7, Viernes	65.107	22.009	68.726,84	0,95
Enero 8, Sábado	62.752	22.181	66.557,18	0,94
Enero 9, Domingo	57.675	20.876	61.337,08	0,94
Enero 10, Lunes	58.310	20.888	61.938,40	0,94
Enero 11, Martes	65.548	21.988	69.137,23	0,95
Enero 12, Miércoles	67.804	22.576	71.464,02	0,95
Enero 13, Jueves	68.402	22.598	72.038,23	0,95
Enero 14, Viernes	70.021	23.252	73.781,17	0,95
Enero 15, Sábado	64.874	22.545	68.680,15	0,94
Enero 16, Domingo	55.643	19.588	58.989,80	0,94
Enero 17, Lunes	63.499	20.999	66.881,62	0,95
Enero 18, Martes	67.113	21.907	70.598,13	0,95
Enero 19, Miércoles	67.417	21.974	70.907,29	0,95
Enero 20, Jueves	69.916	22.658	73.496,29	0,95
Enero 21, Viernes	67.211	22.157	70.768,98	0,95
Enero 22, Sábado	62.594	21.519	66.189,27	0,95
Enero 23, Domingo	58.665	20.504	62.144,94	0,94
Enero 24, Lunes	65.787	21.527	69.219,76	0,95
Enero 25, Martes	68.661	22.380	72.216,49	0,95
Enero 26, Miércoles	69.059	22.346	72.584,61	0,95
Enero 27, Jueves	68.452	22.266	71.981,99	0,95
Enero 28, Viernes	67.599	22.275	71.174,40	0,95
Enero 29, Sábado	62.041	21.453	65.645,36	0,95
Enero 30, Domingo	57.855	20.517	61.385,05	0,94
Enero 31, Lunes	66.848	21.834	70.323,31	0,95
TOTAL	**1.991.755**	**673.698**	**2.102.606,69**	**0,95**

El factor de potencia promedio fue 0,95.

Con referencia a Enero de 2021 (1.591.355 kWh), se presentó un crecimiento en la demanda de energía eléctrica del 25,16%.

Gráfica 408 Energía Activa, Reactiva y Factor de Potencia – INÍRIDA (INÍRIDA - GUAINÍA).

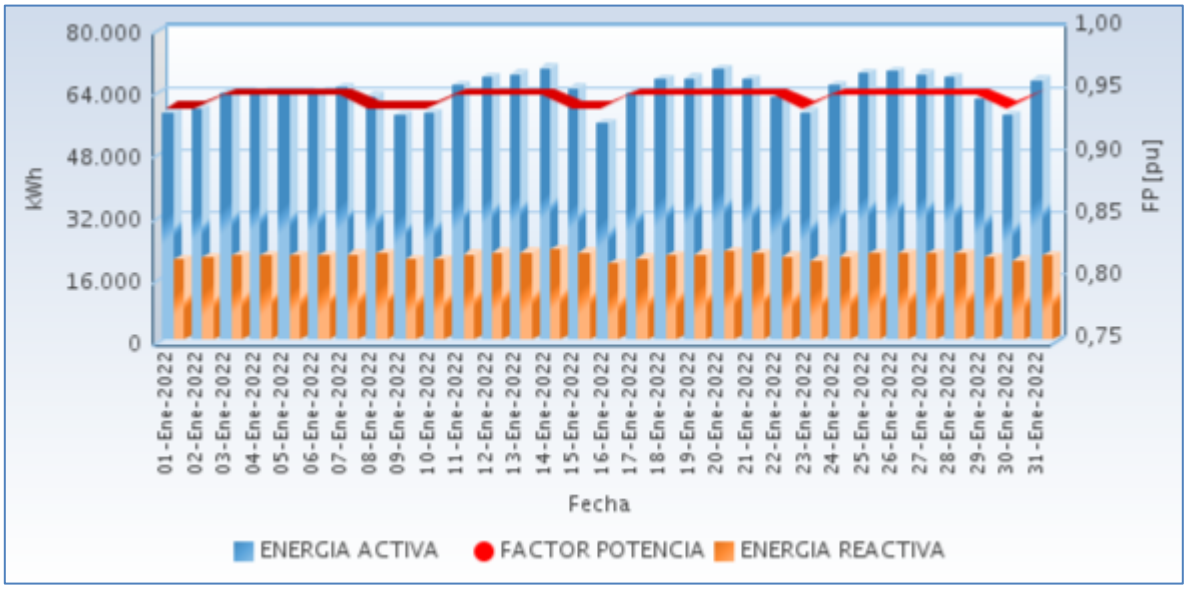

Fuente CNM

68.3 Potencia

En la siguiente gráfica se presenta el comportamiento diario de la potencia para este mes.

Gráfica 409 Comportamiento Diario de la Potencia.

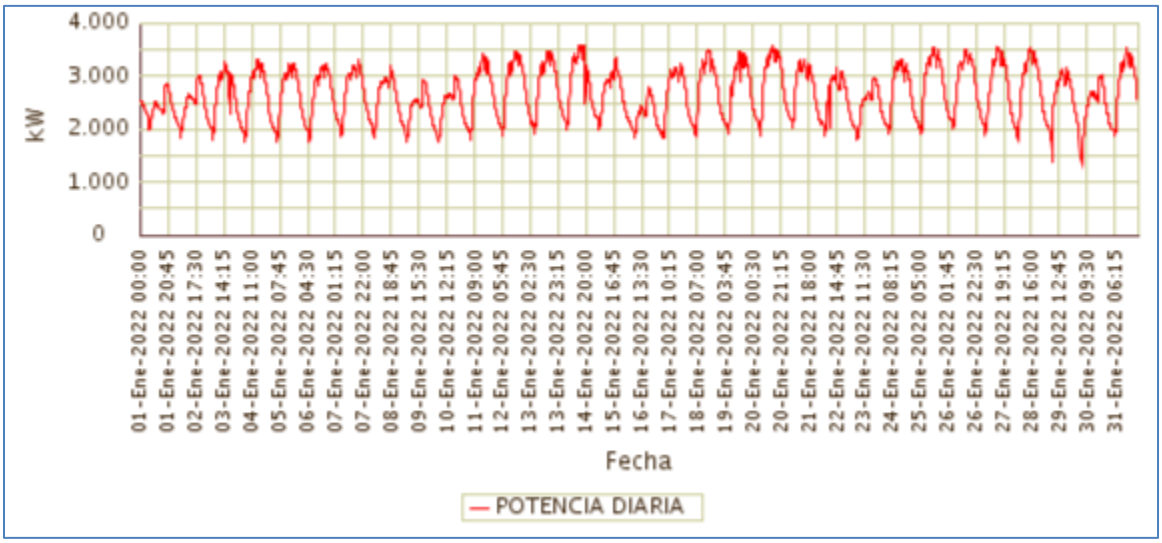

Fuente CNM

68.4 Potencia Máxima

La potencia máxima fue de 3.589,52kW, se presentó el Viernes 14 de Enero a las 15:15 horas. Respecto a la potencia máxima de Enero de 2021 (3.041,28kW), tuvo una variación de 18,03%.

En la siguiente grafica se presenta la potencia máxima diaria registrada para este mes.

Gráfica 411 Potencia Máxima Diaria-INÍRIDA (INÍRIDA - GUAINÍA).

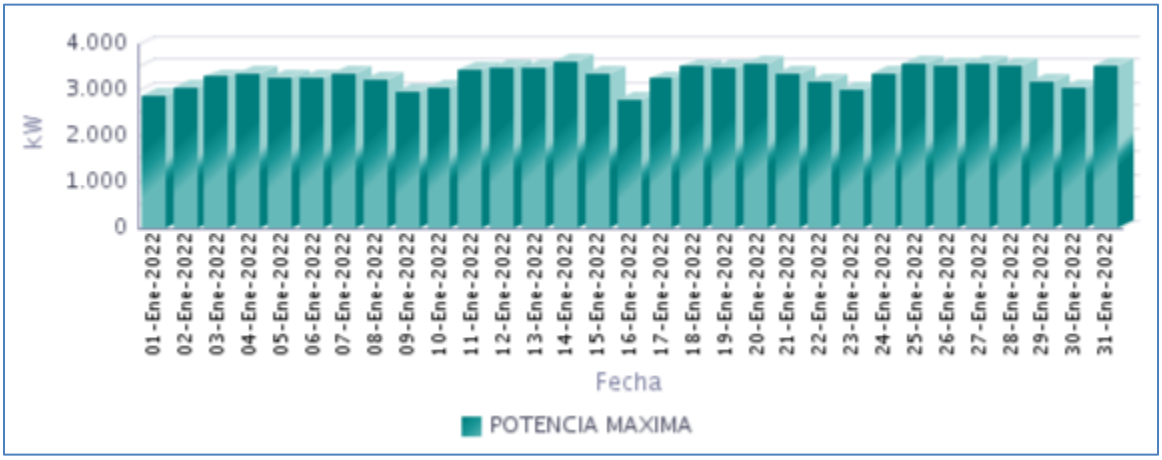

Fuente CNM

68.5 Horas de Prestación del Servicio

En Enero, se prestó el servicio de energía eléctrica en la localidad, un promedio diario de 24 Horas, como se presenta en la siguiente gráfica.

Gráfica 412 Horas Efectivas de Prestación del Servicio - INÍRIDA (INÍRIDA - GUAINÍA),

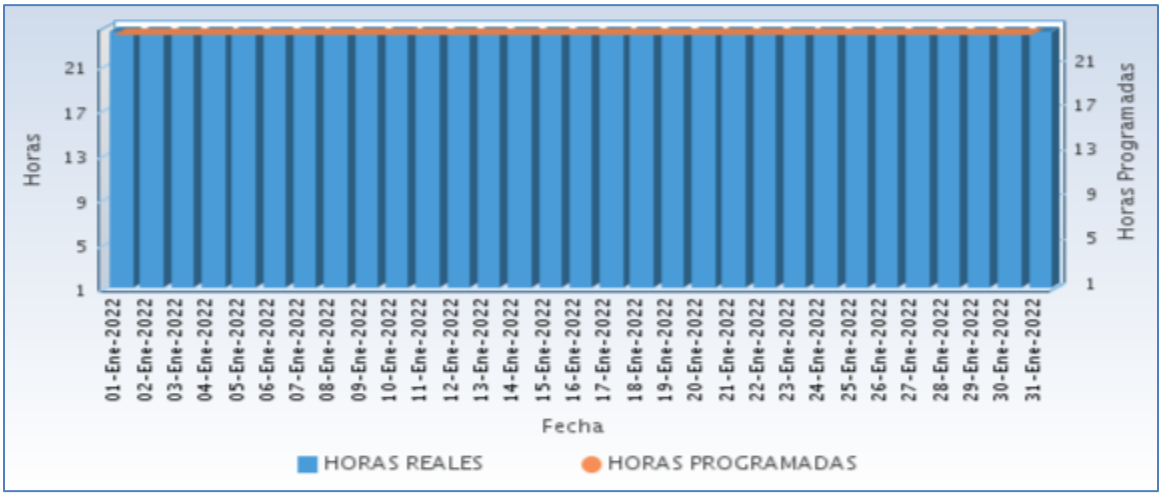

Fuente CNM

A continuación se relaciona las horas promedio por día de la prestación del servicio de energía:

Tabla 203 Horas promedio por día prestación del servicio de energía

INÍRIDA (INÍRIDA - GUAINÍA) Enero 2022	
DIA	**Horas de servicio promedio en el día [hh:mm]**
01-Ene-2022	24 Horas
02-Ene-2022	24 Horas
03-Ene-2022	24 Horas
04-Ene-2022	24 Horas
05-Ene-2022	24 Horas
06-Ene-2022	24 Horas
07-Ene-2022	24 Horas
08-Ene-2022	24 Horas
09-Ene-2022	24 Horas
10-Ene-2022	24 Horas
11-Ene-2022	24 Horas
12-Ene-2022	24 Horas
13-Ene-2022	24 Horas
14-Ene-2022	24 Horas
15-Ene-2022	24 Horas
16-Ene-2022	24 Horas
17-Ene-2022	24 Horas
18-Ene-2022	24 Horas
19-Ene-2022	24 Horas
20-Ene-2022	24 Horas
21-Ene-2022	24 Horas
22-Ene-2022	24 Horas
23-Ene-2022	24 Horas
24-Ene-2022	24 Horas
25-Ene-2022	24 Horas
26-Ene-2022	24 Horas
27-Ene-2022	24 Horas
28-Ene-2022	24 Horas
29-Ene-2022	24 Horas
30-Ene-2022	24 Horas
31-Ene-2022	24 Horas

Fuente CNM

68.6 Curvas de Carga

En la siguiente gráfica, se presenta el comportamiento de la carga promedio para el mes.

Gráfica 413 Curva de Carga Promedio Diaria Mensual

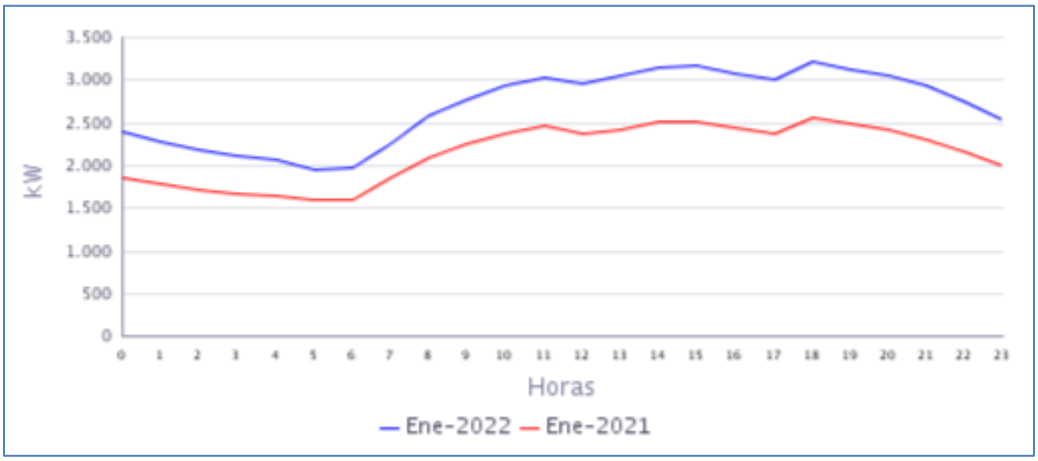

Fuente CNM

En la gráfica anterior se comparan las curvas de carga promedio diarias de Ene-2021 y del Ene-2022, presentándose un crecimiento en la demanda de 25,16%.

GUAVIARE

69. MIRAFLORES (MIRAFLORES - GUAVIARE)

La localidad de Miraflores se encuentra ubicada en el departamento de Guaviare. Con una población, según el censo DANE de 2018 y su proyección al 2020 de 7.046 habitantes de los cuales 1.848 están ubicados en la cabecera municipal y 5.198 en las áreas rurales del municipio .El número de usuarios es de 482.[1]

69.1 Descripción del Sitio

La localidad cuenta con una central de generación que está conformada por la siguiente infraestructura:

Tabla 204 Infraestructura de la Localidad.

GRUPO ELECTRÓGENO			
ITEM	**MARCA**	**CAPACIDAD kW**	**ESTADO**
1	STEWART STEVENSON	412	EN OPERACIÓN
2	STEWART STEVENSON	412	FUERA DE SERVICIO
3	DOOSAN (nueva)	408	EN OPERACIÓN
4	DOOSAN (nueva)	408	EN OPERACIÓN
TRANSFORMADORES			
ITEM	**CAPACIDAD**		**ESTADO**
1	1000 kVA		EN OPERACIÓN

Gráfica 414 Diagrama de Conexión de la Localidad.

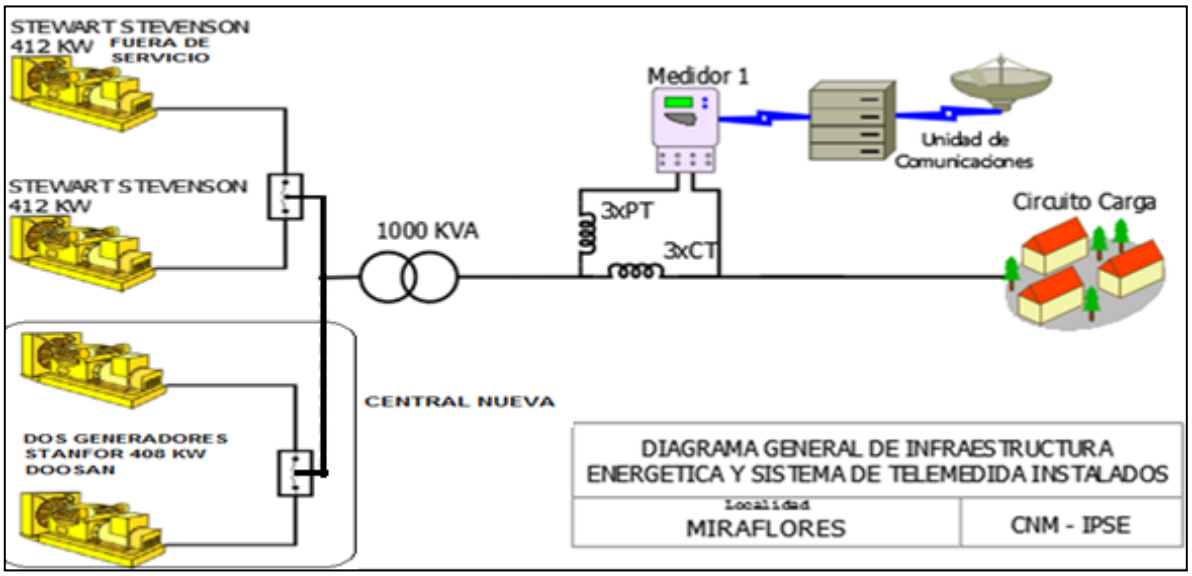

[1] Fuente: http://www.dane.gov.co/Información derivada del Censo Nacional de Población y Vivienda (CNPV) 2018.'Retroproyecciones y Proyecciones de población a nivel municipal por área, sexo y edad simple. Periodo 1985- 2035.

69.2 Energía

El consumo de energía eléctrica para esta localidad en *Enero* de 2022, se presenta en la siguiente tabla, donde se encuentran los valores acumulados diarios de la energía activa (kWh), reactiva (kVARh), aparente (kVAh) y del factor de potencia (p.u).

Tabla 205 Energía Activa, Reactiva, Aparente y Factor de Potencia.

MIRAFLORES (MIRAFLORES - GUAVIARE)				
Fecha	**Energía Activa (kWh)**	**Energía Reactiva (kVARh)**	**Energía Aparente (kVAh)**	**Factor de Potencia (p.u)**
Enero 1, Sábado	2.662	989	2.840,08	0,94
Enero 2, Domingo	2.464	940	2.637,72	0,93
Enero 3, Lunes	2.698	959	2.862,91	0,94
Enero 4, Martes	2.594	954	2.763,82	0,94
Enero 5, Miércoles	2.493	922	2.657,86	0,94
Enero 6, Jueves	2.501	913	2.662,72	0,94
Enero 7, Viernes	2.605	955	2.774,88	0,94
Enero 8, Sábado	2.476	959	2.655,36	0,93
Enero 9, Domingo	2.342	900	2.509,30	0,93
Enero 10, Lunes	2.351	898	2.516,34	0,93
Enero 11, Martes	2.578	929	2.739,99	0,94
Enero 12, Miércoles	2.677	965	2.845,29	0,94
Enero 13, Jueves	2.549	912	2.707,10	0,94
Enero 14, Viernes	2.305	814	2.444,84	0,94
Enero 15, Sábado	2.052	777	2.194,55	0,94
Enero 16, Domingo	1.948	734	2.081,66	0,94
Enero 17, Lunes	2.443	871	2.594,10	0,94
Enero 18, Martes	2.282	785	2.413,43	0,95
Enero 19, Miércoles	2.395	813	2.528,91	0,95
Enero 20, Jueves	2.103	759	2.235,51	0,94
Enero 21, Viernes	1.974	700	2.094,67	0,94
Enero 22, Sábado	2.219	842	2.373,20	0,93
Enero 23, Domingo	2.251	858	2.409,07	0,93
Enero 24, Lunes	2.609	920	2.766,39	0,94
Enero 25, Martes	2.749	939	2.905,19	0,95
Enero 26, Miércoles	2.767	947	2.924,82	0,95
Enero 27, Jueves	2.767	950	2.925,85	0,95
Enero 28, Viernes	2.789	995	2.960,74	0,94
Enero 29, Sábado	2.896	1.149	3.115,60	0,93
Enero 30, Domingo	2.657	1.334	2.972,77	0,89
Enero 31, Lunes	2.775	1.033	2.961,24	0,94
TOTAL	**76.973**	**28.414**	**82.049,67**	**0,94**

El factor de potencia promedio fue 0,94.

Con referencia a Enero de 2021 (77.890 kWh), se presentó una caída en la demanda de energía eléctrica del 1,18%.

Gráfica 415 Energía Activa, Reactiva y Factor de Potencia – MIRAFLORES (MIRAFLORES - GUAVIARE).

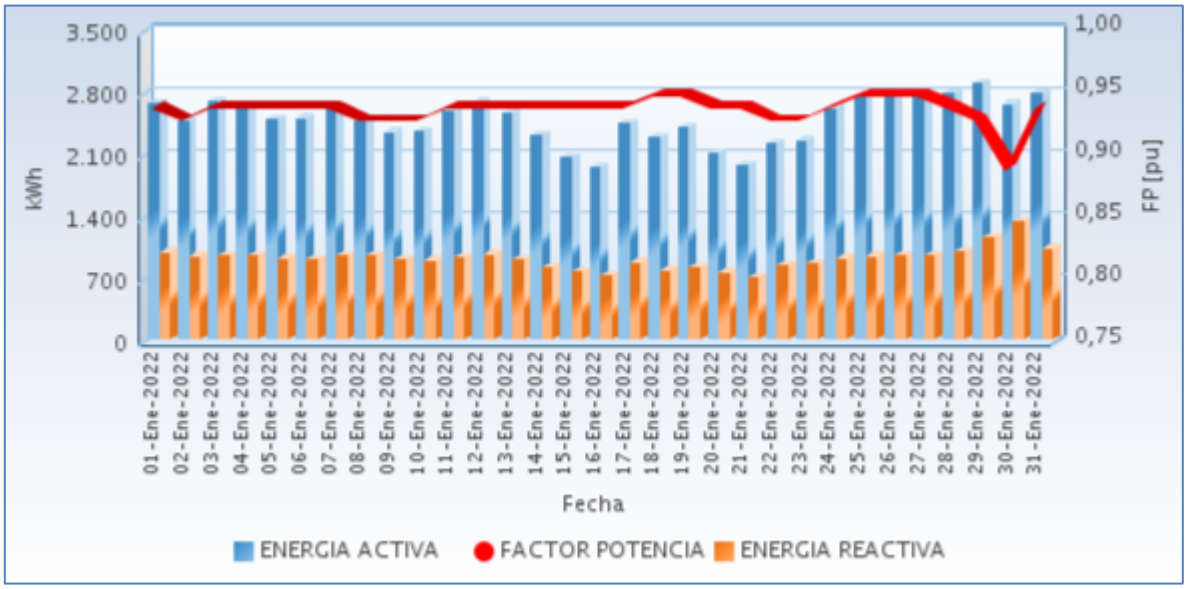

Fuente CNM

69.3 Potencia

En la siguiente gráfica se presenta el comportamiento diario de la potencia para este mes.

Gráfica 416 Comportamiento Diario de la Potencia.

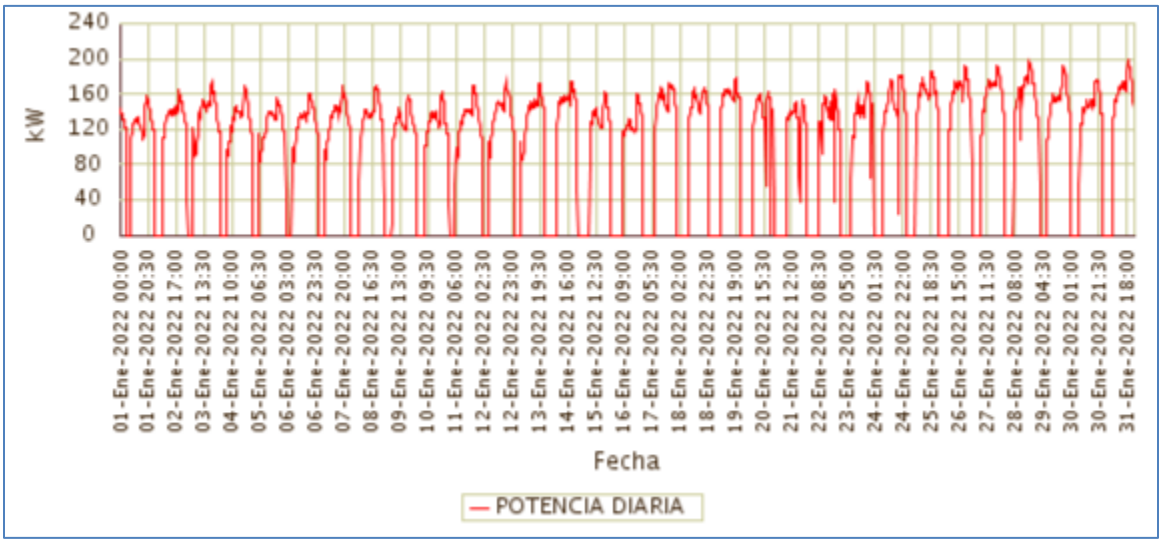

Fuente CNM

69.4 Potencia Máxima

La potencia máxima fue de 199,32kW, se presentó el Lunes 31 de Enero a las 18:30 horas. Respecto a la potencia máxima de Enero de 2021 (187,00kW), tuvo una variación de 6,59%.

En la siguiente grafica se presenta la potencia máxima diaria registrada para este mes.

Gráfica 417 Potencia Máxima Diaria-MIRAFLORES (MIRAFLORES - GUAVIARE).

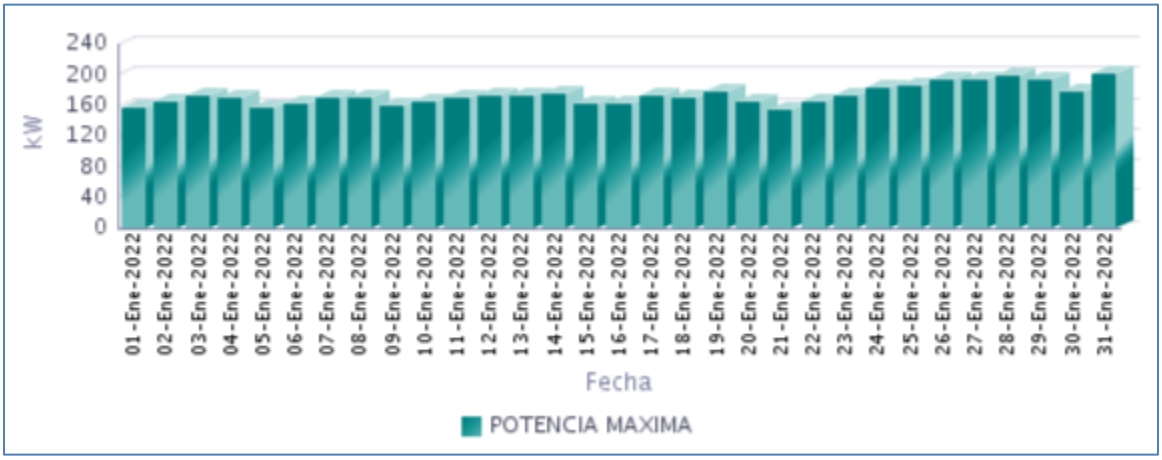

Fuente CNM

69.5 Horas de Prestación del Servicio

En Enero, se prestó el servicio de energía eléctrica en la localidad, un promedio diario de 17 Horas 40 Minutos, como se presenta en la siguiente gráfica.

Gráfica 418 Horas Efectivas de Prestación del Servicio - MIRAFLORES (MIRAFLORES - GUAVIARE),

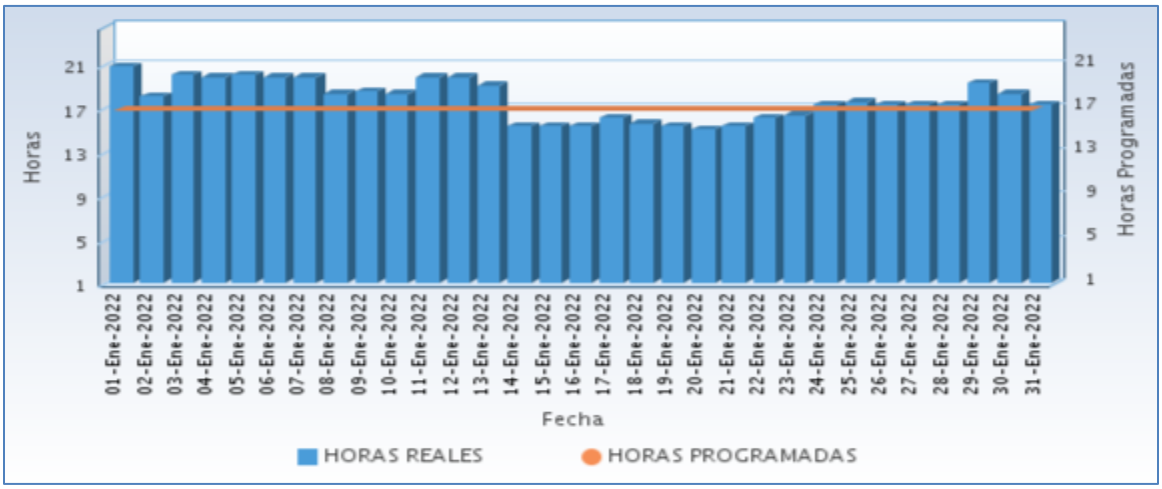

Fuente CNM

A continuación se relaciona las horas promedio por día de la prestación del servicio de energía:

Tabla 206 Horas promedio por día prestación del servicio de energía

MIRAFLORES (MIRAFLORES - GUAVIARE) Enero 2022	
DIA	**Horas de servicio promedio en el día [hh:mm]**
01-Ene-2022	20 Horas 45 Minutos
02-Ene-2022	18 Horas 0 Minutos
03-Ene-2022	20 Horas 0 Minutos
04-Ene-2022	19 Horas 45 Minutos
05-Ene-2022	20 Horas 0 Minutos
06-Ene-2022	19 Horas 45 Minutos
07-Ene-2022	19 Horas 45 Minutos
08-Ene-2022	18 Horas 15 Minutos
09-Ene-2022	18 Horas 30 Minutos
10-Ene-2022	18 Horas 15 Minutos
11-Ene-2022	19 Horas 45 Minutos
12-Ene-2022	19 Horas 45 Minutos
13-Ene-2022	19 Horas 0 Minutos
14-Ene-2022	15 Horas 15 Minutos
15-Ene-2022	15 Horas 15 Minutos
16-Ene-2022	15 Horas 15 Minutos
17-Ene-2022	16 Horas 0 Minutos
18-Ene-2022	15 Horas 30 Minutos
19-Ene-2022	15 Horas 15 Minutos
20-Ene-2022	15 Horas 0 Minutos
21-Ene-2022	15 Horas 15 Minutos
22-Ene-2022	16 Horas 0 Minutos
23-Ene-2022	16 Horas 15 Minutos
24-Ene-2022	17 Horas 15 Minutos
25-Ene-2022	17 Horas 30 Minutos
26-Ene-2022	17 Horas 15 Minutos
27-Ene-2022	17 Horas 15 Minutos
28-Ene-2022	17 Horas 15 Minutos
29-Ene-2022	19 Horas 15 Minutos
30-Ene-2022	18 Horas 15 Minutos
31-Ene-2022	17 Horas 15 Minutos

Fuente CNM

69.6 Curvas de Carga

En la siguiente gráfica, se presenta el comportamiento de la carga promedio para el mes.

Gráfica 419 Curva de Carga Promedio Diaria Mensual

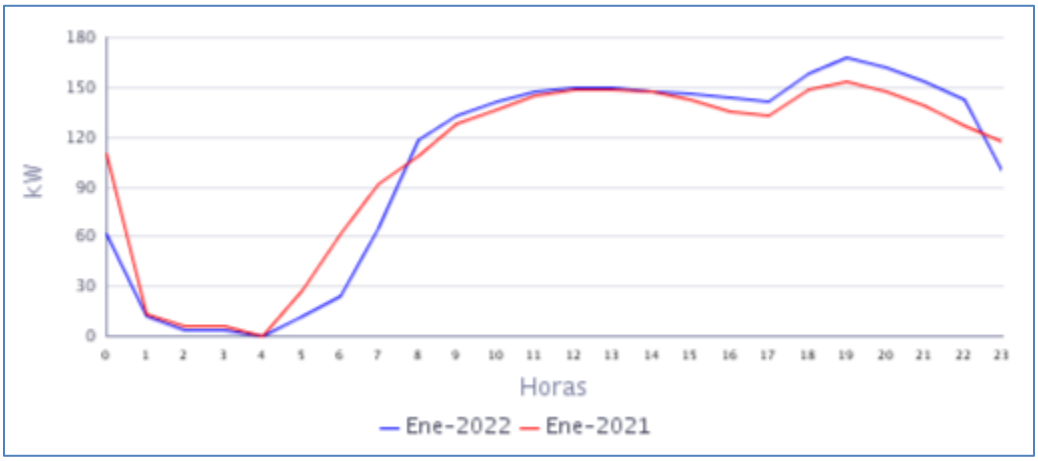

Fuente CNM

En la gráfica anterior se comparan las curvas de carga promedio diarias de Ene-2021 y del Ene-2022, presentándose una caída en la demanda de 1,18%.

LA GUAJIRA

70. NAZARETH (URIBIA - LA GUAJIRA)

Los corregimientos de Nazareth y Puerto Estrella hacen parte del municipio de Uribia, el cual se ubica al nororiente del departamento de La Guajira; Geográficamente Nazareth y Puerto Estrella se localizan en las coordenadas que corresponden a Latitud 12° 20´ 52.14" N, longitud 71° 16´ 8.80" O; y latitud 12° 20´52.14" N, 71° ´18´45.76" O, respectivamente. El número de usurarios es de 244 en Nazareth. Para la localidad de Puerto Estrella el número de usuarios es 146.[1]

70.1 Descripción del Sitio

En esta localidad existe una central de poligeneración con componentes de generación eólica, fotovoltaica y térmica - diesel. Conformada por la siguiente infraestructura:

Tabla 207 Infraestructura de la Localidad.

SISTEMA DE GENERACION*			
ITEM	**MARCA**	**CAPACIDAD**	**ESTADO**
1	Sistema Solar	429,36 kWp	EN OPERACIÓN
2	SDMO	364 kW	EN OPERACION
3	CATERPILLAR	600 Kw	EN OPERACION
4	Banco de Baterias (576 baterias, cada una de 3350 Ah 2V)		EN OPERACIÓN
TRANSFORMADORES*			
ITEM	**CAPACIDAD**		**ESTADO**
1	300 kVA (MAGNETRON)		EN OPERACIÓN
2	300 kVA (RYMEL)		EN OPERACIÓN

Gráfica 420 Diagrama de Conexión de la Localidad.

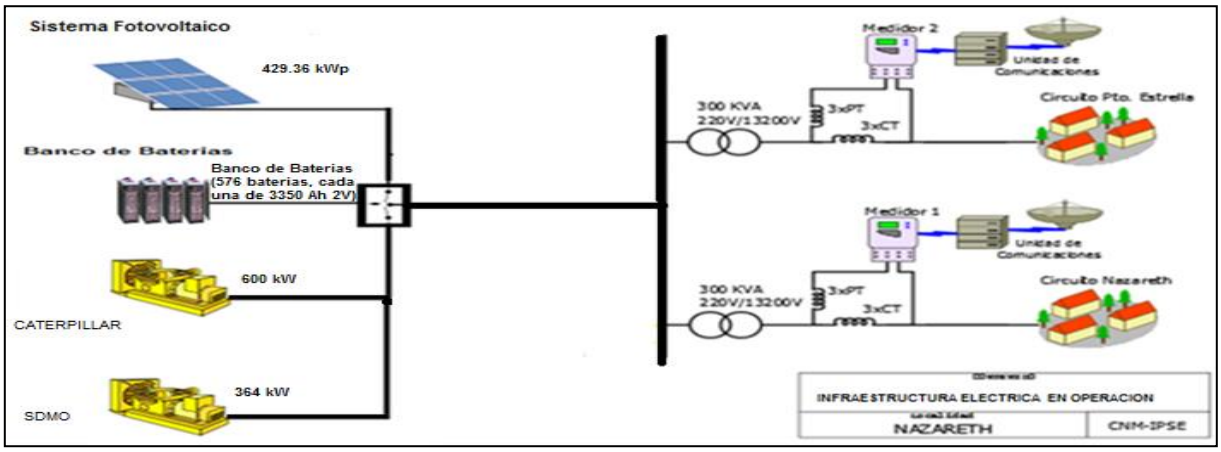

[1] Fuente: http://reportes.sui.gov.co/ - Sistema Único de Información SUI - Año 2020.

70.2 Energía

El consumo de energía eléctrica para esta localidad en *Enero* de 2022, se presenta en la siguiente tabla, donde se encuentran los valores acumulados diarios de la energía activa (kWh), reactiva (kVARh), aparente (kVAh) y del factor de potencia (p.u).

Tabla 208 Energía Activa, Reactiva, Aparente y Factor de Potencia.

NAZARETH (URIBIA - LA GUAJIRA)				
Fecha	**Energía Activa (kWh)**	**Energía Reactiva (kVARh)**	**Energía Aparente (kVAh)**	**Factor de Potencia (p.u)**
Enero 1, Sábado	2.068	847	2.234,60	0,93
Enero 2, Domingo	1.559	628	1.680,71	0,93
Enero 3, Lunes	1.561	638	1.686,43	0,93
Enero 4, Martes	1.442	537	1.538,86	0,94
Enero 5, Miércoles	1.629	631	1.747,14	0,93
Enero 6, Jueves	1.536	608	1.651,64	0,93
Enero 7, Viernes	1.465	560	1.568,31	0,93
Enero 8, Sábado	1.771	710	1.907,73	0,93
Enero 9, Domingo	1.579	615	1.694,71	0,93
Enero 10, Lunes	1.632	616	1.744,12	0,94
Enero 11, Martes	1.508	602	1.623,79	0,93
Enero 12, Miércoles	1.320	493	1.409,25	0,94
Enero 13, Jueves	1.616	671	1.749,31	0,92
Enero 14, Viernes	1.585	684	1.726,35	0,92
Enero 15, Sábado	1.803	653	1.917,69	0,94
Enero 16, Domingo	1.202	402	1.267,65	0,95
Enero 17, Lunes	1.242	447	1.320,12	0,94
Enero 18, Martes	1.510	548	1.606,88	0,94
Enero 19, Miércoles	1.158	374	1.216,91	0,95
Enero 20, Jueves	1.724	684	1.854,44	0,93
Enero 21, Viernes	1.776	734	1.922,07	0,92
Enero 22, Sábado	1.426	466	1.499,95	0,95
Enero 23, Domingo	1.486	491	1.564,66	0,95
Enero 24, Lunes	929	434	1.025,38	0,91
Enero 25, Martes	1.021	478	1.127,56	0,91
Enero 26, Miércoles	1.022	520	1.146,98	0,89
Enero 27, Jueves	943	463	1.050,62	0,90
Enero 28, Viernes	705	308	769,20	0,92
Enero 29, Sábado	878	418	972,39	0,90
Enero 30, Domingo	930	422	1.021,59	0,91
Enero 31, Lunes	855	406	946,58	0,90
TOTAL	**42.883**	**17.085**	**46.161,01**	**0,93**

Nota:*Solo se incluye la energía entregada al circuito de la localidad de **Nazareth,** ya que partir del día 15 de diciembre del 2021, se quemó el sistema de medida del circuito que mide la energía entregada a la localidad de **Puerto Estrella**.

El factor de potencia promedio fue 0,93.

Gráfica 421 Energía Activa, Reactiva y Factor de Potencia – NAZARETH (URIBIA - LA GUAJIRA).

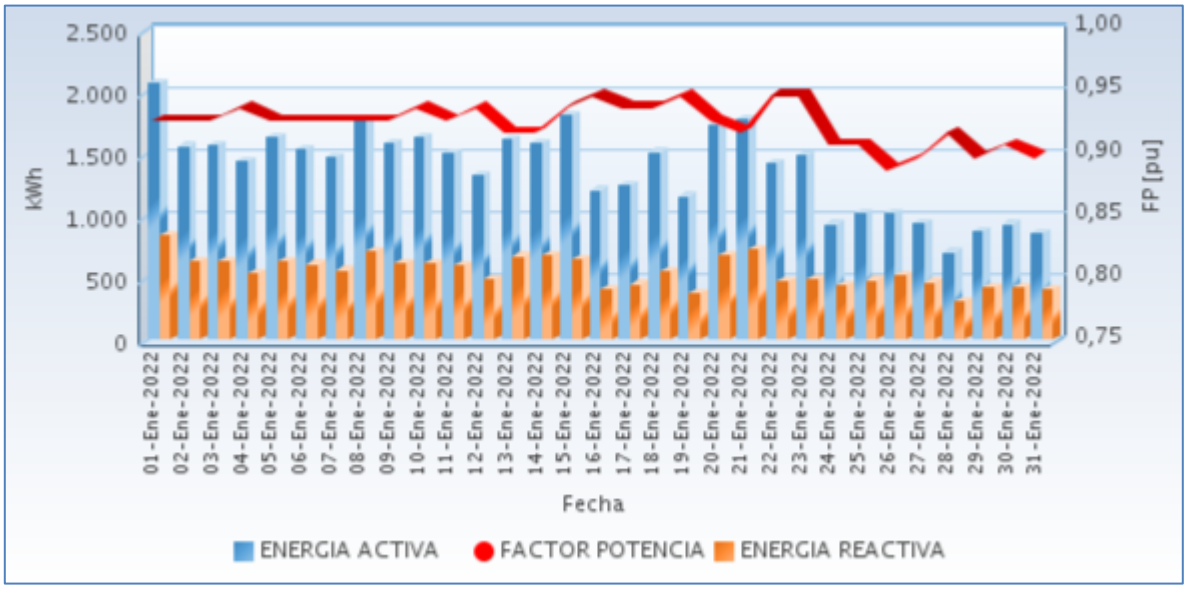

Fuente CNM

En la siguiente gráfica se presenta el acumulado mensual de la energía entregada por cada circuito en la localidad.

Gráfica 422 Energía Diaria Entregada en Circuitos de Distribución.

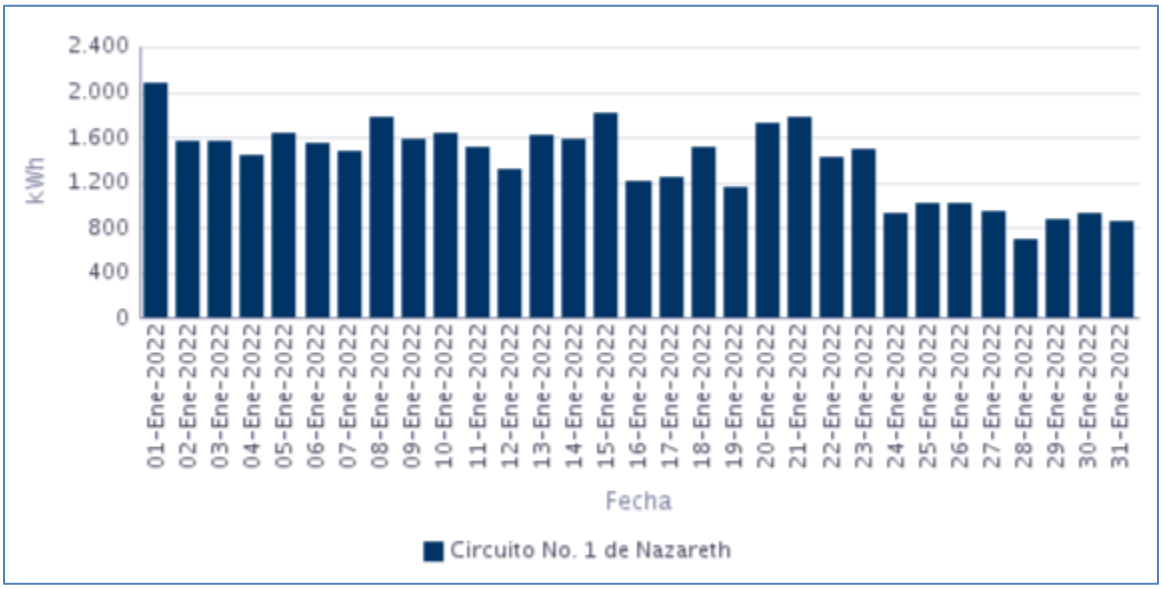

Fuente CNM

70.3 Potencia

En la siguiente gráfica se presenta el comportamiento diario de la potencia para este mes.

Gráfica 423 Comportamiento Diario de la Potencia.

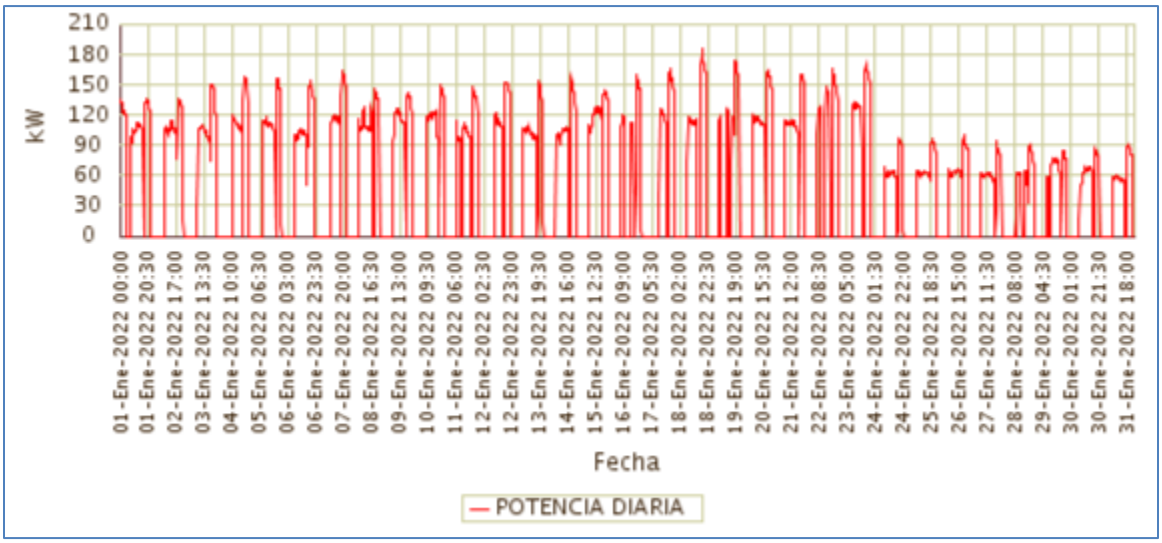

Fuente CNM

70.4 Potencia Máxima

La potencia máxima fue de 185,52kW, se presentó el Martes 18 de Enero a las 18:30 horas. Respecto a la potencia máxima de Enero de 2021 (221,28kW), tuvo una caída de 16,16%.

En la siguiente grafica se presenta la potencia máxima diaria registrada para este mes.

Gráfica 424 Potencia Máxima Diaria-NAZARETH (URIBIA - LA GUAJIRA).

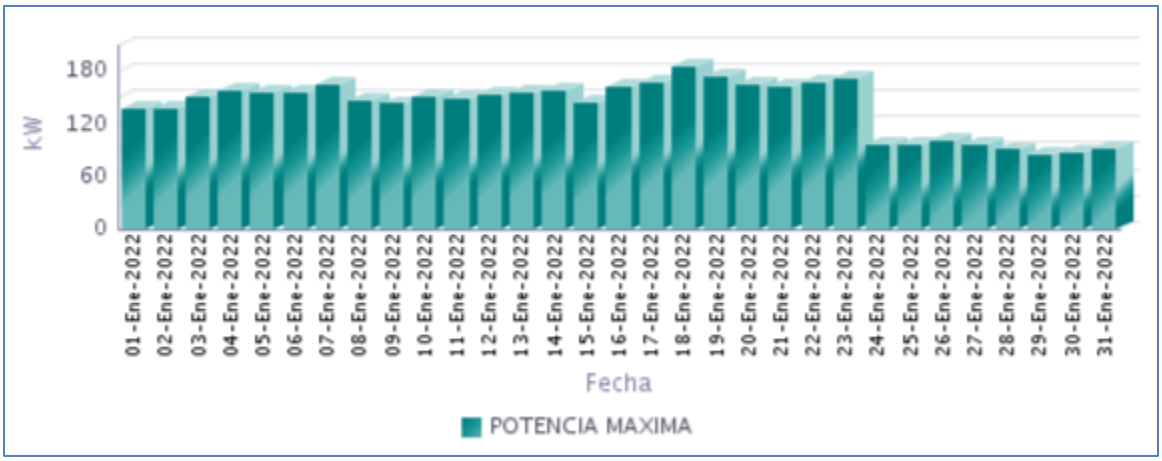

Fuente CNM

70.5 Horas de Prestación del Servicio

En Enero, se prestó el servicio de energía eléctrica en la localidad, un promedio diario de 13 Horas 22 Minutos, como se presenta en la siguiente gráfica.

Gráfica 425 Horas Efectivas de Prestación del Servicio - NAZARETH (URIBIA - LA GUAJIRA),

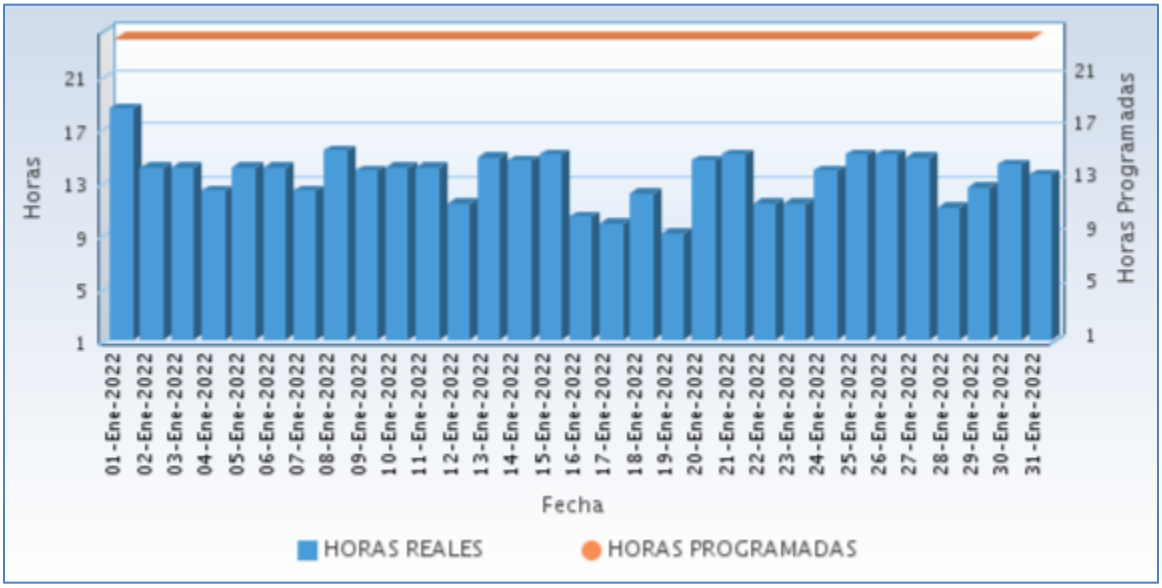

Fuente CNM

A continuación se relaciona las horas promedio por día de la prestación del servicio de energía:

Tabla 209 Horas promedio por día prestación del servicio de energía

NAZARETH (URIBIA - LA GUAJIRA) Enero 2022	
DIA	**Horas de servicio promedio en el día [hh:mm]**
01-Ene-2022	18 Horas 30 Minutos
02-Ene-2022	14 Horas 0 Minutos
03-Ene-2022	14 Horas 0 Minutos
04-Ene-2022	12 Horas 15 Minutos
05-Ene-2022	14 Horas 0 Minutos
06-Ene-2022	14 Horas 0 Minutos
07-Ene-2022	12 Horas 15 Minutos
08-Ene-2022	15 Horas 15 Minutos
09-Ene-2022	13 Horas 45 Minutos
10-Ene-2022	14 Horas 0 Minutos
11-Ene-2022	14 Horas 0 Minutos
12-Ene-2022	11 Horas 15 Minutos
13-Ene-2022	14 Horas 45 Minutos
14-Ene-2022	14 Horas 30 Minutos

NAZARETH (URIBIA - LA GUAJIRA) Enero 2022	
DIA	**Horas de servicio promedio en el día [hh:mm]**
15-Ene-2022	15 Horas 0 Minutos
16-Ene-2022	10 Horas 15 Minutos
17-Ene-2022	9 Horas 45 Minutos
18-Ene-2022	12 Horas 0 Minutos
19-Ene-2022	9 Horas 0 Minutos
20-Ene-2022	14 Horas 30 Minutos
21-Ene-2022	15 Horas 0 Minutos
22-Ene-2022	11 Horas 15 Minutos
23-Ene-2022	11 Horas 15 Minutos
24-Ene-2022	13 Horas 45 Minutos
25-Ene-2022	15 Horas 0 Minutos
26-Ene-2022	15 Horas 0 Minutos
27-Ene-2022	14 Horas 45 Minutos
28-Ene-2022	11 Horas 0 Minutos
29-Ene-2022	12 Horas 30 Minutos
30-Ene-2022	14 Horas 15 Minutos
31-Ene-2022	13 Horas 30 Minutos

Fuente CNM

70.6 Curvas de Carga

En la siguiente gráfica, se presenta el comportamiento de la carga promedio para el mes.

Gráfica 426 Curva de Carga Promedio Diaria Mensual

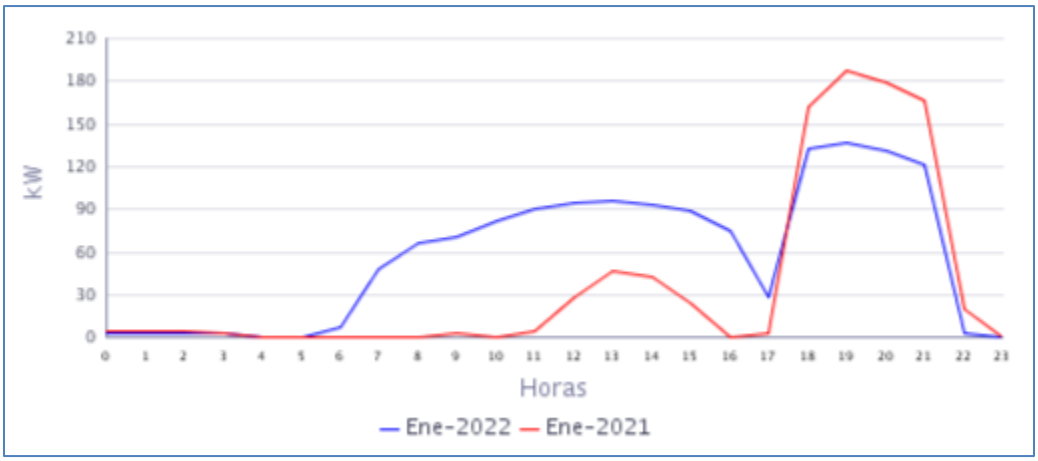

Fuente CNM

En la gráfica anterior se comparan las curvas de carga promedio diarias de Ene-2021 y del Ene-2022, presentándose un crecimiento en la demanda de 55,83%.

MAGDALENA

71. PALMOR (CIÉNAGA - MAGDALENA)

La localidad de Palmor, pertenece al municipio de Ciénaga, Departamento del Magdalena. Esta localidad cuenta con un total de 510 usuarios.[1]

71.1 Descripción del Sitio

La localidad cuenta con una Micro central de generación MCH que está ubicada en inmediaciones del río Cheruba, a una distancia aproximada de 4 kilómetros desde el centro del corregimiento de Palmor, conformada por la siguiente infraestructura:

Tabla 210 Infraestructura de la Localidad.

MCH			
TURBINAS			
ITEM	**MARCA**	**CAPACIDAD**	**ESTADO**
1	PELTON	150 kW	EN OPERACIÓN
2	PELTON	150 kW	EN REPARACION
GENERADORES			
ITEM	**MARCA**	**CAPACIDAD**	**ESTADO**
1	MARATHON ELECTRIC	221 kW	EN OPERACIÓN (RESPALDO)
2	AVK	152 kW	EN REPARACION
TRANSFORMADOR			
ITEM	**MARCA**	**CAPACIDAD**	**ESTADO**
1	TESLA	400 KVA	EN OPERACIÓN

Gráfica 427 Diagrama de Conexión de la Localidad.

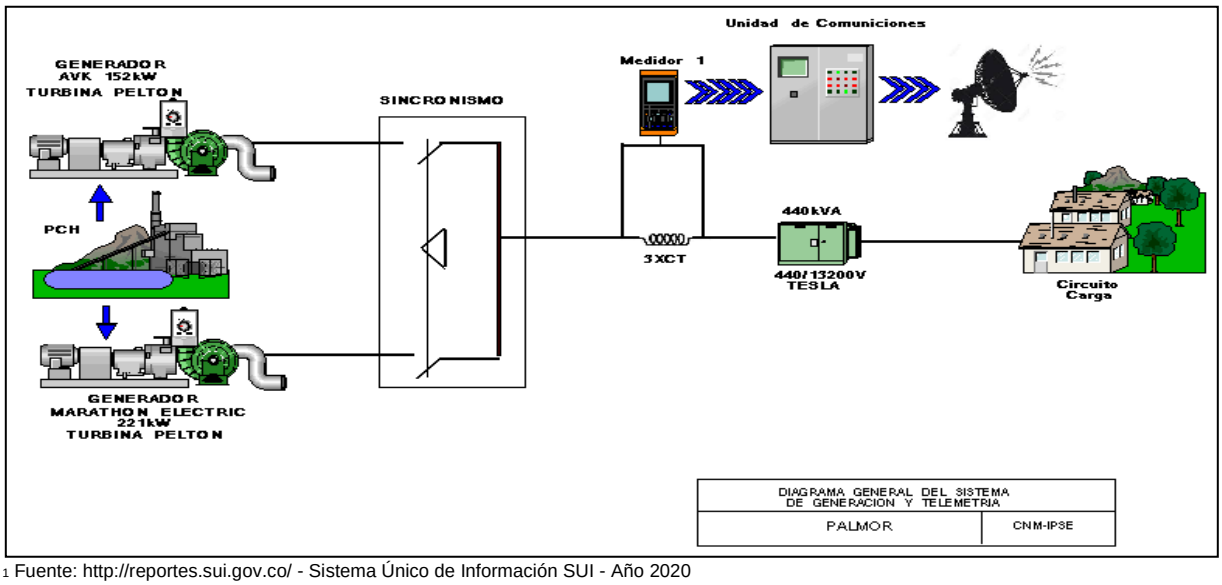

[1] Fuente: http://reportes.sui.gov.co/ - Sistema Único de Información SUI - Año 2020

71.2 Energía

El consumo de energía eléctrica para esta localidad en *Enero* de 2022, se presenta en la siguiente tabla, donde se encuentran los valores acumulados diarios de la energía activa (kWh), reactiva (kVARh), aparente (kVAh) y del factor de potencia (p.u).

Tabla 211 Energía Activa, Reactiva, Aparente y Factor de Potencia.

PALMOR (CIÉNAGA - MAGDALENA)				
Fecha	**Energía Activa (kWh)**	**Energía Reactiva (kVARh)**	**Energía Aparente (kVAh)**	**Factor de Potencia (p.u)**
Enero 1, Sábado	3.324	1.302	3.569,46	0,93
Enero 2, Domingo	3.415	1.207	3.622,31	0,94
Enero 3, Lunes	3.281	1.157	3.479,08	0,94
Enero 4, Martes	3.211	1.178	3.419,84	0,94
Enero 5, Miércoles	3.152	1.159	3.357,77	0,94
Enero 6, Jueves	3.092	1.111	3.285,52	0,94
Enero 7, Viernes	3.239	1.197	3.453,37	0,94
Enero 8, Sábado	3.347	1.196	3.554,67	0,94
Enero 9, Domingo	3.330	1.188	3.535,81	0,94
Enero 10, Lunes	3.040	1.024	3.207,59	0,95
Enero 11, Martes	2.550	866	2.693,43	0,95
Enero 12, Miércoles	3.005	1.021	3.174,05	0,95
Enero 13, Jueves	2.624	928	2.783,05	0,94
Enero 14, Viernes	3.093	1.070	3.273,41	0,95
Enero 15, Sábado	3.315	1.180	3.519,24	0,94
Enero 16, Domingo	3.386	1.230	3.602,38	0,94
Enero 17, Lunes	3.166	1.135	3.363,18	0,94
Enero 18, Martes	2.440	835	2.578,69	0,95
Enero 19, Miércoles	3.178	1.113	3.366,67	0,94
Enero 20, Jueves	3.127	1.075	3.306,90	0,95
Enero 21, Viernes	3.337	1.193	3.543,86	0,94
Enero 22, Sábado	3.514	1.259	3.732,21	0,94
Enero 23, Domingo	3.330	1.168	3.529,31	0,94
Enero 24, Lunes	3.215	1.101	3.398,40	0,95
Enero 25, Martes	2.671	906	2.820,14	0,95
Enero 26, Miércoles	3.264	1.108	3.447,41	0,95
Enero 27, Jueves	3.192	1.074	3.368,34	0,95
Enero 28, Viernes	3.157	1.069	3.333,06	0,95
Enero 29, Sábado	3.482	1.214	3.687,45	0,94
Enero 30, Domingo	3.437	1.208	3.642,52	0,94
Enero 31, Lunes	3.219	1.068	3.391,79	0,95
TOTAL	**98.133**	**34.540**	**104.034,63**	**0,94**

El factor de potencia promedio fue 0,94.

Con referencia a Enero de 2021 (102.284 kWh), se presentó una caída en la demanda de energía eléctrica del 4,06%.

Gráfica 428 Energía Activa, Reactiva y Factor de Potencia – PALMOR (CIÉNAGA - MAGDALENA).

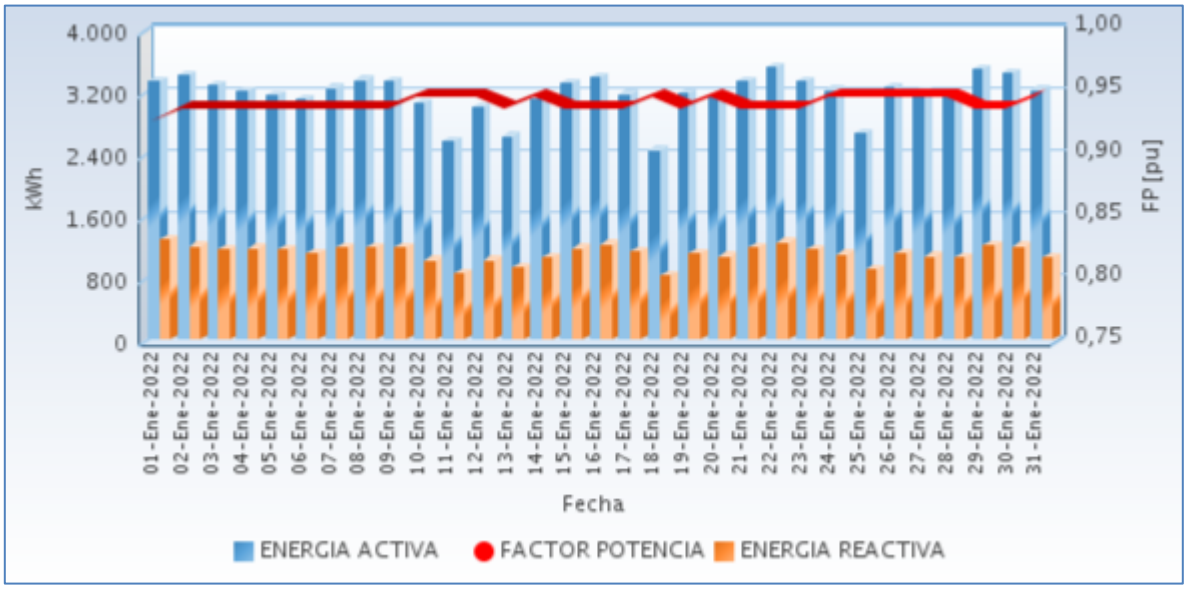

Fuente CNM

71.3 Potencia

En la siguiente gráfica se presenta el comportamiento diario de la potencia para este mes.

Gráfica 429 Comportamiento Diario de la Potencia.

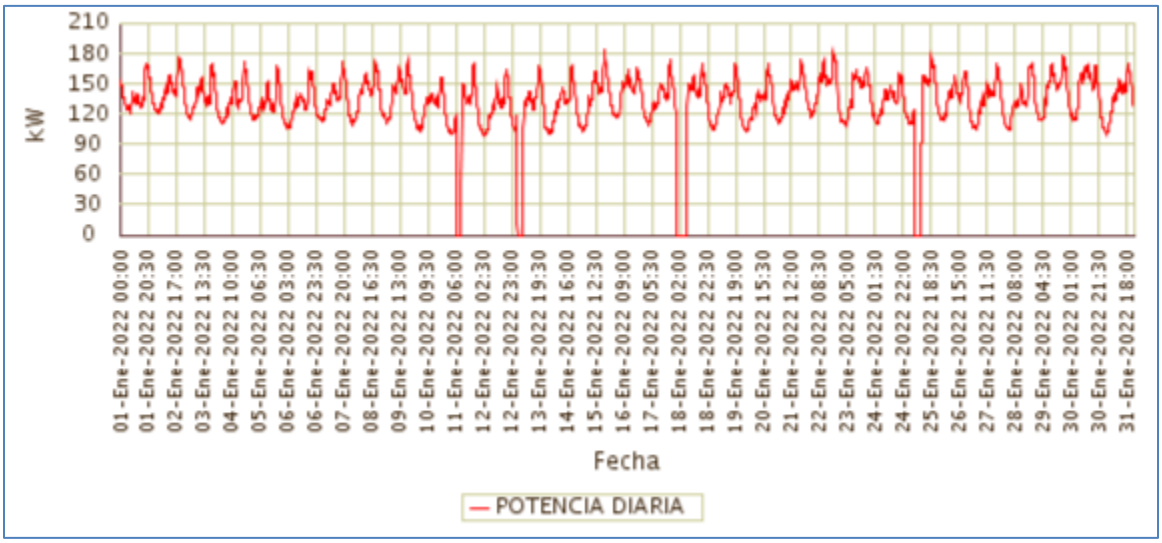

Fuente CNM

71.4 Potencia Máxima

La potencia máxima fue de 184,06kW, se presentó el Sábado 15 de Enero a las 18:45 horas. Respecto a la potencia máxima de Enero de 2021 (196,67kW), tuvo una caída de 6,41%.

En la siguiente grafica se presenta la potencia máxima diaria registrada para este mes.

Gráfica 430 Potencia Máxima Diaria-PALMOR (CIÉNAGA - MAGDALENA).

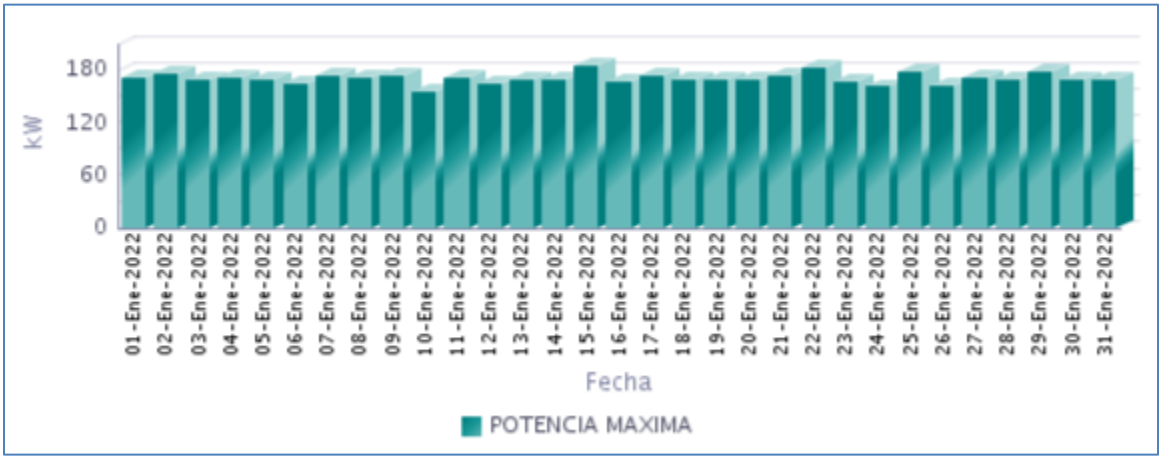

Fuente CNM

71.5 Horas de Prestación del Servicio

En Enero, se prestó el servicio de energía eléctrica en la localidad, un promedio diario de 23 Horas 23 Minutos, como se presenta en la siguiente gráfica.

Gráfica 431 Horas Efectivas de Prestación del Servicio - PALMOR (CIENAGA - MAGDALENA),

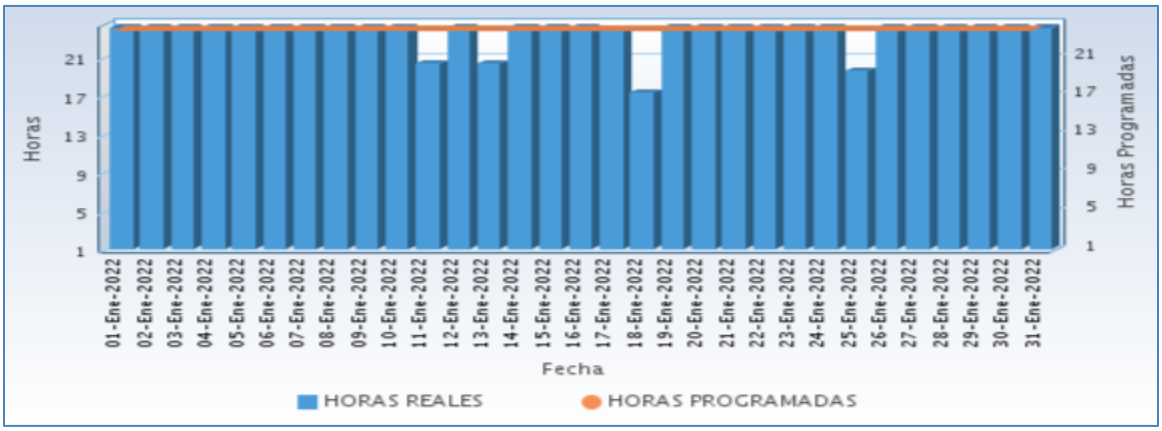

Fuente CNM

A continuación se relaciona las horas promedio por día de la prestación del servicio de energía:

Tabla 212 Horas promedio por día prestación del servicio de energía

PALMOR (CIÉNAGA - MAGDALENA) **Enero 2022**	
DIA	**Horas de servicio promedio en el día [hh:mm]**
01-Ene-2022	24 Horas
02-Ene-2022	24 Horas
03-Ene-2022	24 Horas
04-Ene-2022	24 Horas
05-Ene-2022	24 Horas
06-Ene-2022	24 Horas
07-Ene-2022	24 Horas
08-Ene-2022	24 Horas
09-Ene-2022	24 Horas
10-Ene-2022	24 Horas
11-Ene-2022	20 Horas 15 Minutos
12-Ene-2022	24 Horas
13-Ene-2022	20 Horas 15 Minutos
14-Ene-2022	24 Horas
15-Ene-2022	24 Horas
16-Ene-2022	24 Horas
17-Ene-2022	23 Horas 45 Minutos
18-Ene-2022	17 Horas 15 Minutos
19-Ene-2022	24 Horas
20-Ene-2022	24 Horas
21-Ene-2022	24 Horas
22-Ene-2022	24 Horas
23-Ene-2022	24 Horas
24-Ene-2022	24 Horas
25-Ene-2022	19 Horas 30 Minutos
26-Ene-2022	24 Horas
27-Ene-2022	24 Horas
28-Ene-2022	24 Horas
29-Ene-2022	24 Horas
30-Ene-2022	24 Horas
31-Ene-2022	24 Horas

Fuente CNM

71.6 Curvas de Carga

En la siguiente gráfica, se presenta el comportamiento de la carga promedio para el mes.

Gráfica 432 Curva de Carga Promedio Diaria Mensual

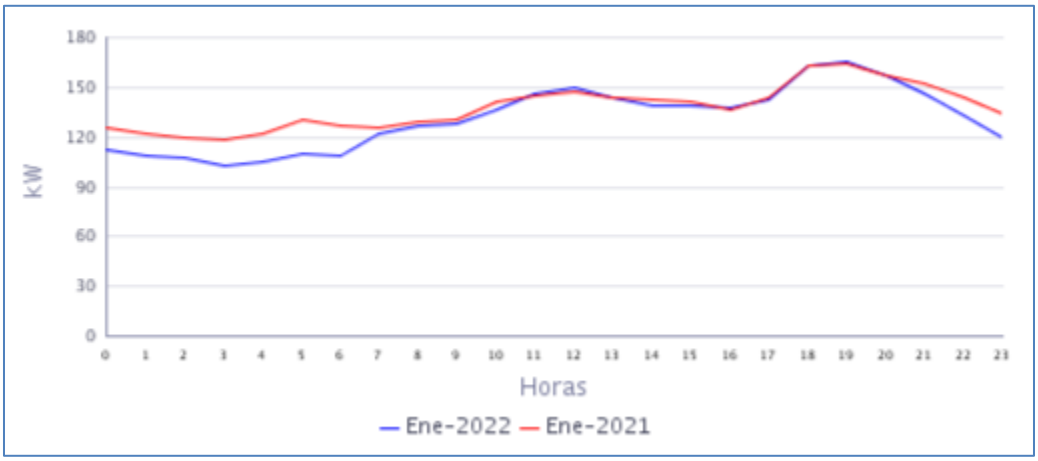

Fuente CNM

En la gráfica anterior se comparan las curvas de carga promedio diarias de Ene-2021 y del Ene-2022, presentándose una caía en la demanda de 4,06%.

META

72. MAPIRIPÁN (MAPIRIPÁN - META)

La localidad de Mapiripán se encuentra ubicada en el departamento del Meta con una población, según el censo DANE de 2018 y su proyección al 2020, de 7.156 habitantes de los cuales 2.489 están ubicados en la cabecera municipal y 4.667 en las áreas rurales del municipio. El número de usuarios es de 738.[1]

72.1 Descripción del Sitio

La localidad cuenta con una central de generación que está conformada por la siguiente infraestructura:

Tabla 213 Infraestructura de la Localidad.

GRUPO ELECTRÓGENO			
ITEM	**MARCA**	**CAPACIDAD**	**ESTADO**
1	PERKINS - STAMFORD	350 kW	EN OPERACIÓN(nuevo)
2	PERKINS(Dingol)	350 Kw	EN MANTENIMIENTO
TRANSFORMADORES			
ITEM	**CAPACIDAD**		**ESTADO**
1	630 kVA		EN OPERACIÓN

Gráfica 433 Diagrama Unifilar de la Localidad.

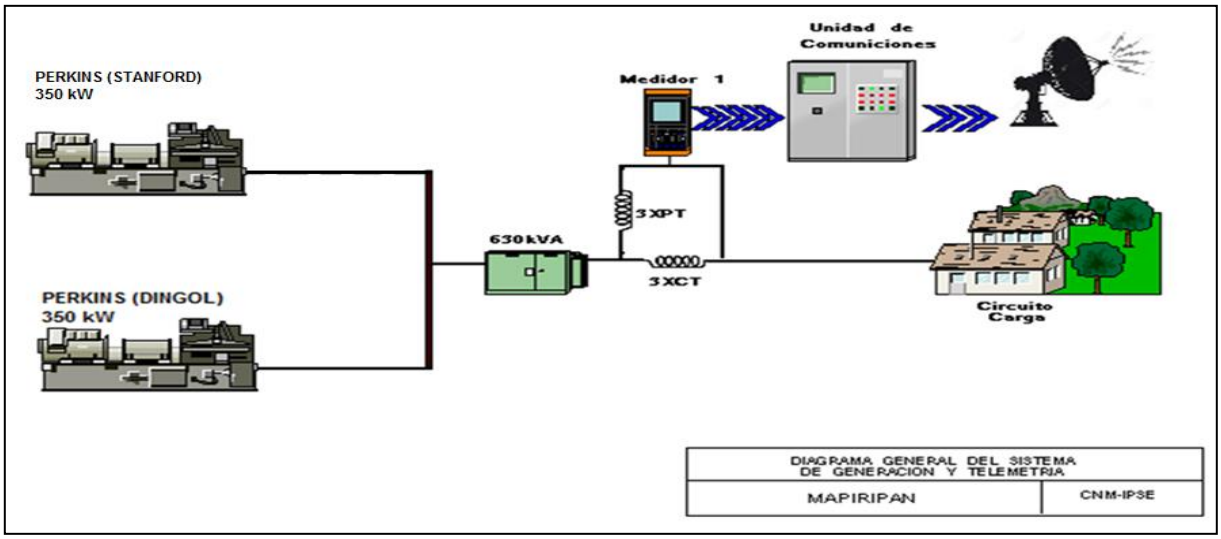

[1] Fuente: http://www.dane.gov.co/Información derivada del Censo Nacional de Población y Vivienda (CNPV) 2018.'Retroproyecciones y Proyecciones de población a nivel municipal por área, sexo y edad simple. Periodo 1985- 2035.

72.2 Energía

El consumo de energía eléctrica para esta localidad en *Enero* de 2022, se presenta en la siguiente tabla, donde se encuentran los valores acumulados diarios de la energía activa (kWh), reactiva (kVARh), aparente (kVAh) y del factor de potencia (p.u).

Tabla 214 Energía Activa, Reactiva, Aparente y Factor de Potencia.

MAPIRIPÁN (MAPIRIPÁN - META)				
Fecha	**Energía Activa (kWh)**	**Energía Reactiva (kVARh)**	**Energía Aparente (kVAh)**	**Factor de Potencia (p.u)**
Enero 1, Sábado	5.164	2.264	5.638,58	0,92
Enero 2, Domingo	5.136	2.284	5.620,71	0,91
Enero 3, Lunes	5.215	2.251	5.680,01	0,92
Enero 4, Martes	5.085	2.170	5.528,60	0,92
Enero 5, Miércoles	5.140	2.160	5.575,45	0,92
Enero 6, Jueves	5.120	2.160	5.556,80	0,92
Enero 7, Viernes	5.363	2.273	5.825,14	0,92
Enero 8, Sábado	5.253	2.306	5.736,59	0,92
Enero 9, Domingo	5.147	2.292	5.634,44	0,91
Enero 10, Lunes	5.203	2.304	5.690,69	0,91
Enero 11, Martes	5.684	2.360	6.154,59	0,92
Enero 12, Miércoles	5.301	2.133	5.713,85	0,93
Enero 13, Jueves	5.658	2.292	6.104,82	0,93
Enero 14, Viernes	5.827	2.346	6.281,26	0,93
Enero 15, Sábado	5.455	2.298	5.919,76	0,92
Enero 16, Domingo	5.365	2.204	5.800,58	0,92
Enero 17, Lunes	5.548	2.185	5.962,92	0,93
Enero 18, Martes	5.708	2.241	6.131,71	0,93
Enero 19, Miércoles	5.793	2.250	6.214,93	0,93
Enero 20, Jueves	5.878	2.306	6.313,78	0,93
Enero 21, Viernes	5.742	2.272	6.175,15	0,93
Enero 22, Sábado	5.491	2.303	5.954,06	0,92
Enero 23, Domingo	5.539	2.285	5.991,59	0,92
Enero 24, Lunes	5.874	2.335	6.320,50	0,93
Enero 25, Martes	6.114	2.432	6.580,32	0,93
Enero 26, Miércoles	6.143	2.397	6.593,72	0,93
Enero 27, Jueves	6.047	2.429	6.516,36	0,93
Enero 28, Viernes	5.923	2.409	6.393,82	0,93
Enero 29, Sábado	5.556	2.422	6.060,84	0,92
Enero 30, Domingo	5.672	2.451	6.178,51	0,92
Enero 31, Lunes	6.020	2.474	6.508,57	0,92
TOTAL	**172.163**	**71.286**	**186.338,09**	**0,92**

El factor de potencia promedio fue 0,92.

Con referencia a Enero de 2021 (143.821 kWh), se presentó un crecimiento en la demanda de energía eléctrica del 19,71%.

Gráfica 434 Energía Activa, Reactiva y Factor de Potencia – MAPIRIPÁN (MAPIRIPÁN - META).

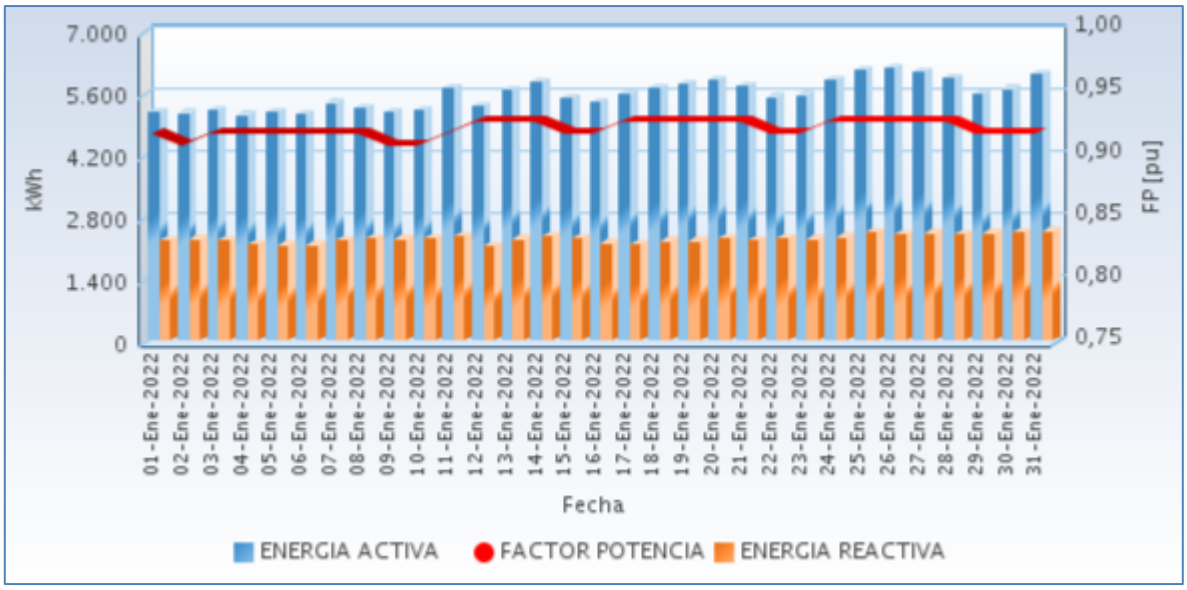

Fuente CNM

72.3 Potencia

En la siguiente gráfica se presenta el comportamiento diario de la potencia para este mes.

Gráfica 435 Comportamiento Diario de la Potencia.

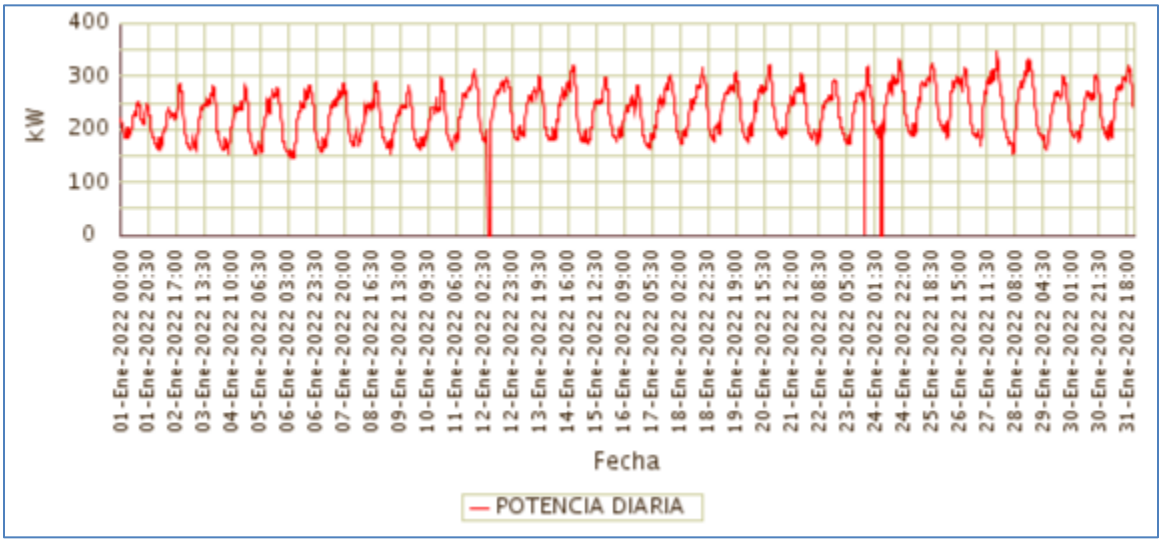

Fuente CNM

72.4 Potencia Máxima

La potencia máxima fue de 345,84kW, se presentó el Jueves 27 de Enero a las 18:45 horas. Respecto a la potencia máxima de Enero de 2021 (283,36kW), tuvo una variación de 22,05%.

En la siguiente grafica se presenta la potencia máxima diaria registrada para este mes.

Gráfica 436 Potencia Máxima Diaria-MAPIRIPÁN (MAPIRIPÁN - META).

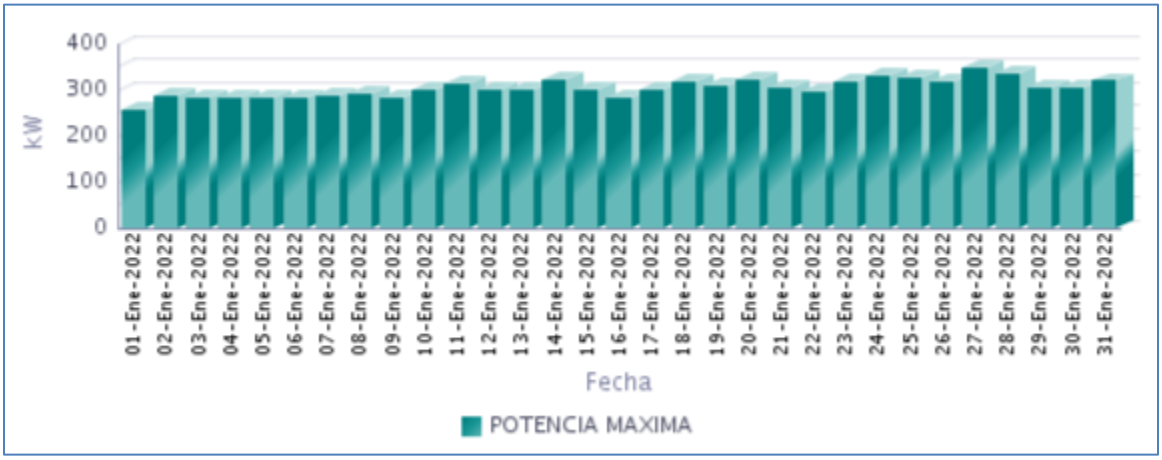

Fuente CNM

72.5 Horas de Prestación del Servicio

En Enero, se prestó el servicio de energía eléctrica en la localidad, un promedio diario de 23 Horas 54 Minutos, como se presenta en la siguiente gráfica.

Gráfica 437 Horas Efectivas de Prestación del Servicio - MAPIRIPÁN (MAPIRIPÁN - META),

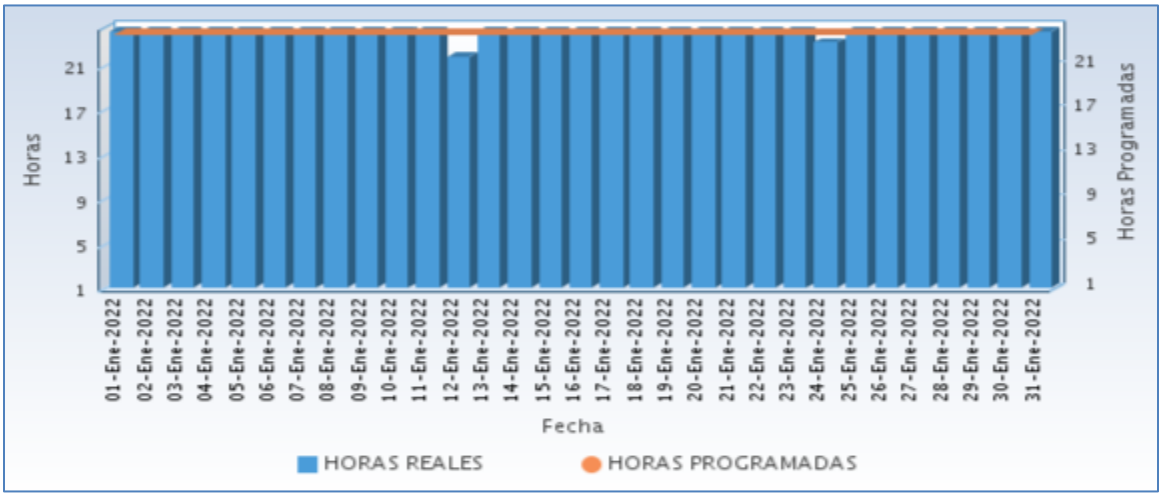

Fuente CNM

A continuación se relaciona las horas promedio por día de la prestación del servicio de energía:

Tabla 215 Horas promedio por día prestación del servicio de energía

MAPIRIPÁN (MAPIRIPÁN - META) Enero 2022	
DIA	**Horas de servicio promedio en el día [hh:mm]**
01-Ene-2022	24 Horas
02-Ene-2022	24 Horas
03-Ene-2022	24 Horas
04-Ene-2022	24 Horas
05-Ene-2022	24 Horas
06-Ene-2022	24 Horas
07-Ene-2022	24 Horas
08-Ene-2022	24 Horas
09-Ene-2022	24 Horas
10-Ene-2022	24 Horas
11-Ene-2022	24 Horas
12-Ene-2022	21 Horas 45 Minutos
13-Ene-2022	24 Horas
14-Ene-2022	24 Horas
15-Ene-2022	24 Horas
16-Ene-2022	24 Horas
17-Ene-2022	24 Horas
18-Ene-2022	24 Horas
19-Ene-2022	24 Horas
20-Ene-2022	24 Horas
21-Ene-2022	24 Horas
22-Ene-2022	24 Horas
23-Ene-2022	24 Horas
24-Ene-2022	23 Horas 0 Minutos
25-Ene-2022	24 Horas
26-Ene-2022	24 Horas
27-Ene-2022	24 Horas
28-Ene-2022	24 Horas
29-Ene-2022	24 Horas
30-Ene-2022	24 Horas
31-Ene-2022	24 Horas

Fuente CNM

72.6 Curvas de Carga

En la siguiente gráfica, se presenta el comportamiento de la carga promedio para el mes.

Gráfica 438 Curva de Carga Promedio Diaria Mensual

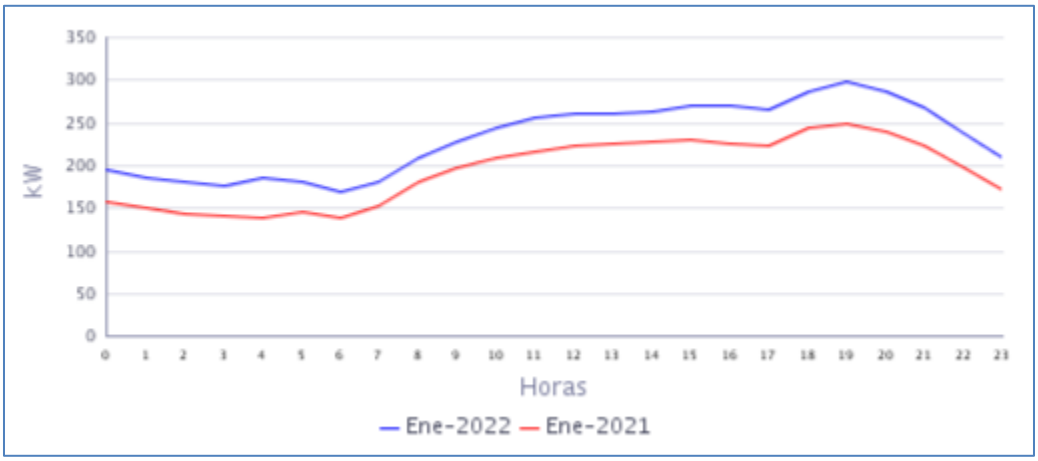

Fuente CNM

En la gráfica anterior se comparan las curvas de carga promedio diarias de Ene-2021 y del Ene-2022, presentándose una variación en la demanda de 19,71%.

73. PUERTO ALVIRA (MAPIRIPÁN - META)

El corregimiento de Puerto Alvira se encuentra ubicado en el municipio de Mapiripán, departamento del Meta. Esta Localidad cuenta con un total de 176 usuarios, de los cuales 159 son residenciales.[1]

73.1 Descripción del Sitio

La localidad cuenta con una central de generación que está conformada por la siguiente infraestructura:

Tabla 216 Infraestructura de la Localidad.

GRUPO ELECTRÓGENO			
ITEM	**MARCA**	**CAPACIDAD**	**ESTADO**
1	CUMMINS	375 kVA	Fuera de Servicio
2	KOHLER	Sin placa	Fuera de Servicio
3	STANFORD	Sin placa	Fuera de Servicio

Esta localidad sin servicio de energía, por daño en todas las unidades de energía y sin operador. Registro fotográfico.

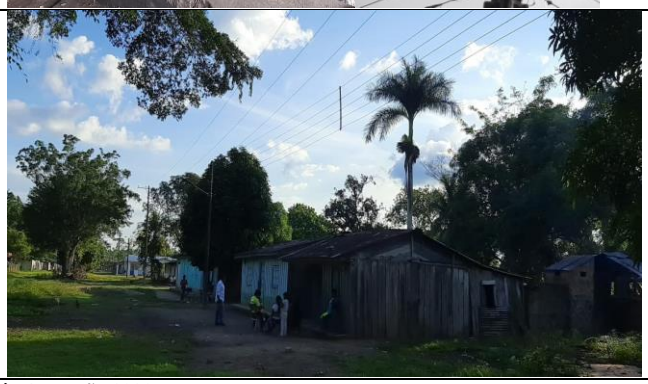

[1] Fuente: http://reportes.sui.gov.co/ - Sistema Único de Información SUI - Año 2020.

NARIÑO

74. AGUACATAL (LA TOLA - NARIÑO)

El centro poblado de Aguacatal se encuentra ubicado en el municipio de Tola, departamento de Nariño. Esta Localidad cuenta con un total de 150 usuarios residenciales[1]

74.1 Descripción del Sitio

La localidad cuenta con una central de generación que está conformada por la siguiente infraestructura:

Tabla 217 Infraestructura de la Localidad.

GRUPO ELECTRÓGENO			
ITEM	**MARCA**	**CAPACIDAD**	**ESTADO**
1	MAGNAPLUS	25 KW	EN OPERACIÓN

Gráfica 440 Diagrama de Conexión de la Localidad.

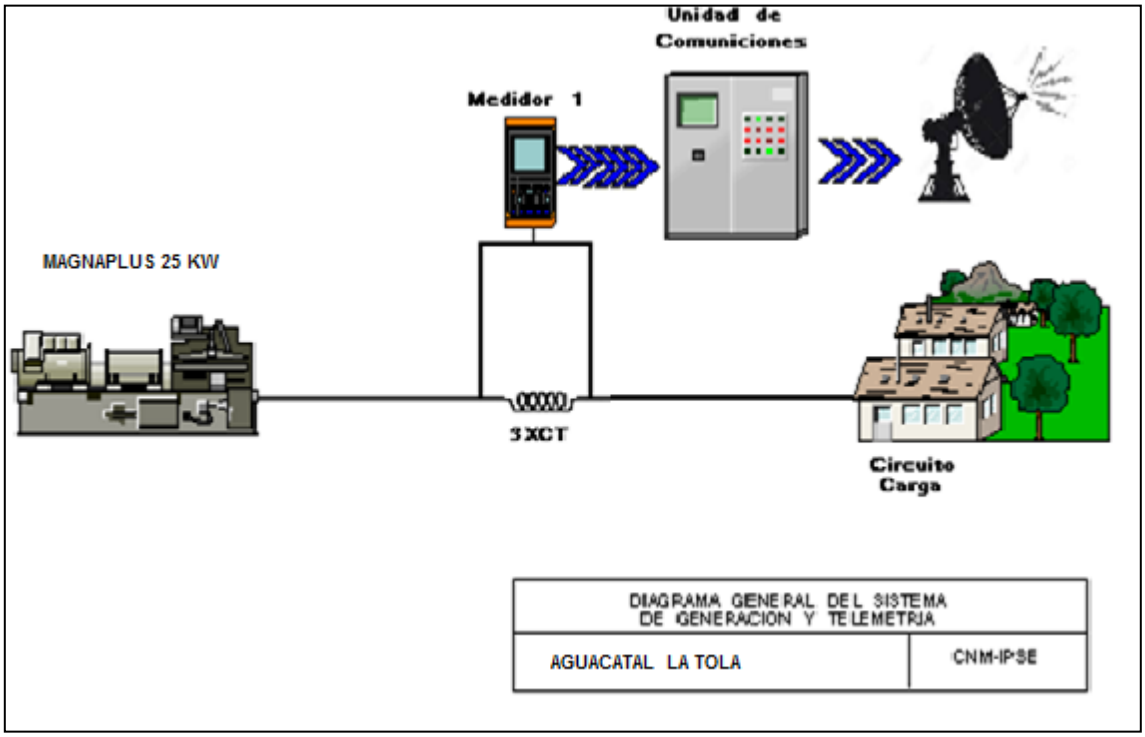

La localidad sin información completa para el presente periodo. Localidad con servicio de energía eléctrica, según lo informado. Daño en el sistema de telemetría.

[1] Fuente: http://reportes.sui.gov.co/ - Sistema Único de Información SUI - Año 2020.

75. ALTERON (URIBE URIBE) (EL CHARCO - NARIÑO)

El Centro poblado de Alterón (Uribe-Uribe) pertenece al municipio de Charco, Departamento de Nariño. Esta localidad cuenta con un total de 156 usuarios.[1]

75.1 Descripción del Sitio

La localidad cuenta con una central de generación que está conformada por la siguiente infraestructura:

Tabla 220 Infraestructura de la Localidad.

GRUPO ELECTRÓGENO			
ITEM	**MARCA**	**CAPACIDAD**	**ESTADO**
1	PERKINS	90 kW	EN OPERACIÓN

Gráfica 446 Diagrama de Conexión de la Localidad.

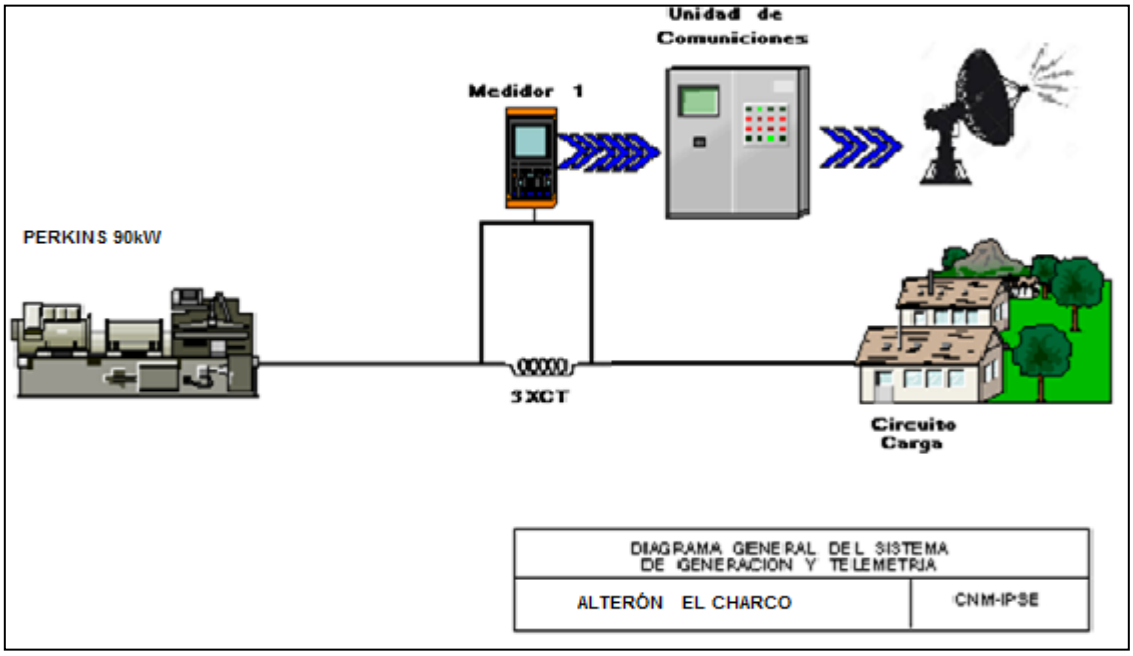

La localidad sin información completa para el presente periodo. Localidad con servicio de energía eléctrica, según lo informado. Daño en el sistema de telemetría.

[1] Fuente: http://reportes.sui.gov.co/ - Sistema Único de Información SUI - Año 2020.

76. AMÁRALES (LA TOLA - NARIÑO)

El centro poblado de Amárales se encuentra ubicado en el municipio de Tola, departamento de Nariño. Esta Localidad cuenta con un total de 285 usuarios residenciales.[1]

76.1 Descripción del Sitio

La localidad cuenta con una central de generación que está conformada por la siguiente infraestructura:

Tabla 223 Infraestructura de la Localidad.

GRUPO ELECTRÓGENO			
ITEM	**MARCA**	**CAPACIDAD**	**ESTADO**
1	GENERAL MOTORS	156 kVA	EN OPERACIÓN
TRANSFORMADOR			
ITEM	**CAPACIDAD (KVA)**		**ESTADO**
1	112,5		EN OPERACIÓN

Gráfica 452 Diagrama de Conexión de la Localidad.

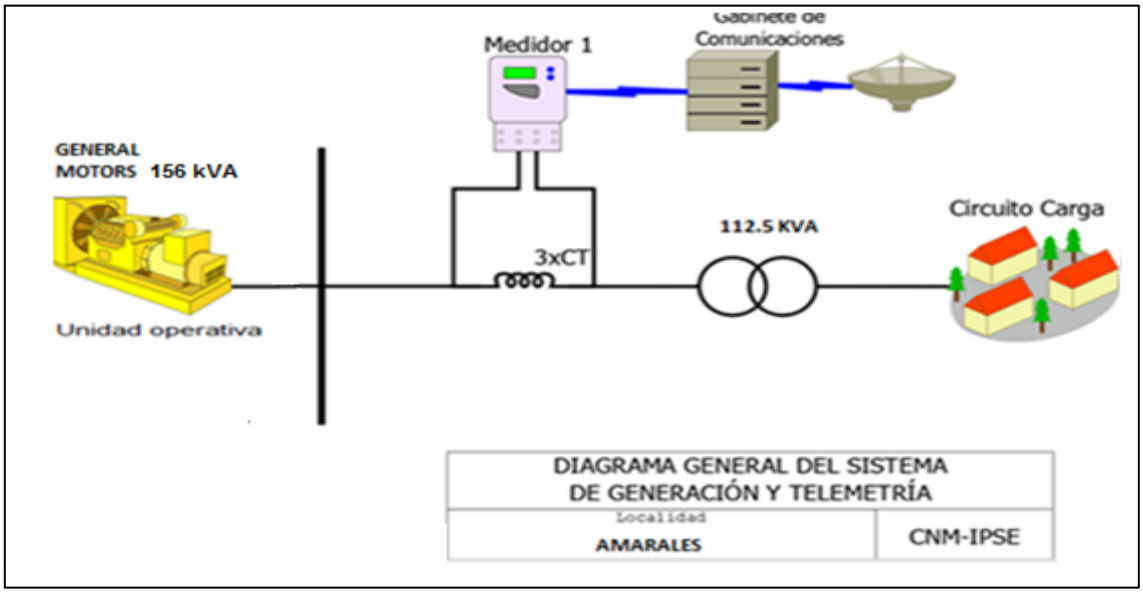

Localidad sin información por estar el sistema de Telemetría desconectado. De acuerdo a comunicación del Concejo Comunitario de Punta mulatos radicado IPSE No 20211330082442 del 2 de diciembre de 2021, certifica que en la localidad de Amárales en los meses de septiembre, octubre y primeros 13 días del mes noviembre se prestó el servicio por una planta de alquiler General Motor modelo 6-17 serie 699-1-50. Y según la comunicación de 3 de enero, confirman que están prestando el suministro de energía con la planta auxiliar.

[1] Fuente: http://reportes.sui.gov.co/ - Sistema Único de Información SUI - Año 2020.

77. BAZÁN (EL CHARCO - NARIÑO)

El Centro poblado de Bazán está localizado al norte del municipio de El Charco en la costa Pacífica de Nariño a orillas del rio Tapaje, Departamento de Nariño. Esta localidad cuenta con un total de 320 usuarios .[1]

77.1 Descripción del Sitio

La localidad cuenta con una central de generación que está conformada por la siguiente infraestructura:

Tabla 226 Infraestructura de la Localidad.

GRUPO ELECTRÓGENO			
ITEM	**MARCA**	**CAPACIDAD**	**ESTADO**
1	CUMMINS	425 KW	EN OPERACIÓN
TRANSFORMADOR			
ITEM	**CAPACIDAD (KVA)**		**ESTADO**
1	112,5		EN OPERACIÓN

Gráfica 458 Diagrama de Conexión de la Localidad.

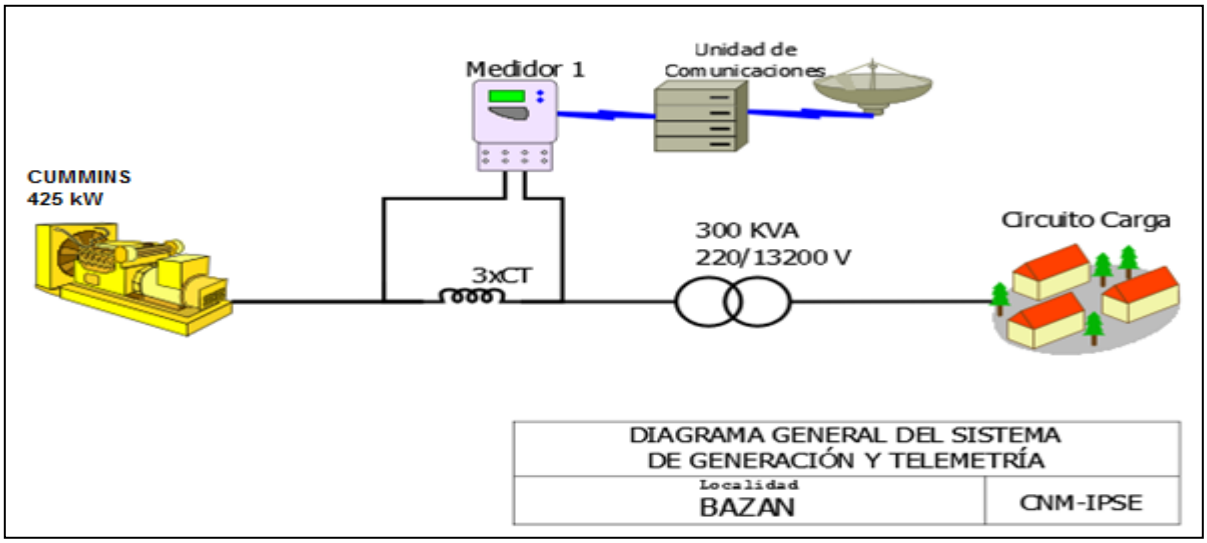

La localidad sin información completa para el presente periodo. se desconoce el estado de la prestación del servicio, actualmente por orden público no se ha podido ingresar a la Zona. Daño en el sistema de telemetría.

[1] Fuente: http://reportes.sui.gov.co/ - Sistema Único de Información SUI - Año 2020.

78. BOCAS DE CURAY (TUMACO - NARIÑO)

El Centro Poblado de Bocas de Curay, pertenece al municipio de San Andrés de Tumaco, Departamento de Nariño. Esta localidad cuenta con un total de 270 usuarios .[1]

78.1 Descripción del Sitio

La localidad cuenta con una central de generación que está conformada por la siguiente infraestructura:

Tabla 229 Infraestructura de la Localidad.

GRUPO ELECTRÓGENO			
ITEM	**MARCA**	**CAPACIDAD**	**ESTADO**
1	CUMMINS	360 Kw	EN OPERACIÓN
2	CUMMINS	180 kW	EN OPERACIÓN
TRANSFORMADOR			
ITEM	**CAPACIDAD (KVA)**		**ESTADO**
1	300		EN OPERACIÓN

Gráfica 464 Diagrama de Conexión de la Localidad.

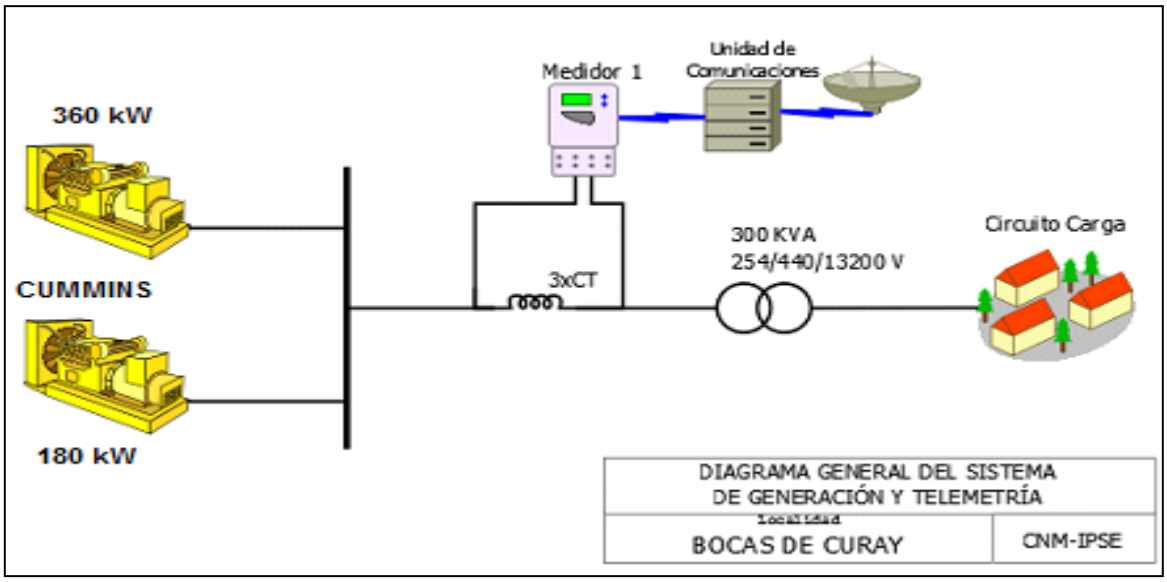

[1] Fuente: http://reportes.sui.gov.co/ - Sistema Único de Información SUI - Año 2020.

78.2 Energía

El consumo de energía eléctrica para esta localidad en *Enero* de 2022, se presenta en la siguiente tabla, donde se encuentran los valores acumulados diarios de la energía activa (kWh), reactiva (kVARh), aparente (kVAh) y del factor de potencia (p.u).

Tabla 230 Energía Activa, Reactiva, Aparente y Factor de Potencia.

BOCAS DE CURAY (TUMACO - NARIÑO)				
Fecha	**Energía Activa (kWh)**	**Energía Reactiva (kVARh)**	**Energía Aparente (kVAh)**	**Factor de Potencia (p.u)**
Enero 1, Sábado	697	232	734,09	0,95
Enero 2, Domingo	310	94	323,44	0,96
Enero 3, Lunes	282	82	293,57	0,96
Enero 4, Martes	239	75	250,30	0,95
Enero 5, Miércoles	240	75	251,45	0,95
Enero 6, Jueves	251	77	262,87	0,96
Enero 7, Viernes	236	73	246,72	0,96
Enero 8, Sábado	196	56	204,15	0,96
Enero 9, Domingo	148	44	153,96	0,96
Enero 10, Lunes	146	43	152,64	0,96
Enero 11, Martes	0	0	0,00	
Enero 12, Miércoles	325	102	340,25	0,95
Enero 13, Jueves	280	86	292,47	0,96
Enero 14, Viernes	293	89	306,14	0,96
Enero 15, Sábado	301	94	314,84	0,95
Enero 16, Domingo	368	121	387,25	0,95
Enero 17, Lunes	282	91	296,20	0,95
Enero 18, Martes	266	83	279,15	0,95
Enero 19, Miércoles	275	86	288,63	0,95
Enero 20, Jueves	282	89	295,83	0,95
Enero 21, Viernes	286	89	299,84	0,95
Enero 22, Sábado	293	91	307,25	0,95
Enero 23, Domingo	352	106	367,12	0,96
Enero 24, Lunes	294	89	307,12	0,96
Enero 25, Martes	288	92	302,28	0,95
Enero 26, Miércoles	236	76	248,19	0,95
Enero 27, Jueves	233	71	243,90	0,96
Enero 28, Viernes	239	71	249,65	0,96
Enero 29, Sábado	261	79	272,58	0,96
Enero 30, Domingo	223	70	233,41	0,95
Enero 31, Lunes	0	0	0,00	
TOTAL	**8.122**	**2.524**	**8.504,82**	**0,95**

El factor de potencia promedio fue 0,96. El día 11 y el 31 de enero no se prestó el suministro de energía.

Con referencia a Enero de 2021 (7.245 kWh), se presentó un crecimiento en la demanda de energía eléctrica del 12.10%.

78.3 Potencia

En la siguiente gráfica se presenta el comportamiento diario de la potencia para este mes.

Gráfica 466 Comportamiento Diario de la Potencia.

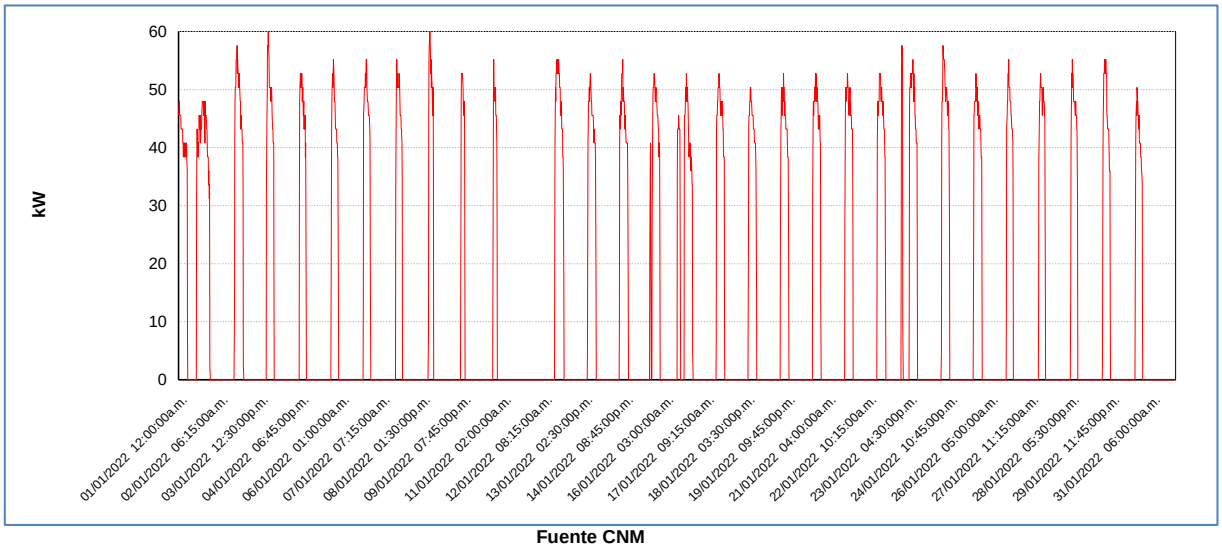

Fuente CNM

78.4 Potencia Máxima

La potencia máxima fue de 60,00kW, se presentó el Lunes 03 de Enero a las 18:45 horas. Respecto a la potencia máxima de Enero de 2021 (64,80kW), tuvo una caída de 7,41%.

En la siguiente grafica se presenta la potencia máxima diaria registrada para este mes.

Gráfica 467 Potencia Máxima Diaria-BOCAS DE CURAY (TUMACO - NARIÑO).

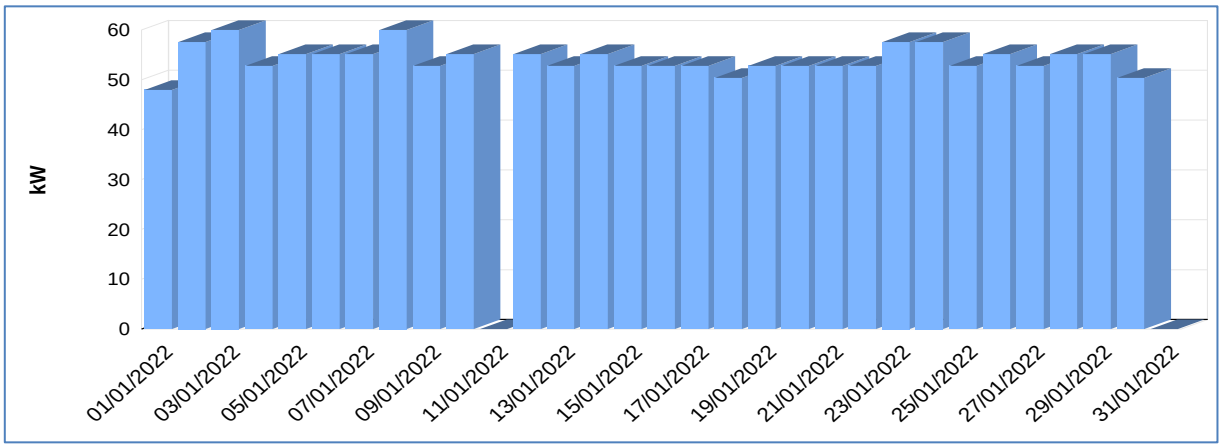

Fuente CNM

78.5 Horas de Prestación del Servicio

En Enero, se prestó el servicio de energía eléctrica en la localidad, un promedio diario de 5 Horas 53 Minutos.

A continuación se relaciona las horas promedio por día de la prestación del servicio de energía:

Tabla 231 Horas promedio por día prestación del servicio de energía

BOCAS DE CURAY (TUMACO - NARIÑO) Enero 2022	
DIA	**Horas de servicio promedio en el día [hh:mm]**
01-Ene-2022	16 Horas 45 Minutos
02-Ene-2022	6 Horas 30 Minutos
03-Ene-2022	6 Horas 15 Minutos
04-Ene-2022	5 Horas 15 Minutos
05-Ene-2022	5 Horas 30 Minutos
06-Ene-2022	5 Horas 30 Minutos
07-Ene-2022	5 Horas 0 Minutos
08-Ene-2022	4 Horas 0 Minutos
09-Ene-2022	3 Horas 15 Minutos
10-Ene-2022	3 Horas 15 Minutos
11-Ene-2022	0 Horas 0 Minutos
12-Ene-2022	7 Horas 0 Minutos
13-Ene-2022	6 Horas 30 Minutos
14-Ene-2022	6 Horas 45 Minutos
15-Ene-2022	7 Horas 0 Minutos
16-Ene-2022	9 Horas 0 Minutos
17-Ene-2022	6 Horas 30 Minutos
18-Ene-2022	6 Horas 15 Minutos
19-Ene-2022	6 Horas 15 Minutos
20-Ene-2022	6 Horas 15 Minutos
21-Ene-2022	6 Horas 15 Minutos
22-Ene-2022	6 Horas 30 Minutos
23-Ene-2022	7 Horas 45 Minutos
24-Ene-2022	6 Horas 15 Minutos
25-Ene-2022	6 Horas 30 Minutos
26-Ene-2022	5 Horas 15 Minutos
27-Ene-2022	5 Horas 15 Minutos
28-Ene-2022	5 Horas 15 Minutos
29-Ene-2022	6 Horas 0 Minutos
30-Ene-2022	5 Horas 30 Minutos
31-Ene-2022	0 Horas 0 Minutos

Fuente CNM

78.6 Curvas de Carga

En la siguiente gráfica, se presenta el comportamiento de la carga promedio para el mes.

Gráfica 470 Curva de Carga Promedio Diaria Mensual

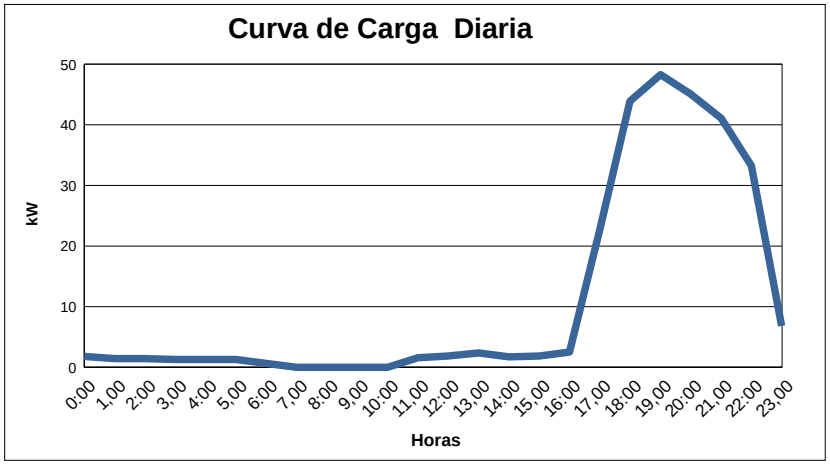

Fuente CNM

En la gráfica anterior se comparan las curvas de carga promedio diarias de Ene-2021 y del Ene-2022, presentándose una caída en la demanda del 3,54%.

79. BOCAS DE PRIETA (OLAYA HERRERA - NARIÑO)

La localidad menor de Bocas de Prieta pertenece al municipio de Olaya Herrera, Departamento de Nariño. Esta localidad cuenta con un total de 165 usuarios.[1]

79.1 Descripción del Sitio

La localidad cuenta con una central de generación que está conformada por la siguiente infraestructura:

Tabla 232 Infraestructura de la Localidad.

GRUPO ELECTRÓGENO			
ITEM	**MARCA**	**CAPACIDAD**	**ESTADO**
1	CUMMINS	75 KW	EN OPERACIÓN
TRANSFORMADOR			
ITEM	**CAPACIDAD (KVA)**		**ESTADO**
1	112,5		EN OPERACIÓN

Gráfica 471 Diagrama de Conexión de la Localidad.

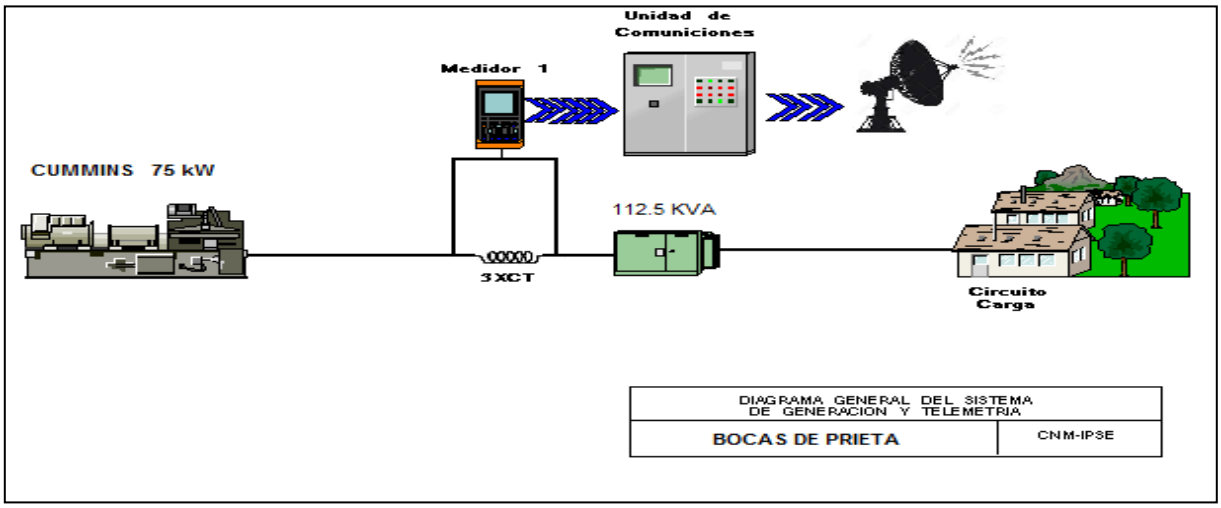

[1] Fuente: http://reportes.sui.gov.co/ - Sistema Único de Información SUI - Año 2020.

79.2 Energía

El consumo de energía eléctrica para esta localidad en *Enero* de 2022, se presenta en la siguiente tabla, donde se encuentran los valores acumulados diarios de la energía activa (kWh), reactiva (kVARh), aparente (kVAh) y del factor de potencia (p.u).

Tabla 233 Energía Activa, Reactiva, Aparente y Factor de Potencia.

BOCAS DE PRIETA (OLAYA HERRERA - NARIÑO)				
Fecha	**Energía Activa (kWh)**	**Energía Reactiva (kVARh)**	**Energía Aparente (kVAh)**	**Factor de Potencia (p.u)**
Enero 1, Sábado	182	55	190,17	0,96
Enero 2, Domingo	63	17	65,66	0,97
Enero 3, Lunes	77	21	80,19	0,97
Enero 4, Martes	80	22	83,04	0,96
Enero 5, Miércoles	68	19	70,06	0,96
Enero 6, Jueves	92	25	95,50	0,97
Enero 7, Viernes	79	22	82,04	0,96
Enero 8, Sábado	79	23	82,13	0,96
Enero 9, Domingo	92	26	96,05	0,96
Enero 10, Lunes	74	22	76,73	0,96
Enero 11, Martes	85	23	87,96	0,97
Enero 12, Miércoles	81	22	83,53	0,96
Enero 13, Jueves	83	23	85,72	0,96
Enero 14, Viernes	76	22	78,96	0,96
Enero 15, Sábado	82	24	85,24	0,96
Enero 16, Domingo	100	27	103,80	0,96
Enero 17, Lunes	75	19	77,40	0,97
Enero 18, Martes	72	19	74,73	0,97
Enero 19, Miércoles	82	22	84,44	0,97
Enero 20, Jueves	142	43	148,65	0,96
Enero 21, Viernes	77	19	78,96	0,97
Enero 22, Sábado	81	22	84,42	0,96
Enero 23, Domingo	113	32	117,25	0,96
Enero 24, Lunes	77	20	79,29	0,97
Enero 25, Martes	75	20	77,78	0,97
Enero 26, Miércoles	74	21	76,57	0,96
Enero 27, Jueves	94	27	97,67	0,96
Enero 28, Viernes	89	25	92,53	0,96
Enero 29, Sábado	80	22	82,81	0,96
Enero 30, Domingo	71	20	74,25	0,96
Enero 31, Lunes	81	25	84,66	0,95
TOTAL	**2.675**	**749**	**2.777,91**	**0,96**

El factor de potencia promedio fue 0,96.

Con referencia a Enero de 2021 (2.462 kWh), se presentó un crecimiento en la demanda de energía eléctrica del 8,65%.

Gráfica 472 Energía Activa, Reactiva y Factor de Potencia – BOCAS DE PRIETA (OLAYA HERRERA - NARIÑO).

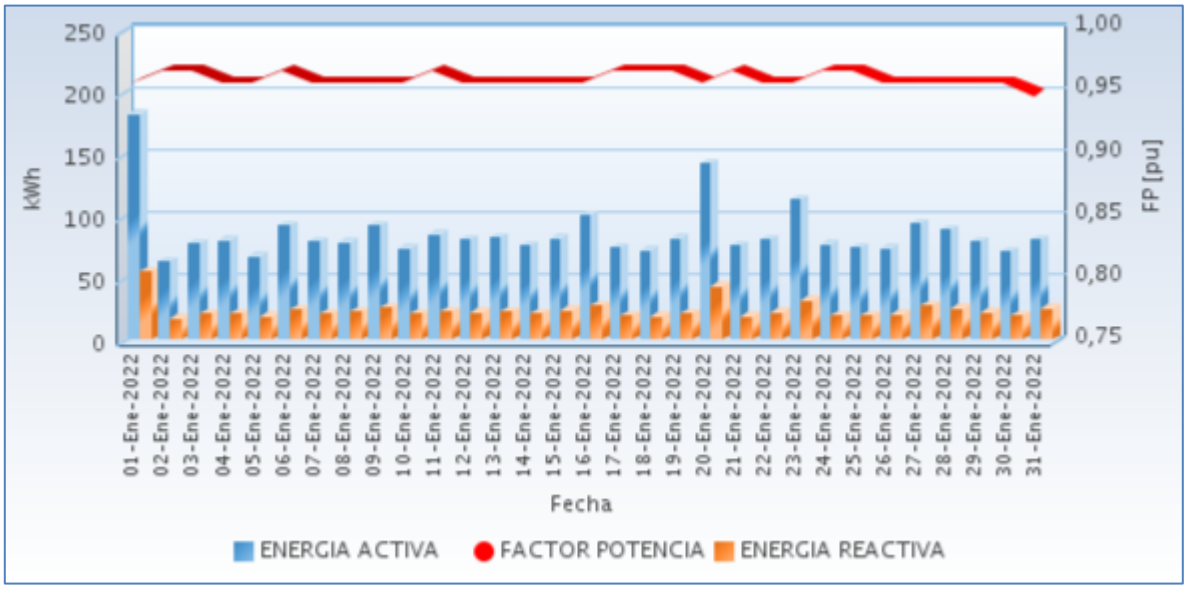

Fuente CNM

79.3 Potencia

En la siguiente gráfica se presenta el comportamiento diario de la potencia para este mes.

Gráfica 473 Comportamiento Diario de la Potencia.

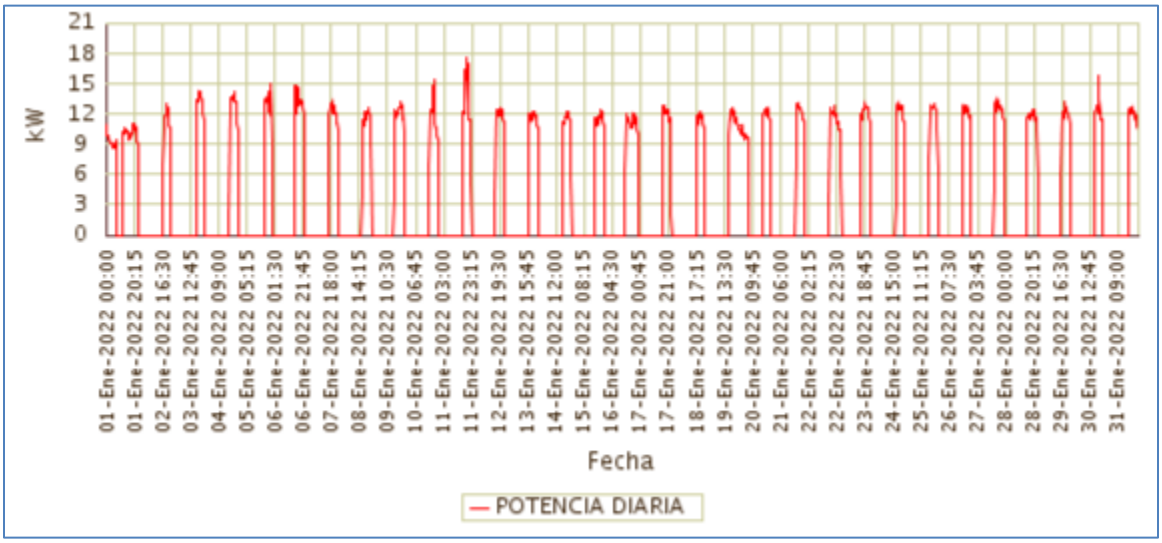

Fuente CNM

79.4 Potencia Máxima

La potencia máxima fue de 17,64kW, se presentó el Martes 11 de Enero a las 19:30 horas. Respecto a la potencia máxima de Enero de 2021 (15,00kW), tuvo una variación de 17,60%.

En la siguiente grafica se presenta la potencia máxima diaria registrada para este mes.

Gráfica 474 Potencia Máxima Diaria-BOCAS DE PRIETA (OLAYA HERRERA - NARIÑO).

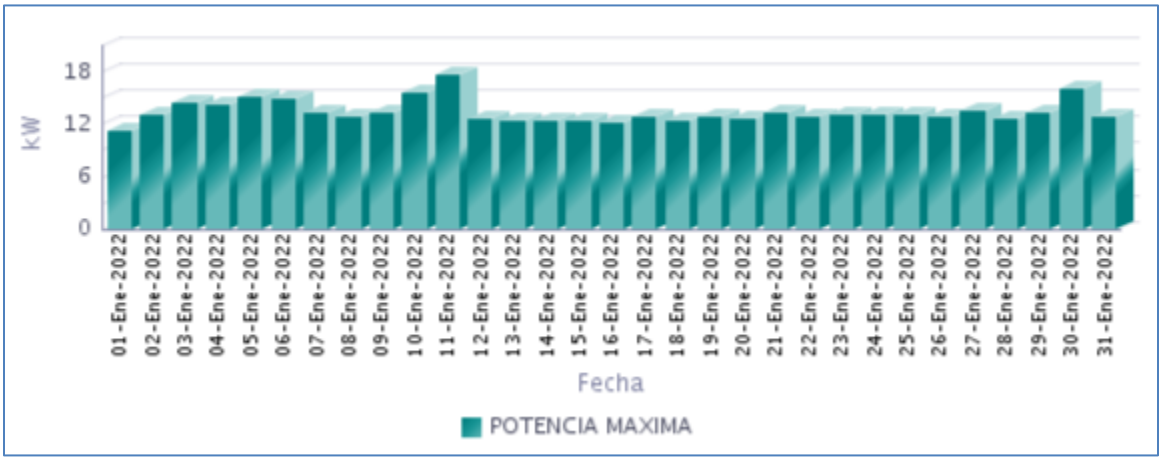

Fuente CNM

79.5 Horas de Prestación del Servicio

En Enero, se prestó el servicio de energía eléctrica en la localidad, un promedio diario de 7 Horas 22 Minutos, como se presenta en la siguiente gráfica.

Gráfica 475 Horas Efectivas de Prestación del Servicio - BOCAS DE PRIETA (OLAYA HERRERA - NARIÑO),

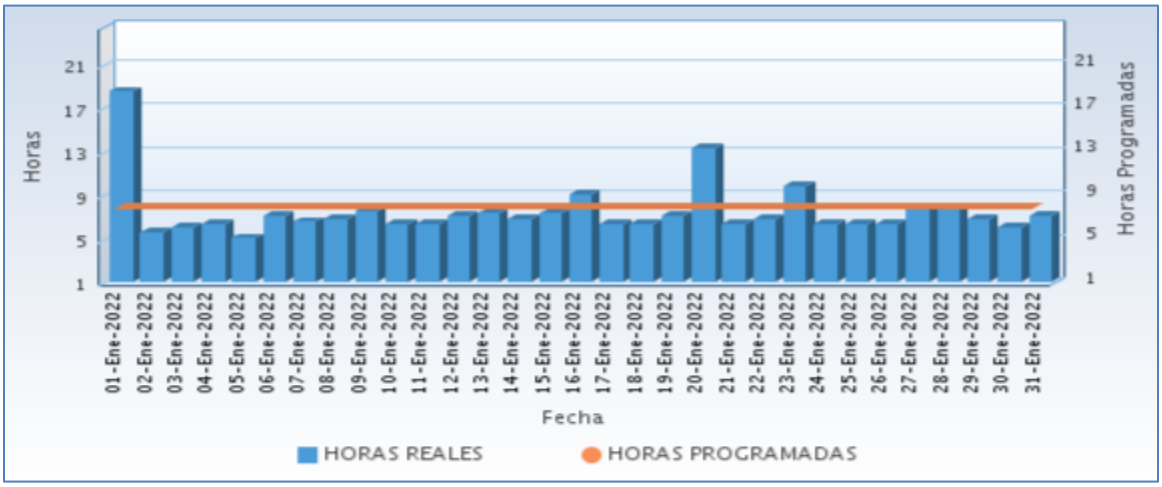

Fuente CNM

A continuación se relaciona las horas promedio por día de la prestación del servicio de energía:

Tabla 234 Horas promedio por día prestación del servicio de energía

BOCAS DE PRIETA (OLAYA HERRERA - NARIÑO) Enero 2022	
DIA	**Horas de servicio promedio en el día [hh:mm]**
01-Ene-2022	18 Horas 30 Minutos
02-Ene-2022	5 Horas 30 Minutos
03-Ene-2022	6 Horas 0 Minutos
04-Ene-2022	6 Horas 15 Minutos
05-Ene-2022	5 Horas 0 Minutos
06-Ene-2022	7 Horas 0 Minutos
07-Ene-2022	6 Horas 30 Minutos
08-Ene-2022	6 Horas 45 Minutos
09-Ene-2022	7 Horas 30 Minutos
10-Ene-2022	6 Horas 15 Minutos
11-Ene-2022	6 Horas 15 Minutos
12-Ene-2022	7 Horas 0 Minutos
13-Ene-2022	7 Horas 15 Minutos
14-Ene-2022	6 Horas 45 Minutos
15-Ene-2022	7 Horas 15 Minutos
16-Ene-2022	9 Horas 0 Minutos
17-Ene-2022	6 Horas 15 Minutos
18-Ene-2022	6 Horas 15 Minutos
19-Ene-2022	7 Horas 0 Minutos
20-Ene-2022	13 Horas 15 Minutos
21-Ene-2022	6 Horas 15 Minutos
22-Ene-2022	6 Horas 45 Minutos
23-Ene-2022	9 Horas 45 Minutos
24-Ene-2022	6 Horas 15 Minutos
25-Ene-2022	6 Horas 15 Minutos
26-Ene-2022	6 Horas 15 Minutos
27-Ene-2022	7 Horas 45 Minutos
28-Ene-2022	7 Horas 45 Minutos
29-Ene-2022	6 Horas 45 Minutos
30-Ene-2022	6 Horas 0 Minutos
31-Ene-2022	7 Horas 0 Minutos

Fuente CNM

79.6 Curvas de Carga

En la siguiente gráfica, se presenta el comportamiento de la carga promedio para el mes.

Gráfica 476 Curva de Carga Promedio Diaria Mensual

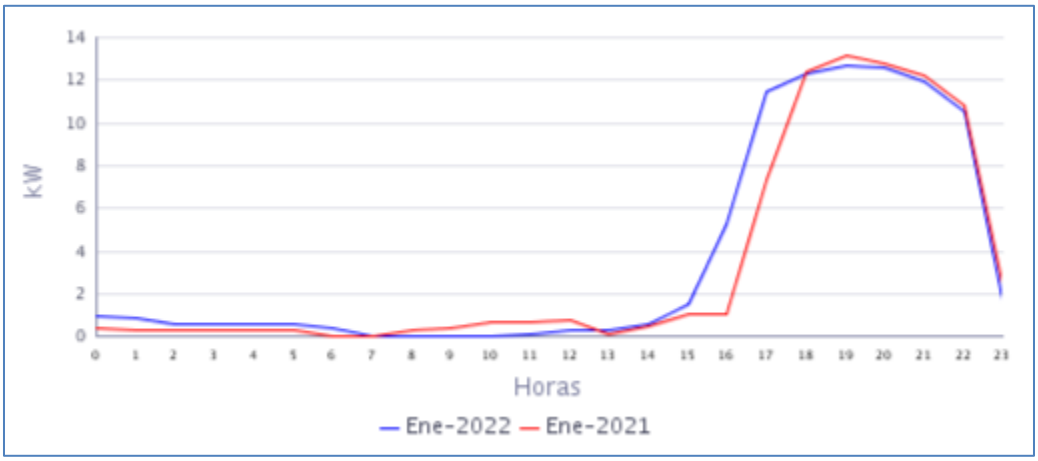

Fuente CNM

En la gráfica anterior se comparan las curvas de carga promedio diarias de Ene-2021 y del Ene-2022, presentándose un crecimiento en la demanda de 8,65%.

80. BOLÍVAR (SAN PEDRO) (EL CHARCO - NARIÑO)

El Centro poblado de Bolívar San Pedro pertenece al municipio de Charco, Departamento de Nariño. Esta localidad cuenta con un total de 266 usuarios.[1]

80.1 Descripción del Sitio

La localidad cuenta con una central de generación que está conformada por la siguiente infraestructura:

Tabla 235 Infraestructura de la Localidad.

GRUPO ELECTRÓGENO			
ITEM	**MARCA**	**CAPACIDAD**	**ESTADO**
1	CATERPILLAR	105 kW	EN OPERACIÓN
TRANSFORMADOR			
ITEM	**CAPACIDAD (KVA)**		**ESTADO**
1	112,5		EN OPERACIÓN

Gráfica 477 Diagrama de Conexión de la Localidad.

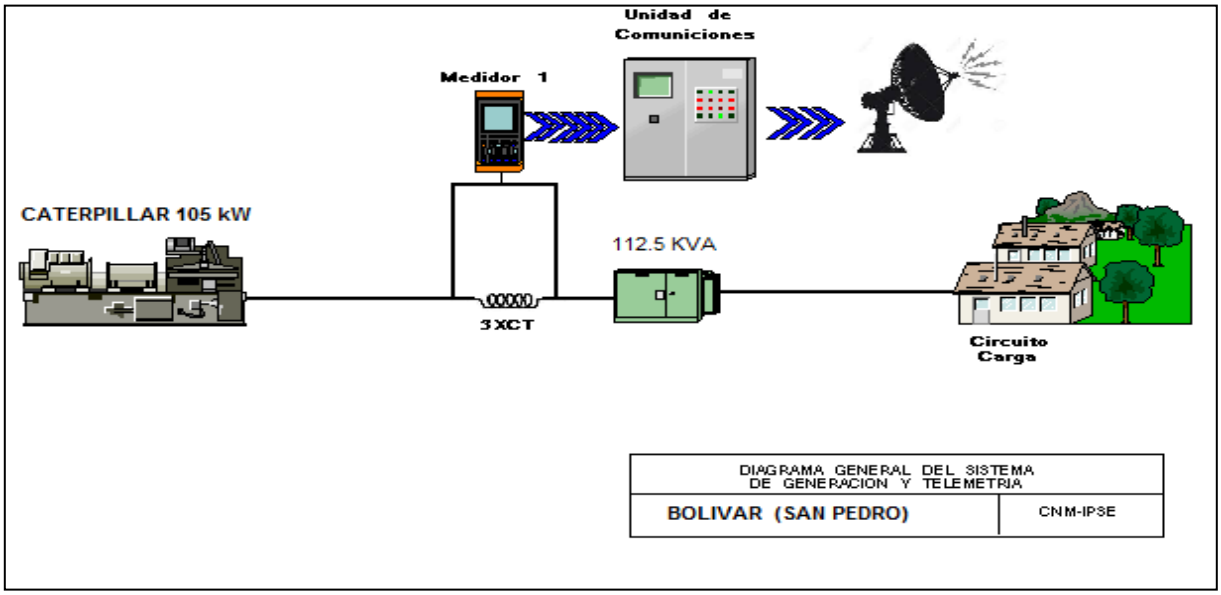

La localidad sin información para el presente periodo. se desconoce el estado de la prestación del servicio, actualmente por orden público no se ha podido ingresar a la Zona. Daño en el sistema de telemetría.

[1] Fuente: http://reportes.sui.gov.co/ - Sistema Único de Información SUI - Año 2020.

81. EL BAJITO DE ECHANDIA (MOSQUERA - NARIÑO)

El centro poblado de El Bajito de Echandía se encuentra ubicado en el municipio de Mosquera, departamento de Nariño. Esta Localidad cuenta con un total de 195 usuarios residenciales.[1]

81.1 Descripción del Sitio

La localidad cuenta con una central de generación que está conformada por la siguiente infraestructura:

Tabla 238 Infraestructura de la Localidad.

GRUPO ELECTRÓGENO			
ITEM	**MARCA**	**CAPACIDAD**	**ESTADO**
1	STANFORD	95 KVA	EN OPERACIÓN

Gráfica 483 Diagrama de Conexión de la Localidad.

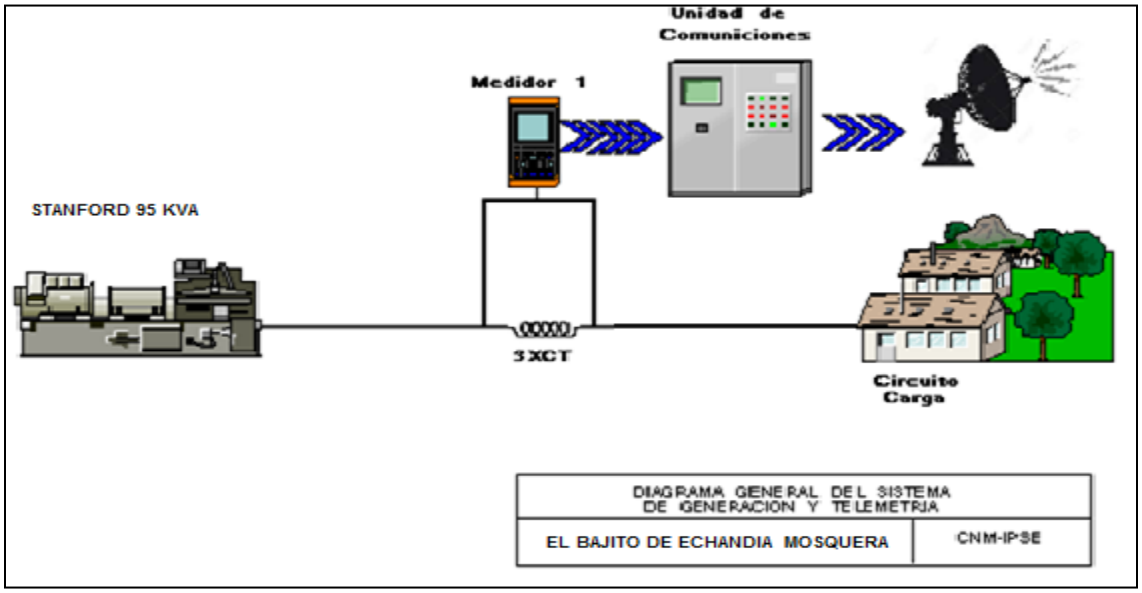

Localidad sin información por desconexión del sistema de telemetría. Localidad con servicio de energía.

[1] Fuente: http://reportes.sui.gov.co/ - Sistema Único de Información SUI - Año 2020.

82. EL CUIL PUEBLO NUEVO (EL CHARCO - NARIÑO)

El Caserío de El Cuil (Pueblo Nuevo) pertenece al municipio de El Charco, Departamento de Nariño. Esta localidad cuenta con un total de 252 usuarios.[1]

82.1 Descripción del Sitio

La localidad cuenta con una central de generación que está conformada por la siguiente infraestructura:

Tabla 241 Infraestructura de la Localidad.

GRUPO ELECTRÓGENO			
ITEM	**MARCA**	**CAPACIDAD**	**ESTADO**
1	CATERPILLAR	200 kW	EN OPERACIÓN
TRANSFORMADOR			
ITEM	**CAPACIDAD (KVA)**		**ESTADO**
1	150		EN OPERACIÓN

Gráfica 489 Diagrama de Conexión de la Localidad.

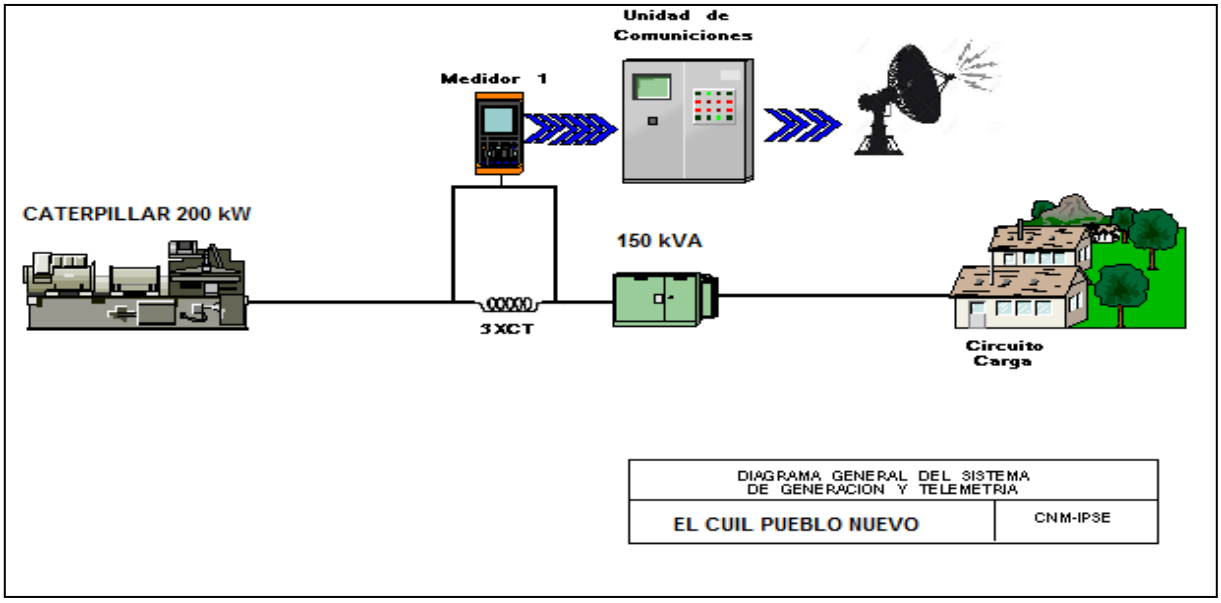

La localidad sin información para el presente periodo, se desconoce el estado de la prestación del servicio, actualmente por orden público no se ha podido ingresar a la Zona. Daño en el sistema de telemetría.

[1] Fuente: http://reportes.sui.gov.co/ - Sistema Único de Información SUI - Año 2020.

83. LA ENSENADA (SANTA BARBARA (ISCUANDE) - NARIÑO)

El Centro poblado de La Ensenada pertenece al municipio de Santa Bárbara (Iscuandé), Departamento de Nariño. Esta localidad cuenta con un total de 210 usuarios.[1]

83.1 Descripción del Sitio

La localidad cuenta con una central de generación que está conformada por la siguiente infraestructura:

Tabla 244 Infraestructura de la Localidad.

GRUPO ELECTRÓGENO			
ITEM	**MARCA**	**CAPACIDAD**	**ESTADO**
1	DELLENT	110 kW	EN OPERACIÓN
TRANSFORMADOR			
ITEM	**CAPACIDAD (KVA)**		**ESTADO**
1	112,5		EN OPERACIÓN

Gráfica 495 Diagrama de Conexión de la Localidad.

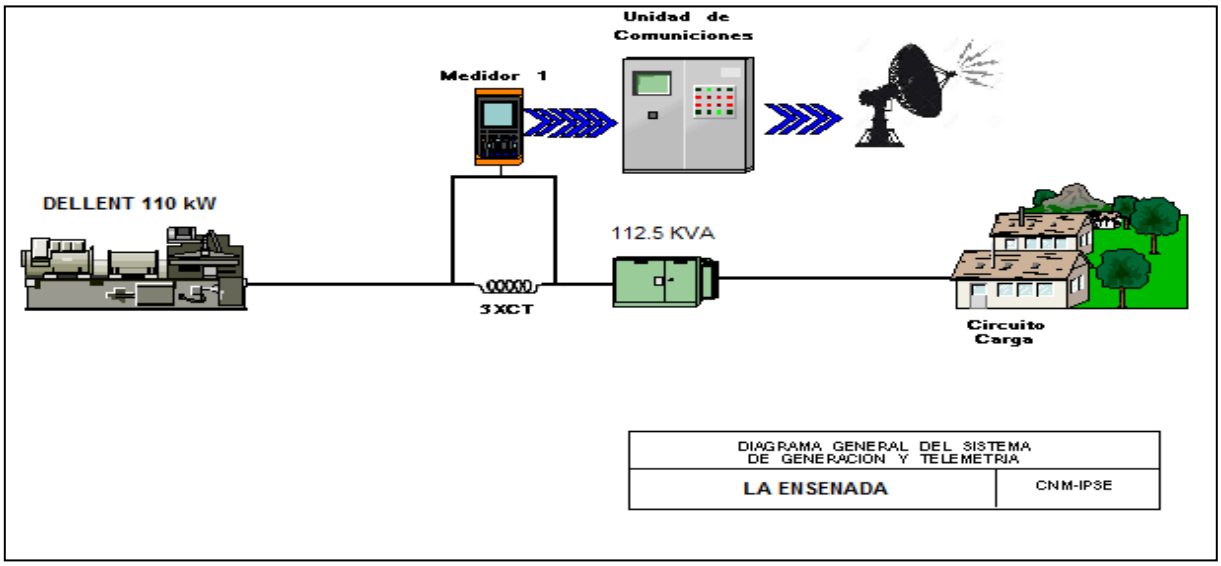

[1] Fuente: http://reportes.sui.gov.co/ - Sistema Único de Información SUI - Año 2020.

83.2 Energía

El consumo de energía eléctrica para esta localidad en *Enero* de 2022, se presenta en la siguiente tabla, donde se encuentran los valores acumulados diarios de la energía activa (kWh), reactiva (kVARh), aparente (kVAh) y del factor de potencia (p.u).

Tabla 245 Energía Activa, Reactiva, Aparente y Factor de Potencia.

LA ENSENADA (SANTA BARBARA (ISCUANDE) - NARIÑO)				
Fecha	**Energía Activa (kWh)**	**Energía Reactiva (kVARh)**	**Energía Aparente (kVAh)**	**Factor de Potencia (p.u)**
Enero 1, Sábado	226	118	255,57	0,89
Enero 2, Domingo	84	38	92,60	0,91
Enero 3, Lunes	85	37	93,02	0,92
Enero 4, Martes	93	42	102,35	0,91
Enero 5, Miércoles	84	40	92,87	0,90
Enero 6, Jueves	86	39	95,00	0,91
Enero 7, Viernes	87	39	95,76	0,91
Enero 8, Sábado	0	0	0,00	
Enero 9, Domingo	0	0	0,00	
Enero 10, Lunes	74	26	78,35	0,94
Enero 11, Martes	84	35	91,45	0,92
Enero 12, Miércoles	87	37	94,78	0,92
Enero 13, Jueves	86	38	94,48	0,91
Enero 14, Viernes	85	38	93,22	0,92
Enero 15, Sábado	84	38	92,17	0,91
Enero 16, Domingo	78	26	81,84	0,95
Enero 17, Lunes	84	36	91,16	0,92
Enero 18, Martes	87	35	94,09	0,93
Enero 19, Miércoles	89	34	95,01	0,94
Enero 20, Jueves	88	34	94,78	0,93
Enero 21, Viernes	84	38	91,94	0,91
Enero 22, Sábado	82	37	89,59	0,91
Enero 23, Domingo	66	30	72,08	0,91
Enero 24, Lunes	92	42	101,33	0,91
Enero 25, Martes	88	43	97,73	0,90
Enero 26, Miércoles	87	41	95,92	0,90
Enero 27, Jueves	90	41	98,53	0,91
Enero 28, Viernes	104	49	115,11	0,90
Enero 29, Sábado	85	42	94,95	0,90
Enero 30, Domingo	83	43	93,08	0,89
Enero 31, Lunes	88	43	97,75	0,90
TOTAL	**2.621**	**1.179**	**2.874,55**	**0,91**

El factor de potencia promedio fue 0,91.

Con referencia a Enero de 2021 (2.765 kWh), se presentó una caída en la demanda de energía eléctrica del 5,20%.

Gráfica 496 Energía Activa, Reactiva y Factor de Potencia – LA ENSENADA (SANTA BARBARA (ISCUANDE) - NARIÑO).

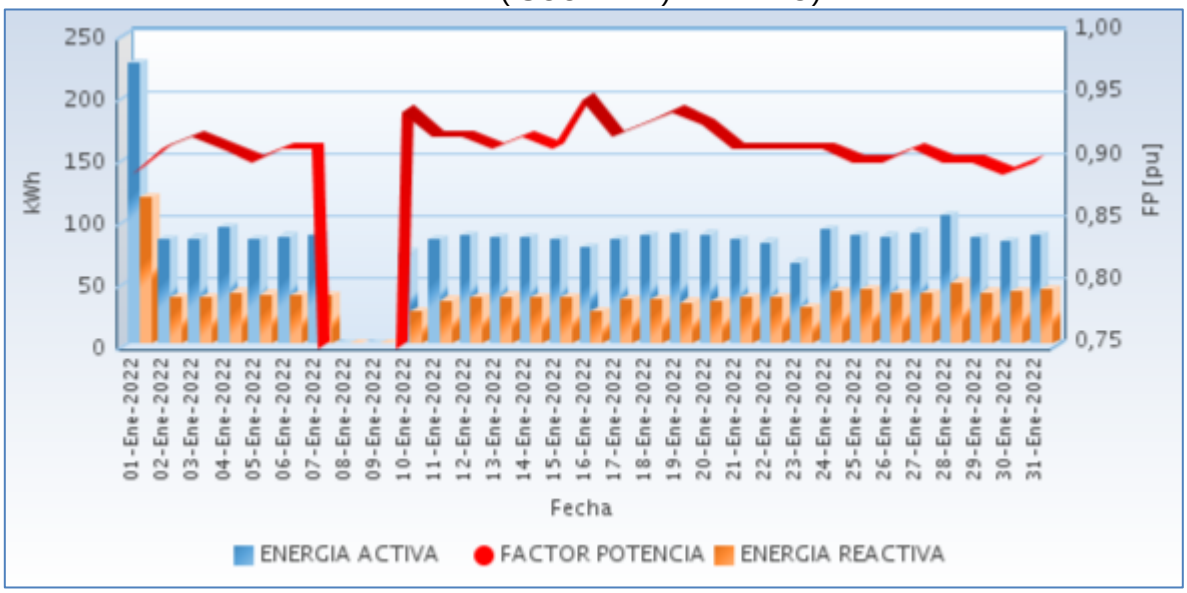

Fuente CNM

83.3 Potencia

En la siguiente gráfica se presenta el comportamiento diario de la potencia para este mes.

Gráfica 497 Comportamiento Diario de la Potencia.

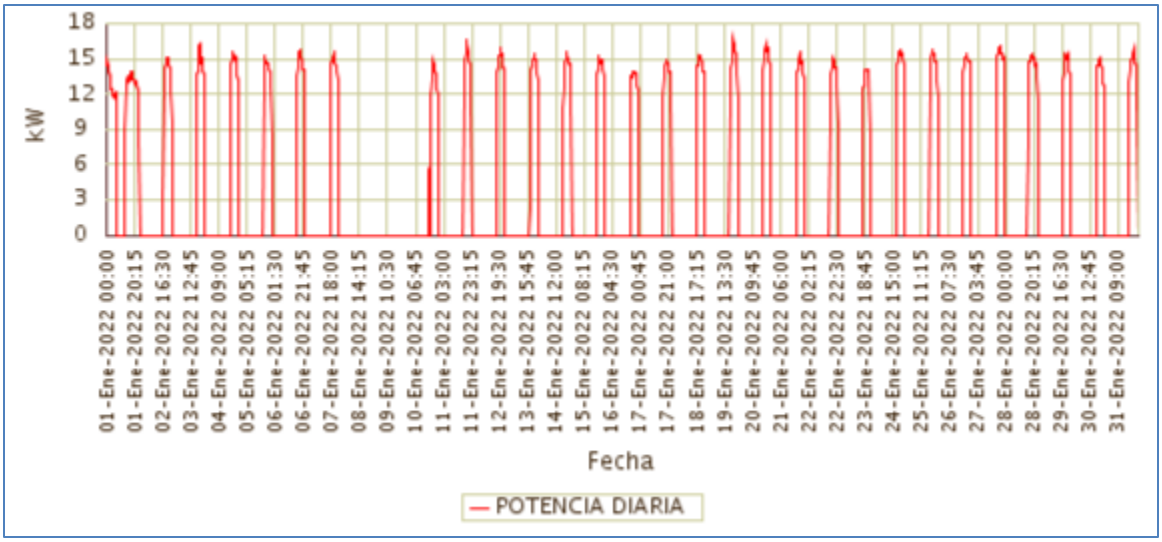

Fuente CNM

83.4 Potencia Máxima

La potencia máxima fue de 16,80kW, se presentó el Miércoles 19 de Enero a las 19:45 horas. Respecto a la potencia máxima de Enero de 2021 (18,18kW), tuvo una caída de 7,57%.

En la siguiente grafica se presenta la potencia máxima diaria registrada para este mes.

Gráfica 498 Potencia Máxima Diaria-LA ENSENADA (SANTA BARBARA (ISCUANDE) - NARIÑO).

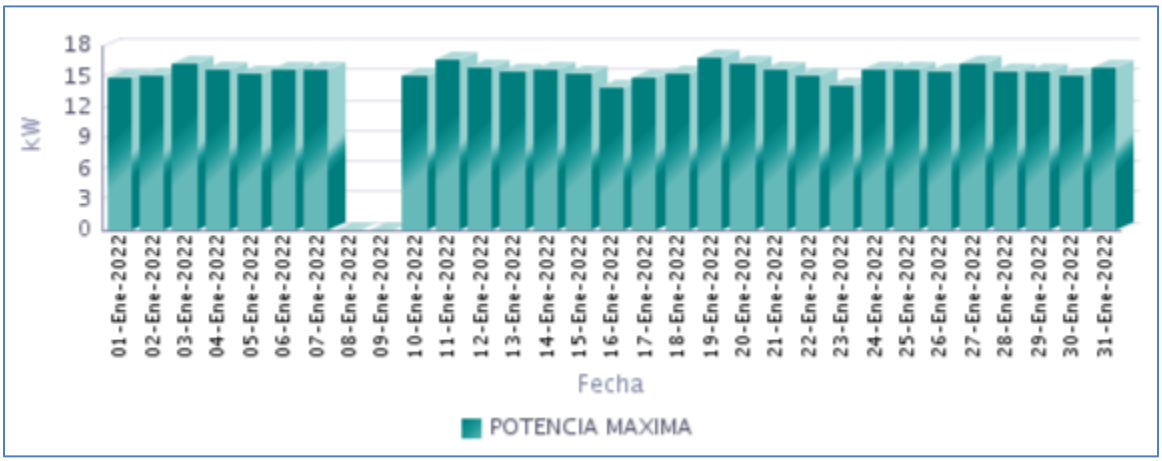

Fuente CNM

83.5 Horas de Prestación del Servicio

En Enero, se prestó el servicio de energía eléctrica en la localidad, un promedio diario de 6 Horas 1 Minutos, como se presenta en la siguiente gráfica.

Gráfica 499 Horas Efectivas de Prestación del Servicio - LA ENSENADA (SANTA BARBARA (ISCUANDE) - NARIÑO),

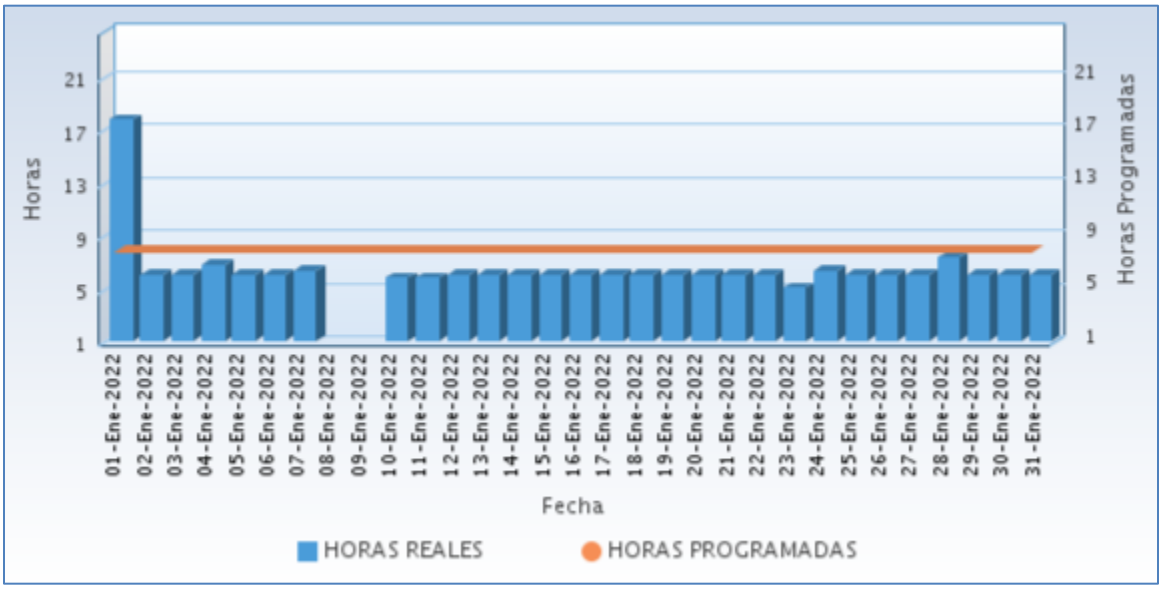

Fuente CNM

A continuación se relaciona las horas promedio por día de la prestación del servicio de energía:

Tabla 246 Horas promedio por día prestación del servicio de energía

LA ENSENADA (SANTA BARBARA (ISCUANDE) - NARIÑO) Enero 2022	
DIA	**Horas de servicio promedio en el día [hh:mm]**
01-Ene-2022	17 Horas 45 Minutos
02-Ene-2022	6 Horas 0 Minutos
03-Ene-2022	6 Horas 0 Minutos
04-Ene-2022	6 Horas 45 Minutos
05-Ene-2022	6 Horas 0 Minutos
06-Ene-2022	6 Horas 0 Minutos
07-Ene-2022	6 Horas 15 Minutos
08-Ene-2022	0 Horas 0 Minutos
09-Ene-2022	0 Horas 0 Minutos
10-Ene-2022	5 Horas 45 Minutos
11-Ene-2022	5 Horas 45 Minutos
12-Ene-2022	6 Horas 0 Minutos
13-Ene-2022	6 Horas 0 Minutos
14-Ene-2022	6 Horas 0 Minutos
15-Ene-2022	6 Horas 0 Minutos
16-Ene-2022	6 Horas 0 Minutos
17-Ene-2022	6 Horas 0 Minutos
18-Ene-2022	6 Horas 0 Minutos
19-Ene-2022	6 Horas 0 Minutos
20-Ene-2022	6 Horas 0 Minutos
21-Ene-2022	6 Horas 0 Minutos
22-Ene-2022	6 Horas 0 Minutos
23-Ene-2022	5 Horas 0 Minutos
24-Ene-2022	6 Horas 15 Minutos
25-Ene-2022	6 Horas 0 Minutos
26-Ene-2022	6 Horas 0 Minutos
27-Ene-2022	6 Horas 0 Minutos
28-Ene-2022	7 Horas 15 Minutos
29-Ene-2022	6 Horas 0 Minutos
30-Ene-2022	6 Horas 0 Minutos
31-Ene-2022	6 Horas 0 Minutos

Fuente CNM

83.6 Curvas de Carga

En la siguiente gráfica, se presenta el comportamiento de la carga promedio para el mes.

Gráfica 500 Curva de Carga Promedio Diaria Mensual

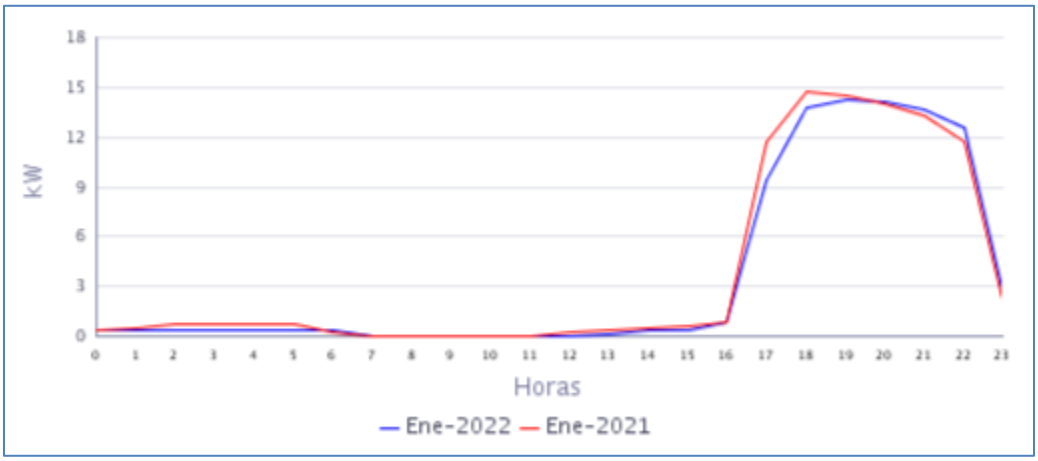

Fuente CNM

En la gráfica anterior se comparan las curvas de carga promedio diarias de Ene-2021 y del Ene-2022, presentándose una caída en la demanda del 5,20%.

84. LA VIGIA (LA TOLA - NARIÑO)

El Centro poblado de Vigía de la Mar se encuentra ubicado en el municipio de Tola, departamento de Nariño. Esta Localidad cuenta con un total de 151 usuarios residenciales.[1]

84.1 Descripción del Sitio

La localidad cuenta con una central de generación que está conformada por la siguiente infraestructura:

Tabla 247 Infraestructura de la Localidad.

GRUPO ELECTRÓGENO			
ITEM	**MARCA**	**CAPACIDAD**	**ESTADO**
1	DETROIT DIESEL	150 kW	EN OPERACIÓN
TRANSFORMADOR			
ITEM	**CAPACIDAD**		**ESTADO**
1	112,5 KVA		EN OPERACIÓN

Gráfica 501 Diagrama de Conexión de la Localidad.

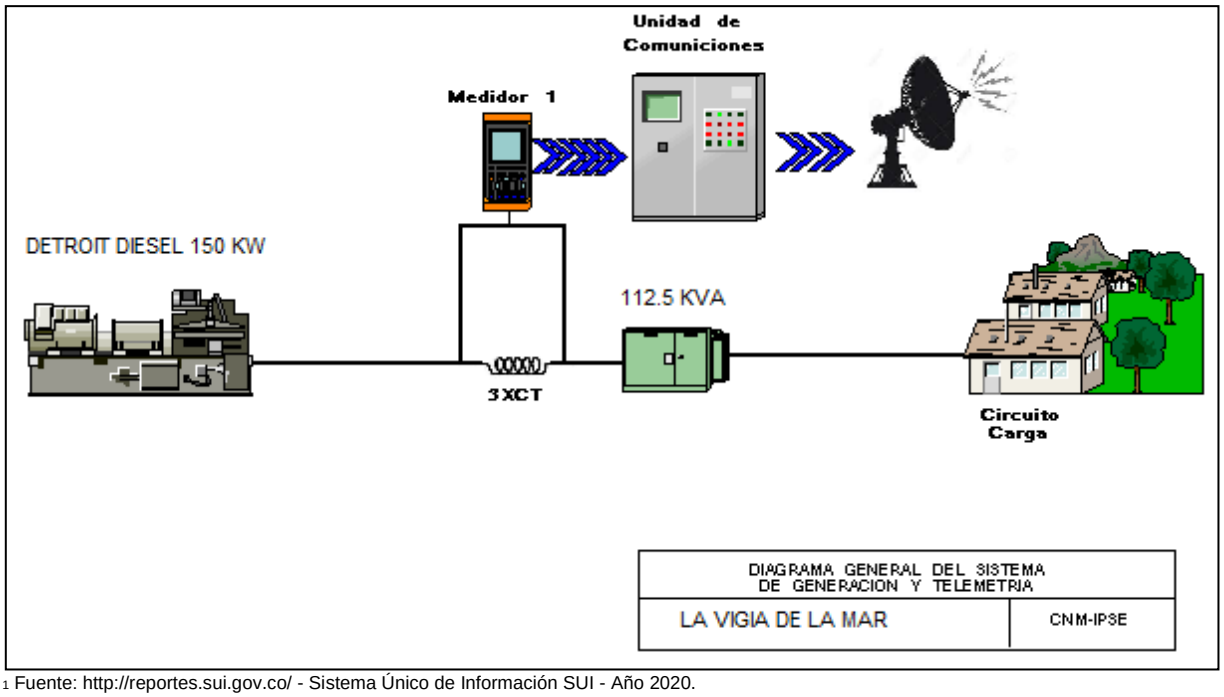

[1] Fuente: http://reportes.sui.gov.co/ - Sistema Único de Información SUI - Año 2020.

84.2 Energía

El consumo de energía eléctrica para esta localidad en *Enero* de 2022, se presenta en la siguiente tabla, donde se encuentran los valores acumulados diarios de la energía activa (kWh), reactiva (kVARh), aparente (kVAh) y del factor de potencia (p.u).

Tabla 248 Energía Activa, Reactiva, Aparente y Factor de Potencia.

LA VIGIA (LA TOLA - NARIÑO)				
Fecha	**Energía Activa (kWh)**	**Energía Reactiva (kVARh)**	**Energía Aparente (kVAh)**	**Factor de Potencia (p.u)**
Enero 1, Sábado	355	189	402,25	0,88
Enero 2, Domingo	230	120	258,89	0,89
Enero 3, Lunes	240	123	269,29	0,89
Enero 4, Martes	182	93	204,69	0,89
Enero 5, Miércoles	183	95	206,58	0,89
Enero 6, Jueves	265	134	296,97	0,89
Enero 7, Viernes	261	134	293,68	0,89
Enero 8, Sábado	235	122	264,34	0,89
Enero 9, Domingo	264	132	294,75	0,89
Enero 10, Lunes	248	120	275,46	0,90
Enero 11, Martes	247	122	275,79	0,90
Enero 12, Miércoles	242	120	270,30	0,90
Enero 13, Jueves	250	125	278,96	0,89
Enero 14, Viernes	229	127	261,68	0,87
Enero 15, Sábado	256	114	279,76	0,91
Enero 16, Domingo	212	88	229,34	0,92
Enero 17, Lunes	217	90	235,03	0,92
Enero 18, Martes	331	147	362,18	0,91
Enero 19, Miércoles	220	91	238,16	0,92
Enero 20, Jueves	214	89	231,52	0,92
Enero 21, Viernes	210	83	226,30	0,93
Enero 22, Sábado	205	84	222,07	0,93
Enero 23, Domingo	198	78	212,96	0,93
Enero 24, Lunes	166	64	177,80	0,93
Enero 25, Martes	200	81	216,15	0,93
Enero 26, Miércoles	204	74	216,51	0,94
Enero 27, Jueves	175	90	196,50	0,89
Enero 28, Viernes	237	141	275,39	0,86
Enero 29, Sábado	214	84	229,66	0,93
Enero 30, Domingo	198	76	212,25	0,93
Enero 31, Lunes	195	79	210,48	0,93
TOTAL	**7.083**	**3.306**	**7.816,39**	**0,91**

El factor de potencia promedio fue 0,91.

Con referencia a Enero de 2021 (6.255 kWh), se presentó un crecimiento en la demanda de energía eléctrica del 13,23%. Este comportamiento es debido al aumento en las horas de prestación del servicio de energía.

Gráfica 502 Energía Activa, Reactiva y Factor de Potencia – LA VIGIA (LA TOLA - NARIÑO).

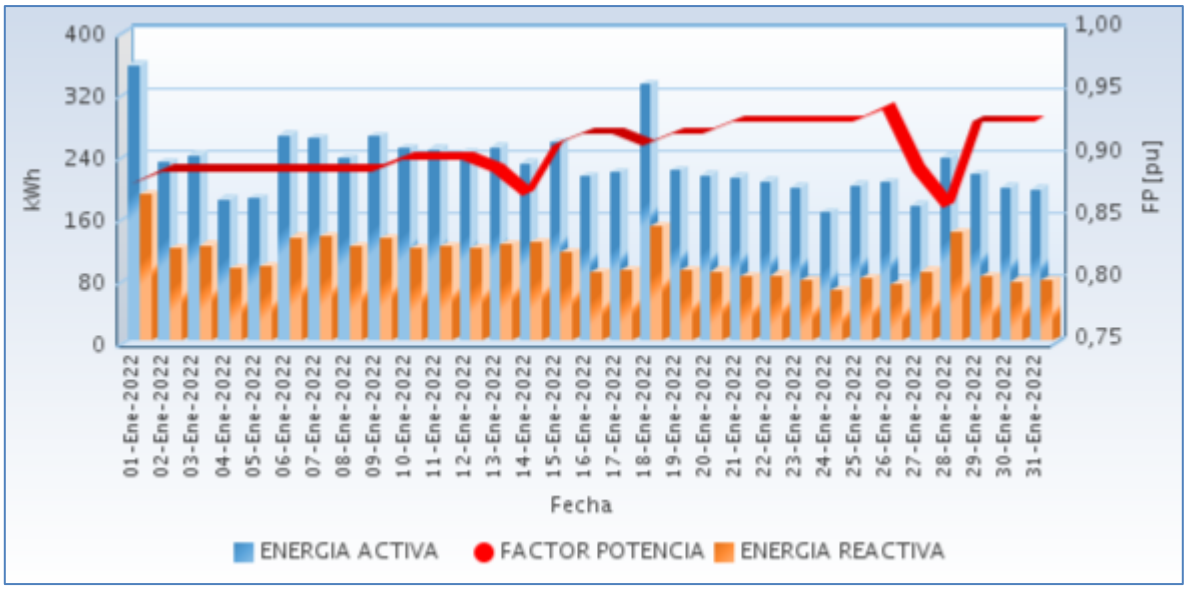

Fuente CNM

84.3 Potencia

En la siguiente gráfica se presenta el comportamiento diario de la potencia para este mes.

Gráfica 503 Comportamiento Diario de la Potencia.

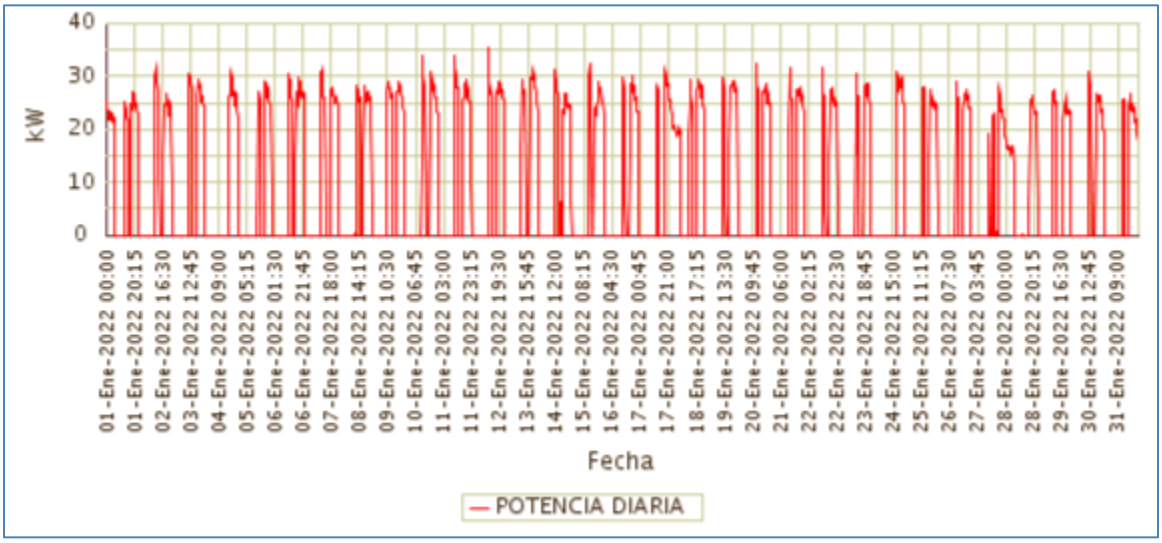

Fuente CNM

84.4 Potencia Máxima

La potencia máxima fue de 35,48kW, se presentó el Miércoles 12 de Enero a las 11:15 horas. Respecto a la potencia máxima de Enero de 2021 (30,08kW), tuvo una variación de 17,95%.

En la siguiente grafica se presenta la potencia máxima diaria registrada para este mes.

Gráfica 504 Potencia Máxima Diaria-LA VIGIA (LA TOLA - NARIÑO).

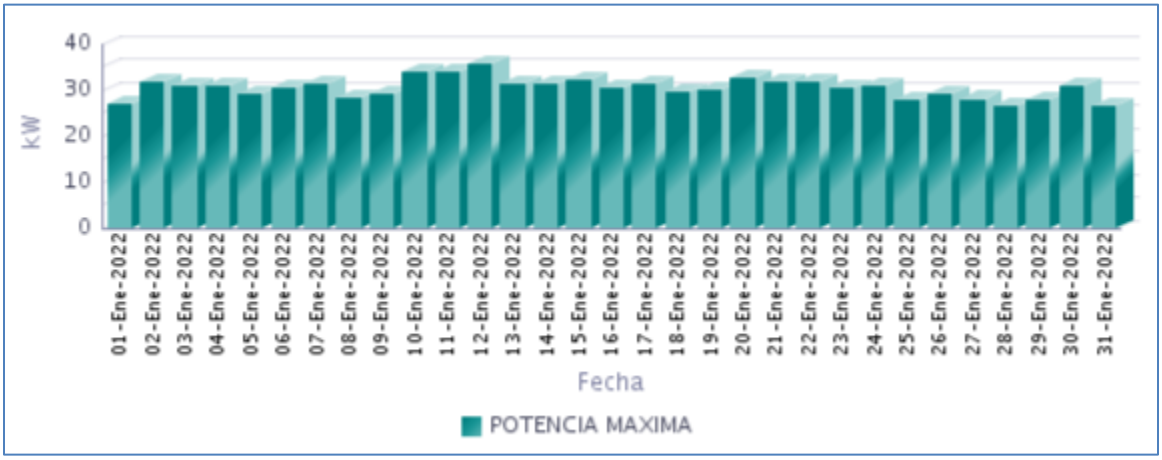

Fuente CNM

84.5 Horas de Prestación del Servicio

En Enero, se prestó el servicio de energía eléctrica en la localidad, un promedio diario de 9 Horas 30 Minutos, como se presenta en la siguiente gráfica.

Gráfica 505 Horas Efectivas de Prestación del Servicio - LA VIGIA (LA TOLA - NARIÑO),

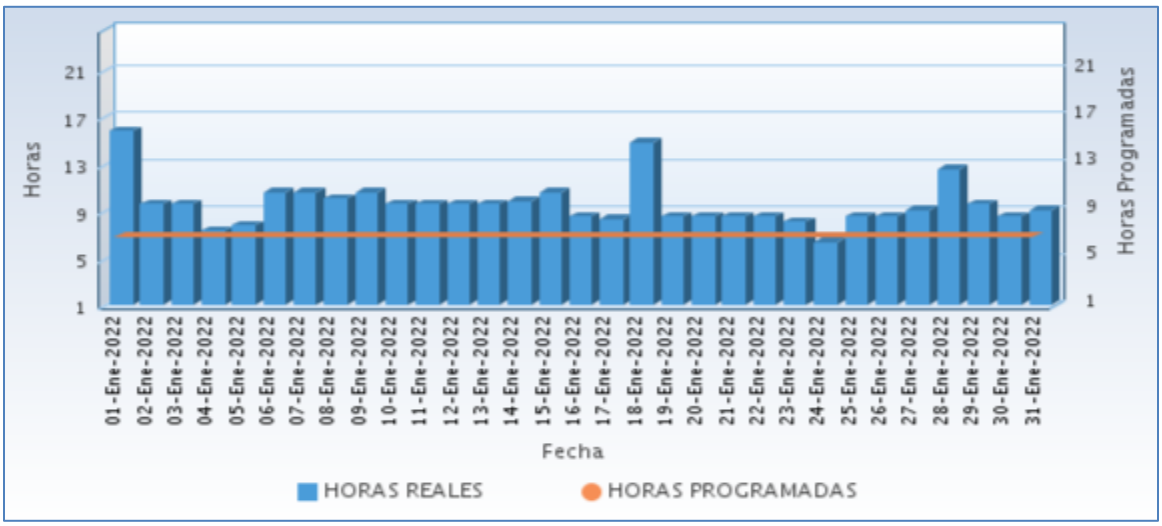

Fuente CNM

A continuación se relaciona las horas promedio por día de la prestación del servicio de energía:

Tabla 249 Horas promedio por día prestación del servicio de energía

LA VIGIA (LA TOLA - NARIÑO) Enero 2022	
DIA	**Horas de servicio promedio en el día [hh:mm]**
01-Ene-2022	15 Horas 45 Minutos
02-Ene-2022	9 Horas 30 Minutos
03-Ene-2022	9 Horas 30 Minutos
04-Ene-2022	7 Horas 15 Minutos
05-Ene-2022	7 Horas 45 Minutos
06-Ene-2022	10 Horas 30 Minutos
07-Ene-2022	10 Horas 30 Minutos
08-Ene-2022	10 Horas 0 Minutos
09-Ene-2022	10 Horas 30 Minutos
10-Ene-2022	9 Horas 30 Minutos
11-Ene-2022	9 Horas 30 Minutos
12-Ene-2022	9 Horas 30 Minutos
13-Ene-2022	9 Horas 30 Minutos
14-Ene-2022	9 Horas 45 Minutos
15-Ene-2022	10 Horas 30 Minutos
16-Ene-2022	8 Horas 30 Minutos
17-Ene-2022	8 Horas 15 Minutos
18-Ene-2022	14 Horas 45 Minutos
19-Ene-2022	8 Horas 30 Minutos
20-Ene-2022	8 Horas 30 Minutos
21-Ene-2022	8 Horas 30 Minutos
22-Ene-2022	8 Horas 30 Minutos
23-Ene-2022	8 Horas 0 Minutos
24-Ene-2022	6 Horas 15 Minutos
25-Ene-2022	8 Horas 30 Minutos
26-Ene-2022	8 Horas 30 Minutos
27-Ene-2022	9 Horas 0 Minutos
28-Ene-2022	12 Horas 30 Minutos
29-Ene-2022	9 Horas 30 Minutos
30-Ene-2022	8 Horas 30 Minutos
31-Ene-2022	9 Horas 0 Minutos

Fuente CNM

84.6 Curvas de Carga

En la siguiente gráfica, se presenta el comportamiento de la carga promedio para el mes.

Gráfica 506 Curva de Carga Promedio Diaria Mensual

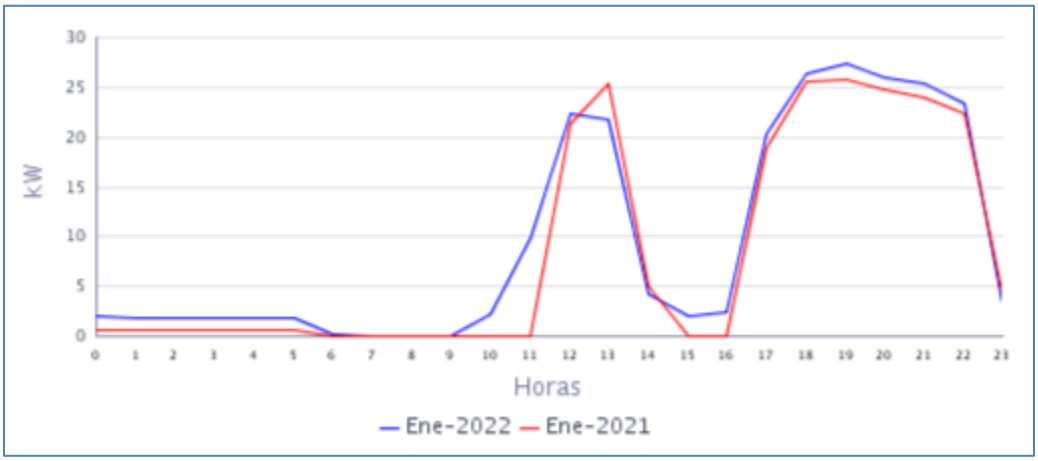

Fuente CNM

En la gráfica anterior se comparan las curvas de carga promedio diarias de Ene-2021 y del Ene-2022, presentándose un crecimiento en la demanda de 13,23%.

85. LAS MERCEDES (EL CHARCO - NARIÑO)

El Centro poblado de Las Mercedes pertenece al municipio de El Charco, Departamento de Nariño. Esta localidad cuenta con un total de 290 usuarios.[1]

85.1 Descripción del Sitio

La localidad cuenta con una central de generación que está conformada por la siguiente infraestructura:

Tabla 250 Infraestructura de la Localidad.

GRUPO ELECTRÓGENO			
ITEM	**MARCA**	**CAPACIDAD**	**ESTADO**
1	CUMMINS	150 KVA	EN OPERACIÓN
TRANSFORMADOR			
ITEM	**CAPACIDAD (KVA)**		**ESTADO**
1	150		EN OPERACIÓN

Gráfica 507 Diagrama de Conexión de la Localidad.

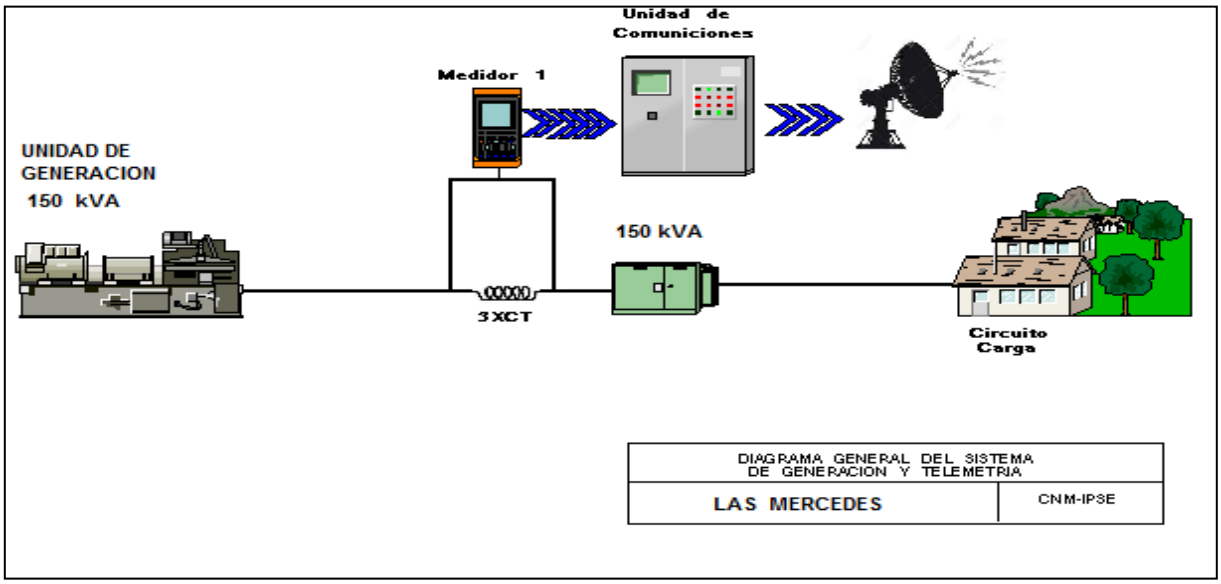

La localidad sin información para el presente periodo. se desconoce el estado de la prestación del servicio, actualmente por orden público no se ha podido ingresar a la Zona. Daño en el sistema de telemetría.

86. MULATOS (LA TOLA - NARIÑO)

El Centro poblado de Mulatos de la Mar se encuentra ubicado en el municipio de la Tola, departamento de Nariño. Esta Localidad cuenta con un total de 112 usuarios residenciales.[1]

86.1 Descripción del Sitio

La localidad cuenta con una central de generación que está conformada por la siguiente infraestructura:

Tabla 253 Infraestructura de la Localidad.

GRUPO ELECTRÓGENO			
ITEM	**MARCA**	**CAPACIDAD**	**ESTADO**
1	ALGESA-PERKIND	50 KVA (40KW)	EN OPERACIÓN
TRANSFORMADOR			
ITEM	**CAPACIDAD**		**ESTADO**
1	75 KVA		EN OPERACIÓN

Gráfica 513 Diagrama de Conexión de la Localidad.

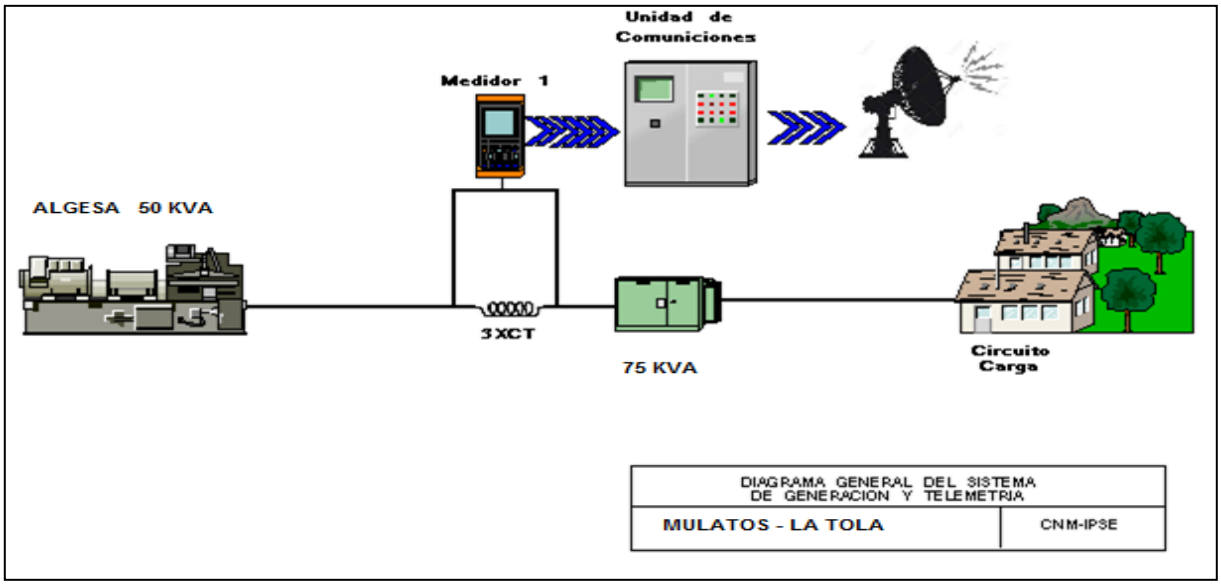

[1] Fuente: http://reportes.sui.gov.co/ - Sistema Único de Información SUI - Año 2020.

86.2 Energía

El consumo de energía eléctrica para esta localidad en *Enero* de 2022, se presenta en la siguiente tabla, donde se encuentran los valores acumulados diarios de la energía activa (kWh), reactiva (kVARh), aparente (kVAh) y del factor de potencia (p.u).

Tabla 254 Energía Activa, Reactiva, Aparente y Factor de Potencia.

MULATOS (LA TOLA - NARIÑO)				
Fecha	**Energía Activa (kWh)**	**Energía Reactiva (kVARh)**	**Energía Aparente (kVAh)**	**Factor de Potencia (p.u)**
Enero 1, Sábado	175	109	206,51	0,85
Enero 2, Domingo	124	68	141,12	0,88
Enero 3, Lunes	135	67	150,43	0,90
Enero 4, Martes	122	64	137,63	0,89
Enero 5, Miércoles	125	64	140,93	0,89
Enero 6, Jueves	120	62	134,75	0,89
Enero 7, Viernes	115	58	128,60	0,89
Enero 8, Sábado	129	64	143,99	0,90
Enero 9, Domingo	122	65	138,60	0,88
Enero 10, Lunes	120	62	134,41	0,89
Enero 11, Martes	117	56	130,14	0,90
Enero 12, Miércoles	133	61	146,64	0,91
Enero 13, Jueves	133	64	147,96	0,90
Enero 14, Viernes	131	66	146,83	0,89
Enero 15, Sábado	133	63	146,94	0,90
Enero 16, Domingo	133	61	146,14	0,91
Enero 17, Lunes	133	60	145,88	0,91
Enero 18, Martes	143	61	155,27	0,92
Enero 19, Miércoles	139	60	151,49	0,92
Enero 20, Jueves	140	62	152,74	0,91
Enero 21, Viernes	138	57	149,43	0,93
Enero 22, Sábado	134	58	145,57	0,92
Enero 23, Domingo	149	57	159,25	0,93
Enero 24, Lunes	153	59	163,68	0,93
Enero 25, Martes	133	59	145,76	0,91
Enero 26, Miércoles	155	62	166,48	0,93
Enero 27, Jueves	150	56	159,78	0,94
Enero 28, Viernes	150	67	164,21	0,91
Enero 29, Sábado	131	55	142,55	0,92
Enero 30, Domingo	144	63	156,97	0,92
Enero 31, Lunes	144	57	154,80	0,93
TOTAL	**4.201**	**1.947**	**4.630,41**	**0,91**

El factor de potencia promedio fue 0,91.

Con referencia a Enero de 2021 (4.264 kWh), se presentó una caída en la demanda de energía eléctrica del 1,48%.

Gráfica 514 Energía Activa, Reactiva y Factor de Potencia – MULATOS (LA TOLA - NARIÑO).

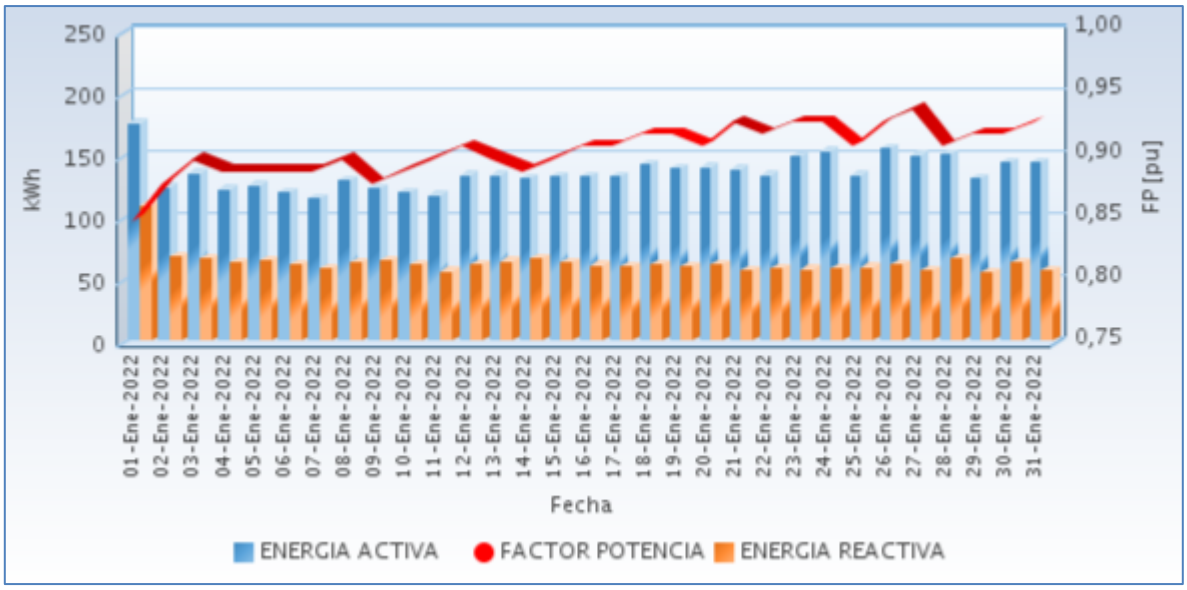

Fuente CNM

86.3 Potencia

En la siguiente gráfica se presenta el comportamiento diario de la potencia para este mes.

Gráfica 515 Comportamiento Diario de la Potencia.

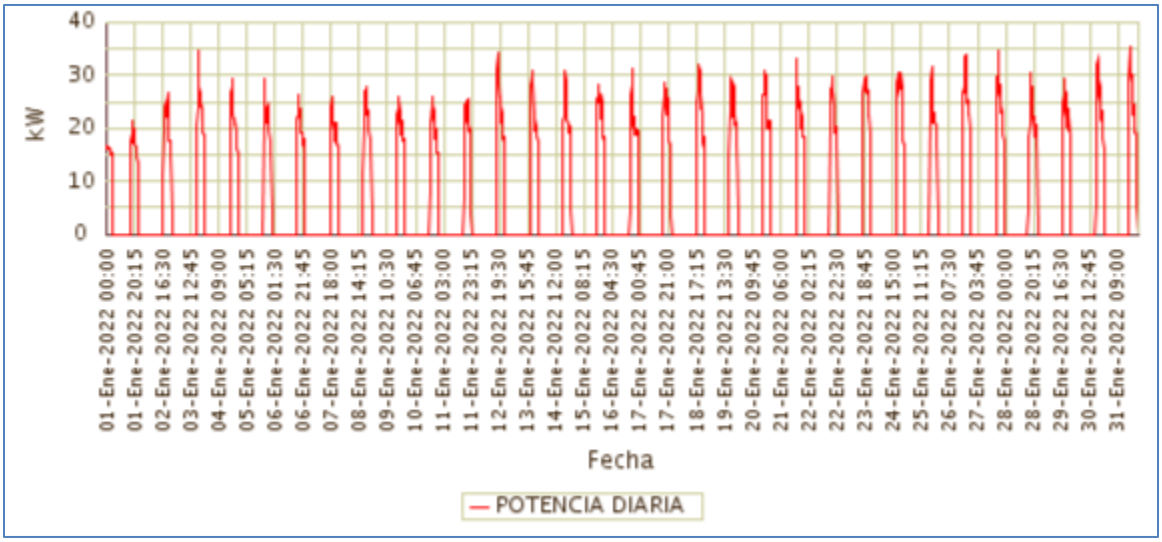

Fuente CNM

86.4 Potencia Máxima

La potencia máxima fue de 35,36kW, se presentó el Lunes 31 de Enero a las 17:30 horas. Respecto a la potencia máxima de Enero de 2021 (33,50kW), tuvo un crecimiento de 5,54%.

En la siguiente grafica se presenta la potencia máxima diaria registrada para este mes.

Gráfica 516 Potencia Máxima Diaria-MULATOS (LA TOLA - NARIÑO).

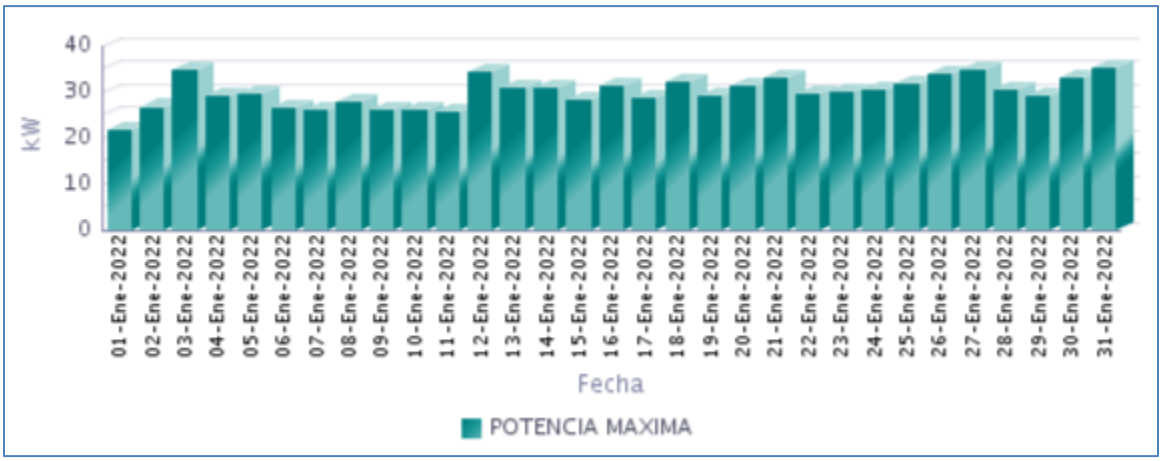

Fuente CNM

86.5 Horas de Prestación del Servicio

En Enero, se prestó el servicio de energía eléctrica en la localidad, un promedio diario de 6 Horas 19 Minutos, como se presenta en la siguiente gráfica.

Gráfica 517 Horas Efectivas de Prestación del Servicio - MULATOS (LA TOLA - NARIÑO),

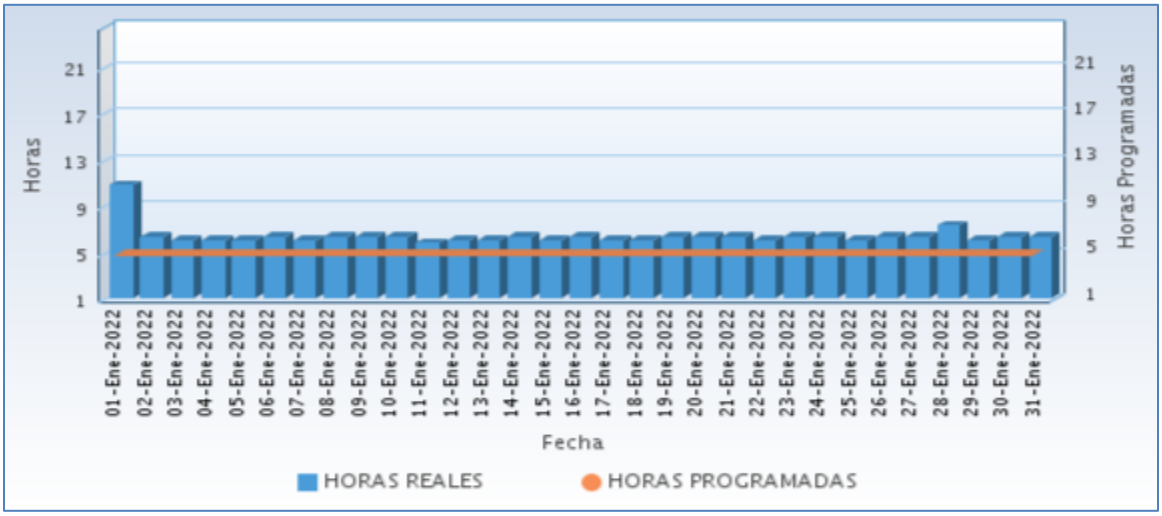

Fuente CNM

A continuación se relaciona las horas promedio por día de la prestación del servicio de energía:

Tabla 255 Horas promedio por día prestación del servicio de energía

MULATOS (LA TOLA - NARIÑO) Enero 2022	
DIA	**Horas de servicio promedio en el día [hh:mm]**
01-Ene-2022	10 Horas 45 Minutos
02-Ene-2022	6 Horas 15 Minutos
03-Ene-2022	6 Horas 0 Minutos
04-Ene-2022	6 Horas 0 Minutos
05-Ene-2022	6 Horas 0 Minutos
06-Ene-2022	6 Horas 15 Minutos
07-Ene-2022	6 Horas 0 Minutos
08-Ene-2022	6 Horas 15 Minutos
09-Ene-2022	6 Horas 15 Minutos
10-Ene-2022	6 Horas 15 Minutos
11-Ene-2022	5 Horas 45 Minutos
12-Ene-2022	6 Horas 0 Minutos
13-Ene-2022	6 Horas 0 Minutos
14-Ene-2022	6 Horas 15 Minutos
15-Ene-2022	6 Horas 0 Minutos
16-Ene-2022	6 Horas 15 Minutos
17-Ene-2022	6 Horas 0 Minutos
18-Ene-2022	6 Horas 0 Minutos
19-Ene-2022	6 Horas 15 Minutos
20-Ene-2022	6 Horas 15 Minutos
21-Ene-2022	6 Horas 15 Minutos
22-Ene-2022	6 Horas 0 Minutos
23-Ene-2022	6 Horas 15 Minutos
24-Ene-2022	6 Horas 15 Minutos
25-Ene-2022	6 Horas 0 Minutos
26-Ene-2022	6 Horas 15 Minutos
27-Ene-2022	6 Horas 15 Minutos
28-Ene-2022	7 Horas 15 Minutos
29-Ene-2022	6 Horas 0 Minutos
30-Ene-2022	6 Horas 15 Minutos
31-Ene-2022	6 Horas 15 Minutos

Fuente CNM

86.6 Curvas de Carga

En la siguiente gráfica, se presenta el comportamiento de la carga promedio para el mes.

Gráfica 518 Curva de Carga Promedio Diaria Mensual

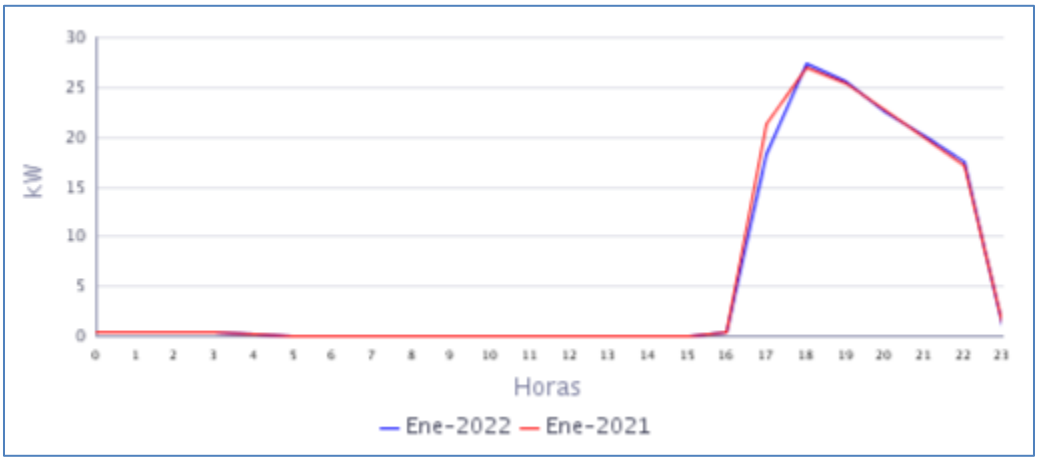

Fuente CNM

En la gráfica anterior se comparan las curvas de carga promedio diarias de Ene-2021 y del Ene-2022, presentándose una caída en la demanda de 1,48%.

87. PITAL (TUMACO - NARIÑO)

El centro poblado de Pital de la Costa, pertenece al municipio de San Andrés de Tumaco, Departamento de Nariño. Esta localidad cuenta con un total de 381 usuarios .[1]

87.1 Descripción del Sitio

La localidad cuenta con una central de generación que está conformada por la siguiente infraestructura:

Tabla 256 Infraestructura de la Localidad.

GRUPO ELECTRÓGENO			
ITEM	**MARCA**	**CAPACIDAD**	**ESTADO**
1	CUMMINS	300 kW	EN OPERACIÓN
TRANSFORMADOR			
ITEM	**CAPACIDAD**		**ESTADO**
1	400 KVA		EN OPERACIÓN

Gráfica 519 Diagrama de Conexión de la Localidad.

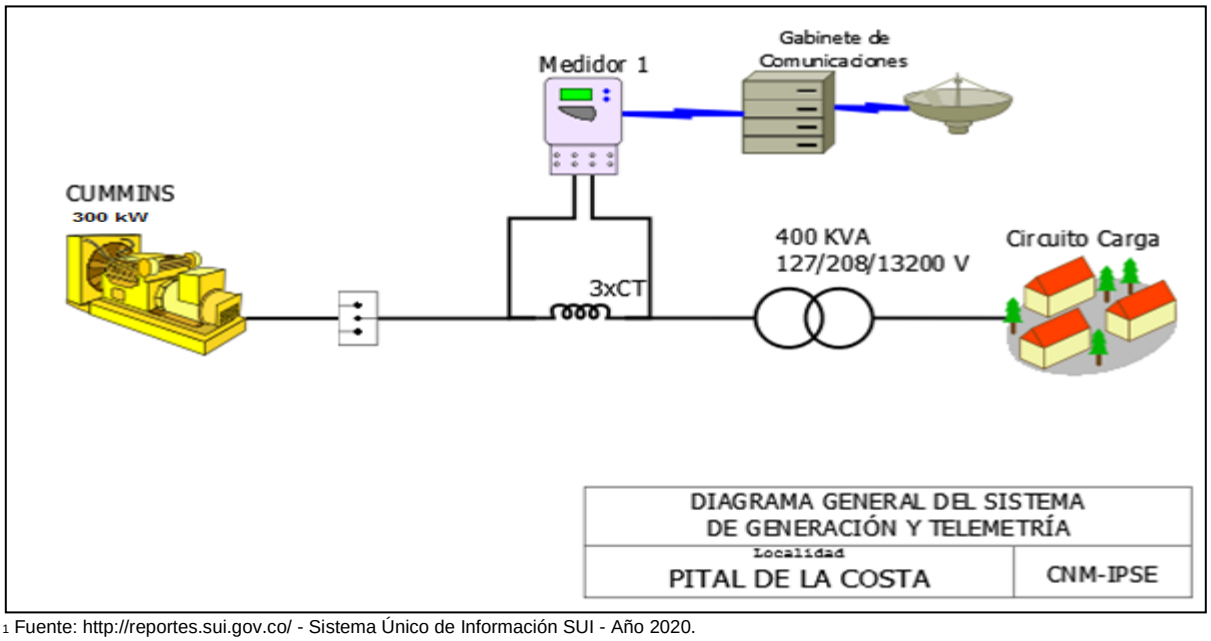

[1] Fuente: http://reportes.sui.gov.co/ - Sistema Único de Información SUI - Año 2020.

87.2 Energía

El consumo de energía eléctrica para esta localidad en *Enero* de 2022, se presenta en la siguiente tabla, donde se encuentran los valores acumulados diarios de la energía activa (kWh), reactiva (kVARh), aparente (kVAh) y del factor de potencia (p.u).

Tabla 257 Energía Activa, Reactiva, Aparente y Factor de Potencia.

PITAL (TUMACO - NARIÑO)				
Fecha	**Energía Activa (kWh)**	**Energía Reactiva (kVARh)**	**Energía Aparente (kVAh)**	**Factor de Potencia (p.u)**
Enero 1, Sábado	1.106	594	1.255,42	0,88
Enero 2, Domingo	578	292	647,57	0,89
Enero 3, Lunes	526	270	591,25	0,89
Enero 4, Martes	486	245	544,26	0,89
Enero 5, Miércoles	357	181	400,26	0,89
Enero 6, Jueves	352	175	393,10	0,90
Enero 7, Viernes	358	176	398,92	0,90
Enero 8, Sábado	397	197	443,19	0,90
Enero 9, Domingo	406	199	452,15	0,90
Enero 10, Lunes	437	219	488,80	0,89
Enero 11, Martes	605	300	675,30	0,90
Enero 12, Miércoles	551	303	628,82	0,88
Enero 13, Jueves	595	337	683,81	0,87
Enero 14, Viernes	371	181	412,80	0,90
Enero 15, Sábado	375	187	419,04	0,89
Enero 16, Domingo	397	204	446,35	0,89
Enero 17, Lunes	422	218	474,98	0,89
Enero 18, Martes	685	386	786,27	0,87
Enero 19, Miércoles	617	350	709,36	0,87
Enero 20, Jueves	342	169	381,48	0,90
Enero 21, Viernes	290	141	322,46	0,90
Enero 22, Sábado	0	0	0,00	
Enero 23, Domingo	0	0	0,00	
Enero 24, Lunes	0	0	0,00	
Enero 25, Martes	201	104	226,31	0,89
Enero 26, Miércoles	784	439	898,54	0,87
Enero 27, Jueves	469	233	523,69	0,90
Enero 28, Viernes	550	281	617,63	0,89
Enero 29, Sábado	564	280	629,68	0,90
Enero 30, Domingo	554	278	619,84	0,89
Enero 31, Lunes	796	444	911,46	0,87
TOTAL	**14.171**	**7.383**	**15.978,92**	**0,89**

El factor de potencia promedio fue 0,89. Del 22 y 24 sin servicio energía en esta localidad daño en el grupo electrógeno.

Para este período se presentó un exceso de consumo de energía reactiva de 297,50 kVARh.

Con referencia a Enero de 2021 (6.943 kWh), se presentó un crecimiento en la demanda de energía eléctrica del 104,10%. Este comportamiento es debido a los problemas de

generación que se presentaron en el mismo periodo del año pasado.

Gráfica 520 Energía Activa, Reactiva y Factor de Potencia – PITAL (TUMACO - NARIÑO).

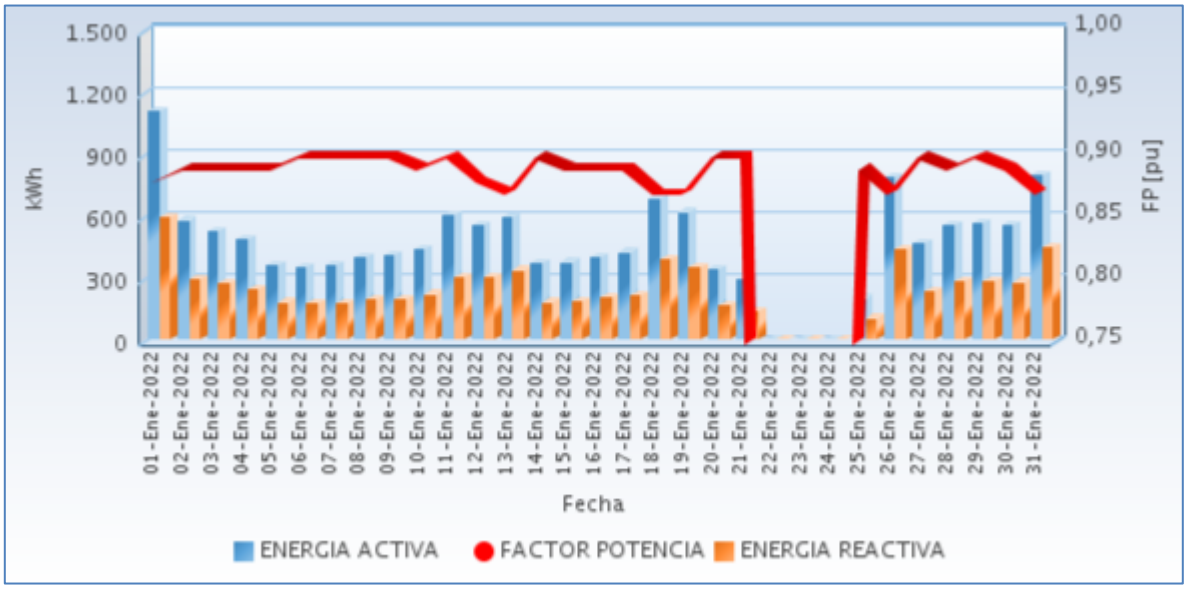

Fuente CNM

87.3 Potencia

En la siguiente gráfica se presenta el comportamiento diario de la potencia para este mes.

Gráfica 521 Comportamiento Diario de la Potencia.

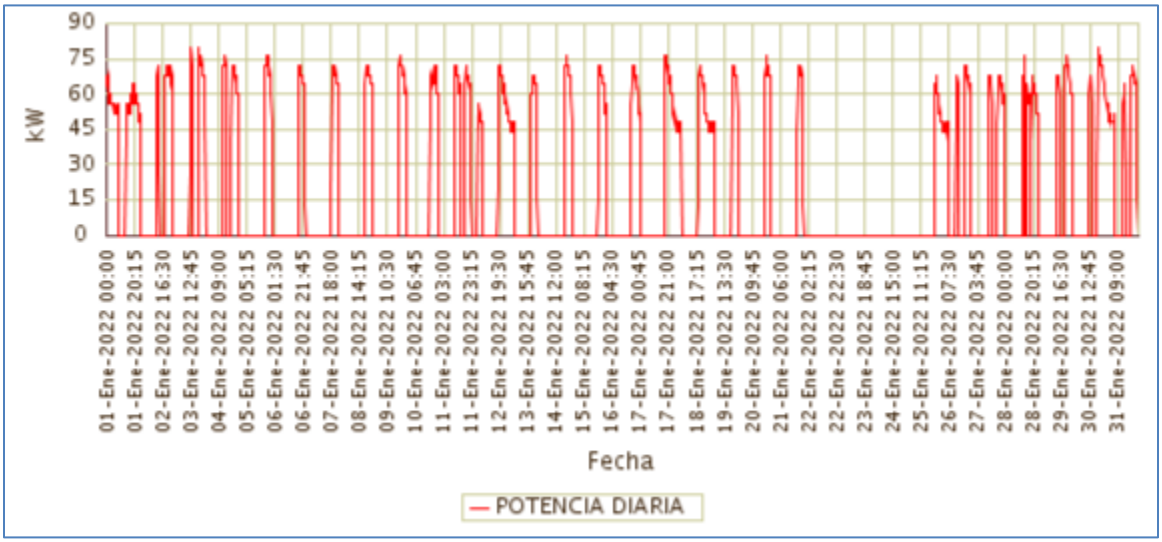

Fuente CNM

87.4 Potencia Máxima

La potencia máxima fue de 80,00kW, se presentó el Domingo 30 de Enero a las 19:15 horas. Respecto a la potencia máxima de Enero de 2021 (84,00kW), tuvo una caída de 4,76%.

En la siguiente grafica se presenta la potencia máxima diaria registrada para este mes.

Gráfica 522 Potencia Máxima Diaria-PITAL (TUMACO - NARIÑO).

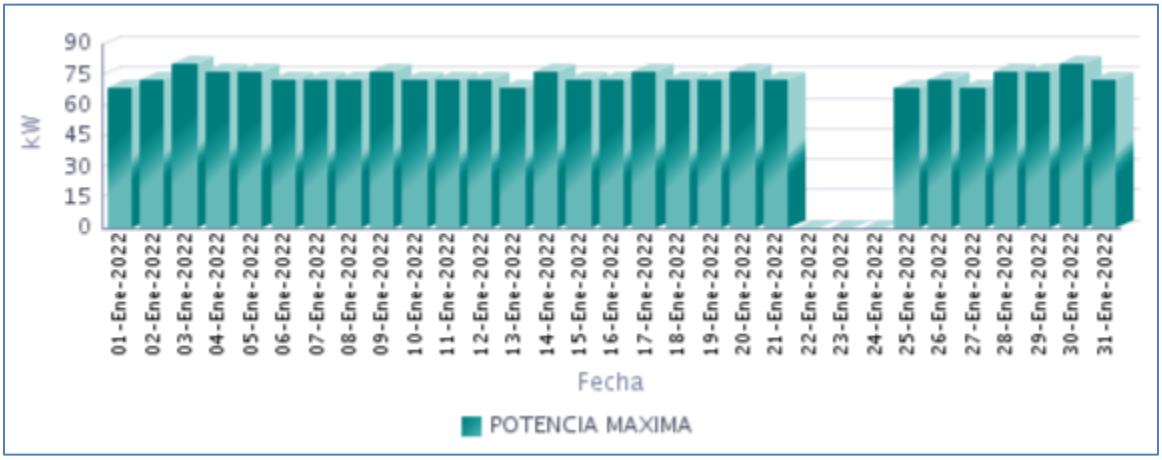

Fuente CNM

87.5 Horas de Prestación del Servicio

En Enero, se prestó el servicio de energía eléctrica en la localidad, un promedio diario de 7 Horas 36 Minutos, como se presenta en la siguiente gráfica.

Gráfica 523 Horas Efectivas de Prestación del Servicio - PITAL (TUMACO - NARIÑO),

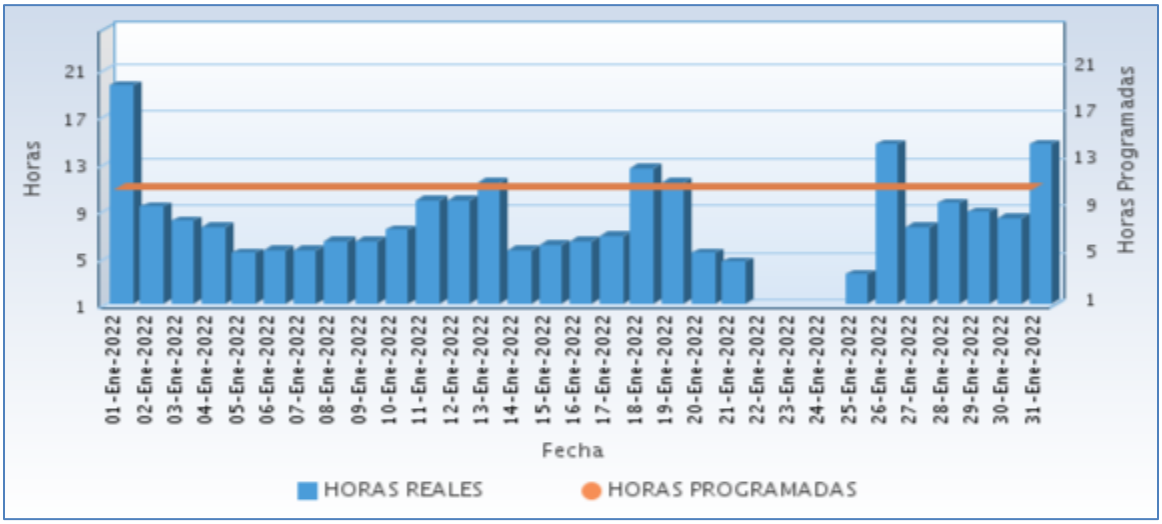

Fuente CNM

A continuación se relaciona las horas promedio por día de la prestación del servicio de energía:

Tabla 258 Horas promedio por día prestación del servicio de energía

PITAL (TUMACO - NARIÑO) Enero 2022	
DIA	**Horas de servicio promedio en el día [hh:mm]**
01-Ene-2022	19 Horas 30 Minutos
02-Ene-2022	9 Horas 15 Minutos
03-Ene-2022	8 Horas 0 Minutos
04-Ene-2022	7 Horas 30 Minutos
05-Ene-2022	5 Horas 15 Minutos
06-Ene-2022	5 Horas 30 Minutos
07-Ene-2022	5 Horas 30 Minutos
08-Ene-2022	6 Horas 15 Minutos
09-Ene-2022	6 Horas 15 Minutos
10-Ene-2022	7 Horas 15 Minutos
11-Ene-2022	9 Horas 45 Minutos
12-Ene-2022	9 Horas 45 Minutos
13-Ene-2022	11 Horas 15 Minutos
14-Ene-2022	5 Horas 30 Minutos
15-Ene-2022	6 Horas 0 Minutos
16-Ene-2022	6 Horas 15 Minutos
17-Ene-2022	6 Horas 45 Minutos
18-Ene-2022	12 Horas 30 Minutos
19-Ene-2022	11 Horas 15 Minutos
20-Ene-2022	5 Horas 15 Minutos
21-Ene-2022	4 Horas 30 Minutos
22-Ene-2022	0 Horas 0 Minutos
23-Ene-2022	0 Horas 0 Minutos
24-Ene-2022	0 Horas 0 Minutos
25-Ene-2022	3 Horas 30 Minutos
26-Ene-2022	14 Horas 30 Minutos
27-Ene-2022	7 Horas 30 Minutos
28-Ene-2022	9 Horas 30 Minutos
29-Ene-2022	8 Horas 45 Minutos
30-Ene-2022	8 Horas 15 Minutos
31-Ene-2022	14 Horas 30 Minutos

Fuente CNM

87.6 Curvas de Carga

En la siguiente gráfica, se presenta el comportamiento de la carga promedio para el mes.

Gráfica 524 Curva de Carga Promedio Diaria Mensual

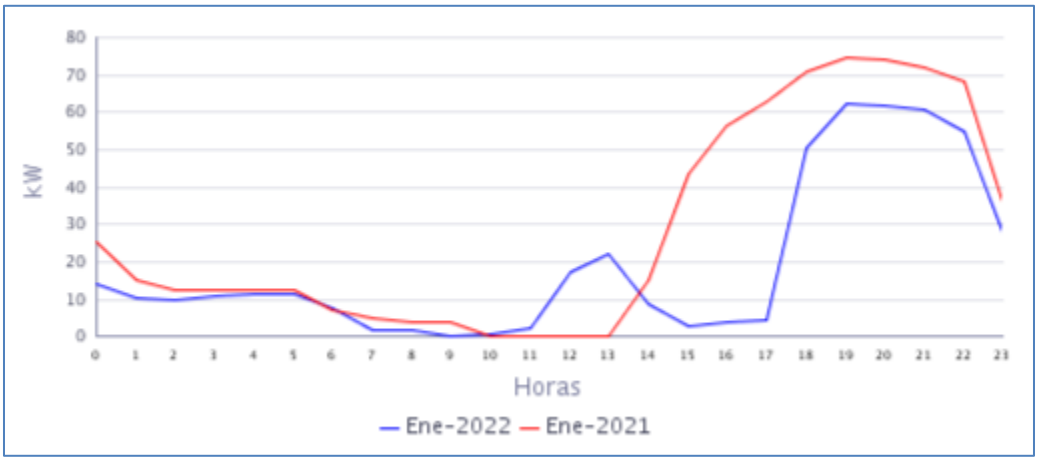

Fuente CNM

En la gráfica anterior se comparan las curvas de carga promedio diarias de Ene-2021 y del Ene-2022, presentándose una fuerte crecimiento en la demanda.

88. SAN JOSE (EL CHARCO - NARIÑO)

El Centro poblado de San José de Tapaje es un corregimiento del municipio de El Charco departamento de Nariño, Departamento de Nariño. Esta localidad cuenta con un total de 350 usuarios.[1]

88.1 Descripción del Sitio

La localidad cuenta con una central de generación que está conformada por la siguiente infraestructura:

Tabla 259 Infraestructura de la Localidad.

GRUPO ELECTRÓGENO			
ITEM	**MARCA**	**CAPACIDAD**	**ESTADO**
1	CUMMINS NTA855	365 kW	EN OPERACIÓN
TRANSFORMADOR			
1	**400**		EN OPERACIÓN

Gráfica 525 Diagrama de Conexión de la Localidad.

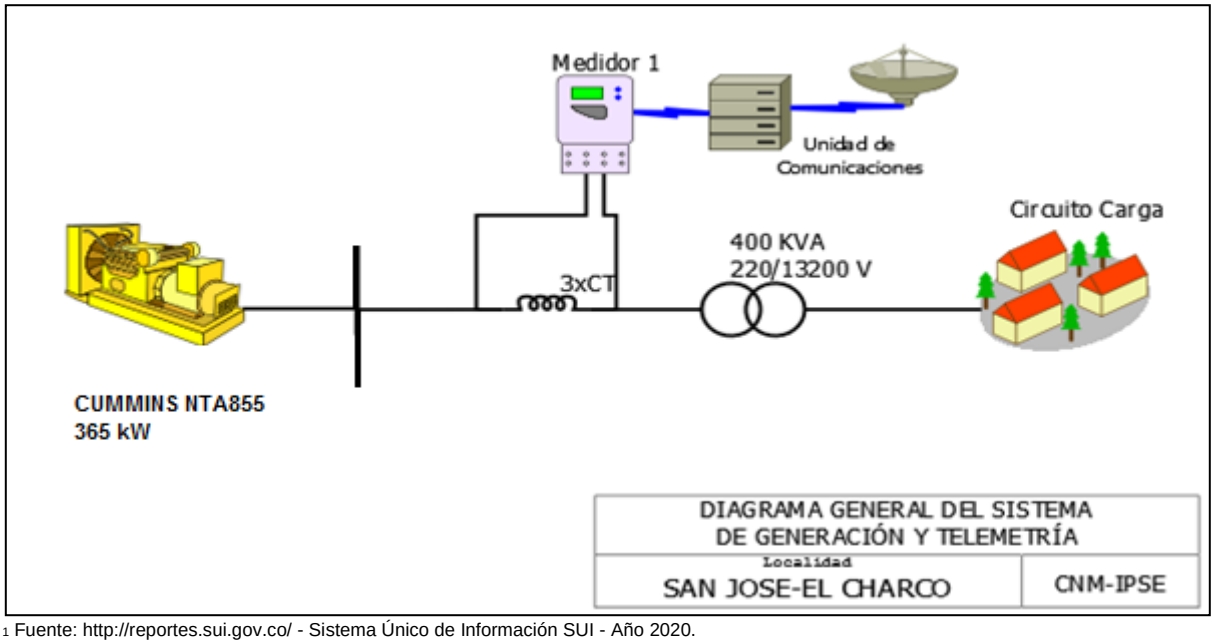

[1] Fuente: http://reportes.sui.gov.co/ - Sistema Único de Información SUI - Año 2020.

88.2 Energía

El consumo de energía eléctrica para esta localidad en *Enero* de 2022, se presenta en la siguiente tabla, donde se encuentran los valores acumulados diarios de la energía activa (kWh), reactiva (kVARh), aparente (kVAh) y del factor de potencia (p.u).

Tabla 260 Energía Activa, Reactiva, Aparente y Factor de Potencia.

SAN JOSE (EL CHARCO - NARIÑO)				
Fecha	**Energía Activa (kWh)**	**Energía Reactiva (kVARh)**	**Energía Aparente (kVAh)**	**Factor de Potencia (p.u)**
Enero 1, Sábado	786	228	818,40	0,96
Enero 2, Domingo	780	214	808,82	0,96
Enero 3, Lunes	474	132	492,04	0,96
Enero 4, Martes	466	122	481,71	0,97
Enero 5, Miércoles	478	132	495,89	0,96
Enero 6, Jueves	492	140	511,53	0,96
Enero 7, Viernes	408	112	423,09	0,96
Enero 8, Sábado	514	142	533,25	0,96
Enero 9, Domingo	758	196	782,93	0,97
Enero 10, Lunes	478	138	497,52	0,96
Enero 11, Martes	484	148	506,12	0,96
Enero 12, Miércoles	454	136	473,93	0,96
Enero 13, Jueves	454	132	472,80	0,96
Enero 14, Viernes	422	124	439,84	0,96
Enero 15, Sábado	480	142	500,56	0,96
Enero 16, Domingo	790	248	828,01	0,95
Enero 17, Lunes	442	134	461,87	0,96
Enero 18, Martes	448	124	464,84	0,96
Enero 19, Miércoles	500	144	520,32	0,96
Enero 20, Jueves	500	140	519,23	0,96
Enero 21, Viernes	520	144	539,57	0,96
Enero 22, Sábado	492	140	511,53	0,96
Enero 23, Domingo	802	222	832,16	0,96
Enero 24, Lunes	490	140	509,61	0,96
Enero 25, Martes	482	142	502,48	0,96
Enero 26, Miércoles	292	74	301,23	0,97
Enero 27, Jueves	640	166	661,18	0,97
Enero 28, Viernes	582	150	601,02	0,97
Enero 29, Sábado	454	136	473,93	0,96
Enero 30, Domingo	752	190	775,63	0,97
Enero 31, Lunes	498	130	514,69	0,97
TOTAL	**16.612**	**4.662**	**17.253,78**	**0,96**

El factor de potencia promedio fue 0,96.

Con referencia a Enero de 2021 (14.480 kWh), se presentó un crecimiento en la demanda de energía eléctrica del 14,72%.

Gráfica 526 Energía Activa, Reactiva y Factor de Potencia – SAN JOSE (EL CHARCO - NARIÑO).

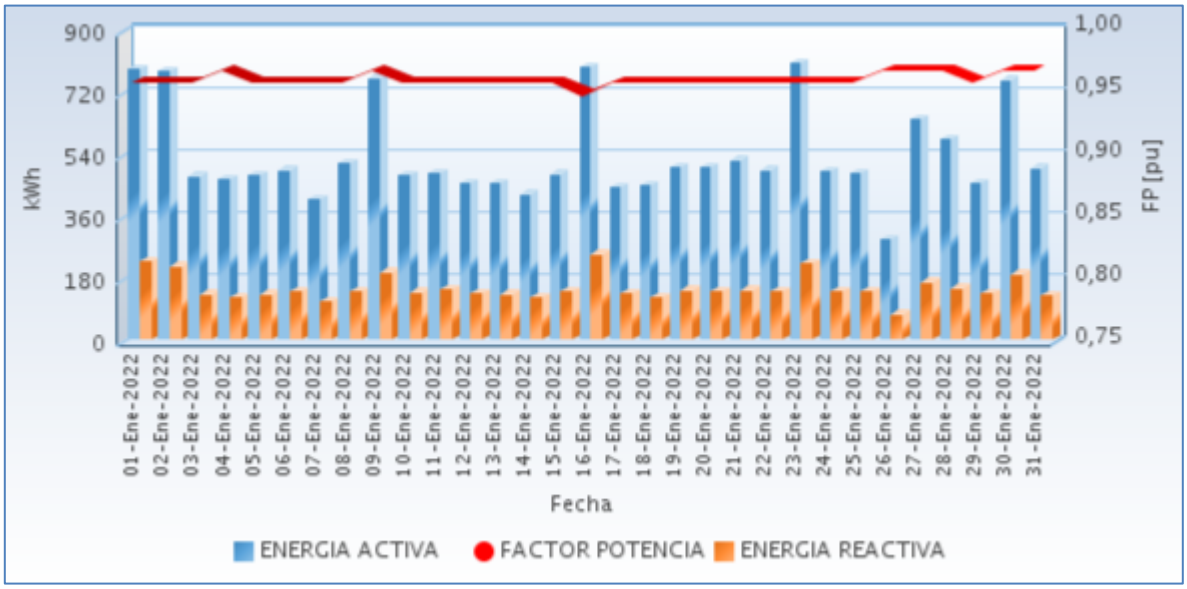

Fuente CNM

88.3 Potencia

En la siguiente gráfica se presenta el comportamiento diario de la potencia para este mes.

Gráfica 527 Comportamiento Diario de la Potencia.

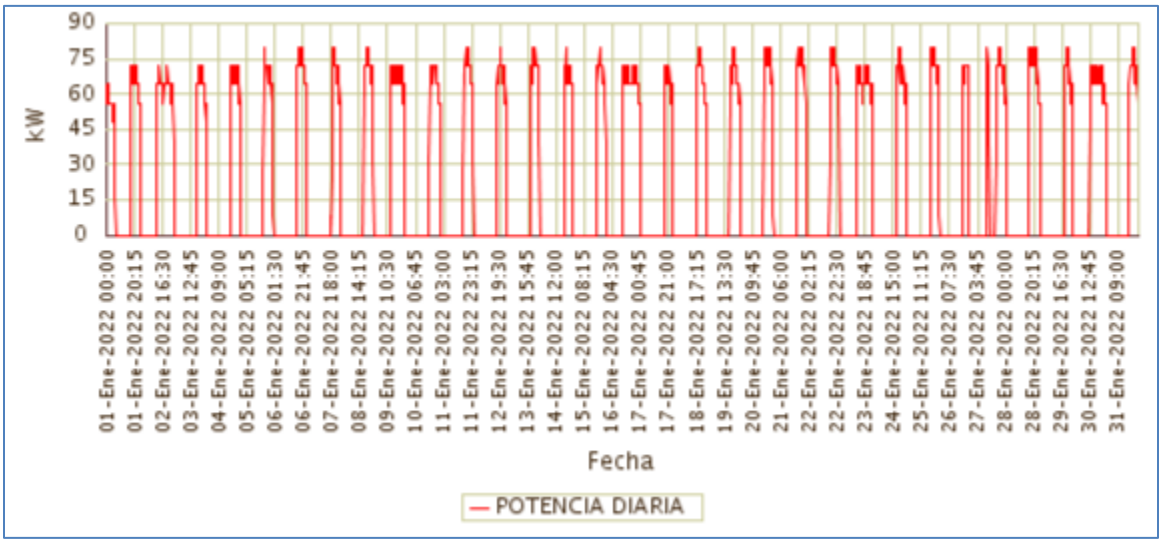

Fuente CNM

88.4 Potencia Máxima

La potencia máxima fue de 80,00kW, se presentó el Lunes 31 de Enero a las 21:15 horas. Respecto a la potencia máxima de Enero de 2021 (88,00kW), tuvo una caída de 9,09%.

En la siguiente grafica se presenta la potencia máxima diaria registrada para este mes.

Gráfica 528 Potencia Máxima Diaria-SAN JOSE (EL CHARCO - NARIÑO).

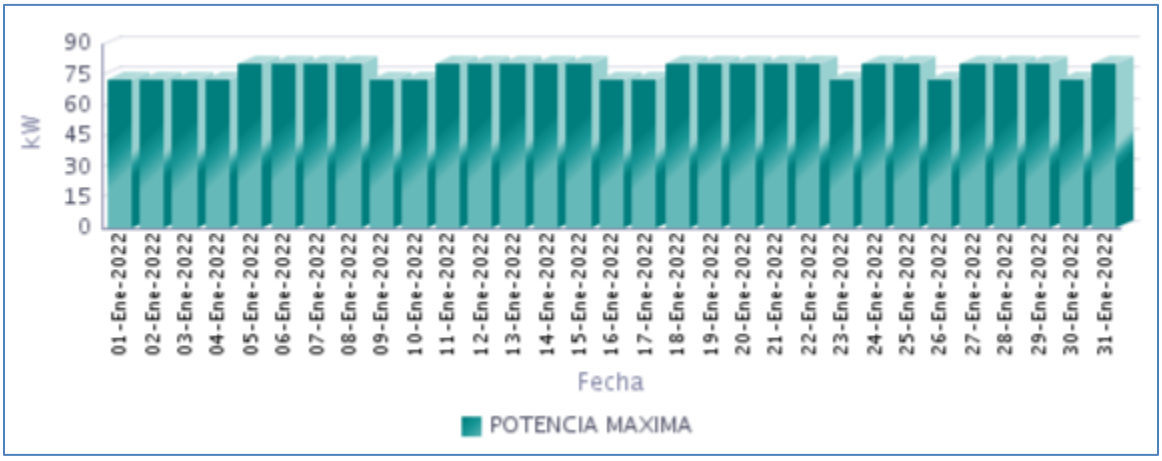

Fuente CNM

88.5 Horas de Prestación del Servicio

En Enero, se prestó el servicio de energía eléctrica en la localidad, un promedio diario de 8 Horas 10 Minutos, como se presenta en la siguiente gráfica.

Gráfica 529 Horas Efectivas de Prestación del Servicio - SAN JOSE (EL CHARCO - NARIÑO),

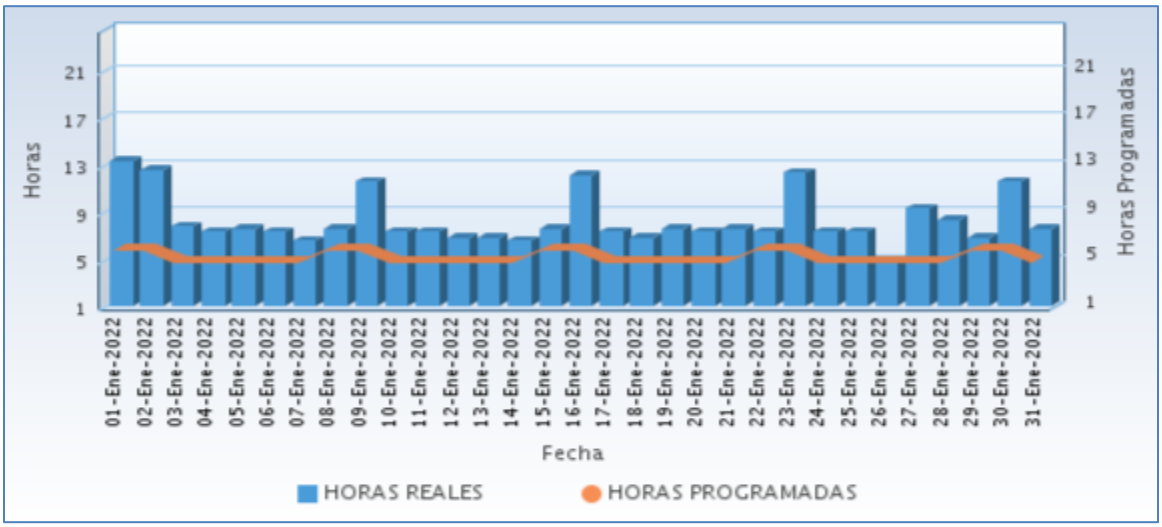

Fuente CNM

A continuación se relaciona las horas promedio por día de la prestación del servicio de energía:

Tabla 261 Horas promedio por día prestación del servicio de energía

SAN JOSE (EL CHARCO - NARIÑO) Enero 2022	
DIA	**Horas de servicio promedio en el día [hh:mm]**
01-Ene-2022	13 Horas 15 Minutos
02-Ene-2022	12 Horas 30 Minutos
03-Ene-2022	7 Horas 45 Minutos
04-Ene-2022	7 Horas 15 Minutos
05-Ene-2022	7 Horas 30 Minutos
06-Ene-2022	7 Horas 15 Minutos
07-Ene-2022	6 Horas 30 Minutos
08-Ene-2022	7 Horas 30 Minutos
09-Ene-2022	11 Horas 30 Minutos
10-Ene-2022	7 Horas 15 Minutos
11-Ene-2022	7 Horas 15 Minutos
12-Ene-2022	6 Horas 45 Minutos
13-Ene-2022	6 Horas 45 Minutos
14-Ene-2022	6 Horas 30 Minutos
15-Ene-2022	7 Horas 30 Minutos
16-Ene-2022	12 Horas 0 Minutos
17-Ene-2022	7 Horas 15 Minutos
18-Ene-2022	6 Horas 45 Minutos
19-Ene-2022	7 Horas 30 Minutos
20-Ene-2022	7 Horas 15 Minutos
21-Ene-2022	7 Horas 30 Minutos
22-Ene-2022	7 Horas 15 Minutos
23-Ene-2022	12 Horas 15 Minutos
24-Ene-2022	7 Horas 15 Minutos
25-Ene-2022	7 Horas 15 Minutos
26-Ene-2022	4 Horas 30 Minutos
27-Ene-2022	9 Horas 15 Minutos
28-Ene-2022	8 Horas 15 Minutos
29-Ene-2022	6 Horas 45 Minutos
30-Ene-2022	11 Horas 30 Minutos
31-Ene-2022	7 Horas 30 Minutos

Fuente CNM

88.6 Curvas de Carga

En la siguiente gráfica, se presenta el comportamiento de la carga promedio para el mes.

Gráfica 530 Curva de Carga Promedio Diaria Mensual

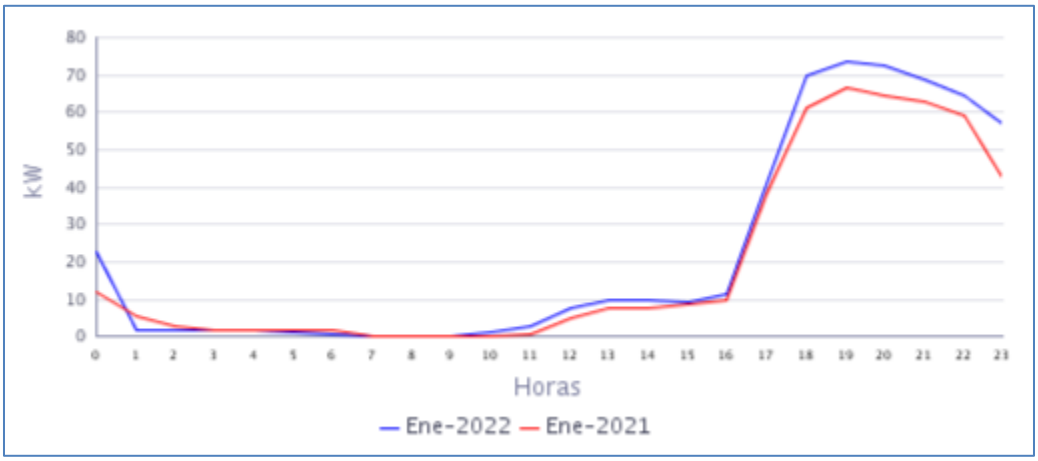

Fuente CNM

En la gráfica anterior se comparan las curvas de carga promedio diarias de Ene-2021 y del Ene-2022, presentándose un crecimiento en la demanda de 14,72%.

89. SAN JUAN COSTA (TUMACO - NARIÑO)

El Centro poblado de San Juan Costa, pertenece al municipio de San Andrés de Tumaco, Departamento de Nariño. Esta localidad cuenta con un total de 400 usuarios .[1]

89.1 Descripción del Sitio

La localidad cuenta con una central de generación que está conformada por la siguiente infraestructura:

Tabla 262 Infraestructura de la Localidad.

GRUPO ELECTROGENO			
ITEM	**MARCA**	**CAPACIDAD**	**ESTADO**
1	CUMMINS	350 KW	EN OPERACIÓN
TRANSFORMADORES			
ITEM	**CAPACIDAD (kVA)**		**ESTADO**
1	300		EN OPERACIÓN

Gráfica 531 Diagrama de Conexión de la Localidad.

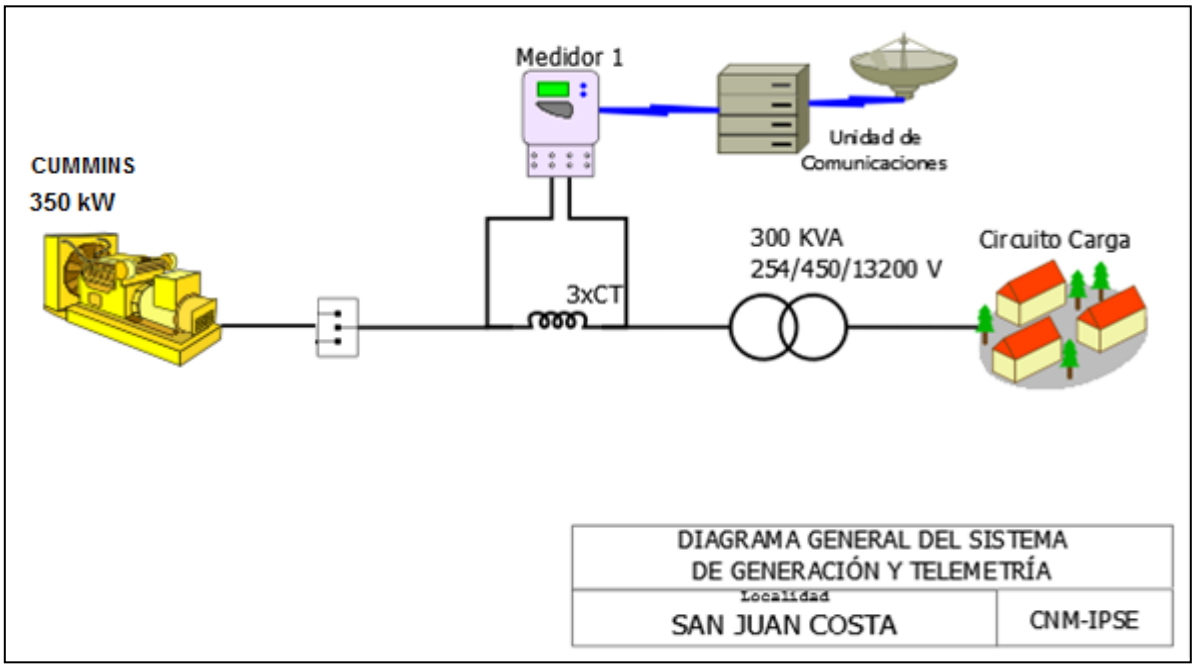

[1] Fuente: http://reportes.sui.gov.co/ - Sistema Único de Información SUI - Año 2020.

89.2 Energía

El consumo de energía eléctrica para esta localidad en *Enero* de 2022, se presenta en la siguiente tabla, donde se encuentran los valores acumulados diarios de la energía activa (kWh), reactiva (kVARh), aparente (kVAh) y del factor de potencia (p.u).

Tabla 263 Energía Activa, Reactiva, Aparente y Factor de Potencia.

SAN JUAN COSTA (TUMACO - NARIÑO)				
Fecha	**Energía Activa (kWh)**	**Energía Reactiva (kVARh)**	**Energía Aparente (kVAh)**	**Factor de Potencia (p.u)**
Enero 1, Sábado	1.320	474	1.402,39	0,94
Enero 2, Domingo	622	232	663,48	0,94
Enero 3, Lunes	694	235	733,15	0,95
Enero 4, Martes	587	188	616,56	0,95
Enero 5, Miércoles	782	278	830,46	0,94
Enero 6, Jueves	692	293	751,40	0,92
Enero 7, Viernes	0	0	0,00	
Enero 8, Sábado	478	165	505,99	0,95
Enero 9, Domingo	66	26	70,71	0,93
Enero 10, Lunes	534	185	565,45	0,95
Enero 11, Martes	550	190	582,40	0,95
Enero 12, Miércoles	436	150	460,95	0,95
Enero 13, Jueves	274	96	290,71	0,94
Enero 14, Viernes	0	0	0,00	
Enero 15, Sábado	0	0	0,00	
Enero 16, Domingo	0	0	0,00	
Enero 17, Lunes	0	0	0,00	
Enero 18, Martes	549	191	581,15	0,94
Enero 19, Miércoles	479	170	508,33	0,94
Enero 20, Jueves	438	158	466,14	0,94
Enero 21, Viernes	297	118	319,25	0,93
Enero 22, Sábado	771	293	824,91	0,93
Enero 23, Domingo	788	299	842,89	0,93
Enero 24, Lunes	680	258	727,44	0,93
Enero 25, Martes	740	285	792,91	0,93
Enero 26, Miércoles	789	303	845,07	0,93
Enero 27, Jueves	779	305	836,69	0,93
Enero 28, Viernes	877	344	941,87	0,93
Enero 29, Sábado	742	282	793,55	0,93
Enero 30, Domingo	830	329	892,38	0,93
Enero 31, Lunes	757	282	807,49	0,94
TOTAL	**16.552**	**6.129**	**17.650,24**	**0,94**

El factor de potencia promedio fue 0,94. Durante los días 7 de enero y del 14 al 17 de enero no se prestó el suministro de energía.

Con referencia a Enero de 2021 (6.840 kWh), se presentó un crecimiento en la demanda de energía eléctrica del 141,99%. Este comportamiento es debido a los problemas de generación que se presentaron en el mismo periodo del año pasado.

Gráfica 532 Energía Activa, Reactiva y Factor de Potencia – SAN JUAN COSTA (TUMACO - NARIÑO).

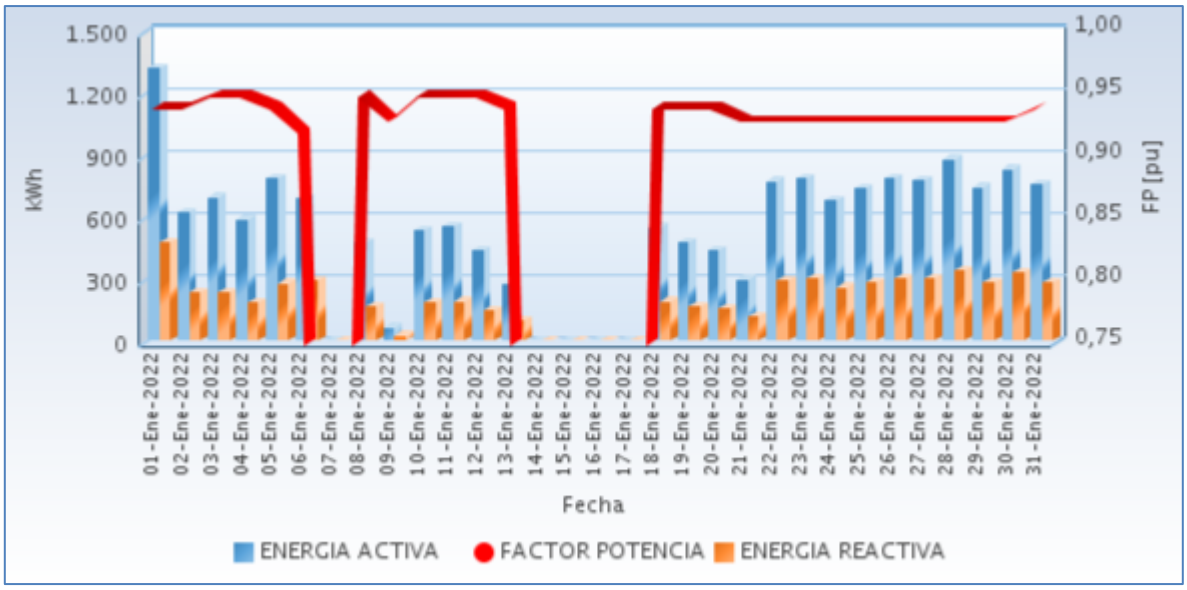

Fuente CNM

89.3 Potencia

En la siguiente gráfica se presenta el comportamiento diario de la potencia para este mes.

Gráfica 533 Comportamiento Diario de la Potencia.

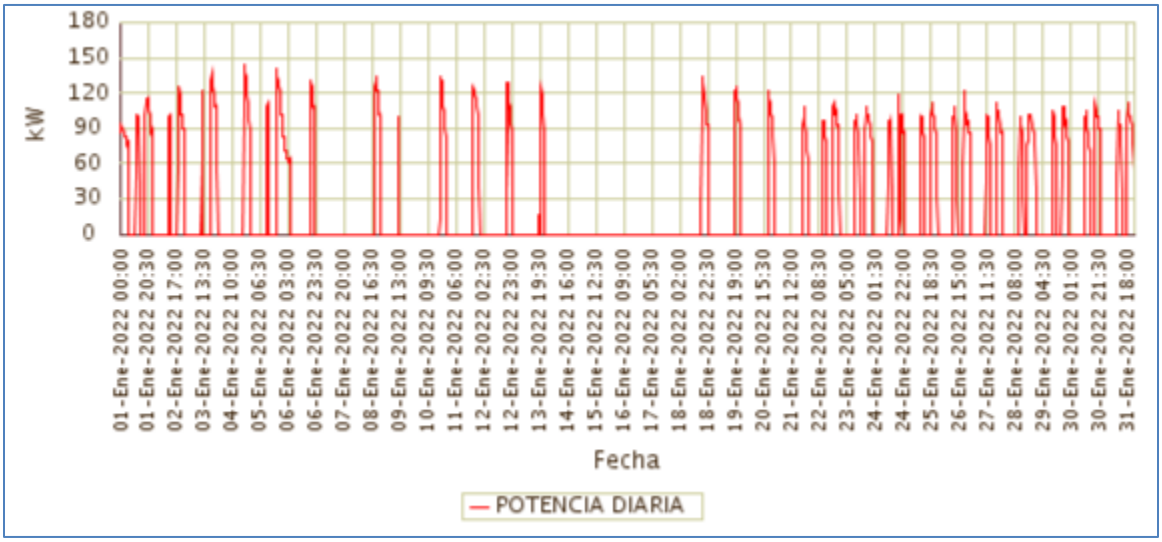

Fuente CNM

89.4 Potencia Máxima

La potencia máxima fue de 144,00kW, se presentó el Martes 04 de Enero a las 18:45 horas. Respecto a la potencia máxima de Enero de 2021 (134,40kW), tuvo una variación de 7,14%.

En la siguiente grafica se presenta la potencia máxima diaria registrada para este mes.

Gráfica 534 Potencia Máxima Diaria-SAN JUAN COSTA (TUMACO - NARIÑO).

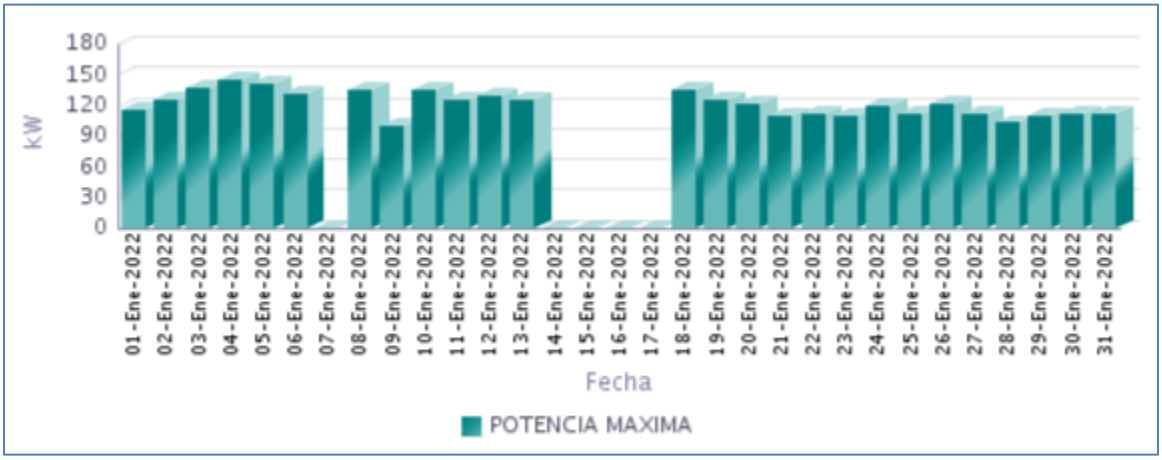

Fuente CNM

89.5 Horas de Prestación del Servicio

En Enero, se prestó el servicio de energía eléctrica en la localidad, un promedio diario de 5 Horas 46 Minutos, como se presenta en la siguiente gráfica.

Gráfica 535 Horas Efectivas de Prestación del Servicio - SAN JUAN COSTA (TUMACO - NARIÑO),

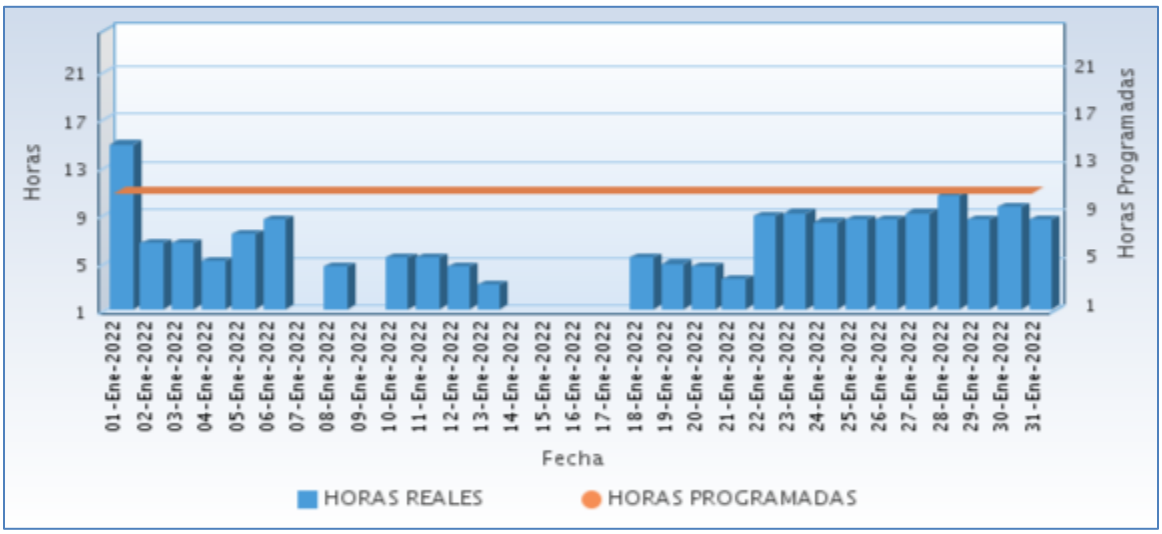

Fuente CNM

A continuación se relaciona las horas promedio por día de la prestación del servicio de energía:

Tabla 264 Horas promedio por día prestación del servicio de energía

SAN JUAN COSTA (TUMACO - NARIÑO) Enero 2022	
DIA	**Horas de servicio promedio en el día [hh:mm]**
01-Ene-2022	14 Horas 45 Minutos
02-Ene-2022	6 Horas 30 Minutos
03-Ene-2022	6 Horas 30 Minutos
04-Ene-2022	5 Horas 0 Minutos
05-Ene-2022	7 Horas 15 Minutos
06-Ene-2022	8 Horas 30 Minutos
07-Ene-2022	0 Horas 0 Minutos
08-Ene-2022	4 Horas 30 Minutos
09-Ene-2022	1 Horas 0 Minutos
10-Ene-2022	5 Horas 15 Minutos
11-Ene-2022	5 Horas 15 Minutos
12-Ene-2022	4 Horas 30 Minutos
13-Ene-2022	3 Horas 0 Minutos
14-Ene-2022	0 Horas 0 Minutos
15-Ene-2022	0 Horas 0 Minutos
16-Ene-2022	0 Horas 0 Minutos
17-Ene-2022	0 Horas 0 Minutos
18-Ene-2022	5 Horas 15 Minutos
19-Ene-2022	4 Horas 45 Minutos
20-Ene-2022	4 Horas 30 Minutos
21-Ene-2022	3 Horas 30 Minutos
22-Ene-2022	8 Horas 45 Minutos
23-Ene-2022	9 Horas 0 Minutos
24-Ene-2022	8 Horas 15 Minutos
25-Ene-2022	8 Horas 30 Minutos
26-Ene-2022	8 Horas 30 Minutos
27-Ene-2022	9 Horas 0 Minutos
28-Ene-2022	10 Horas 30 Minutos
29-Ene-2022	8 Horas 30 Minutos
30-Ene-2022	9 Horas 30 Minutos
31-Ene-2022	8 Horas 30 Minutos

Fuente CNM

89.6 Curvas de Carga

En la siguiente gráfica, se presenta el comportamiento de la carga promedio para el mes.

Gráfica 536 Curva de Carga Promedio Diaria Mensual

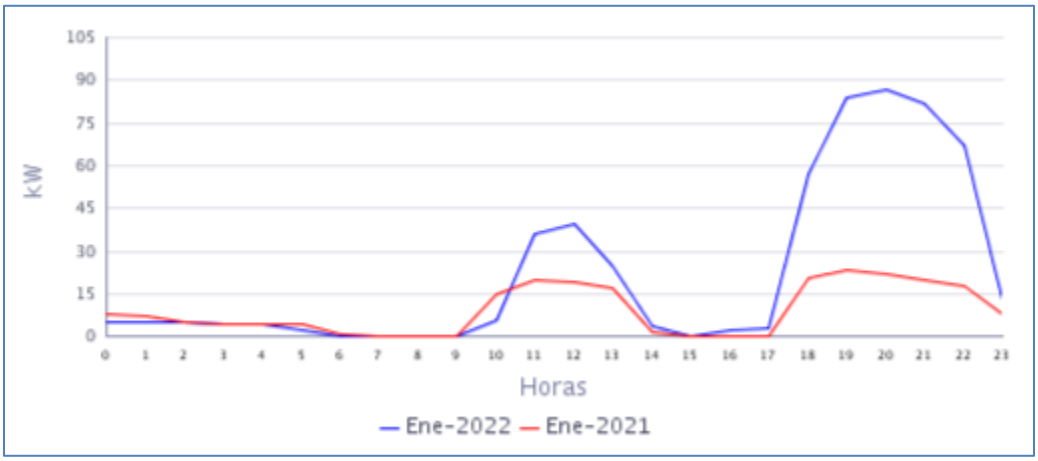

Fuente CNM

En la gráfica anterior se comparan las curvas de carga promedio diarias de Ene-2021 y del Ene-2022, presentándose un crecimiento en la demanda de 141,99%

90. SAN PABLO DE LA MAR (LA TOLA - NARIÑO)

El Centro poblado de San Pablo de la Mar se encuentra ubicado en el municipio de Tola, departamento de Nariño. Esta Localidad cuenta con un total de 185 usuarios residenciales.[1]

90.1 Descripción del Sitio

La localidad cuenta con una central de generación que está conformada por la siguiente infraestructura:

Tabla 265 Infraestructura de la Localidad.

GRUPO ELECTRÓGENO			
ITEM	**MARCA**	**CAPACIDAD**	**ESTADO**
1	CRAMACO	130 KVA (116 KW)	EN OPERACIÓN

Gráfica 537 Diagrama de Conexión de la Localidad.

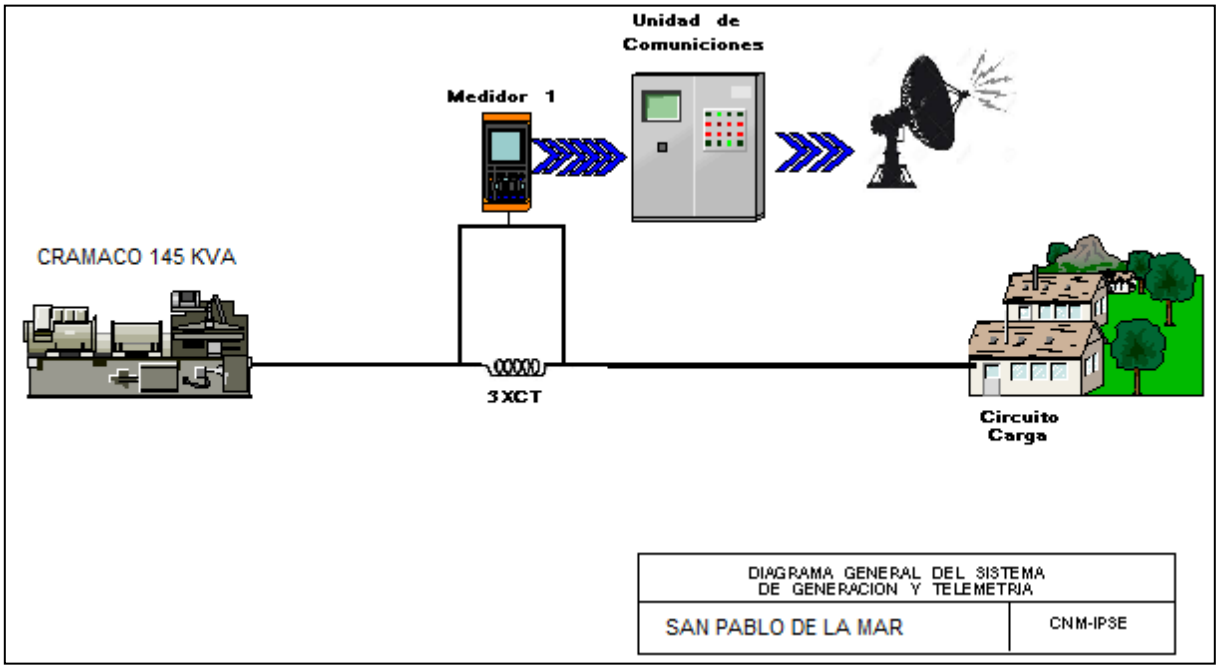

[1] Fuente: http://reportes.sui.gov.co/ - Sistema Único de Información SUI - Año 2020.

90.2 Energía

El consumo de energía eléctrica para esta localidad en *Enero* de 2022, se presenta en la siguiente tabla, donde se encuentran los valores acumulados diarios de la energía activa (kWh), reactiva (kVARh), aparente (kVAh) y del factor de potencia (p.u).

Tabla 266 Energía Activa, Reactiva, Aparente y Factor de Potencia.

SAN PABLO DE LA MAR (LA TOLA - NARIÑO)				
Fecha	**Energía Activa (kWh)**	**Energía Reactiva (kVARh)**	**Energía Aparente (kVAh)**	**Factor de Potencia (p.u)**
Enero 1, Sábado	238	79	251,13	0,95
Enero 2, Domingo	103	33	108,08	0,95
Enero 3, Lunes	111	33	115,30	0,96
Enero 4, Martes	112	31	116,42	0,96
Enero 5, Miércoles	114	33	119,04	0,96
Enero 6, Jueves	124	35	129,29	0,96
Enero 7, Viernes	114	34	118,75	0,96
Enero 8, Sábado	0	0	0,00	
Enero 9, Domingo	0	0	0,00	
Enero 10, Lunes	0	0	0,00	
Enero 11, Martes	0	0	0,00	
Enero 12, Miércoles	0	0	0,00	
Enero 13, Jueves	0	0	0,00	
Enero 14, Viernes	0	0	0,00	
Enero 15, Sábado	0	0	0,00	
Enero 16, Domingo	0	0	0,00	
Enero 17, Lunes	0	0	0,00	
Enero 18, Martes	0	0	0,00	
Enero 19, Miércoles	0	0	0,00	
Enero 20, Jueves	0	0	0,00	
Enero 21, Viernes	0	0	0,00	
Enero 22, Sábado	0	0	0,00	
Enero 23, Domingo	0	0	0,00	
Enero 24, Lunes	0	0	0,00	
Enero 25, Martes	0	0	0,00	
Enero 26, Miércoles	0	0	0,00	
Enero 27, Jueves	0	0	0,00	
Enero 28, Viernes	0	0	0,00	
Enero 29, Sábado	0	0	0,00	
Enero 30, Domingo	104	31	108,88	0,96
Enero 31, Lunes	128	41	134,93	0,95
TOTAL	**1.149**	**350**	**1.201,60**	**0,96**

El factor de potencia promedio fue 0,96. Del día 8 de enero al 29 de enero sin servicio de energía por Daño en el grupo electrógeno.

Gráfica 538 Energía Activa, Reactiva y Factor de Potencia – SAN PABLO DE LA MAR (LA TOLA - NARIÑO).

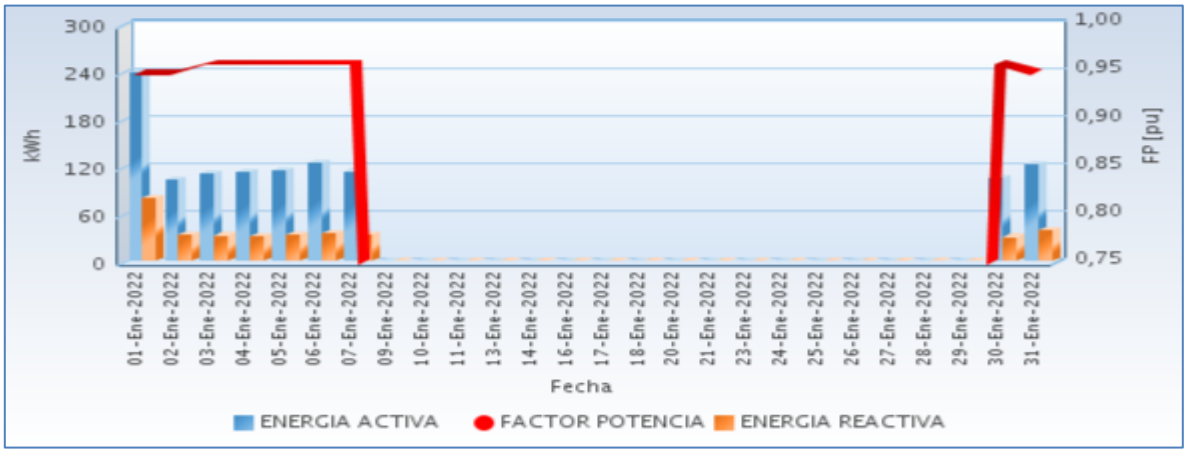

Fuente CNM

En las siguientes gráficas se presenta el acumulado mensual de la energía entregada por cada circuito en la localidad.

90.3 Potencia

En la siguiente gráfica se presenta el comportamiento diario de la potencia para este mes.

Gráfica 539 Comportamiento Diario de la Potencia.

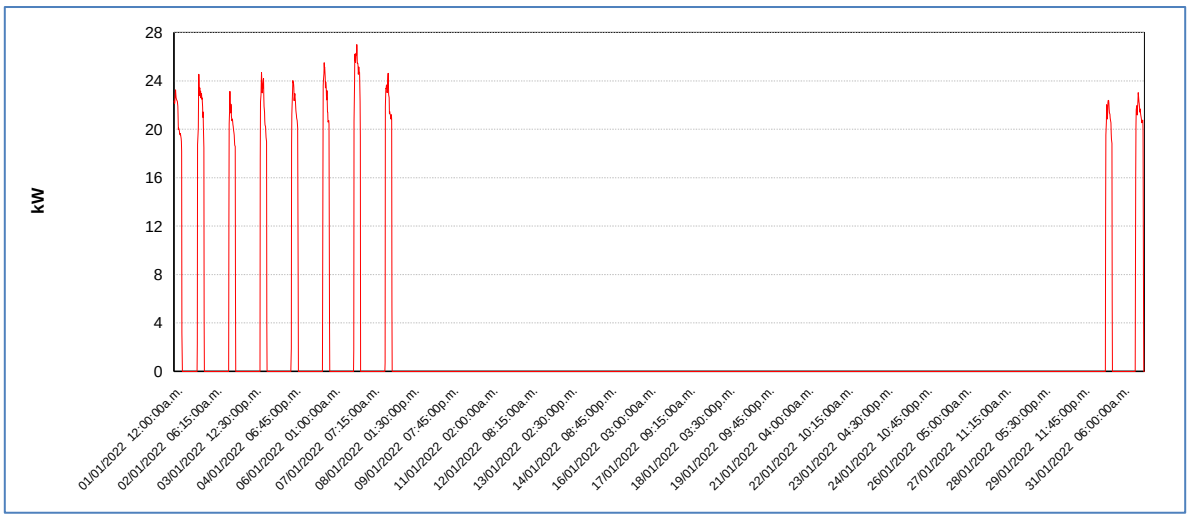

Fuente CNM

90.4 Potencia Máxima

La potencia máxima fue de 27,01kW, se presentó el Jueves 06 de Enero a las 20:00 horas. Respecto a la potencia máxima de Enero de 2021 (28,90kW), tuvo una caída de 6,53%.

En la siguiente grafica se presenta la potencia máxima diaria registrada para este mes.

Gráfica 540 Potencia Máxima Diaria-SAN PABLO DE LA MAR (LA TOLA - NARIÑO).

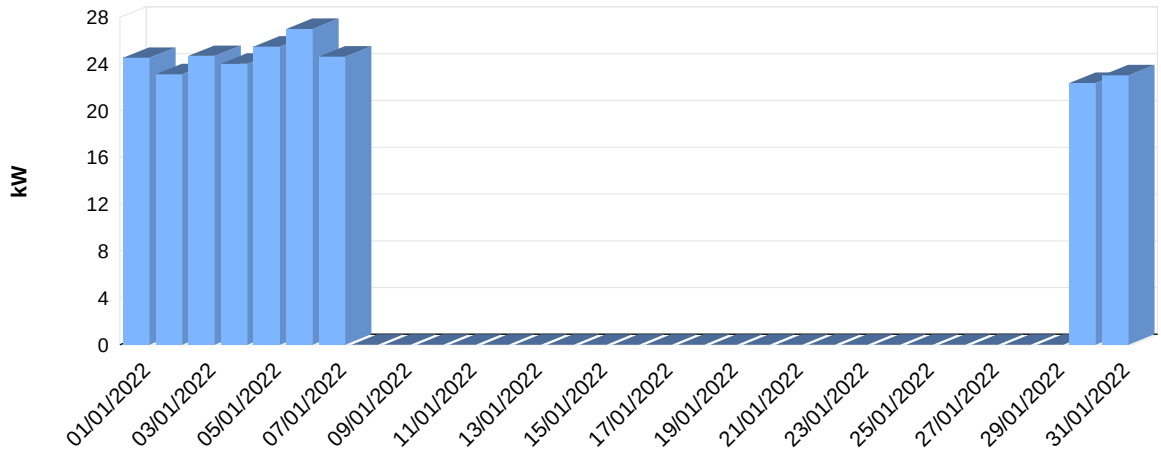

Fuente CNM

90.5 Horas de Prestación del Servicio

En Enero, se prestó el servicio de energía eléctrica en la localidad, un promedio diario de 1 Horas 44 Minutos.

A continuación se relaciona las horas promedio por día de la prestación del servicio de energía:

Tabla 267 Horas promedio por día prestación del servicio de energía

SAN PABLO DE LA MAR (LA TOLA - NARIÑO) Enero 2022	
DIA	**Horas de servicio promedio en el día [hh:mm]**
01-Ene-2022	11 Horas 45 Minutos
02-Ene-2022	5 Horas 15 Minutos
03-Ene-2022	5 Horas 15 Minutos
04-Ene-2022	5 Horas 30 Minutos
05-Ene-2022	5 Horas 15 Minutos
06-Ene-2022	5 Horas 15 Minutos
07-Ene-2022	5 Horas 30 Minutos
08-Ene-2022	0 Horas 0 Minutos
09-Ene-2022	0 Horas 0 Minutos
10-Ene-2022	0 Horas 0 Minutos
11-Ene-2022	0 Horas 0 Minutos
12-Ene-2022	0 Horas 0 Minutos
13-Ene-2022	0 Horas 0 Minutos
14-Ene-2022	0 Horas 0 Minutos
15-Ene-2022	0 Horas 0 Minutos
16-Ene-2022	0 Horas 0 Minutos

SAN PABLO DE LA MAR (LA TOLA - NARIÑO) Enero 2022	
DIA	**Horas de servicio promedio en el día [hh:mm]**
17-Ene-2022	0 Horas 0 Minutos
18-Ene-2022	0 Horas 0 Minutos
19-Ene-2022	0 Horas 0 Minutos
20-Ene-2022	0 Horas 0 Minutos
21-Ene-2022	0 Horas 0 Minutos
22-Ene-2022	0 Horas 0 Minutos
23-Ene-2022	0 Horas 0 Minutos
24-Ene-2022	0 Horas 0 Minutos
25-Ene-2022	0 Horas 0 Minutos
26-Ene-2022	0 Horas 0 Minutos
27-Ene-2022	0 Horas 0 Minutos
28-Ene-2022	0 Horas 0 Minutos
29-Ene-2022	0 Horas 0 Minutos
30-Ene-2022	5 Horas 15 Minutos
31-Ene-2022	6 Horas 15 Minutos

Fuente CNM

90.6 Curvas de Carga

En la siguiente gráfica, se presenta el comportamiento de la carga promedio para el mes.

Gráfica 542 Curva de Carga Promedio Diaria Mensual

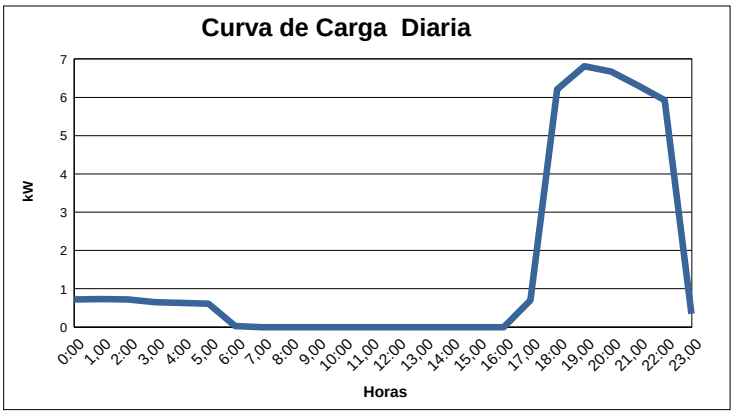

Fuente CNM

En la gráfica anterior se muestra la curva de carga promedio diaria de Ene-2022.

91. SAN PEDRO DEL VINO (FRANCISCO PIZARRO - NARIÑO)

El centro poblado de San Pedro del Vino se encuentra ubicado en el municipio de Francisco Pizarro (Salahonda), departamento de Nariño. Esta Localidad cuenta con un total de 185 usuarios residenciales.[1]

91.1 Descripción del Sitio

La localidad cuenta con una central de generación que está conformada por la siguiente infraestructura:

Tabla 268 Infraestructura de la Localidad.

GRUPO ELECTRÓGENO			
ITEM	**MARCA**	**CAPACIDAD**	**ESTADO**
1	OLYMPIAN	160 KVA	EN OPERACIÓN
2	MAGNAPLUS	108 KVA	EN OPERACIÓN
TRANSFORMADOR			
ITEM	**CAPACIDAD (KVA)**		**ESTADO**
1	112,5		EN OPERACIÓN

Gráfica 543 Diagrama de Conexión de la Localidad.

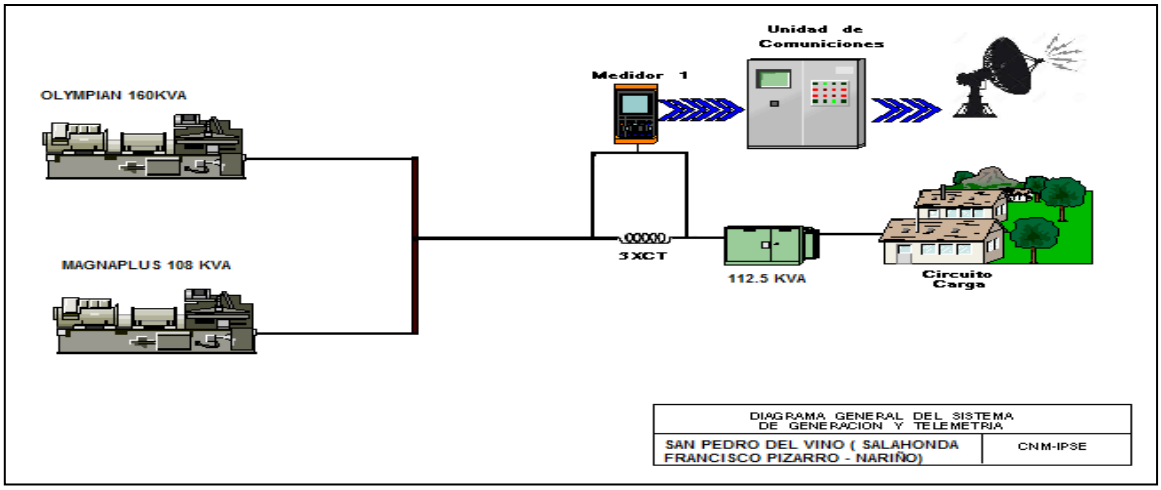

Sin servicio desde el 15 de diciembre del 2021, por no tener existencias de combustible.

[1] Fuente: http://reportes.sui.gov.co/ - Sistema Único de Información SUI - Año 2020.

92. SANTA RITA (SANTA BARBARA (ISCUANDE) - NARIÑO)

El Caserío de Santa Rita pertenece al municipio de Santa Bárbara (Iscuandé), Departamento de Nariño. Esta localidad cuenta con un total de 290 usuarios.[1]

92.1 Descripción del Sitio

La localidad cuenta con una central de generación que está conformada por la siguiente infraestructura:

Tabla 271 Infraestructura de la Localidad.

GRUPO ELECTRÓGENO			
ITEM	**MARCA**	**CAPACIDAD**	**ESTADO**
1	CATERPILLAR	132 kW	EN OPERACIÓN
TRANSFORMADOR			
ITEM	**CAPACIDAD (KVA)**		**ESTADO**
1	112,5		EN OPERACIÓN

Gráfica 557 Diagrama de Conexión de la Localidad.

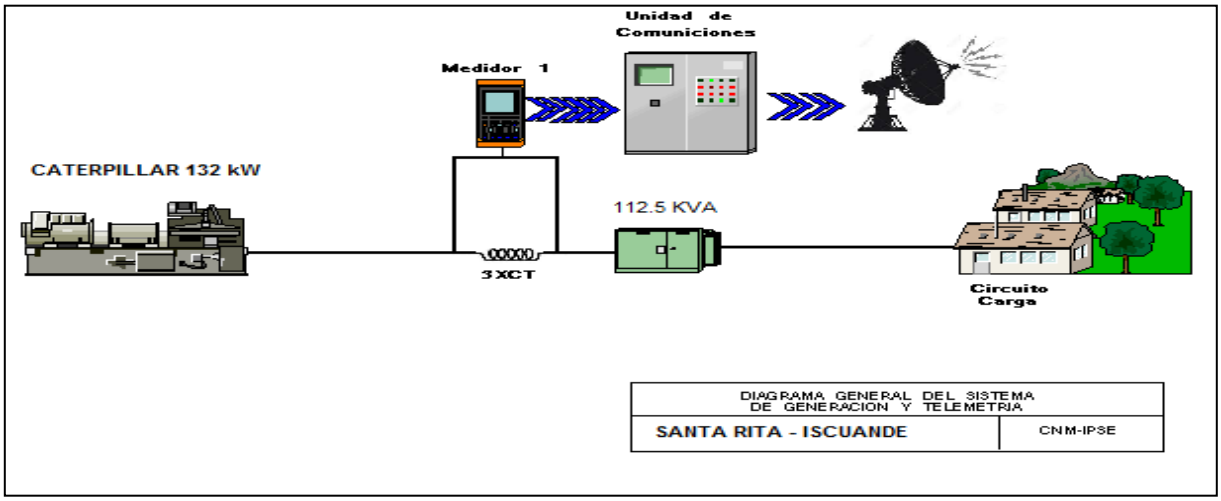

Localidad sin información por desconexión del sistema de telemetría. Informan que cuentan con servicio normal.

[1] Fuente: http://reportes.sui.gov.co/ - Sistema Único de Información SUI - Año 2020.

93. SECADERO (SANTA BARBARA (ISCUANDE) - NARIÑO)

El Centro poblado del Secadero pertenece al municipio de Santa Bárbara (Iscuandé), Departamento de Nariño. Esta localidad cuenta con un total de 87 usuarios.[1]

93.1 Descripción del Sitio

La localidad cuenta con una central de generación que está conformada por la siguiente infraestructura:

Tabla 274 Infraestructura de la Localidad.

GRUPO ELECTRÓGENO			
ITEM	**MARCA**	**CAPACIDAD**	**ESTADO**
1	OLYMPIAN	75 KVA	EN OPERACIÓN
2	HENGSHAN	55 KVA	EN OPERACIÓN
TRANSFORMADOR			
ITEM	**CAPACIDAD (KVA)**		**ESTADO**
1	112,5		EN OPERACIÓN

Gráfica 557 Diagrama de Conexión de la Localidad.

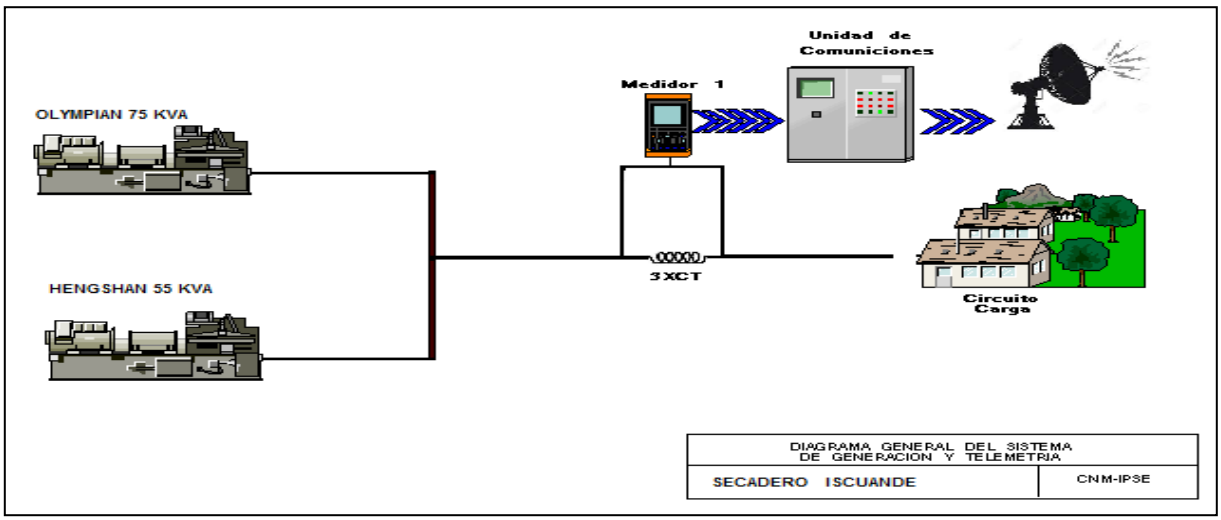

[1] Fuente: http://reportes.sui.gov.co/ - Sistema Único de Información SUI - Año 2020.

93.2 Energía

El consumo de energía eléctrica para esta localidad en *Enero* de 2022, se presenta en la siguiente tabla, donde se encuentran los valores acumulados diarios de la energía activa (kWh), reactiva (kVARh), aparente (kVAh) y del factor de potencia (p.u).

Tabla 275 Energía Activa, Reactiva, Aparente y Factor de Potencia.

SECADERO SEQUIHONDA (SANTA BARBARA (ISCUANDE) - NARIÑO)				
Fecha	**Energía Activa (kWh)**	**Energía Reactiva (kVARh)**	**Energía Aparente (kVAh)**	**Factor de Potencia (p.u)**
Enero 1, Sábado	142	100	173,64	0,82
Enero 2, Domingo	101	68	121,47	0,83
Enero 3, Lunes	77	53	93,71	0,82
Enero 4, Martes	77	53	93,29	0,83
Enero 5, Miércoles	76	54	93,24	0,81
Enero 6, Jueves	78	57	97,09	0,81
Enero 7, Viernes	79	57	97,33	0,81
Enero 8, Sábado	108	80	134,28	0,80
Enero 9, Domingo	103	75	127,69	0,81
Enero 10, Lunes	78	57	96,36	0,81
Enero 11, Martes	85	59	102,95	0,82
Enero 12, Miércoles	83	60	102,37	0,81
Enero 13, Jueves	84	62	104,69	0,81
Enero 14, Viernes	83	62	104,25	0,80
Enero 15, Sábado	117	90	148,05	0,79
Enero 16, Domingo	118	89	147,61	0,80
Enero 17, Lunes	84	63	105,09	0,80
Enero 18, Martes	83	60	102,19	0,81
Enero 19, Miércoles	82	61	102,37	0,80
Enero 20, Jueves	82	63	103,66	0,79
Enero 21, Viernes	81	58	99,31	0,81
Enero 22, Sábado	111	81	137,46	0,81
Enero 23, Domingo	112	83	139,12	0,80
Enero 24, Lunes	81	62	102,16	0,80
Enero 25, Martes	79	62	100,25	0,79
Enero 26, Miércoles	81	60	100,87	0,80
Enero 27, Jueves	76	57	94,99	0,80
Enero 28, Viernes	83	63	104,66	0,80
Enero 29, Sábado	106	85	136,30	0,78
Enero 30, Domingo	104	77	129,44	0,81
Enero 31, Lunes	79	56	96,86	0,81
TOTAL	**2.814**	**2.067**	**3.492,13**	**0,81**

El factor de potencia promedio fue 0,81.

Para este período se presentó un exceso de consumo de energía reactiva de 660,25 kVARh.

Con referencia a Enero de 2021 (2.847 kWh), se presentó una caída en la demanda de energía eléctrica del 1,14%.

Gráfica 558 Energía Activa, Reactiva y Factor de Potencia – SECADERO SEQUIHONDA (SANTA BARBARA (ISCUANDE) - NARIÑO).

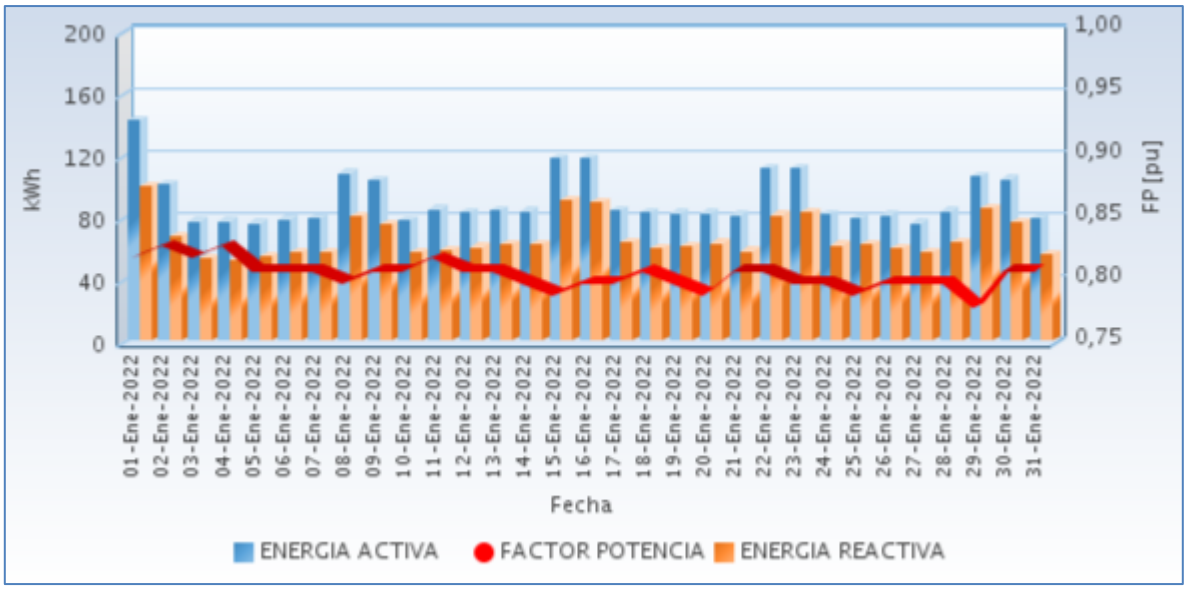

Fuente CNM

93.3 Potencia

En la siguiente gráfica se presenta el comportamiento diario de la potencia para este mes.

Gráfica 559 Comportamiento Diario de la Potencia.

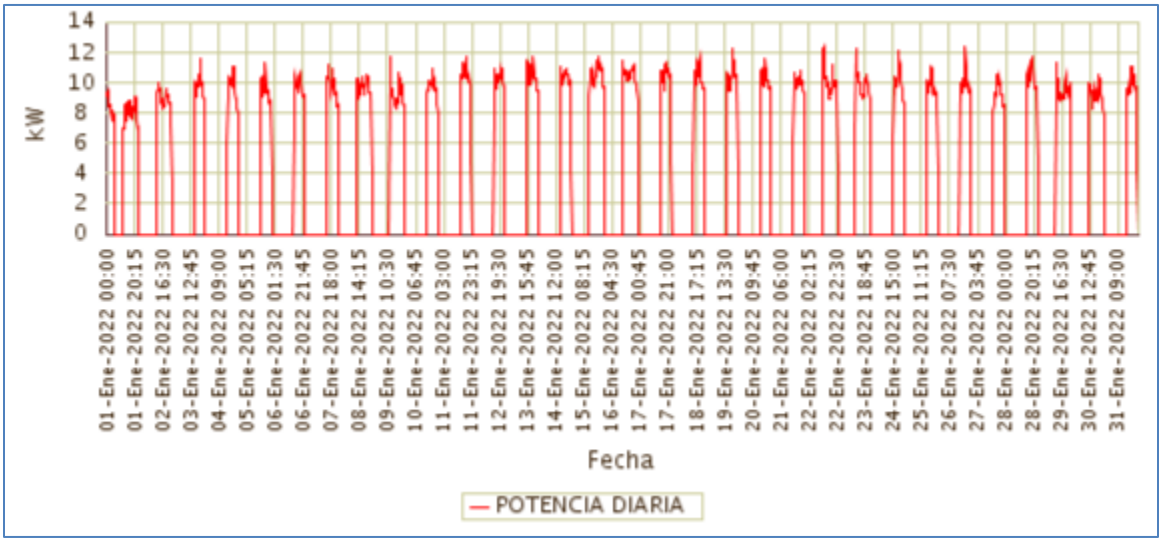

Fuente CNM

93.4 Potencia Máxima

La potencia máxima fue de 12,46kW, se presentó el Miércoles 26 de Enero a las 19:00 horas. Respecto a la potencia máxima de Enero de 2021 (12,74kW), tuvo una caída de 2,26%.

En la siguiente grafica se presenta la potencia máxima diaria registrada para este mes.

Gráfica 560 Potencia Máxima Diaria-SECADERO SEQUIHONDA (SANTA BARBARA (ISCUANDE) - NARIÑO).

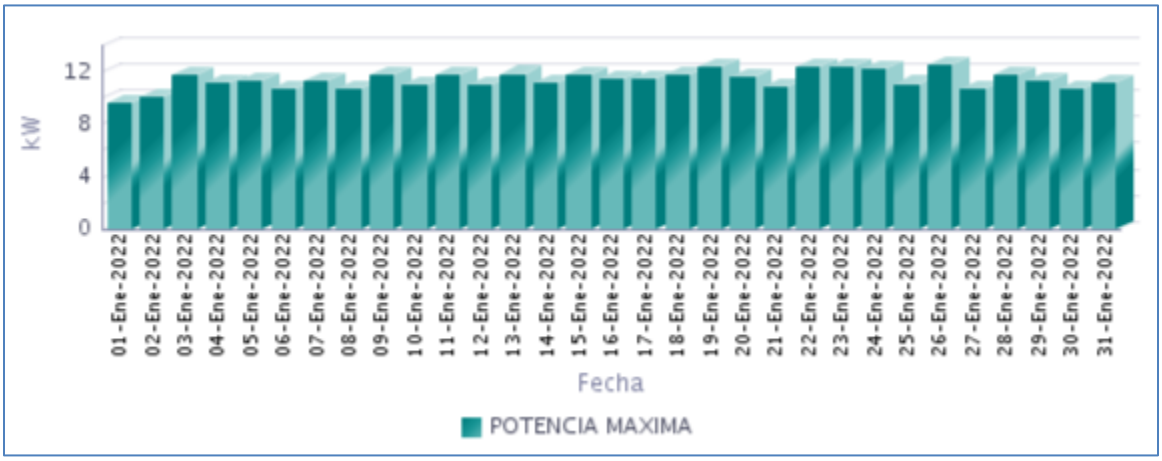

Fuente CNM

93.5 Horas de Prestación del Servicio

En Enero, se prestó el servicio de energía eléctrica en la localidad, un promedio diario de 9 Horas 23 Minutos, como se presenta en la siguiente gráfica.

Gráfica 561 Horas Efectivas de Prestación del Servicio - SECADERO SEQUIHONDA (SANTA BARBARA (ISCUANDE) - NARIÑO),

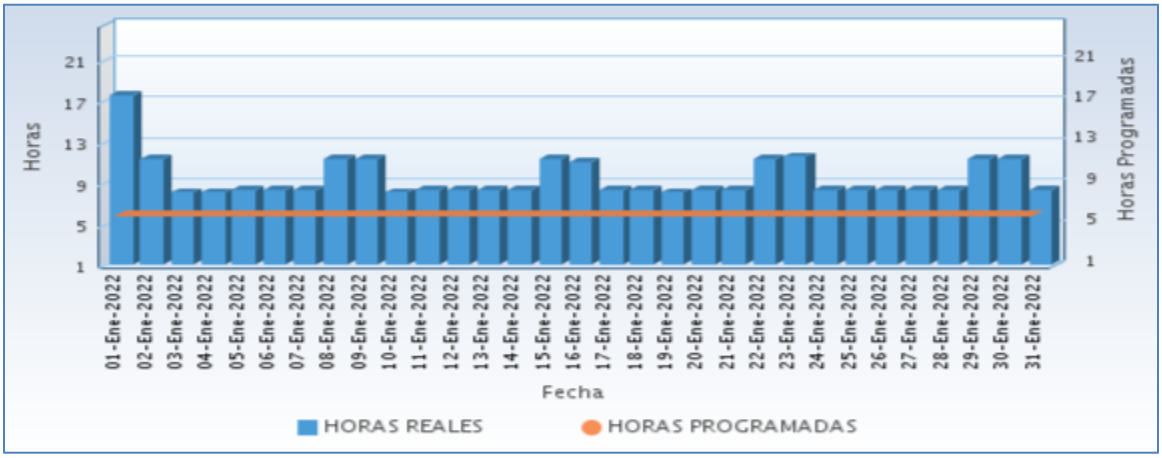

Fuente CNM

A continuación se relaciona las horas promedio por día de la prestación del servicio de energía:

Tabla 276 Horas promedio por día prestación del servicio de energía

SECADERO SEQUIHONDA (SANTA BARBARA (ISCUANDE) - NARIÑO) Enero 2022	
DIA	**Horas de servicio promedio en el día [hh:mm]**
01-Ene-2022	17 Horas 30 Minutos
02-Ene-2022	11 Horas 15 Minutos
03-Ene-2022	8 Horas 0 Minutos
04-Ene-2022	8 Horas 0 Minutos
05-Ene-2022	8 Horas 15 Minutos
06-Ene-2022	8 Horas 15 Minutos
07-Ene-2022	8 Horas 15 Minutos
08-Ene-2022	11 Horas 15 Minutos
09-Ene-2022	11 Horas 15 Minutos
10-Ene-2022	8 Horas 0 Minutos
11-Ene-2022	8 Horas 15 Minutos
12-Ene-2022	8 Horas 15 Minutos
13-Ene-2022	8 Horas 15 Minutos
14-Ene-2022	8 Horas 15 Minutos
15-Ene-2022	11 Horas 15 Minutos
16-Ene-2022	11 Horas 0 Minutos
17-Ene-2022	8 Horas 15 Minutos
18-Ene-2022	8 Horas 15 Minutos
19-Ene-2022	8 Horas 0 Minutos
20-Ene-2022	8 Horas 15 Minutos
21-Ene-2022	8 Horas 15 Minutos
22-Ene-2022	11 Horas 15 Minutos
23-Ene-2022	11 Horas 30 Minutos
24-Ene-2022	8 Horas 15 Minutos
25-Ene-2022	8 Horas 15 Minutos
26-Ene-2022	8 Horas 15 Minutos
27-Ene-2022	8 Horas 15 Minutos
28-Ene-2022	8 Horas 15 Minutos
29-Ene-2022	11 Horas 15 Minutos
30-Ene-2022	11 Horas 15 Minutos
31-Ene-2022	8 Horas 15 Minutos

Fuente CNM

93.6 Curvas de Carga

En la siguiente gráfica, se presenta el comportamiento de la carga promedio para el mes.

Gráfica 562 Curva de Carga Promedio Diaria Mensual

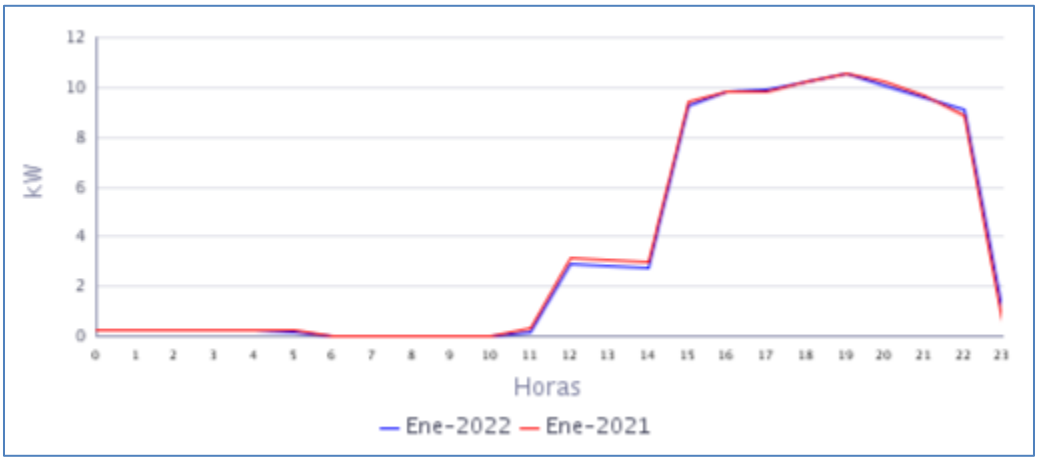

Fuente CNM

En la gráfica anterior se comparan las curvas de carga promedio diarias de Ene-2021 y del Ene-2022, presentándose una caída en la demanda de energía eléctrica del 1,14%.

94. TAMAJE (ROBERTO PAYAN (SAN JOSE) - NARIÑO)

El centro poblado de Tamaje se encuentra ubicado en el municipio de Roberto payan, departamento de Nariño. Esta Localidad cuenta con un total de 181 usuarios residenciales.[1]

94.1 Descripción del Sitio

La localidad cuenta con una central de generación que está conformada por la siguiente infraestructura:

Tabla 277 Infraestructura de la Localidad.

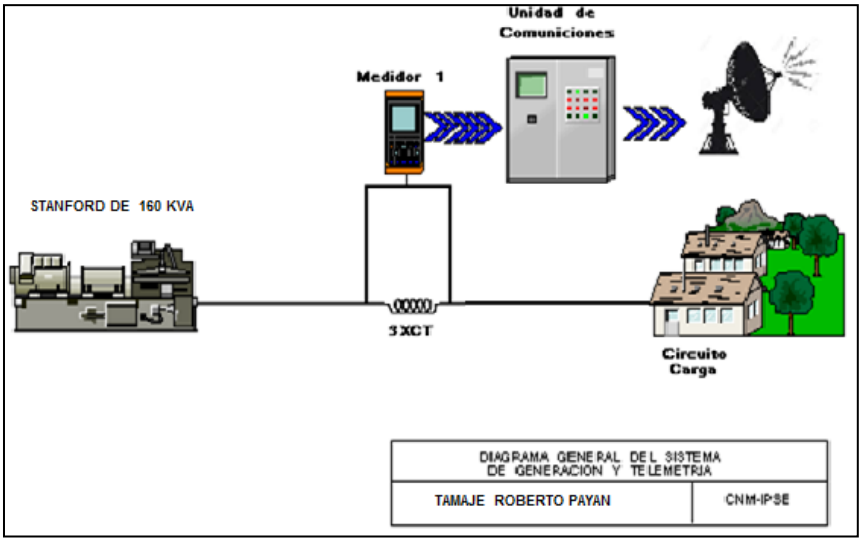

Esta localidad cuenta con servicio, de acuerdo con la información actualizada al 23 de diciembre del 2021, con radicado 20211330089732 la empresa Enersolar del Pacifico informó que se retomó el servicio de energía eléctrica en esta localidad.(Mauricio Aragón Sinisterra -Gerente).

.

[1] Fuente: http://reportes.sui.gov.co/ - Sistema Único de Información SUI - Año 2020.

PUTUMAYO

95. ESMERALDA (PUERTO GUZMAN - PUTUMAYO)

El centro poblado de Esmeralda, pertenece al municipio de Puerto Guzmán (Putumayo). Esta localidad cuenta con un total de 280 usuarios residenciales .[1]

95.1 Descripción del Sitio

La localidad cuenta con una central de generación que está conformada por la siguiente infraestructura:

Tabla 280 Infraestructura de la Localidad.

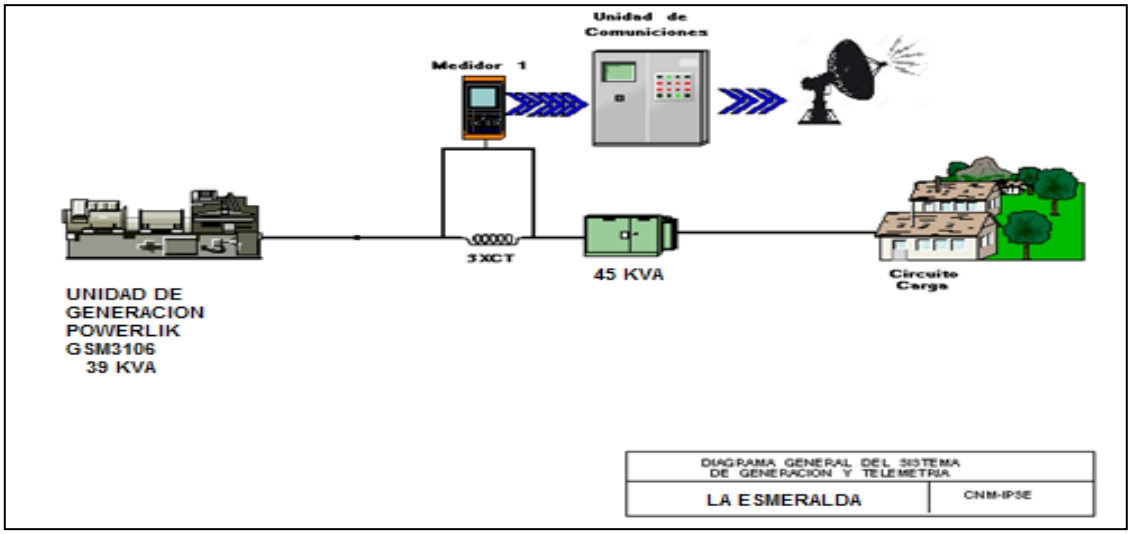

La localidad sin información por no tener conectado el sistema de comunicación satelital.

Se le ha solicitado el ingreso a la localidad al operador de red, Gerente BAIRON HERALDO CERON PANTOJA, EMPOGUZMAN S.A. E.S.P., pero a la fecha no se ha podido lograr ingresar a la zona, siempre aduce problemas de orden público. Se desconoce el estado de prestación del servicio de energía.

96. PIÑUÑA NEGRO (PUERTO LEGUIZAMO - PUTUMAYO)

El centro poblado de Piñuña Negro, pertenece al municipio de Puerto Leguízamo, Departamento de Putumayo. Esta localidad cuenta con un total de 168 usuarios .[1]

96.1 Descripción del Sitio

La localidad cuenta con una central de generación que está conformada por la siguiente infraestructura:

Tabla 283 Infraestructura de la Localidad.

GRUPOS ELECTRÓGENOS			
ITEM	**MARCA**	**CAPACIDAD**	**ESTADO**
1	SDMO	52 kW (prime)	EN OPERACIÓN
TRANSFORMADORES			
ITEM	**CAPACIDAD**	**MARCA**	**ESTADO**
1	150 kVA ABB	ABB	EN OPERACIÓN

Gráfica 575 Diagrama de Conexión de la Localidad.

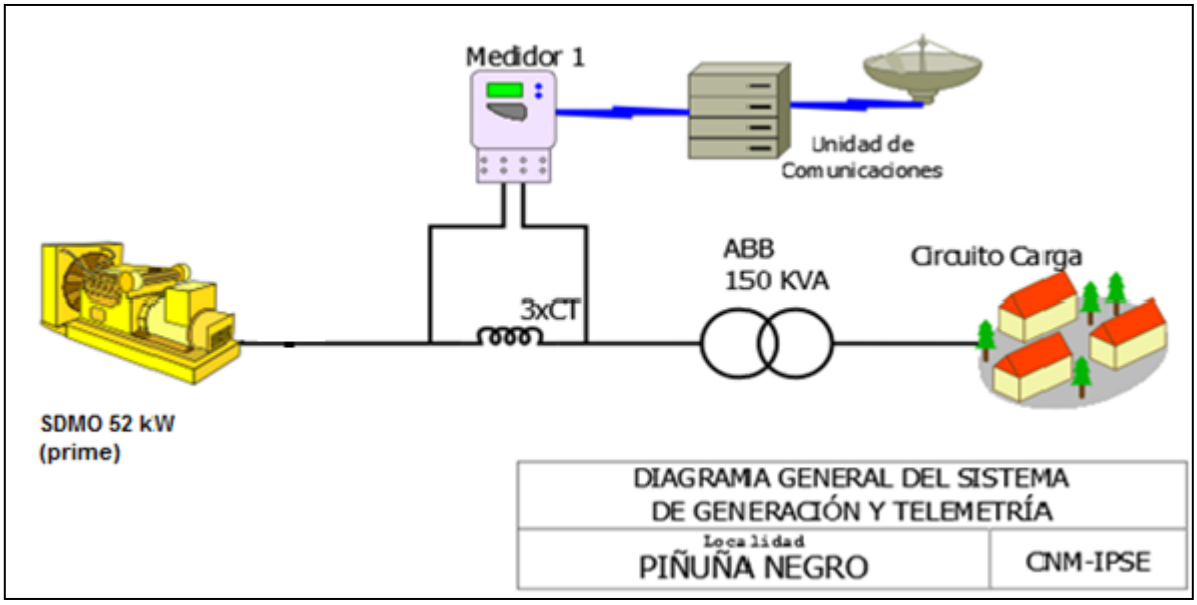

[1] Fuente: http://reportes.sui.gov.co/ - Sistema Único de Información SUI - Año 2020.

96.2 Energía

El consumo de energía eléctrica para esta localidad en *Enero* de 2022, se presenta en la siguiente tabla, donde se encuentran los valores acumulados diarios de la energía activa (kWh), reactiva (kVARh), aparente (kVAh) y del factor de potencia (p.u).

Tabla 284 Energía Activa, Reactiva, Aparente y Factor de Potencia.

PIÑUÑA NEGRO (PUERTO LEGUIZAMO - PUTUMAYO)				
Fecha	**Energía Activa (kWh)**	**Energía Reactiva (kVARh)**	**Energía Aparente (kVAh)**	**Factor de Potencia (p.u)**
Enero 1, Sábado	302	208	367,03	0,82
Enero 2, Domingo	138	95	167,98	0,82
Enero 3, Lunes	117	74	138,48	0,84
Enero 4, Martes	130	87	156,20	0,83
Enero 5, Miércoles	132	93	161,36	0,82
Enero 6, Jueves	126	86	152,45	0,82
Enero 7, Viernes	130	90	158,67	0,82
Enero 8, Sábado	150	103	182,40	0,82
Enero 9, Domingo	201	134	241,63	0,83
Enero 10, Lunes	106	64	124,17	0,86
Enero 11, Martes	106	61	121,85	0,87
Enero 12, Miércoles	119	72	139,26	0,86
Enero 13, Jueves	110	64	126,92	0,86
Enero 14, Viernes	117	71	136,79	0,85
Enero 15, Sábado	146	89	171,23	0,86
Enero 16, Domingo	202	131	241,20	0,84
Enero 17, Lunes	114	67	131,99	0,86
Enero 18, Martes	110	63	127,21	0,87
Enero 19, Miércoles	106	61	121,85	0,87
Enero 20, Jueves	108	64	125,54	0,86
Enero 21, Viernes	113	68	131,71	0,86
Enero 22, Sábado	152	98	181,07	0,84
Enero 23, Domingo	167	107	198,61	0,84
Enero 24, Lunes	118	70	137,75	0,86
Enero 25, Martes	112	70	132,29	0,85
Enero 26, Miércoles	97	58	112,64	0,86
Enero 27, Jueves	93	54	107,57	0,86
Enero 28, Viernes	123	82	147,77	0,83
Enero 29, Sábado	128	87	154,88	0,83
Enero 30, Domingo	208	136	248,52	0,84
Enero 31, Lunes	139	91	166,42	0,84
TOTAL	**4.221**	**2.702**	**5.011,37**	**0,84**

El factor de potencia promedio fue 0,84.

Para este período se presentó un exceso de consumo de energía reactiva de 591,20 kVARh.

Con referencia a Enero de 2021 (3.927 kWh), se presentó un crecimiento en la demanda de energía eléctrica del 7,48%.

Gráfica 576 Energía Activa, Reactiva y Factor de Potencia – PIÑUÑA NEGRO (PUERTO LEGUIZAMO - PUTUMAYO).

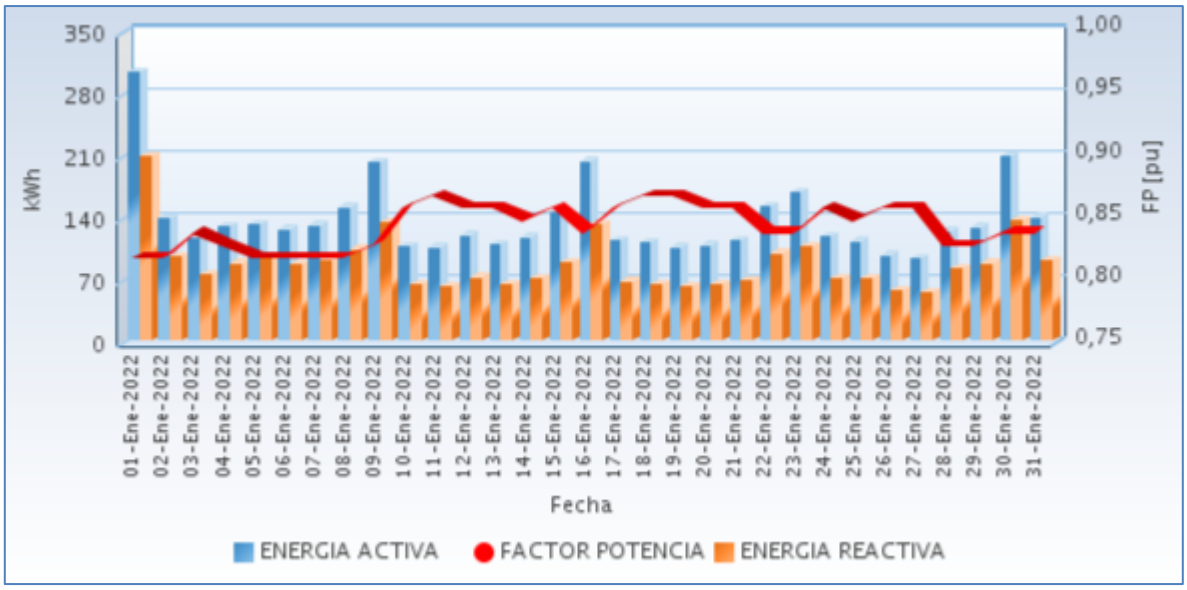

Fuente CNM

96.3 Potencia

En la siguiente gráfica se presenta el comportamiento diario de la potencia para este mes.

Gráfica 577 Comportamiento Diario de la Potencia.

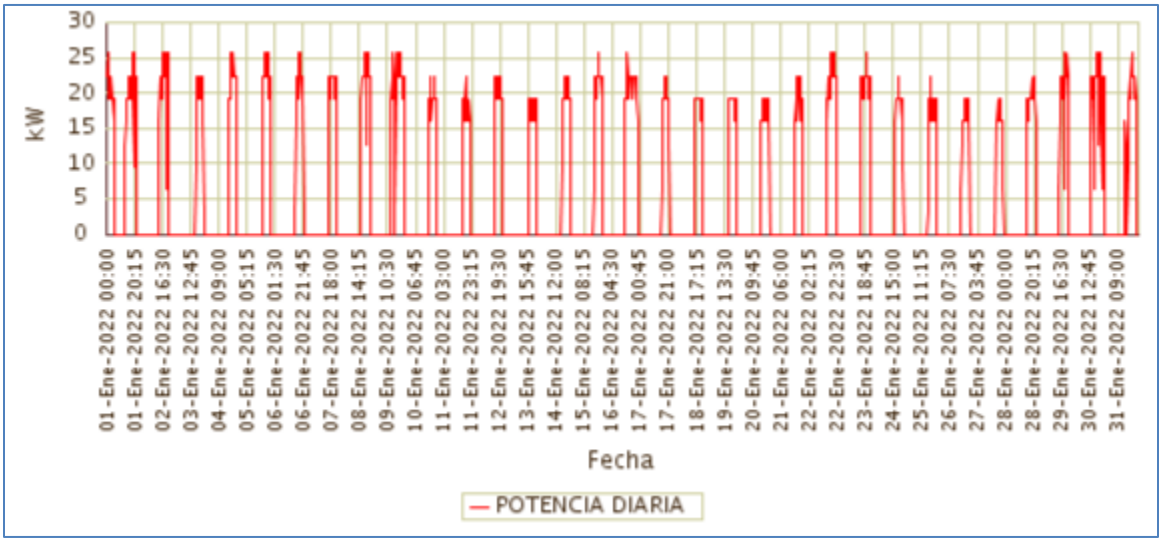

Fuente CNM

96.4 Potencia Máxima

La potencia máxima fue de 25,60kW, se presentó el Lunes 31 de Enero a las 19:45 horas. Respecto a la potencia máxima de Enero de 2021 (28,80kW), tuvo una caída de 11,11%.

En la siguiente grafica se presenta la potencia máxima diaria registrada para este mes.

Gráfica 578 Potencia Máxima Diaria-PIÑUÑA NEGRO (PUERTO LEGUIZAMO - PUTUMAYO).

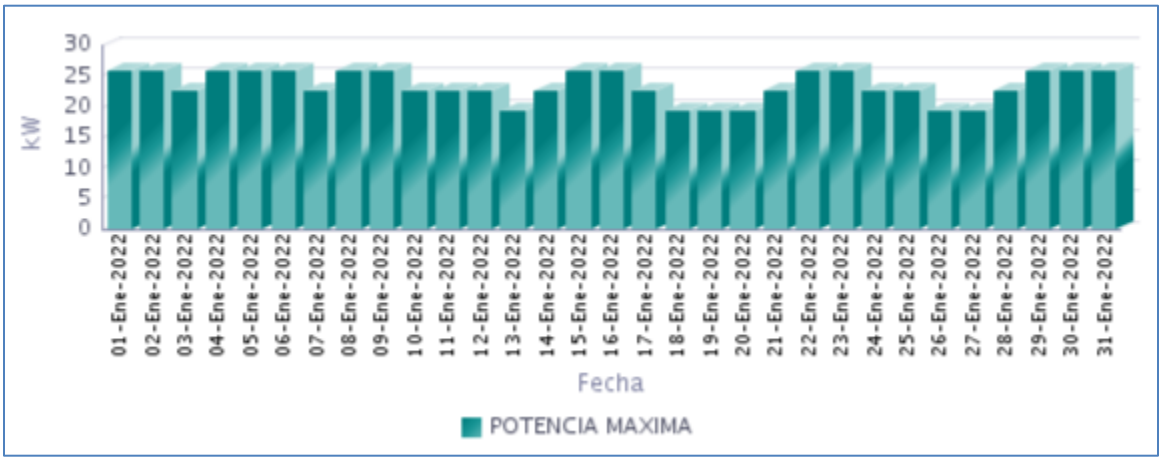

Fuente CNM

96.5 Horas de Prestación del Servicio

En Enero, se prestó el servicio de energía eléctrica en la localidad, un promedio diario de 6 Horas 55 Minutos, como se presenta en la siguiente gráfica.

Gráfica 579 Horas Efectivas de Prestación del Servicio - PIÑUÑA NEGRO (PUERTO LEGUIZAMO - PUTUMAYO),

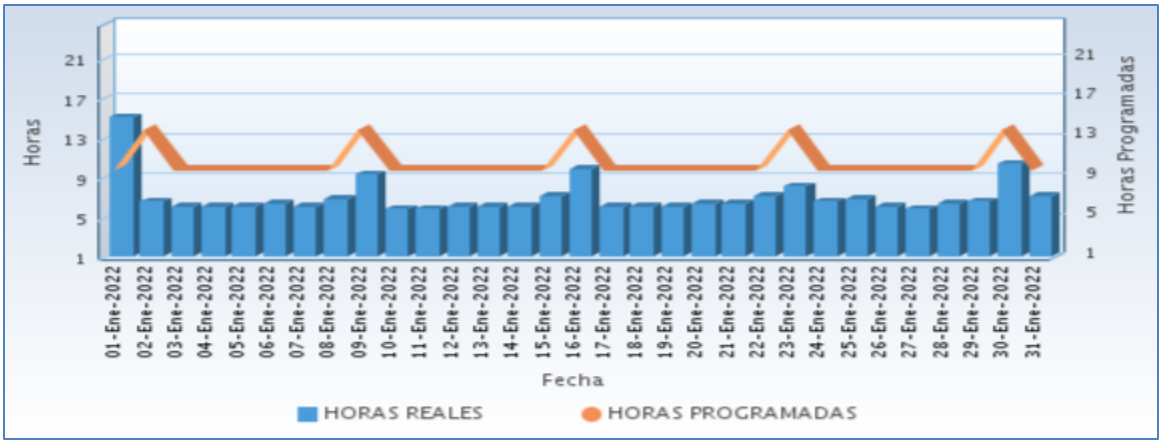

Fuente CNM

A continuación se relaciona las horas promedio por día de la prestación del servicio de energía:

Tabla 285 Horas promedio por día prestación del servicio de energía

PIÑUÑA NEGRO (PUERTO LEGUIZAMO - PUTUMAYO) Enero 2022	
DIA	**Horas de servicio promedio en el día [hh:mm]**
01-Ene-2022	15 Horas 0 Minutos
02-Ene-2022	6 Horas 30 Minutos
03-Ene-2022	6 Horas 0 Minutos
04-Ene-2022	6 Horas 0 Minutos
05-Ene-2022	6 Horas 0 Minutos
06-Ene-2022	6 Horas 15 Minutos
07-Ene-2022	6 Horas 0 Minutos
08-Ene-2022	6 Horas 45 Minutos
09-Ene-2022	9 Horas 15 Minutos
10-Ene-2022	5 Horas 45 Minutos
11-Ene-2022	5 Horas 45 Minutos
12-Ene-2022	6 Horas 0 Minutos
13-Ene-2022	6 Horas 0 Minutos
14-Ene-2022	6 Horas 0 Minutos
15-Ene-2022	7 Horas 0 Minutos
16-Ene-2022	9 Horas 45 Minutos
17-Ene-2022	6 Horas 0 Minutos
18-Ene-2022	6 Horas 0 Minutos
19-Ene-2022	6 Horas 0 Minutos
20-Ene-2022	6 Horas 15 Minutos
21-Ene-2022	6 Horas 15 Minutos
22-Ene-2022	7 Horas 0 Minutos
23-Ene-2022	8 Horas 0 Minutos
24-Ene-2022	6 Horas 30 Minutos
25-Ene-2022	6 Horas 45 Minutos
26-Ene-2022	6 Horas 0 Minutos
27-Ene-2022	5 Horas 45 Minutos
28-Ene-2022	6 Horas 15 Minutos
29-Ene-2022	6 Horas 30 Minutos
30-Ene-2022	10 Horas 15 Minutos
31-Ene-2022	7 Horas 0 Minutos

Fuente CNM

96.6 Curvas de Carga

En la siguiente gráfica, se presenta el comportamiento de la carga promedio para el mes.

Gráfica 580 Curva de Carga Promedio Diaria Mensual

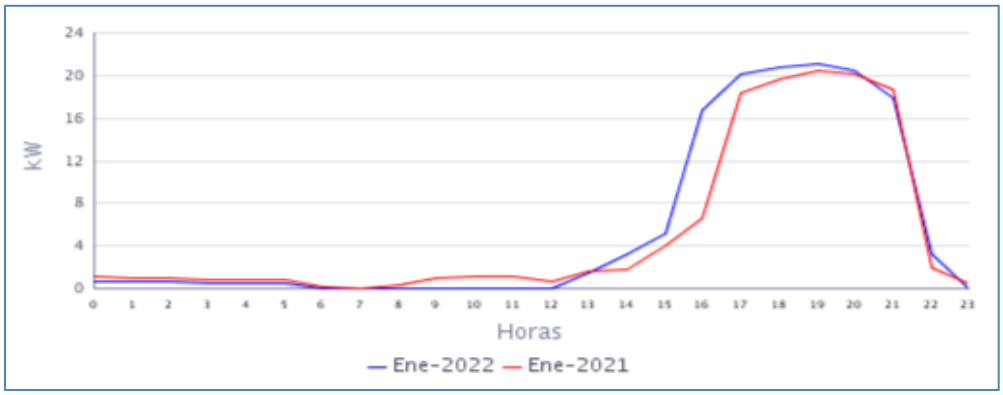

Fuente CNM

En la gráfica anterior se comparan las curvas de carga promedio diarias de Ene-2021 y del Ene-2022, presentándose un crecimiento en la demanda de 7,48%.

97. PUERTO LEGUIZAMO (PUERTO LEGUIZAMO - PUTUMAYO)

El municipio de Puerto Leguízamo está ubicado en el departamento del Putumayo, con una población, según el censo DANE de 2018 y su proyección al 2020, de 29.494 habitantes de los cuales 13.296 están ubicados en la cabecera municipal y 16.198 en las áreas rurales del municipio. El número de usuarios es de 3.122. Se incluye en este informe la localidad de La Tagua (214 usuarios) interconectada a la Cabecera Municipal de Leguizamo.[1]

97.1 Descripción del Sitio

La localidad cuenta con una central de generación que está conformada por la siguiente infraestructura:

Tabla 286 Infraestructura de la Localidad.

GRUPO ELECTRÓGENO			
ITEM	**MARCA**	**CAPACIDAD**	**ESTADO**
1	CUMMINS	1500 kW	EN OPERACIÓN
2	CUMMINS	1500 kW	EN OPERACIÓN
3	CUMMINS	1500 kW	FUERA DE SERVIICIO
4	CUMMINS	1500 kW	FUERA DE SERVIICIO
5	CUMMINS	900 kW	FUERA DE SERVIICIO
6	CUMMINS	900 kW	EN OPERACIÓN
7	CUMMINS	900 kW	EN OPERACIÓN
TRANSFORMADORES			
ITEM	**CAPACIDAD**		**ESTADO**
1	1,6 MVA		EN OPERACIÓN
2	2,5 MVA		EN OPERACIÓN
3	3 MVA		EN OPERACIÓN

Gráfica 587 Diagrama de Conexión de la Localidad.

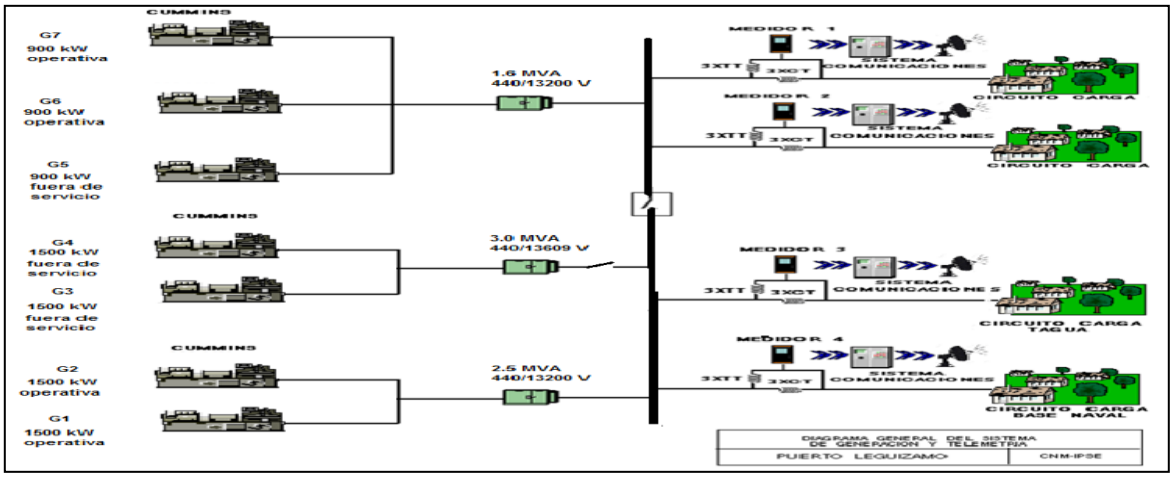

Localidad sin información completa, por daño en el medidor del circuito No. 1. Actualmente están prestando el servicio de energía 24 horas continuas.

[1] Fuente: http://www.dane.gov.co/Información derivada del Censo Nacional de Población y Vivienda (CNPV) 2018.'Retroproyecciones y Proyecciones de población a nivel municipal por área, sexo y edad simple. Periodo 1985- 2035.

98. PUERTO OSPINA (PUERTO LEGUIZAMO - PUTUMAYO)

El corregimiento de Puerto Ospina, pertenece al municipio de Puerto Leguízamo, Departamento de Putumayo. Esta localidad cuenta con un total de 233 usuarios .[1]

98.1 Descripción del Sitio

La localidad cuenta con una central de generación que está conformada por la siguiente infraestructura:

Tabla 289 Infraestructura de la Localidad.

GRUPOS ELECTRÓGENOS			
ITEM	**MARCA**	**CAPACIDAD**	**ESTADO**
1	PERKINS	100 kVA	FUERA DE SERVCIO
2	KOHLER	100 kVA	FUERA DE SERVCIO
TRANSFORMADORES			
ITEM	**CAPACIDAD**		**ESTADO**
1	75 kVA		EN OPERACIÓN

Gráfica 594 Diagrama de Conexión de la Localidad.

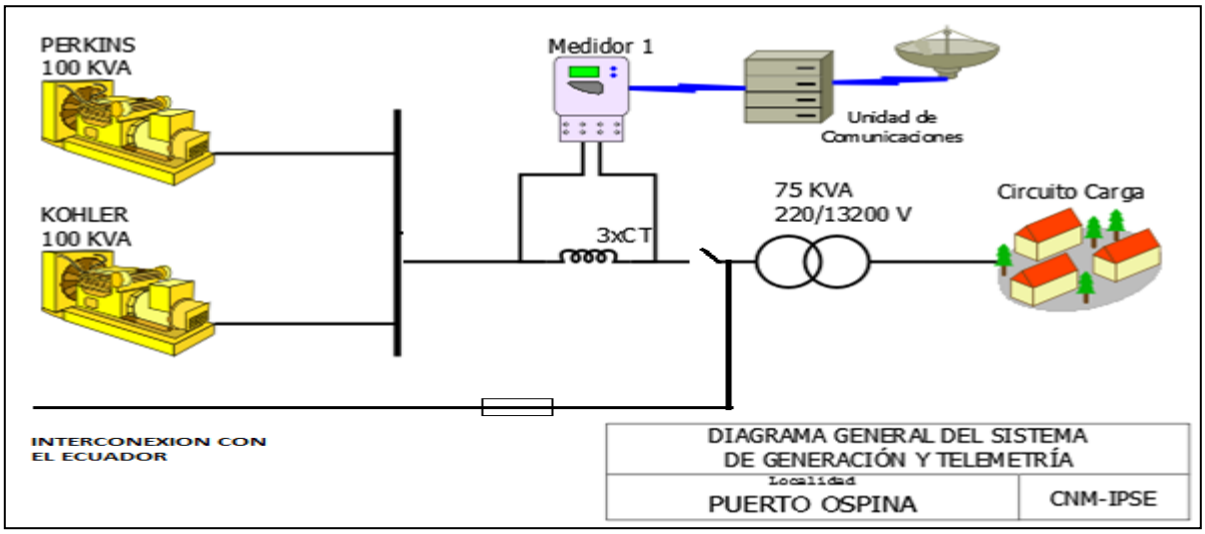

Esta localidad sin información por desconexión del sistema de telemetría. Esta localidad recibe energía eléctrica desde la interconexión con Ecuador.

[1] Fuente: http://reportes.sui.gov.co/ - Sistema Único de Información SUI - Año 2020.

VALLE DEL CAUCA

99. PUERTO MERIZALDE (BUENAVENTURA - VALLE DEL CAUCA)

El corregimiento de Puerto Merizalde, pertenece al municipio de Buenaventura departamento del Valle del Cauca, con una población de 4.288 habitantes y tiene aproximadamente 574 usuarios.[1]

99.1 Descripción del Sitio

La localidad cuenta con una central de generación que está conformada por la siguiente infraestructura:

Tabla 290 Infraestructura de la Localidad.

GRUPOS ELECTRÓGENO			
ITEM	**MARCA**	**CAPACIDAD**	**ESTADO**
1	CATERPILAR	350 kW	EN OPERACIÓN
TRANSFORMADORES			
ITEM	**CAPACIDAD**		**ESTADO**
1	300 kVA ABB		EN OPERACIÓN
2	301 kVA ABB		EN OPERACIÓN

Gráfica 589 Diagrama de Conexión de la Localidad.

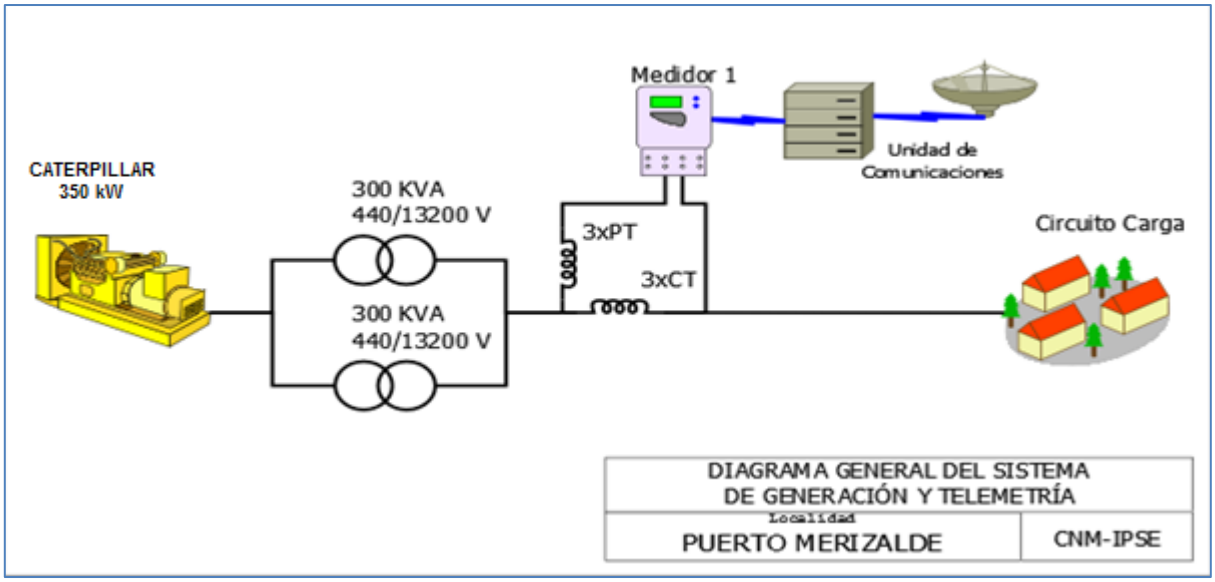

A partir del miércoles 01 de diciembre del 2021. Según la información suministrada, en la localidad se instaló un grupo electrógeno marca Caterpillar de 350 kW, por parte de la empresa ELECTROPACIFICO S.A. E.S.P., la cual será en adelante la encargada de prestar el servicio de energía eléctrica en esta localidad.

[1] Fuente: http://reportes.sui.gov.co/ - Sistema Único de Información SUI - Año 2020.

99.2 Energía

El consumo de energía eléctrica para esta localidad en *Enero* de 2022, se presenta en la siguiente tabla, donde se encuentran los valores acumulados diarios de la energía activa (kWh), reactiva (kVARh), aparente (kVAh) y del factor de potencia (p.u).

Tabla 291 Energía Activa, Reactiva, Aparente y Factor de Potencia.

PUERTO MERIZALDE (BUENAVENTURA - VALLE DEL CAUCA)				
Fecha	**Energía Activa (kWh)**	**Energía Reactiva (kVARh)**	**Energía Aparente (kVAh)**	**Factor de Potencia (p.u)**
Enero 1, Sábado	3.141	949	3.281,02	0,96
Enero 2, Domingo	2.730	767	2.835,77	0,96
Enero 3, Lunes	1.742	507	1.814,71	0,96
Enero 4, Martes	1.850	572	1.936,40	0,96
Enero 5, Miércoles	1.928	594	2.017,74	0,96
Enero 6, Jueves	1.880	580	1.967,65	0,96
Enero 7, Viernes	1.910	593	2.000,13	0,95
Enero 8, Sábado	1.847	597	1.941,05	0,95
Enero 9, Domingo	1.837	606	1.934,56	0,95
Enero 10, Lunes	1.943	633	2.043,58	0,95
Enero 11, Martes	1.890	593	1.980,65	0,95
Enero 12, Miércoles	1.952	625	2.049,57	0,95
Enero 13, Jueves	2.023	645	2.123,81	0,95
Enero 14, Viernes	1.986	638	2.085,85	0,95
Enero 15, Sábado	1.639	561	1.732,41	0,95
Enero 16, Domingo	2.026	657	2.129,54	0,95
Enero 17, Lunes	2.040	677	2.149,62	0,95
Enero 18, Martes	2.047	660	2.150,48	0,95
Enero 19, Miércoles	2.158	680	2.262,72	0,95
Enero 20, Jueves	2.175	696	2.283,62	0,95
Enero 21, Viernes	2.134	674	2.238,11	0,95
Enero 22, Sábado	2.156	657	2.254,19	0,96
Enero 23, Domingo	2.176	696	2.284,36	0,95
Enero 24, Lunes	2.090	641	2.186,44	0,96
Enero 25, Martes	1.966	614	2.059,71	0,95
Enero 27, Jueves	2.058	675	2.165,55	0,95
Enero 26, Miércoles	2.069	724	2.192,37	0,94
Enero 28, Viernes	2.076	703	2.192,03	0,95
Enero 29, Sábado	2.200	741	2.321,33	0,95
Enero 30, Domingo	2.132	673	2.235,72	0,95
Enero 31, Lunes	1.987	630	2.084,64	0,95
TOTAL	**63.790**	**20.259**	**66.929,65**	**0,95**

El factor de potencia promedio fue 0,95.

Con referencia a Enero de 2021 (47.594 kWh), se presentó un crecimiento en la demanda de energía eléctrica del 34,03%. Este comportamiento es debido al aumento en las horas de prestación del servicio de energía.

Gráfica 590 Energía Activa, Reactiva y Factor de Potencia – PUERTO MERIZALDE (BUENAVENTURA - VALLE DEL CAUCA).

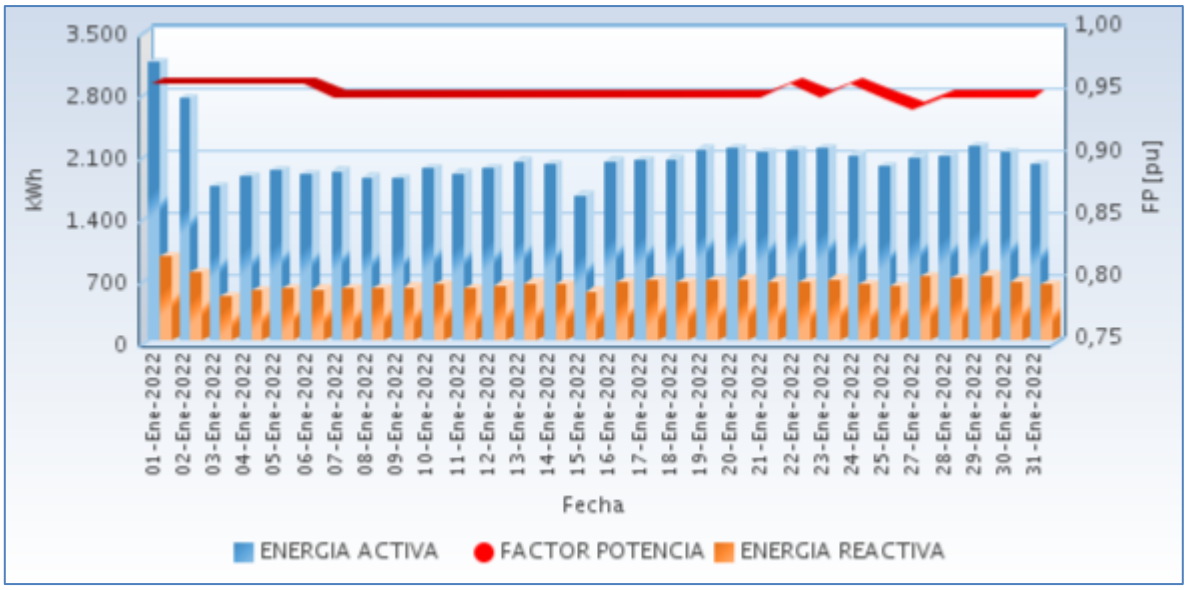

Fuente CNM

99.3 Potencia

En la siguiente gráfica se presenta el comportamiento diario de la potencia para este mes.

Gráfica 591 Comportamiento Diario de la Potencia.

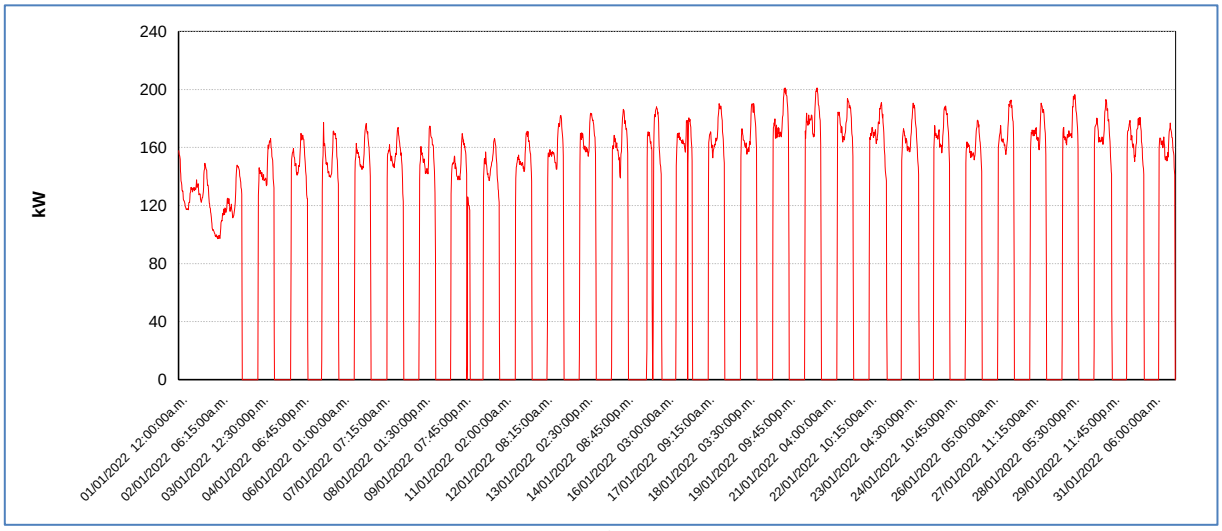

Fuente CNM

99.4 Potencia Máxima

La potencia máxima fue de 201,17kW, se presentó el Jueves 20 de Enero a las 20:15 horas. Respecto a la potencia máxima de Enero de 2021 (277,90kW), tuvo una caída de 27,61%.

En la siguiente grafica se presenta la potencia máxima diaria registrada para este mes.

Gráfica 592 Potencia Máxima Diaria-PUERTO MERIZALDE (BUENAVENTURA - VALLE DEL CAUCA).

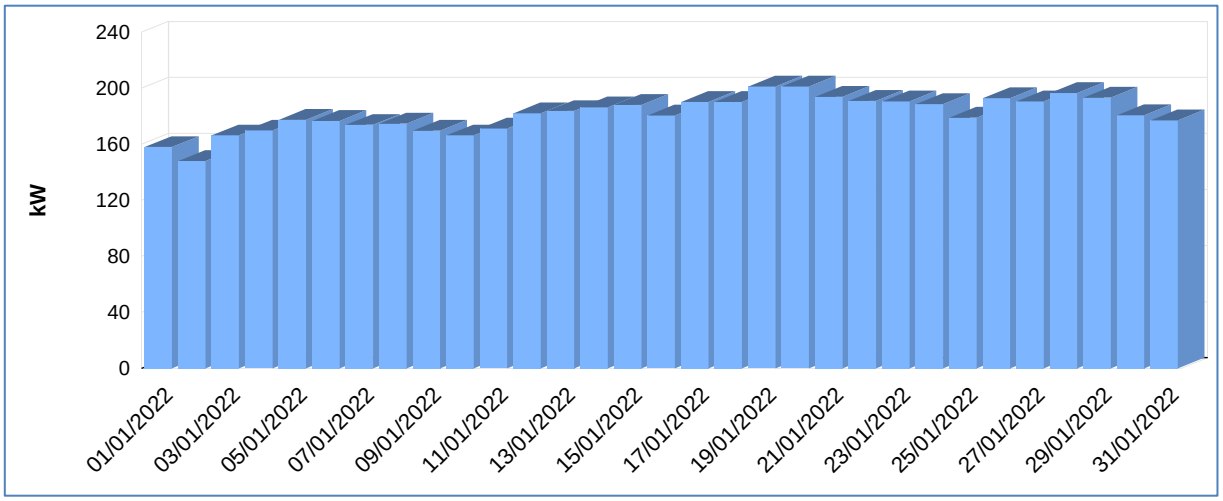

Fuente CNM

99.5 Horas de Prestación del Servicio

En Enero, se prestó el servicio de energía eléctrica en la localidad, un promedio diario de 13 Horas 23 Minutos.

A continuación se relaciona las horas promedio por día de la prestación del servicio de energía:

Tabla 292 Horas promedio por día prestación del servicio de energía

PUERTO MERIZALDE (BUENAVENTURA - VALLE DEL CAUCA) Enero 2022	
DIA	**Horas de servicio promedio en el día [hh:mm]**
01-Ene-2022	24 Horas
02-Ene-2022	23 Horas 30 Minutos
03-Ene-2022	12 Horas 15 Minutos
04-Ene-2022	12 Horas 15 Minutos
05-Ene-2022	13 Horas 15 Minutos
06-Ene-2022	12 Horas 15 Minutos
07-Ene-2022	12 Horas 30 Minutos
08-Ene-2022	12 Horas 15 Minutos
09-Ene-2022	12 Horas 45 Minutos

PUERTO MERIZALDE (BUENAVENTURA - VALLE DEL CAUCA) Enero 2022	
DIA	**Horas de servicio promedio en el día [hh:mm]**
10-Ene-2022	13 Horas 45 Minutos
11-Ene-2022	12 Horas 30 Minutos
12-Ene-2022	12 Horas 30 Minutos
13-Ene-2022	12 Horas 30 Minutos
14-Ene-2022	12 Horas 30 Minutos
15-Ene-2022	10 Horas 15 Minutos
16-Ene-2022	12 Horas 45 Minutos
17-Ene-2022	12 Horas 15 Minutos
18-Ene-2022	12 Horas 15 Minutos
19-Ene-2022	12 Horas 15 Minutos
20-Ene-2022	12 Horas 15 Minutos
21-Ene-2022	12 Horas 15 Minutos
22-Ene-2022	12 Horas 45 Minutos
23-Ene-2022	13 Horas 15 Minutos
24-Ene-2022	12 Horas 45 Minutos
25-Ene-2022	12 Horas 30 Minutos
26-Ene-2022	12 Horas 30 Minutos
27-Ene-2022	12 Horas 15 Minutos
28-Ene-2022	12 Horas 15 Minutos
29-Ene-2022	13 Horas 0 Minutos
30-Ene-2022	13 Horas 15 Minutos
31-Ene-2022	12 Horas 45 Minutos

Fuente CNM

99.6 Curvas de Carga

En la siguiente gráfica, se presenta el comportamiento de la carga promedio para el mes.

Gráfica 594 Curva de Carga Promedio Diaria Mensual

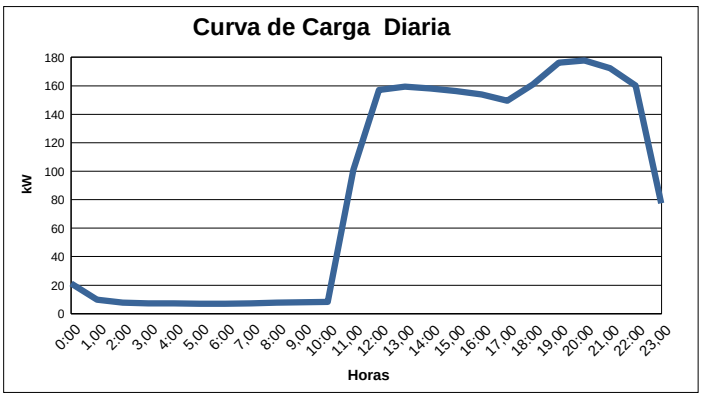

Fuente CNM

En la gráfica anterior se muestra la curva de carga promedio diaria de Ene-2022.

100. SAN FRANCISCO DE NAYA (BUENAVENTURA - VALLE DEL CAUCA)

El corregimiento Municipal de San Francisco Rio Naya, pertenece al municipio de Buenaventura departamento del Valle del Cauca. Cuenta con 197 usuarios.[1]

100.1 Descripción del Sitio

La localidad cuenta con una central de generación que está conformada por la siguiente infraestructura:

Tabla 293 Infraestructura de la Localidad.

GRUPO ELECTRÓGENO			
ITEM	**MARCA**	**CAPACIDAD**	**ESTADO**
1	CUMMINS	154,422 kW	EN OPERACIÓN
TRANSFORMADORES			
ITEM	**CAPACIDAD**		**ESTADO**
1	75 kVA		EN OPERACIÓN

Gráfica 595 Diagrama de Conexión de la Localidad.

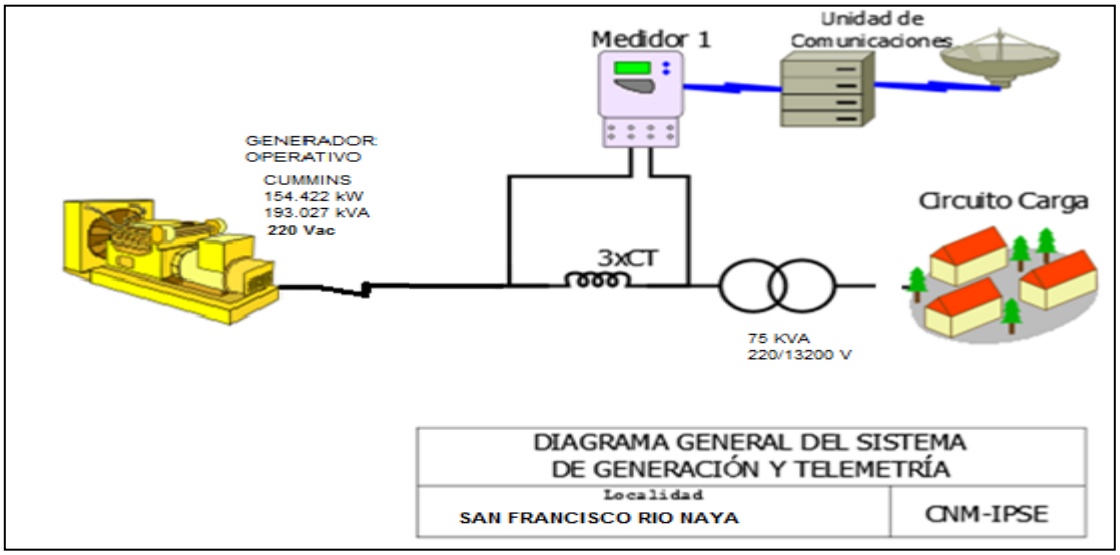

[1] Fuente: http://reportes.sui.gov.co/ - Sistema Único de Información SUI - Año 2020.

100.2 Energía

El consumo de energía eléctrica para esta localidad en *Enero* de 2022, se presenta en la siguiente tabla, donde se encuentran los valores acumulados diarios de la energía activa (kWh), reactiva (kVARh), aparente (kVAh) y del factor de potencia (p.u).

Tabla 294 Energía Activa, Reactiva, Aparente y Factor de Potencia.

SAN FRANCISCO DE NAYA (BUENAVENTURA - VALLE DEL CAUCA)				
Fecha	**Energía Activa (kWh)**	**Energía Reactiva (kVARh)**	**Energía Aparente (kVAh)**	**Factor de Potencia (p.u)**
Enero 1, Sábado	308	118	330,32	0,93
Enero 2, Domingo	157	56	166,67	0,94
Enero 3, Lunes	148	50	156,02	0,95
Enero 4, Martes	142	50	150,37	0,94
Enero 5, Miércoles	147	61	158,70	0,92
Enero 6, Jueves	148	64	161,07	0,92
Enero 7, Viernes	149	57	159,19	0,93
Enero 8, Sábado	0	0	0,00	
Enero 9, Domingo	0	0	0,00	
Enero 10, Lunes	0	0	0,00	
Enero 11, Martes	0	0	0,00	
Enero 12, Miércoles	0	0	0,00	
Enero 13, Jueves	0	0	0,00	
Enero 14, Viernes	0	0	0,00	
Enero 15, Sábado	0	0	0,00	
Enero 16, Domingo	0	0	0,00	
Enero 17, Lunes	0	0	0,00	
Enero 18, Martes	0	0	0,00	
Enero 19, Miércoles	0	0	0,00	
Enero 20, Jueves	0	0	0,00	
Enero 21, Viernes	116	33	121,00	0,96
Enero 22, Sábado	130	53	140,55	0,93
Enero 23, Domingo	135	59	147,39	0,92
Enero 24, Lunes	143	54	152,26	0,94
Enero 25, Martes	249	103	269,06	0,92
Enero 27, Jueves	125	57	137,60	0,91
Enero 26, Miércoles	136	63	149,56	0,91
Enero 28, Viernes	138	64	151,80	0,91
Enero 29, Sábado	140	67	155,60	0,90
Enero 30, Domingo	139	60	151,64	0,92
Enero 31, Lunes	0	0	0,00	
TOTAL	**2.649**	**1.068**	**2.856,44**	**0,93**

El factor de potencia promedio fue 0,93.

Con referencia a Enero de 2021 (6.020 kWh), se presentó una caída en la demanda de energía eléctrica del 55,99%. Este comportamiento es debido a del 8 al 20 de enero no se prestó el suministro de energía en esta localidad debido a una fuga en el radiador del primo-motor del grupo electrógeno.

100.3 Potencia

En la siguiente gráfica se presenta el comportamiento diario de la potencia para este mes.

Gráfica 597 Comportamiento Diario de la Potencia.

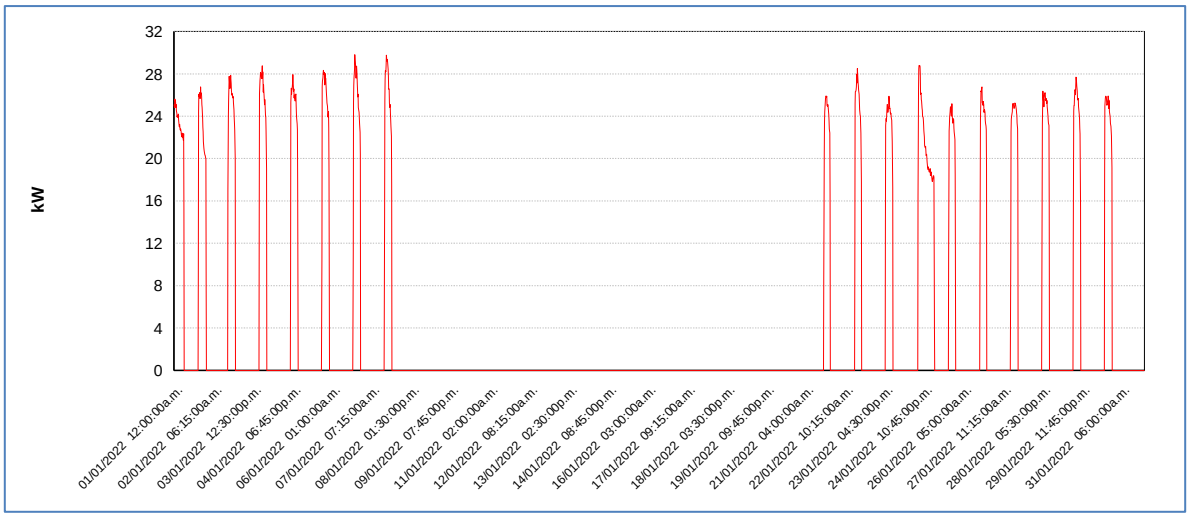

Fuente CNM

100.4 Potencia Máxima

La potencia máxima fue de 29,82kW, se presentó el Jueves 06 de Enero a las 18:30 horas. Respecto a la potencia máxima de Enero de 2021 (33,66kW), tuvo una caída de 11,41%.

En la siguiente grafica se presenta la potencia máxima diaria registrada para este mes.

Gráfica 598 Potencia Máxima Diaria-SAN FRANCISCO DE NAYA (BUENAVENTURA - VALLE DEL CAUCA).

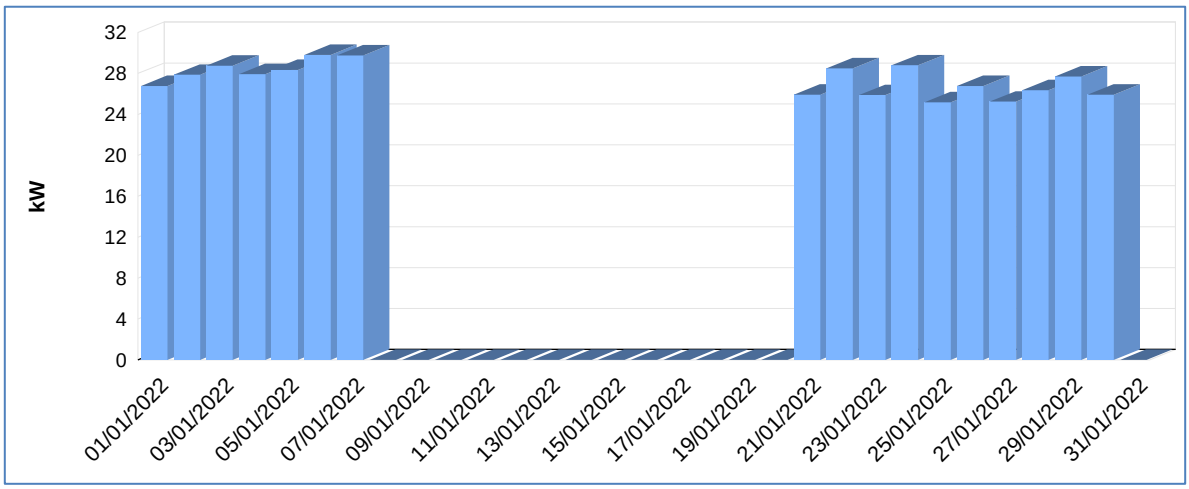

Fuente CNM

100.5 Horas de Prestación del Servicio

En Enero, se prestó el servicio de energía eléctrica en la localidad, un promedio diario de 3 Horas 34 Minutos.

A continuación se relaciona las horas promedio por día de la prestación del servicio de energía:

Tabla 295 Horas promedio por día prestación del servicio de energía

SAN FRANCISCO DE NAYA (BUENAVENTURA - VALLE DEL CAUCA) Enero 2022	
DIA	**Horas de servicio promedio en el día [hh:mm]**
01-Ene-2022	13 Horas 15 Minutos
02-Ene-2022	6 Horas 30 Minutos
03-Ene-2022	5 Horas 45 Minutos
04-Ene-2022	5 Horas 45 Minutos
05-Ene-2022	5 Horas 45 Minutos
06-Ene-2022	5 Horas 45 Minutos
07-Ene-2022	5 Horas 45 Minutos
08-Ene-2022	0 Horas 0 Minutos
09-Ene-2022	0 Horas 0 Minutos
10-Ene-2022	0 Horas 0 Minutos
11-Ene-2022	0 Horas 0 Minutos
12-Ene-2022	0 Horas 0 Minutos
13-Ene-2022	0 Horas 0 Minutos
14-Ene-2022	0 Horas 0 Minutos
15-Ene-2022	0 Horas 0 Minutos
16-Ene-2022	0 Horas 0 Minutos
17-Ene-2022	0 Horas 0 Minutos
18-Ene-2022	0 Horas 0 Minutos
19-Ene-2022	0 Horas 0 Minutos
20-Ene-2022	0 Horas 0 Minutos
21-Ene-2022	5 Horas 0 Minutos
22-Ene-2022	5 Horas 15 Minutos
23-Ene-2022	5 Horas 45 Minutos
24-Ene-2022	5 Horas 45 Minutos
25-Ene-2022	12 Horas 15 Minutos
26-Ene-2022	5 Horas 15 Minutos
27-Ene-2022	5 Horas 45 Minutos
28-Ene-2022	5 Horas 45 Minutos
29-Ene-2022	5 Horas 45 Minutos
30-Ene-2022	5 Horas 45 Minutos
31-Ene-2022	0 Horas 0 Minutos

Fuente CNM

100.6 Curvas de Carga

En la siguiente gráfica, se presenta el comportamiento de la carga promedio para el mes.

Gráfica 600 Curva de Carga Promedio Diaria Mensual

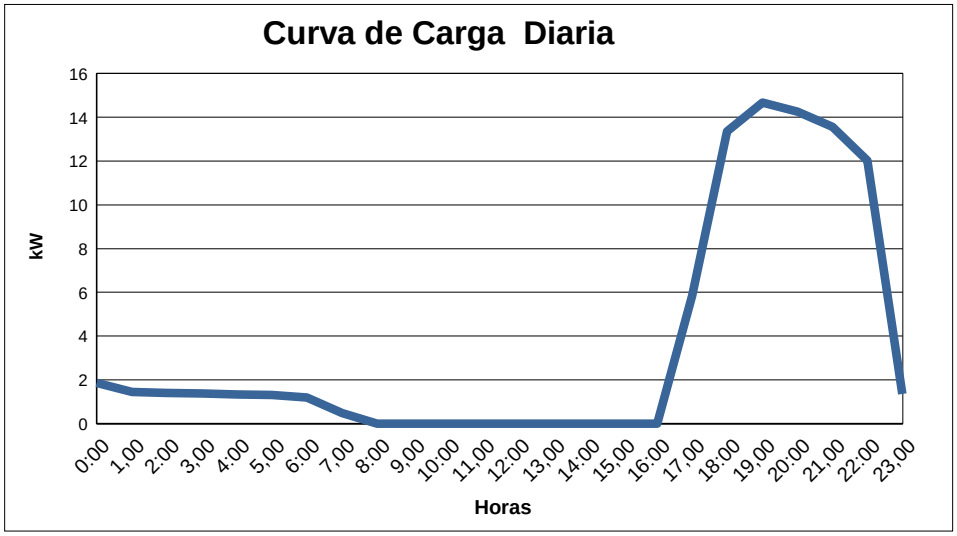

Fuente CNM

En la gráfica anterior se muestra la curva de carga promedio diaria de Ene-2022.

VAUPES

101. CARURU (CARURU - VAUPES)

La localidad de Carurú se encuentra ubicada en el departamento de Vaupés con una población según el censo DANE de 2018 y su proyección al 2020, de 3.201 habitantes de los cuales 1.526 están ubicados en la cabecera municipal y 1.675 en las áreas rurales del municipio. El número de usuarios es de 194.[1]

101.1 Descripción del Sitio

La localidad cuenta con una central de generación que está conformada por la siguiente infraestructura:

Tabla 296 Infraestructura de la Localidad.

GRUPO ELECTRÓGENO			
ITEM	**MARCA**	**CAPACIDAD**	**ESTADO**
1	PEL POWER SYSTEM	114 kW	EN OPERACIÓN
2	PEL POWER SYSTEM	114 kW	FUERA DE SERVICIO
TRANSFORMADORES			
ITEM	**CAPACIDAD**		**ESTADO**
1	225 kVA		EN OPERACIÓN

Gráfica 601 Diagrama de Conexión de la Localidad.

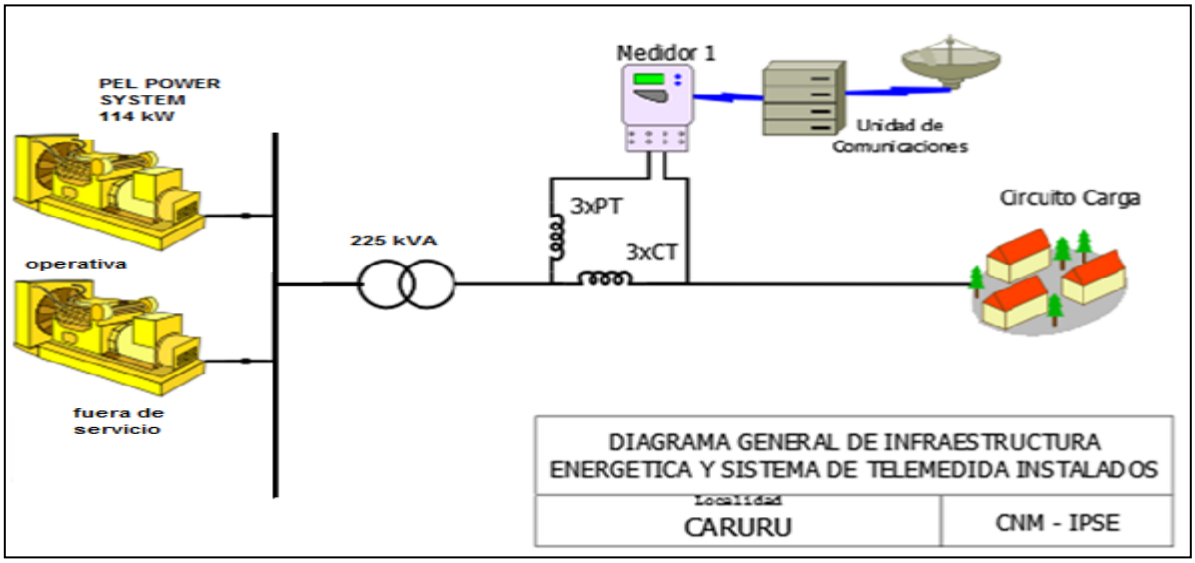

[1] Fuente: http://www.dane.gov.co/Información derivada del Censo Nacional de Población y Vivienda (CNPV) 2018.'Retroproyecciones y Proyecciones de población a nivel municipal por área, sexo y edad simple. Periodo 1985- 2035.

101.2 Energía

El consumo de energía eléctrica para esta localidad en *Enero* de 2022, se presenta en la siguiente tabla, donde se encuentran los valores acumulados diarios de la energía activa (kWh), reactiva (kVARh), aparente (kVAh) y del factor de potencia (p.u).

Tabla 297 Energía Activa, Reactiva, Aparente y Factor de Potencia.

CARURU (CARURU - VAUPES)				
Fecha	**Energía Activa (kWh)**	**Energía Reactiva (kVARh)**	**Energía Aparente (kVAh)**	**Factor de Potencia (p.u)**
Enero 1, Sábado	885	215	911,08	0,97
Enero 2, Domingo	664	151	680,49	0,98
Enero 3, Lunes	653	135	666,95	0,98
Enero 4, Martes	589	136	605,02	0,97
Enero 5, Miércoles	596	148	614,60	0,97
Enero 6, Jueves	580	149	598,81	0,97
Enero 7, Viernes	590	149	608,26	0,97
Enero 8, Sábado	575	143	592,54	0,97
Enero 9, Domingo	560	147	578,83	0,97
Enero 10, Lunes	538	140	555,61	0,97
Enero 11, Martes	642	132	655,69	0,98
Enero 12, Miércoles	650	135	664,32	0,98
Enero 13, Jueves	664	142	679,38	0,98
Enero 14, Viernes	675	161	694,36	0,97
Enero 15, Sábado	529	90	537,05	0,99
Enero 16, Domingo	519	104	529,43	0,98
Enero 17, Lunes	567	101	575,59	0,98
Enero 18, Martes	597	112	607,62	0,98
Enero 19, Miércoles	604	118	615,74	0,98
Enero 20, Jueves	582	113	592,93	0,98
Enero 21, Viernes	622	125	634,81	0,98
Enero 22, Sábado	624	141	639,29	0,98
Enero 23, Domingo	610	142	626,73	0,97
Enero 24, Lunes	657	131	669,53	0,98
Enero 25, Martes	676	146	691,71	0,98
Enero 26, Miércoles	708	177	729,57	0,97
Enero 27, Jueves	1.049	404	1.123,87	0,93
Enero 28, Viernes	686	127	697,84	0,98
Enero 29, Sábado	615	111	625,16	0,98
Enero 30, Domingo	589	114	600,25	0,98
Enero 31, Lunes	670	98	677,57	0,99
TOTAL	**19.768**	**4.438**	**20.260,37**	**0,98**

El factor de potencia promedio fue 0,98.

Con referencia a Enero de 2021 (17.930 kWh), se presentó una crecimiento en la demanda de energía eléctrica del 10,25%.

Gráfica 602 Energía Activa, Reactiva y Factor de Potencia – CARURU (CARURU - VAUPES).

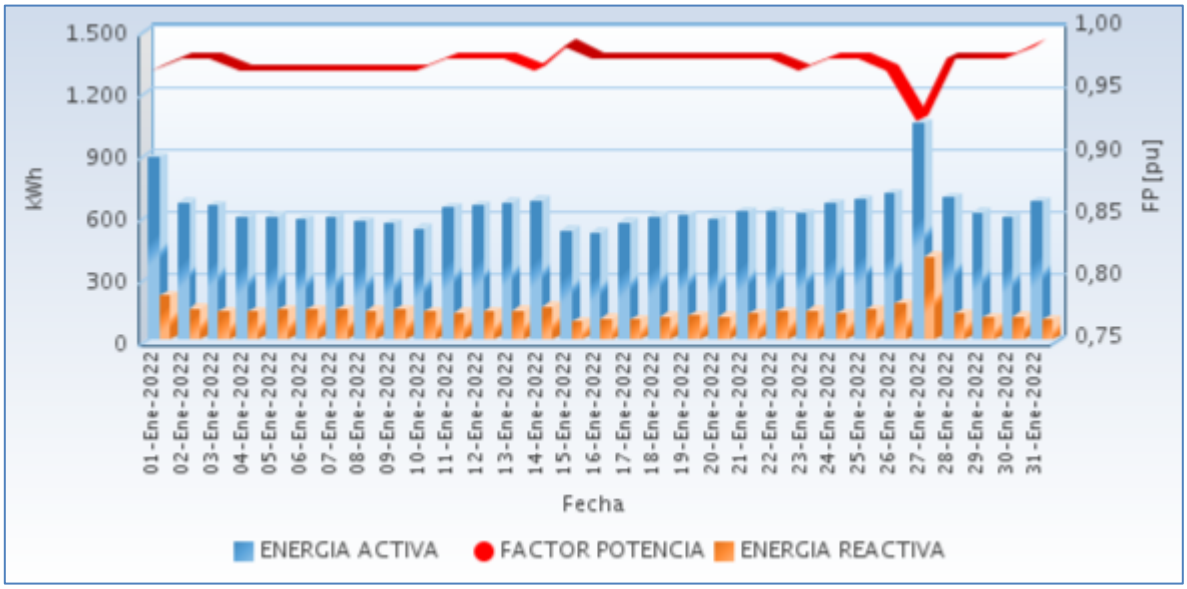

Fuente CNM

En las siguientes gráficas se presenta el acumulado mensual de la energía entregada por cada circuito en la localidad.

101.3 Potencia

En la siguiente gráfica se presenta el comportamiento diario de la potencia para este mes.

Gráfica 603 Comportamiento Diario de la Potencia.

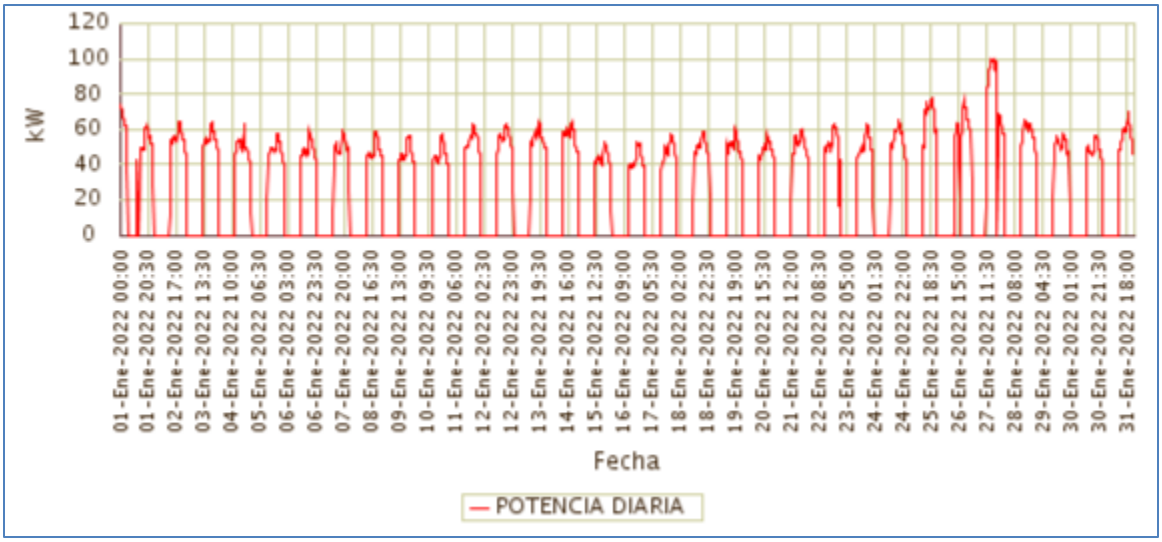

Fuente CNM

101.4 Potencia Máxima

La potencia máxima fue de 99,09kW, se presentó el Jueves 27 de Enero a las 16:15 horas. Respecto a la potencia máxima de Enero de 2021 (68,55kW), tuvo una variación de 44,54%.

En la siguiente grafica se presenta la potencia máxima diaria registrada para este mes.

Gráfica 604 Potencia Máxima Diaria-CARURU (CARURU - VAUPES).

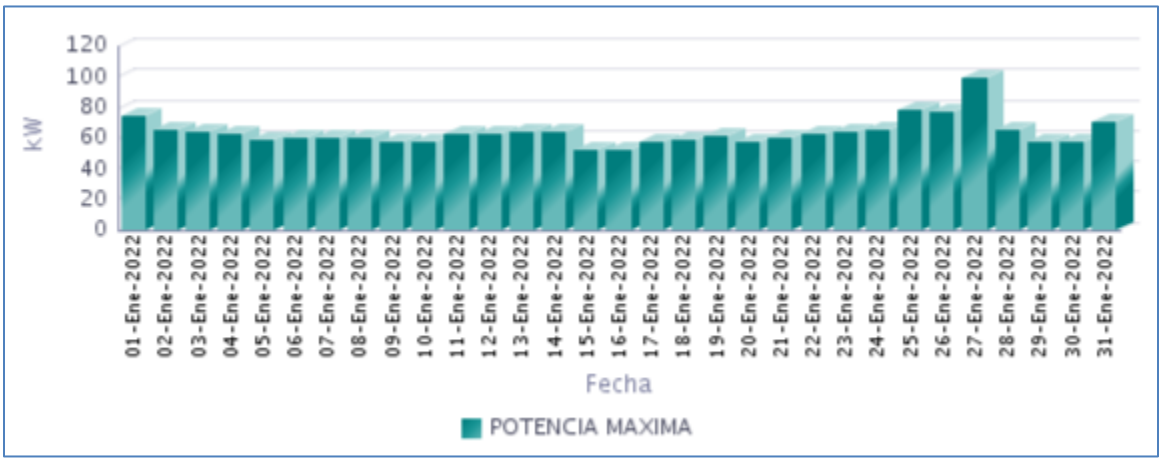

Fuente CNM

101.5 Horas de Prestación del Servicio

En Enero, se prestó el servicio de energía eléctrica en la localidad, un promedio diario de 12 Horas 18 Minutos, como se presenta en la siguiente gráfica.

Gráfica 605 Horas Efectivas de Prestación del Servicio - CARURU (CARURU - VAUPES),

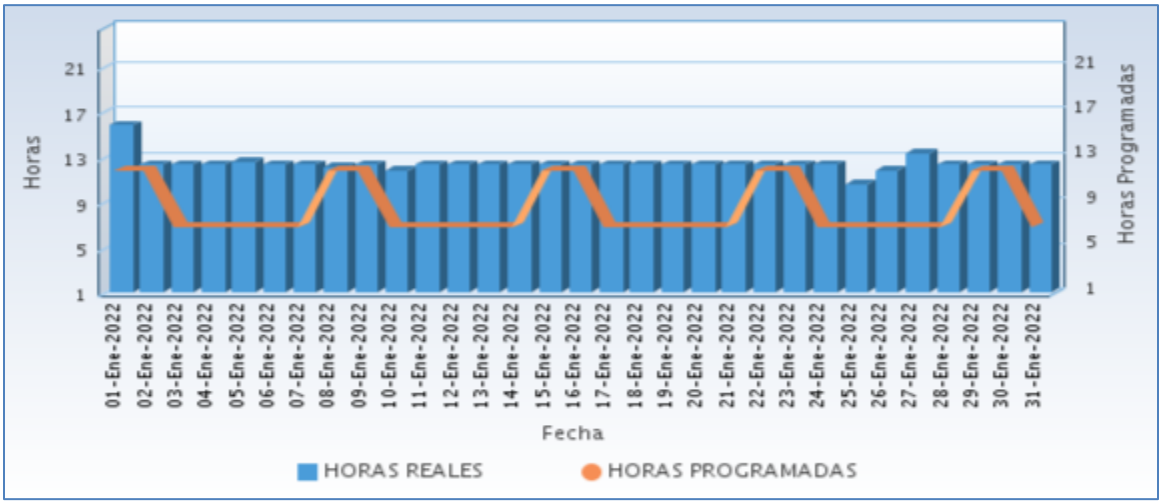

Fuente CNM

A continuación se relaciona las horas promedio por día de la prestación del servicio de energía:

Tabla 298 Horas promedio por día prestación del servicio de energía

CARURU (CARURU - VAUPES) Enero 2022	
DIA	**Horas de servicio promedio en el día [hh:mm]**
01-Ene-2022	15 Horas 45 Minutos
02-Ene-2022	12 Horas 15 Minutos
03-Ene-2022	12 Horas 15 Minutos
04-Ene-2022	12 Horas 15 Minutos
05-Ene-2022	12 Horas 30 Minutos
06-Ene-2022	12 Horas 15 Minutos
07-Ene-2022	12 Horas 15 Minutos
08-Ene-2022	12 Horas 0 Minutos
09-Ene-2022	12 Horas 15 Minutos
10-Ene-2022	11 Horas 45 Minutos
11-Ene-2022	12 Horas 15 Minutos
12-Ene-2022	12 Horas 15 Minutos
13-Ene-2022	12 Horas 15 Minutos
14-Ene-2022	12 Horas 15 Minutos
15-Ene-2022	12 Horas 15 Minutos
16-Ene-2022	12 Horas 15 Minutos
17-Ene-2022	12 Horas 15 Minutos
18-Ene-2022	12 Horas 15 Minutos
19-Ene-2022	12 Horas 15 Minutos
20-Ene-2022	12 Horas 15 Minutos
21-Ene-2022	12 Horas 15 Minutos
22-Ene-2022	12 Horas 15 Minutos
23-Ene-2022	12 Horas 15 Minutos
24-Ene-2022	12 Horas 15 Minutos
25-Ene-2022	10 Horas 30 Minutos
26-Ene-2022	11 Horas 45 Minutos
27-Ene-2022	13 Horas 15 Minutos
28-Ene-2022	12 Horas 15 Minutos
29-Ene-2022	12 Horas 15 Minutos
30-Ene-2022	12 Horas 15 Minutos
31-Ene-2022	12 Horas 15 Minutos

Fuente CNM

101.6 Curvas de Carga

En la siguiente gráfica, se presenta el comportamiento de la carga promedio para el mes.

Gráfica 606 Curva de Carga Promedio Diaria Mensual

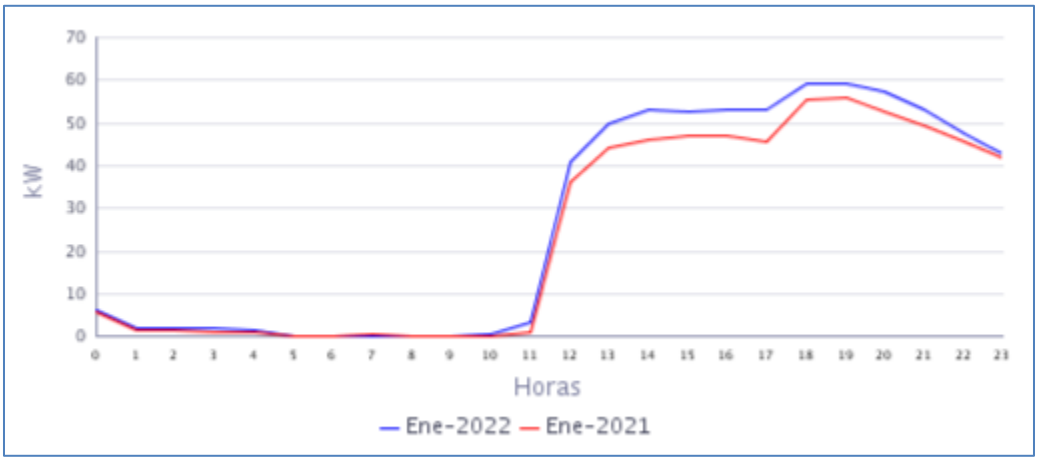

Fuente CNM

En la gráfica anterior se comparan las curvas de carga promedio diarias de Ene-2021 y del Ene-2022, presentándose un crecimiento en la demanda de 10,25%.

102. MITU (MITU - VAUPES)

El municipio de Mitú está ubicado en el departamento del Vaupés, con una población, según el censo DANE de 2018 y su proyección al 2020, de 32.793 habitantes de los cuales 10.399 están ubicados en la cabecera municipal y 22.394 en las áreas rurales del municipio. El número de Usuarios es de 1820.[1]

102.1 Descripción del Sitio

La localidad cuenta con una central de generación que está conformada por la siguiente infraestructura:

Tabla 299 Infraestructura de la Localidad.

PCH			
ITEM	**CAPACIDAD**		**ESTADO**
1	2MW		EN OPERACIÓN
GRUPO ELECTRÓGENO			
ITEM	**MARCA**	**CAPACIDAD**	**ESTADO**
1	CUMMINS/STANFORD	750 kW	EN OPERACIÓN
2	CUMMINS/STANFORD	1020 kW	EN MANTENIMIENTO
3	CUMMINS/STANFORD	1012 kW	EN MANTENIMIENTO
4	CUMMINS/STANFORD	1270 kW	EN OPERACIÓN
5	CUMMINS/STANFORD	1270kW	EN OPERACIÓN
6	CUMMINS/STANFORD	1250kW	EN OPERACIÓN (nueva)
TRANSFORMADORES			
ITEM	**CAPACIDAD**		**ESTADO**
1	2.5 MVA		EN OPERACIÓN
2	1,6 MVA		EN OPERACIÓN
3	1,5 MVA		EN OPERACIÓN
4	1,5 MVA		EN OPERACIÓN

Gráfica 607 Diagrama de Conexión de la Localidad.

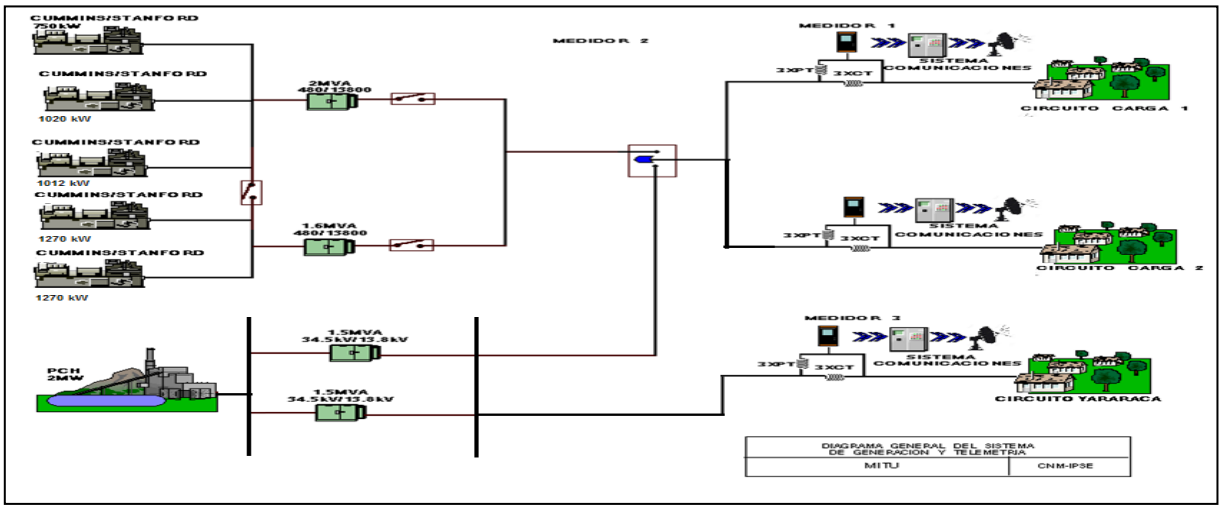

Fuente CNM

[1] Fuente: http://www.dane.gov.co/Información derivada del Censo Nacional de Población y Vivienda (CNPV) 2018.'Retroproyecciones y Proyecciones de población a nivel municipal por área, sexo y edad simple. Periodo 1985- 2035.

102.2 Energía

El consumo de energía eléctrica para esta localidad en *Enero* de 2022, se presenta en la siguiente tabla, donde se encuentran los valores acumulados diarios de la energía activa (kWh), reactiva (kVARh), aparente (kVAh) y del factor de potencia (p.u).

Tabla 300 Energía Activa, Reactiva, Aparente y Factor de Potencia.

MITU (MITU - VAUPES)				
Fecha	**Energía Activa (kWh)**	**Energía Reactiva (kVARh)**	**Energía Aparente (kVAh)**	**Factor de Potencia (p.u)**
Enero 1, Sábado	38.308	12.550	40.311,30	0,95
Enero 2, Domingo	40.872	12.985	42.885,05	0,95
Enero 3, Lunes	44.523	13.457	46.512,14	0,96
Enero 4, Martes	44.972	13.345	46.910,56	0,96
Enero 5, Miércoles	44.692	13.403	46.658,06	0,96
Enero 6, Jueves	44.122	13.326	46.090,64	0,96
Enero 7, Viernes	43.390	13.006	45.297,04	0,96
Enero 8, Sábado	44.214	13.815	46.321,73	0,95
Enero 9, Domingo	41.186	13.415	43.315,49	0,95
Enero 10, Lunes	40.542	13.140	42.618,50	0,95
Enero 11, Martes	45.705	13.738	47.724,46	0,96
Enero 12, Miércoles	46.894	13.746	48.866,80	0,96
Enero 13, Jueves	43.678	12.636	45.469,46	0,96
Enero 14, Viernes	48.410	14.105	50.423,25	0,96
Enero 15, Sábado	42.794	13.500	44.872,80	0,95
Enero 16, Domingo	39.251	12.774	41.277,55	0,95
Enero 17, Lunes	45.120	13.312	47.042,37	0,96
Enero 18, Martes	47.726	13.877	49.702,64	0,96
Enero 19, Miércoles	44.417	13.288	46.362,40	0,96
Enero 20, Jueves	39.450	11.576	41.112,94	0,96
Enero 21, Viernes	39.453	12.413	41.359,43	0,95
Enero 22, Sábado	39.938	12.776	41.931,97	0,95
Enero 23, Domingo	40.043	12.987	42.096,06	0,95
Enero 24, Lunes	46.004	13.683	47.995,72	0,96
Enero 25, Martes	43.303	13.022	45.218,97	0,96
Enero 26, Miércoles	46.046	13.719	48.046,04	0,96
Enero 27, Jueves	47.147	13.866	49.143,47	0,96
Enero 28, Viernes	46.085	13.637	48.059,81	0,96
Enero 29, Sábado	43.074	13.532	45.149,85	0,95
Enero 30, Domingo	41.439	13.203	43.491,62	0,95
Enero 31, Lunes	46.904	13.781	48.886,08	0,96
TOTAL	**1.349.700**	**411.611**	**1.411.068,46**	**0,96**

El factor de potencia promedio fue 0,96.

Con referencia a Enero de 2021 (1.221.131 kWh), se presentó un crecimiento en la demanda de energía eléctrica del 10,53%.

Gráfica 608 Energía Activa, Reactiva y Factor de Potencia – MITU (MITU - VAUPES).

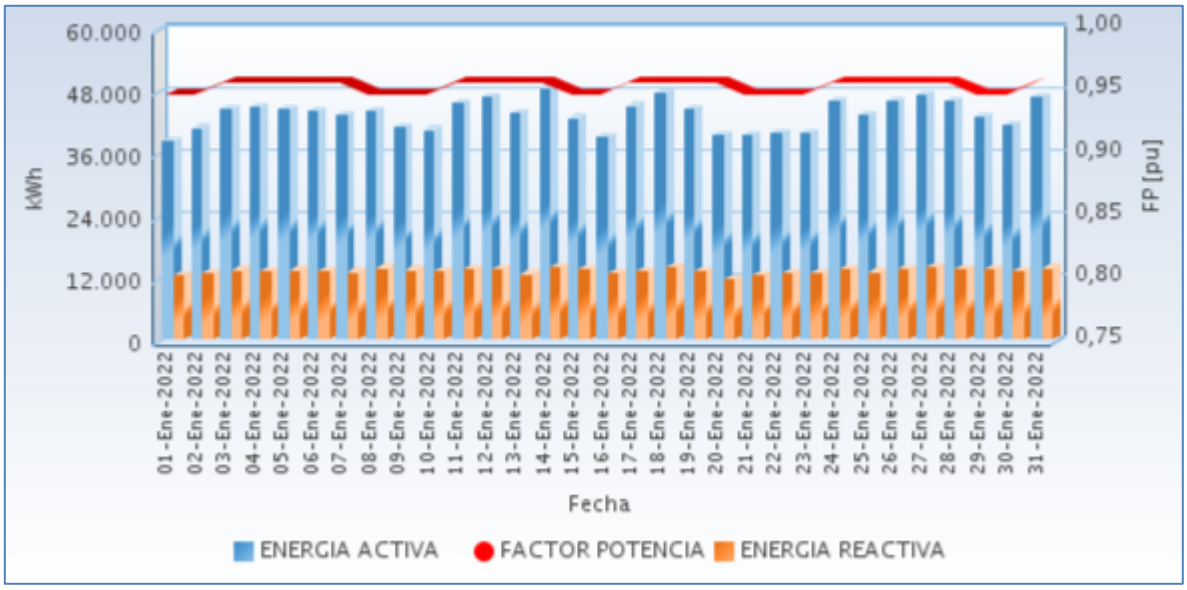

Fuente CNM

En la siguiente gráfica se presenta el acumulado mensual de la energía entregada por cada circuito en la localidad.

Gráfica 609 Energía Diaria Entregada en Circuitos de Distribución.

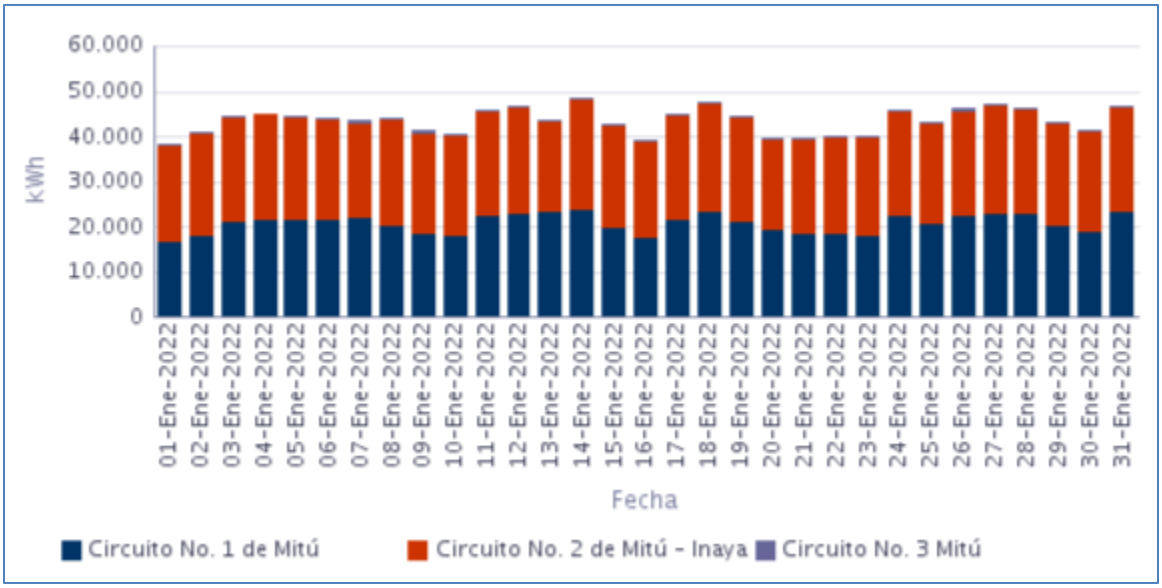

Fuente CNM

102.3 Potencia

En la siguiente gráfica se presenta el comportamiento diario de la potencia para este mes.

Gráfica 610 Comportamiento Diario de la Potencia.

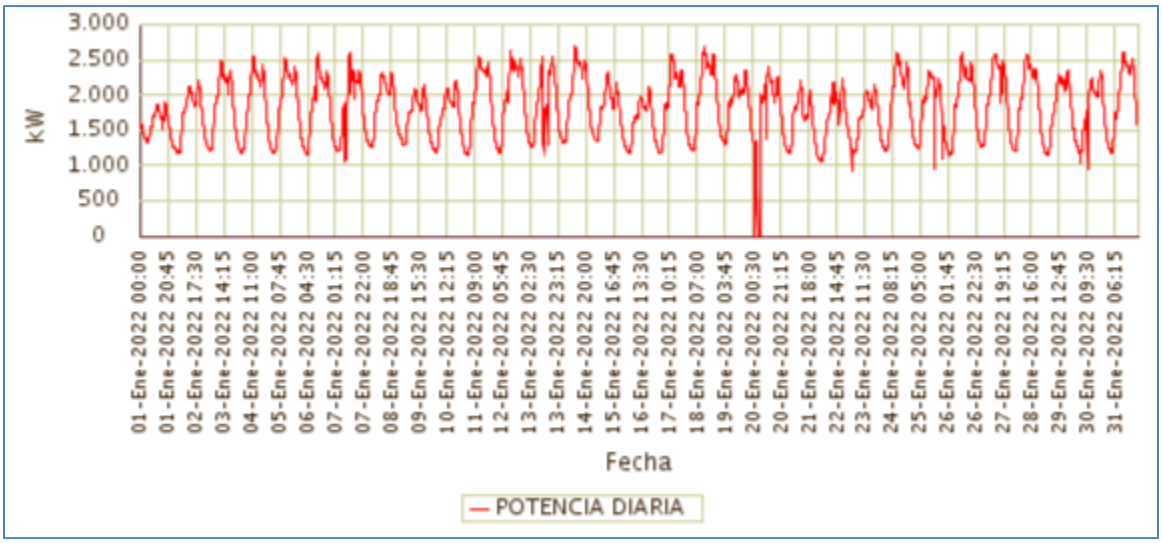

Fuente CNM

102.4 Potencia Máxima

La potencia máxima fue de 2.694,06kW, se presentó el Viernes 14 de Enero a las 12:00 horas. Respecto a la potencia máxima de Enero de 2021 (2.531,52kW), tuvo una variación de 6,42%.

En la siguiente grafica se presenta la potencia máxima diaria registrada para este mes.

Gráfica 611 Potencia Máxima Diaria-MITU (MITU - VAUPES).

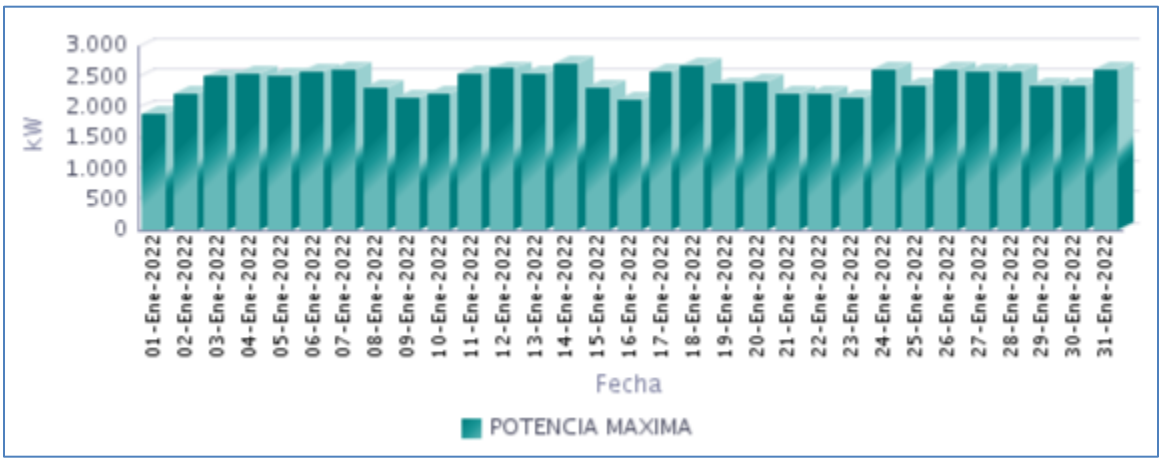

Fuente CNM

102.5 Horas de Prestación del Servicio

En Enero, se prestó el servicio de energía eléctrica en la localidad, un promedio diario de 23 Horas 56 Minutos, como se presenta en la siguiente gráfica.

Gráfica 612 Horas Efectivas de Prestación del Servicio - MITU (MITU - VAUPES),

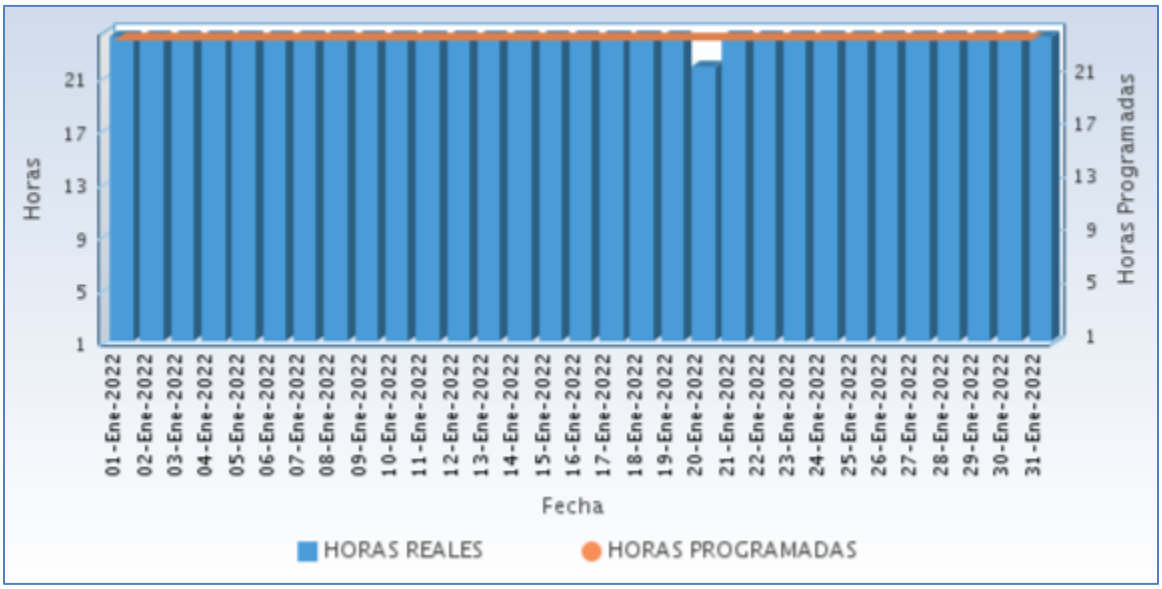

Fuente CNM

A continuación se relaciona las horas promedio por día de la prestación del servicio de energía:

Tabla 301 Horas promedio por día prestación del servicio de energía

MITU (MITU - VAUPES) Enero 2022	
DIA	**Horas de servicio promedio en el día [hh:mm]**
01-Ene-2022	24 Horas
02-Ene-2022	24 Horas
03-Ene-2022	24 Horas
04-Ene-2022	24 Horas
05-Ene-2022	24 Horas
06-Ene-2022	24 Horas
07-Ene-2022	24 Horas
08-Ene-2022	24 Horas
09-Ene-2022	24 Horas
10-Ene-2022	24 Horas
11-Ene-2022	24 Horas
12-Ene-2022	24 Horas
13-Ene-2022	24 Horas
14-Ene-2022	24 Horas
15-Ene-2022	24 Horas

MITU (MITU - VAUPES) Enero 2022	
DIA	**Horas de servicio promedio en el día [hh:mm]**
16-Ene-2022	24 Horas
17-Ene-2022	24 Horas
18-Ene-2022	24 Horas
19-Ene-2022	24 Horas
20-Ene-2022	21 Horas 45 Minutos
21-Ene-2022	24 Horas
22-Ene-2022	24 Horas
23-Ene-2022	24 Horas
24-Ene-2022	24 Horas
25-Ene-2022	24 Horas
26-Ene-2022	24 Horas
27-Ene-2022	24 Horas
28-Ene-2022	24 Horas
29-Ene-2022	24 Horas
30-Ene-2022	24 Horas
31-Ene-2022	24 Horas

Fuente CNM

102.6 Curvas de Carga

En la siguiente gráfica, se presenta el comportamiento de la carga promedio para el mes.

Gráfica 613 Curva de Carga Promedio Diaria Mensual

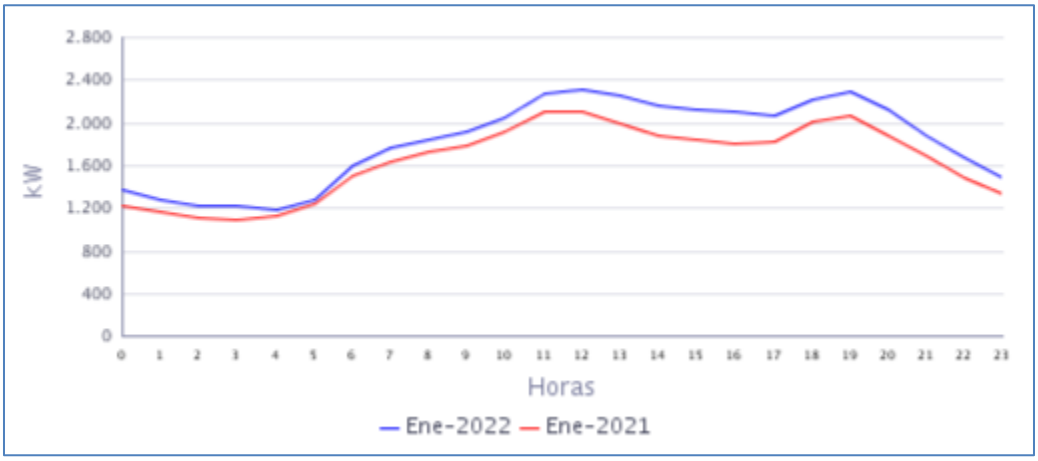

Fuente CNM

En la gráfica anterior se comparan las curvas de carga promedio diarias de Ene-2021 y del Ene-2022, presentándose un crecimiento en la demanda de 10,53%.

102.7 Energía entregada por la PCH.

Para este periodo la energía eléctrica generada por la PCH por las 4 unidades de generación, es la siguiente:

Tabla 304 Energía generada por la PCH de Mitú.

PCH MITÚ - GENSA				
FECHA	**N° 1**	**N° 2**	**N° 3**	**N° 4**
Enero 1, Sábado	3.619	9.378	0	7.440
Enero 2, Domingo	3.408	9.442	0	7.662
Enero 3, Lunes	3.512	8.896	0	7.368
Enero 4, Martes	3.610	8.760	0	7.246
Enero 5, Miércoles	3.056	7.920	0	7.357
Enero 6, Jueves	3.500	7.698	0	6.955
Enero 7, Viernes	2.940	6.740	0	5.770
Enero 8, Sábado	3.482	7.366	0	5.802
Enero 9, Domingo	3.698	6.850	0	5.684
Enero 10, Lunes	3.564	6.148	0	6.094
Enero 11, Martes	3.858	5.678	0	5.714
Enero 12, Miércoles	3.282	4.652	0	5.186
Enero 13, Jueves	3.120	4.340	0	4.610
Enero 14, Viernes	3.720	4.282	0	4.610
Enero 15, Sábado	3.714	3.846	0	4.220
Enero 16, Domingo	3.640	3.836	0	4.088
Enero 17, Lunes	3.502	3.908	0	4.098
Enero 18, Martes	3.840	3.868	0	4.045
Enero 19, Miércoles	1.998	1.757	0	5.471
Enero 20, Jueves	1.494	1.970	0	3.780
Enero 21, Viernes	3.460	4.453	0	4.774
Enero 22, Sábado	3.644	4.746	0	5.090
Enero 23, Domingo	3.628	5.320	0	5.818
Enero 24, Lunes	3.500	5.571	0	5.912
Enero 25, Martes	3.438	5.947	0	6.309
Enero 26, Miércoles	3.630	6.406	0	6.675
Enero 27, Jueves	3.252	6.334	0	5.105
Enero 28, Viernes	3.545	7.798	0	2.592
Enero 29, Sábado	3.111	7.396	0	0
Enero 30, Domingo	3.398	7.546	0	0
Enero 31, Lunes	3.476	7.336	0	0
TOTAL	**104.639**	**186.188**	**0**	**155.475**
TOTAL kWh generados				**446.302**

* Fuente: Gestión Energética S.A. E.S.P. – GENSA radicado IPSE No 20221330005302

103. TARAIRA (TARAIRA - VAUPES)

La cabecera municipal de Taraira está ubicada en el Departamento de Vaupés, con una población según el censo DANE de 2018 y su proyección al 2020, de 2.423 habitantes de los cuales 1.022 están ubicados en la cabecera municipal y 1.401 en las áreas rurales del municipio. El número de usuarios es de 170.[1]

103.1 Descripción del Sitio

La localidad cuenta con una central de generación que está conformada por la siguiente infraestructura:

Tabla 302 Infraestructura de la Localidad.

GRUPO ELECTRÓGENO			
ITEM	**MARCA**	**CAPACIDAD**	**ESTADO**
1	CUMMINS	352 kW	EN MANTENIMEINTO
2	ENERMAX	160 kW	EN OPERACIÓN
TRANSFORMADORES			
ITEM	**CAPACIDAD**		**ESTADO**
1	kVA (440/13.800 V)		EN OPERACIÓN

Gráfica 614 Diagrama de Conexión de la Localidad.

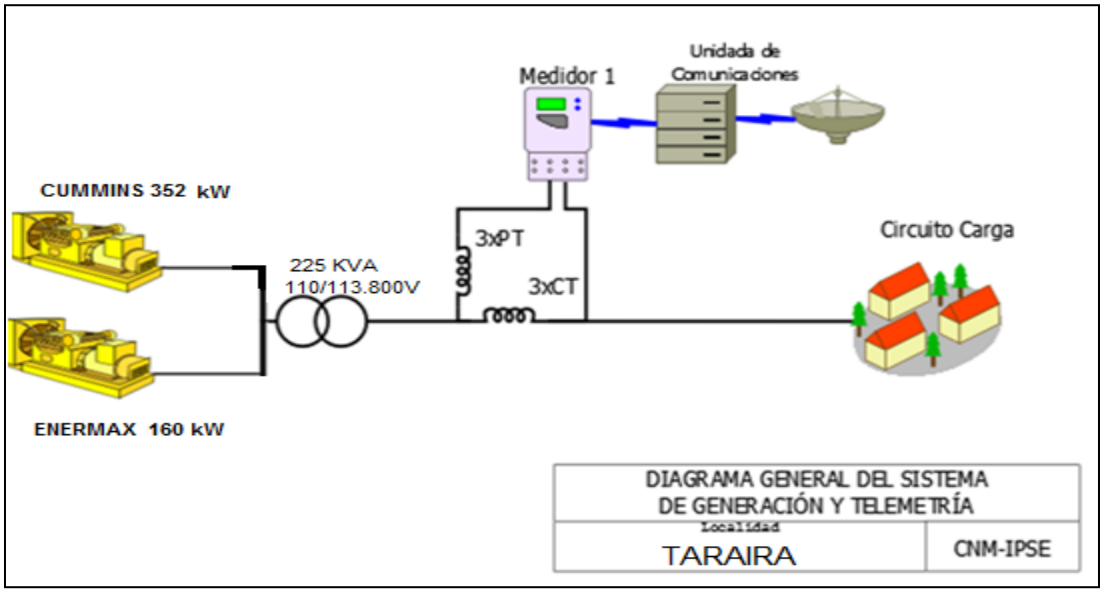

[1] Fuente: http://www.dane.gov.co/Información derivada del Censo Nacional de Población y Vivienda (CNPV) 2018.'Retroproyecciones y Proyecciones de población a nivel municipal por área, sexo y edad simple. Periodo 1985- 2035.

103.2 Energía

El consumo de energía eléctrica para esta localidad en *Enero* de 2022, se presenta en la siguiente tabla, donde se encuentran los valores acumulados diarios de la energía activa (kWh), reactiva (kVARh), aparente (kVAh) y del factor de potencia (p.u).

Tabla 303 Energía Activa, Reactiva, Aparente y Factor de Potencia.

TARAIRA (TARAIRA - VAUPES)				
Fecha	**Energía Activa (kWh)**	**Energía Reactiva (kVARh)**	**Energía Aparente (kVAh)**	**Factor de Potencia (p.u)**
Enero 1, Sábado	1.364	449	1.435,65	0,95
Enero 2, Domingo	1.080	339	1.131,58	0,95
Enero 3, Lunes	1.052	318	1.098,91	0,96
Enero 4, Martes	1.072	331	1.121,51	0,96
Enero 5, Miércoles	1.056	342	1.109,49	0,95
Enero 6, Jueves	1.060	346	1.115,43	0,95
Enero 7, Viernes	1.047	333	1.098,57	0,95
Enero 8, Sábado	869	304	920,49	0,94
Enero 9, Domingo	970	326	1.022,88	0,95
Enero 10, Lunes	993	329	1.045,80	0,95
Enero 11, Martes	1.060	336	1.112,34	0,95
Enero 12, Miércoles	1.046	318	1.093,46	0,96
Enero 13, Jueves	1.026	334	1.079,26	0,95
Enero 14, Viernes	1.050	333	1.101,13	0,95
Enero 15, Sábado	929	291	973,40	0,95
Enero 16, Domingo	977	319	1.028,16	0,95
Enero 17, Lunes	1.014	314	1.061,31	0,96
Enero 18, Martes	1.020	315	1.067,37	0,96
Enero 19, Miércoles	998	323	1.048,97	0,95
Enero 20, Jueves	1.047	334	1.099,13	0,95
Enero 21, Viernes	1.002	331	1.055,33	0,95
Enero 22, Sábado	951	313	1.000,94	0,95
Enero 23, Domingo	942	303	989,96	0,95
Enero 24, Lunes	1.008	317	1.056,87	0,95
Enero 25, Martes	905	281	947,67	0,96
Enero 26, Miércoles	974	299	1.018,97	0,96
Enero 27, Jueves	976	296	1.019,88	0,96
Enero 28, Viernes	976	308	1.023,34	0,95
Enero 29, Sábado	1.007	326	1.058,76	0,95
Enero 30, Domingo	947	299	992,85	0,95
Enero 31, Lunes	949	284	990,53	0,96
TOTAL	**31.365**	**9.992**	**32.918,37**	**0,95**

El factor de potencia promedio fue 0,95.

Con referencia a Enero de 2021 (27.635 kWh), se presentó un crecimiento en la demanda de energía eléctrica del 13,50%.

Gráfica 615 Energía Activa, Reactiva y Factor de Potencia – TARAIRA (TARAIRA - VAUPES).

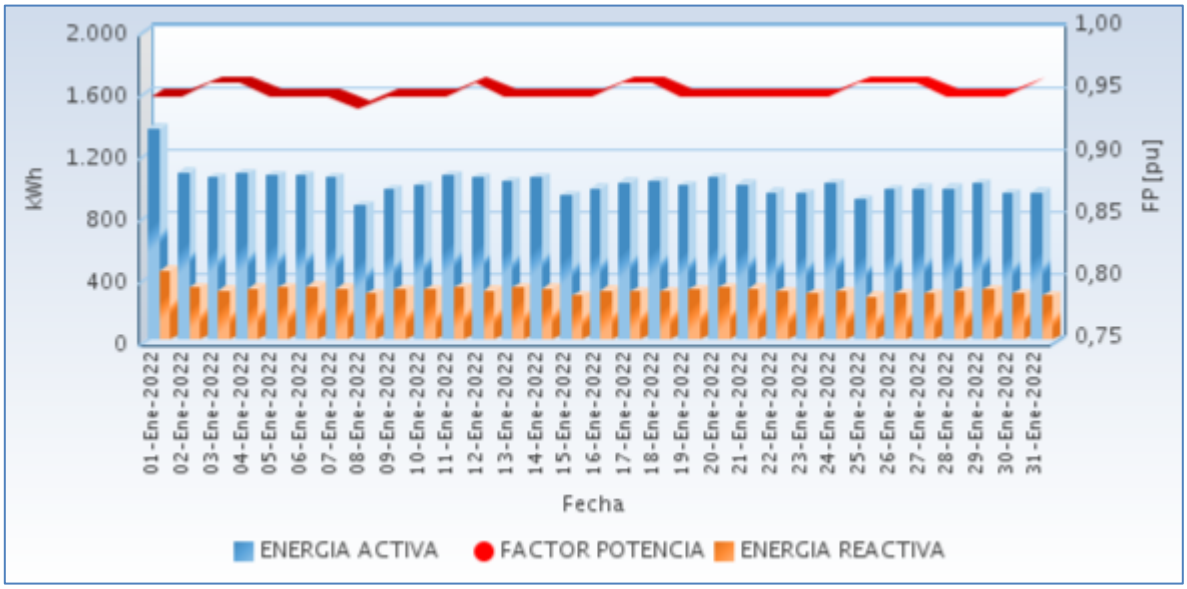

Fuente CNM

103.3 Potencia

En la siguiente gráfica se presenta el comportamiento diario de la potencia para este mes.

Gráfica 616 Comportamiento Diario de la Potencia.

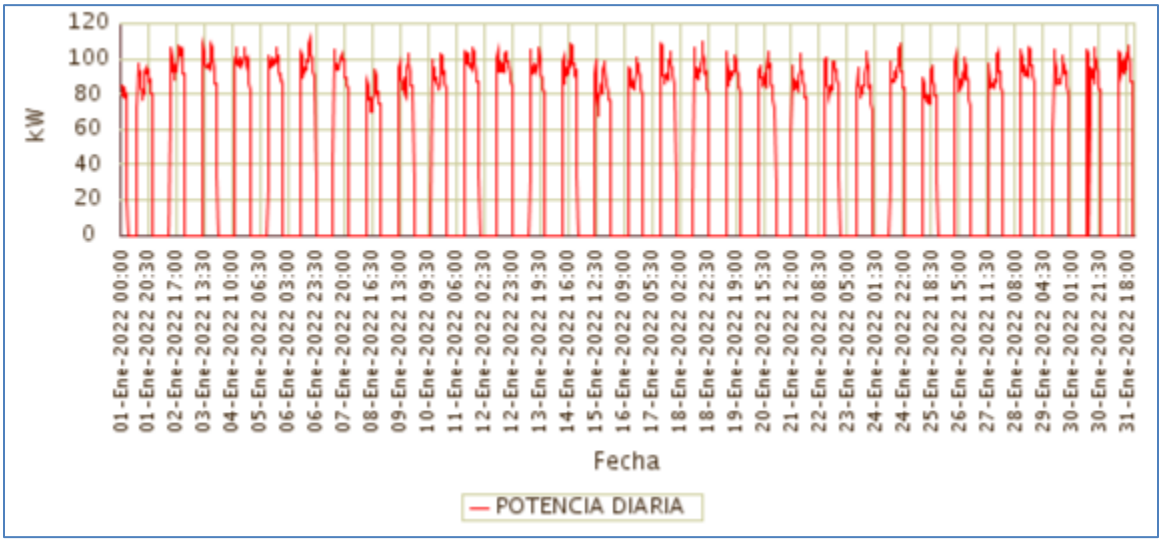

Fuente CNM

103.4 Potencia Máxima

La potencia máxima fue de 111,85kW, se presentó el Jueves 06 de Enero a las 18:45 horas. Respecto a la potencia máxima de Enero de 2021 (109,21kW), tuvo una variación de

2,42%.

En la siguiente grafica se presenta la potencia máxima diaria registrada para este mes.

Gráfica 617 Potencia Máxima Diaria-TARAIRA (TARAIRA - VAUPES).

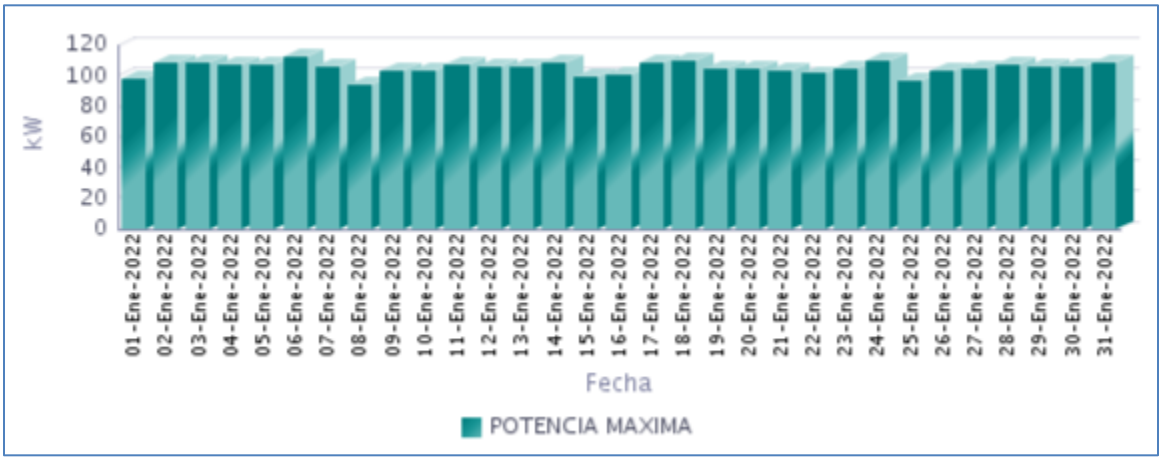

Fuente CNM

103.5 Horas de Prestación del Servicio

En Enero, se prestó el servicio de energía eléctrica en la localidad, un promedio diario de 11 Horas 23 Minutos, como se presenta en la siguiente gráfica.

Gráfica 618 Horas Efectivas de Prestación del Servicio - TARAIRA (TARAIRA - VAUPES),

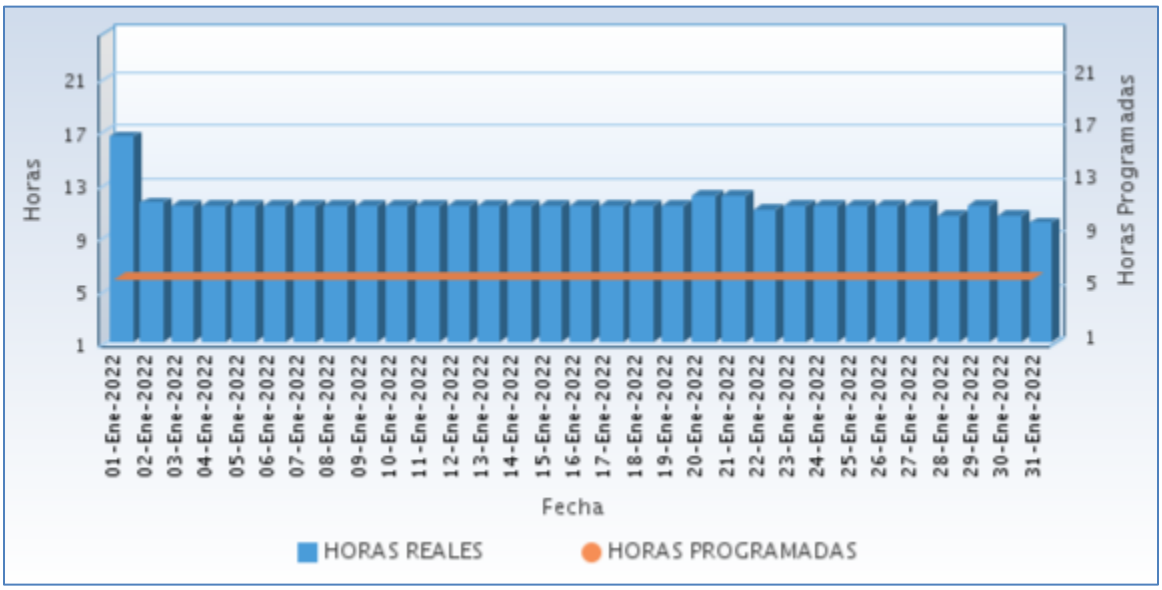

Fuente CNM

A continuación se relaciona las horas promedio por día de la prestación del servicio de energía:

Tabla 304 Horas promedio por día prestación del servicio de energía

TARAIRA (TARAIRA - VAUPES) Enero 2022	
DIA	**Horas de servicio promedio en el día [hh:mm]**
01-Ene-2022	16 Horas 30 Minutos
02-Ene-2022	11 Horas 30 Minutos
03-Ene-2022	11 Horas 15 Minutos
04-Ene-2022	11 Horas 15 Minutos
05-Ene-2022	11 Horas 15 Minutos
06-Ene-2022	11 Horas 15 Minutos
07-Ene-2022	11 Horas 15 Minutos
08-Ene-2022	11 Horas 15 Minutos
09-Ene-2022	11 Horas 15 Minutos
10-Ene-2022	11 Horas 15 Minutos
11-Ene-2022	11 Horas 15 Minutos
12-Ene-2022	11 Horas 15 Minutos
13-Ene-2022	11 Horas 15 Minutos
14-Ene-2022	11 Horas 15 Minutos
15-Ene-2022	11 Horas 15 Minutos
16-Ene-2022	11 Horas 15 Minutos
17-Ene-2022	11 Horas 15 Minutos
18-Ene-2022	11 Horas 15 Minutos
19-Ene-2022	11 Horas 15 Minutos
20-Ene-2022	12 Horas 0 Minutos
21-Ene-2022	12 Horas 0 Minutos
22-Ene-2022	11 Horas 0 Minutos
23-Ene-2022	11 Horas 15 Minutos
24-Ene-2022	11 Horas 15 Minutos
25-Ene-2022	11 Horas 15 Minutos
26-Ene-2022	11 Horas 15 Minutos
27-Ene-2022	11 Horas 15 Minutos
28-Ene-2022	10 Horas 30 Minutos
29-Ene-2022	11 Horas 15 Minutos
30-Ene-2022	10 Horas 30 Minutos
31-Ene-2022	10 Horas 0 Minutos

Fuente CNM

103.6 Curvas de Carga

En la siguiente gráfica, se presenta el comportamiento de la carga promedio para el mes.

Gráfica 619 Curva de Carga Promedio Diaria Mensual

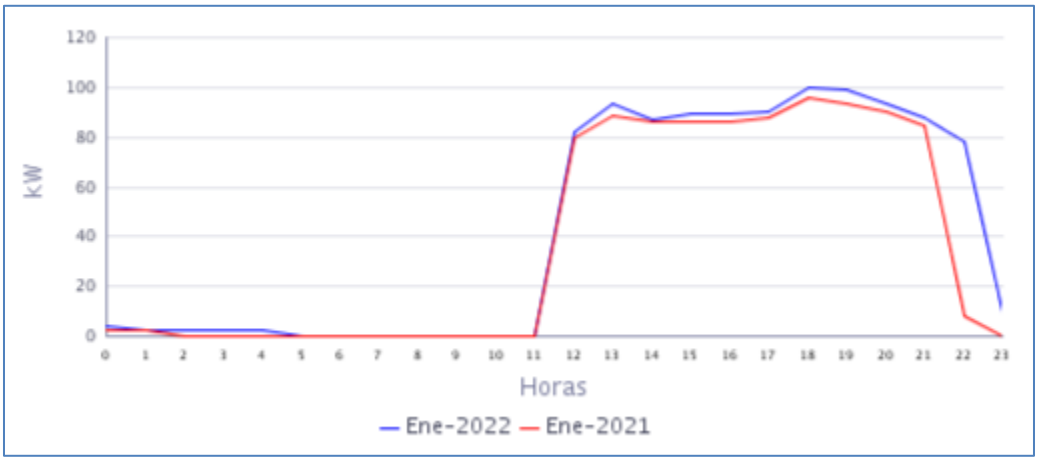

Fuente CNM

En la gráfica anterior se comparan las curvas de carga promedio diarias de Ene-2021 y del Ene-2022, presentándose un crecimiento en la demanda de 13,50%.

VICHADA

104. CASUARITO (PUERTO CARREÑO - VICHADA)

La localidad de Casuarito, pertenece al municipio de Puerto Carreño, departamento del Vichada. El número de usuarios es de 214.[1]

104.1 Descripción del Sitio

La localidad cuenta con una central de generación que está conformada por la siguiente infraestructura:

Tabla 305 Infraestructura de la Localidad.

GRUPO ELECTRÓGENO			
ITEM	**MARCA**	**CAPACIDAD**	**ESTADO**
1	CUMMINS	200 kW	EN OPERACIÓN
2	PERKINS	250 kW	EN MANTENIMIENTO
TRANSFORMADORES			
ITEM	**CAPACIDAD**		**ESTADO**
1	500 kVA		EN OPERACIÓN

Gráfica 620 Diagrama de Conexión de la Localidad.

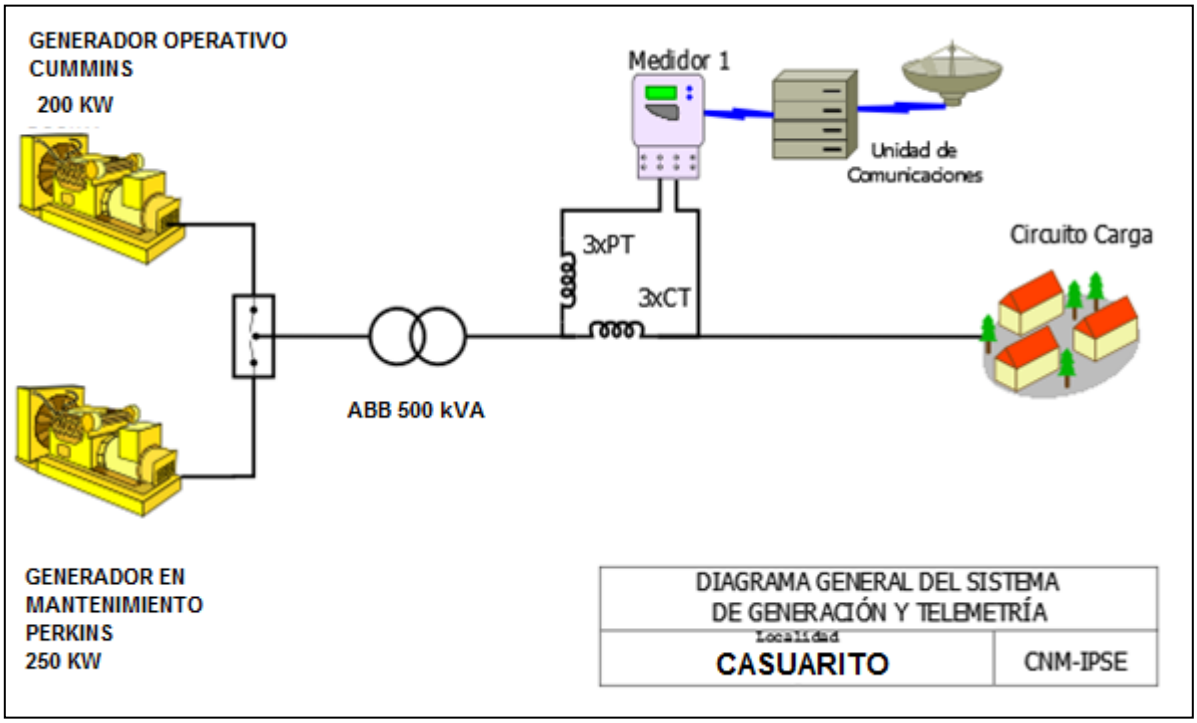

[1] Fuente: http://reportes.sui.gov.co/ - Sistema Único de Información SUI - Año 2020.

104.2 Energía

El consumo de energía eléctrica para esta localidad en *Enero* de 2022, se presenta en la siguiente tabla, donde se encuentran los valores acumulados diarios de la energía activa (kWh), reactiva (kVARh), aparente (kVAh) y del factor de potencia (p.u).

Tabla 306 Energía Activa, Reactiva, Aparente y Factor de Potencia.

CASUARITO (PUERTO CARREÑO - VICHADA)				
Fecha	**Energía Activa (kWh)**	**Energía Reactiva (kVARh)**	**Energía Aparente (kVAh)**	**Factor de Potencia (p.u)**
Enero 1, Sábado	1.225	518	1.330,54	0,92
Enero 2, Domingo	929	387	1.005,93	0,92
Enero 3, Lunes	924	382	1.000,07	0,92
Enero 4, Martes	942	394	1.021,53	0,92
Enero 5, Miércoles	925	389	1.003,42	0,92
Enero 6, Jueves	952	394	1.030,70	0,92
Enero 7, Viernes	976	395	1.053,05	0,93
Enero 8, Sábado	995	406	1.075,08	0,93
Enero 9, Domingo	906	364	976,92	0,93
Enero 10, Lunes	957	382	1.030,17	0,93
Enero 11, Martes	952	377	1.024,46	0,93
Enero 12, Miércoles	1.003	382	1.073,43	0,93
Enero 13, Jueves	1.047	399	1.120,09	0,93
Enero 14, Viernes	1.015	384	1.085,12	0,94
Enero 15, Sábado	1.012	384	1.082,48	0,93
Enero 16, Domingo	920	358	987,33	0,93
Enero 17, Lunes	1.006	373	1.073,23	0,94
Enero 18, Martes	1.027	375	1.093,66	0,94
Enero 19, Miércoles	1.034	374	1.099,04	0,94
Enero 20, Jueves	1.071	388	1.139,05	0,94
Enero 21, Viernes	1.048	372	1.112,19	0,94
Enero 22, Sábado	1.029	375	1.094,66	0,94
Enero 23, Domingo	1.015	376	1.082,23	0,94
Enero 24, Lunes	1.108	388	1.174,11	0,94
Enero 25, Martes	1.101	387	1.167,21	0,94
Enero 26, Miércoles	1.074	390	1.142,45	0,94
Enero 27, Jueves	695	257	741,31	0,94
Enero 28, Viernes	1.082	400	1.153,71	0,94
Enero 29, Sábado	996	384	1.067,03	0,93
Enero 30, Domingo	965	376	1.035,28	0,93
Enero 31, Lunes	1.048	390	1.118,41	0,94
TOTAL	**30.981**	**11.900**	**33.187,79**	**0,93**

El factor de potencia promedio fue 0,93.

Con referencia a Enero de 2021 (30.259 kWh), se presentó un crecimiento en la demanda de energía eléctrica del 2,38%.

Gráfica 621 Energía Activa, Reactiva y Factor de Potencia – CASUARITO (PUERTO CARREÑO - VICHADA).

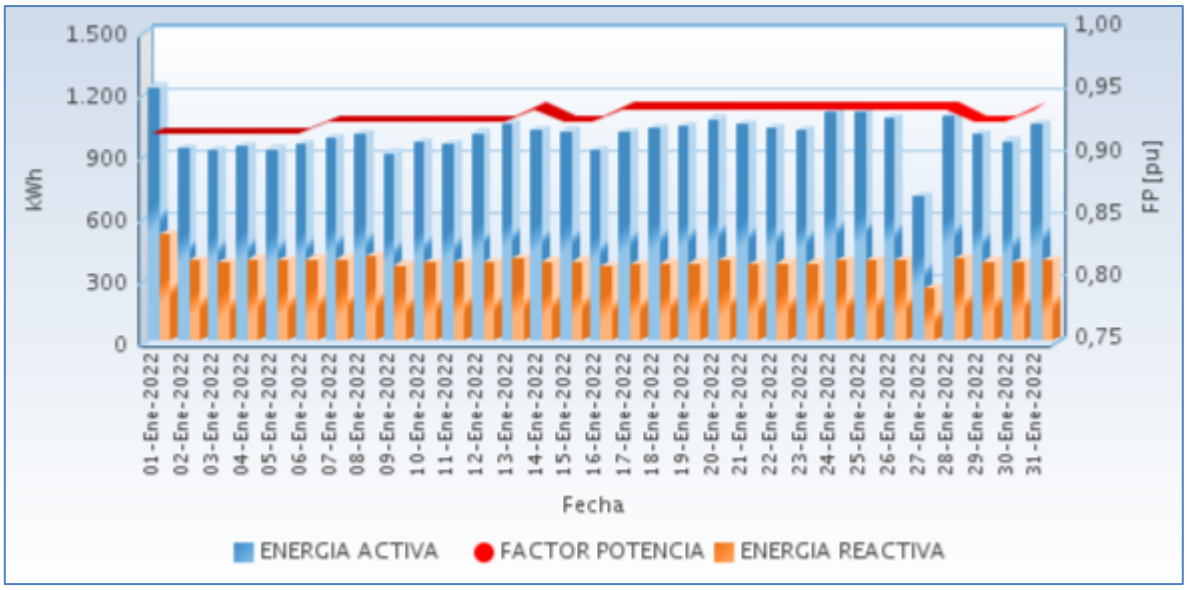

Fuente CNM

104.3 Potencia

En la siguiente gráfica se presenta el comportamiento diario de la potencia para este mes.

Gráfica 622 Comportamiento Diario de la Potencia.

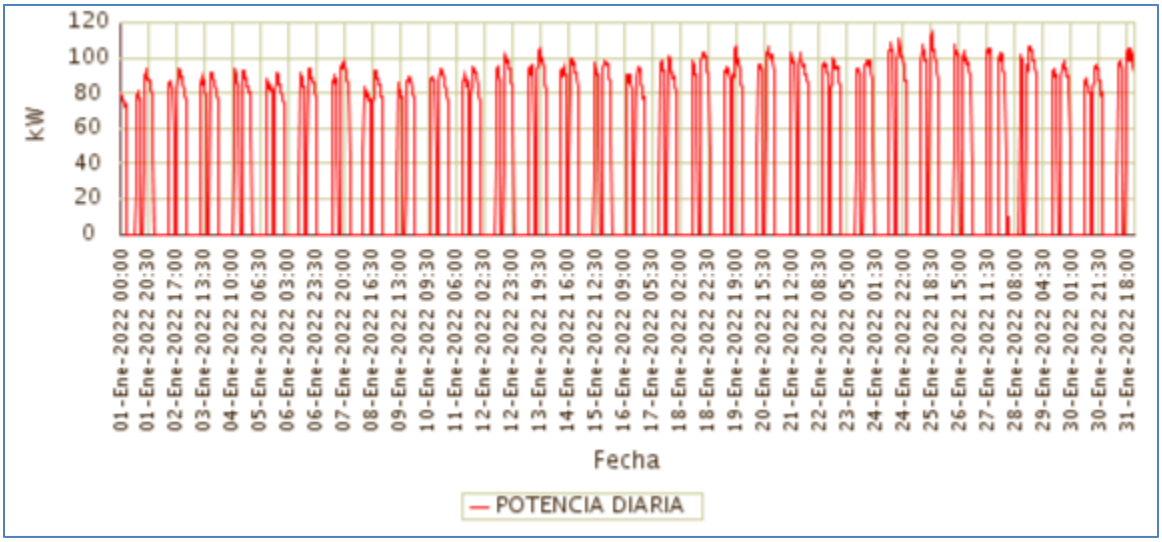

Fuente CNM

104.4 Potencia Máxima

La potencia máxima fue de 113,87kW, se presentó el Martes 25 de Enero a las 18:45 horas. Respecto a la potencia máxima de Enero de 2021 (108,42kW), tuvo una variación de 5,03%.

En la siguiente grafica se presenta la potencia máxima diaria registrada para este mes.

Gráfica 623 Potencia Máxima Diaria-CASUARITO (PUERTO CARREÑO - VICHADA).

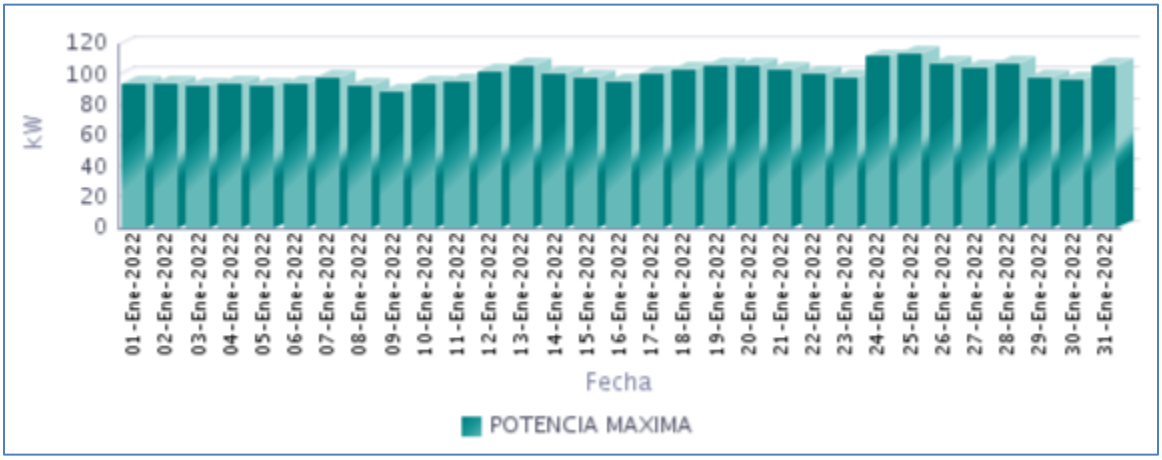

Fuente CNM

104.5 Horas de Prestación del Servicio

En Enero, se prestó el servicio de energía eléctrica en la localidad, un promedio diario de 11 Horas 32 Minutos, como se presenta en la siguiente gráfica.

Gráfica 624 Horas Efectivas de Prestación del Servicio - CASUARITO (PUERTO CARREÑO - VICHADA),

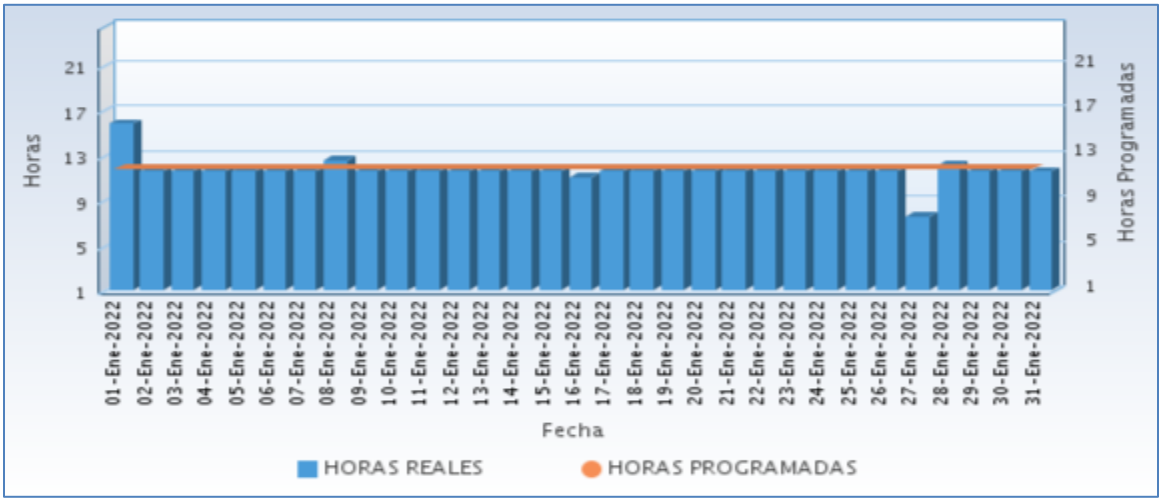

Fuente CNM

A continuación se relaciona las horas promedio por día de la prestación del servicio de energía:

Tabla 307 Horas promedio por día prestación del servicio de energía

CASUARITO (PUERTO CARREÑO - VICHADA) Enero 2022	
DIA	**Horas de servicio promedio en el día [hh:mm]**
01-Ene-2022	15 Horas 45 Minutos
02-Ene-2022	11 Horas 30 Minutos
03-Ene-2022	11 Horas 30 Minutos
04-Ene-2022	11 Horas 30 Minutos
05-Ene-2022	11 Horas 30 Minutos
06-Ene-2022	11 Horas 30 Minutos
07-Ene-2022	11 Horas 30 Minutos
08-Ene-2022	12 Horas 30 Minutos
09-Ene-2022	11 Horas 30 Minutos
10-Ene-2022	11 Horas 30 Minutos
11-Ene-2022	11 Horas 30 Minutos
12-Ene-2022	11 Horas 30 Minutos
13-Ene-2022	11 Horas 30 Minutos
14-Ene-2022	11 Horas 30 Minutos
15-Ene-2022	11 Horas 30 Minutos
16-Ene-2022	11 Horas 0 Minutos
17-Ene-2022	11 Horas 30 Minutos
18-Ene-2022	11 Horas 30 Minutos
19-Ene-2022	11 Horas 30 Minutos
20-Ene-2022	11 Horas 30 Minutos
21-Ene-2022	11 Horas 30 Minutos
22-Ene-2022	11 Horas 30 Minutos
23-Ene-2022	11 Horas 30 Minutos
24-Ene-2022	11 Horas 30 Minutos
25-Ene-2022	11 Horas 30 Minutos
26-Ene-2022	11 Horas 30 Minutos
27-Ene-2022	7 Horas 30 Minutos
28-Ene-2022	12 Horas 0 Minutos
29-Ene-2022	11 Horas 30 Minutos
30-Ene-2022	11 Horas 30 Minutos
31-Ene-2022	11 Horas 30 Minutos

Fuente CNM

104.6 Curvas de Carga

En la siguiente gráfica, se presenta el comportamiento de la carga promedio para el mes.

Gráfica 625 Curva de Carga Promedio Diaria Mensual

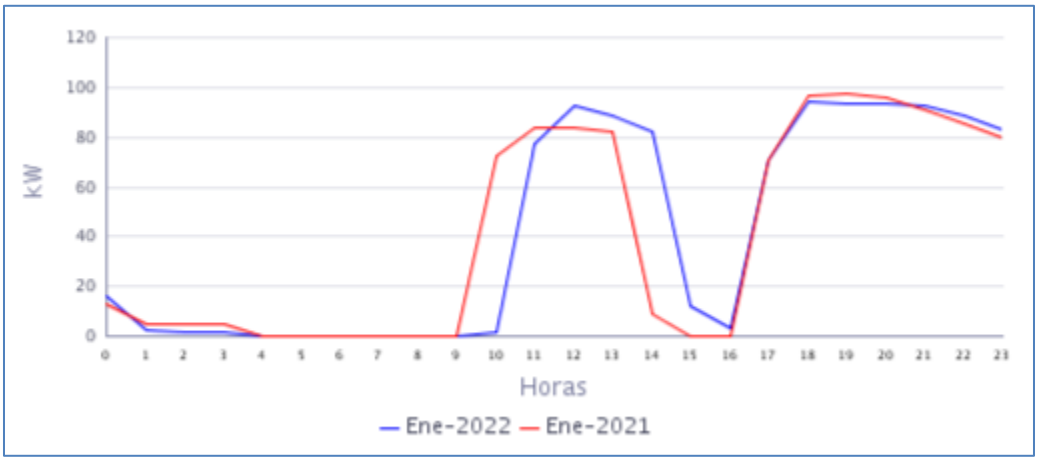

Fuente CNM

En la gráfica anterior se comparan las curvas de carga promedio diarias de Ene-2021 y del Ene-2022, presentándose un crecimiento en la demanda de 2,38%.

105. CUMARIBO (CUMARIBO - VICHADA)

La localidad de Cumaribo se encuentra ubicada en el departamento de Vichada, con una población, según el censo DANE de 2018 y su proyección al 2020 de 78.863 habitantes, de los cuales 3.373 están ubicados en la cabecera municipal y 75.490 en las áreas rurales del municipio. El número de usuarios es de 1.350.[1]

105.1 Descripción del Sitio

La localidad cuenta con una central de generación que está conformada por la siguiente infraestructura:

Tabla 308 Infraestructura de la Localidad.

GRUPO ELECTRÓGENO			
ITEM	**MARCA**	**CAPACIDAD**	**ESTADO**
1	CUMMINS/STANFORD	900 kW	EN OPERACIÓN
2	CUMMINS/STANFORD	750 kW	EN OPERACIÓN
TRANSFORMADORES			
ITEM	**CAPACIDAD**		**ESTADO**
1	1000 kVA		EN OPERACIÓN

Gráfica 626 Diagrama de Conexión de la Localidad.

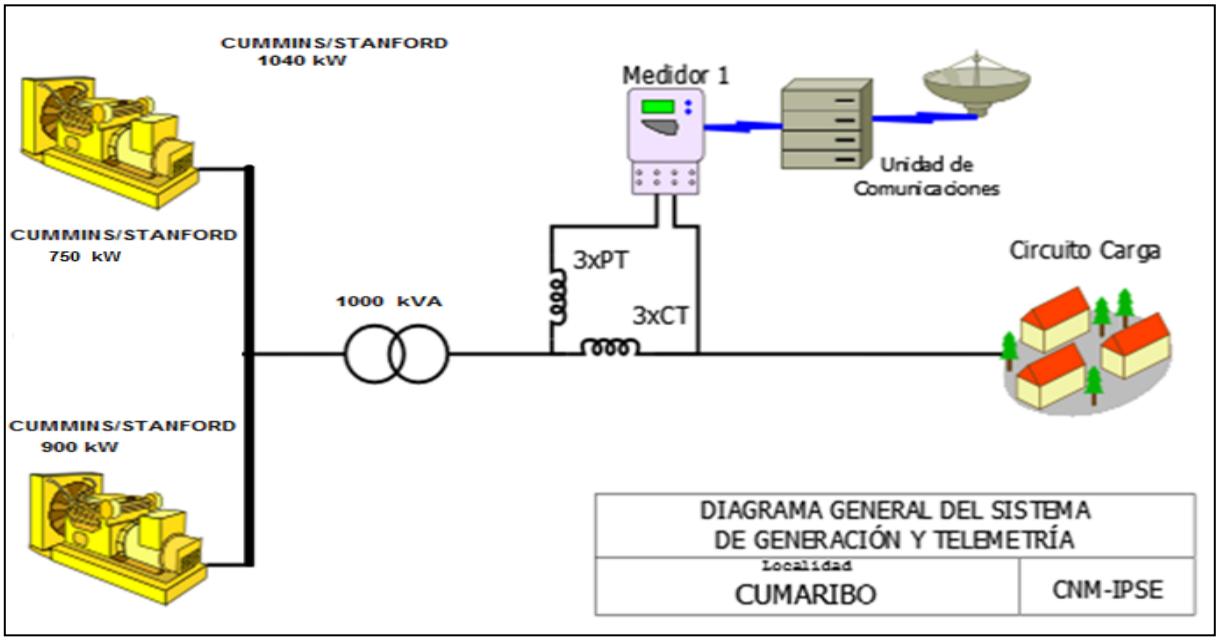

[1] Fuente: http://www.dane.gov.co/Información derivada del Censo Nacional de Población y Vivienda (CNPV) 2018.'Retroproyecciones y Proyecciones de población a nivel municipal por área, sexo y edad simple. Periodo 1985- 2035.

105.2 Energía

El consumo de energía eléctrica para esta localidad en *Enero* de 2022, se presenta en la siguiente tabla, donde se encuentran los valores acumulados diarios de la energía activa (kWh), reactiva (kVARh), aparente (kVAh) y del factor de potencia (p.u).

Tabla 309 Energía Activa, Reactiva, Aparente y Factor de Potencia.

CUMARIBO (CUMARIBO - VICHADA)				
Fecha	**Energía Activa (kWh)**	**Energía Reactiva (kVARh)**	**Energía Aparente (kVAh)**	**Factor de Potencia (p.u)**
Enero 1, Sábado	9.163	4.215	10.085,77	0,91
Enero 2, Domingo	9.151	4.211	10.073,72	0,91
Enero 3, Lunes	10.925	4.785	11.927,06	0,92
Enero 4, Martes	10.932	4.718	11.906,56	0,92
Enero 5, Miércoles	10.584	4.736	11.594,87	0,91
Enero 6, Jueves	10.720	4.658	11.688,06	0,92
Enero 7, Viernes	10.733	4.742	11.733,98	0,91
Enero 8, Sábado	10.429	4.637	11.413,67	0,91
Enero 9, Domingo	8.770	4.198	9.723,31	0,90
Enero 10, Lunes	10.135	4.543	11.107,03	0,91
Enero 11, Martes	11.248	4.763	12.215,25	0,92
Enero 12, Miércoles	11.209	4.677	12.146,08	0,92
Enero 13, Jueves	11.311	4.828	12.298,18	0,92
Enero 14, Viernes	12.238	4.939	13.196,92	0,93
Enero 15, Sábado	11.351	4.878	12.354,49	0,92
Enero 16, Domingo	9.543	4.173	10.415,10	0,92
Enero 17, Lunes	11.352	4.781	12.317,88	0,92
Enero 18, Martes	11.157	4.651	12.087,61	0,92
Enero 19, Miércoles	11.274	4.811	12.257,52	0,92
Enero 20, Jueves	11.412	4.738	12.356,50	0,92
Enero 21, Viernes	11.520	4.816	12.486,06	0,92
Enero 22, Sábado	11.232	4.717	12.182,77	0,92
Enero 23, Domingo	9.390	4.258	10.309,97	0,91
Enero 24, Lunes	11.891	4.777	12.814,84	0,93
Enero 25, Martes	11.831	4.841	12.783,27	0,93
Enero 26, Miércoles	12.413	5.013	13.387,08	0,93
Enero 27, Jueves	12.014	4.956	12.995,96	0,92
Enero 28, Viernes	11.761	4.862	12.726,70	0,92
Enero 29, Sábado	10.712	4.743	11.715,40	0,91
Enero 30, Domingo	10.196	4.510	11.148,72	0,91
Enero 31, Lunes	11.721	4.891	12.700,92	0,92
TOTAL	**338.320**	**145.066**	**368.109,43**	**0,92**

El factor de potencia promedio fue 0,92.

Con referencia a Enero de 2021 (264.538 kWh), se presentó un crecimiento en la demanda de energía eléctrica del 27,89%.

Gráfica 627 Energía Activa, Reactiva y Factor de Potencia – CUMARIBO (CUMARIBO - VICHADA).

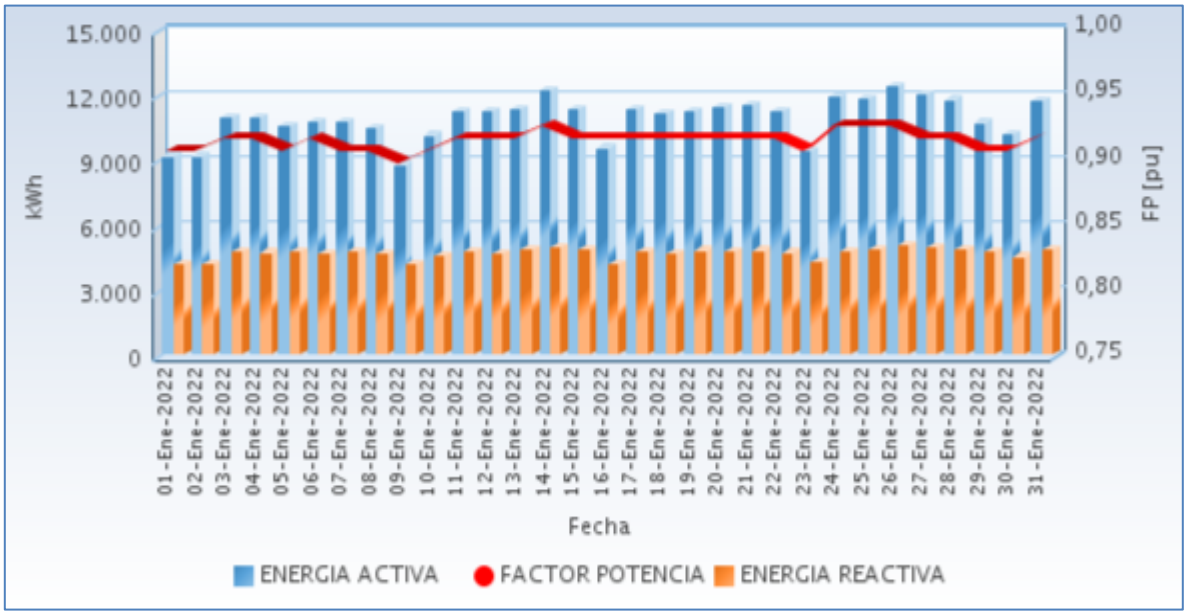

Fuente CNM

105.3 Potencia

En la siguiente gráfica se presenta el comportamiento diario de la potencia para este mes.

Gráfica 628 Comportamiento Diario de la Potencia.

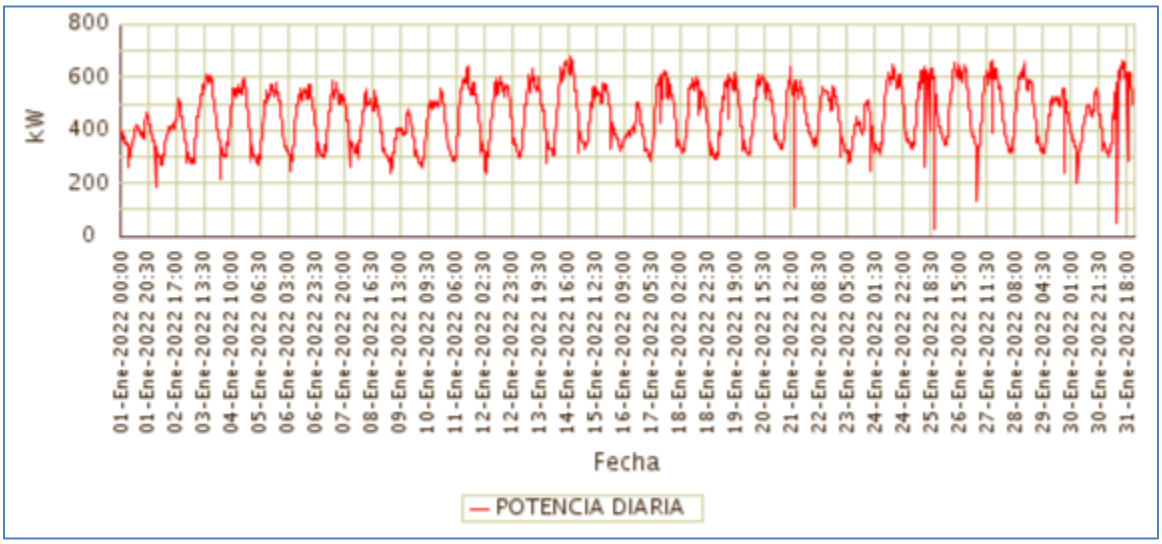

Fuente CNM

105.4 Potencia Máxima

La potencia máxima fue de 679,80kW, se presentó el Viernes 14 de Enero a las 18:15 horas. Respecto a la potencia máxima de Enero de 2021 (609,40kW), tuvo una variación de 11,55%.

En la siguiente grafica se presenta la potencia máxima diaria registrada para este mes.

Gráfica 629 Potencia Máxima Diaria-CUMARIBO (CUMARIBO - VICHADA).

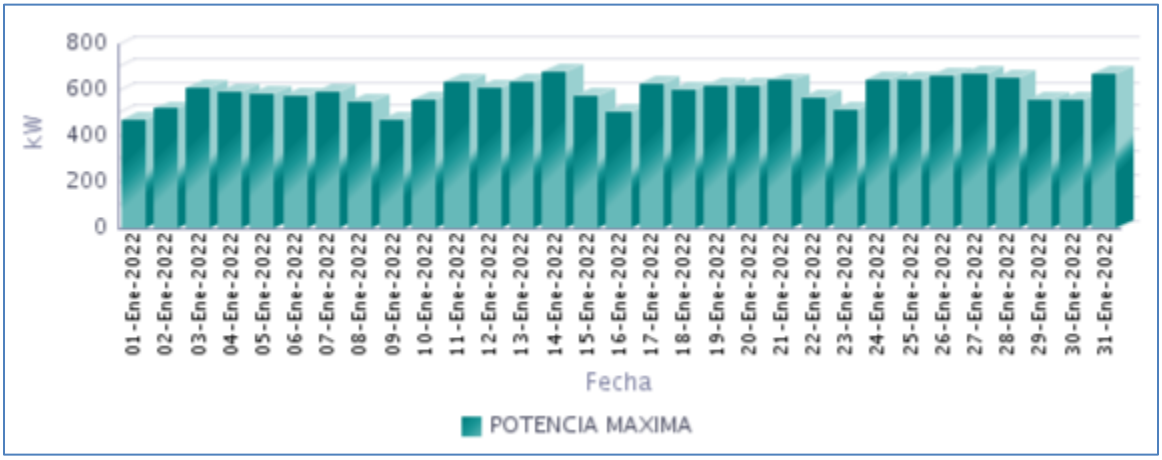

Fuente CNM

105.5 Horas de Prestación del Servicio

En Enero, se prestó el servicio de energía eléctrica en la localidad, un promedio diario de 24 Horas, como se presenta en la siguiente gráfica.

Gráfica 630 Horas Efectivas de Prestación del Servicio - CUMARIBO (CUMARIBO - VICHADA),

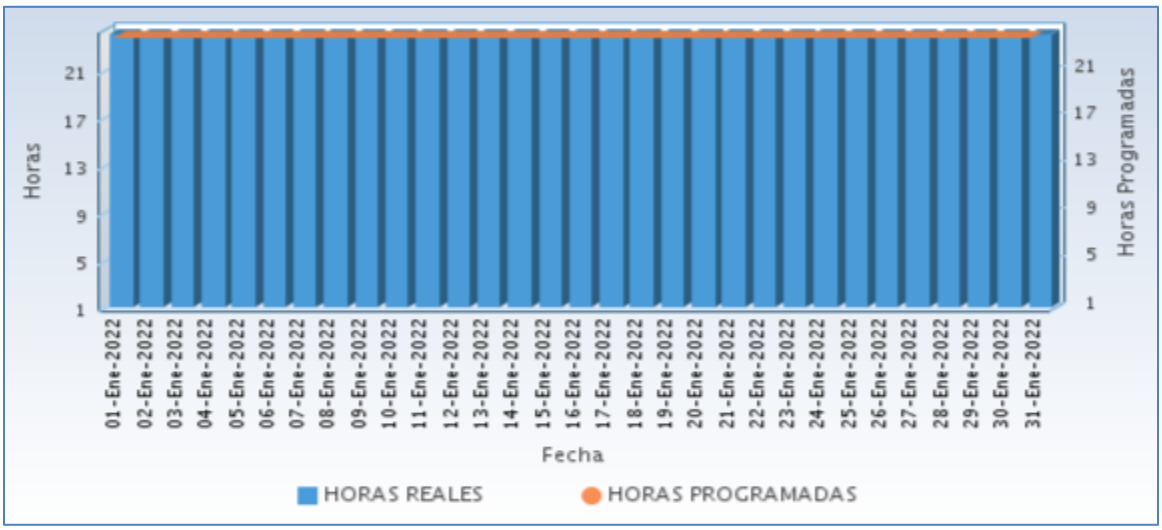

Fuente CNM

A continuación se relaciona las horas promedio por día de la prestación del servicio de energía:

Tabla 310 Horas promedio por día prestación del servicio de energía

CUMARIBO (CUMARIBO - VICHADA) **Enero 2022**	
DIA	**Horas de servicio promedio en el día [hh:mm]**
01-Ene-2022	24 Horas
02-Ene-2022	24 Horas
03-Ene-2022	24 Horas
04-Ene-2022	24 Horas
05-Ene-2022	24 Horas
06-Ene-2022	24 Horas
07-Ene-2022	24 Horas
08-Ene-2022	24 Horas
09-Ene-2022	24 Horas
10-Ene-2022	24 Horas
11-Ene-2022	24 Horas
12-Ene-2022	24 Horas
13-Ene-2022	24 Horas
14-Ene-2022	24 Horas
15-Ene-2022	24 Horas
16-Ene-2022	24 Horas
17-Ene-2022	24 Horas
18-Ene-2022	24 Horas
19-Ene-2022	24 Horas
20-Ene-2022	24 Horas
21-Ene-2022	24 Horas
22-Ene-2022	24 Horas
23-Ene-2022	24 Horas
24-Ene-2022	24 Horas
25-Ene-2022	24 Horas
26-Ene-2022	24 Horas
27-Ene-2022	24 Horas
28-Ene-2022	24 Horas
29-Ene-2022	24 Horas
30-Ene-2022	24 Horas
31-Ene-2022	24 Horas

Fuente CNM

105.6 Curvas de Carga

En la siguiente gráfica, se presenta el comportamiento de la carga promedio para el mes.

Gráfica 631 Curva de Carga Promedio Diaria Mensual

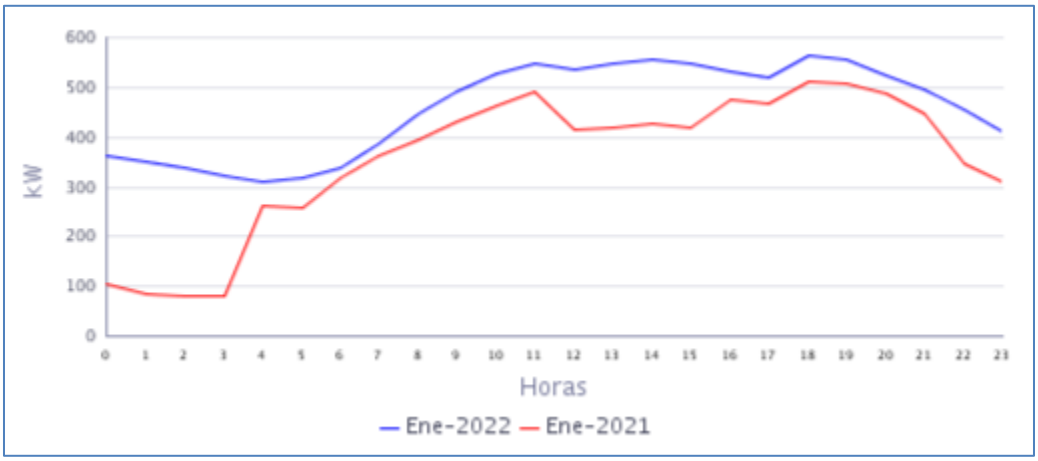

Fuente CNM

En la gráfica anterior se comparan las curvas de carga promedio diarias de Ene-2021 y del Ene-2022, presentándose un crecimiento en la demanda de 27,89%.

106. LA PRIMAVERA (LA PRIMAVERA - VICHADA)

La localidad de La Primavera se encuentra ubicada en el departamento del Vichada, con una población, según el censo DANE de 2018 y su proyección al 2020, de 9.608 habitantes, de los cuales 5.996 están ubicados en la cabecera municipal y 3.612 en las áreas rurales del municipio. El número de usuarios es de 1.548.[1]

106.1 Descripción del Sitio

La localidad cuenta con una central de generación que está conformada por la siguiente infraestructura:

Tabla 311 Infraestructura de la Localidad.

GRUPO ELECTRÓGENO			
ITEM	**MARCA**	**CAPACIDAD**	**ESTADO**
1	CUMMINS/STANFORD	750 kVA	EN OPERACIÓN
2	CUMMINS/STANFORD	750 kVA	EN OPERACIÓN
3	CUMMINS/STANFORD	750 kVA	EN OPERACIÓN
4	CUMMINS/STANFORD	750 kVA	EN OPERACIÓN
TRANSFORMADORES			
Cant	**CAPACIDAD**		**ESTADO**
3	1000 kVA		EN OPERACIÓN

Gráfica 632 Diagrama de Conexión de la Localidad.

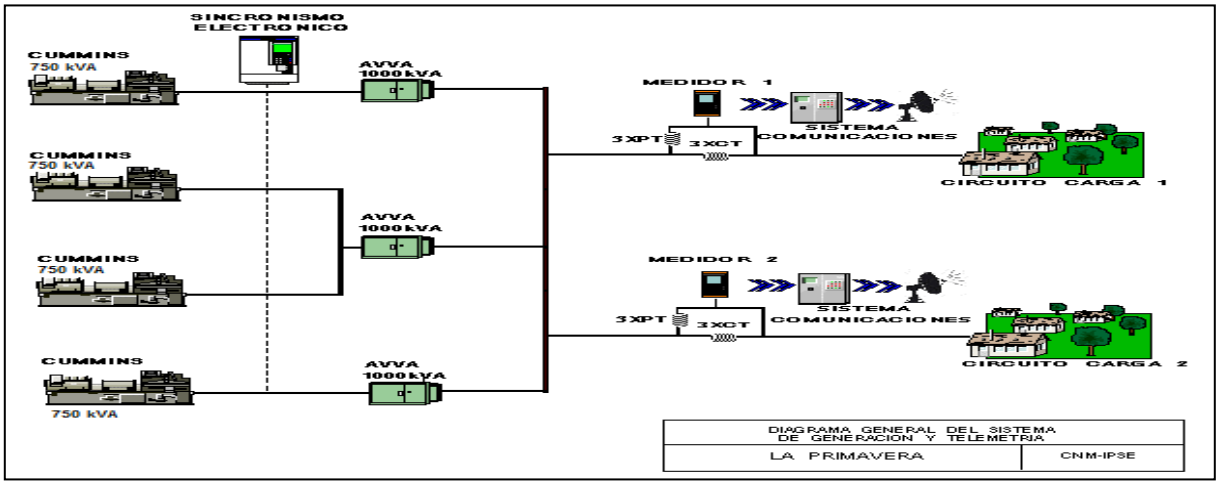

[1] Fuente: http://www.dane.gov.co/Información derivada del Censo Nacional de Población y Vivienda (CNPV) 2018.'Retroproyecciones y Proyecciones de población a nivel municipal por área, sexo y edad simple. Periodo 1985- 2035.

106.2 Energía

El consumo de energía eléctrica para esta localidad en *Enero* de 2022, se presenta en la siguiente tabla, donde se encuentran los valores acumulados diarios de la energía activa (kWh), reactiva (kVARh), aparente (kVAh) y del factor de potencia (p.u).

Tabla 312 Energía Activa, Reactiva, Aparente y Factor de Potencia.

LA PRIMAVERA (LA PRIMAVERA - VICHADA)				
Fecha	**Energía Activa (kWh)**	**Energía Reactiva (kVARh)**	**Energía Aparente (kVAh)**	**Factor de Potencia (p.u)**
Enero 1, Sábado	10.420	4.813	11.477,82	0,91
Enero 2, Domingo	10.609	4.825	11.654,99	0,91
Enero 3, Lunes	11.488	5.005	12.530,55	0,92
Enero 4, Martes	11.291	4.945	12.326,05	0,92
Enero 5, Miércoles	11.130	4.785	12.114,74	0,92
Enero 6, Jueves	11.255	4.800	12.235,63	0,92
Enero 7, Viernes	11.419	4.891	12.422,69	0,92
Enero 8, Sábado	10.854	4.827	11.879,27	0,91
Enero 9, Domingo	9.898	4.518	10.880,47	0,91
Enero 10, Lunes	10.535	4.660	11.519,82	0,91
Enero 11, Martes	10.994	4.601	11.918,42	0,92
Enero 12, Miércoles	11.331	4.803	12.307,25	0,92
Enero 13, Jueves	11.601	4.874	12.583,48	0,92
Enero 14, Viernes	11.570	4.888	12.559,74	0,92
Enero 15, Sábado	11.299	4.855	12.297,69	0,92
Enero 16, Domingo	10.791	4.662	11.755,32	0,92
Enero 17, Lunes	11.066	4.592	11.980,69	0,92
Enero 18, Martes	11.296	4.768	12.260,92	0,92
Enero 19, Miércoles	11.696	4.849	12.660,95	0,92
Enero 20, Jueves	11.851	4.875	12.814,22	0,92
Enero 21, Viernes	12.041	4.887	12.994,94	0,93
Enero 22, Sábado	11.427	4.909	12.437,00	0,92
Enero 23, Domingo	10.768	4.675	11.739,21	0,92
Enero 24, Lunes	12.077	4.833	13.008,06	0,93
Enero 25, Martes	12.089	4.883	13.038,26	0,93
Enero 26, Miércoles	11.839	4.863	12.798,55	0,93
Enero 27, Jueves	11.668	4.820	12.623,99	0,92
Enero 28, Viernes	11.577	4.876	12.561,95	0,92
Enero 29, Sábado	10.899	4.784	11.903,09	0,92
Enero 30, Domingo	10.753	4.679	11.726,69	0,92
Enero 31, Lunes	11.727	4.854	12.692,04	0,92
TOTAL	**349.259**	**148.899**	**379.674,49**	**0,92**

El factor de potencia promedio fue 0,92.

Con referencia a Enero de 2021 (345.619 kWh), se presentó un crecimiento en la demanda de energía eléctrica del 1,05%.

Gráfica 633 Energía Activa, Reactiva y Factor de Potencia – LA PRIMAVERA (LA PRIMAVERA - VICHADA).

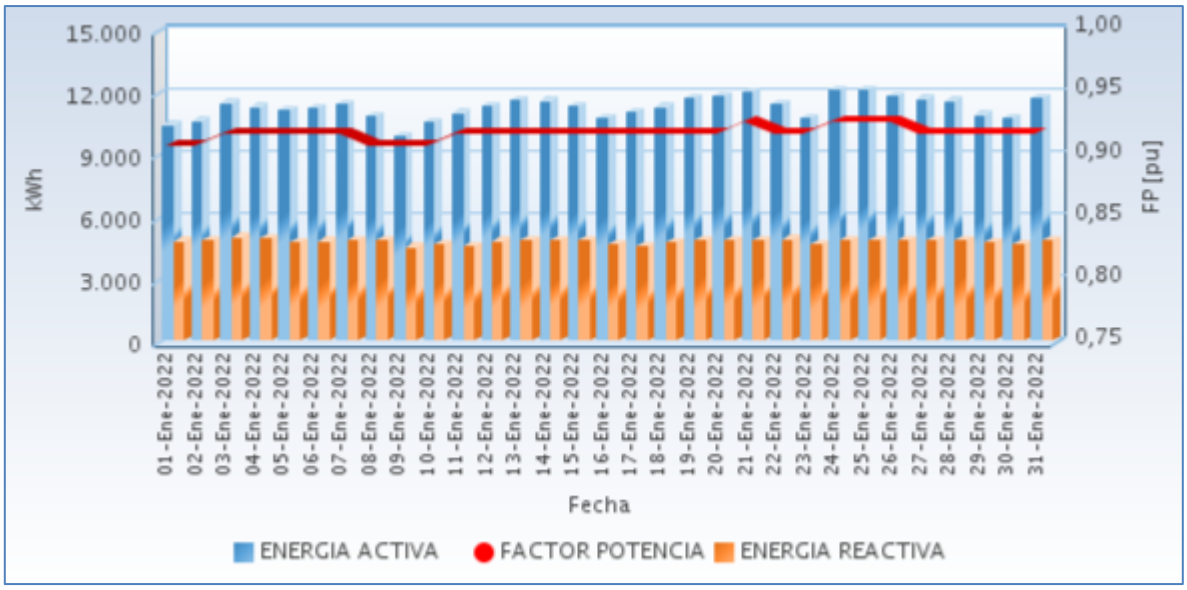

Fuente CNM

En la siguiente gráfica se presenta el acumulado mensual de la energía entregada por cada circuito en la localidad.

Gráfica 634 Energía Diaria Entregada en Circuitos de Distribución.

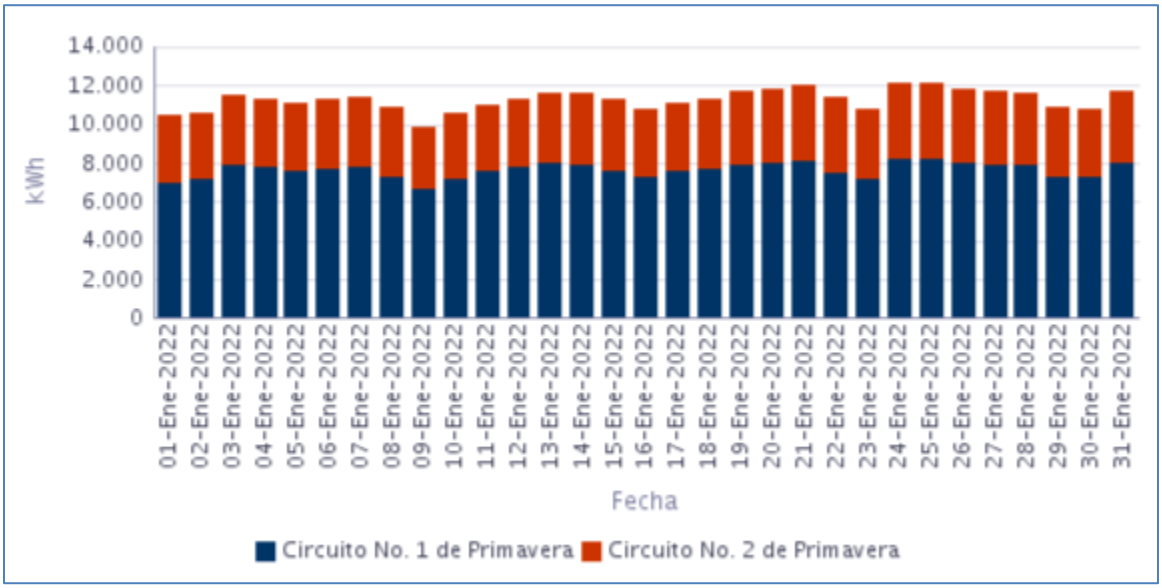

Fuente CNM

106.3 Potencia

En la siguiente gráfica se presenta el comportamiento diario de la potencia para este mes.

Gráfica 635 Comportamiento Diario de la Potencia.

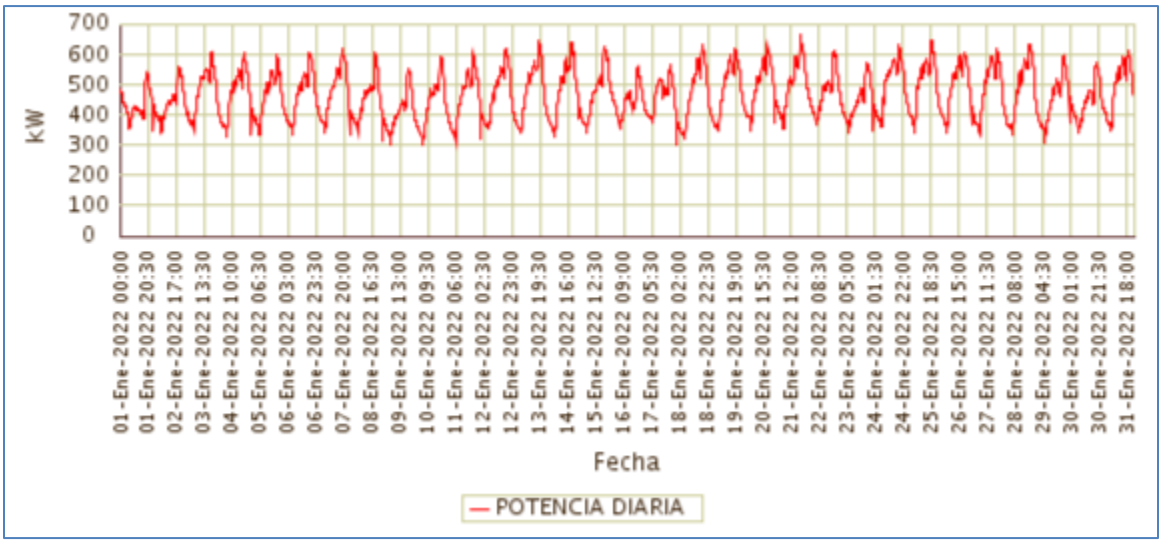

Fuente CNM

106.4 Potencia Máxima

La potencia máxima fue de 664,26kW, se presentó el Viernes 21 de Enero a las 18:30 horas. Respecto a la potencia máxima de Enero de 2021 (658,71kW), tuvo una variación de 0,84%.

En la siguiente grafica se presenta la potencia máxima diaria registrada para este mes.

Gráfica 636 Potencia Máxima Diaria-LA PRIMAVERA (LA PRIMAVERA - VICHADA).

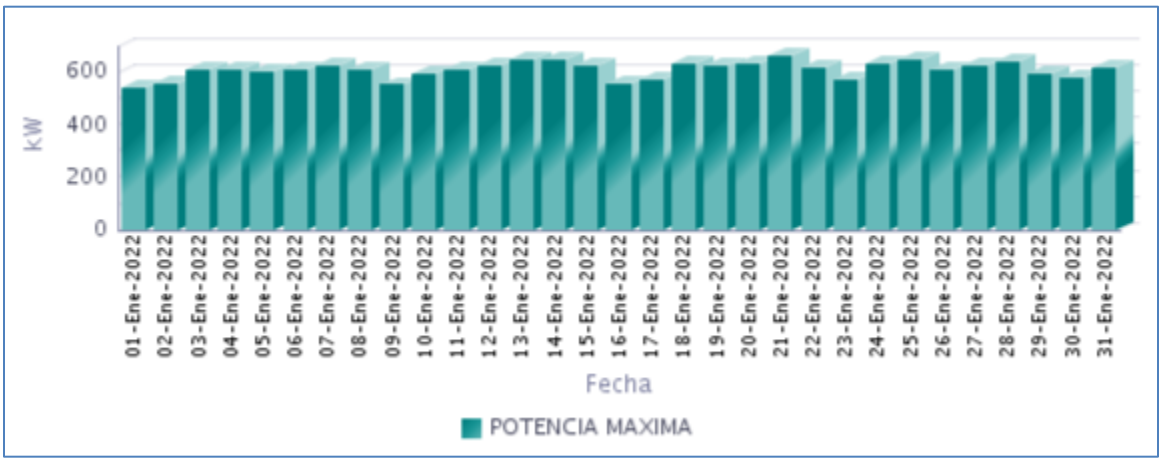

Fuente CNM

106.5 Horas de Prestación del Servicio

En Enero, se prestó el servicio de energía eléctrica en la localidad, un promedio diario de 24 Horas, como se presenta en la siguiente gráfica.

Gráfica 637 Horas Efectivas de Prestación del Servicio - LA PRIMAVERA (LA PRIMAVERA - VICHADA),

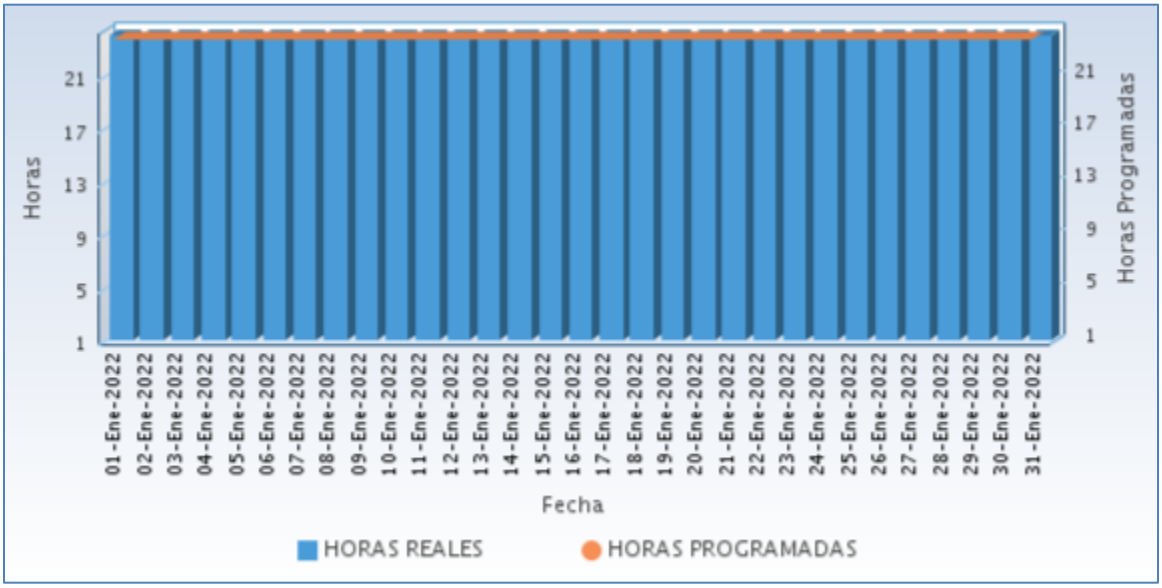

Fuente CNM

A continuación se relaciona las horas promedio por día de la prestación del servicio de energía:

Tabla 313 Horas promedio por día prestación del servicio de energía

LA PRIMAVERA (LA PRIMAVERA - VICHADA) Enero 2022	
DIA	**Horas de servicio promedio en el día [hh:mm]**
01-Ene-2022	24 Horas
02-Ene-2022	24 Horas
03-Ene-2022	24 Horas
04-Ene-2022	24 Horas
05-Ene-2022	24 Horas
06-Ene-2022	24 Horas
07-Ene-2022	24 Horas
08-Ene-2022	24 Horas
09-Ene-2022	24 Horas
10-Ene-2022	24 Horas
11-Ene-2022	24 Horas
12-Ene-2022	24 Horas
13-Ene-2022	24 Horas
14-Ene-2022	24 Horas
15-Ene-2022	24 Horas
16-Ene-2022	24 Horas

LA PRIMAVERA (LA PRIMAVERA - VICHADA) Enero 2022	
DIA	**Horas de servicio promedio en el día [hh:mm]**
17-Ene-2022	24 Horas
18-Ene-2022	24 Horas
19-Ene-2022	24 Horas
20-Ene-2022	24 Horas
21-Ene-2022	24 Horas
22-Ene-2022	24 Horas
23-Ene-2022	24 Horas
24-Ene-2022	24 Horas
25-Ene-2022	24 Horas
26-Ene-2022	24 Horas
27-Ene-2022	24 Horas
28-Ene-2022	24 Horas
29-Ene-2022	24 Horas
30-Ene-2022	24 Horas
31-Ene-2022	24 Horas

Fuente CNM

106.6 Curvas de Carga

En la siguiente gráfica, se presenta el comportamiento de la carga promedio para el mes.

Gráfica 638 Curva de Carga Promedio Diaria Mensual

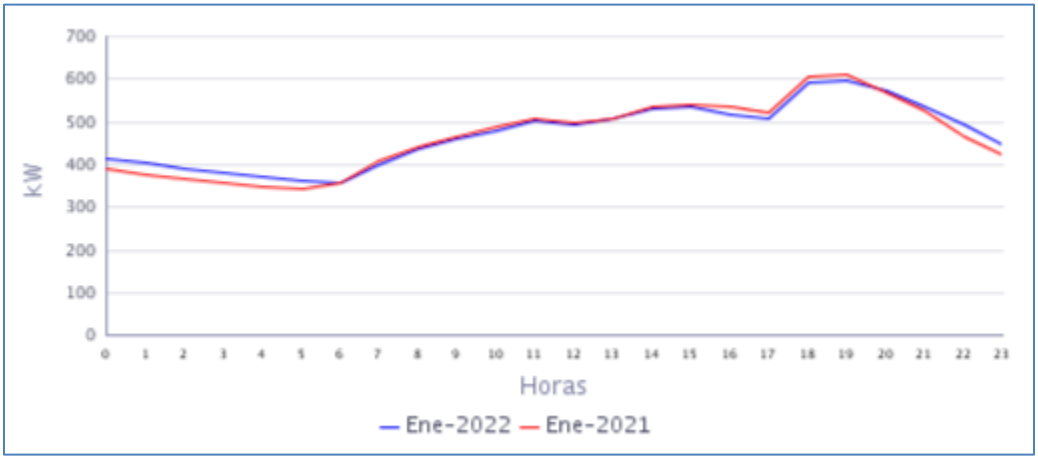

Fuente CNM

En la gráfica anterior se comparan las curvas de carga promedio diarias de Ene-2021 y del Ene-2022, presentándose un crecimiento en la demanda de 1,05%.

107. PUERTO CARREÑO (PUERTO CARREÑO - VICHADA)

El municipio de Puerto Carreño está ubicado en el departamento del Vichada, con una población, según el censo DANE de 2018 y su proyección al 2020 de 20.294 habitantes de los cuales 15.697 están ubicados en la cabecera municipal y 4.597 en las áreas rurales del municipio. El número de usuarios es de 5.425.[1]

107.1 Descripción del Sitio

La localidad cuenta con una central de generación que está conformada por la siguiente infraestructura:

Tabla 314 Infraestructura de la Localidad.

GRUPO ELECTRÓGENO				
Ítem	**Marca**		**Capacidad Prime**	**Estado**
1	CUMMINS	PCR001	1250 kW	Fuera de servicio
2	CUMMINS	PCR002	1000 kW	En operación
3	CUMMINS	PCR003	1000 kW	En operación
4	PERKINS	PCR004	510 kW	En Mantenimiento
5	CATERPILLAR	PCR005	910 kW	En operación
6	PERKINS	PCR006	510 kW	En operación
7	CUMMINS	PCR007	1275 kW	En operación
8	CATERPILLAR	PCR 009	1750 kW	En operación
TRANSFORMADORES				
ITEM	**MARCA**		**CAPACIDAD**	**ESTADO**
1	SUNTEC		1500 kVA	EN OPERACIÓN
2	SUNTEC		1500 kVA	EN OPERACIÓN
3	SUNTEC		1500 kVA	EN OPERACIÓN
4	UNION		3820 kVA	EN OPERACIÓN
5	ABB		8000 kVA	EN OPERACIÓN
Esta Localidad se interconectada con la central de Generación de Biomasa de REFOENERGY (DIC 20)				
ITEM*	**MARCA**		**CAPACIDAD (Prime)**	**ESTADO**
8 unidades	CONERGIA (motor: Volvo) Generador Leroy Somer		560 kW (4480 kW)	EN OPERACIÓN
1 unidad	planta de Biomasa: Compuesto por la turbina Triveni de vapor, transmisión horizontalmente desplazada y generador síncrono brushless.		4,5 MW	EN OPERACIÓN
A partir del 1 de noviembre de 2020 se interrumpió el suministro desde la interconexión con Venezuela.				
***Radicado IPSE NO. 20211330063912**				

Gráfica 639 Diagrama Unifilar de la Localidad.

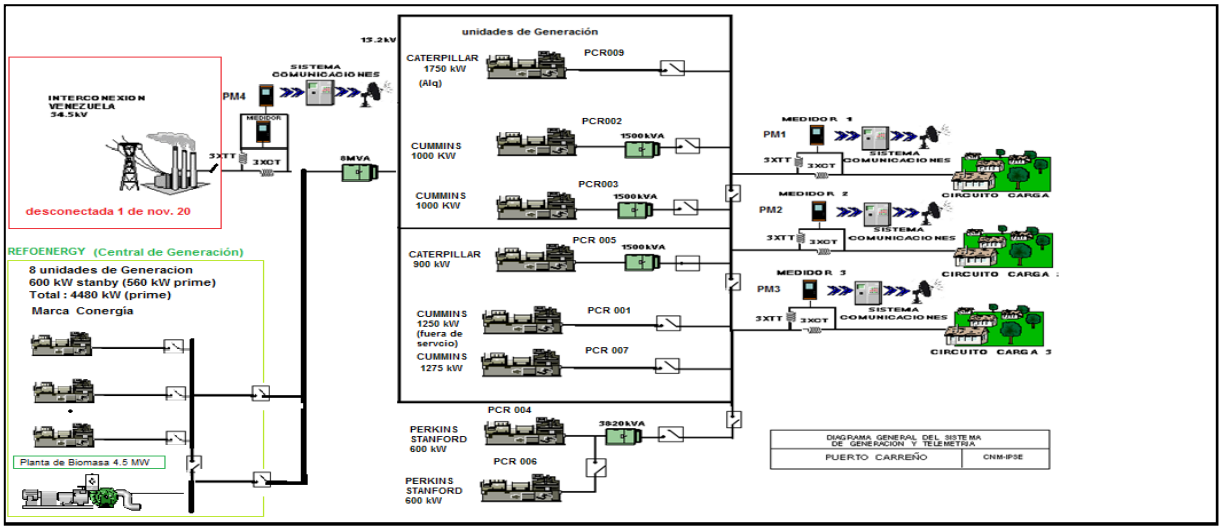

[1] Fuente: http://www.dane.gov.co/Información derivada del Censo Nacional de Población y Vivienda (CNPV) 2018.'Retroproyecciones y Proyecciones de población a nivel municipal por área, sexo y edad simple. Periodo 1985- 2035.

107.2 Energía

El consumo de energía eléctrica para esta localidad en *Enero* de 2022, se presenta en la siguiente tabla, donde se encuentran los valores acumulados diarios de la energía activa (kWh), reactiva (kVARh), aparente (kVAh) y del factor de potencia (p.u).

Tabla 315 Energía Activa, Reactiva, Aparente y Factor de Potencia.

PUERTO CARREÑO (PUERTO CARREÑO - VICHADA)				
Fecha	**Energía Activa (kWh)**	**Energía Reactiva (kVARh)**	**Energía Aparente (kVAh)**	**Factor de Potencia (p.u)**
Enero 1, Sábado	70.860	25.925	75.453,57	0,94
Enero 2, Domingo	62.333	22.510	66.273,04	0,94
Enero 3, Lunes	75.366	26.222	79.797,89	0,94
Enero 4, Martes	73.733	25.906	78.151,38	0,94
Enero 5, Miércoles	73.086	25.474	77.397,88	0,94
Enero 6, Jueves	75.038	25.854	79.366,82	0,95
Enero 7, Viernes	78.377	26.381	82.697,37	0,95
Enero 8, Sábado	73.354	26.055	77.843,37	0,94
Enero 9, Domingo	65.270	23.938	69.521,10	0,94
Enero 10, Lunes	69.703	25.246	74.134,61	0,94
Enero 11, Martes	75.735	25.756	79.994,85	0,95
Enero 12, Miércoles	78.905	26.611	83.271,90	0,95
Enero 13, Jueves	80.514	27.122	84.959,86	0,95
Enero 14, Viernes	83.574	27.770	88.066,89	0,95
Enero 15, Sábado	80.750	27.763	85.389,19	0,95
Enero 16, Domingo	77.756	27.118	82.349,58	0,94
Enero 17, Lunes	82.126	27.341	86.557,60	0,95
Enero 18, Martes	82.186	27.269	86.592,19	0,95
Enero 19, Miércoles	80.777	26.940	85.150,61	0,95
Enero 20, Jueves	83.703	27.441	88.086,58	0,95
Enero 21, Viernes	82.765	27.263	87.139,68	0,95
Enero 22, Sábado	79.095	27.217	83.647,00	0,95
Enero 23, Domingo	76.582	26.603	81.071,19	0,94
Enero 24, Lunes	84.047	27.232	88.348,96	0,95
Enero 25, Martes	86.745	27.977	91.144,95	0,95
Enero 26, Miércoles	84.151	27.936	88.667,31	0,95
Enero 27, Jueves	80.526	26.665	84.826,30	0,95
Enero 28, Viernes	79.118	26.334	83.385,00	0,95
Enero 29, Sábado	73.384	25.843	77.801,20	0,94
Enero 30, Domingo	71.787	25.419	76.154,19	0,94
Enero 31, Lunes	82.062	26.552	86.250,75	0,95
TOTAL	**2.403.410**	**819.682**	**2.539.341,52**	**0,95**

El factor de potencia promedio fue 0,95.

Con referencia a Enero de 2021 (2.297.999 kWh), se presentó un crecimiento en la demanda de energía eléctrica del 4,59%.

Gráfica 640 Energía Activa, Reactiva y Factor de Potencia – PUERTO CARREÑO (PUERTO CARREÑO - VICHADA).

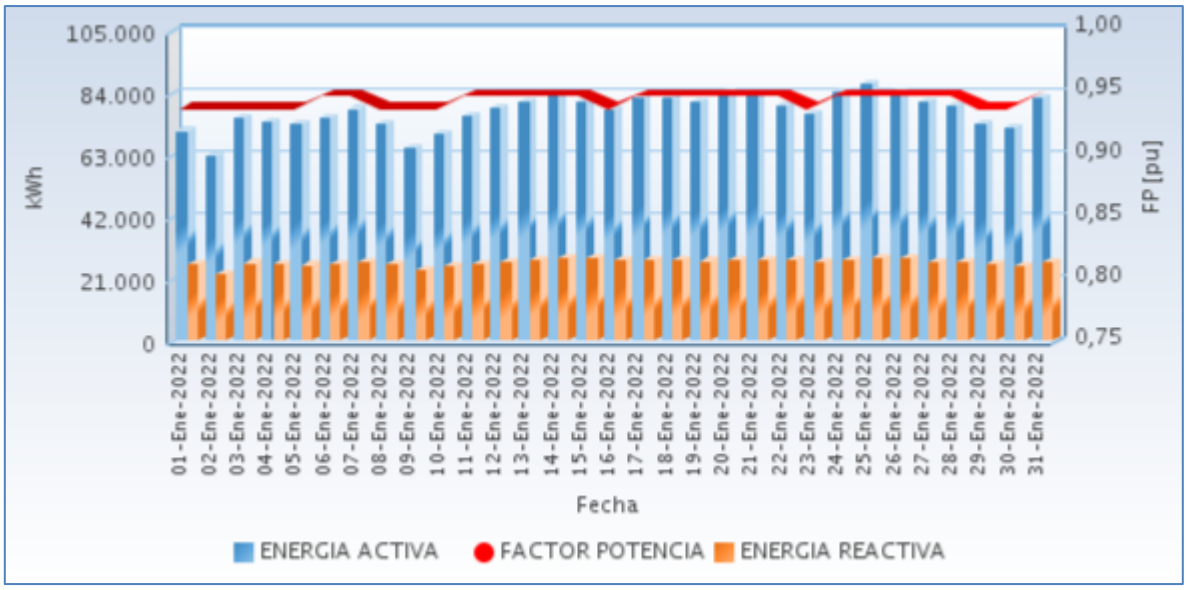

Fuente CNM

En las siguientes gráficas se presenta el acumulado mensual de la energía entregada por cada circuito en la localidad.

Gráfica 641 Energía Entregada en Circuitos de Distribución Año Actual 2022/01 [%]

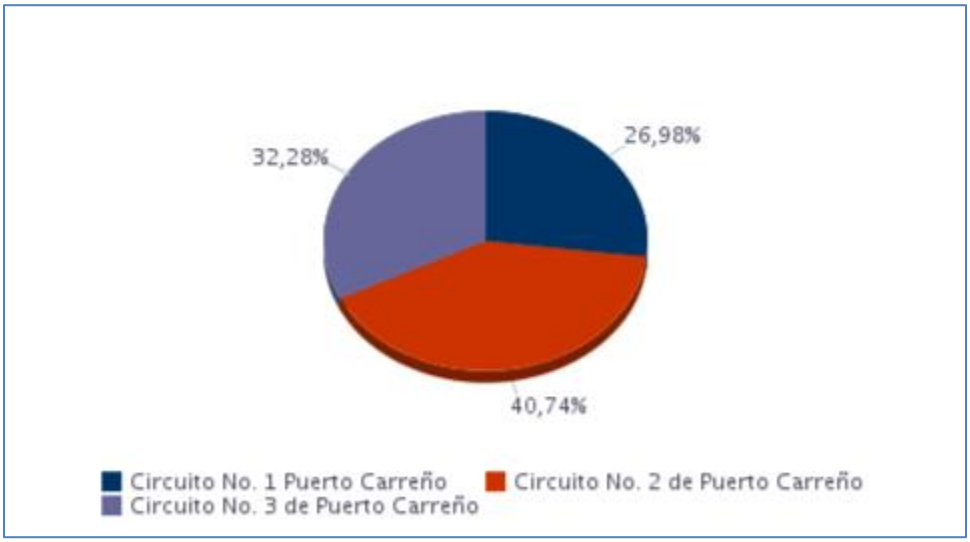

Fuente CNM

Gráfica 642 Energía Diaria Entregada en Circuitos de Distribución.

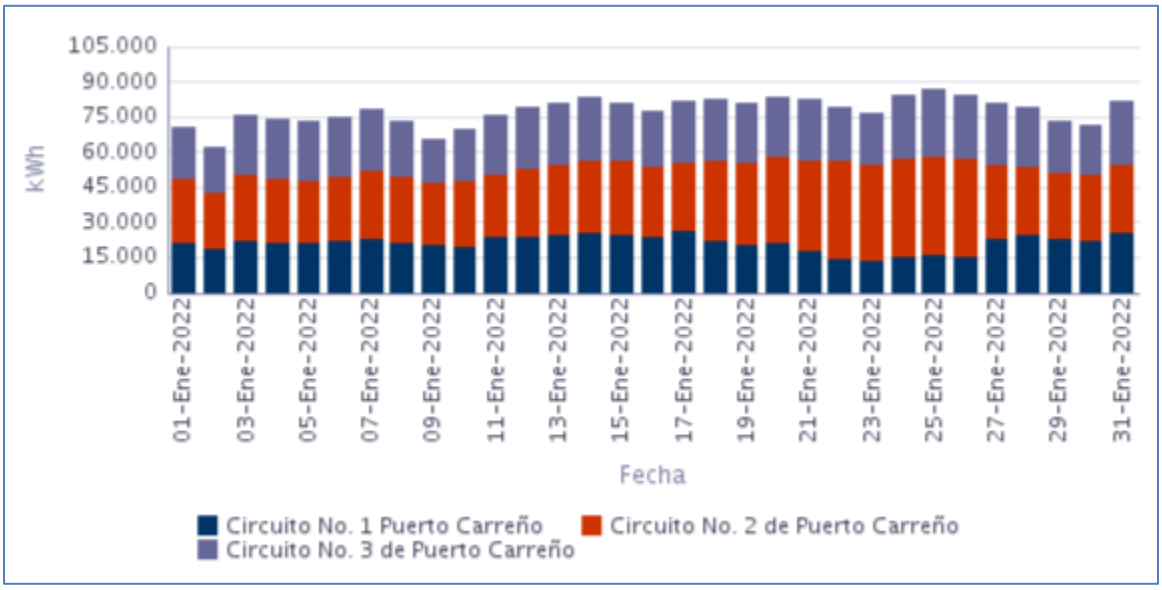

Fuente CNM

107.3 Potencia

En la siguiente gráfica se presenta el comportamiento diario de la potencia para este mes.

Gráfica 643 Comportamiento Diario de la Potencia.

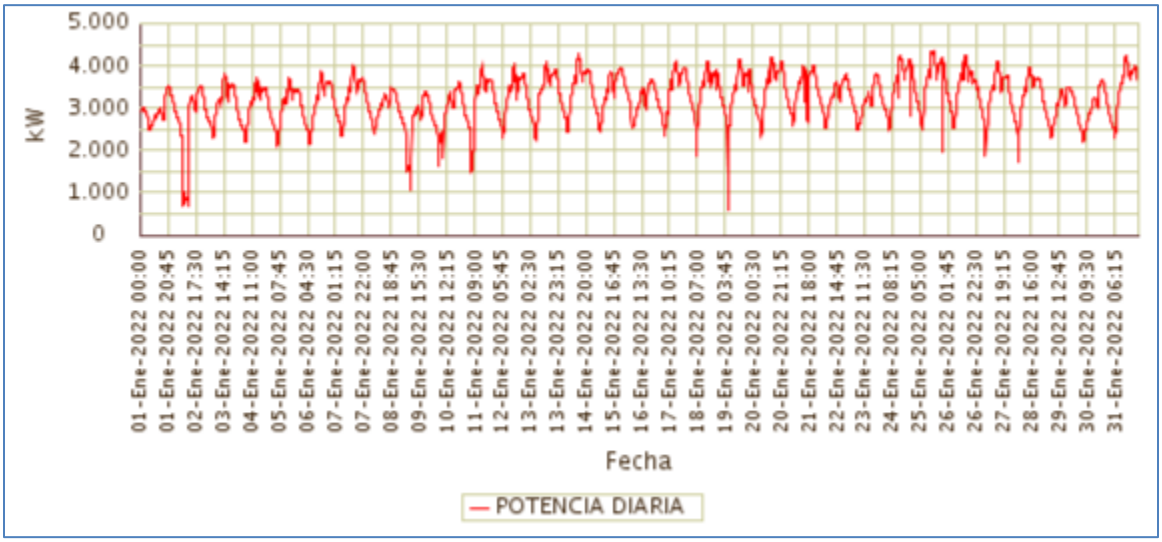

Fuente CNM

107.4 Potencia Máxima

La potencia máxima fue de 4.357,76kW, se presentó el Martes 25 de Enero a las 14:15

horas. Respecto a la potencia máxima de Enero de 2021 (4.104,32kW), tuvo una variación de 6,17%.

En la siguiente grafica se presenta la potencia máxima diaria registrada para este mes.

Gráfica 644 Potencia Máxima Diaria-PUERTO CARREÑO (PUERTO CARREÑO - VICHADA).

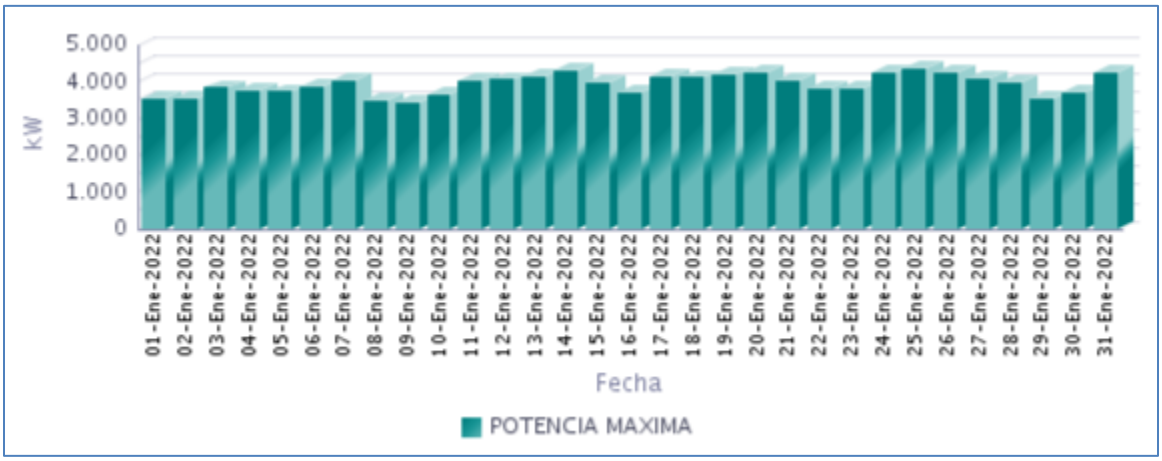

Fuente CNM

107.5 Horas de Prestación del Servicio

En Enero, se prestó el servicio de energía eléctrica en la localidad, un promedio diario de 24 Horas, como se presenta en la siguiente gráfica.

Gráfica 645 Horas Efectivas de Prestación del Servicio - PUERTO CARREÑO (PUERTO CARREÑO - VICHADA),

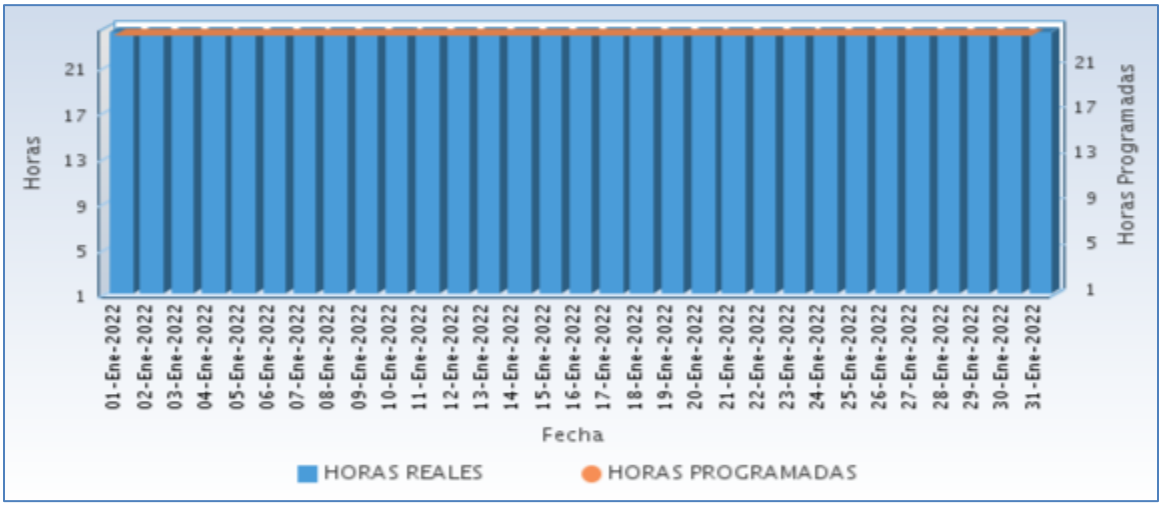

Fuente CNM

A continuación se relaciona las horas promedio por día de la prestación del servicio de energía:

Tabla 316 Horas promedio por día prestación del servicio de energía

PUERTO CARREÑO (PUERTO CARREÑO - VICHADA) Enero 2022	
DIA	**Horas de servicio promedio en el día [hh:mm]**
01-Ene-2022	24 Horas
02-Ene-2022	24 Horas
03-Ene-2022	24 Horas
04-Ene-2022	24 Horas
05-Ene-2022	24 Horas
06-Ene-2022	24 Horas
07-Ene-2022	24 Horas
08-Ene-2022	24 Horas
09-Ene-2022	24 Horas
10-Ene-2022	24 Horas
11-Ene-2022	24 Horas
12-Ene-2022	24 Horas
13-Ene-2022	24 Horas
14-Ene-2022	24 Horas
15-Ene-2022	24 Horas
16-Ene-2022	24 Horas
17-Ene-2022	24 Horas
18-Ene-2022	24 Horas
19-Ene-2022	24 Horas
20-Ene-2022	24 Horas
21-Ene-2022	24 Horas
22-Ene-2022	24 Horas
23-Ene-2022	24 Horas
24-Ene-2022	24 Horas
25-Ene-2022	24 Horas
26-Ene-2022	24 Horas
27-Ene-2022	24 Horas
28-Ene-2022	24 Horas
29-Ene-2022	24 Horas
30-Ene-2022	24 Horas
31-Ene-2022	24 Horas

Fuente CNM

107.6 Curvas de Carga

En la siguiente gráfica, se presenta el comportamiento de la carga promedio para el mes.

Gráfica 646 Curva de Carga Promedio Diaria Mensual

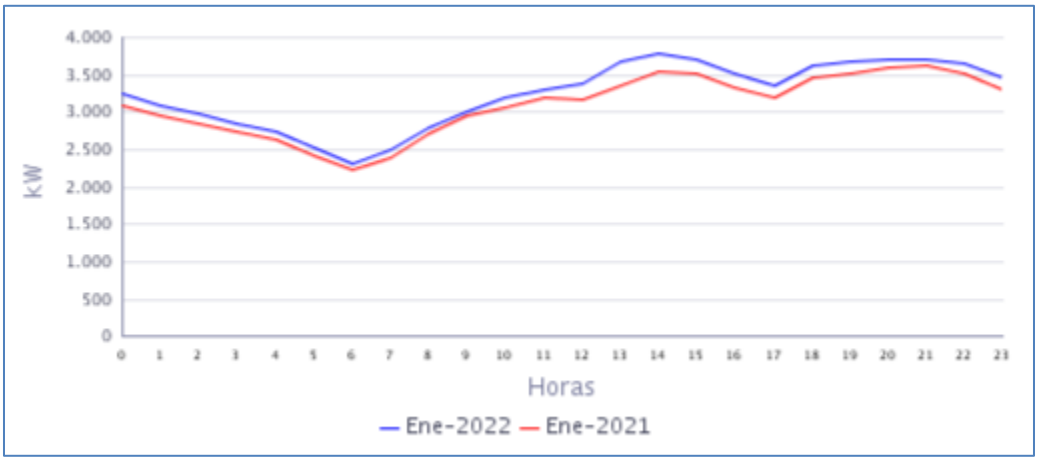

Fuente CNM

En la gráfica anterior se comparan las curvas de carga promedio diarias de Ene-2021 y del Ene-2022, presentándose un crecimiento en la demanda de 4,59%.

108. SANTA ROSALIA (SANTA ROSALIA - VICHADA)

La localidad de Santa Rosalía se encuentra ubicada en el departamento de Vichada con una población, según el censo DANE de 2018 y su proyección al 2020, de 4.193 habitantes, de los cuales 2.643 están ubicados en la cabecera municipal y 1.550 en las áreas rurales del municipio. El número de usuarios es de 826.[1]

108.1 Descripción del Sitio

La localidad cuenta con una central de generación que está conformada por la siguiente infraestructura:

Tabla 317 Infraestructura de la Localidad.

GRUPO ELECTRÓGENO			
ITEM	**MARCA**	**CAPACIDAD**	**ESTADO**
1	DOOSAN	412 kW	EN OPERACIÓN
2	PERKINS	500 k W	EN OPERACIÓN
2	CATERPILLAR	456 kW	EN MANTENIMIENTO
TRANSFORMADORES			
ITEM	**CAPACIDAD**		**ESTADO**
1	400 kVA		EN OPERACIÓN
2	400 kVA		EN OPERACIÓN

Gráfica 647 Diagrama de Conexión de la Localidad.

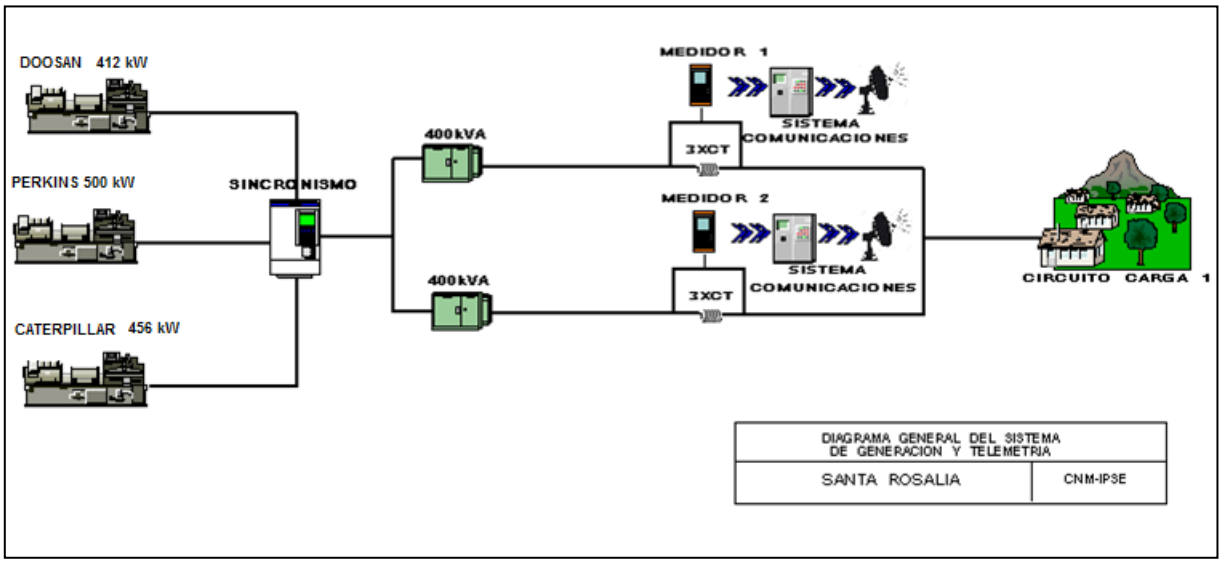

[1] Fuente: http://www.dane.gov.co/Información derivada del Censo Nacional de Población y Vivienda (CNPV) 2018.'Retroproyecciones y Proyecciones de población a nivel municipal por área, sexo y edad simple. Periodo 1985- 2035

108.2 Energía

El consumo de energía eléctrica para esta localidad en *Enero* de 2022, se presenta en la siguiente tabla, donde se encuentran los valores acumulados diarios de la energía activa (kWh), reactiva (kVARh), aparente (kVAh) y del factor de potencia (p.u).

Tabla 318 Energía Activa, Reactiva, Aparente y Factor de Potencia.

SANTA ROSALIA (SANTA ROSALIA - VICHADA)				
Fecha	**Energía Activa (kWh)**	**Energía Reactiva (kVARh)**	**Energía Aparente (kVAh)**	**Factor de Potencia (p.u)**
Enero 1, Sábado	4.868	2.667	5.550,45	0,88
Enero 2, Domingo	2.637	1.482	3.024,55	0,87
Enero 3, Lunes	5.257	2.769	5.941,76	0,88
Enero 4, Martes	4.674	2.518	5.309,26	0,88
Enero 5, Miércoles	4.560	2.452	5.177,42	0,88
Enero 6, Jueves	4.543	2.414	5.144,60	0,88
Enero 7, Viernes	4.615	2.433	5.217,56	0,88
Enero 8, Sábado	4.463	2.477	5.104,00	0,87
Enero 9, Domingo	4.244	2.351	4.851,77	0,87
Enero 10, Lunes	4.398	2.418	5.019,36	0,88
Enero 11, Martes	4.856	2.449	5.438,59	0,89
Enero 12, Miércoles	4.997	2.547	5.608,85	0,89
Enero 13, Jueves	5.200	2.546	5.789,94	0,90
Enero 14, Viernes	5.167	2.571	5.770,75	0,90
Enero 15, Sábado	4.846	2.541	5.471,56	0,89
Enero 16, Domingo	4.637	2.451	5.245,19	0,88
Enero 17, Lunes	4.719	2.381	5.285,71	0,89
Enero 18, Martes	4.738	2.366	5.296,09	0,89
Enero 19, Miércoles	4.976	2.454	5.548,24	0,90
Enero 20, Jueves	4.990	2.473	5.569,55	0,90
Enero 21, Viernes	5.502	2.709	6.132,85	0,90
Enero 22, Sábado	4.965	2.524	5.569,26	0,89
Enero 23, Domingo	4.684	2.455	5.288,21	0,89
Enero 24, Lunes	5.242	2.571	5.838,63	0,90
Enero 25, Martes	5.201	2.531	5.784,39	0,90
Enero 26, Miércoles	5.151	2.549	5.746,96	0,90
Enero 27, Jueves	5.289	2.665	5.922,58	0,89
Enero 28, Viernes	5.059	2.560	5.670,37	0,89
Enero 29, Sábado	4.535	2.478	5.167,90	0,88
Enero 30, Domingo	4.823	2.626	5.491,59	0,88
Enero 31, Lunes	4.843	2.414	5.410,97	0,89
TOTAL	**148.679**	**76.843**	**167.363,06**	**0,89**

El factor de potencia promedio fue 0,89.

Para este período se presentó un exceso de consumo de energía reactiva de 2503,24 kVARh.

Con referencia a Enero de 2021 (111.761 kWh), se presentó un crecimiento en la demanda de energía eléctrica del 33,03%. Este comportamiento es debido al aumento en las horas de prestación del servicio de energía.

Gráfica 648 Energía Activa, Reactiva y Factor de Potencia – SANTA ROSALIA (SANTA ROSALIA - VICHADA).

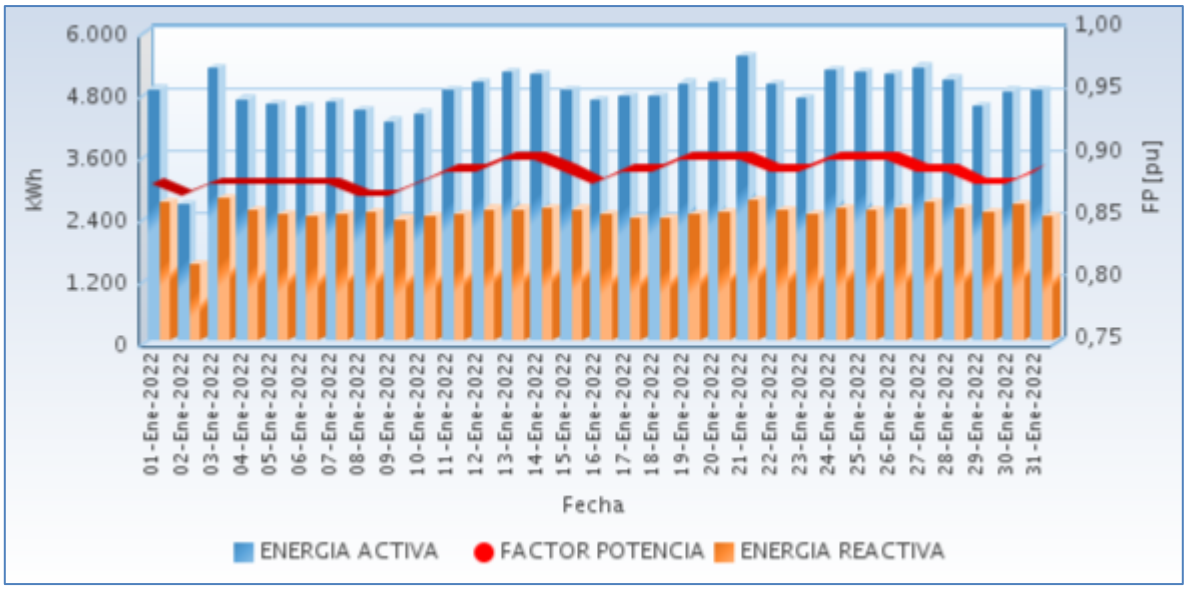

Fuente CNM

108.3 Potencia

En la siguiente gráfica se presenta el comportamiento diario de la potencia para este mes.

Gráfica 649 Comportamiento Diario de la Potencia.

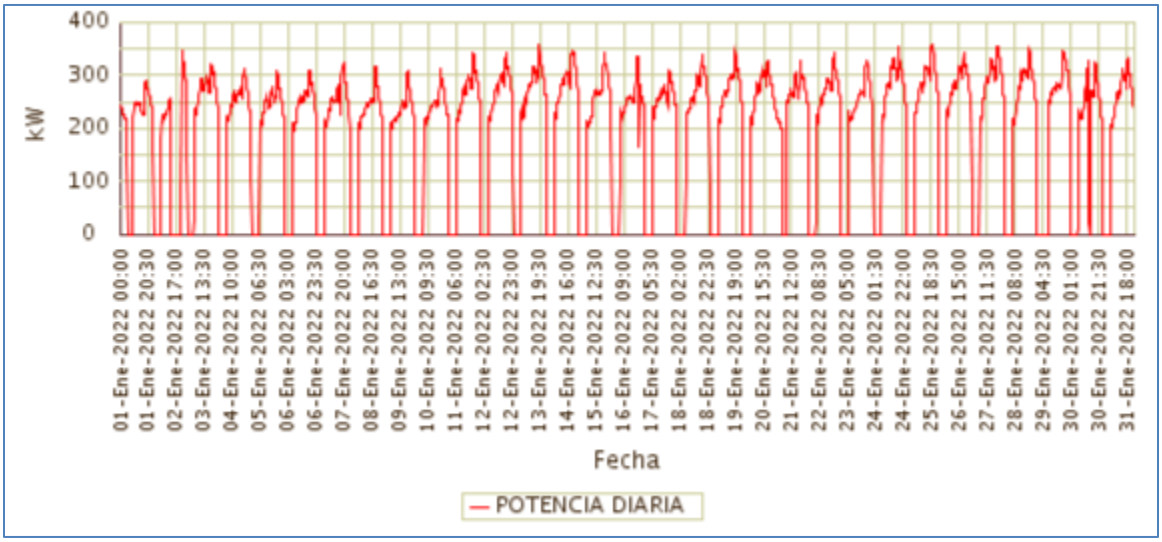

Fuente CNM

108.4 Potencia Máxima

La potencia máxima fue de 360,10kW, se presentó el Martes 25 de Enero a las 19:15 horas. Respecto a la potencia máxima de Enero de 2021 (351,55kW), tuvo una variación de 2,43%.

En la siguiente grafica se presenta la potencia máxima diaria registrada para este mes.

Gráfica 650 Potencia Máxima Diaria-SANTA ROSALIA (SANTA ROSALIA - VICHADA).

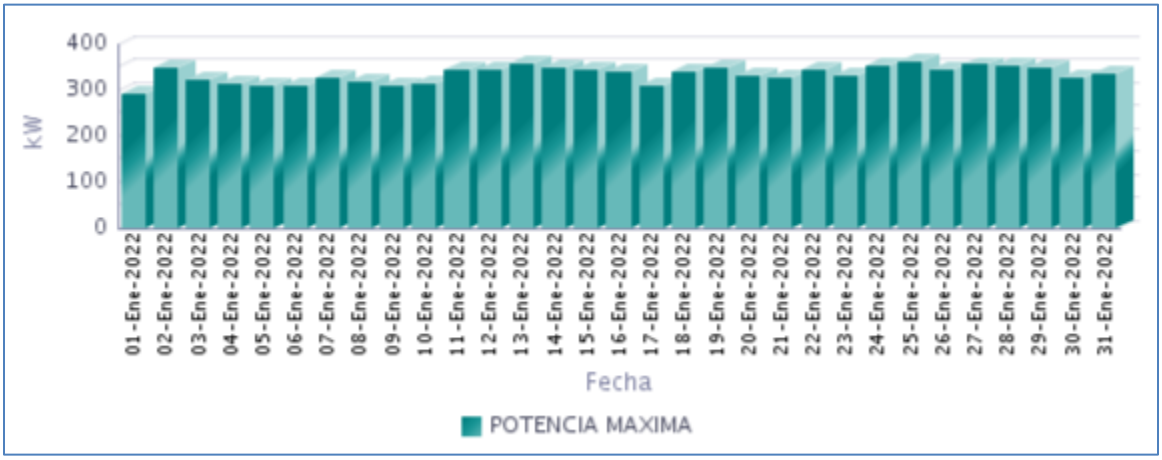

Fuente CNM

108.5 Horas de Prestación del Servicio

En Enero, se prestó el servicio de energía eléctrica en la localidad, un promedio diario de 18 Horas 11 Minutos, como se presenta en la siguiente gráfica.

Gráfica 651 Horas Efectivas de Prestación del Servicio - SANTA ROSALIA (SANTA ROSALIA - VICHADA),

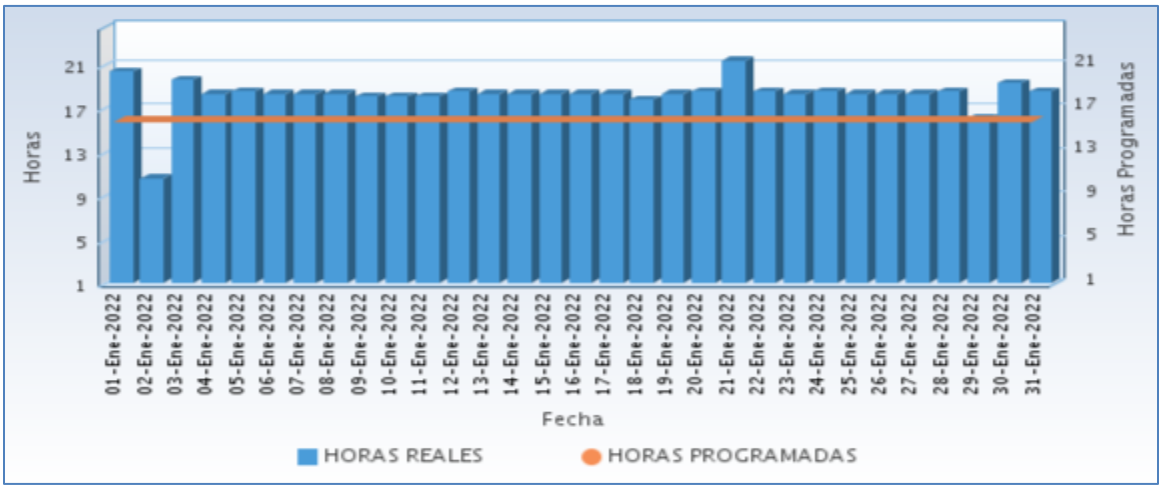

Fuente CNM

A continuación se relaciona las horas promedio por día de la prestación del servicio de energía:

Tabla 319 Horas promedio por día prestación del servicio de energía

SANTA ROSALIA (SANTA ROSALIA - VICHADA) Enero 2022	
DIA	**Horas de servicio promedio en el día [hh:mm]**
01-Ene-2022	20 Horas 15 Minutos
02-Ene-2022	10 Horas 30 Minutos
03-Ene-2022	19 Horas 30 Minutos
04-Ene-2022	18 Horas 15 Minutos
05-Ene-2022	18 Horas 30 Minutos
06-Ene-2022	18 Horas 15 Minutos
07-Ene-2022	18 Horas 15 Minutos
08-Ene-2022	18 Horas 15 Minutos
09-Ene-2022	18 Horas 0 Minutos
10-Ene-2022	18 Horas 0 Minutos
11-Ene-2022	18 Horas 0 Minutos
12-Ene-2022	18 Horas 30 Minutos
13-Ene-2022	18 Horas 15 Minutos
14-Ene-2022	18 Horas 15 Minutos
15-Ene-2022	18 Horas 15 Minutos
16-Ene-2022	18 Horas 15 Minutos
17-Ene-2022	18 Horas 15 Minutos
18-Ene-2022	17 Horas 45 Minutos
19-Ene-2022	18 Horas 15 Minutos
20-Ene-2022	18 Horas 30 Minutos
21-Ene-2022	21 Horas 15 Minutos
22-Ene-2022	18 Horas 30 Minutos
23-Ene-2022	18 Horas 15 Minutos
24-Ene-2022	18 Horas 30 Minutos
25-Ene-2022	18 Horas 15 Minutos
26-Ene-2022	18 Horas 15 Minutos
27-Ene-2022	18 Horas 15 Minutos
28-Ene-2022	18 Horas 30 Minutos
29-Ene-2022	16 Horas 0 Minutos
30-Ene-2022	19 Horas 15 Minutos
31-Ene-2022	18 Horas 30 Minutos

Fuente CNM

108.6 Curvas de Carga

En la siguiente gráfica, se presenta el comportamiento de la carga promedio para el mes.

Gráfica 652 Curva de Carga Promedio Diaria Mensual

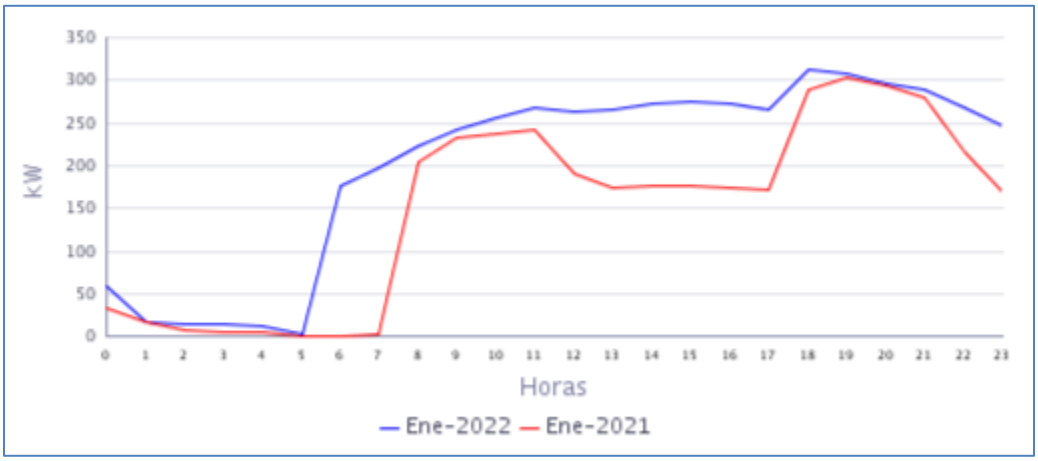

Fuente CNM

En la gráfica anterior se comparan las curvas de carga promedio diarias de Ene-2021 y del Ene-2022, presentándose un crecimiento en la demanda de 33,03%.