INFORME TELEMETRÍA MENSUAL DE FEBRERO

BOLETÍN MENSUAL DE OPERACIÓN
DE LOCALIDADES CON TELEMETRÍA
CNM-IPSE

Elaborado por:	**Revisado por:**	**Aprobado por:**
Álvaro Alexander Mossos J.	Jhon Valencia CNM	CNM
Revisión No.	**1**	

TABLA DE CONTENIDO

GENERALIDADES 7
1. LETICIA (LETICIA - AMAZONAS) 18
2. PUERTO NARIÑO (PUERTO NARIÑO - AMAZONAS) 23
3. TARAPACÁ (TARAPACÁ - AMAZONAS) 28
4. BUCHADÓ (VIGÍA DEL FUERTE - ANTIOQUIA) 34
5. LOMA MURRI (CORREGIMIENTO) (VIGÍA DEL FUERTE - ANTIOQUIA) 35
6. SAN ANTONIO DE PADUA (VIGÍA DEL FUERTE - ANTIOQUIA) 36
7. VEGAEZ (VIGÍA DEL FUERTE - ANTIOQUIA) 37
8. PROVIDENCIA (PROVIDENCIA - ARCHIPIÉLAGO DE SAN ANDRÉS) 43
9. SAN ANDRÉS (SAN ANDRÉS - ARCHIPIÉLAGO DE SAN ANDRÉS) 49
10. ISLA FUERTE (CARTAGENA - BOLÍVAR) 56
11. ISLA MÚCURA (CARTAGENA - BOLÍVAR) 61
12. SANTA CRUZ DEL ISLOTE (CARTAGENA - BOLÍVAR) 67
13. GUACAMAYAS (SAN VICENTE DEL CAGUAN - CAQUETÁ) 73
14. GUAYABAL (SAN VICENTE DEL CAGUAN - CAQUETÁ) 78
15. PUERTO BETANIA (SAN VICENTE DEL CAGUAN - CAQUETÁ) 79
16. REMOLINO DEL CAGUAN (CARTAGENA DEL CHAIRA - CAQUETÁ) 84
17. SANTA FE DEL CAGUAN (CARTAGENA DEL CHAIRA - CAQUETÁ) 89
18. BOCAS DEL PAUTO (TRINIDAD - CASANARE) 95
19. SANTA BARBARA (HATO COROZAL - CASANARE) 100
20. BETANIA - NAYA (LÓPEZ (MICAY) - CAUCA) 102
21. BOCA GRANDE (LÓPEZ (MICAY) - CAUCA) 103
22. CHACÓN (TIMBIQUÍ - CAUCA) 104
23. COMUNIDAD DE CHETE (TIMBIQUÍ - CAUCA) 105
24. COTEJE (TIMBIQUÍ - CAUCA) 106
25. DOS QUEBRADAS RIO NAYA (LÓPEZ (MICAY) - CAUCA) 111
26. ISLA DE GALLO (LÓPEZ (MICAY) - CAUCA) 116
27. LA CONCHA - CONCEPCIÓN NAYA (LÓPEZ (MICAY) - CAUCA) 121

28. LIMONES (GUAPI - CAUCA) 122
29. LOS BRAZOS (TIMBIQUÍ - CAUCA) 127
30. NOANAMITO (LÓPEZ (MICAY) - CAUCA) 132
31. PUERTO SAIJA (TIMBIQUÍ - CAUCA) 133
32. SAN ANTONIO DE CHUARE (LÓPEZ (MICAY) - CAUCA) 138
33. SAN ANTONIO DE GUAJUI (GUAPI - CAUCA) 143
34. SAN ISIDRO (LÓPEZ (MICAY) - CAUCA) 148
35. SAN JOSÉ (TIMBIQUÍ - CAUCA) 154
36. SANTA MARÍA (TIMBIQUÍ - CAUCA) 159
37. SANTA ROSA DE SAIJA (TIMBIQUÍ - CAUCA) 164
38. ZARAGOZA (LÓPEZ (MICAY) - CAUCA) 169
39. ACANDI (ACANDI - CHOCO) 175
40. ARUSÍ (NUQUI - CHOCO) 181
41. BALBOA (UNGUIA - CHOCO) 182
42. BELLAVISTA (BOJAYÁ (BELLAVISTA) - CHOCO) 187
43. BETE (MEDIO ATRATO (BETE) - CHOCO) 192
44. BUENAVISTA (BAJO BAUDO (PIZARRO) - CHOCO) 197
45. CAPURGANA (ACANDI - CHOCO) 202
46. CIUDAD BAUDO (ALTO BAUDO (PIE DE PATO) - CHOCO) 203
47. COMUNIDAD INDÍGENA DE PANGUI - (EL YUCAL) (NUQUI - CHOCO) 208
48. CUCURRUPÍ (EL LITORAL DEL SAN JUAN - CHOCO) 213
49. CUPICA (BAHÍA SOLANO (MUTIS) - CHOCO) 214
50. EL VALLE (BAHÍA SOLANO (MUTIS) - CHOCO) 219
51. JURADO (JURADO - CHOCO) 224
52. LA LOMA DE BOJAYÁ (BOJAYÁ (BELLAVISTA) - CHOCO) 230
53. MUTIS (BAHÍA SOLANO (MUTIS) - CHOCO) 235
54. NAPIPI (BOJAYÁ (BELLAVISTA) - CHOCO) 242
55. NUQUI (NUQUI - CHOCO) 247
56. PILIZÁ (BAJO BAUDO (PIZARRO) - CHOCO) 252

57. PIZARRO (BAJO BAUDO (PIZARRO) - CHOCO) 257
58. PUERTO CONTO (BOJAYÁ (BELLAVISTA) - CHOCO) 262
59. PUERTO JAGUA (NUQUI - CHOCO) 263
60. SAN FRANCISCO (ACANDI - CHOCO) 268
61. SAN ROQUE (MEDIO ATRATO (BETE) - CHOCO) 273
62. SANTA GENOVEVA DE DOCORDO (EL LITORAL DEL SAN JUAN - CHOCO) 278
63. TAGACHÍ (QUIBDÓ - CHOCO) 283
64. TITUMATE (UNGUIA - CHOCO) 288
65. TOGOROMA PLAYA (EL LITORAL DEL SAN JUAN - CHOCO) 293
66. UNGUIA (UNGUIA - CHOCO) 298
67. BARRANCO MINAS (BARRANCO MINAS - GUAINÍA) 304
68. INÍRIDA (INÍRIDA - GUAINÍA) 309
69. MIRAFLORES (MIRAFLORES - GUAVIARE) 316
70. NAZARETH (URIBIA - LA GUAJIRA) 322
71. PALMOR (CIÉNAGA - MAGDALENA) 329
72. MAPIRIPÁN (MAPIRIPÁN - META) 335
73. PUERTO ALVIRA (MAPIRIPÁN - META) 341
74. AGUACATAL (LA TOLA - NARIÑO) 343
75. ALTERÓN (URIBE URIBE) (EL CHARCO - NARIÑO) 348
76. AMÁRALES (LA TOLA - NARIÑO) 349
77. BAZÁN (EL CHARCO - NARIÑO) 350
78. BOCAS DE CURAY (TUMACO - NARIÑO) 355
79. BOCAS DE PRIETA (OLAYA HERRERA - NARIÑO) 361
80. BOLÍVAR (SAN PEDRO) (EL CHARCO - NARIÑO) 366
81. EL BAJITO DE ECHANDIA (MOSQUERA - NARIÑO) 367
82. EL CUIL PUEBLO NUEVO (EL CHARCO - NARIÑO) 368
83. LA ENSENADA (SANTA BARBARA (ISCUANDE) - NARIÑO) 369
84. LA VIGÍA (LA TOLA - NARIÑO) 370
85. LAS MERCEDES (EL CHARCO - NARIÑO) 375

86. MULATOS (LA TOLA - NARIÑO) 380
87. PITAL (TUMACO - NARIÑO)..... 385
88. SAN JOSÉ (EL CHARCO - NARIÑO)..... 390
89. SAN JUAN COSTA (TUMACO - NARIÑO) 395
90. SAN PABLO DE LA MAR (LA TOLA - NARIÑO) 400
91. SAN PEDRO DEL VINO (FRANCISCO PIZARRO - NARIÑO)..... 405
92. SANTA RITA (SANTA BARBARA (ISCUANDE) - NARIÑO)..... 407
93. SECADERO SEQUIHONDA (SANTA BARBARA (ISCUANDE) - NARIÑO)..... 408
94. TAMAJE (ROBERTO PAYAN (SAN JOSÉ) - NARIÑO)..... 413
95. ESMERALDA (PUERTO GUZMAN - PUTUMAYO) 415
96. PIÑUÑA NEGRO (PUERTO LEGUIZAMO - PUTUMAYO)..... 416
97. PUERTO LEGUIZAMO (PUERTO LEGUIZAMO - PUTUMAYO)..... 421
98. PUERTO OSPINA (PUERTO LEGUIZAMO - PUTUMAYO)..... 422
99. PUERTO MERIZALDE (BUENAVENTURA - VALLE DEL CAUCA)..... 424
100. SAN FRANCISCO DE NAYA (BUENAVENTURA - VALLE DEL CAUCA)..... 430
101. CARURÚ (CARURÚ - VAUPÉS)..... 436
102. MITÚ (MITÚ - VAUPÉS)..... 441
103. TARAIRA (TARAIRA - VAUPÉS)..... 448
104. CASUARITO (PUERTO CARREÑO - VICHADA)..... 454
105. CUMARIBO (CUMARIBO - VICHADA)..... 459
106. LA PRIMAVERA (LA PRIMAVERA - VICHADA)..... 464
107. PUERTO CARREÑO (PUERTO CARREÑO - VICHADA) 470
108. SANTA ROSALÍA (SANTA ROSALÍA - VICHADA) 476

GENERALIDADES

LOCALIDADES CON TELEMETRÍA

Las localidades de las Zonas No Interconectadas con Telemetría que hacen parte de este boletín corresponden a:

item	DEPARTAMENTO	MUNICIPIO	LOCALIDAD	ID CATEGORIA
1	AMAZONAS	LETICIA	LETICIA	Cabecera Municipal
2	AMAZONAS	PUERTO NARIÑO	PUERTO NARIÑO	Cabecera Municipal
3	AMAZONAS	TARAPACA (COR. DEPARTAMENTAL)	TARAPACA	Area No Municipalizada
4	ANTIOQUIA	VIGÍA DEL FUERTE	BUCHADO	Corregimiento
5	ANTIOQUIA	VIGÍA DEL FUERTE	LOMA DE MURRI	Localidad Menor
6	ANTIOQUIA	VIGÍA DEL FUERTE	SAN ANTONIO DE PADUA	Corregimiento
7	ANTIOQUIA	VIGÍA DEL FUERTE	VEGAEZ	Corregimiento
8	ARCHIPIELAGO SAN ANDRÉS y PROVIDENCIA	SAN ANDRES Y PROVIDENCIA	PROVIDENCIA	Cabecera Municipal
9	ARCHIPIELAGO SAN ANDRÉS y PROVIDENCIA	SAN ANDRES Y PROVIDENCIA	SAN ANDRES	Cabecera Municipal
10	BOLÍVAR	CARTAGENA	ISLA FUERTE	Corregimiento
11	BOLÍVAR	CARTAGENA	ISLA MUCURA	Centro Poblado
12	BOLÍVAR	CARTAGENA	SANTA CRUZ DEL ISLOTE	Localidad Menor
13	CAQUETÁ	SAN VICENTE DEL CAGUÁN	GUACAMAYAS	Inspeccion de Policia
14	CAQUETÁ	SAN VICENTE DEL CAGUÁN	GUAYABAL	Centro Poblado
15	CAQUETÁ	SAN VICENTE DEL CAGUÁN	PUERTO BETANIA	Centro Poblado
16	CAQUETÁ	CARTAGENA DEL CHAIRA	REMOLINO DEL CAGUAN	Inspeccion de Policia
17	CAQUETÁ	CARTAGENA DEL CHAIRA	SANTA FE DEL CAGUAN	Centro Poblado
18	CASANARE	TRINIDAD	BOCAS DEL PAUTO	Centro Poblado
19	CASANARE	HATO COROZAL	SANTA BARBARA	Localidad Menor
20	CAUCA	LÓPEZ DE MICAY	BETANIA-RIO NAYA	Corregimiento
21	CAUCA	LÓPEZ DE MICAY	BOCA GRANDE	Centro Poblado
22	CAUCA	TIMBIQUÍ	CHACON	Localidad Menor
23	CAUCA	TIMBIQUÍ	COMUNIDAD DE CHETE	Cabecera Corregimiento Municipal
24	CAUCA	TIMBIQUI	COTEJE	Corregimiento
25	CAUCA	LÓPEZ DE MICAY	DOS QUEBRADAS NAYA	Localidad Menor
26	CAUCA	LÓPEZ DE MICAY	ISLA DE GALLO	Corregimiento
27	CAUCA	LÓPEZ DE MICAY	LA CONCHA - CONCEPCION NAYA	Centro Poblado
28	CAUCA	GUAPI	LIMONES	Corregimiento
29	CAUCA	TIMBIQUÍ	LOS BRAZOS	Cabecera Corregimiento Municipal
30	CAUCA	LÓPEZ DE MICAY	NOANAMITO	Corregimiento
31	CAUCA	TIMBIQUÍ	PUERTO SAIJA	Corregimiento
32	CAUCA	LÓPEZ DE MICAY	SAN ANTONIO DE CHUARE	Corregimiento
33	CAUCA	GUAPI	SAN ANTONIO DE GUAJUI	Corregimiento
34	CAUCA	LÓPEZ DE MICAY	SAN ISIDRO	Centro Poblado
35	CAUCA	TIMBIQUÍ	SAN JOSE TIMBIQUÍ	Corregimiento
36	CAUCA	TIMBIQUÍ	SANTA MARIA	Corregimiento
37	CAUCA	TIMBIQUI	SANTA ROSA SAIJA	Corregimiento
38	CAUCA	LÓPEZ DE MICAY	ZARAGOZA	Corregimiento
39	CHOCÓ	ACANDI	ACANDI	Cabecera Municipal
40	CHOCÓ	NUQUÍ	ARUSI	Corregimiento
41	CHOCÓ	UNGUIA	BALBOA	Corregimiento
42	CHOCÓ	BOJAYÁ (BELLAVISTA)	BELLAVISTA	Cabecera Municipal
43	CHOCÓ	MEDIO ATRATO (BETE)	BETE	Cabecera Municipal
44	CHOCO	PIZARRO	BUENA VISTA	Centro Poblado
45	CHOCÓ	ACANDI	CAPURGANA	Corregimiento
46	CHOCÓ	ALTO BAUDO (Pie de Pató)	CIUDAD BAUDO	Cabecera Municipal
47	CHOCÓ	LITORAL DE SAN JUAN	CUCURRUPÍ	Corregimiento
48	CHOCÓ	BAHIA SOLANO (MUTIS)	CUPICA	Corregimiento
49	CHOCÓ	BAHIA SOLANO (MUTIS)	EL VALLE	Corregimiento
50	CHOCÓ	NUQUÍ	EL YUCAL	Localidad Menor
51	CHOCÓ	JURADO	JURADO	Cabecera Municipal
52	CHOCÓ	BOJAYÁ (BELLAVISTA)	LA LOMA DE BOJAYA	Corregimiento
53	CHOCÓ	BAHIA SOLANO (MUTIS)	MUTIS	Cabecera Municipal
54	CHOCÓ	BOJAYÁ (BELLAVISTA)	NAPIPI	Corregimiento

item	DEPARTAMENTO	MUNICIPIO	LOCALIDAD	ID CATEGORIA
55	CHOCÓ	NUQUÍ	NUQUI	Cabecera Municipal
56	CHOCÓ	BAJO BAUDO (PIZARRO)	PILIZA	Corregimiento
57	CHOCÓ	BAJO BAUDO (PIZARRO)	PIZARRO	Cabecera Municipal
58	CHOCO	NUQUI	PUERTO JAGUA	Centro Poblado
59	CHOCO	ACANDÍ	SAN FRANCISCO	Caserio
60	CHOCÓ	BOJAYÁ (BELLAVISTA)	PUERTO CONTO	Corregimiento
61	CHOCÓ	MEDIO ATRATO (BETE)	SAN ROQUE	Cabecera Corregimiento Municipal
62	CHOCÓ	EL LITORAL DEL SAN JUAN	SANTA GENOVEVA DE DOCORDO	Cabecera Municipal
63	CHOCÓ	QUIBDÓ	TAGACHI	Corregimiento
64	CHOCÓ	UNGUIA	TITUMATE	Corregimiento
65	CHOCÓ	LITORAL DE SAN JUAN	TOGOROMA PLAYA	Caserio
66	CHOCÓ	UNGUIA	UNGUIA	Cabecera Municipal
67	GUAINÍA	BARRANCO MINAS	BARRANCO MINAS	Area No Municipalizada
68	GUAINÍA	INÍRIDA	INIRIDA	Cabecera Municipal
69	GUAVIARE	MIRAFLORES	MIRAFLORES	Cabecera Municipal
70	LA GUAJIRA	URIBIA	NAZARETH	Corregimiento
71	LA GUAJIRA	URIBIA	PUERTO ESTRELLA	Corregimiento
72	MAGDALENA	CIÉNAGA	PALMOR	Corregimiento
73	META	MAPIRIPAN	MAPIRIPAN	Cabecera Municipal
74	META	MAPIRIPAN	PUERTO ALVIRA	Inspeccion de Policia
75	NARIÑO	LA TOLA	AGUACATAL	Centro Poblado
76	NARIÑO	EL CHARCO	ALTERÓN (URIBE URIBE)	Centro Poblado
77	NARIÑO	LA TOLA	AMARALES	Localidad Menor
78	NARIÑO	EL CHARCO	BAZAN	Caserio
79	NARIÑO	TUMACO	BOCAS DE CURAY	Corregimiento
80	NARIÑO	OLAYA HERRERA	BOCAS DE PRIETA	Localidad Menor
81	NARIÑO	EL CHARCO	BOLIVAR (SAN PEDRO)	Cabecera Corregimiento Municipal
82	NARIÑO	MOSQUERA	EL BAJITO DE ECHANDÍA	Centro Poblado
83	NARIÑO	EL CHARCO	EL CUIL PUEBLO NUEVO	Caserío
84	NARIÑO	SANTA BÁRBARA (ISCUANDE)	LA ENSENADA	Centro Poblado
85	NARIÑO	EL CHARCO	LAS MERCEDES	Centro Poblado
86	NARIÑO	LA TOLA	MULATOS	Localidad Menor
87	NARIÑO	TUMACO	PITAL	Caserio
88	NARIÑO	EL CHARCO	SAN JOSE	Localidad Menor
89	NARIÑO	TUMACO	SAN JUAN DE LA COSTA	Localidad Menor
90	NARIÑO	LA TOLA	SAN PABLO DE LA MAR	Centro poblado
91	NARIÑO	FRANCISCO PIZARRO (SALAHONDA)	SAN PEDRO DEL VINO	Centro Poblado
92	NARIÑO	SANTA BÁRBARA (ISCUANDE)	SANTA RITA	Caserío
93	NARIÑO	SANTA BARBARA (ISCUANDE)	SECADERO	Centro Poblado
94	NARIÑO	ROBERTO PAYÁN(SAN JOSÉ)	TAMAJE	Centro Poblado
95	NARIÑO	LA TOLA	VIGIA DE LA MAR	Centro poblado
96	PUTUMAYO	PUERTO GUZMÁN	ESMERALDA	Centro Poblado
97	PUTUMAYO	PUERTO LEGUIZAMO	LA TAGUA	Corregimiento
98	PUTUMAYO	PUERTO LEGUIZAMO	PIÑUÑA NEGRO	Inspeccion de Policia
99	PUTUMAYO	PUERTO LEGUIZAMO	PUERTO LEGUIZAMO	Cabecera Municipal
100	PUTUMAYO	PUERTO LEGUIZAMO	PUERTO OSPINA	Corregimiento
101	VALLE DEL CAUCA	BUENAVENTURA	PUERTO MERIZALDE	Corregimiento
102	VALLE DEL CAUCA	BUENAVENTURA	SAN FRANCISCO DE NAYA	Inspeccion de Policia
103	VAUPÉS	CARURU	CARURU	Cabecera Municipal
104	VAUPÉS	MITÚ	MITU	Cabecera Municipal
105	VAUPÉS	TARAIRA	TARAIRA	Cabecera Municipal
106	VICHADA	PUERTO CARREÑO	CASUARITO	Corregimiento
107	VICHADA	CUMARIBO	CUMARIBO	Cabecera Municipal
108	VICHADA	LA PRIMAVERA	LA PRIMAVERA	Cabecera Municipal
109	VICHADA	PUERTO CARREÑO	PUERTO CARREÑO	Cabecera Municipal
110	VICHADA	SANTA ROSALIA	SANTA ROSALIA	Cabecera Municipal

En el siguiente gráfico se muestran los puntos en los cuales el CNM-IPSE tiene sistemas de telemetría instalados con recursos de proyectos FAZNI Fase I y II, del proyecto en localidades con medida en baja tensión (80-2012) y proyecto de inversión "***AMPLIACIÓN DE LA COBERTURA DE TELEMETRÍA Y MONITOREO DE VARIABLES ENERGÉTICAS EN LAS ZONAS NO INTERCONECTADAS***" 2017 -2020.

Gráfica 1 Localidades con Telemetría en las ZNI .

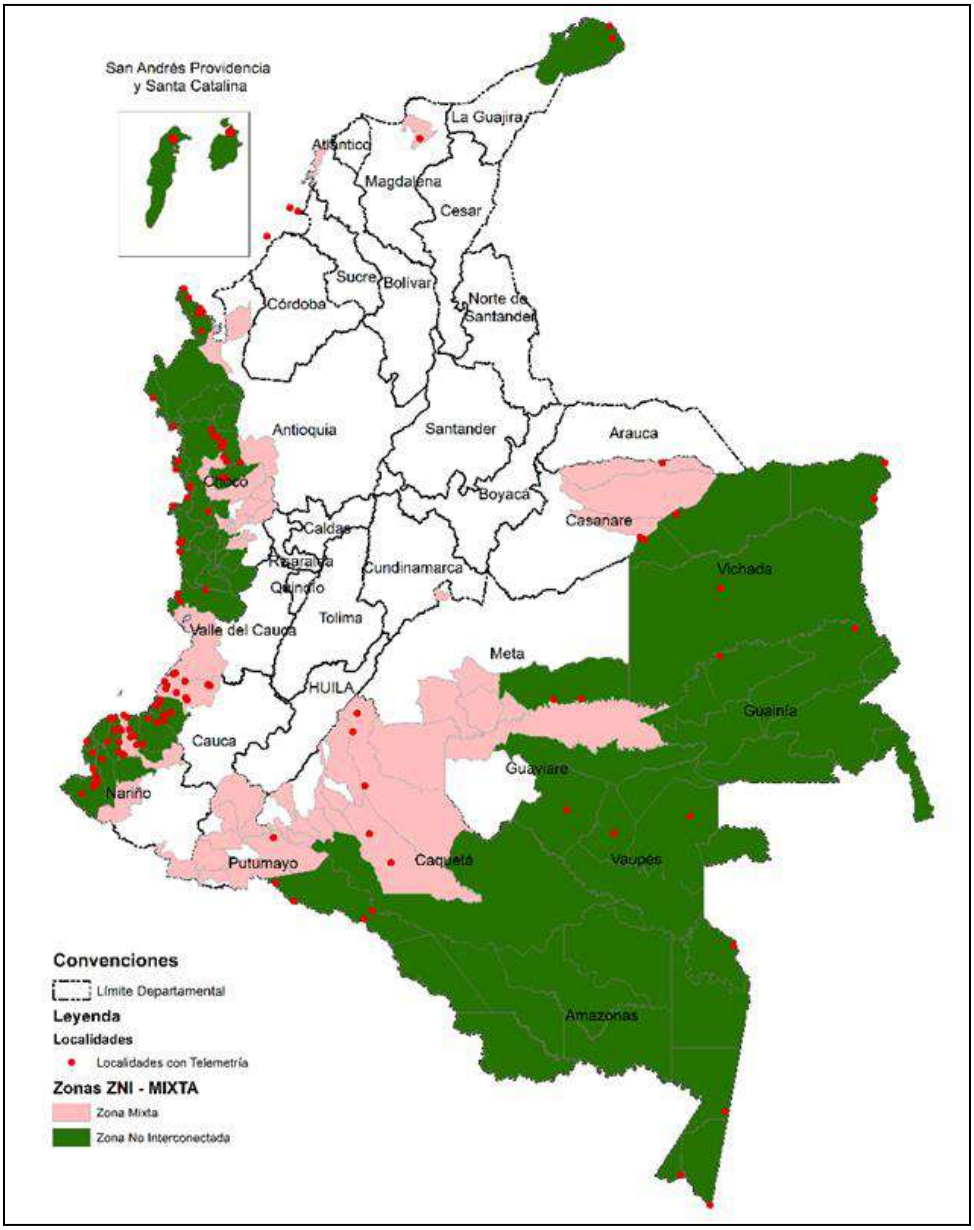

FUENTE CNM

Resumen de las principales variables eléctricas de las localidades con Telemetría en las ZNI

En la siguiente tabla se presenta un resumen de la capacidad operativa de generación actualmente instalada en las localidades de las ZNI con Telemetría, así como los valores mensuales de las variables de: potencia máxima mensual, demanda de energía acumulada mensual, energía promedio diaria y el promedio de horas diario de prestación del servicio de energía eléctrica.

Tabla 1 Resumen de la prestación del servicio en localidades con telemetría FEBRERO 2022

Localidad	Potencia Máxima Mensual (kW)	Fecha Potencia Máxima	Energía Mensual (kWh)	Energía Promedio Día (kWh)	Promedio Diario de Prestación del Servicio
LETICIA (LETICIA - AMAZONAS)	7,288.15	Martes, FEB/01/2022 15:00	3,397,360	121,334	24 horas
PUERTO NARIÑO (PUERTO NARIÑO - AMAZONAS)	213.49	Jueves, FEB/10/2022 19:00	97,153	3,470	24 horas
TARAPACÁ (TARAPACÁ - AMAZONAS)	85.14	Martes, FEB/01/2022 19:45	21,154	756	10 horas 20 minutos
VEGAEZ (VIGÍA DEL FUERTE - ANTIOQUIA)	46.62	Sábado, FEB/26/2022 19:45	2,753	98	4 horas 1 minutos
PROVIDENCIA (PROVIDENCIA - ARCHIPIÉLAGO DE SAN ANDRÉS)	1,679.16	Jueves, FEB/17/2022 21:30	903,471	32,267	24 horas
SAN ANDRÉS (SAN ANDRÉS - ARCHIPIÉLAGO DE SAN ANDRÉS)	28,710.91	Jueves, FEB/17/2022 15:45	15,272,113	545,433	24 horas
ISLA FUERTE (CARTAGENA - BOLÍVAR)	160.63	Jueves, FEB/17/2022 22:15	14,980	535	4 horas 40 minutos
ISLA MÚCURA (CARTAGENA - BOLÍVAR)	18.21	Miércoles, FEB/09/2022 22:15	6,153	220	16 horas 18 minutos
SANTA CRUZ DEL ISLOTE (CARTAGENA - BOLÍVAR)	34.21	Jueves, FEB/17/2022 22:30	11,959	427	16 horas 21 minutos
GUACAMAYAS (SAN VICENTE DEL CAGUAN - CAQUETÁ)	48.12	Domingo, FEB/13/2022 19:00	13,566	485	17 horas 50 minutos
PUERTO BETANIA (SAN VICENTE DEL CAGUAN - CAQUETÁ)	48.04	Lunes, FEB/14/2022 19:00	5,180	185	5 horas 13 minutos
REMOLINO DEL CAGUAN (CARTAGENA DEL CHAIRA - CAQUETÁ)	87.88	Sábado, FEB/19/2022 18:45	16,018	572	8 horas 48 minutos
SANTA FE DEL CAGUAN (CARTAGENA DEL CHAIRA - CAQUETÁ)	40.44	Martes, FEB/22/2022 18:45	3,067	110	3 horas 31 minutos
BOCAS DEL PAUTO (TRINIDAD - CASANARE)	109.50	Miércoles, FEB/23/2022 18:30	11,762	420	5 horas 13 minutos
COTEJE (TIMBIQUÍ - CAUCA)	33.60	Lunes, FEB/14/2022 19:00	5,856	209	7 horas 34 minutos
DOS QUEBRADAS RIO NAYA (LÓPEZ (MICAY) - CAUCA)	33.79	Miércoles, FEB/16/2022 20:00	3,659	131	5 horas 11 minutos
ISLA DE GALLO (LÓPEZ (MICAY) - CAUCA)	22.37	Sábado, FEB/12/2022 19:15	2,655	95	5 horas 23 minutos
LIMONES (GUAPI - CAUCA)	40.79	Viernes, FEB/25/2022 17:00	7,453	266	9 horas 27 minutos
LOS BRAZOS (TIMBIQUÍ - CAUCA)	43.82	Viernes, FEB/04/2022 19:30	7,455	266	7 horas
PUERTO SAIJA (TIMBIQUÍ - CAUCA)	163.15	Miércoles, FEB/23/2022 19:30	26,685	953	7 horas 4 minutos
SAN ANTONIO DE CHUARE (LÓPEZ (MICAY) - CAUCA)	63.14	Viernes, FEB/25/2022 19:00	7,457	266	5 horas 33 minutos
SAN ANTONIO DE GUAJUI (GUAPI - CAUCA)	46.83	Lunes, FEB/07/2022 19:45	10,060	359	9 horas 29 minutos

Localidad	Potencia Máxima Mensual (kW)	Fecha Potencia Máxima	Energía Mensual (kWh)	Energía Promedio Día (kWh)	Promedio Diario de Prestación del Servicio
SAN ISIDRO (LÓPEZ (MICAY) - CAUCA)	6.18	Domingo, FEB/13/2022 19:00	800	29	5 horas 51 minutos
SAN JOSÉ (TIMBIQUÍ - CAUCA)	39.82	Jueves, FEB/03/2022 18:45	5,856	209	6 horas 28 minutos
SANTA MARÍA (TIMBIQUÍ - CAUCA)	65.79	Miércoles, FEB/16/2022 18:45	11,127	397	7 horas 28 minutos
SANTA ROSA DE SAIJA (TIMBIQUÍ - CAUCA)	23.50	Domingo, FEB/20/2022 20:15	3,481	124	6 horas 19 minutos
ZARAGOZA (LÓPEZ (MICAY) - CAUCA)	59.49	Viernes, FEB/18/2022 19:15	6,783	242	5 horas 39 minutos
ACANDI (ACANDI - CHOCO)	1,094.72	Jueves, FEB/17/2022 20:30	505,932	18,069	21 horas 57 minutos
BALBOA (UNGUIA - CHOCO)	79.56	Viernes, FEB/18/2022 20:15	17,751	634	10 horas 9 minutos
BELLAVISTA (BOJAYÁ (BELLAVISTA) - CHOCO)	243.69	Miércoles, FEB/02/2022 20:00	89,123	3,183	17 horas 19 minutos
BETE (MEDIO ATRATO (BETE) - CHOCO)	60.00	Jueves, FEB/10/2022 19:30	14,569	520	12 horas 10 minutos
BUENAVISTA (BAJO BAUDO (PIZARRO) - CHOCO)	36.51	Domingo, FEB/06/2022 20:00	6,459	231	7 horas 12 minutos
CIUDAD BAUDO (ALTO BAUDO (PIE DE PATO) - CHOCO)	118.01	Martes, FEB/22/2022 19:30	43,730	1,562	23 horas 50 minutos
COMUNIDAD INDÍGENA DE PANGUI - (EL YUCAL) (NUQUI - CHOCO)	11.38	Domingo, FEB/20/2022 17:15	5,597	200	22 horas 2 minutos
CUPICA (BAHÍA SOLANO (MUTIS) - CHOCO)	155.30	Miércoles, FEB/23/2022 19:00	64,803	2,314	23 horas 56 minutos
EL VALLE (BAHÍA SOLANO (MUTIS) - CHOCO)	333.17	Miércoles, FEB/09/2022 19:00	142,185	5,078	23 horas 33 minutos
JURADO (JURADO - CHOCO)	323.20	Miércoles, FEB/23/2022 19:45	157,964	5,642	23 horas 52 minutos
LA LOMA DE BOJAYÁ (BOJAYÁ (BELLAVISTA) - CHOCO)	60.80	Lunes, FEB/21/2022 19:30	10,922	390	8 horas 20 minutos
MUTIS (BAHÍA SOLANO (MUTIS) - CHOCO)	1,323.96	Jueves, FEB/24/2022 19:30	642,422	22,944	23 horas 57 minutos
NAPIPI (BOJAYÁ (BELLAVISTA) - CHOCO)	64.00	Viernes, FEB/04/2022 20:30	8,663	309	6 horas 2 minutos
NUQUI (NUQUI - CHOCO)	492.80	Miércoles, FEB/02/2022 19:15	230,501	8,232	23 horas 59 minutos
PILIZÁ (BAJO BAUDO (PIZARRO) - CHOCO)	32.00	Lunes, FEB/28/2022 20:00	5,232	187	7 horas 14 minutos
PIZARRO (BAJO BAUDO (PIZARRO) - CHOCO)	403.92	Lunes, FEB/21/2022 19:45	196,013	7,000	24 horas
PUERTO JAGUA (NUQUI - CHOCO)	4.27	Miércoles, FEB/02/2022 19:30	839	30	9 horas 45 minutos
SAN FRANCISCO (ACANDI - CHOCO)	74.74	Sábado, FEB/05/2022 19:30	12,345	441	7 horas 54 minutos
SAN ROQUE (MEDIO ATRATO (BETE) - CHOCO)	22.75	Martes, FEB/22/2022 19:45	3,212	115	5 horas 59 minutos
SANTA GENOVEVA DE DOCORDO (EL LITORAL DEL SAN JUAN - CHOCO)	154.18	Sábado, FEB/19/2022 12:30	55,875	1,996	23 horas 55 minutos
TAGACHÍ (QUIBDÓ - CHOCO)	47.83	Domingo, FEB/06/2022 19:30	4,837	173	4 horas 48 minutos
TITUMATE (UNGUIA - CHOCO)	91.96	Domingo, FEB/13/2022 20:00	16,504	589	9 horas 1 minutos
TOGOROMA PLAYA (EL LITORAL DEL SAN JUAN - CHOCO)	10.53	Domingo, FEB/20/2022 19:00	1,076	38	4 horas 17 minutos
UNGUIA (UNGUIA - CHOCO)	803.09	Lunes, FEB/21/2022 20:45	356,031	12,715	22 horas 24 minutos
BARRANCO MINAS (BARRANCO MINAS - GUAINÍA)	196.37	Lunes, FEB/21/2022 18:45	66,161	2,363	16 horas 8 minutos
INÍRIDA (INÍRIDA - GUAINÍA)	3,850.88	Martes, FEB/22/2022 18:00	1,884,994	67,321	24 horas

Localidad	Potencia Máxima Mensual (kW)	Fecha Potencia Máxima	Energía Mensual (kWh)	Energía Promedio Día (kWh)	Promedio Diario de Prestación del Servicio
MIRAFLORES (MIRAFLORES - GUAVIARE)	208.12	Miércoles, FEB/16/2022 19:00	80,340	2,869	19 horas 4 minutos
NAZARETH (URIBIA - LA GUAJIRA)	103.44	Jueves, FEB/10/2022 19:15	23,811	850	12 horas 49 minutos
PALMOR (CIÉNAGA - MAGDALENA)	183.55	Sábado, FEB/05/2022 18:45	89,796	3,207	22 horas 54 minutos
MAPIRIPÁN (MAPIRIPÁN - META)	345.84	Miércoles, FEB/16/2022 19:00	155,610	5,558	23 horas 48 minutos
AGUACATAL (LA TOLA - NARIÑO)	11.31	Domingo, FEB/27/2022 15:45	1,557	56	6 horas 13 minutos
BAZÁN (EL CHARCO -NARIÑO)	96.00	Domingo, FEB/20/2022 18:45	14,506	518	6 horas 31 minutos
BOCAS DE CURAY (TUMACO -NARIÑO)	57.60	Lunes, FEB/28/2022 19:00	7,743	277	6 horas 21 minutos
BOCAS DE PRIETA (OLAYA HERRERA -NARIÑO)	17.04	Viernes, FEB/18/2022 17:45	2,187	78	6 horas 29 minutos
LA VIGÍA (LA TOLA -NARIÑO)	31.60	Sábado, FEB/05/2022 12:30	5,427	194	8 horas 29 minutos
LAS MERCEDES (EL CHARCO -NARIÑO)	13.09	Domingo, FEB/27/2022 19:45	1,328	47	4 horas 42 minutos
MULATOS (LA TOLA -NARIÑO)	35.10	Martes, FEB/15/2022 19:00	3,849	137	6 horas 13 minutos
PITAL (TUMACO -NARIÑO)	80.00	Lunes, FEB/21/2022 20:15	15,566	556	9 horas 4 minutos
SAN JOSÉ (EL CHARCO -NARIÑO)	80.00	Lunes, FEB/28/2022 21:00	12,832	458	6 horas 52 minutos
SAN JUAN COSTA (TUMACO -NARIÑO)	121.60	Miércoles, FEB/23/2022 19:15	22,030	787	8 horas 33 minutos
SAN PABLO DE LA MAR (LA TOLA -NARIÑO)	27.17	Lunes, FEB/07/2022 19:15	4,013	143	6 horas 43 minutos
SAN PEDRO DEL VINO (FRANCISCO PIZARRO -NARIÑO)	0.00	Lunes, FEB/28/2022 23:45	0	0	0 horas
SECADERO (SANTA BARBARA (ISCUANDE) -NARIÑO)	12.79	Domingo, FEB/06/2022 19:00	2,267	81	8 horas 42 minutos
PIÑUÑA NEGRO (PUERTO LEGUIZAMO - PUTUMAYO)	25.60	Domingo, FEB/27/2022 20:45	3,526	126	6 horas 40 minutos
PUERTO MERIZALDE (BUENAVENTURA - VALLE DEL CAUCA)	207.68	Miércoles, FEB/23/2022 19:45	59,324	2,119	12 horas 29 minutos
SAN FRANCISCO DE NAYA (BUENAVENTURA - VALLE DEL CAUCA)	31.62	Viernes, FEB/25/2022 12:15	2,686	96	4 horas 1 minutos
CARURÚ (CARURÚ - VAUPÉS)	75.42	Lunes, FEB/21/2022 19:00	18,850	673	12 horas 1 minutos
MITÚ (MITÚ - VAUPÉS)	2,774.44	Miércoles, FEB/02/2022 12:00	1,219,475	43,553	24 horas
TARAIRA (TARAIRA - VAUPÉS)	129.18	Lunes, FEB/21/2022 19:00	17,043	609	6 horas 19 minutos
CASUARITO (PUERTO CARREÑO - VICHADA)	120.21	Lunes, FEB/14/2022 18:15	31,961	1,141	11 horas 36 minutos
CUMARIBO (CUMARIBO - VICHADA)	740.96	Martes, FEB/01/2022 15:30	307,928	10,997	20 horas 47 minutos
LA PRIMAVERA (LA PRIMAVERA - VICHADA)	711.09	Martes, FEB/22/2022 19:00	345,900	12,354	23 horas 58 minutos
PUERTO CARREÑO (PUERTO CARREÑO - VICHADA)	4,766.96	Jueves, FEB/24/2022 13:45	2,401,329	85,762	23 horas 59 minutos
SANTA ROSALÍA (SANTA ROSALÍA - VICHADA)	383.71	Jueves, FEB/17/2022 18:45	140,866	5,031	18 horas 24 minutos

Notas:

- **Murri:** Esta localidad sin información, porque actualmente están prestando el servicio con los grupos electrógenos antiguos de las localidades Bajo Murri y Playa Murri, debido a que el grupo electrógeno que generaba para ambas localidades se encuentra dañado. Por lo anterior el sistema de telemetria se encuentra apagado.
- **Buchadó**: Localidad sin información por daño en el sistema de medida.
- **San Antonio de Padua**: Localidad sin información por daño en el sistema de telemetría, cuentan con servicio de energía de 6 pm a 11pm.
- **Guayabal**: Localidad sin información completa para el presente mes, esta localidad se prestó el servicio de energía con un planta adicional (Baifa de 88 kW prime), según lo informado por el Señor Jesús Albeiro Quintero Gerente de Gendecar. Está Pendiente verificación el correcto funcionamiento del sistema de telemetría por cambio del grupo electrógeno.
- .**Santa Bárbara (Hato Corozal):** Esta localidad sin suministro de energía, no cuenta con operador local. La comunidad con fondos propios, suministra en algunas ocasiones el combustible para generar energía.
- **Betania Naya:** Localidad sin servicio de energía eléctrica desde el viernes 06 de agosto del 2021, debido a una falla en el grupo electrógeno (se desconoce el tipo de falla), según lo informado por el gerente de la cooperativa COOSERPUL E.S.P.
- **Boca Grande:** Localidad Sin servicio de energía eléctrica, según lo informado. Sistema de telemetría apagado. En visita de mantenimiento realizada el día 03 de marzo de 2022, en el marco del contrato IPSE 082 de 2018, se evidenció que la localidad se encuentra sin la prestación del servicio de energía eléctrica desde hace aproximadamente un mes, según lo manifestado por habitantes de la localidad, al personal encargado del mantenimiento de los equipos de comunicación satelital.
- **Comunidad de Chacón:** Localidad sin información para el presente periodo, según lo informado Localidad con servicio de energía eléctrica. Sistema de telemetría apagado.
- **Comunidad de Chete:** Localidad sin información para el presente periodo, según lo informado Localidad con servicio de energía eléctrica. Sistema de telemetría apagado.
- **La Concha Concepción Naya:** Localidad sin servicio de energía eléctrica, según lo informado. La localidad se encuentra alarmada desde el 26 de octubre del 2021, por daño en el grupo electrógeno.
- **Noanamito:** Localidad sin información para el presente periodo, según lo informado Localidad con servicio de energía eléctrica. Sistema de telemetría apagado.
- **Arusí:** Localidad sin información, telemetría desconectada. Según la información suministrada por el señor Fawer Lerma Vanegas, gerente de la empresa ELECTRONUQUI E.S.P. S.A., el día jueves 11 de noviembre de 2021 se restableció

la prestación del servicio de energía eléctrica en la localidad de Arusí, municipio de Nuquí, en el departamento del Chocó, gracias a la instalación de un nuevo grupo electrógeno marca Perkins de 110 kW.

- **Capurganá:** Localidad sin información. El día 26 de noviembre del 2021 se dañó el sistema de medida. Cuentan con servicio normal de energía.
- **Cucurrupí:** Sin información por daño en el medidor. Localidad con servicio de energía eléctrica, según lo informado.
- **Puerto Conto:** Sin información completa para el presente período, por daño en la unidad de generación. La localidad se encuentra alarmada desde día el 24 de enero de 2022, por daño en el grupo electrógeno.
- **Puerto Alvira:** Daño en las unidades de generación. Sin servicio de energía.
- **Alterón (Uribe Uribe):** La localidad sin información completa para el presente periodo. Localidad con servicio de energía eléctrica, según lo informado. Daño en el sistema de telemetría, actualmente por orden público no se ha podido ingresar a la Zona.
- **Amárales**: Localidad sin información por estar el sistema de Telemetría desconectado. De acuerdo a comunicación del Concejo Comunitario de Punta mulatos radicado IPSE No 20211330082442 del 2 de diciembre de 2021, certifica que en la localidad de Amárales en los meses de septiembre, octubre y primeros 13 días del mes noviembre se prestó el servicio por una planta de alquiler General Motor modelo 6-17 serie 699-1-50. Y según la comunicación de 3 de enero, confirman que están prestando el suministro de energía con la planta auxiliar.
- **Bolívar (San Pedro)**: La localidad sin información para el presente periodo. Localidad con servicio de energía eléctrica, según lo informado. Desconexión del sistema de telemetría.
- **Bajito de Echandía:** Localidad sin información por desconexión del sistema de telemetría. Localidad con servicio de energía.
- **El Cuil Pueblo Nuevo:** La localidad sin información para el presente periodo. Localidad con servicio de energía eléctrica, según lo informado. Desconexión del sistema de telemetría.
- **La Ensenada:** Localidad sin información completa por daño en el grupo electrógeno. La localidad se encuentra alarmada desde el 13 de febrero de 2022 sin servicio de energía.
- **Santa Rita:** Localidad sin información por desconexión del sistema de telemetría. Informan que cuentan con servicio normal.
- **San Pedro del Vino:** Sin servicio desde el 15 de diciembre del 2021, por no tener existencias de combustible.
- **Tamaje**: Esta localidad cuenta con servicio, de acuerdo con la información

actualizada al 23 de diciembre del 2021, con radicado 20211330089732 la empresa Enersolar del Pacifico informó que se retomó el servicio de energía eléctrica en esta localidad.(Mauricio Aragón Sinisterra -Gerente). Actualmente por orden público no se ha podido ingresar a la Zona. Daño en el sistema de telemetría.

- . **La Esmeralda:** La localidad sin información por no tener conectado el sistema de comunicación satelital. Esta localidad cuenta con servicio de energía actualmente por orden público no se ha podido ingresar a la Zona.
- **Leguizamo:** Localidad sin información completa, por daño en el medidor del circuito No. 1. Actualmente están prestando el servicio de energía 24 horas continuas.
- **Puerto Ospina**: En febrero de 2015 se inauguró la interconexión eléctrica binacional entre Puerto El Carmen (Ecuador) y Puerto Ospina (Colombia), desde entonces cuentan con el servicio de energía las 24 horas del día. Por lo anterior, se desconectó la telemetría.

Notas adicionales:

- **Capurganá:** Incluye la localidad interconectada de Sapzurro.
- **Vigía del Fuerte:** Esta Localidad se interconecto al sistema de transmisión Nacional el día 2 de diciembre del 2021.
- **La Tagua:** El consumo de esta localidad está registrado desde la central de generación de Puerto Leguízamo.
- **San Francisco de Acandí:** Incluye la localidad interconectada de Triganá.
- **Sipí:** El 27 de Noviembre del 2020. se interconectó la cabecera Municipal de Sipí, al sistema de transmisión a nivel nacional, así como las localidades menores de Barranconcito, Buenas Brisas, Cañaveral, Loma de Chupey, Marqueza, San Agustín, Santa Rosa, Tanando y Teatino.
- **Unguía:** Desde el día 15 de noviembre del 2018, están interconectadas a la cabecera municipal de Unguía las siguientes localidades Quebrada Bonita, Cuque Peniel, Cuque minas, Villa la Paz, Santa María, Gilgal, Santuario, Caño nuevo, Tisió y Tanela.
- **Inírida:** En la actualidad no se está registrando la totalidad de la energía generada, debido a una falla existente en el transformador de corriente (TC) de la fase T, del circuito No. 3.
- **San José Calabazal:** Esta Localidad se interconecto al sistema de transmisión Nacional el día 19 de marzo del 2021.
- **San José del Guayabo:** Esta localidad se interconecto al Sistema de Transmisión

Nacional- 19 de Julio del 2021.

- **Chajal:** Esta Localidad se interconecto al sistema de transmisión Nacional en a la última semana de abril del 2021.
- **Tablón Dulce la Pampa:** Esta Localidad se interconecto al sistema de transmisión Nacional el día 20 de abril del 2021.
- **Pueblo Nuevo (Tablón salado)** De acuerdo a la comunicación con radicado IPSE No. 20211330060412 del 8 de sep. 2021, A partir del mes de agosto del presente año, esta localidad fue interconectada al sistema de transmisión nacional.

AMAZONAS

1. LETICIA (LETICIA - AMAZONAS)

El municipio de Leticia es la Capital del Departamento de Amazonas, está ubicado al sur oriente del Departamento, con una población de 49.737 habitantes según el censo DANE de 2018 y proyección DANE a 2020, de los cuales 35.191 habitantes están ubicados en la cabecera municipal y 14.546 están en las áreas rurales del municipio. El número de usuarios es 10.714. Se incluyen en este informe las localidades interconectadas a la cabecera municipal de Leticia: Arara, Asentamiento Humano Takana Km 11, Asociación Mujeres Indígenas Km 6, Isla Ronda, Kilometro 6, Monilla Amena, Nazareth, Nuevo Jardín, San Antonio Lagos, San José Del Rio y San Sebastián.[1]

1.1 Descripción del Sitio

La localidad cuenta con una central de generación que está conformada por la siguiente infraestructura:

Tabla 2 Infraestructura de la Localidad.

GRUPOS ELECTRÓGENO			
ITEM	**MARCA**	**CAPACIDAD**	**ESTADO**
1	CUMMINS-201	2000 kW	EN OPERACIÓN
2	GMT - D-301	3030 kW	EN OPERACIÓN
3	MAN D-401	3300 kW	EN OPERACIÓN
4	MTU-501	2000 kW	EN OPERACIÓN
5	MTU-1101	2000 kW	EN OPERACIÓN
6	CUMMINS-801	2000 kW	EN OPERACIÓN
7	WARTSILA D 901	6970 kW	EN OPERACIÓN
8	CUMMINS-701	2000 kW	EN OPERACIÓN

Gráfica 2 Diagrama de Conexión de la Localidad.

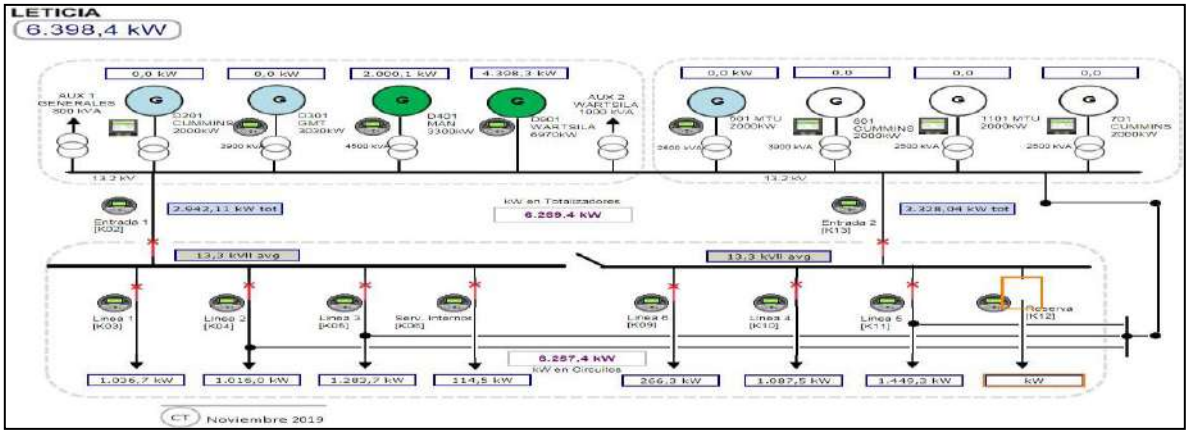

[1] Fuente: http://www.dane.gov.co/Información derivada del Censo Nacional de Población y Vivienda (CNPV) 2018.'Retroproyecciones y Proyecciones de población a nivel municipal por área, sexo y edad simple. Periodo 1985- 2035.

1.2 Energía

El consumo de energía eléctrica para esta localidad en *Febrero* de 2022, se presenta en la siguiente tabla, donde se encuentran los valores acumulados diarios de la energía activa (kWh), reactiva (kVARh), aparente (kVAh) y del factor de potencia (p.u).

Tabla 3 Energía Activa, Reactiva, Aparente y Factor de Potencia.

LETICIA (LETICIA - AMAZONAS)				
Fecha	**Energía Activa (kWh)**	**Energía Reactiva (kVARh)**	**Energía Aparente (kVAh)**	**Factor de Potencia (p.u)**
Febrero 1, Martes	140.552	40.450	146.256,88	0,96
Febrero 2, Miércoles	126.571	36.717	131.789,11	0,96
Febrero 3, Jueves	121.323	35.488	126.406,54	0,96
Febrero 4, Viernes	113.326	33.096	118.059,96	0,96
Febrero 5, Sábado	114.515	35.267	119.822,26	0,96
Febrero 6, Domingo	109.287	33.847	114.408,64	0,96
Febrero 7, Lunes	115.881	34.303	120.851,98	0,96
Febrero 8, Martes	121.323	35.663	126.456,47	0,96
Febrero 9, Miércoles	122.252	35.687	127.354,02	0,96
Febrero 10, Jueves	132.034	38.189	137.446,15	0,96
Febrero 11, Viernes	136.848	39.387	142.403,13	0,96
Febrero 12, Sábado	127.781	38.276	133.390,69	0,96
Febrero 13, Domingo	108.301	32.770	113.150,33	0,96
Febrero 14, Lunes	125.388	37.545	130.888,82	0,96
Febrero 15, Martes	133.422	38.682	138.915,86	0,96
Febrero 16, Miércoles	121.370	37.436	127.012,61	0,96
Febrero 17, Jueves	119.048	36.967	124.655,46	0,96
Febrero 18, Viernes	125.570	37.825	131.143,57	0,96
Febrero 19, Sábado	118.040	36.041	123.419,40	0,96
Febrero 20, Domingo	111.502	34.730	116.785,27	0,95
Febrero 21, Lunes	126.410	37.381	131.821,42	0,96
Febrero 22, Martes	110.346	32.464	115.022,79	0,96
Febrero 23, Miércoles	117.523	35.018	122.629,50	0,96
Febrero 24, Jueves	130.022	37.942	135.444,70	0,96
Febrero 25, Viernes	120.806	34.826	125.725,76	0,96
Febrero 26, Sábado	118.018	35.716	123.303,74	0,96
Febrero 27, Domingo	109.632	33.298	114.577,16	0,96
Febrero 28, Lunes	120.267	35.448	125.382,17	0,96
TOTAL	**3.397.360**	**1.010.457**	**3.544.443,37**	**0,96**

El factor de potencia promedio fue 0,96.

Con referencia a Febrero de 2021 (3.172.477 kWh), se presentó un crecimiento en la demanda de energía eléctrica del 7,09%.

Gráfica 3 Energía Activa, Reactiva y Factor de Potencia – LETICIA (LETICIA - AMAZONAS).

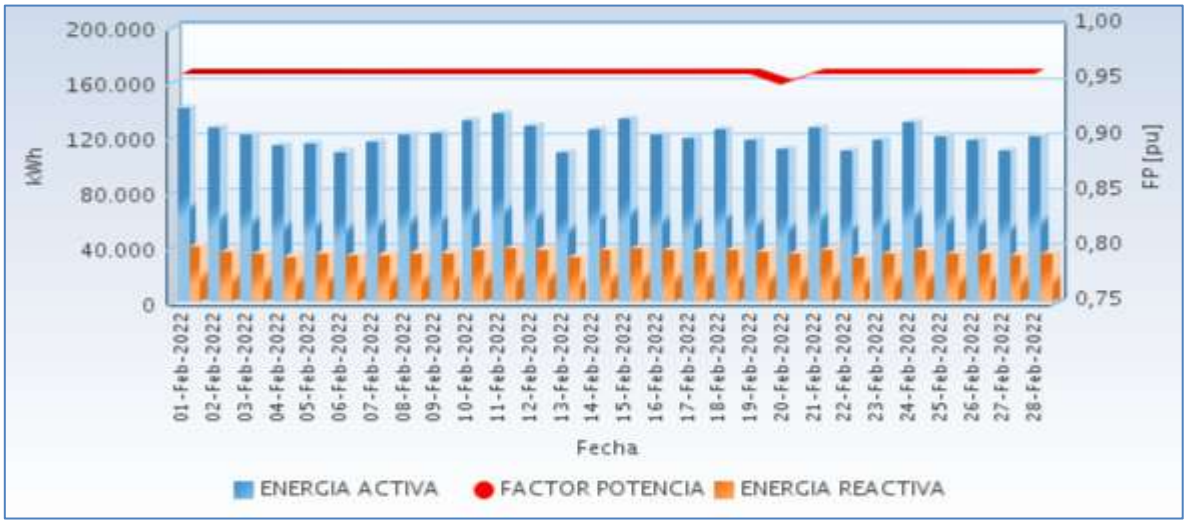

Fuente CNM

1.3 Potencia

En la siguiente gráfica se presenta el comportamiento diario de la potencia para este mes.

Gráfica 4 Comportamiento Diario de la Potencia.

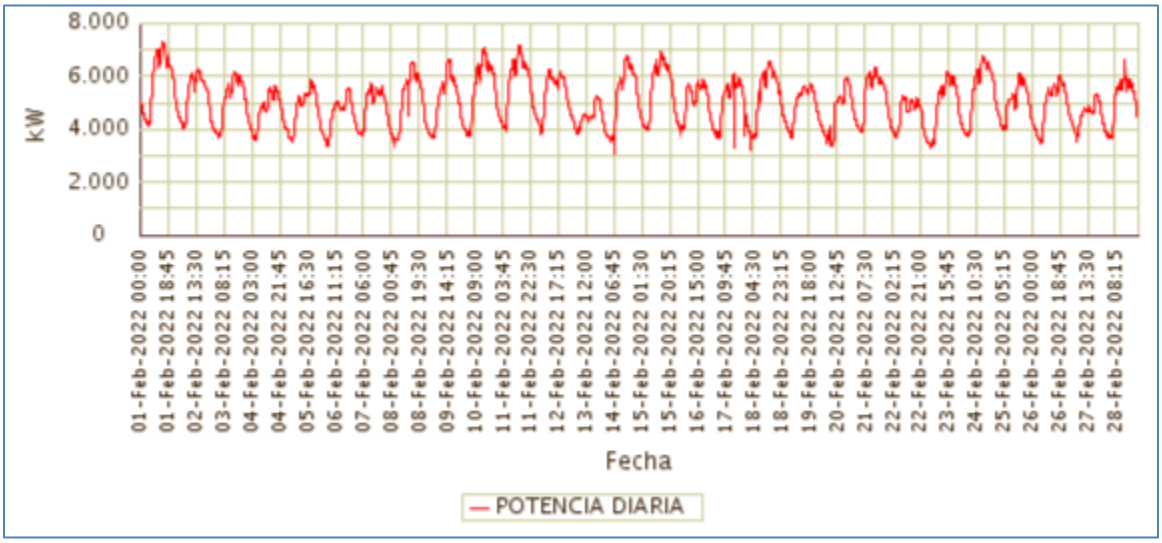

Fuente CNM

1.4 Potencia Máxima

La potencia máxima fue de 7.288,15kW, se presentó el martes 01 de febrero a las 15:00 horas. Respecto a la potencia máxima de Febrero de 2021 (6.609,10kW), tuvo una variación de 10,27%.

En la siguiente grafica se presenta la potencia máxima diaria registrada para este mes.

Gráfica 5 Potencia Máxima Diaria-LETICIA (LETICIA - AMAZONAS).

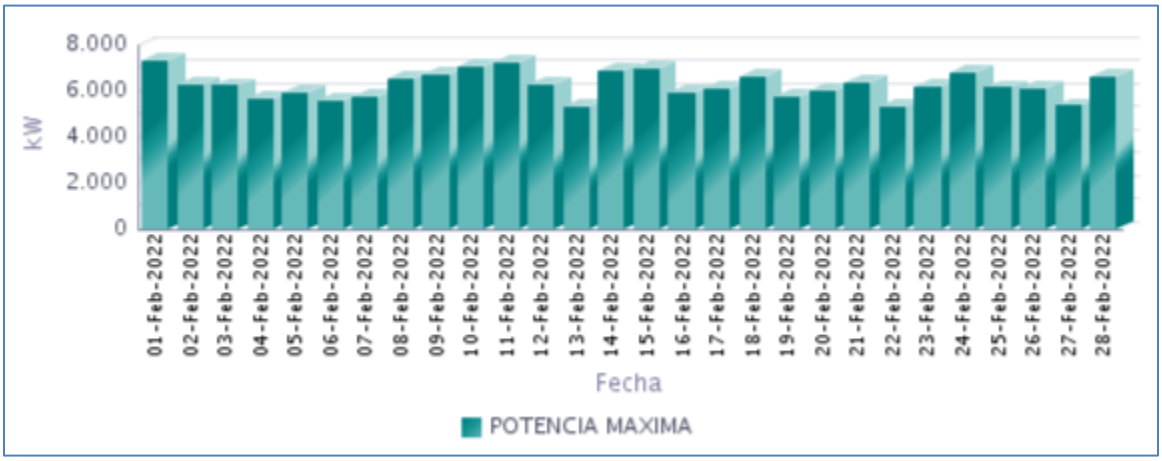

Fuente CNM

1.5 Horas de Prestación del Servicio

En Febrero, se prestó el servicio de energía eléctrica en la localidad, un promedio diario de 24 Horas, como se presenta en la siguiente gráfica.

Gráfica 6 Horas Efectivas de Prestación del Servicio - LETICIA (LETICIA - AMAZONAS),

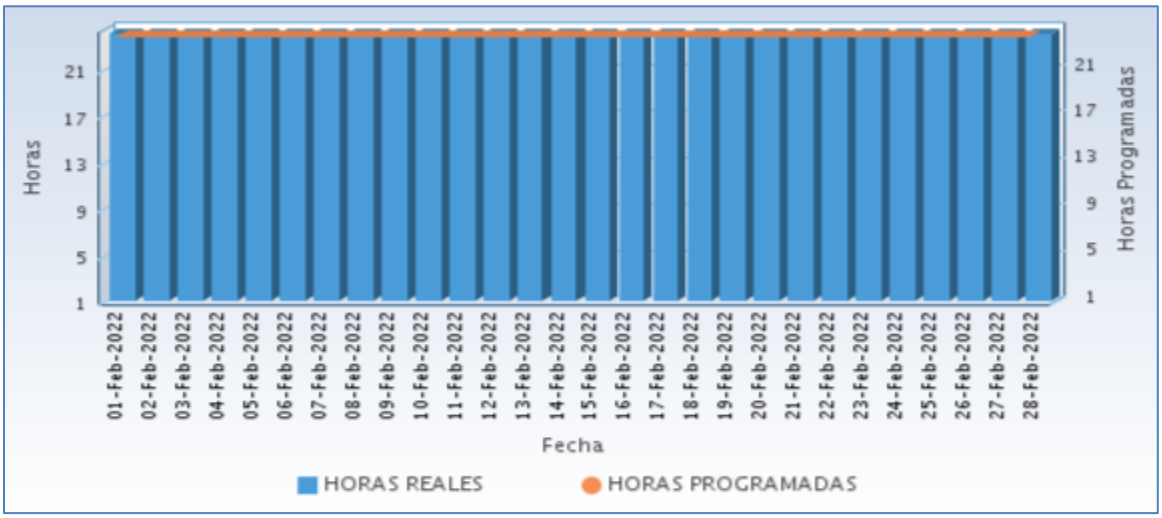

Fuente CNM

A continuación se relaciona las horas promedio por día de la prestación del servicio de energía:

Tabla 4 Horas promedio por día prestación del servicio de energía

LETICIA (LETICIA - AMAZONAS) Febrero 2022	
DIA	**Horas de servicio promedio en el día [hh:mm]**
01-Feb-2022	24 Horas
02-Feb-2022	24 Horas
03-Feb-2022	24 Horas
04-Feb-2022	24 Horas
05-Feb-2022	24 Horas
06-Feb-2022	24 Horas
07-Feb-2022	24 Horas
08-Feb-2022	24 Horas
09-Feb-2022	24 Horas
10-Feb-2022	24 Horas
11-Feb-2022	24 Horas
12-Feb-2022	24 Horas
13-Feb-2022	24 Horas
14-Feb-2022	24 Horas
15-Feb-2022	24 Horas
16-Feb-2022	24 Horas
17-Feb-2022	24 Horas
18-Feb-2022	24 Horas
19-Feb-2022	24 Horas
20-Feb-2022	24 Horas
21-Feb-2022	24 Horas
22-Feb-2022	24 Horas
23-Feb-2022	24 Horas
24-Feb-2022	24 Horas
25-Feb-2022	24 Horas
26-Feb-2022	24 Horas
27-Feb-2022	24 Horas
28-Feb-2022	24 Horas

Fuente CNM

1.6 Curvas de Carga

En la siguiente gráfica, se presenta el comportamiento de la carga promedio para cada día de la semana en el mes.

Gráfica 7 Curva de Carga Promedio Diaria Mensual

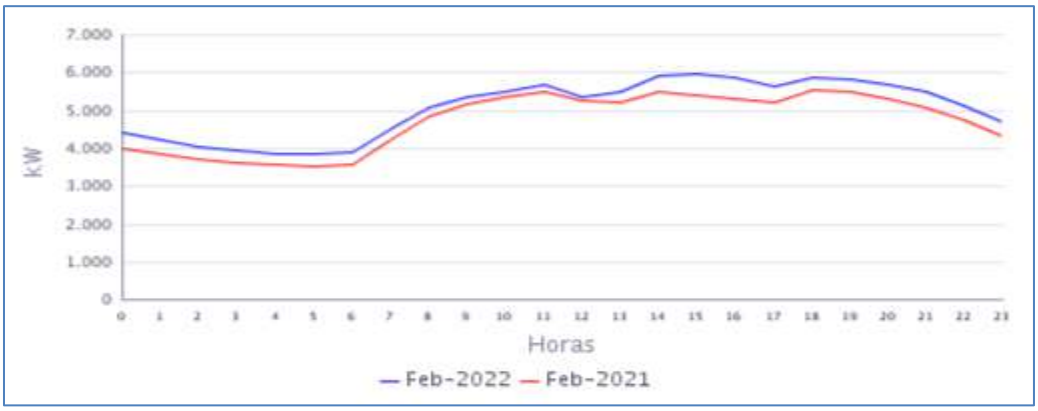

Fuente CNM

En la gráfica anterior se comparan las curvas de carga promedio diarias de Feb-2021 y del Feb-2022, presentándose un crecimiento en la demanda de 7,09%.

2. PUERTO NARIÑO (PUERTO NARIÑO - AMAZONAS)

El municipio de Puerto Nariño es el segundo Municipio en importancia de Amazonas y está ubicado en el sur del Departamento, con una población de 10.239 habitantes según el censo DANE de 2018 y proyección DANE 2020, de los cuales 3.786 habitantes están en la cabecera municipal y 6.453 están en las áreas rurales del Municipio. El número de usuarios es 716. Se incluyen en este informe las localidades interconectadas a la cabecera municipal de Puerto Nariño: 20 De Julio, Patrullero y Ticoya, Puerto Esperanza y San Francisco.[1]

2.1 Descripción del Sitio

La localidad cuenta con una central de generación que está conformada por la siguiente infraestructura:

Tabla 5 Infraestructura de la Localidad.

GRUPO ELECTRÓGENO			
ITEM	**MARCA**	**CAPACIDAD**	**ESTADO**
1	CUMMINS	180	EN OPERACIÓN
2	CUMMINS	280	EN OPERACIÓN
3	CUMMINS	180	EN OPERACIÓN
4	DEUTZ	130	EN OPERACIÓN
TRANSFORMADORES			
ITEM	**CAPACIDAD**		**ESTADO**
1	150 kVA		EN OPERACIÓN

Gráfica 8 Diagrama de Conexión de la Localidad.

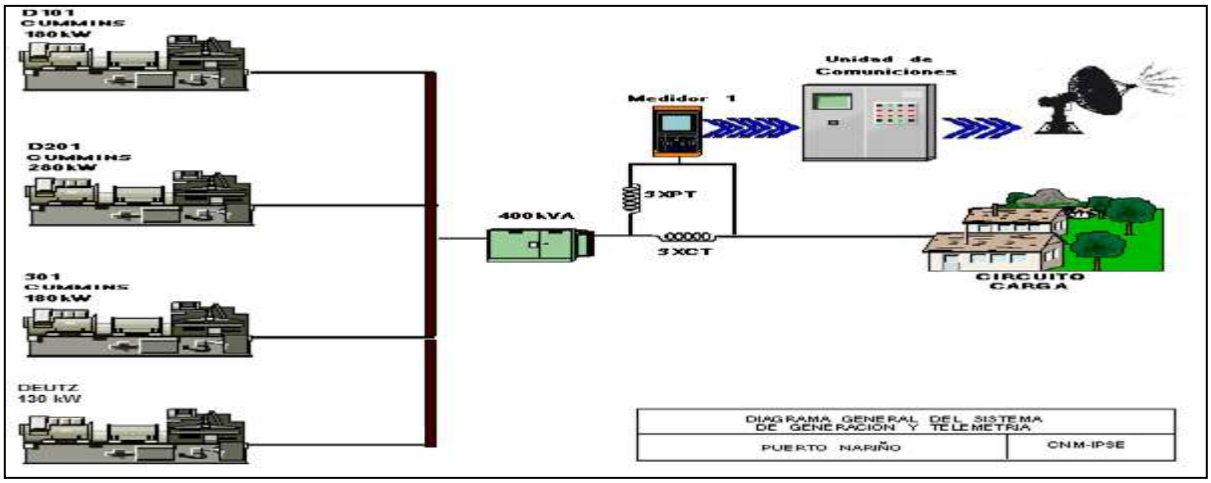

[1] Fuente: http://www.dane.gov.co/Información derivada del Censo Nacional de Población y Vivienda (CNPV) 2018.'Retroproyecciones y Proyecciones de población a nivel municipal por área, sexo y edad simple. Periodo 1985- 2035

2.2 Energía

El consumo de energía eléctrica para esta localidad en *Febrero* de 2022, se presenta en la siguiente tabla, donde se encuentran los valores acumulados diarios de la energía activa (kWh), reactiva (kVARh), aparente (kVAh) y del factor de potencia (p.u).

Tabla 6 Energía Activa, Reactiva, Aparente y Factor de Potencia.

PUERTO NARIÑO (PUERTO NARIÑO - AMAZONAS)				
Fecha	**Energía Activa (kWh)**	**Energía Reactiva (kVARh)**	**Energía Aparente (kVAh)**	**Factor de Potencia (p.u)**
Febrero 1, Martes	3.992	1.438	4.243,20	0,94
Febrero 2, Miércoles	3.749	1.349	3.984,18	0,94
Febrero 3, Jueves	2.881	1.028	3.059,17	0,94
Febrero 4, Viernes	3.542	1.329	3.783,02	0,94
Febrero 5, Sábado	3.317	1.300	3.562,75	0,93
Febrero 6, Domingo	3.334	1.262	3.564,51	0,94
Febrero 7, Lunes	3.588	1.272	3.806,66	0,94
Febrero 8, Martes	3.644	1.277	3.860,93	0,94
Febrero 9, Miércoles	3.615	1.279	3.834,96	0,94
Febrero 10, Jueves	3.829	1.308	4.046,05	0,95
Febrero 11, Viernes	3.991	1.375	4.220,76	0,95
Febrero 12, Sábado	3.722	1.372	3.966,51	0,94
Febrero 13, Domingo	3.417	1.261	3.642,50	0,94
Febrero 14, Lunes	3.740	1.273	3.950,85	0,95
Febrero 15, Martes	3.648	1.230	3.850,19	0,95
Febrero 16, Miércoles	3.510	1.180	3.703,05	0,95
Febrero 17, Jueves	3.574	1.227	3.778,37	0,95
Febrero 18, Viernes	3.651	1.268	3.865,04	0,94
Febrero 19, Sábado	3.055	1.110	3.250,35	0,94
Febrero 20, Domingo	3.247	1.197	3.460,39	0,94
Febrero 21, Lunes	3.312	1.172	3.513,18	0,94
Febrero 22, Martes	3.071	1.104	3.263,47	0,94
Febrero 23, Miércoles	3.528	1.274	3.750,88	0,94
Febrero 24, Jueves	3.802	1.379	4.044,73	0,94
Febrero 25, Viernes	3.715	1.379	3.962,40	0,94
Febrero 26, Sábado	3.471	1.334	3.718,79	0,93
Febrero 27, Domingo	2.384	860	2.534,59	0,94
Febrero 28, Lunes	2.825	954	2.981,48	0,95
TOTAL	**97.153**	**34.791**	**103.194,76**	**0,94**

El factor de potencia promedio fue 0,94.

Con referencia a Febrero de 2021 (91.382 kWh), se presentó un crecimiento en la demanda de energía eléctrica del 6,32%.

Gráfica 9 Energía Activa, Reactiva y Factor de Potencia – PUERTO NARIÑO (PUERTO NARIÑO - AMAZONAS).

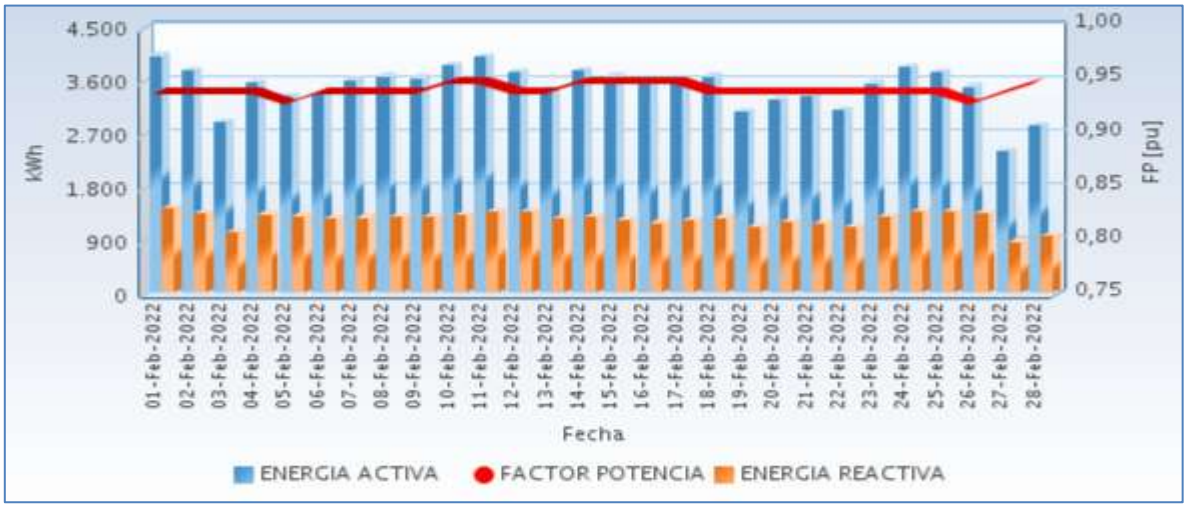

Fuente CNM

2.3 Potencia

En la siguiente gráfica se presenta el comportamiento diario de la potencia para este mes.

Gráfica 10 Comportamiento Diario de la Potencia.

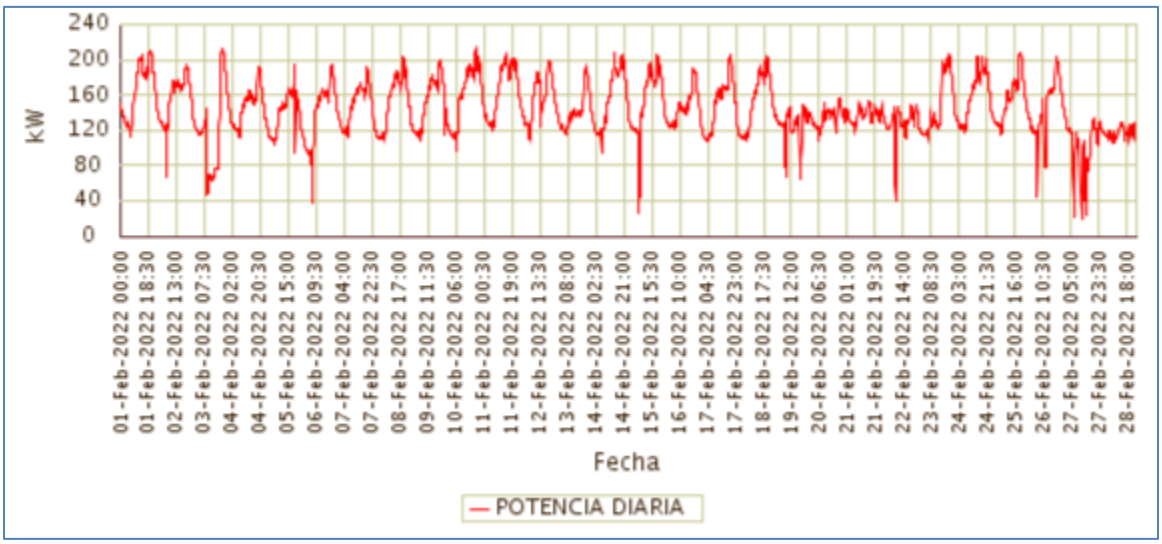

Fuente CNM

2.4 Potencia Máxima

La potencia máxima fue de 213,49kW, se presentó el jueves 10 de febrero a las 19:00 horas. Respecto a la potencia máxima de Febrero de 2021 (201,52kW), tuvo una variación

de 5,94%.

En la siguiente grafica se presenta la potencia máxima diaria registrada para este mes.

Gráfica 11 Potencia Máxima Diaria-PUERTO NARIÑO (PUERTO NARIÑO - AMAZONAS).

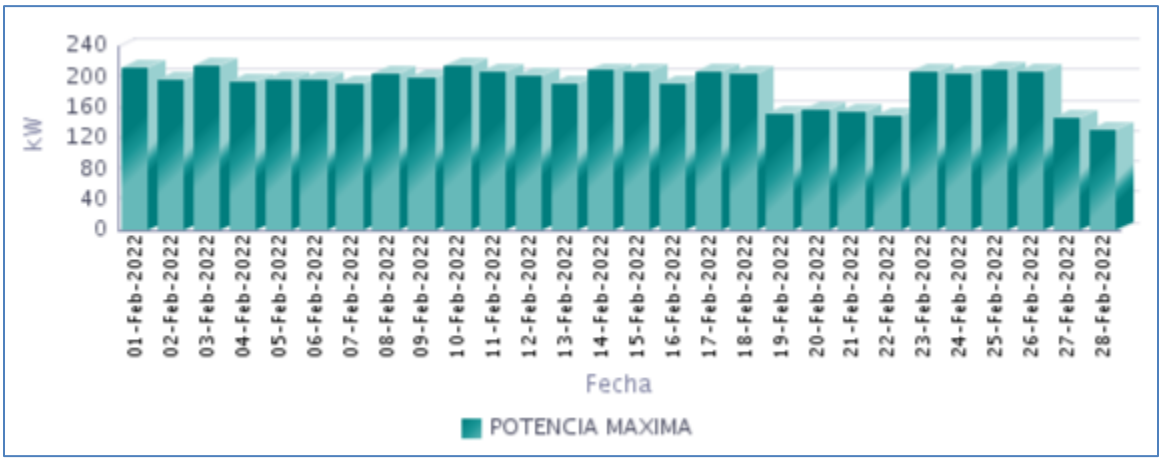

Fuente CNM

2.5 Horas de Prestación del Servicio

En Febrero, se prestó el servicio de energía eléctrica en la localidad, un promedio diario de 24 Horas, como se presenta en la siguiente gráfica.

Gráfica 12 Horas Efectivas de Prestación del Servicio - PUERTO NARIÑO (PUERTO NARIÑO - AMAZONAS),

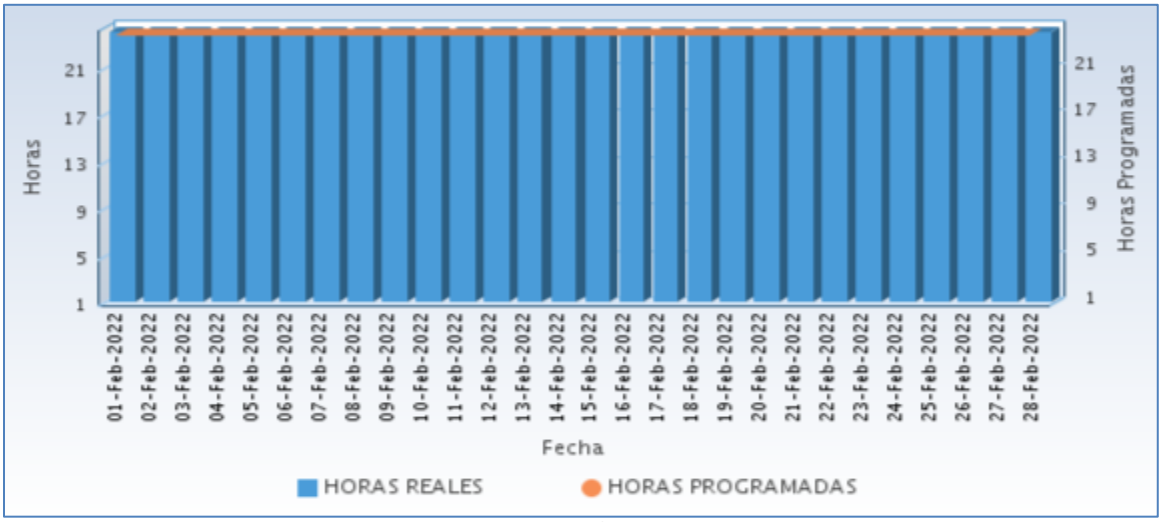

Fuente CNM

A continuación se relaciona las horas promedio por día de la prestación del servicio de energía:

Tabla 7 Horas promedio por día prestación del servicio de energía

PUERTO NARIÑO (PUERTO NARIÑO - AMAZONAS) Febrero 2022	
DIA	**Horas de servicio promedio en el día [hh:mm]**
01-Feb-2022	24 Horas
02-Feb-2022	24 Horas
03-Feb-2022	24 Horas
04-Feb-2022	24 Horas
05-Feb-2022	24 Horas
06-Feb-2022	24 Horas
07-Feb-2022	24 Horas
08-Feb-2022	24 Horas
09-Feb-2022	24 Horas
10-Feb-2022	24 Horas
11-Feb-2022	24 Horas
12-Feb-2022	24 Horas
13-Feb-2022	24 Horas
14-Feb-2022	24 Horas
15-Feb-2022	24 Horas
16-Feb-2022	24 Horas
17-Feb-2022	24 Horas
18-Feb-2022	24 Horas
19-Feb-2022	24 Horas
20-Feb-2022	24 Horas
21-Feb-2022	24 Horas
22-Feb-2022	24 Horas
23-Feb-2022	24 Horas
24-Feb-2022	24 Horas
25-Feb-2022	24 Horas
26-Feb-2022	24 Horas
27-Feb-2022	24 Horas
28-Feb-2022	24 Horas

Fuente CNM

2.6 Curvas de Carga

En la siguiente gráfica, se presenta el comportamiento de la carga promedio para cada día de la semana en el mes.

Gráfica 13 Curva de Carga Promedio Diaria Mensual

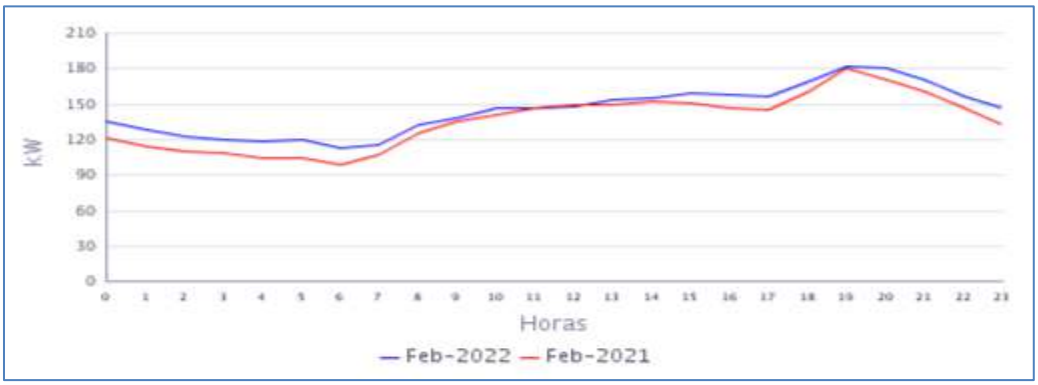

Fuente CNM

En la gráfica anterior se comparan las curvas de carga promedio diarias de Feb-2021 y del Feb-2022, presentándose un crecimiento en la demanda de 6,32%

3. TARAPACÁ (TARAPACÁ - AMAZONAS)

El área no Municipalizada de Tarapacá en Amazonas, está ubicada en el Sur del Departamento, con una población de 3.939 habitantes, según el censo DANE de 2018 y proyección DANE a 2020. El número de usuarios es 246.[1]

3.1 Descripción del Sitio

La localidad cuenta con una central de generación que está conformada por la siguiente infraestructura:

Tabla 8 Infraestructura de la Localidad.

GRUPO ELECTRÓGENO			
ITEM	**MARCA**	**CAPACIDAD**	**ESTADO**
1	CUMMINS	180	EN OPERACIÓN
2	CATERPILLAR	113	EN OPERACIÓN
3	MTU	280	EN OPERACIÓN
TRANSFORMADORES			
ITEM	**CAPACIDAD**		**ESTADO**
1	150 kVA		EN OPERACIÓN

Gráfica 14 Diagrama de Conexión de la Localidad.

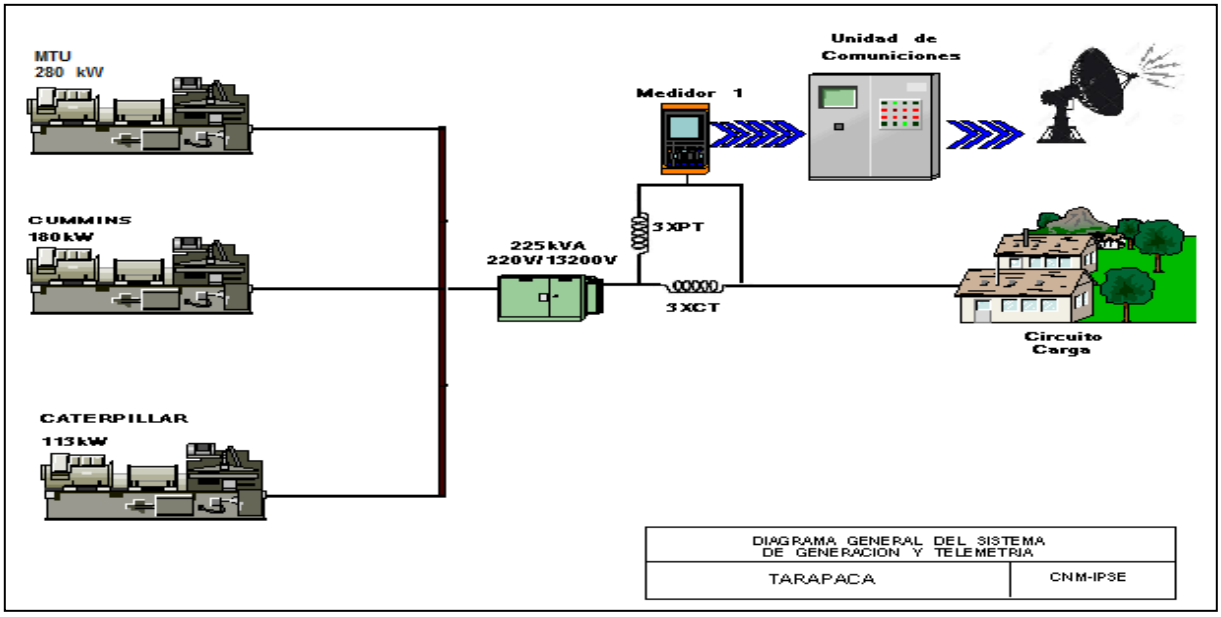

[1] Fuente: http://www.dane.gov.co/Información derivada del Censo Nacional de Población y Vivienda (CNPV) 2018.'Retroproyecciones y Proyecciones de población a nivel municipal por área, sexo y edad simple. Periodo 1985- 2035.

3.2 Energía

El consumo de energía eléctrica para esta localidad en *Febrero* de 2022, se presenta en la siguiente tabla, donde se encuentran los valores acumulados diarios de la energía activa (kWh), reactiva (kVARh), aparente (kVAh) y del factor de potencia (p.u).

Tabla 9 Energía Activa, Reactiva, Aparente y Factor de Potencia.

TARAPACÁ (TARAPACÁ - AMAZONAS)				
Fecha	**Energía Activa (kWh)**	**Energía Reactiva (kVARh)**	**Energía Aparente (kVAh)**	**Factor de Potencia (p.u)**
Febrero 1, Martes	801	352	874,82	0,92
Febrero 2, Miércoles	769	342	841,41	0,91
Febrero 3, Jueves	750	350	827,38	0,91
Febrero 4, Viernes	745	351	823,94	0,90
Febrero 5, Sábado	716	340	792,67	0,90
Febrero 6, Domingo	726	344	803,52	0,90
Febrero 7, Lunes	711	329	783,44	0,91
Febrero 8, Martes	752	356	832,24	0,90
Febrero 9, Miércoles	741	352	820,11	0,90
Febrero 10, Jueves	771	352	847,36	0,91
Febrero 11, Viernes	803	362	881,07	0,91
Febrero 12, Sábado	750	350	827,79	0,91
Febrero 13, Domingo	701	330	774,68	0,90
Febrero 14, Lunes	759	349	835,08	0,91
Febrero 15, Martes	810	370	890,39	0,91
Febrero 16, Miércoles	744	342	818,63	0,91
Febrero 17, Jueves	757	348	833,27	0,91
Febrero 18, Viernes	743	334	814,36	0,91
Febrero 19, Sábado	771	335	840,60	0,92
Febrero 20, Domingo	779	344	851,35	0,91
Febrero 21, Lunes	799	358	875,54	0,91
Febrero 22, Martes	704	323	774,89	0,91
Febrero 23, Miércoles	736	330	806,85	0,91
Febrero 24, Jueves	757	335	828,25	0,91
Febrero 25, Viernes	742	331	812,83	0,91
Febrero 26, Sábado	771	348	846,13	0,91
Febrero 27, Domingo	747	335	818,96	0,91
Febrero 28, Lunes	799	358	875,23	0,91
TOTAL	**21.154**	**9.652**	**23.251,72**	**0,91**

El factor de potencia promedio fue 0,91.

Con referencia a Febrero de 2021 (19.676 kWh), se presentó un crecimiento en la demanda de energía eléctrica del 7,51%.

Gráfica 15 Energía Activa, Reactiva y Factor de Potencia – TARAPACÁ (TARAPACÁ - AMAZONAS).

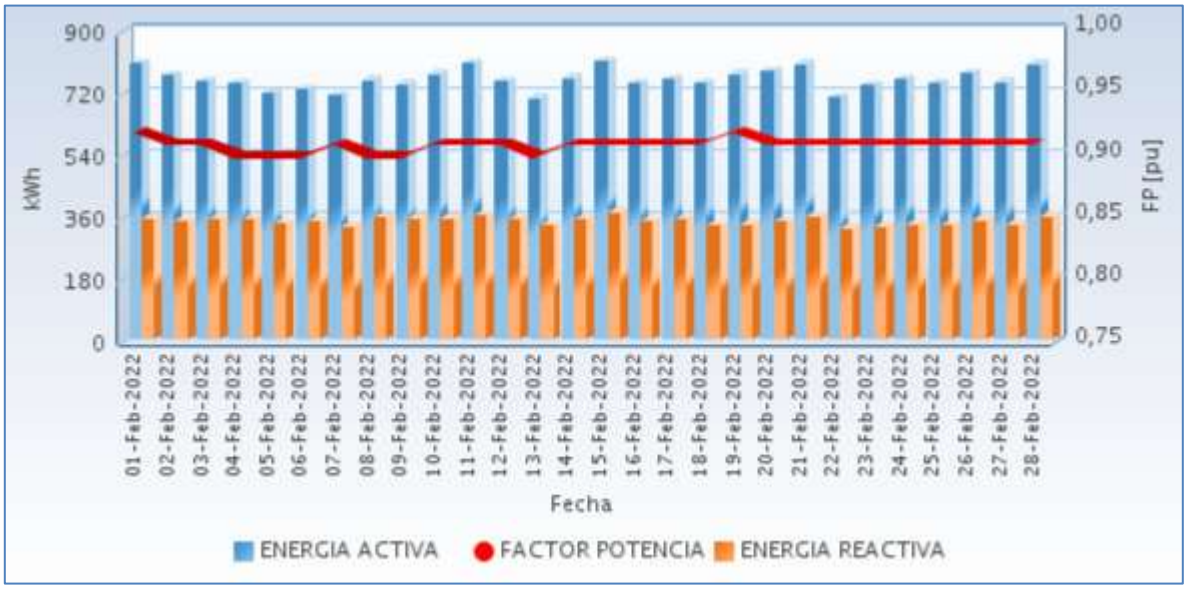

Fuente CNM

3.3 Potencia

En la siguiente gráfica se presenta el comportamiento diario de la potencia para este mes.

Gráfica 16 Comportamiento Diario de la Potencia.

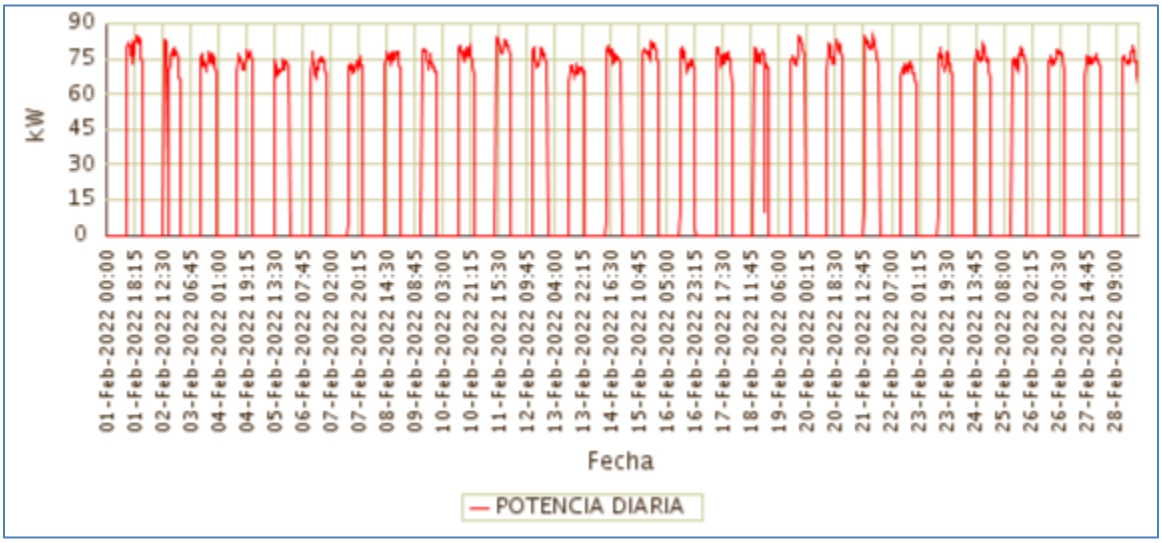

Fuente CNM

3.4 Potencia Máxima

La potencia máxima fue de 85,14kW, se presentó el Martes 01 de Febrero a las 19:45

horas. Respecto a la potencia máxima de Febrero de 2021 (80,48kW), tuvo una variación de 5,79%.

En la siguiente grafica se presenta la potencia máxima diaria registrada para este mes.

Gráfica 17 Potencia Máxima Diaria-TARAPACÁ (TARAPACÁ - AMAZONAS).

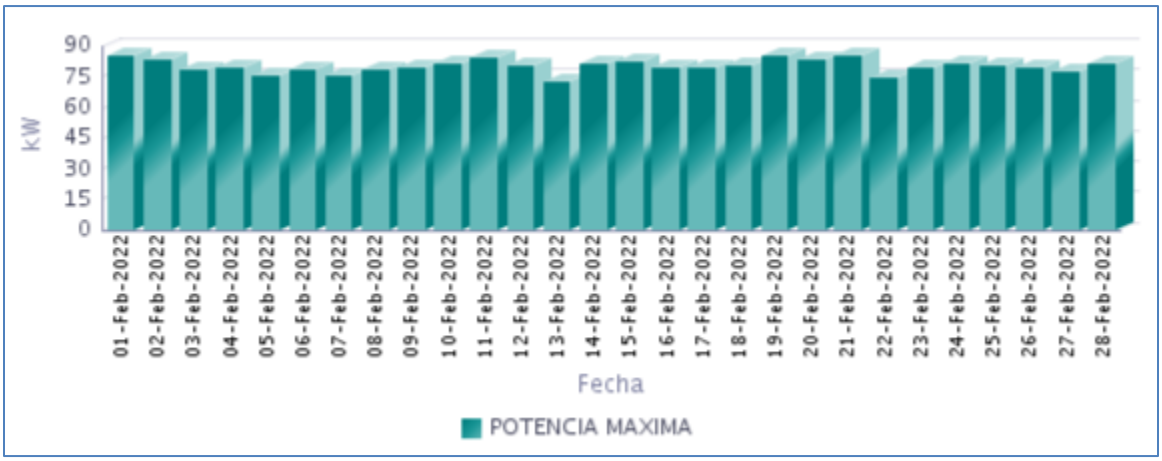

Fuente CNM

3.5 Horas de Prestación del Servicio

En Febrero, se prestó el servicio de energía eléctrica en la localidad, un promedio diario de 10 Horas 20 Minutos, como se presenta en la siguiente gráfica.

Gráfica 18 Horas Efectivas de Prestación del Servicio - TARAPACÁ (TARAPACÁ - AMAZONAS),

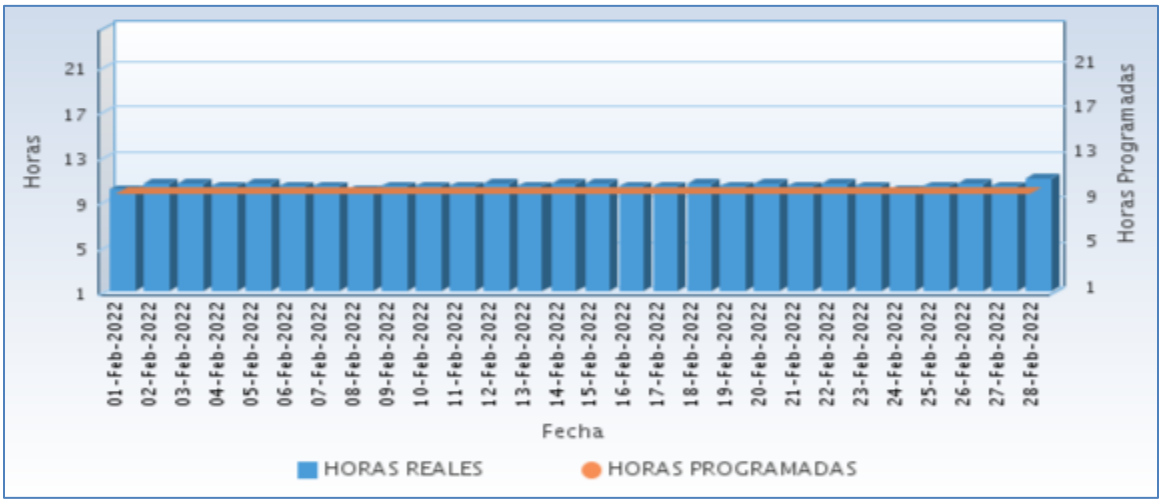

Fuente CNM

A continuación se relaciona las horas promedio por día de la prestación del servicio de energía:

Tabla 10 Horas promedio por día prestación del servicio de energía

TARAPACÁ (TARAPACÁ - AMAZONAS) Febrero 2022	
DIA	**Horas de servicio promedio en el día [hh:mm]**
01-Feb-2022	10 Horas 0 Minutos
02-Feb-2022	10 Horas 30 Minutos
03-Feb-2022	10 Horas 30 Minutos
04-Feb-2022	10 Horas 15 Minutos
05-Feb-2022	10 Horas 30 Minutos
06-Feb-2022	10 Horas 15 Minutos
07-Feb-2022	10 Horas 15 Minutos
08-Feb-2022	10 Horas 0 Minutos
09-Feb-2022	10 Horas 15 Minutos
10-Feb-2022	10 Horas 15 Minutos
11-Feb-2022	10 Horas 15 Minutos
12-Feb-2022	10 Horas 30 Minutos
13-Feb-2022	10 Horas 15 Minutos
14-Feb-2022	10 Horas 30 Minutos
15-Feb-2022	10 Horas 30 Minutos
16-Feb-2022	10 Horas 15 Minutos
17-Feb-2022	10 Horas 15 Minutos
18-Feb-2022	10 Horas 30 Minutos
19-Feb-2022	10 Horas 15 Minutos
20-Feb-2022	10 Horas 30 Minutos
21-Feb-2022	10 Horas 15 Minutos
22-Feb-2022	10 Horas 30 Minutos
23-Feb-2022	10 Horas 15 Minutos
24-Feb-2022	10 Horas 0 Minutos
25-Feb-2022	10 Horas 15 Minutos
26-Feb-2022	10 Horas 30 Minutos
27-Feb-2022	10 Horas 15 Minutos
28-Feb-2022	11 Horas 0 Minutos

Fuente CNM

3.6 Curvas de Carga

En la siguiente gráfica, se presenta el comportamiento de la carga promedio para cada día de la semana en el mes.

Gráfica 19 Curva de Carga Promedio Diaria Mensual

Fuente CNM

En la gráfica anterior se comparan las curvas de carga promedio diarias de Feb-2021 y del Feb-2022, presentándose un crecimiento en la demanda de 7,51%.

ANTIOQUIA

4. BUCHADÓ (VIGÍA DEL FUERTE - ANTIOQUIA)

El corregimiento de Buchadó, pertenece al municipio de Vigía del Fuerte, Departamento de Antioquia. Esta localidad cuenta con un total de 298 usuarios[1]

4.1 Descripción del Sitio

La localidad cuenta con una central de generación que está conformada por la siguiente infraestructura:

Tabla 11 Infraestructura de la Localidad.

GRUPO ELECTRÓGENO			
ITEM	**MARCA**	**CAPACIDAD**	**ESTADO**
1	BAIFA CUMMINS	174,8 kW	EN OPERACIÓN

Gráfica 20 Diagrama de Conexión de la Localidad.

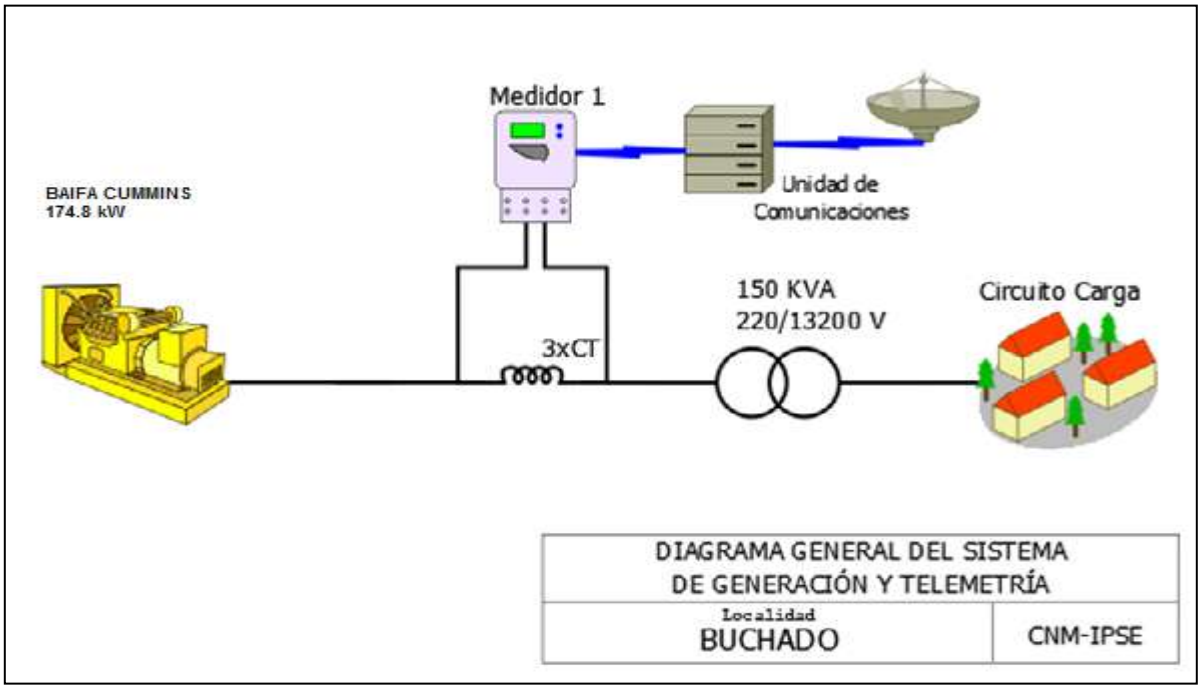

Localidad sin información por daño en el sistema de medida.

[1] Fuente: http://reportes.sui.gov.co/ - Sistema Único de Información SUI - Año 2020

5. LOMA MURRI (CORREGIMIENTO) (VIGÍA DEL FUERTE - ANTIOQUIA)

Esta localidad pertenece al municipio de Vigía del Fuerte, departamento de Antioquia y la central de generación suministra energía las localidades de Loma de Murrí (195 usuarios) y Bajo Murrí (playa Murrí) (241 usuarios) con total de 436 usuarios.[1]

5.1 Descripción del Sitio

La localidad cuenta con una central de generación que está conformada por la siguiente infraestructura:

Tabla 12 Infraestructura de la Localidad.

GRUPO ELECTRÓGENO			
ITEM	**MARCA**	**CAPACIDAD**	**ESTADO**
1	STANFORD	204 kW	EN OPERACIÓN
TRANSFORMADORES			
ITEM	**CAPACIDAD**		**ESTADO**
1	150 kVA		EN OPERACIÓN

Gráfica 21 Diagrama de Conexión de la Localidad.

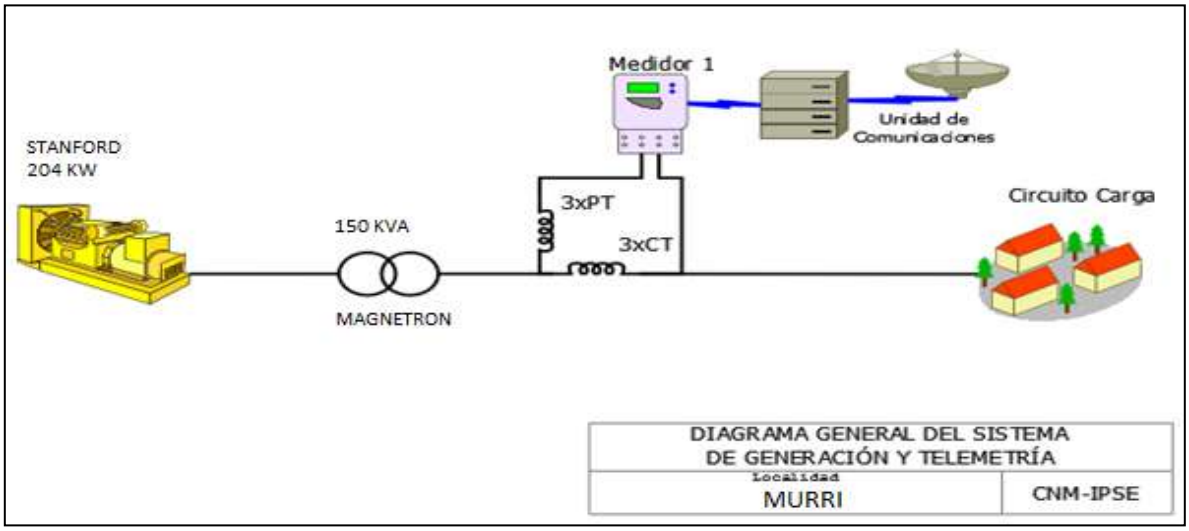

Esta localidad sin información, porque actualmente están prestando el servicio con los grupos electrógenos antiguos de las localidades Bajo Murri y Playa Murri, debido a que el grupo electrógeno que genera para ambas localidades se encuentra dañado. Por lo anterior el sistema de telemetria se encuentra apagado.

6. SAN ANTONIO DE PADUA (VIGÍA DEL FUERTE - ANTIOQUIA)

Esta localidad pertenece al municipio de Vigía del Fuerte, departamento de Antioquia con total de 274 usuarios.[1]

6.1 Descripción del Sitio

La localidad cuenta con una central de generación que está conformada por la siguiente infraestructura:

Tabla 15 Infraestructura de la Localidad.

GRUPO ELECTRÓGENO			
ITEM	**MARCA**	**CAPACIDAD**	**ESTADO**
1	CUMMINS	110 kW	EN OPERACIÓN
TRANSFORMADORES			
ITEM	**CAPACIDAD**		**ESTADO**
1	75 kVA		EN OPERACIÓN

Gráfica 27 Diagrama de Conexión de la Localidad.

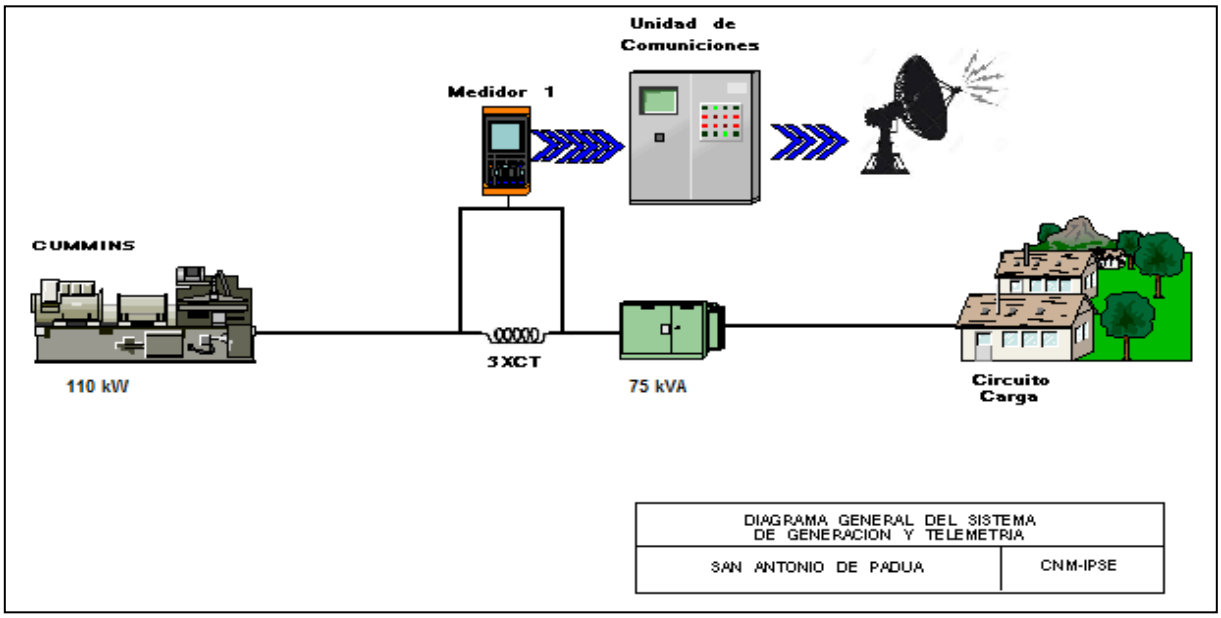

Localidad sin información por daño en el sistema de telemetría, cuentan con servicio de energía de 6 pm a 11pm.

[1] Fuente: http://reportes.sui.gov.co/ - Sistema Único de Información SUI - Año 2020.

7. VEGAEZ (VIGÍA DEL FUERTE - ANTIOQUIA)

Esta localidad pertenece al municipio de Vigía del Fuerte, departamento de Antioquia y la central de generación del rio Arquía suministra energía a las localidades de Vegaéz 244 , Belén 76 y Isleta 76 con total de 396 usuarios.[1]

7.1 Descripción del Sitio

La localidad cuenta con una central de generación que está conformada por la siguiente infraestructura:

Tabla 18 Infraestructura de la Localidad.

GRUPO ELECTRÓGENO			
ITEM	**MARCA**	**CAPACIDAD**	**ESTADO**
1	CUMMINS	185 kW	EN OPERACIÓN
TRANSFORMADORES			
ITEM	**CAPACIDAD**		**ESTADO**
1	150 kVA		EN OPERACIÓN

Gráfica 33 Diagrama de Conexión de la Localidad.

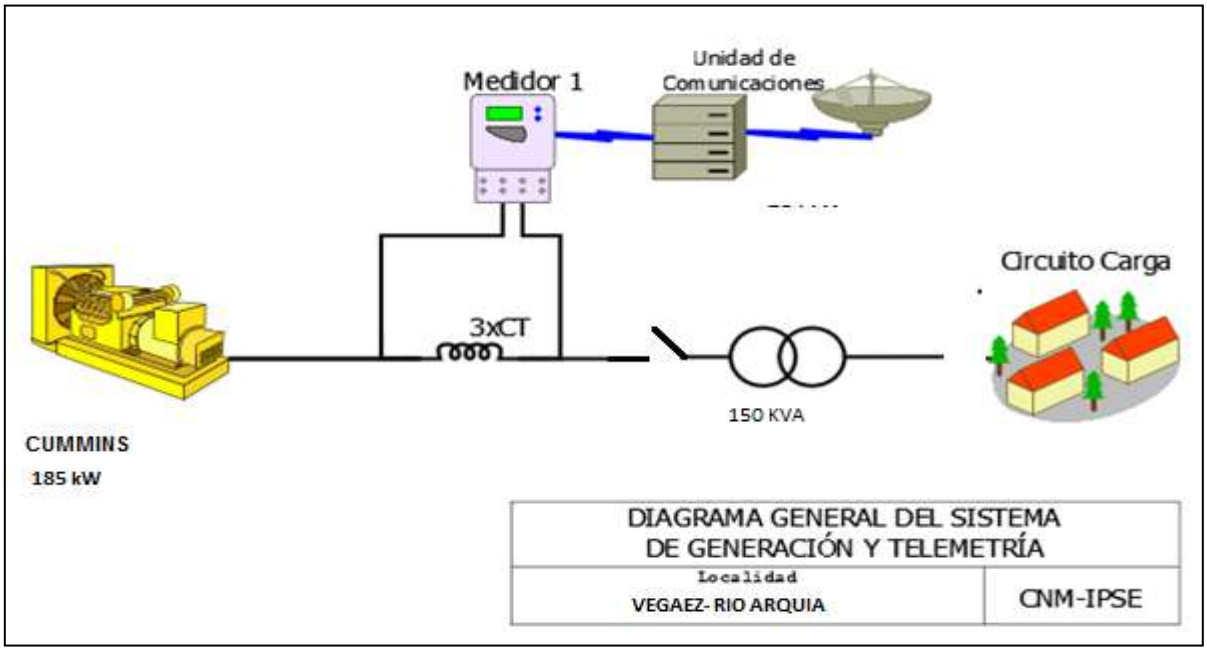

[1] Fuente: http://reportes.sui.gov.co/ - Sistema Único de Información SUI - Año 2020

7.2 Energía

El consumo de energía eléctrica para esta localidad en *Febrero* de 2022, se presenta en la siguiente tabla, donde se encuentran los valores acumulados diarios de la energía activa (kWh), reactiva (kVARh), aparente (kVAh) y del factor de potencia (p.u).

Tabla 19 Energía Activa, Reactiva, Aparente y Factor de Potencia.

VEGAEZ (VIGÍA DEL FUERTE - ANTIOQUIA)				
Fecha	**Energía Activa (kWh)**	**Energía Reactiva (kVARh)**	**Energía Aparente (kVAh)**	**Factor de Potencia (p.u)**
Febrero 1, Martes	112	11	112,71	0,99
Febrero 2, Miércoles	0	0	0,00	
Febrero 3, Jueves	0	0	0,00	
Febrero 4, Viernes	0	0	0,00	
Febrero 5, Sábado	0	0	0,00	
Febrero 6, Domingo	0	0	0,00	
Febrero 7, Lunes	0	0	0,00	
Febrero 8, Martes	0	0	0,00	
Febrero 9, Miércoles	132	17	133,50	0,99
Febrero 10, Jueves	132	15	132,37	0,99
Febrero 11, Viernes	119	12	119,16	1,00
Febrero 12, Sábado	144	12	144,57	1,00
Febrero 13, Domingo	83	6	83,18	1,00
Febrero 14, Lunes	121	9	121,35	1,00
Febrero 15, Martes	90	5	90,52	1,00
Febrero 16, Miércoles	124	11	124,60	1,00
Febrero 17, Jueves	132	10	132,29	1,00
Febrero 18, Viernes	146	14	146,64	1,00
Febrero 19, Sábado	154	16	155,27	0,99
Febrero 20, Domingo	138	13	138,41	1,00
Febrero 21, Lunes	154	16	155,16	0,99
Febrero 22, Martes	120	10	120,38	1,00
Febrero 23, Miércoles	138	13	138,53	1,00
Febrero 24, Jueves	162	19	163,18	0,99
Febrero 25, Viernes	120	14	120,79	0,99
Febrero 26, Sábado	167	26	169,06	0,99
Febrero 27, Domingo	138	12	138,72	1,00
Febrero 28, Lunes	126	10	126,88	1,00
TOTAL	**2.753**	**272**	**2.766,72**	**1,00**

El factor de potencia promedio fue 1,00.

Con referencia a Febrero de 2021 (4.809 kWh), se presentó un caída en la demanda de energía eléctrica del 42,75%. Este comportamiento es debido a que del 2 a 8 de febrero no se prestó el suministro de energía.

Gráfica 34 Energía Activa, Reactiva y Factor de Potencia – VEGAEZ (VIGÍA DEL FUERTE - ANTIOQUIA).

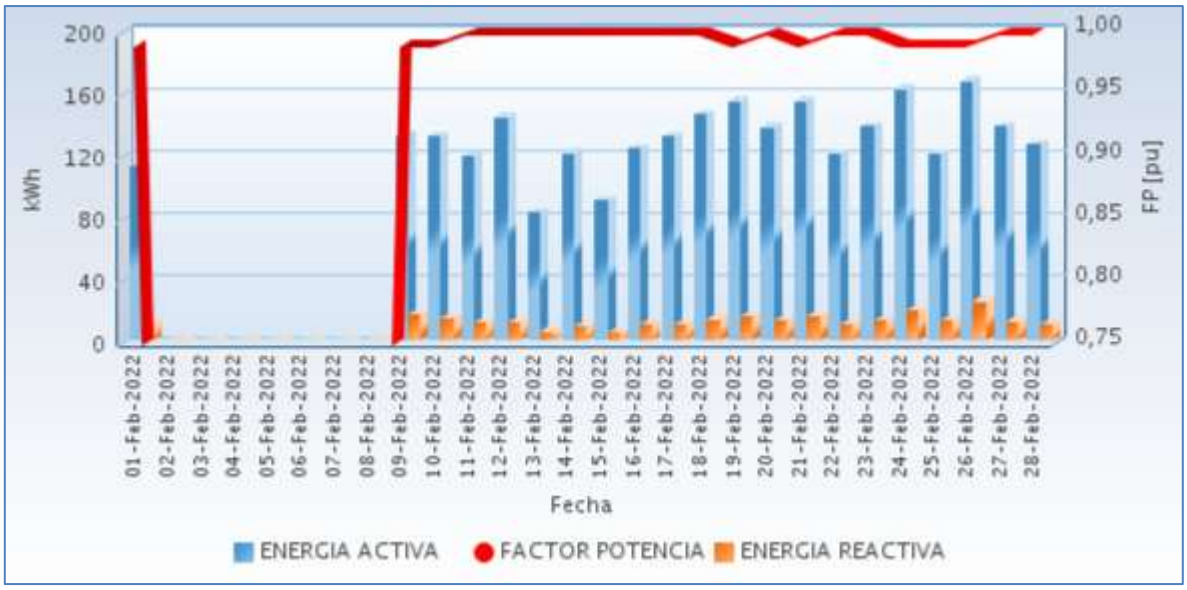

Fuente CNM

7.3 Potencia

En la siguiente gráfica se presenta el comportamiento diario de la potencia para este mes.

Gráfica 35 Comportamiento Diario de la Potencia.

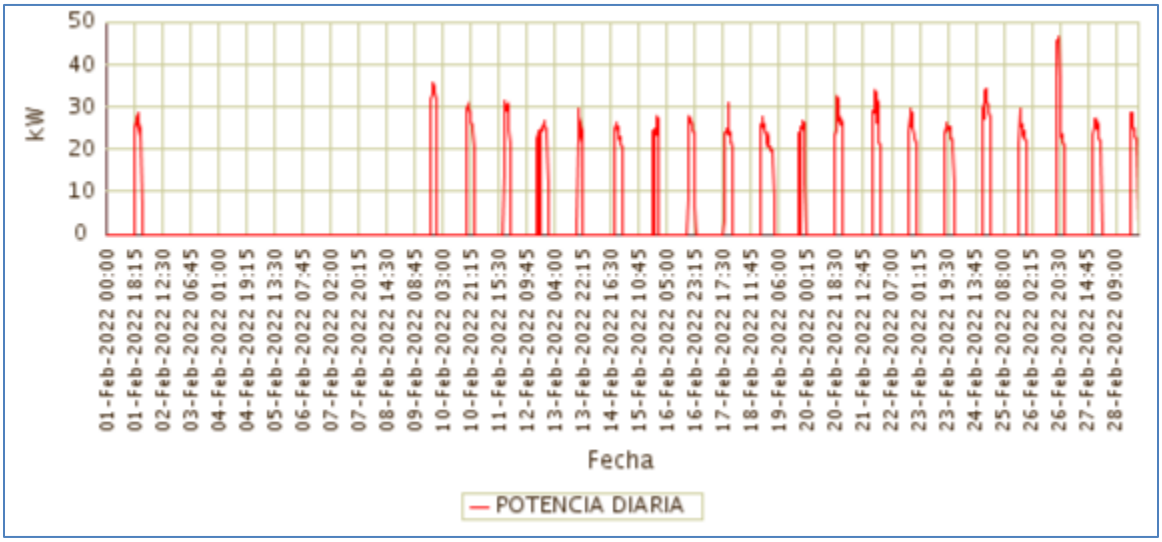

Fuente CNM

7.4 Potencia Máxima

La potencia máxima fue de 46,62kW, se presentó el Sábado 26 de Febrero a las 19:45 horas. Respecto a la potencia máxima de Febrero de 2021 (44,48kW), tuvo una variación de 4,82%.

En la siguiente grafica se presenta la potencia máxima diaria registrada para este mes.

Gráfica 36 Potencia Máxima Diaria-VEGAEZ (VIGÍA DEL FUERTE - ANTIOQUIA).

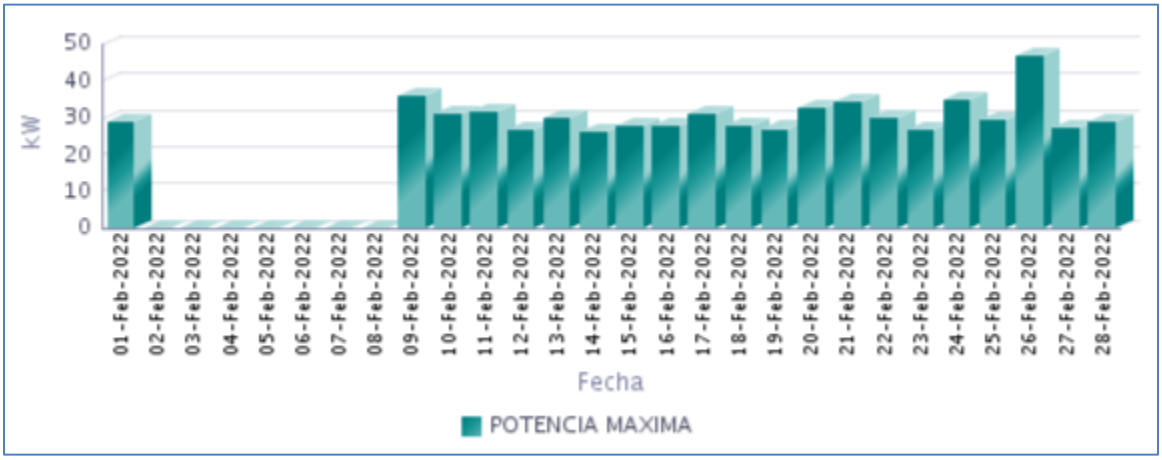

Fuente CNM

7.5 Horas de Prestación del Servicio

En Febrero, se prestó el servicio de energía eléctrica en la localidad, un promedio diario de 4 Horas 1 Minutos, como se presenta en la siguiente gráfica.

Gráfica 37 Horas Efectivas de Prestación del Servicio - VEGAEZ (VIGÍA DEL FUERTE - ANTIOQUIA),

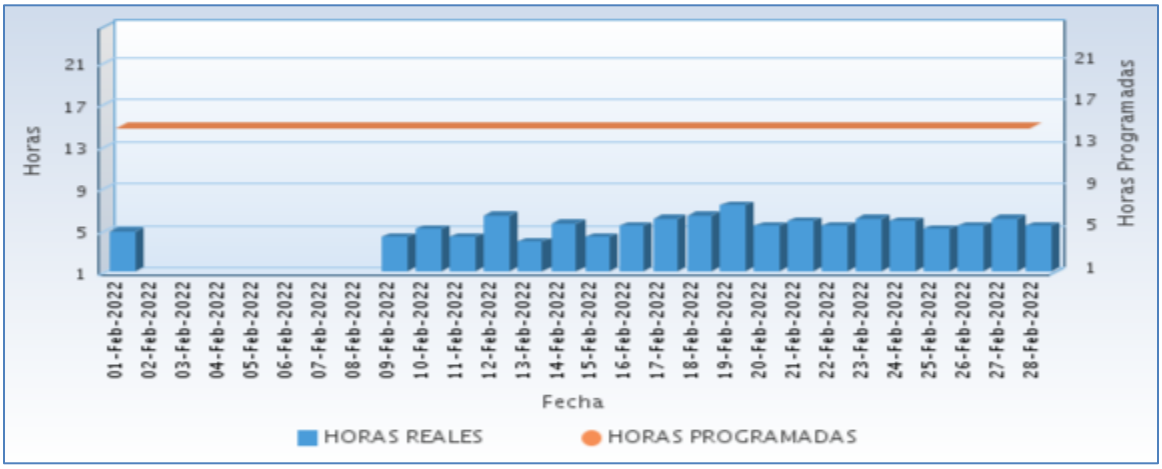

Fuente CNM

A continuación se relaciona las horas promedio por día de la prestación del servicio de energía:

Tabla 20 Horas promedio por día prestación del servicio de energía

VEGAEZ (VIGÍA DEL FUERTE - ANTIOQUIA) Febrero 2022	
DIA	**Horas de servicio promedio en el día [hh:mm]**
01-Feb-2022	4 Horas 45 Minutos
02-Feb-2022	0 Horas 0 Minutos
03-Feb-2022	0 Horas 0 Minutos
04-Feb-2022	0 Horas 0 Minutos
05-Feb-2022	0 Horas 0 Minutos
06-Feb-2022	0 Horas 0 Minutos
07-Feb-2022	0 Horas 0 Minutos
08-Feb-2022	0 Horas 0 Minutos
09-Feb-2022	4 Horas 15 Minutos
10-Feb-2022	5 Horas 0 Minutos
11-Feb-2022	4 Horas 15 Minutos
12-Feb-2022	6 Horas 15 Minutos
13-Feb-2022	3 Horas 45 Minutos
14-Feb-2022	5 Horas 30 Minutos
15-Feb-2022	4 Horas 15 Minutos
16-Feb-2022	5 Horas 15 Minutos
17-Feb-2022	6 Horas 0 Minutos
18-Feb-2022	6 Horas 15 Minutos
19-Feb-2022	7 Horas 15 Minutos
20-Feb-2022	5 Horas 15 Minutos
21-Feb-2022	5 Horas 45 Minutos
22-Feb-2022	5 Horas 15 Minutos
23-Feb-2022	6 Horas 0 Minutos
24-Feb-2022	5 Horas 45 Minutos
25-Feb-2022	5 Horas 0 Minutos
26-Feb-2022	5 Horas 15 Minutos
27-Feb-2022	6 Horas 0 Minutos
28-Feb-2022	5 Horas 15 Minutos

Fuente CNM

7.6 Curvas de Carga

En la siguiente gráfica, se presenta el comportamiento de la carga promedio para cada día de la semana en el mes.

Gráfica 38 Curva de Carga Promedio Diaria Mensual

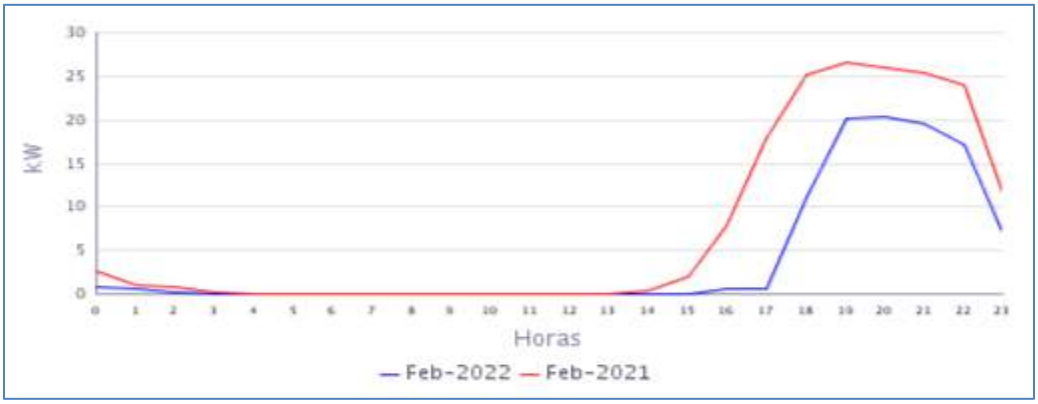

Fuente CNM

En la gráfica anterior se comparan las curvas de carga promedio diarias de Feb-2021 y del Feb-2022, presentándose una caída en la demanda de 42,75%

ARCHIPIÉLAGO DE SAN ANDRÉS

8. PROVIDENCIA (PROVIDENCIA - ARCHIPIÉLAGO DE SAN ANDRÉS)

La isla de Providencia está ubicada en el departamento Archipiélago de San Andrés, Providencia y Santa Catalina, con una población, según el censo de 2018 y su proyección al año 2020, de 6.259 habitantes de los cuales 3.546 están ubicados en la cabecera municipal y 2.713 en las áreas rurales del municipio. El número de usuarios es de 2.427.[1]

8.1 Descripción del Sitio

La localidad cuenta con una central de generación que está conformada por la siguiente infraestructura:

Tabla 21 Infraestructura de la Localidad.

GRUPO ELECTRÓGENO			
ITEM	**MARCA**	**CAPACIDAD**	**ESTADO**
1	EMD 1	937 kW	DISPONIBLE
2	EMD 2	1400 kW	DISPONIBLE
3	EMD 3	1400 kW	DISPONIBLE
4	CUMMINS	745 kW	DISPONIBLE
5	HYUNDAI	33 kW(41 kVA)	DISPONIBLE

Gráfica 39 Diagrama de Conexión de la Localidad.

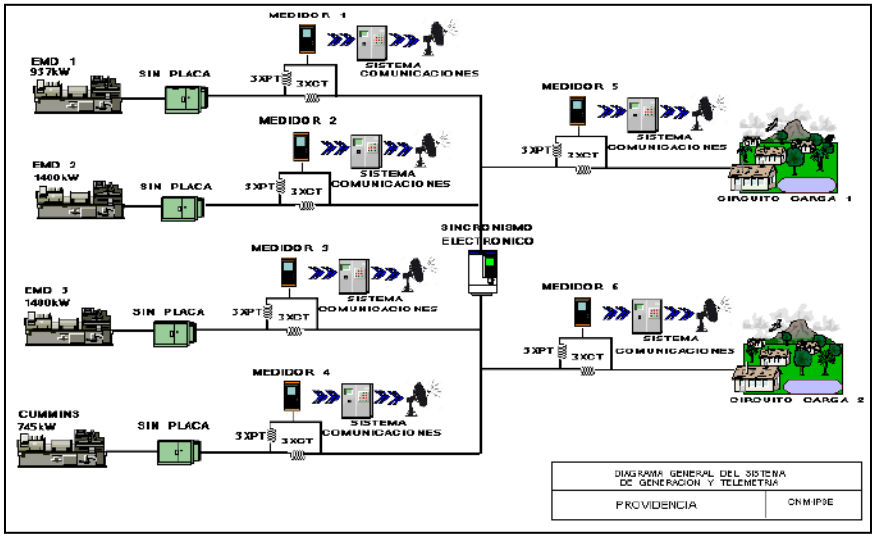

[1] Fuente: http://www.dane.gov.co/Información derivada del Censo Nacional de Población y Vivienda (CNPV) 2018.'Retroproyecciones y Proyecciones de población a nivel municipal por área, sexo y edad simple. Periodo 1985- 2035

8.2 Energía

El consumo de energía eléctrica para esta localidad en *Febrero* de 2022, se presenta en la siguiente tabla, donde se encuentran los valores acumulados diarios de la energía activa (kWh), reactiva (kVARh), aparente (kVAh) y del factor de potencia (p.u).

Tabla 22 Energía Activa, Reactiva, Aparente y Factor de Potencia.

PROVIDENCIA (PROVIDENCIA - ARCHIPIÉLAGO DE SAN ANDRÉS)				
Fecha	**Energía Activa (kWh)**	**Energía Reactiva (kVARh)**	**Energía Aparente (kVAh)**	**Factor de Potencia (p.u)**
Febrero 1, Martes	29.264	7.941	30.322,24	0,97
Febrero 2, Miércoles	31.555	8.501	32.680,52	0,97
Febrero 3, Jueves	32.181	8.515	33.288,60	0,97
Febrero 4, Viernes	32.232	8.573	33.352,16	0,97
Febrero 5, Sábado	31.829	8.513	32.947,51	0,97
Febrero 6, Domingo	31.096	8.212	32.162,17	0,97
Febrero 7, Lunes	31.305	8.332	32.394,75	0,97
Febrero 8, Martes	30.777	8.178	31.844,78	0,97
Febrero 9, Miércoles	32.158	8.581	33.283,30	0,97
Febrero 10, Jueves	32.537	8.561	33.644,47	0,97
Febrero 11, Viernes	33.068	8.769	34.211,50	0,97
Febrero 12, Sábado	32.863	8.638	33.979,30	0,97
Febrero 13, Domingo	33.084	8.496	34.157,86	0,97
Febrero 14, Lunes	32.403	8.508	33.501,32	0,97
Febrero 15, Martes	31.815	8.302	32.880,70	0,97
Febrero 16, Miércoles	33.028	8.504	34.105,27	0,97
Febrero 17, Jueves	33.983	8.691	35.076,27	0,97
Febrero 18, Viernes	33.582	8.708	34.692,54	0,97
Febrero 19, Sábado	32.810	8.641	33.928,74	0,97
Febrero 20, Domingo	33.247	8.536	34.325,65	0,97
Febrero 21, Lunes	33.078	8.480	34.147,63	0,97
Febrero 22, Martes	32.005	8.272	33.056,11	0,97
Febrero 23, Miércoles	32.509	8.437	33.585,76	0,97
Febrero 24, Jueves	31.293	8.156	32.338,04	0,97
Febrero 25, Viernes	32.599	8.450	33.676,75	0,97
Febrero 26, Sábado	32.283	8.542	33.394,50	0,97
Febrero 27, Domingo	32.379	8.302	33.426,03	0,97
Febrero 28, Lunes	32.508	8.388	33.573,00	0,97
TOTAL	**903.471**	**236.728**	**933.970,16**	**0,97**

El factor de potencia promedio fue 0,97.

Gráfica 40 Energía Activa, Reactiva y Factor de Potencia – PROVIDENCIA (PROVIDENCIA - ARCHIPIÉLAGO DE SAN ANDRÉS).

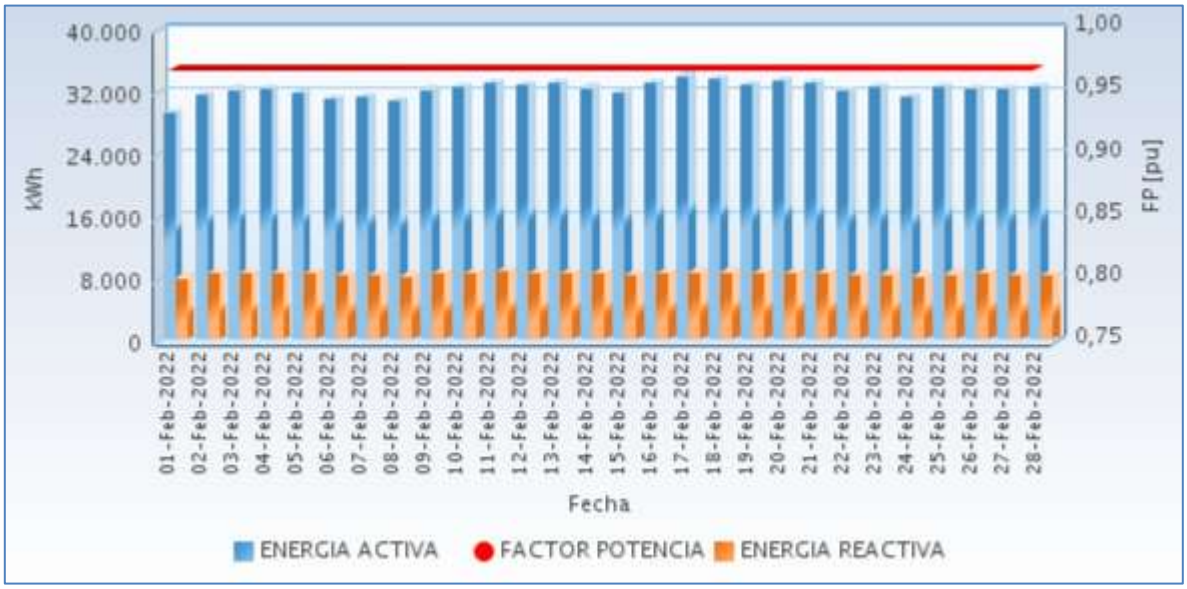

Fuente CNM

En la siguiente gráfica se presenta el acumulado mensual de la energía entregada por cada circuito en la localidad.

Gráfica 41 Energía Diaria Entregada en Circuitos de Distribución.

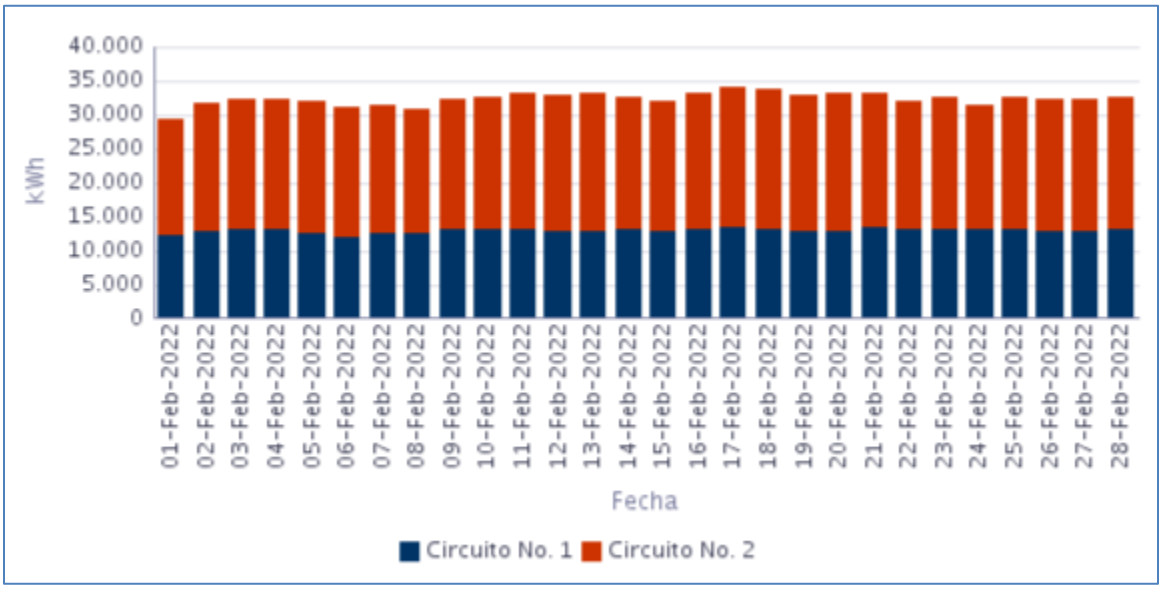

Fuente CNM

8.3 Potencia

En la siguiente gráfica se presenta el comportamiento diario de la potencia para este mes.

Gráfica 42 Comportamiento Diario de la Potencia.

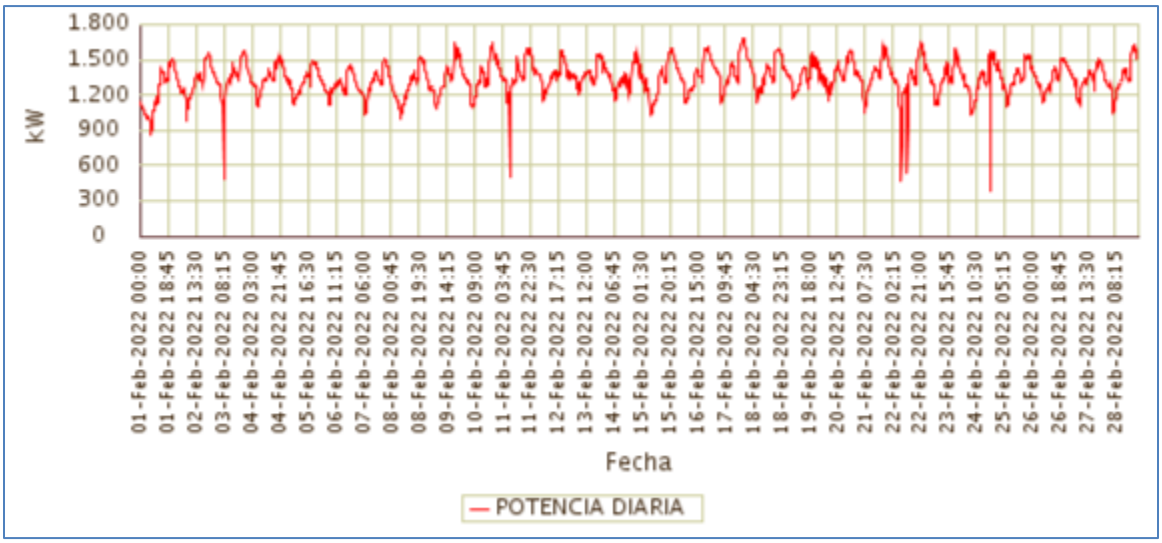

Fuente CNM

8.4 Potencia Máxima

La potencia máxima fue de 1.679,16kW, se presentó el Jueves 17 de Febrero a las 21:30 horas.
En la siguiente grafica se presenta la potencia máxima diaria registrada para este mes.

Gráfica 43 Potencia Máxima Diaria-PROVIDENCIA (PROVIDENCIA - ARCHIPIÉLAGO DE SAN ANDRÉS).

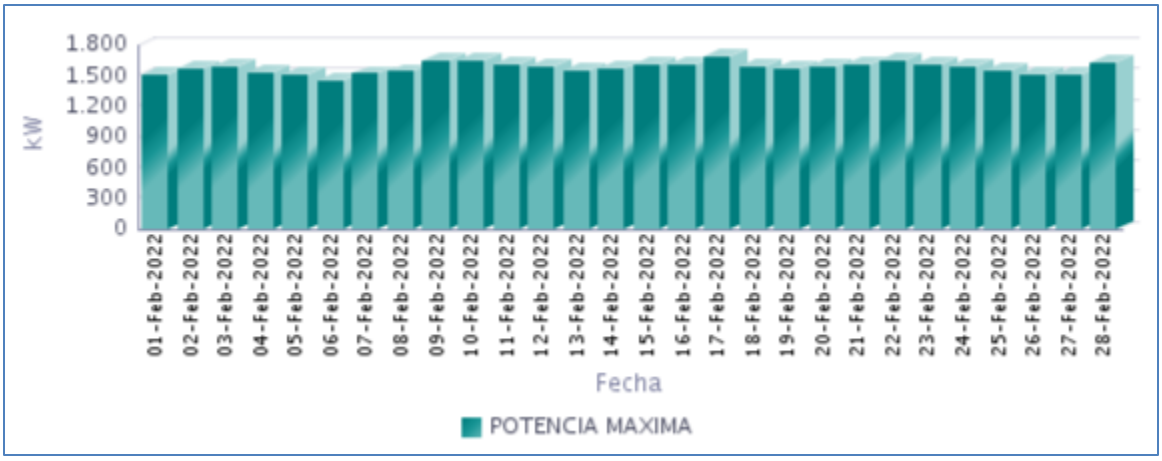

Fuente CNM

8.5 Horas de Prestación del Servicio

En Febrero, se prestó el servicio de energía eléctrica en la localidad, un promedio diario de 24 Horas, como se presenta en la siguiente gráfica.

Gráfica 44 Horas Efectivas de Prestación del Servicio - PROVIDENCIA (PROVIDENCIA - ARCHIPIÉLAGO DE SAN ANDRÉS),

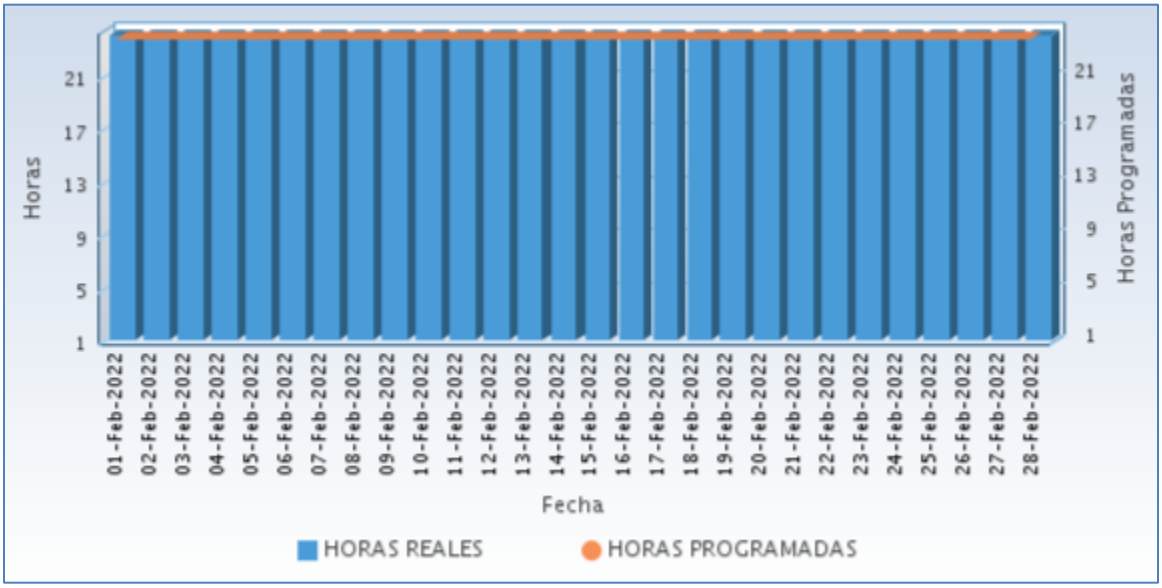

Fuente CNM

A continuación se relaciona las horas promedio por día de la prestación del servicio de energía:

Tabla 23 Horas promedio por día prestación del servicio de energía

PROVIDENCIA (PROVIDENCIA - ARCHIPIÉLAGO DE SAN ANDRÉS) Febrero 2022	
DIA	**Horas de servicio promedio en el día [hh:mm]**
01-Feb-2022	24 Horas
02-Feb-2022	24 Horas
03-Feb-2022	24 Horas
04-Feb-2022	24 Horas
05-Feb-2022	24 Horas
06-Feb-2022	24 Horas
07-Feb-2022	24 Horas
08-Feb-2022	24 Horas
09-Feb-2022	24 Horas
10-Feb-2022	24 Horas
11-Feb-2022	24 Horas
12-Feb-2022	24 Horas
13-Feb-2022	24 Horas
14-Feb-2022	24 Horas
15-Feb-2022	24 Horas

PROVIDENCIA (PROVIDENCIA - ARCHIPIÉLAGO DE SAN ANDRÉS) Febrero 2022	
DIA	**Horas de servicio promedio en el día [hh:mm]**
16-Feb-2022	24 Horas
17-Feb-2022	24 Horas
18-Feb-2022	24 Horas
19-Feb-2022	24 Horas
20-Feb-2022	24 Horas
21-Feb-2022	24 Horas
22-Feb-2022	24 Horas
23-Feb-2022	24 Horas
24-Feb-2022	24 Horas
25-Feb-2022	24 Horas
26-Feb-2022	24 Horas
27-Feb-2022	24 Horas
28-Feb-2022	24 Horas

Fuente CNM

8.6 Curvas de Carga

En la siguiente gráfica, se presenta el comportamiento de la carga promedio para cada día de la semana en el mes.

Gráfica 45 Curva de Carga Promedio Diaria Mensual

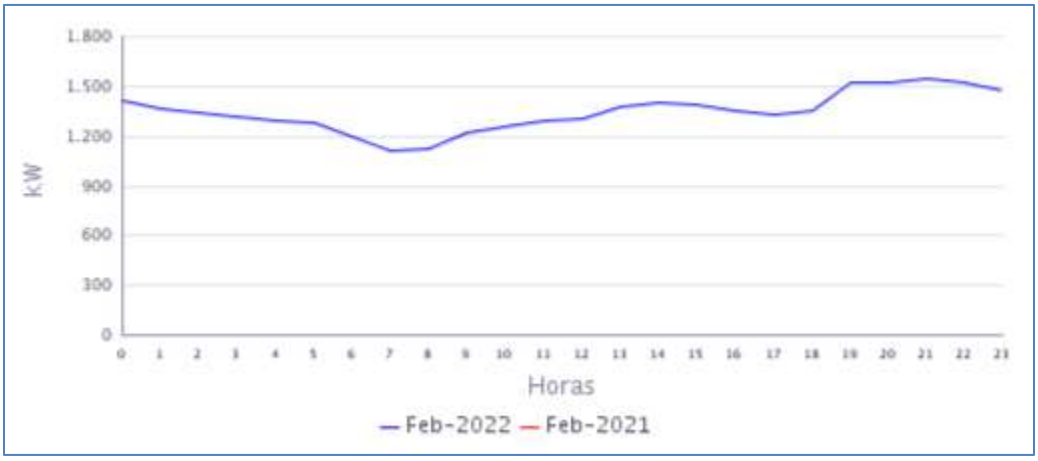

Fuente CNM

En la gráfica anterior se muestra la curva de carga promedio diaria de Feb-2022.

9. SAN ANDRÉS (SAN ANDRÉS - ARCHIPIÉLAGO DE SAN ANDRÉS)

El municipio de San Andrés está ubicado en el departamento Archipiélago de San Andrés, Providencia y Santa Catalina, con una población según el censo del DANE de 2018 y su proyección de 2020 de 57.433 habitantes, de los cuales 42.024 habitantes se ubican en la cabecera municipal y 15.433 en las áreas rurales del municipio. El número de usuarios es de 21.006.[1]

9.1 Descripción del Sitio

La localidad cuenta con una central de generación que está conformada por la siguiente infraestructura:

Tabla 24 Infraestructura de la Localidad.

GRUPO ELECTRÓGENO			
ITEM	**MARCA**	**CAPACIDAD**	**ESTADO**
1	MB1	9600 kW	EN OPERACIÓN
2	MB2	9600 kW	EN OPERACIÓN
3	EMD 9	2865 kW	EN OPERACIÓN
4	EMD 10	2865 kW	EN OPERACIÓN
5	EMD 11	2865 kW	EN OPERACIÓN
6	EMD 12	2865 kW	EN OPERACIÓN
7	EMD 13	2865 kW	EN OPERACIÓN
8	EMD 14	2865 kW	EN OPERACIÓN
9	EMD1	2200 kW	EN RESERVA
10	EMD2	2200 kW	EN RESERVA
11	EMD3	2200 kW	EN RESERVA
12	EMD4	2500 kW	EN RESERVA
13	EMD5	2500 kW	EN RESERVA
14	EMD6	2500 kW	EN RESERVA
15	EMD7	2100 kW	EN RESERVA
16	EMD8	2500 kW	EN RESERVA
17	MAN 1	14300 kW	EN OPERACIÓN
18	MAN 2	14300 kW	EN OPERACIÓN
19	PER*	1950 kW	EN OPERACIÓN

* Servicios auxiliares

Gráfica 46 Diagrama de Conexión de la Localidad.

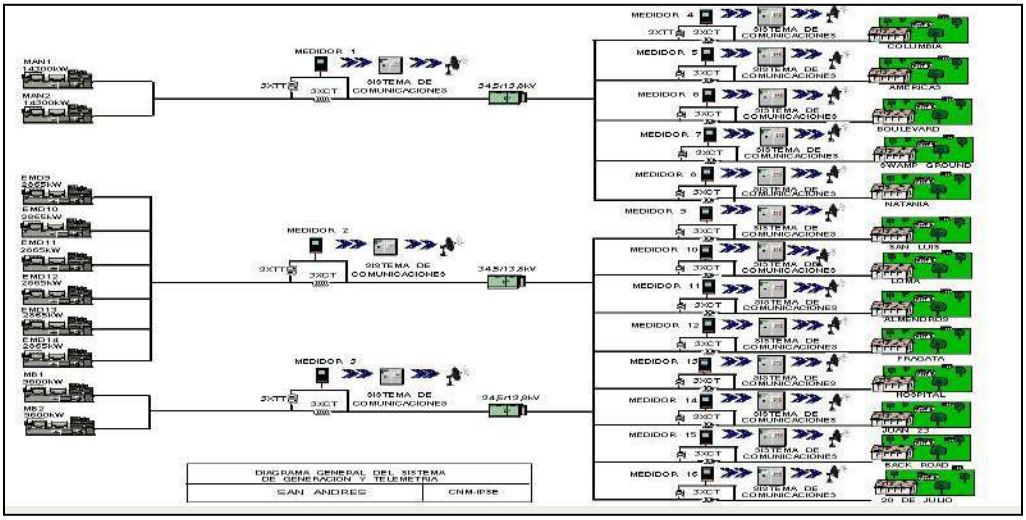

[1] Fuente: http://www.dane.gov.co/Información derivada del Censo Nacional de Población y Vivienda (CNPV) 2018.'Retroproyecciones y Proyecciones de población a nivel municipal por área, sexo y edad simple. Periodo 1985- 2035.

9.2 Energía

El consumo de energía eléctrica para esta localidad en *Febrero* de 2022, se presenta en la siguiente tabla, donde se encuentran los valores acumulados diarios de la energía activa (kWh), reactiva (kVARh), aparente (kVAh) y del factor de potencia (p.u).

Tabla 25 Energía Activa, Reactiva, Aparente y Factor de Potencia.

SAN ANDRÉS (SAN ANDRÉS - ARCHIPIÉLAGO DE SAN ANDRÉS)				
Fecha	**Energía Activa (kWh)**	**Energía Reactiva (kVARh)**	**Energía Aparente (kVAh)**	**Factor de Potencia (p.u)**
Febrero 1, Martes	521.611	144.641	541.294,40	0,96
Febrero 2, Miércoles	545.923	150.752	566.355,16	0,96
Febrero 3, Jueves	556.151	151.640	576.453,38	0,96
Febrero 4, Viernes	552.914	150.583	573.052,34	0,96
Febrero 5, Sábado	522.264	146.609	542.451,84	0,96
Febrero 6, Domingo	500.236	143.442	520.395,48	0,96
Febrero 7, Lunes	534.924	148.947	555.273,70	0,96
Febrero 8, Martes	534.078	148.797	554.418,49	0,96
Febrero 9, Miércoles	542.377	149.181	562.519,11	0,96
Febrero 10, Jueves	560.978	152.009	581.208,39	0,97
Febrero 11, Viernes	570.221	155.997	591.174,56	0,96
Febrero 12, Sábado	557.693	153.626	578.465,60	0,96
Febrero 13, Domingo	530.340	148.099	550.630,61	0,96
Febrero 14, Lunes	565.720	153.137	586.080,04	0,97
Febrero 15, Martes	556.172	151.177	576.352,23	0,96
Febrero 16, Miércoles	559.903	153.936	580.678,37	0,96
Febrero 17, Jueves	570.931	154.576	591.486,49	0,97
Febrero 18, Viernes	576.942	156.253	597.726,29	0,97
Febrero 19, Sábado	543.239	152.566	564.255,73	0,96
Febrero 20, Domingo	515.264	146.613	535.716,66	0,96
Febrero 21, Lunes	555.085	153.515	575.921,66	0,96
Febrero 22, Martes	553.012	150.593	573.149,83	0,96
Febrero 23, Miércoles	558.469	153.416	579.158,16	0,96
Febrero 24, Jueves	557.970	153.345	578.658,42	0,96
Febrero 25, Viernes	547.926	150.024	568.093,07	0,96
Febrero 26, Sábado	539.684	149.737	560.071,63	0,96
Febrero 27, Domingo	502.790	142.893	522.701,14	0,96
Febrero 28, Lunes	539.296	147.150	559.011,29	0,96
TOTAL	**15.272.113**	**4.213.256**	**15.842.631,26**	**0,96**

El factor de potencia promedio fue 0,96.

Con referencia a Febrero de 2021 (13.481.850 kWh), se presentó un crecimiento en la demanda de energía eléctrica del 13,28%.

Gráfica 47 Energía Activa, Reactiva y Factor de Potencia – SAN ANDRÉS (SAN ANDRÉS - ARCHIPIÉLAGO DE SAN ANDRÉS).

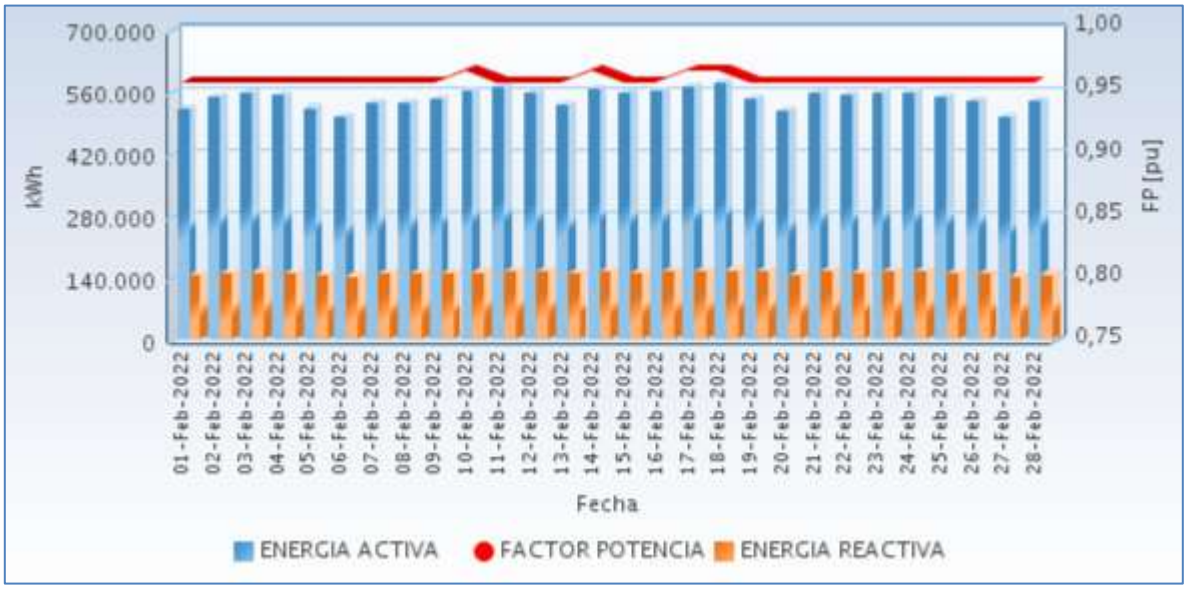

Fuente CNM

En la siguiente gráfica se presenta el acumulado mensual de la energía entregada por cada circuito en la localidad.

Gráfica 48 Energía Diaria Entregada en Circuitos de Distribución.

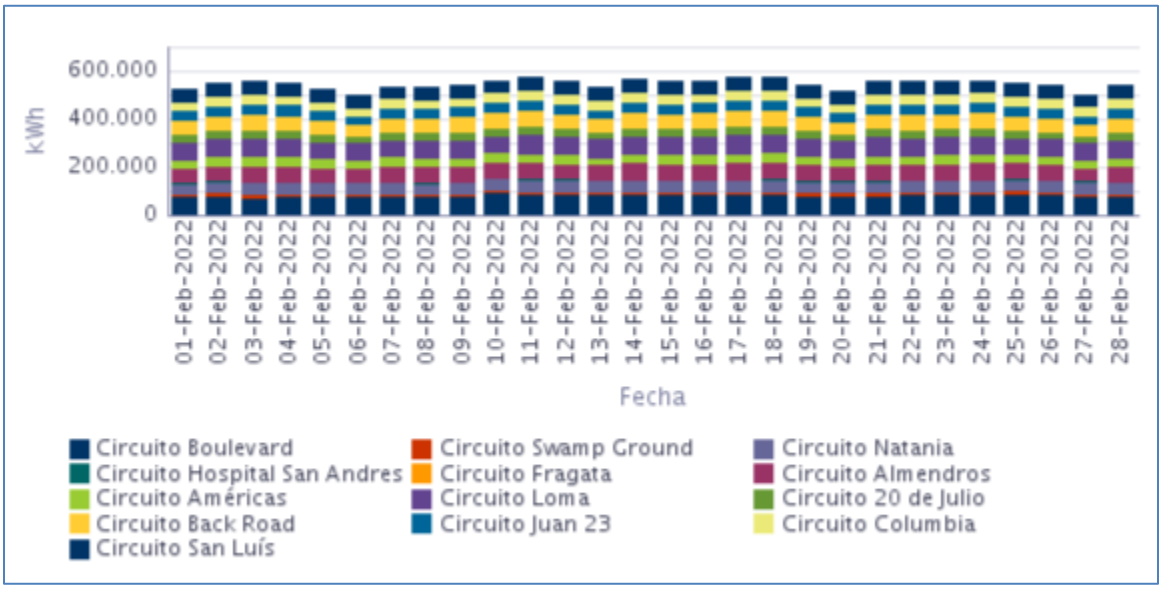

Fuente CNM

9.3 Potencia

En la siguiente gráfica se presenta el comportamiento diario de la potencia para este mes.

Gráfica 49 Comportamiento Diario de la Potencia.

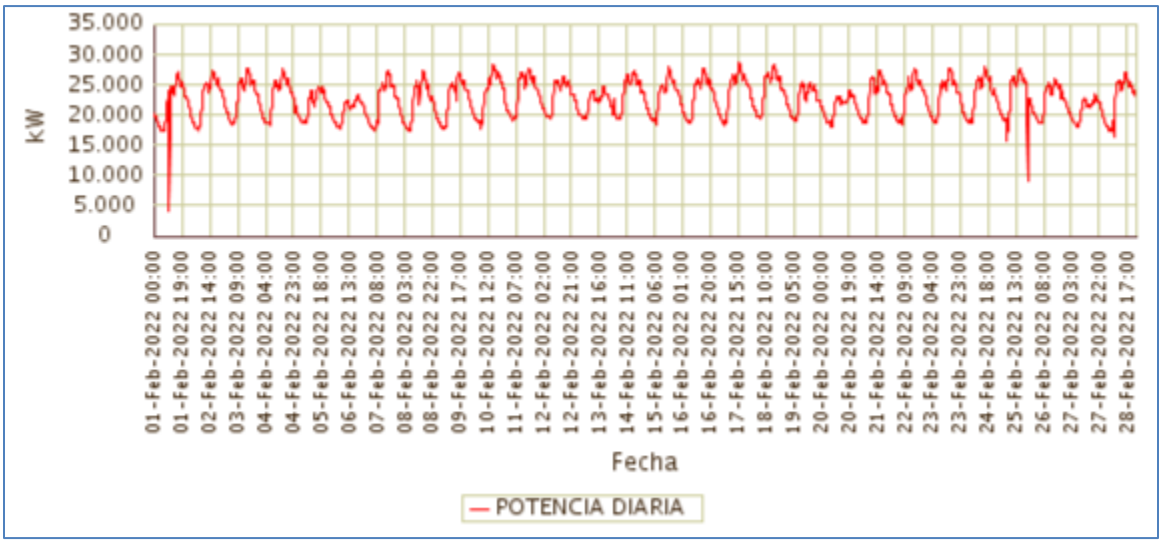

Fuente CNM

9.4 Potencia Máxima

La potencia máxima fue de 28.710,91kW, se presentó el Jueves 17 de Febrero a las 15:45 horas. Respecto a la potencia máxima de Febrero de 2021 (24.602,67kW), tuvo una variación de 16,70%.

En la siguiente grafica se presenta la potencia máxima diaria registrada para este mes.

Gráfica 50 Potencia Máxima Diaria-SAN ANDRÉS (SAN ANDRÉS - ARCHIPIELAGO DE SAN ANDRÉS).

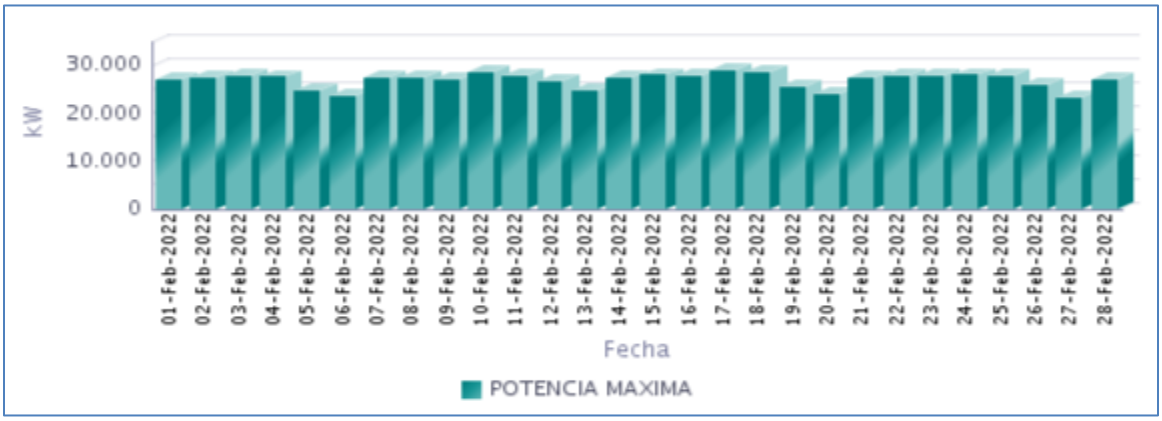

Fuente CNM

9.5 Horas de Prestación del Servicio

En Febrero, se prestó el servicio de energía eléctrica en la localidad, un promedio diario de 24 Horas, como se presenta en la siguiente gráfica.

Gráfica 51 Horas Efectivas de Prestación del Servicio - SAN ANDRÉS (SAN ANDRÉS - ARCHIPIÉLAGO DE SAN ANDRÉS),

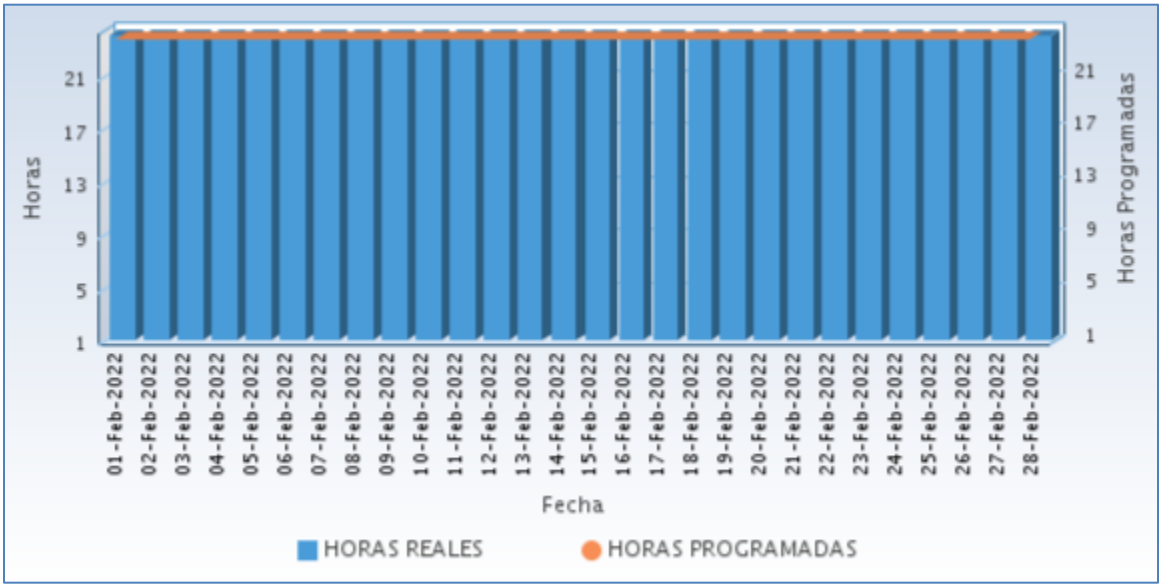

Fuente CNM

A continuación se relaciona las horas promedio por día de la prestación del servicio de energía:

Tabla 26 Horas promedio por día prestación del servicio de energía

SAN ANDRÉS (SAN ANDRÉS - ARCHIPIÉLAGO DE SAN ANDRÉS) Febrero 2022	
DIA	**Horas de servicio promedio en el día [hh:mm]**
01-Feb-2022	24 Horas
02-Feb-2022	24 Horas
03-Feb-2022	24 Horas
04-Feb-2022	24 Horas
05-Feb-2022	24 Horas
06-Feb-2022	24 Horas
07-Feb-2022	24 Horas
08-Feb-2022	24 Horas
09-Feb-2022	24 Horas
10-Feb-2022	24 Horas
11-Feb-2022	24 Horas
12-Feb-2022	24 Horas
13-Feb-2022	24 Horas
14-Feb-2022	24 Horas

SAN ANDRÉS (SAN ANDRÉS - ARCHIPIÉLAGO DE SAN ANDRÉS) Febrero 2022	
DIA	**Horas de servicio promedio en el día [hh:mm]**
15-Feb-2022	24 Horas
16-Feb-2022	24 Horas
17-Feb-2022	24 Horas
18-Feb-2022	24 Horas
19-Feb-2022	24 Horas
20-Feb-2022	24 Horas
21-Feb-2022	24 Horas
22-Feb-2022	24 Horas
23-Feb-2022	24 Horas
24-Feb-2022	24 Horas
25-Feb-2022	24 Horas
26-Feb-2022	24 Horas
27-Feb-2022	24 Horas
28-Feb-2022	24 Horas

Fuente CNM

BOLÍVAR

10. ISLA FUERTE (CARTAGENA - BOLÍVAR)

El corregimiento de Isla Fuerte pertenece al municipio de Cartagena. Isla Fuerte se encuentra ubicada en el costado sur de la plataforma continental del Caribe Colombiano), a 11km del Departamento de Córdoba (punto más cercano), pero la isla permanece bajo jurisdicción del departamento de Bolívar (a 150 km. de Cartagena); comprende un área de 3,25 kilómetros cuadrados.

Esta Localidad cuenta con un total de 431 usuarios residenciales .[1]

10.1 Descripción del Sitio

La central de generación hibrida de Isla Fuerte está conformada por:

Tabla 27 Infraestructura de la Localidad.

GENERACIÓN			
ITEM	**MARCA**	**CAPACIDAD**	**ESTADO**
1	CATERPILLAR	400 kW	EN OPERACIÓN
2	CATERPILLAR	400 kW	EN OPERACIÓN
3	SISTEMA FOTOVOLTAICO	175 kW (pico)	EN OPERACIÓN
3	BATERIAS	432 BATERIAS 3850 Ah 2V	EN OPERACIÓN
TRANSFORMADORES			
ITEM	**CAPACIDAD**		**ESTADO**
1	**300kVA**		EN OPERACIÓN
2	**300kVA**		EN OPERACIÓN

Gráfica 53 Diagrama de Conexión de la Localidad.

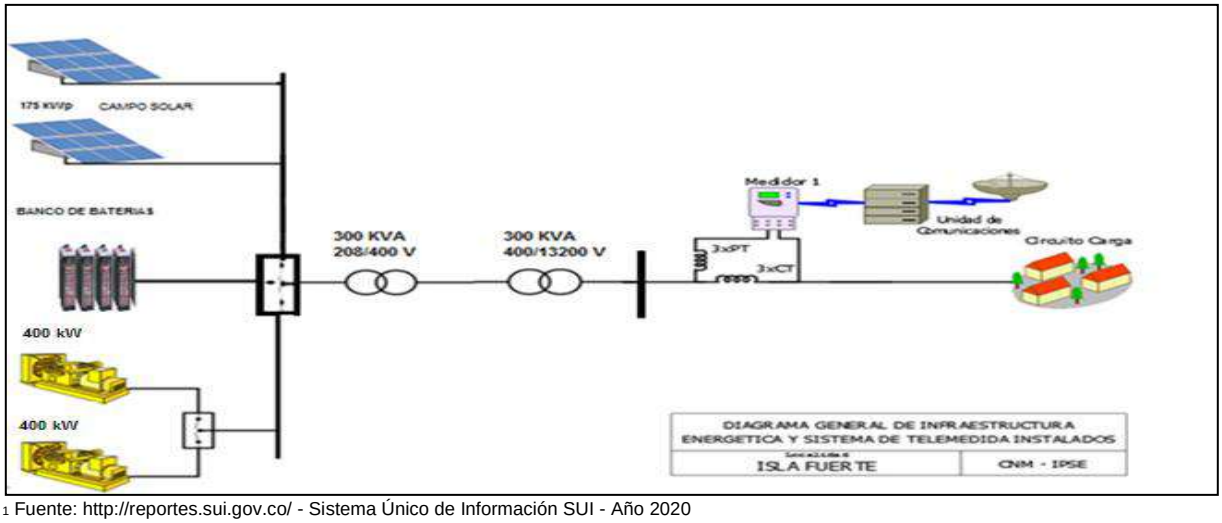

[1] Fuente: http://reportes.sui.gov.co/ - Sistema Único de Información SUI - Año 2020

10.2 Energía

El consumo de energía eléctrica para esta localidad en *Febrero* de 2022, se presenta en la siguiente tabla, donde se encuentran los valores acumulados diarios de la energía activa (kWh), reactiva (kVARh), aparente (kVAh) y del factor de potencia (p.u).

Tabla 28 Energía Activa, Reactiva, Aparente y Factor de Potencia.

ISLA FUERTE (CARTAGENA - BOLÍVAR)				
Fecha	**Energía Activa (kWh)**	**Energía Reactiva (kVARh)**	**Energía Aparente (kVAh)**	**Factor de Potencia (p.u)**
Febrero 1, Martes	659	365	753,07	0,87
Febrero 2, Miércoles	701	392	803,05	0,87
Febrero 3, Jueves	544	297	619,75	0,88
Febrero 4, Viernes	442	237	501,72	0,88
Febrero 5, Sábado	468	259	534,67	0,87
Febrero 6, Domingo	599	321	679,97	0,88
Febrero 7, Lunes	324	180	370,20	0,87
Febrero 8, Martes	454	244	515,14	0,88
Febrero 9, Miércoles	300	160	340,24	0,88
Febrero 10, Jueves	548	287	618,46	0,89
Febrero 11, Viernes	644	353	734,86	0,88
Febrero 12, Sábado	654	359	746,65	0,88
Febrero 13, Domingo	604	332	689,50	0,88
Febrero 14, Lunes	365	202	417,23	0,88
Febrero 15, Martes	421	229	478,82	0,88
Febrero 16, Miércoles	525	277	593,70	0,88
Febrero 17, Jueves	1.342	701	1.514,05	0,89
Febrero 18, Viernes	622	330	704,62	0,88
Febrero 19, Sábado	504	264	568,73	0,89
Febrero 20, Domingo	481	259	546,75	0,88
Febrero 21, Lunes	175	92	197,54	0,88
Febrero 22, Martes	210	111	238,05	0,88
Febrero 23, Miércoles	802	430	909,84	0,88
Febrero 24, Jueves	608	326	690,04	0,88
Febrero 25, Viernes	653	340	735,80	0,89
Febrero 26, Sábado	588	310	664,81	0,88
Febrero 27, Domingo	451	238	510,08	0,88
Febrero 28, Lunes	291	154	329,78	0,88
TOTAL	**14.980**	**8.050**	**17.006,45**	**0,88**

El factor de potencia promedio fue 0,88.

Para este período se presentó un exceso de consumo de energía reactiva de 560,18 kVARh.

Con referencia a Febrero de 2021 (29.571 kWh), se presentó una fuerte caída en la demanda de energía eléctrica del 49,34%.
Este comportamiento es debido a la disminución en las horas de prestación del servicio de energía.

Gráfica 54 Energía Activa, Reactiva y Factor de Potencia – ISLA FUERTE (CARTAGENA - BOLÍVAR).

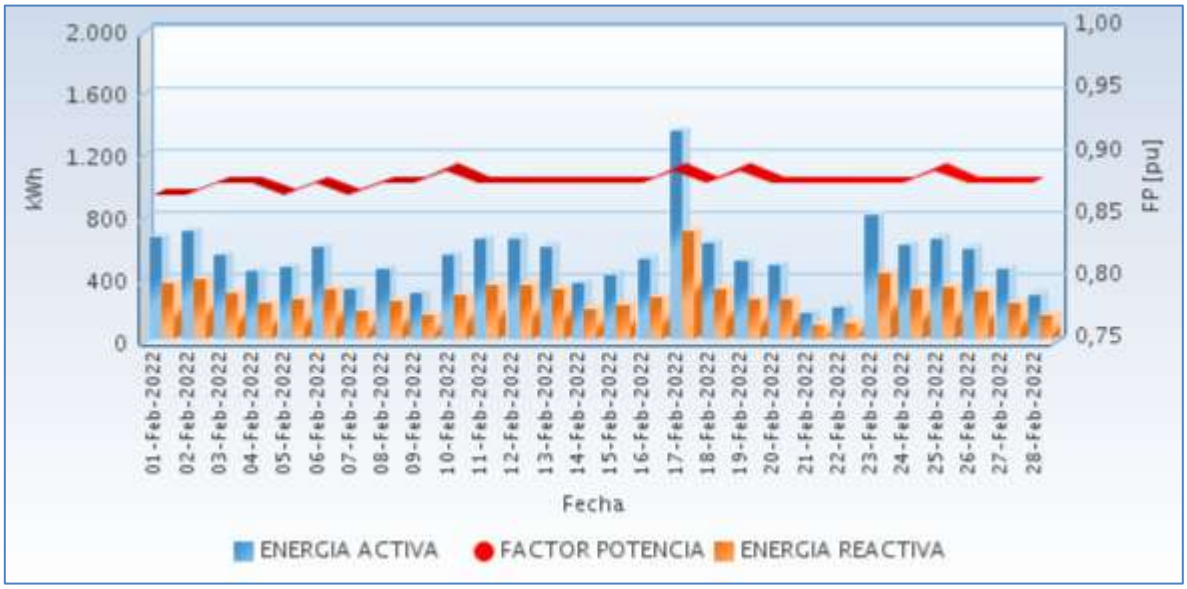

Fuente CNM

10.3 Potencia

En la siguiente gráfica se presenta el comportamiento diario de la potencia para este mes.

Gráfica 55 Comportamiento Diario de la Potencia.

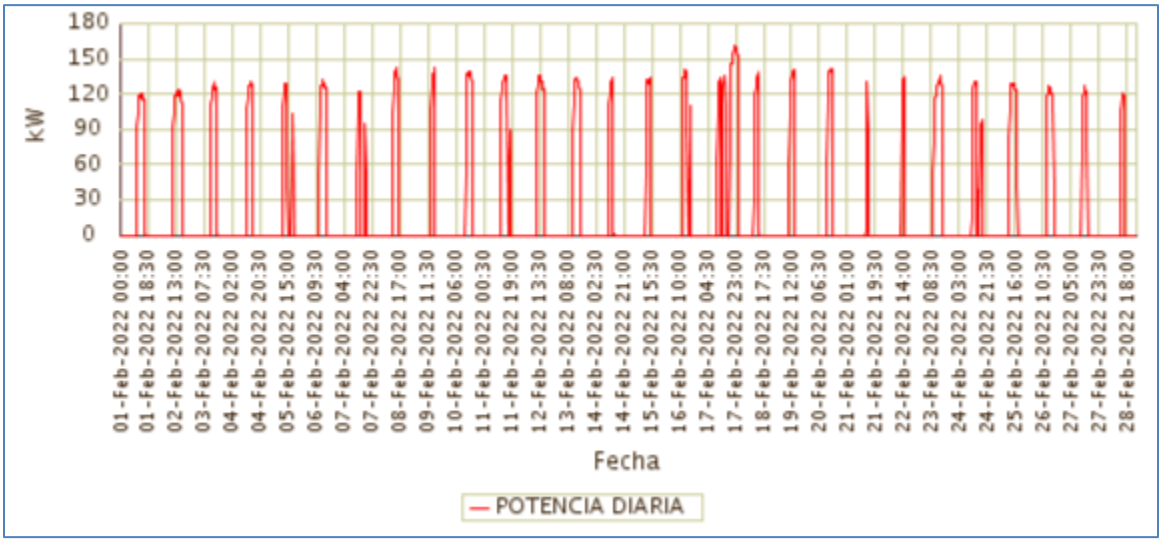

Fuente CNM

10.4 Potencia Máxima

La potencia máxima fue de 160,63kW, se presentó el Jueves 17 de Febrero a las 22:15 horas. Respecto a la potencia máxima de Febrero de 2021 (143,50kW), tuvo una variación

de 11,94%.

En la siguiente grafica se presenta la potencia máxima diaria registrada para este mes.

Gráfica 56 Potencia Máxima Diaria-ISLA FUERTE (CARTAGENA - BOLÍVAR).

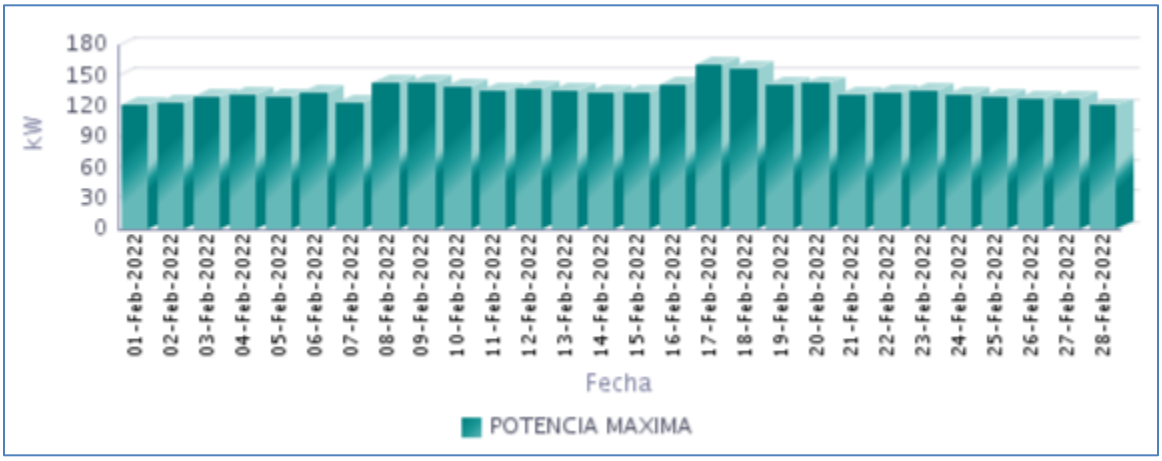

Fuente CNM

10.5 Horas de Prestación del Servicio

En Febrero, se prestó el servicio de energía eléctrica en la localidad, un promedio diario de 4 Horas 40 Minutos, como se presenta en la siguiente gráfica.

Gráfica 57 Horas Efectivas de Prestación del Servicio - ISLA FUERTE (CARTAGENA - BOLÍVAR),

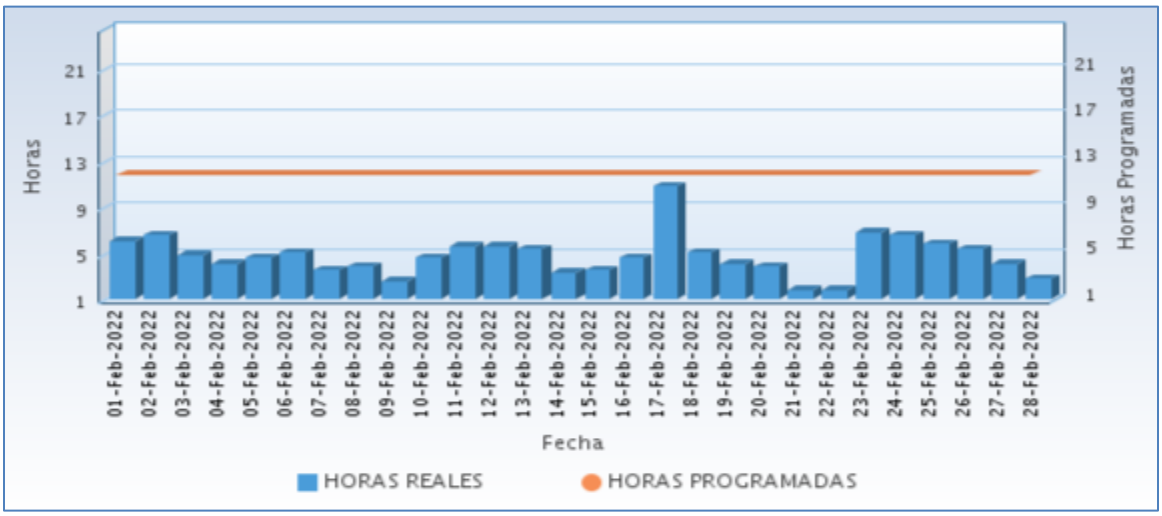

Fuente CNM

A continuación se relaciona las horas promedio por día de la prestación del servicio de energía:

Tabla 29 Horas promedio por día prestación del servicio de energía

ISLA FUERTE (CARTAGENA - BOLÍVAR) Febrero 2022	
DIA	**Horas de servicio promedio en el día [hh:mm]**
01-Feb-2022	6 Horas 0 Minutos
02-Feb-2022	6 Horas 30 Minutos
03-Feb-2022	4 Horas 45 Minutos
04-Feb-2022	4 Horas 0 Minutos
05-Feb-2022	4 Horas 30 Minutos
06-Feb-2022	5 Horas 0 Minutos
07-Feb-2022	3 Horas 30 Minutos
08-Feb-2022	3 Horas 45 Minutos
09-Feb-2022	2 Horas 30 Minutos
10-Feb-2022	4 Horas 30 Minutos
11-Feb-2022	5 Horas 30 Minutos
12-Feb-2022	5 Horas 30 Minutos
13-Feb-2022	5 Horas 15 Minutos
14-Feb-2022	3 Horas 15 Minutos
15-Feb-2022	3 Horas 30 Minutos
16-Feb-2022	4 Horas 30 Minutos
17-Feb-2022	10 Horas 45 Minutos
18-Feb-2022	5 Horas 0 Minutos
19-Feb-2022	4 Horas 0 Minutos
20-Feb-2022	3 Horas 45 Minutos
21-Feb-2022	1 Horas 45 Minutos
22-Feb-2022	1 Horas 45 Minutos
23-Feb-2022	6 Horas 45 Minutos
24-Feb-2022	6 Horas 30 Minutos
25-Feb-2022	5 Horas 45 Minutos
26-Feb-2022	5 Horas 15 Minutos
27-Feb-2022	4 Horas 0 Minutos
28-Feb-2022	2 Horas 45 Minutos

Fuente CNM

10.6 Curvas de Carga

En la siguiente gráfica, se presenta el comportamiento de la carga promedio para cada día de la semana en el mes.

Gráfica 58 Curva de Carga Promedio Diaria Mensual

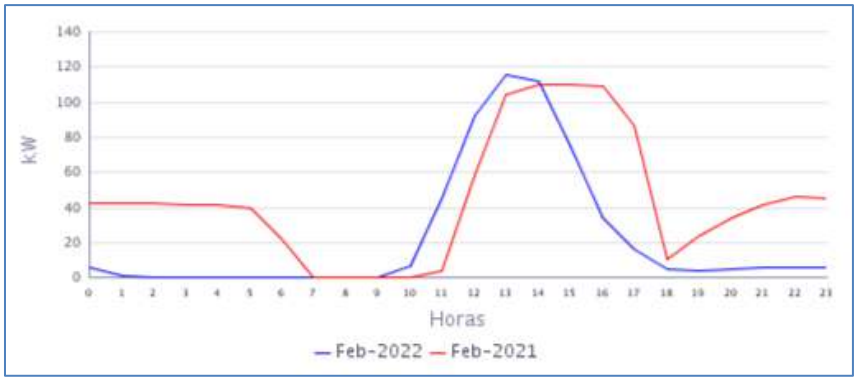

Fuente CNM

En la gráfica anterior se comparan las curvas de carga promedio diarias de Feb-2021 y del Feb-2022, presentándose una caída en la demanda de 49,34%.

11. ISLA MÚCURA (CARTAGENA - BOLÍVAR)

Esta isla pertenece al archipiélago de San Bernardo, ubicada en el golfo de Morrosquillo, en el mar Caribe. Administrativamente, el archipiélago pertenece al municipio de Cartagena departamento de Bolívar. Actualmente cuenta con 43 usuarios registrados.[1]

11.1 Descripción del Sitio

En esta localidad se instaló un sistema hibrido Diésel – Solar con las siguientes características:

Tabla 30 Infraestructura de la Localidad.

GENERACIÓN			
GRUPO ELECTROGENO			
ITEM	**MARCA**	**CAPACIDAD**	**ESTADO**
1	CATERPILLAR	124,8 kW	EN OPERACIÓN
GENERACIÓN FOTOVOLTAICA			
2	CAMPO SOLAR	30 kWp	EN OPERACIÓN
BANCO DE BATERIAS			
3	BATERIAS	96 BATERIAS 2500 Ah 2V	EN OPERACIÓN
TRANSFORMADORES			
ITEM	**CAPACIDAD (kVA)**		**ESTADO**
1	150 kVA a 400/214 V.		EN OPERACIÓN

Gráfica 59 Diagrama de Conexión de la Localidad.

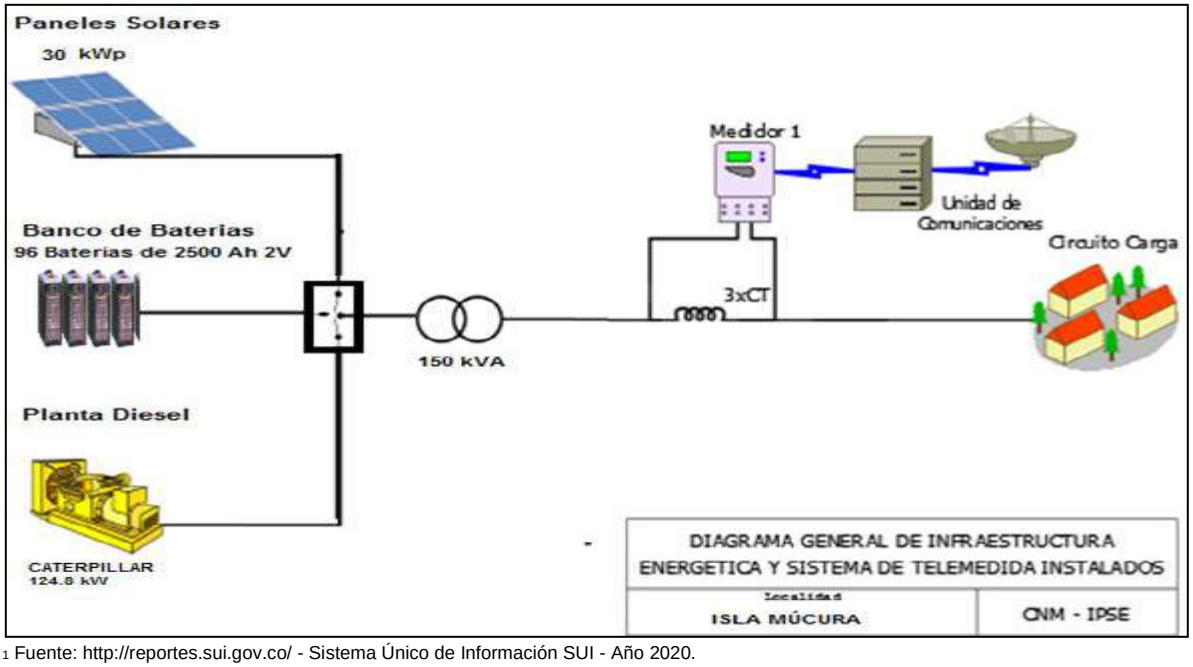

[1] Fuente: http://reportes.sui.gov.co/ - Sistema Único de Información SUI - Año 2020.

11.2 Energía

El consumo de energía eléctrica para esta localidad en *Febrero* de 2022, se presenta en la siguiente tabla, donde se encuentran los valores acumulados diarios de la energía activa (kWh), reactiva (kVARh), aparente (kVAh) y del factor de potencia (p.u).

Tabla 31 Energía Activa, Reactiva, Aparente y Factor de Potencia.

ISLA MÚCURA (CARTAGENA - BOLÍVAR)				
Fecha	**Energía Activa (kWh)**	**Energía Reactiva (kVARh)**	**Energía Aparente (kVAh)**	**Factor de Potencia (p.u)**
Febrero 1, Martes	199	82	215,61	0,92
Febrero 2, Miércoles	208	84	224,83	0,93
Febrero 3, Jueves	208	85	224,95	0,93
Febrero 4, Viernes	216	84	231,87	0,93
Febrero 5, Sábado	218	91	236,49	0,92
Febrero 6, Domingo	210	89	228,20	0,92
Febrero 7, Lunes	219	88	236,18	0,93
Febrero 8, Martes	235	98	254,97	0,92
Febrero 9, Miércoles	250	101	269,34	0,93
Febrero 10, Jueves	243	100	262,66	0,92
Febrero 11, Viernes	238	99	257,24	0,92
Febrero 12, Sábado	237	97	256,35	0,93
Febrero 13, Domingo	241	104	262,03	0,92
Febrero 14, Lunes	232	96	250,49	0,92
Febrero 15, Martes	233	96	251,59	0,92
Febrero 16, Miércoles	210	85	226,80	0,93
Febrero 17, Jueves	238	96	256,81	0,93
Febrero 18, Viernes	228	87	243,74	0,93
Febrero 19, Sábado	215	86	231,65	0,93
Febrero 20, Domingo	222	88	238,80	0,93
Febrero 21, Lunes	196	78	211,39	0,93
Febrero 22, Martes	195	79	210,71	0,93
Febrero 23, Miércoles	211	86	227,75	0,93
Febrero 24, Jueves	214	96	234,45	0,91
Febrero 25, Viernes	213	88	230,97	0,92
Febrero 26, Sábado	198	85	215,73	0,92
Febrero 27, Domingo	219	88	235,84	0,93
Febrero 28, Lunes	206	82	221,65	0,93
TOTAL	**6.153**	**2.518**	**6.648,69**	**0,93**

El factor de potencia promedio fue 0,93.

Gráfica 60 Energía Activa, Reactiva y Factor de Potencia – ISLA MÚCURA (CARTAGENA - BOLÍVAR).

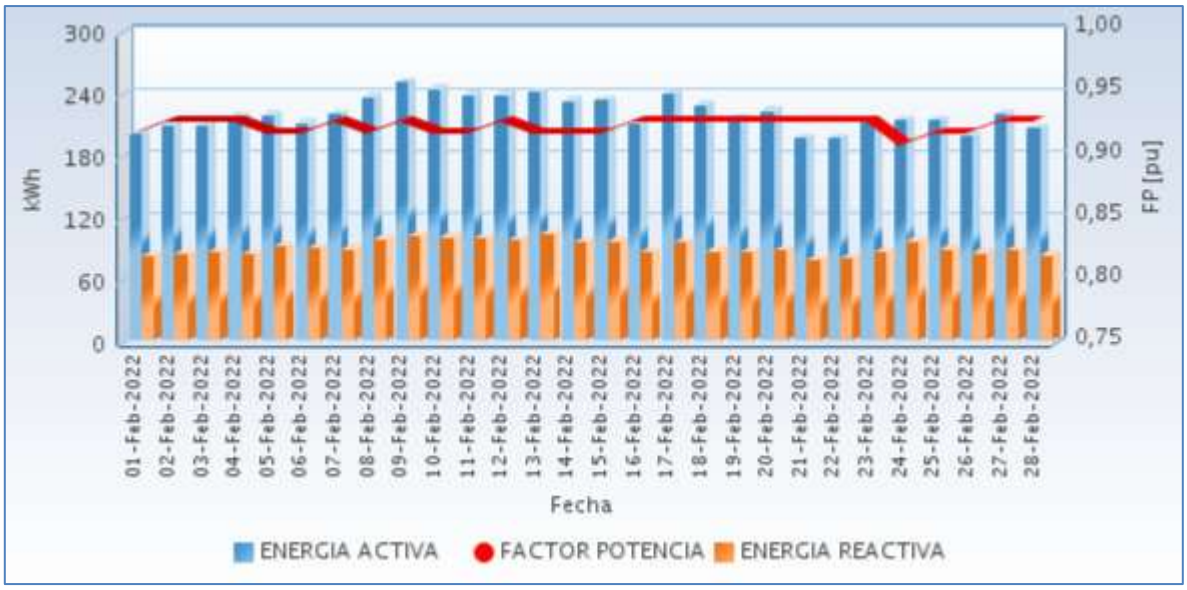

Fuente CNM

11.3 Potencia

En la siguiente gráfica se presenta el comportamiento diario de la potencia para este mes.

Gráfica 61 Comportamiento Diario de la Potencia.

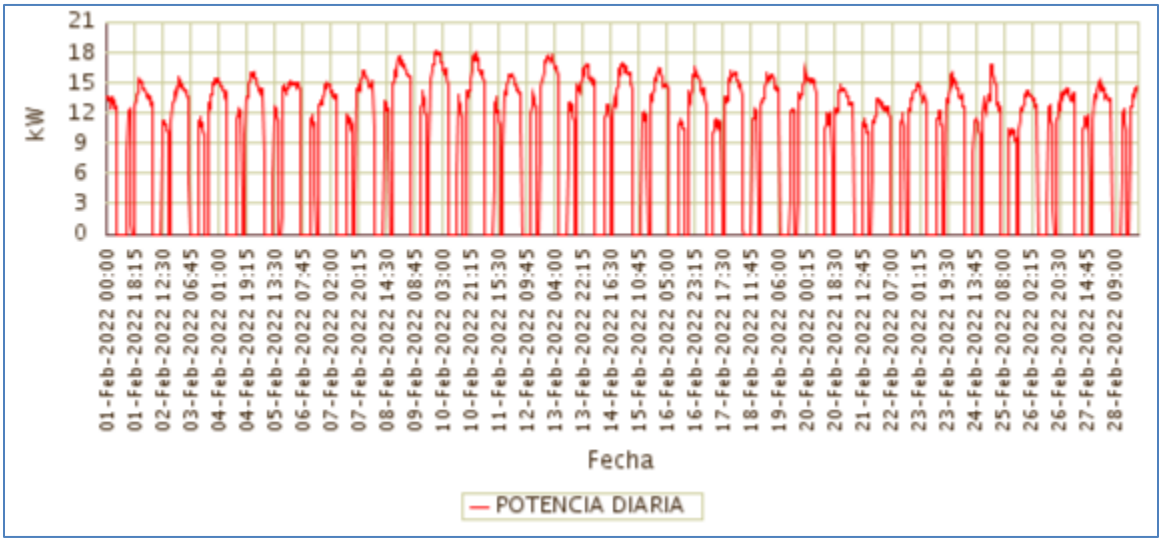

Fuente CNM

11.4 Potencia Máxima

La potencia máxima fue de 18,21kW, se presentó el Miércoles 09 de Febrero a las 22:15 horas.

En la siguiente grafica se presenta la potencia máxima diaria registrada para este mes.

Gráfica 62 Potencia Máxima Diaria-ISLA MÚCURA (CARTAGENA - BOLÍVAR).

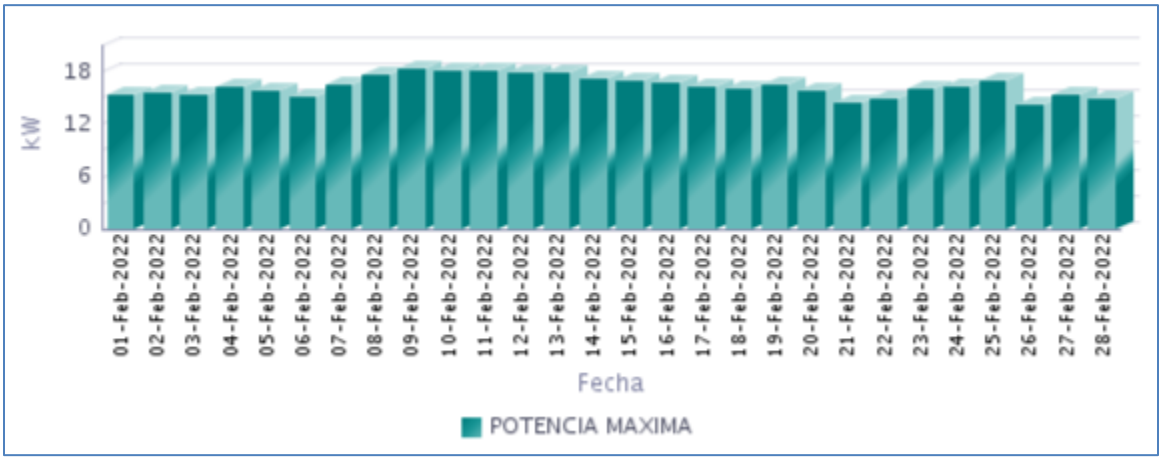

Fuente CNM

11.5 Horas de Prestación del Servicio

En Febrero, se prestó el servicio de energía eléctrica en la localidad, un promedio diario de 16 Horas 18 Minutos, como se presenta en la siguiente gráfica.

Gráfica 63 Horas Efectivas de Prestación del Servicio - ISLA MÚCURA (CARTAGENA - BOLÍVAR),

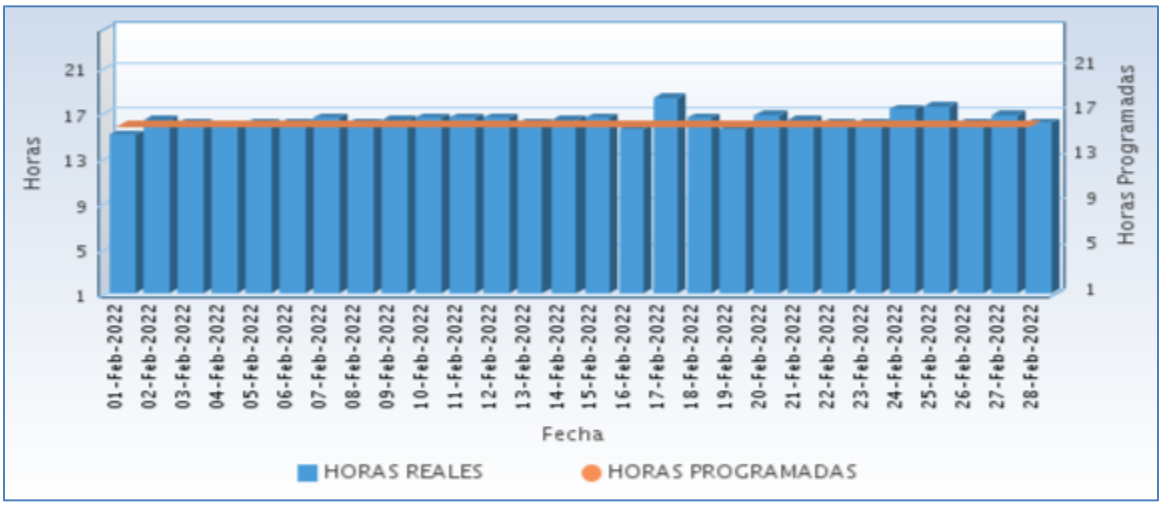

Fuente CNM

A continuación se relaciona las horas promedio por día de la prestación del servicio de energía:

Tabla 32 Horas promedio por día prestación del servicio de energía

ISLA MUCURA (CARTAGENA - BOLÍVAR) Febrero 2022	
DIA	**Horas de servicio promedio en el día [hh:mm]**
01-Feb-2022	15 Horas 0 Minutos
02-Feb-2022	16 Horas 15 Minutos
03-Feb-2022	16 Horas 0 Minutos
04-Feb-2022	15 Horas 45 Minutos
05-Feb-2022	16 Horas 0 Minutos
06-Feb-2022	16 Horas 0 Minutos
07-Feb-2022	16 Horas 30 Minutos
08-Feb-2022	16 Horas 0 Minutos
09-Feb-2022	16 Horas 15 Minutos
10-Feb-2022	16 Horas 30 Minutos
11-Feb-2022	16 Horas 30 Minutos
12-Feb-2022	16 Horas 30 Minutos
13-Feb-2022	16 Horas 0 Minutos
14-Feb-2022	16 Horas 15 Minutos
15-Feb-2022	16 Horas 30 Minutos
16-Feb-2022	15 Horas 30 Minutos
17-Feb-2022	18 Horas 15 Minutos
18-Feb-2022	16 Horas 30 Minutos
19-Feb-2022	15 Horas 30 Minutos
20-Feb-2022	16 Horas 45 Minutos
21-Feb-2022	16 Horas 15 Minutos
22-Feb-2022	16 Horas 0 Minutos
23-Feb-2022	16 Horas 0 Minutos
24-Feb-2022	17 Horas 15 Minutos
25-Feb-2022	17 Horas 30 Minutos
26-Feb-2022	16 Horas 0 Minutos
27-Feb-2022	16 Horas 45 Minutos
28-Feb-2022	16 Horas 0 Minutos

Fuente CNM

11.6 Curvas de Carga

En la siguiente gráfica, se presenta el comportamiento de la carga promedio para cada día de la semana en el mes.

Gráfica 64 Curva de Carga Promedio Diaria Mensual

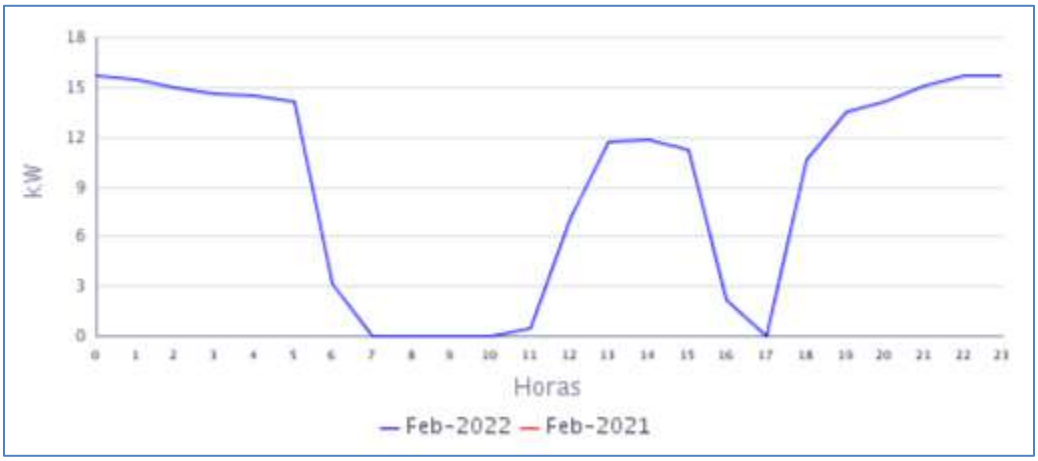

Fuente CNM

En la gráfica anterior se muestra la curva de carga promedio diaria de Feb-2022.

12. SANTA CRUZ DEL ISLOTE (CARTAGENA - BOLÍVAR)

Esta isla pertenece al archipiélago de San Bernardo, ubicada en el golfo de Morrosquillo, en el mar Caribe. Administrativamente, el archipiélago pertenece al municipio de Cartagena departamento de BOLÍVAR. Actualmente cuenta con 127 usuarios registrados.[1]

12.1 Descripción del Sitio

Esta localidad cuenta con un sistema hibrido Diésel – Solar con las siguientes características:

Tabla 33 Infraestructura de la Localidad.

GENERACIÓN			
GRUPO ELECTROGENO			
ITEM	**MARCA**	**CAPACIDAD**	**ESTADO**
1	CATERPILLAR	100 kW	EN OPERACIÓN
GENERACIÓN FOTOVOLTAICA			
2	CAMPO SOLAR	67,5 kWp	EN OPERACIÓN
BANCO DE BATERIAS			
3	BATERIAS	144 BATERIAS 4800 Ah 2V	EN OPERACIÓN
TRANSFORMADORES			
ITEM	**CAPACIDAD (kVA)**		**ESTADO**
1	150 kVA a 400/214 V.		EN OPERACIÓN

Gráfica 65 Diagrama de Conexión de la Localidad.

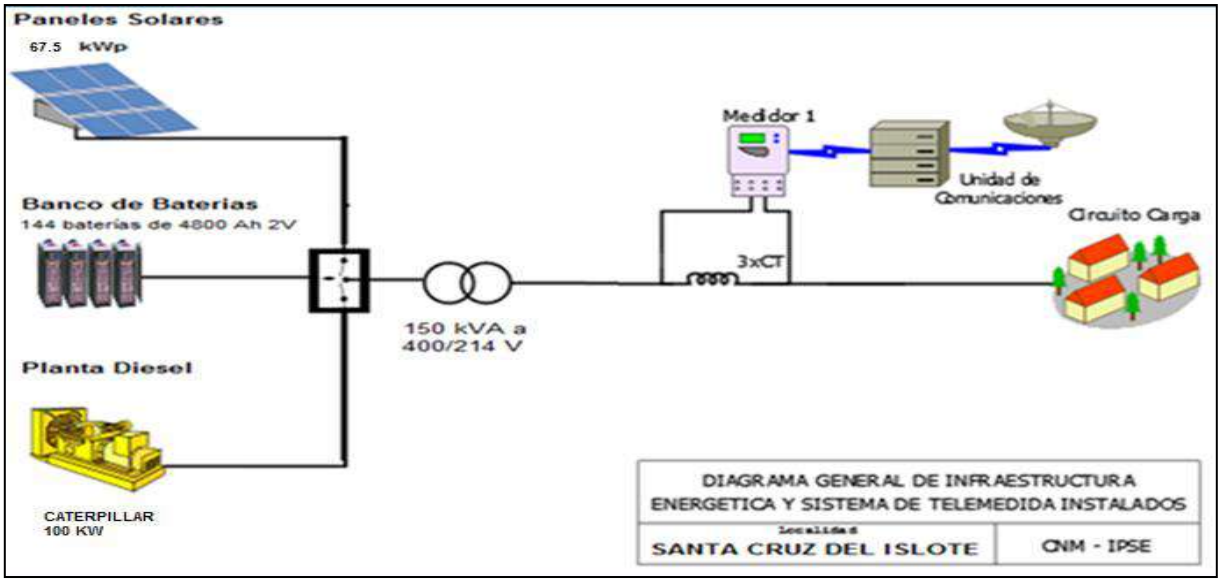

[1] Fuente: http://reportes.sui.gov.co/ - Sistema Único de Información SUI - Año 2020.

12.2 Energía

El consumo de energía eléctrica para esta localidad en *Febrero* de 2022, se presenta en la siguiente tabla, donde se encuentran los valores acumulados diarios de la energía activa (kWh), reactiva (kVARh), aparente (kVAh) y del factor de potencia (p.u).

Tabla 34 Energía Activa, Reactiva, Aparente y Factor de Potencia.

SANTA CRUZ DEL ISLOTE (CARTAGENA - BOLÍVAR)				
Fecha	**Energía Activa (kWh)**	**Energía Reactiva (kVARh)**	**Energía Aparente (kVAh)**	**Factor de Potencia (p.u)**
Febrero 1, Martes	438	151	462,98	0,95
Febrero 2, Miércoles	433	144	456,13	0,95
Febrero 3, Jueves	432	145	455,64	0,95
Febrero 4, Viernes	443	151	468,39	0,95
Febrero 5, Sábado	425	147	449,44	0,94
Febrero 6, Domingo	442	149	466,46	0,95
Febrero 7, Lunes	396	134	418,19	0,95
Febrero 8, Martes	433	144	456,04	0,95
Febrero 9, Miércoles	415	137	437,25	0,95
Febrero 10, Jueves	441	150	466,00	0,95
Febrero 11, Viernes	441	152	466,22	0,95
Febrero 12, Sábado	457	156	483,05	0,95
Febrero 13, Domingo	445	153	470,13	0,95
Febrero 14, Lunes	443	151	467,95	0,95
Febrero 15, Martes	438	152	464,07	0,94
Febrero 16, Miércoles	448	152	473,13	0,95
Febrero 17, Jueves	464	157	489,60	0,95
Febrero 18, Viernes	433	145	456,46	0,95
Febrero 19, Sábado	447	156	473,38	0,94
Febrero 20, Domingo	442	155	468,82	0,94
Febrero 21, Lunes	429	151	454,88	0,94
Febrero 22, Martes	449	159	476,05	0,94
Febrero 23, Miércoles	433	152	458,69	0,94
Febrero 24, Jueves	443	155	468,72	0,94
Febrero 25, Viernes	453	162	481,20	0,94
Febrero 26, Sábado	412	143	435,96	0,95
Febrero 27, Domingo	403	139	426,50	0,95
Febrero 28, Lunes	183	69	195,34	0,94
TOTAL	**11.959**	**4.111**	**12.646,33**	**0,95**

El factor de potencia promedio fue 0,95.

Con referencia a Febrero de 2021 (8.728 kWh), se presentó un crecimiento en la demanda de energía eléctrica del 37,02%. Este comportamiento es debido al aumento en las horas de prestación del servicio de energía.

Gráfica 66 Energía Activa, Reactiva y Factor de Potencia – SANTA CRUZ DEL ISLOTE (CARTAGENA - BOLÍVAR).

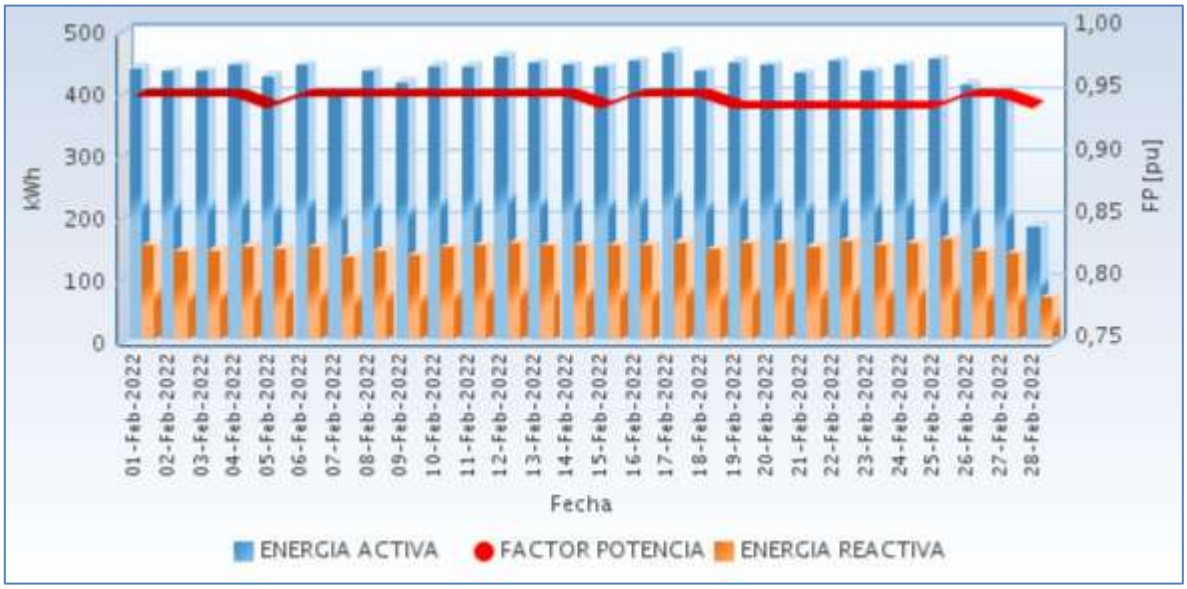

Fuente CNM

12.3 Potencia

En la siguiente gráfica se presenta el comportamiento diario de la potencia para este mes.

Gráfica 67 Comportamiento Diario de la Potencia.

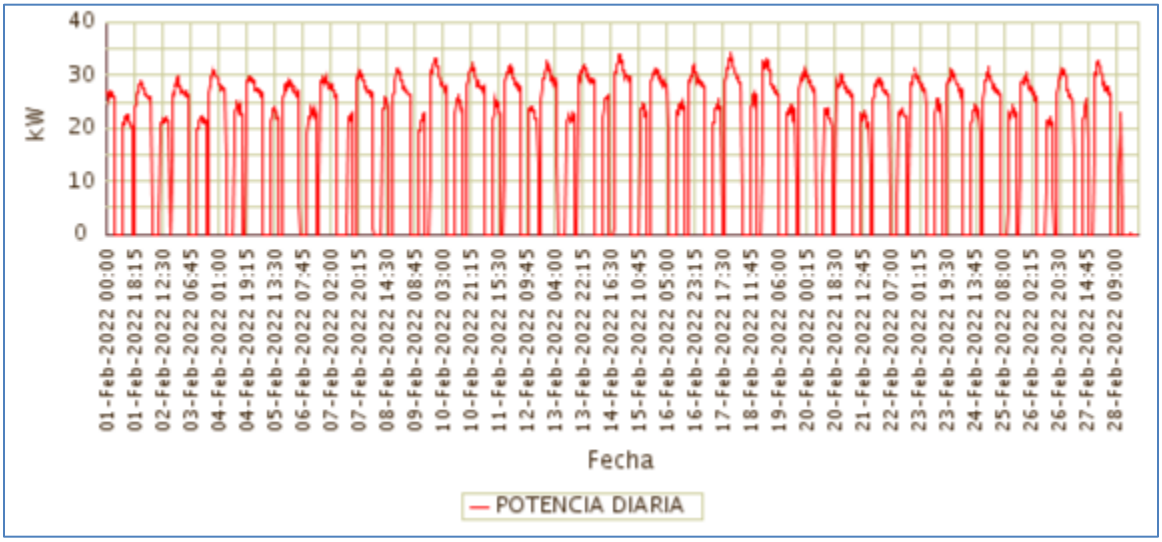

Fuente CNM

12.4 Potencia Máxima

La potencia máxima fue de 34,21kW, se presentó el Jueves 17 de Febrero a las 22:30 horas. Respecto a la potencia máxima de Febrero de 2021 (44,74kW), tuvo una variación de 23,53%.

En la siguiente grafica se presenta la potencia máxima diaria registrada para este mes.

Gráfica 68 Potencia Máxima Diaria-SANTA CRUZ DEL ISLOTE (CARTAGENA - BOLÍVAR).

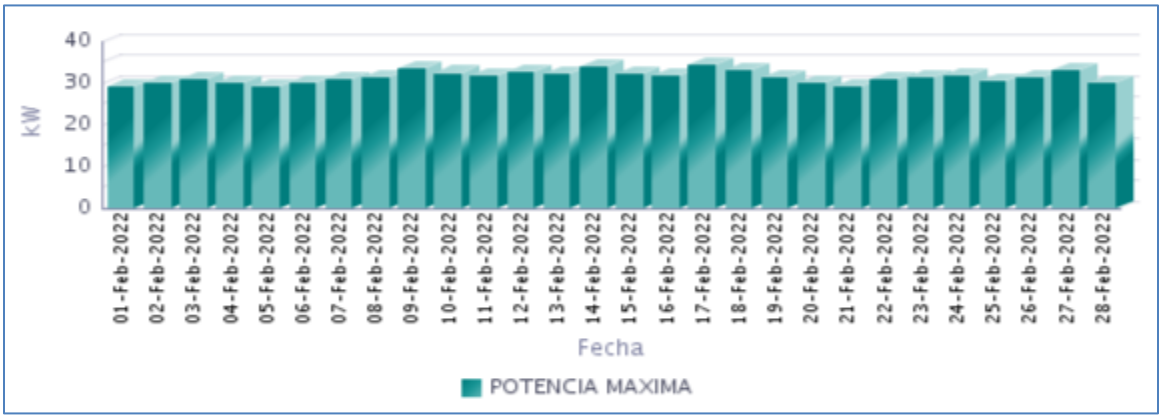

Fuente CNM

12.5 Horas de Prestación del Servicio

En Febrero, se prestó el servicio de energía eléctrica en la localidad, un promedio diario de 16 Horas 21 Minutos, como se presenta en la siguiente gráfica.

Gráfica 69 Horas Efectivas de Prestación del Servicio - SANTA CRUZ DEL ISLOTE (CARTAGENA - BOLÍVAR),

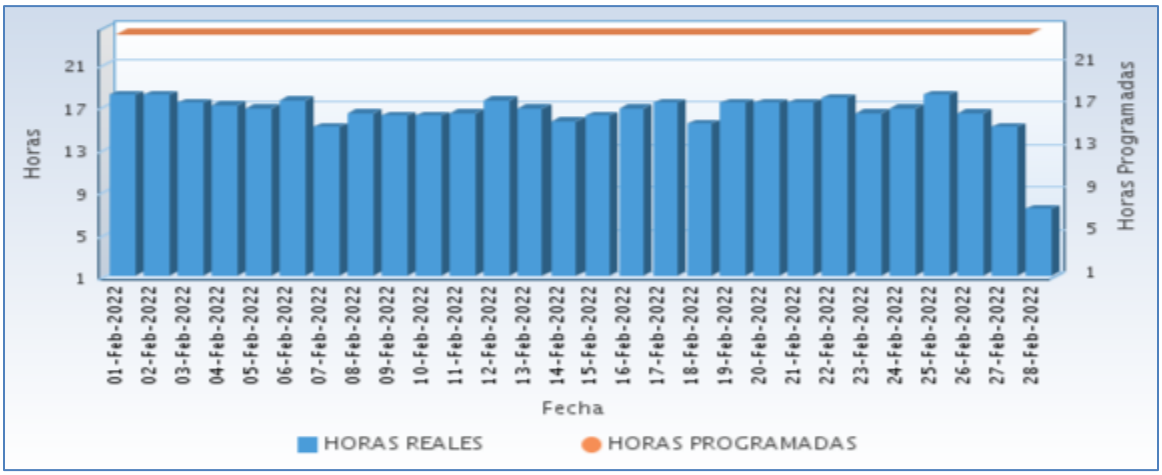

Fuente CNM

A continuación se relaciona las horas promedio por día de la prestación del servicio de energía:

Tabla 35 Horas promedio por día prestación del servicio de energía

SANTA CRUZ DEL ISLOTE (CARTAGENA - BOLÍVAR) Febrero 2022	
DIA	**Horas de servicio promedio en el día [hh:mm]**
01-Feb-2022	18 Horas 0 Minutos
02-Feb-2022	18 Horas 0 Minutos
03-Feb-2022	17 Horas 15 Minutos
04-Feb-2022	17 Horas 0 Minutos
05-Feb-2022	16 Horas 45 Minutos
06-Feb-2022	17 Horas 30 Minutos
07-Feb-2022	15 Horas 0 Minutos
08-Feb-2022	16 Horas 15 Minutos
09-Feb-2022	16 Horas 0 Minutos
10-Feb-2022	16 Horas 0 Minutos
11-Feb-2022	16 Horas 15 Minutos
12-Feb-2022	17 Horas 30 Minutos
13-Feb-2022	16 Horas 45 Minutos
14-Feb-2022	15 Horas 30 Minutos
15-Feb-2022	16 Horas 0 Minutos
16-Feb-2022	16 Horas 45 Minutos
17-Feb-2022	17 Horas 15 Minutos
18-Feb-2022	15 Horas 15 Minutos
19-Feb-2022	17 Horas 15 Minutos
20-Feb-2022	17 Horas 15 Minutos
21-Feb-2022	17 Horas 15 Minutos
22-Feb-2022	17 Horas 45 Minutos
23-Feb-2022	16 Horas 15 Minutos
24-Feb-2022	16 Horas 45 Minutos
25-Feb-2022	18 Horas 0 Minutos
26-Feb-2022	16 Horas 15 Minutos
27-Feb-2022	15 Horas 0 Minutos
28-Feb-2022	7 Horas 15 Minutos

Fuente CNM

12.6 Curvas de Carga

En la siguiente gráfica, se presenta el comportamiento de la carga promedio para cada día de la semana en el mes.

Gráfica 70 Curva de Carga Promedio Diaria Mensual

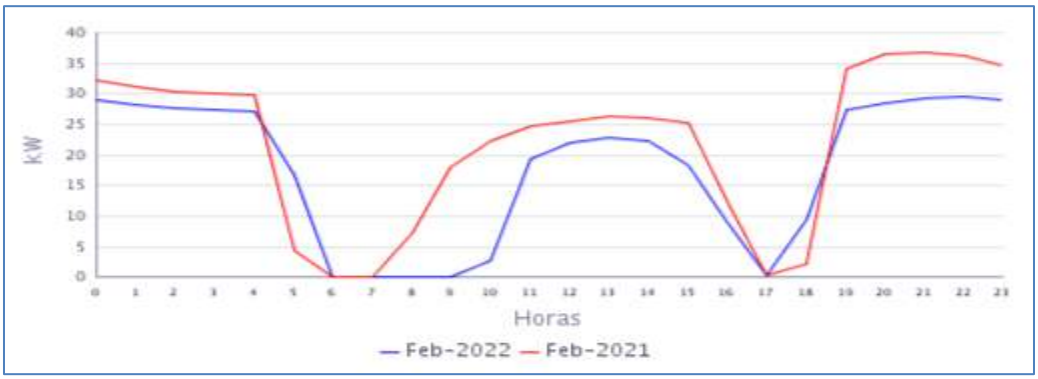

Fuente CNM

En la gráfica anterior se comparan las curvas de carga promedio diarias de Feb-2021 y del Feb-2022, presentándose un crecimiento en la demanda de 37,02%

CAQUETÁ

13. GUACAMAYAS (SAN VICENTE DEL CAGUAN - CAQUETÁ)

La inspección de policía de Guacamayas, pertenece al municipio de San Vicente del Caguán Departamento de Caquetá. Esta localidad cuenta con un total de 205 usuarios.[1]

13.1 Descripción del Sitio

La localidad cuenta con una Pequeña central de generación PCH, con la siguiente infraestructura:

Tabla 36 Infraestructura de la Localidad.

PCH			
TURBINA			
ITEM	**MARCA**	**CAPACIDAD**	**ESTADO**
1	FRANCIS	Q=509 l/s	EN OPERACIÓN
2	KAPLAN	Q=0,63 m3/s	FUERA DE OPERACIÓN
GENERADOR			
ITEM	**MARCA**	**CAPACIDAD**	**ESTADO**
1	ELECTROMOTOREN WERKE	50 kW (62,5 kVA)	EN OPERACIÓN
1	SAFONOVO	100 kW (125 kVA)	EN OPERACIÓN
TRANSFORMADOR			
ITEM	**MARCA**	**CAPACIDAD**	**ESTADO**
1	SIEMENS	75 KVA	EN OPERACIÓN

Gráfica 71 Diagrama de Conexión de la Localidad.

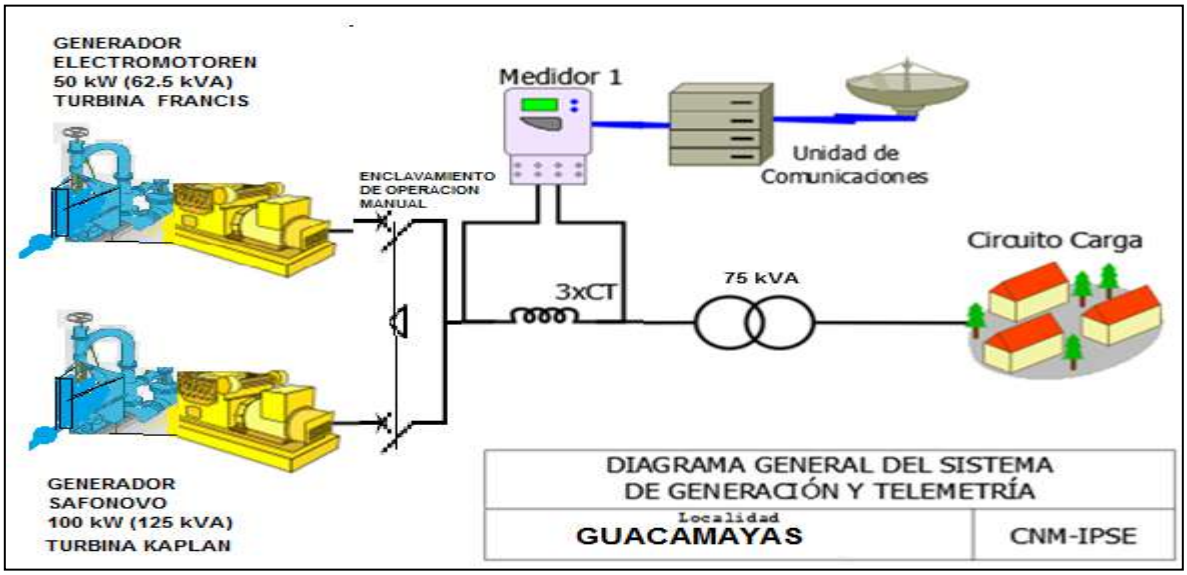

[1] Fuente: http://reportes.sui.gov.co/ - Sistema Único de Información SUI - Año 2020.

13.2 Energía

El consumo de energía eléctrica para esta localidad en *Febrero* de 2022, se presenta en la siguiente tabla, donde se encuentran los valores acumulados diarios de la energía activa (kWh), reactiva (kVARh), aparente (kVAh) y del factor de potencia (p.u).

Tabla 37 Energía Activa, Reactiva, Aparente y Factor de Potencia.

GUACAMAYAS (SAN VICENTE DEL CAGUAN - CAQUETÁ)				
Fecha	**Energía Activa (kWh)**	**Energía Reactiva (kVARh)**	**Energía Aparente (kVAh)**	**Factor de Potencia (p.u)**
Febrero 1, Martes	464	176	495,99	0,93
Febrero 2, Miércoles	476	202	516,77	0,92
Febrero 3, Jueves	433	170	464,73	0,93
Febrero 4, Viernes	528	203	566,17	0,93
Febrero 5, Sábado	525	182	555,29	0,94
Febrero 6, Domingo	530	204	568,10	0,93
Febrero 7, Lunes	448	174	480,29	0,93
Febrero 8, Martes	414	151	440,35	0,94
Febrero 9, Miércoles	425	167	456,12	0,93
Febrero 10, Jueves	447	179	481,43	0,93
Febrero 11, Viernes	507	212	549,40	0,92
Febrero 12, Sábado	594	233	637,59	0,93
Febrero 13, Domingo	315	114	334,45	0,94
Febrero 14, Lunes	469	195	508,30	0,92
Febrero 15, Martes	475	205	517,55	0,92
Febrero 16, Miércoles	524	218	566,95	0,92
Febrero 17, Jueves	456	178	489,03	0,93
Febrero 18, Viernes	489	205	530,42	0,92
Febrero 19, Sábado	556	218	596,88	0,93
Febrero 20, Domingo	552	216	592,69	0,93
Febrero 21, Lunes	456	184	491,21	0,93
Febrero 22, Martes	483	212	527,66	0,92
Febrero 23, Miércoles	475	222	524,56	0,91
Febrero 24, Jueves	511	221	556,59	0,92
Febrero 25, Viernes	539	242	590,99	0,91
Febrero 26, Sábado	543	227	588,23	0,92
Febrero 27, Domingo	516	213	558,02	0,92
Febrero 28, Lunes	419	174	453,81	0,92
TOTAL	**13.566**	**5.492**	**14.635,89**	**0,93**

El factor de potencia promedio fue 0,93.

Con referencia a Febrero de 2021 (11.614 kWh), se presentó un crecimiento en la demanda de energía eléctrica del 16,81%.

Gráfica 72 Energía Activa, Reactiva y Factor de Potencia – GUACAMAYAS (SAN VICENTE DEL CAGUAN - CAQUETÁ).

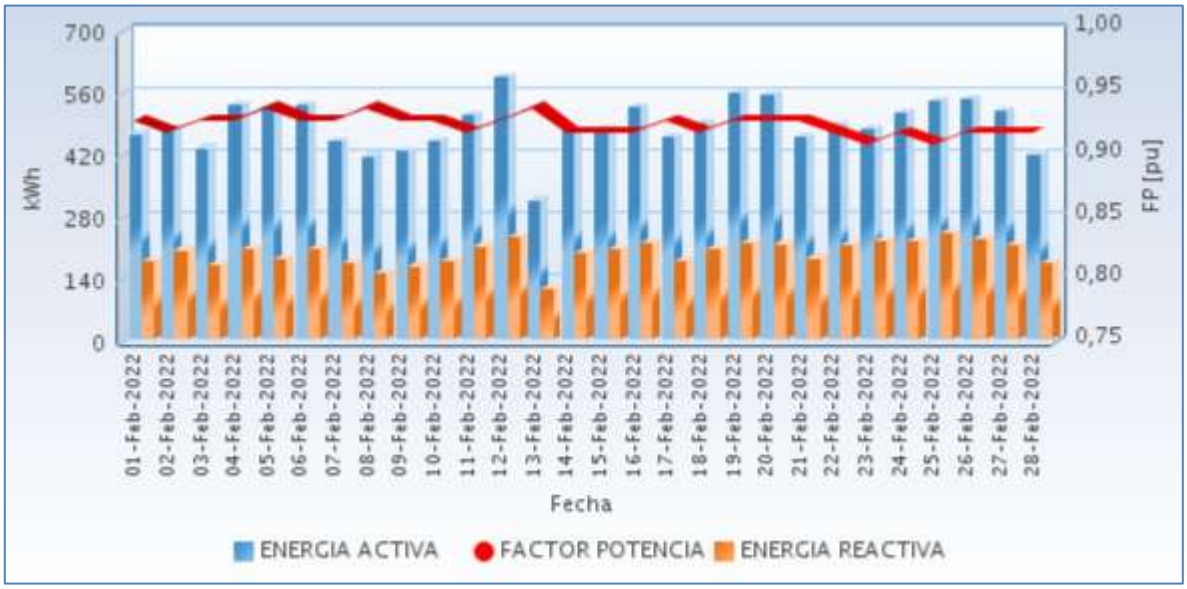

Fuente CNM

13.3 Potencia

En la siguiente gráfica se presenta el comportamiento diario de la potencia para este mes.

Gráfica 73 Comportamiento Diario de la Potencia.

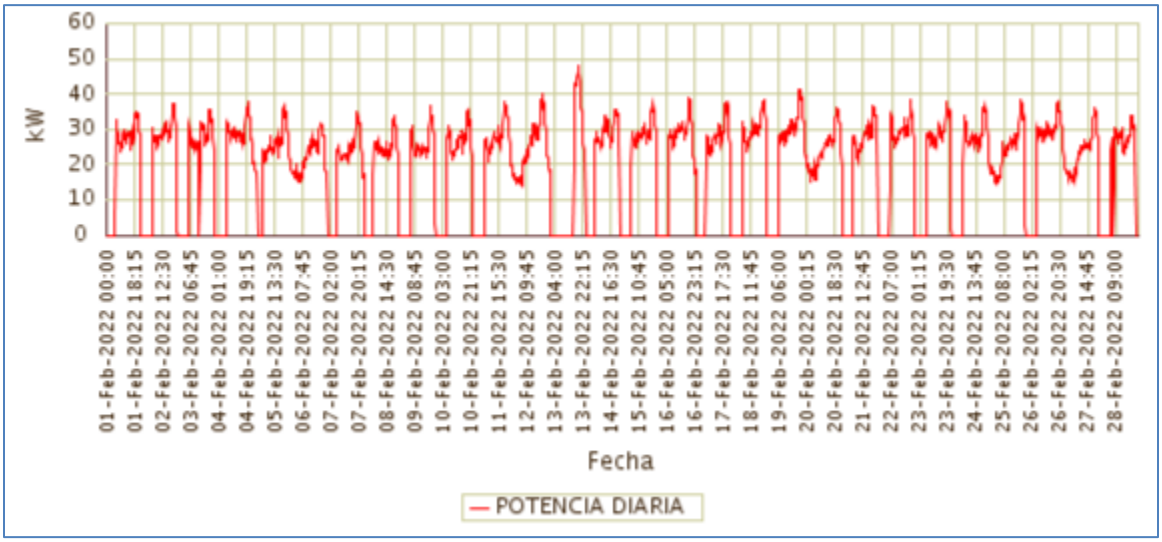

Fuente CNM

13.4 Potencia Máxima

La potencia máxima fue de 48,12kW, se presentó el Domingo 13 de Febrero a las 19:00 horas. Respecto a la potencia máxima de Febrero de 2021 (39,38kW), tuvo una variación de 22,18%.

En la siguiente grafica se presenta la potencia máxima diaria registrada para este mes.

Gráfica 74 Potencia Máxima Diaria-GUACAMAYAS (SAN VICENTE DEL CAGUAN - CAQUETÁ).

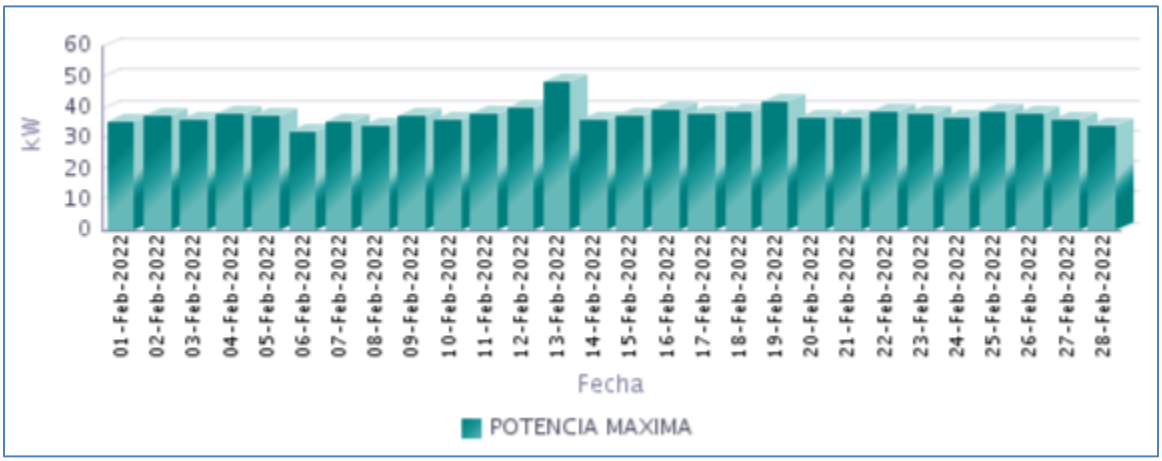

Fuente CNM

13.5 Horas de Prestación del Servicio

En Febrero, se prestó el servicio de energía eléctrica en la localidad, un promedio diario de 17 Horas 50 Minutos, como se presenta en la siguiente gráfica.

Gráfica 75 Horas Efectivas de Prestación del Servicio - GUACAMAYAS (SAN VICENTE DEL CAGUAN - CAQUETÁ),

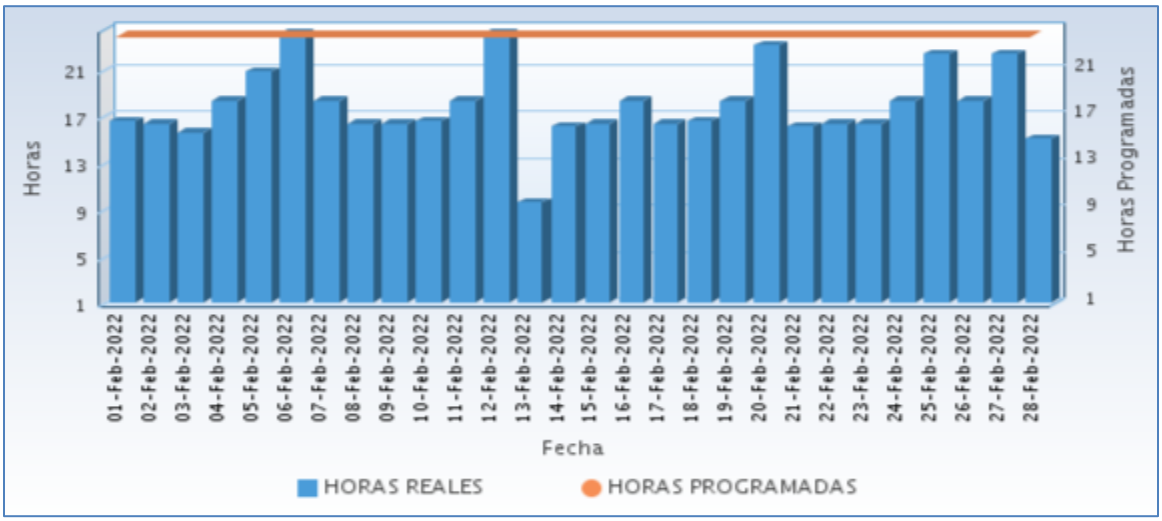

Fuente CNM

A continuación se relaciona las horas promedio por día de la prestación del servicio de energía:

Tabla 38 Horas promedio por día prestación del servicio de energía

GUACAMAYAS (SAN VICENTE DEL CAGUAN - CAQUETÁ) Febrero 2022	
DIA	**Horas de servicio promedio en el día [hh:mm]**
01-Feb-2022	16 Horas 30 Minutos
02-Feb-2022	16 Horas 15 Minutos
03-Feb-2022	15 Horas 30 Minutos
04-Feb-2022	18 Horas 15 Minutos
05-Feb-2022	20 Horas 45 Minutos
06-Feb-2022	24 Horas
07-Feb-2022	18 Horas 15 Minutos
08-Feb-2022	16 Horas 15 Minutos
09-Feb-2022	16 Horas 15 Minutos
10-Feb-2022	16 Horas 30 Minutos
11-Feb-2022	18 Horas 15 Minutos
12-Feb-2022	24 Horas
13-Feb-2022	9 Horas 30 Minutos
14-Feb-2022	16 Horas 0 Minutos
15-Feb-2022	16 Horas 15 Minutos
16-Feb-2022	18 Horas 15 Minutos
17-Feb-2022	16 Horas 15 Minutos
18-Feb-2022	16 Horas 30 Minutos
19-Feb-2022	18 Horas 15 Minutos
20-Feb-2022	23 Horas 0 Minutos
21-Feb-2022	16 Horas 0 Minutos
22-Feb-2022	16 Horas 15 Minutos
23-Feb-2022	16 Horas 15 Minutos
24-Feb-2022	18 Horas 15 Minutos
25-Feb-2022	22 Horas 15 Minutos
26-Feb-2022	18 Horas 15 Minutos
27-Feb-2022	22 Horas 15 Minutos
28-Feb-2022	15 Horas 0 Minutos

Fuente CNM

13.6 Curvas de Carga

En la siguiente gráfica, se presenta el comportamiento de la carga promedio para cada día de la semana en el mes.

Gráfica 76 Curva de Carga Promedio Diaria Mensual

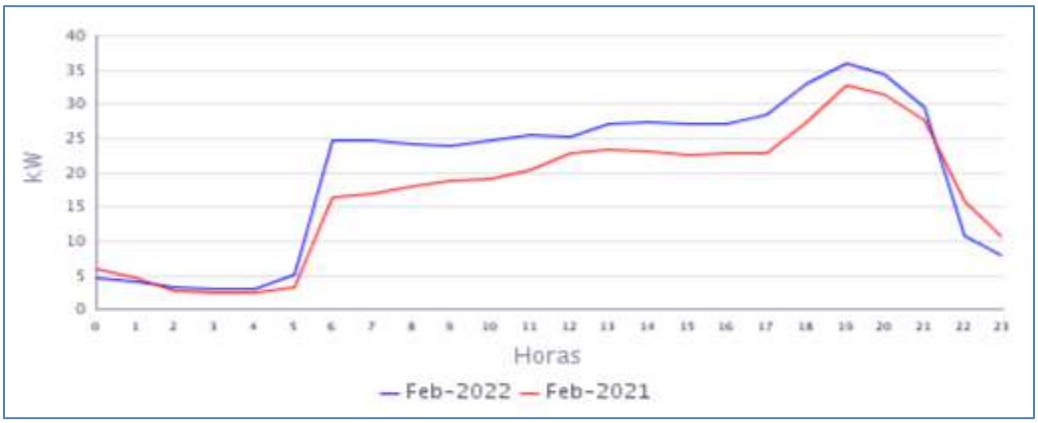

Fuente CNM

En la gráfica anterior se comparan las curvas de carga promedio diarias de Feb-2021 y del Feb-2022, presentándose un crecimiento en la demanda de 16,81%

14. GUAYABAL (SAN VICENTE DEL CAGUAN - CAQUETÁ)

El Centro poblado de Guayabal pertenece al municipio de San Vicente del Caguán, Departamento de Caquetá. Esta localidad cuenta con un total de 180 usuarios.[1]

14.1 Descripción del Sitio

La localidad cuenta con una central de generación que está conformada por la siguiente infraestructura:

Tabla 39 Infraestructura de la Localidad.

GRUPO ELECTRÓGENO			
ITEM	**MARCA**	**CAPACIDAD**	**ESTADO**
1	S/D	75 KW	EN OPERACIÓN

Gráfica 77 Diagrama de Conexión de la Localidad.

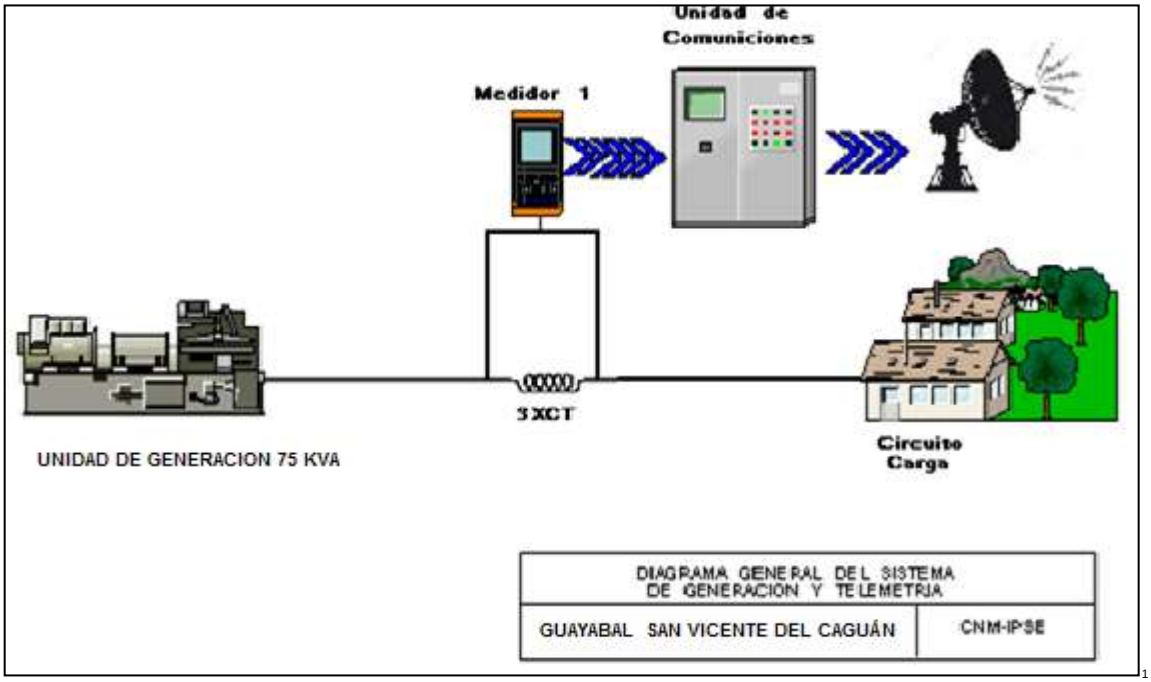

[1] Localidad sin información completa para el presente mes, esta localidad se prestó el servicio de energía con un planta adicional (Baifa de 88 kW prime), según lo informado por el Señor Jesús Albeiro Quintero Gerente de Gendecar. Está Pendiente verificación el correcto funcionamiento del sistema de telemetría por cambio del grupo electrógeno.
Fuente: http://reportes.sui.gov.co/ - Sistema Único de Información SUI - Año 2020.

15. PUERTO BETANIA (SAN VICENTE DEL CAGUAN - CAQUETÁ)

El Centro poblado de Puerto Betania pertenece al municipio de San Vicente del Caguán, Departamento de Caquetá. Esta localidad cuenta con un total de 204 usuarios.[1]

15.1 Descripción del Sitio

La localidad cuenta con una central de generación que está conformada por la siguiente infraestructura:

Tabla 42 Infraestructura de la Localidad.

GRUPO ELECTRÓGENO			
ITEM	**MARCA**	**CAPACIDAD**	**ESTADO**
1	BAIFA	116 KW	EN OPERACIÓN

Gráfica 83 Diagrama de Conexión de la Localidad.

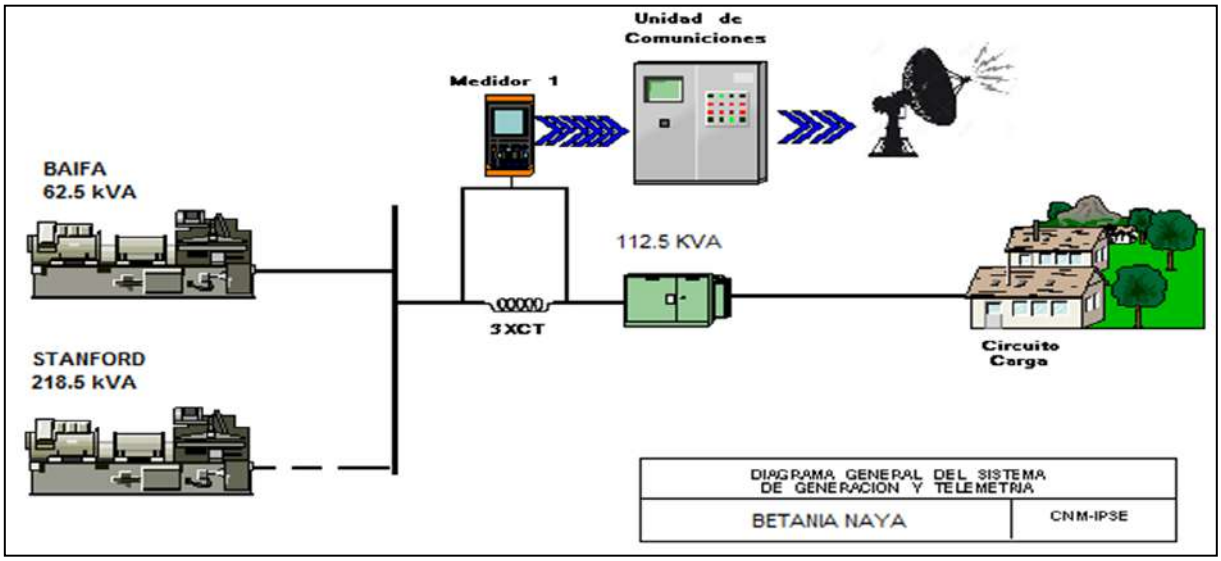

[1] Fuente: http://reportes.sui.gov.co/ - Sistema Único de Información SUI - Año 2020.

15.2 Energía

El consumo de energía eléctrica para esta localidad en *Febrero* de 2022, se presenta en la siguiente tabla, donde se encuentran los valores acumulados diarios de la energía activa (kWh), reactiva (kVARh), aparente (kVAh) y del factor de potencia (p.u).

Tabla 43 Energía Activa, Reactiva, Aparente y Factor de Potencia.

PUERTO BETANIA (SAN VICENTE DEL CAGUAN - CAQUETÁ)				
Fecha	**Energía Activa (kWh)**	**Energía Reactiva (kVARh)**	**Energía Aparente (kVAh)**	**Factor de Potencia (p.u)**
Febrero 1, Martes	170	63	181,16	0,94
Febrero 2, Miércoles	166	61	176,31	0,94
Febrero 3, Jueves	172	61	182,63	0,94
Febrero 4, Viernes	177	65	188,44	0,94
Febrero 5, Sábado	209	82	224,19	0,93
Febrero 6, Domingo	295	127	321,16	0,92
Febrero 7, Lunes	167	64	178,76	0,93
Febrero 8, Martes	149	55	158,55	0,94
Febrero 9, Miércoles	201	84	218,35	0,92
Febrero 10, Jueves	164	61	175,14	0,94
Febrero 11, Viernes	170	65	181,54	0,93
Febrero 12, Sábado	199	78	214,17	0,93
Febrero 13, Domingo	297	125	322,43	0,92
Febrero 14, Lunes	166	62	177,63	0,94
Febrero 15, Martes	149	55	158,41	0,94
Febrero 16, Miércoles	165	64	176,90	0,93
Febrero 17, Jueves	157	56	166,62	0,94
Febrero 18, Viernes	178	65	189,31	0,94
Febrero 19, Sábado	208	77	222,23	0,94
Febrero 20, Domingo	152	67	165,92	0,91
Febrero 21, Lunes	185	70	197,70	0,93
Febrero 22, Martes	159	60	169,71	0,94
Febrero 23, Miércoles	156	59	167,21	0,94
Febrero 24, Jueves	170	63	180,84	0,94
Febrero 25, Viernes	166	64	178,04	0,93
Febrero 26, Sábado	196	76	210,50	0,93
Febrero 27, Domingo	279	114	301,56	0,93
Febrero 28, Lunes	159	62	170,78	0,93
TOTAL	**5.180**	**2.007**	**5.555,18**	**0,93**

El factor de potencia promedio fue 0,93.

Con referencia a Febrero de 2021 (4.956 kWh), se presentó un crecimiento en la demanda de energía eléctrica del 4,53%.

Gráfica 84 Energía Activa, Reactiva y Factor de Potencia – PUERTO BETANIA (SAN VICENTE DEL CAGUAN - CAQUETÁ).

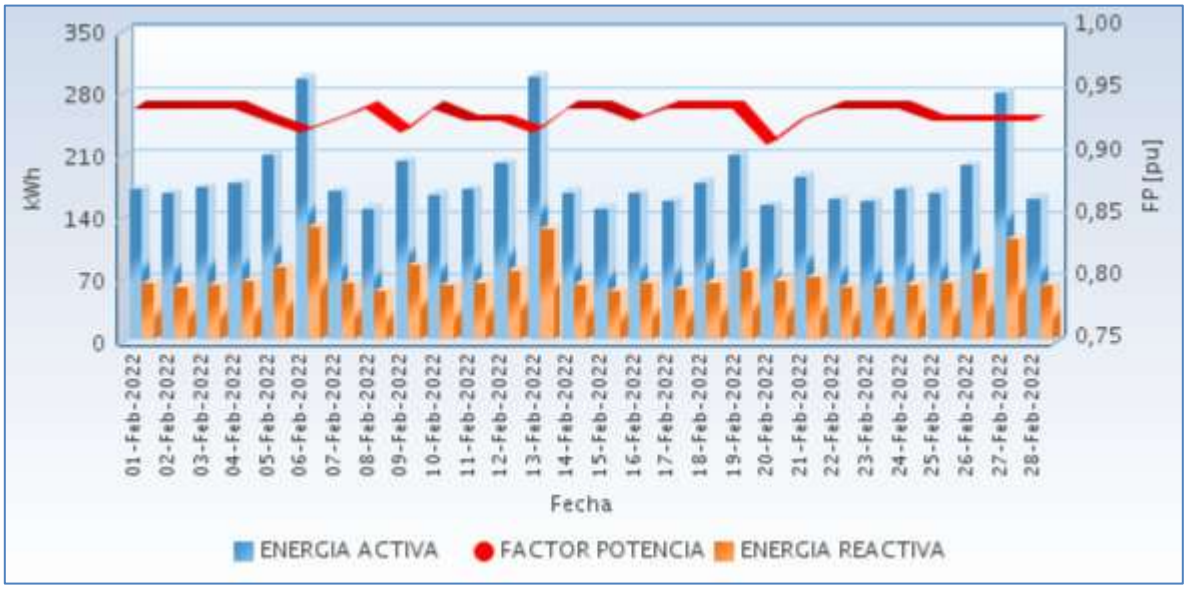

Fuente CNM

15.3 Potencia

En la siguiente gráfica se presenta el comportamiento diario de la potencia para este mes.

Gráfica 85 Comportamiento Diario de la Potencia.

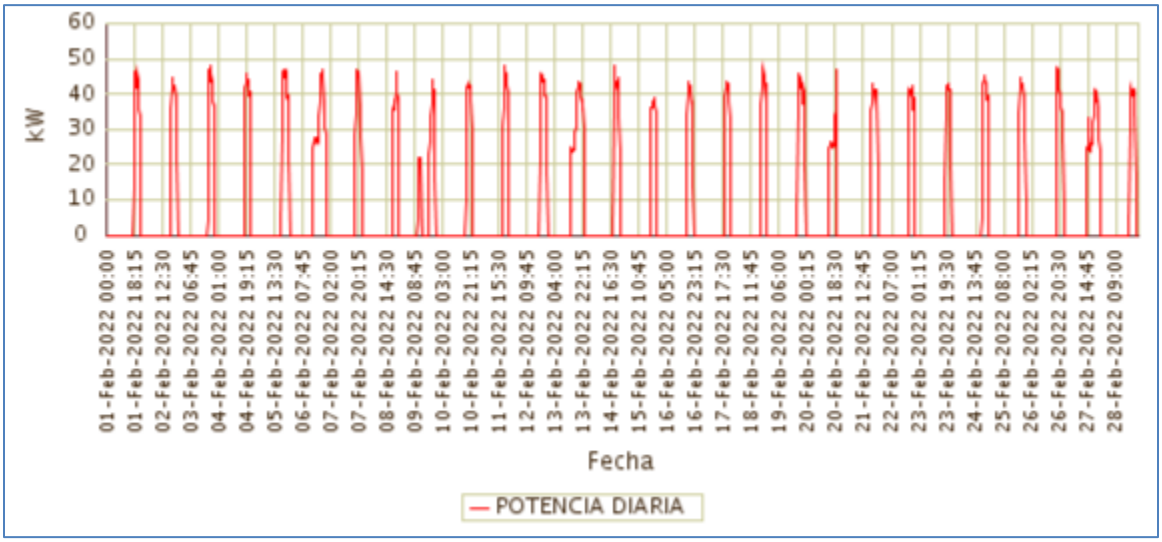

Fuente CNM

15.4 Potencia Máxima

La potencia máxima fue de 48,04kW, se presentó el Lunes 14 de Febrero a las 19:00 horas. Respecto a la potencia máxima de Febrero de 2021 (45,12kW), tuvo una variación de

6,47%.

En la siguiente grafica se presenta la potencia máxima diaria registrada para este mes.

Gráfica 86 Potencia Máxima Diaria-PUERTO BETANIA (SAN VICENTE DEL CAGUAN - CAQUETÁ).

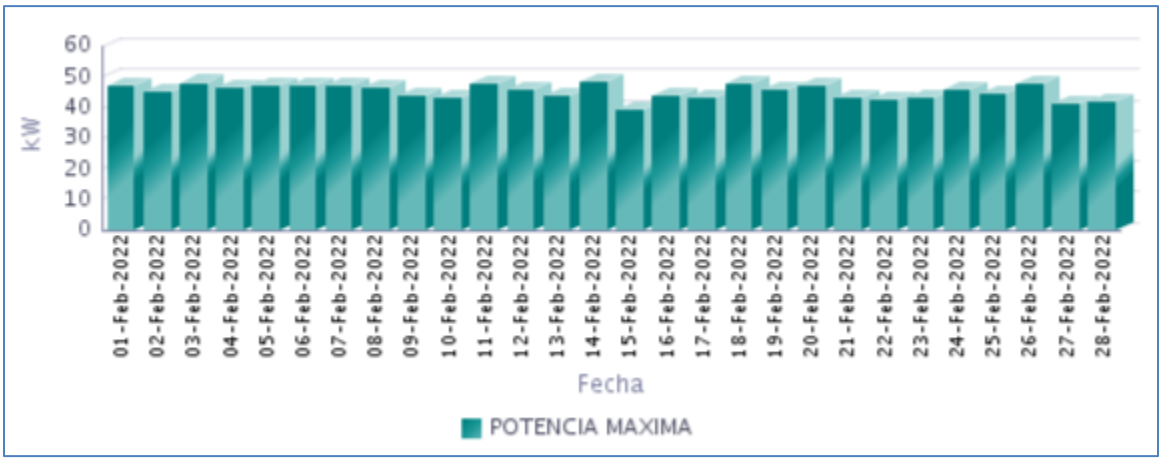

Fuente CNM

15.5 Horas de Prestación del Servicio

En Febrero, se prestó el servicio de energía eléctrica en la localidad, un promedio diario de 5 Horas 13 Minutos, como se presenta en la siguiente gráfica.

Gráfica 87 Horas Efectivas de Prestación del Servicio - PUERTO BETANIA (SAN VICENTE DEL CAGUAN - CAQUETÁ),

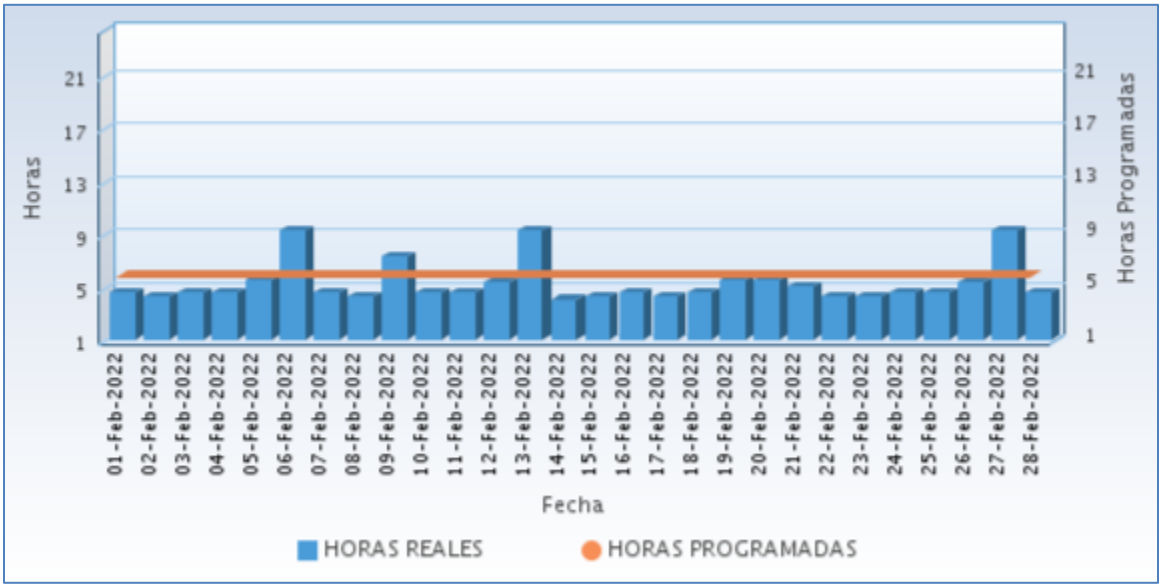

Fuente CNM

A continuación se relaciona las horas promedio por día de la prestación del servicio de energía:

Tabla 44 Horas promedio por día prestación del servicio de energía

PUERTO BETANIA (SAN VICENTE DEL CAGUAN - CAQUETÁ) Febrero 2022	
DIA	**Horas de servicio promedio en el día [hh:mm]**
01-Feb-2022	4 Horas 30 Minutos
02-Feb-2022	4 Horas 15 Minutos
03-Feb-2022	4 Horas 30 Minutos
04-Feb-2022	4 Horas 30 Minutos
05-Feb-2022	5 Horas 30 Minutos
06-Feb-2022	9 Horas 15 Minutos
07-Feb-2022	4 Horas 30 Minutos
08-Feb-2022	4 Horas 15 Minutos
09-Feb-2022	7 Horas 15 Minutos
10-Feb-2022	4 Horas 30 Minutos
11-Feb-2022	4 Horas 30 Minutos
12-Feb-2022	5 Horas 15 Minutos
13-Feb-2022	9 Horas 15 Minutos
14-Feb-2022	4 Horas 0 Minutos
15-Feb-2022	4 Horas 15 Minutos
16-Feb-2022	4 Horas 30 Minutos
17-Feb-2022	4 Horas 15 Minutos
18-Feb-2022	4 Horas 30 Minutos
19-Feb-2022	5 Horas 30 Minutos
20-Feb-2022	5 Horas 30 Minutos
21-Feb-2022	5 Horas 0 Minutos
22-Feb-2022	4 Horas 15 Minutos
23-Feb-2022	4 Horas 15 Minutos
24-Feb-2022	4 Horas 30 Minutos
25-Feb-2022	4 Horas 30 Minutos
26-Feb-2022	5 Horas 15 Minutos
27-Feb-2022	9 Horas 15 Minutos
28-Feb-2022	4 Horas 30 Minutos

Fuente CNM

15.6 Curvas de Carga

En la siguiente gráfica, se presenta el comportamiento de la carga promedio para cada día de la semana en el mes.

Gráfica 88 Curva de Carga Promedio Diaria Mensual

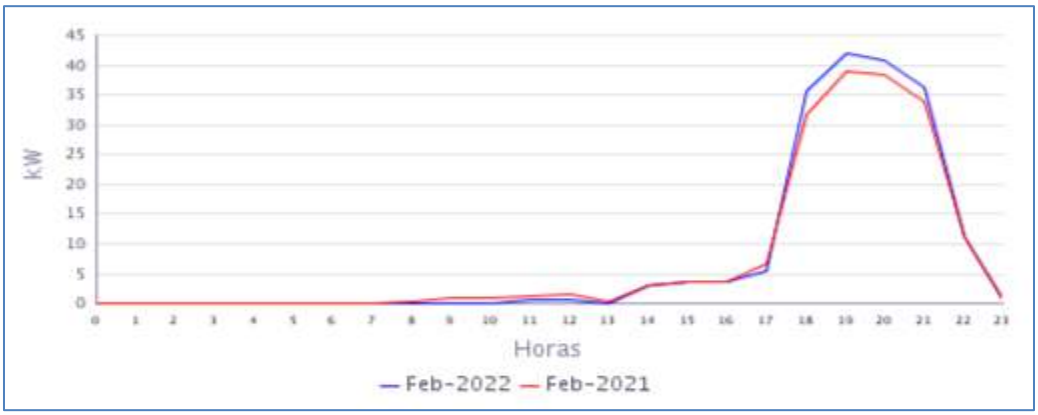

Fuente CNM

En la gráfica anterior se comparan las curvas de carga promedio diarias de Feb-2021 y del Feb-2022, presentándose un crecimiento en la demanda de 4,53%.

16. REMOLINO DEL CAGUAN (CARTAGENA DEL CHAIRA - CAQUETÁ)

El centro poblado de Remolino del Caguán, pertenece al municipio de Cartagena del Chairá (Caquetá). Esta localidad cuenta con un total de 205 usuarios residenciales .[1]

16.1 Descripción del Sitio

La localidad cuenta con una central de generación que está conformada por la siguiente infraestructura:

Tabla 45 Infraestructura de la Localidad.

GRUPO ELECTRÓGENO			
ITEM	**MARCA**	**CAPACIDAD**	**ESTADO**
1	SDMO	200 kW	EN SERVICIO
2	CUMMINS	300 kW	EN MANTENIMIENTO
TRANSFORMADORES			
ITEM	**CAPACIDAD**		**ESTADO**
1	400 kVA		EN OPERACIÓN

Gráfica 89 Diagrama de Conexión de la Localidad.

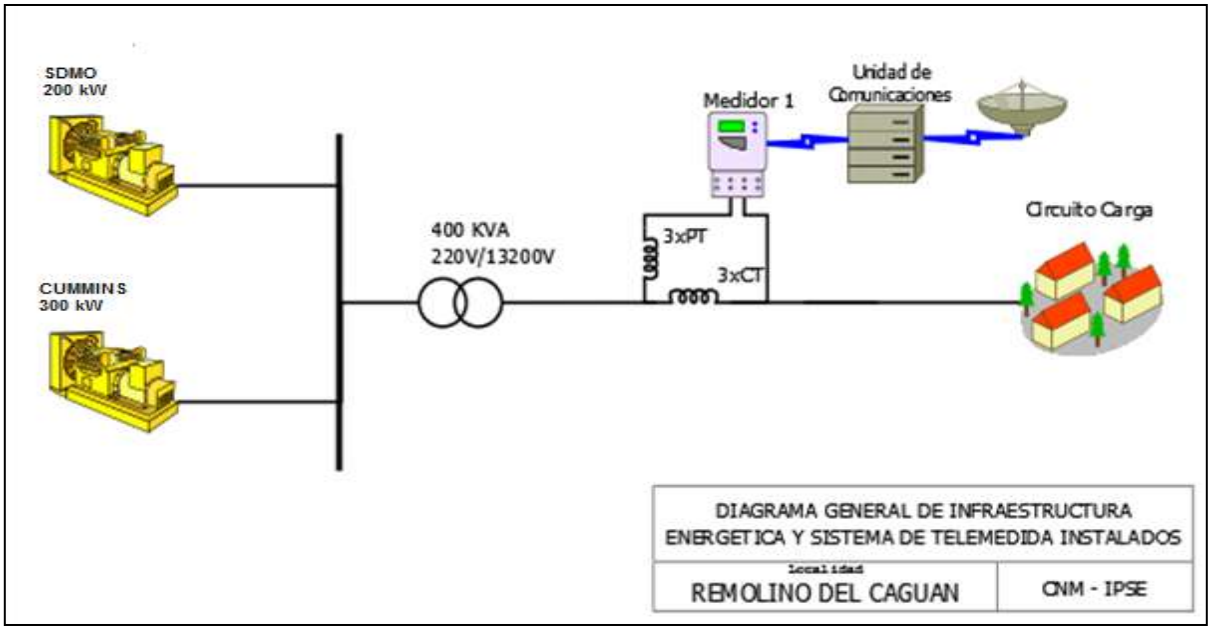

[1] Fuente: http://reportes.sui.gov.co/ - Sistema Único de Información SUI - Año 2020.

16.2 Energía

El consumo de energía eléctrica para esta localidad en *Febrero* de 2022, se presenta en la siguiente tabla, donde se encuentran los valores acumulados diarios de la energía activa (kWh), reactiva (kVARh), aparente (kVAh) y del factor de potencia (p.u).

Tabla 46 Energía Activa, Reactiva, Aparente y Factor de Potencia.

REMOLINO DEL CAGUAN (CARTAGENA DEL CHAIRA - CAQUETÁ)				
Fecha	**Energía Activa (kWh)**	**Energía Reactiva (kVARh)**	**Energía Aparente (kVAh)**	**Factor de Potencia (p.u)**
Febrero 1, Martes	481	229	533,34	0,90
Febrero 2, Miércoles	477	231	530,18	0,90
Febrero 3, Jueves	495	239	549,60	0,90
Febrero 4, Viernes	465	226	517,11	0,90
Febrero 5, Sábado	479	235	533,87	0,90
Febrero 6, Domingo	855	432	957,91	0,89
Febrero 7, Lunes	441	199	483,66	0,91
Febrero 8, Martes	446	211	493,32	0,90
Febrero 9, Miércoles	474	229	526,67	0,90
Febrero 10, Jueves	473	228	525,44	0,90
Febrero 11, Viernes	509	256	569,62	0,89
Febrero 12, Sábado	590	296	659,82	0,89
Febrero 13, Domingo	1.002	505	1.122,47	0,89
Febrero 14, Lunes	499	237	552,76	0,90
Febrero 15, Martes	479	226	530,03	0,90
Febrero 16, Miércoles	464	217	512,06	0,91
Febrero 17, Jueves	492	242	548,20	0,90
Febrero 18, Viernes	497	247	555,23	0,90
Febrero 19, Sábado	539	268	602,05	0,90
Febrero 20, Domingo	963	497	1.083,90	0,89
Febrero 21, Lunes	473	239	530,21	0,89
Febrero 22, Martes	497	241	552,29	0,90
Febrero 23, Miércoles	499	243	555,24	0,90
Febrero 24, Jueves	487	242	544,31	0,90
Febrero 25, Viernes	498	255	559,36	0,89
Febrero 26, Sábado	564	274	627,08	0,90
Febrero 27, Domingo	1.121	552	1.249,63	0,90
Febrero 28, Lunes	756	383	847,87	0,89
TOTAL	**16.018**	**7.882**	**17.852,00**	**0,90**

El factor de potencia promedio fue 0,90.

Con referencia a Febrero de 2021 (14.088 kWh), se presentó un crecimiento en la demanda de energía eléctrica del 13,69%.

Gráfica 90 Energía Activa, Reactiva y Factor de Potencia – REMOLINO DEL CAGUAN (CARTAGENA DEL CHAIRA - CAQUETÁ).

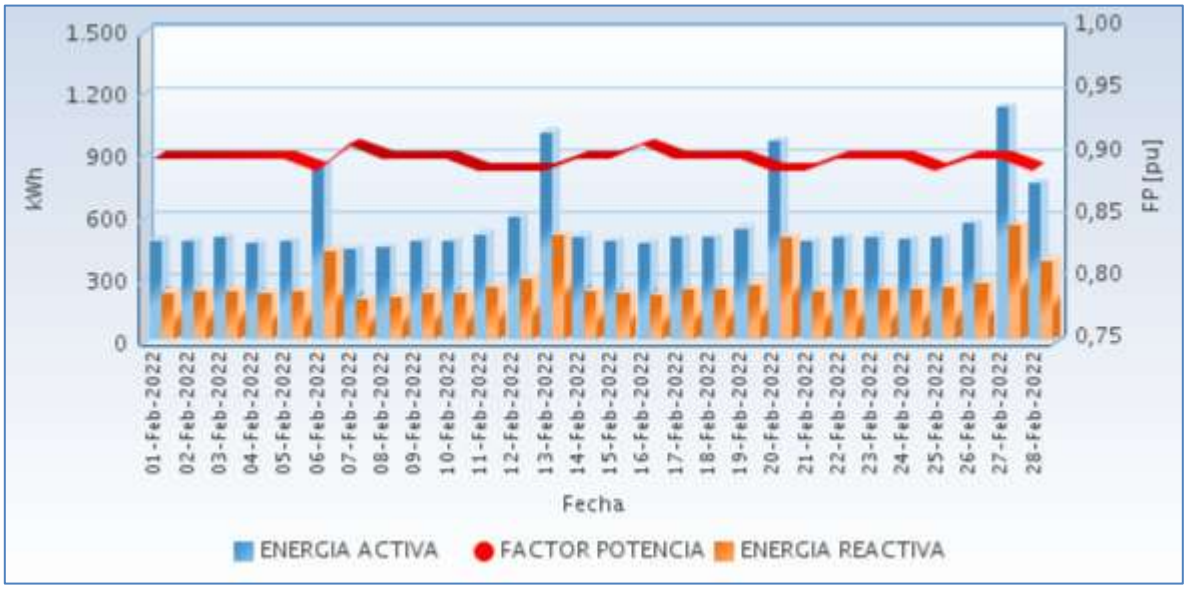

Fuente CNM

16.3 Potencia

En la siguiente gráfica se presenta el comportamiento diario de la potencia para este mes.

Gráfica 91 Comportamiento Diario de la Potencia.

Fuente CNM

16.4 Potencia Máxima

La potencia máxima fue de 87,88kW, se presentó el Sábado 19 de Febrero a las 18:45 horas. Respecto a la potencia máxima de Febrero de 2021 (86,05kW), tuvo una variación de 2,13%.

En la siguiente grafica se presenta la potencia máxima diaria registrada para este mes.

Gráfica 92 Potencia Máxima Diaria-REMOLINO DEL CAGUAN (CARTAGENA DEL CHAIRA - CAQUETÁ).

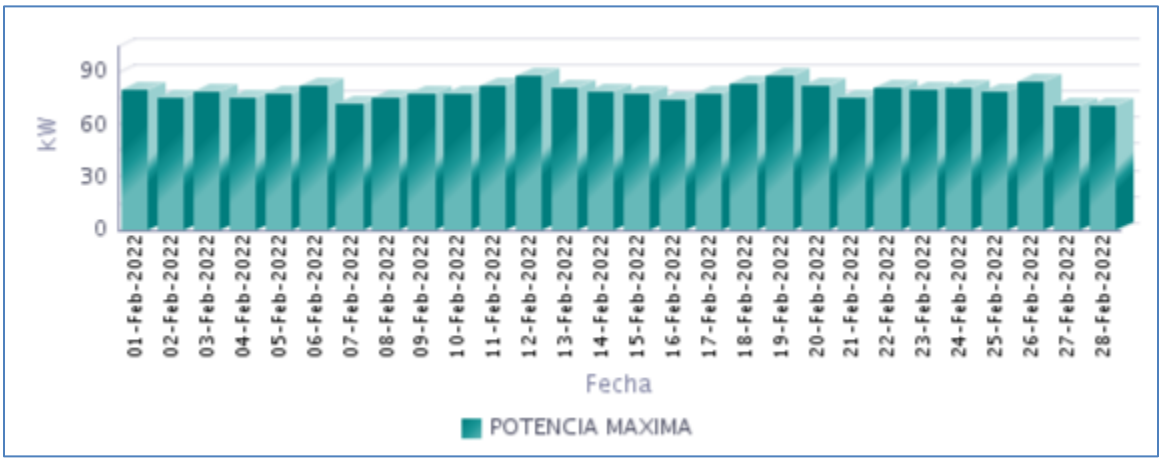

Fuente CNM

16.5 Horas de Prestación del Servicio

En Febrero, se prestó el servicio de energía eléctrica en la localidad, un promedio diario de 8 Horas 48 Minutos, como se presenta en la siguiente gráfica.

Gráfica 93 Horas Efectivas de Prestación del Servicio - REMOLINO DEL CAGUAN (CARTAGENA DEL CHAIRA - CAQUETÁ),

Fuente CNM

A continuación se relaciona las horas promedio por día de la prestación del servicio de energía:

Tabla 47 Horas promedio por día prestación del servicio de energía

REMOLINO DEL CAGUAN (CARTAGENA DEL CHAIRA - CAQUETÁ) Febrero 2022	
DIA	**Horas de servicio promedio en el día [hh:mm]**
01-Feb-2022	7 Horas 15 Minutos
02-Feb-2022	7 Horas 15 Minutos
03-Feb-2022	7 Horas 30 Minutos
04-Feb-2022	7 Horas 15 Minutos
05-Feb-2022	7 Horas 15 Minutos
06-Feb-2022	13 Horas 30 Minutos
07-Feb-2022	7 Horas 30 Minutos
08-Feb-2022	7 Horas 0 Minutos
09-Feb-2022	7 Horas 30 Minutos
10-Feb-2022	7 Horas 30 Minutos
11-Feb-2022	7 Horas 30 Minutos
12-Feb-2022	8 Horas 0 Minutos
13-Feb-2022	14 Horas 45 Minutos
14-Feb-2022	7 Horas 30 Minutos
15-Feb-2022	7 Horas 30 Minutos
16-Feb-2022	7 Horas 15 Minutos
17-Feb-2022	7 Horas 15 Minutos
18-Feb-2022	7 Horas 30 Minutos
19-Feb-2022	7 Horas 0 Minutos
20-Feb-2022	14 Horas 0 Minutos
21-Feb-2022	7 Horas 30 Minutos
22-Feb-2022	7 Horas 15 Minutos
23-Feb-2022	7 Horas 15 Minutos
24-Feb-2022	7 Horas 15 Minutos
25-Feb-2022	7 Horas 15 Minutos
26-Feb-2022	7 Horas 45 Minutos
27-Feb-2022	20 Horas 15 Minutos
28-Feb-2022	14 Horas 0 Minutos

Fuente CNM

16.6 Curvas de Carga

En la siguiente gráfica, se presenta el comportamiento de la carga promedio para cada día de la semana en el mes.

Gráfica 94 Curva de Carga Promedio Diaria Mensual

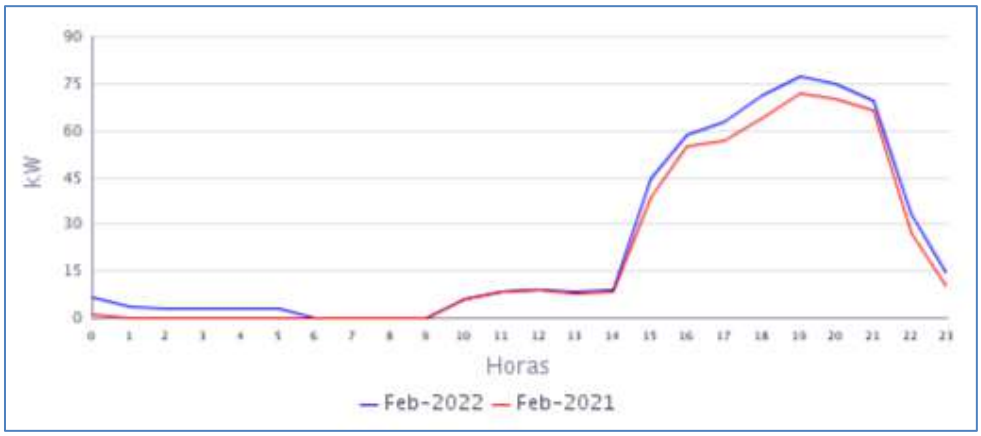

Fuente CNM

En la gráfica anterior se comparan las curvas de carga promedio diarias de Feb-2021 y del Feb-2022, presentándose un crecimiento en la demanda de 13,69%.

17. SANTA FE DEL CAGUAN (CARTAGENA DEL CHAIRA - CAQUETÁ)

El centro poblado de Santa Fe de Caguán, pertenece al municipio de Cartagena del Chairá (Caquetá). Esta localidad cuenta con un total de 107 usuarios residenciales .[1]

17.1 Descripción del Sitio

La localidad cuenta con una central de generación que está conformada por la siguiente infraestructura:

Tabla 48 Infraestructura de la Localidad.

GRUPO ELECTRÓGENO			
ITEM	**MARCA**	**CAPACIDAD**	**ESTADO**
1	PERKINS	125 KVA	EN OPERACIÓN
2	STANFORD	143 KW (178,8 KVA)	EN MANTENIMEINTO
TRNASFORMADOR			
1	**150 KVA**		EN OPERACIÓN

Gráfica 95 Diagrama Unifilar de la Localidad.

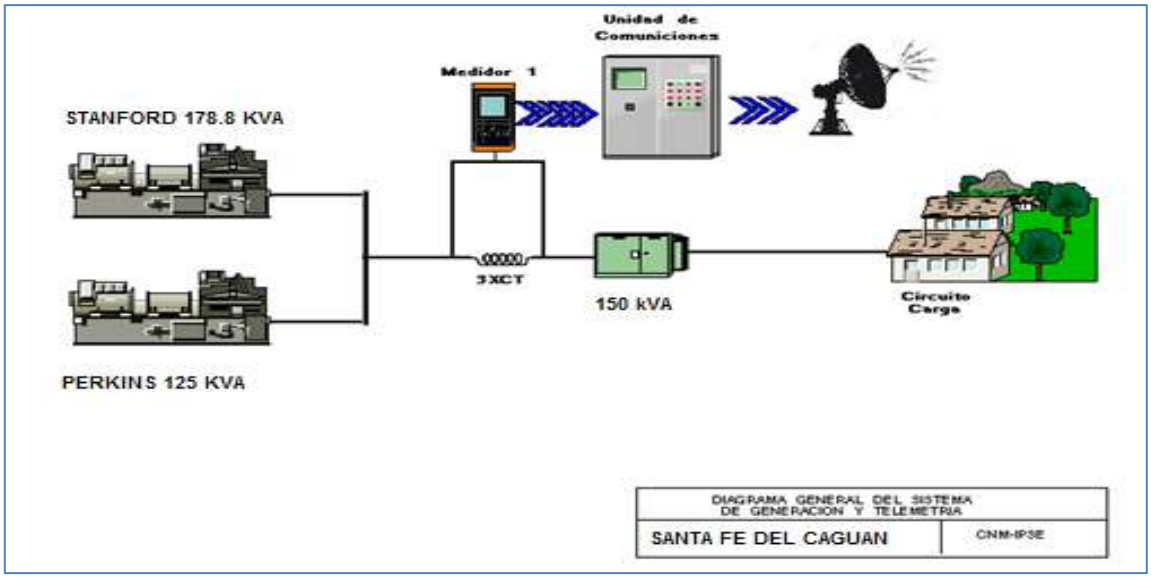

[1] Fuente: http://reportes.sui.gov.co/ - Sistema Único de Información SUI - Año 2020.

17.2 Energía

El consumo de energía eléctrica para esta localidad en *Febrero* de 2022, se presenta en la siguiente tabla, donde se encuentran los valores acumulados diarios de la energía activa (kWh), reactiva (kVARh), aparente (kVAh) y del factor de potencia (p.u).

Tabla 49 Energía Activa, Reactiva, Aparente y Factor de Potencia.

SANTA FE DEL CAGUAN (CARTAGENA DEL CHAIRA - CAQUETÁ)				
Fecha	**Energía Activa (kWh)**	**Energía Reactiva (kVARh)**	**Energía Aparente (kVAh)**	**Factor de Potencia (p.u)**
Febrero 1, Martes	102	44	110,77	0,92
Febrero 2, Miércoles	104	44	112,84	0,92
Febrero 3, Jueves	102	44	110,84	0,92
Febrero 4, Viernes	108	49	118,55	0,91
Febrero 5, Sábado	103	45	112,29	0,92
Febrero 6, Domingo	163	79	181,27	0,90
Febrero 7, Lunes	95	41	103,84	0,92
Febrero 8, Martes	95	45	105,14	0,90
Febrero 9, Miércoles	93	42	102,37	0,91
Febrero 10, Jueves	91	39	98,90	0,92
Febrero 11, Viernes	98	42	106,24	0,92
Febrero 12, Sábado	106	46	115,69	0,92
Febrero 13, Domingo	169	76	185,61	0,91
Febrero 14, Lunes	100	45	110,18	0,91
Febrero 15, Martes	94	42	102,86	0,91
Febrero 16, Miércoles	109	47	118,92	0,92
Febrero 17, Jueves	102	46	111,72	0,91
Febrero 18, Viernes	103	46	112,75	0,91
Febrero 19, Sábado	108	50	119,16	0,91
Febrero 20, Domingo	168	78	185,45	0,91
Febrero 21, Lunes	103	47	112,82	0,91
Febrero 22, Martes	105	47	115,49	0,91
Febrero 23, Miércoles	102	46	112,46	0,91
Febrero 24, Jueves	105	47	114,64	0,91
Febrero 25, Viernes	100	49	111,16	0,90
Febrero 26, Sábado	93	42	101,94	0,91
Febrero 27, Domingo	158	78	175,73	0,90
Febrero 28, Lunes	89	42	98,76	0,90
TOTAL	**3.067**	**1.392**	**3.367,97**	**0,91**

El factor de potencia promedio fue 0,91.

Con referencia a Febrero de 2021 (2.385 kWh), se presentó un crecimiento en la demanda de energía eléctrica del 28,61%.

Gráfica 96 Energía Activa, Reactiva y Factor de Potencia – SANTA FE DEL CAGUAN (CARTAGENA DEL CHAIRA - CAQUETÁ).

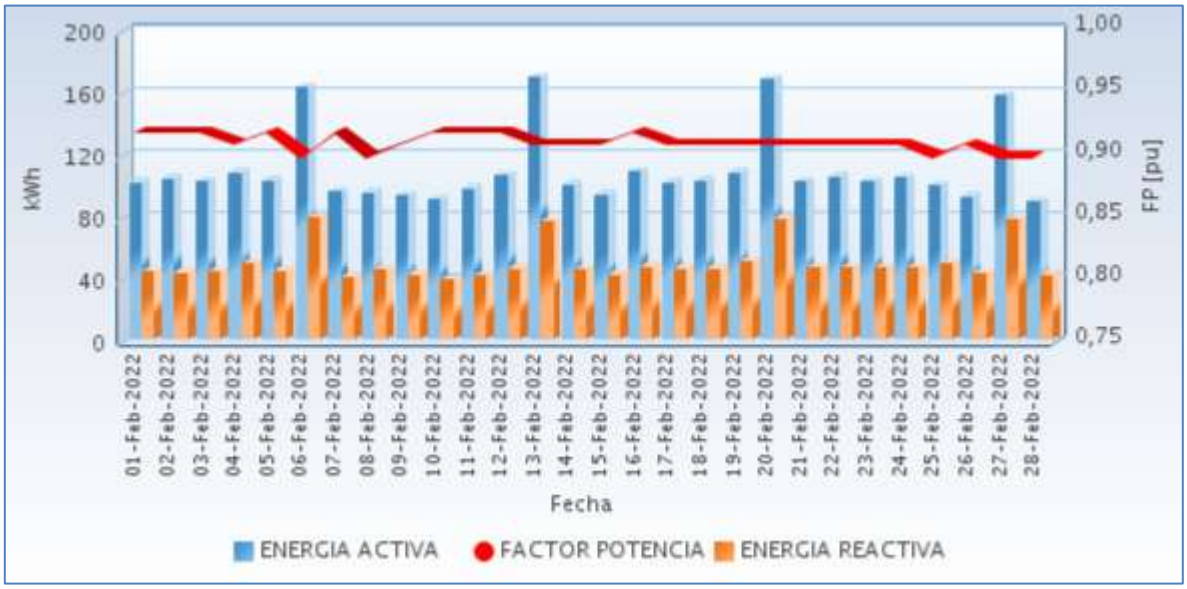

Fuente CNM

17.3 Potencia

En la siguiente gráfica se presenta el comportamiento diario de la potencia para este mes.

Gráfica 97 Comportamiento Diario de la Potencia.

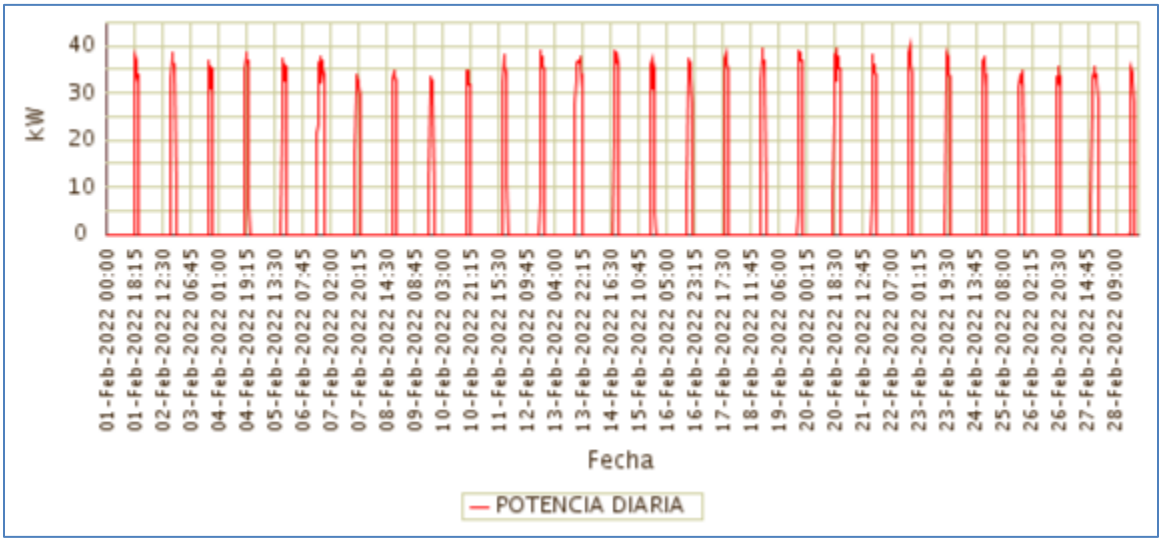

Fuente CNM

17.4 Potencia Máxima

La potencia máxima fue de 40,44kW, se presentó el Martes 22 de Febrero a las 18:45 horas. Respecto a la potencia máxima de Febrero de 2021 (41,04kW), tuvo una variación de 1,46%.

En la siguiente grafica se presenta la potencia máxima diaria registrada para este mes.

Gráfica 98 Potencia Máxima Diaria-SANTA FE DEL CAGUAN (CARTAGENA DEL CHAIRA - CAQUETÁ).

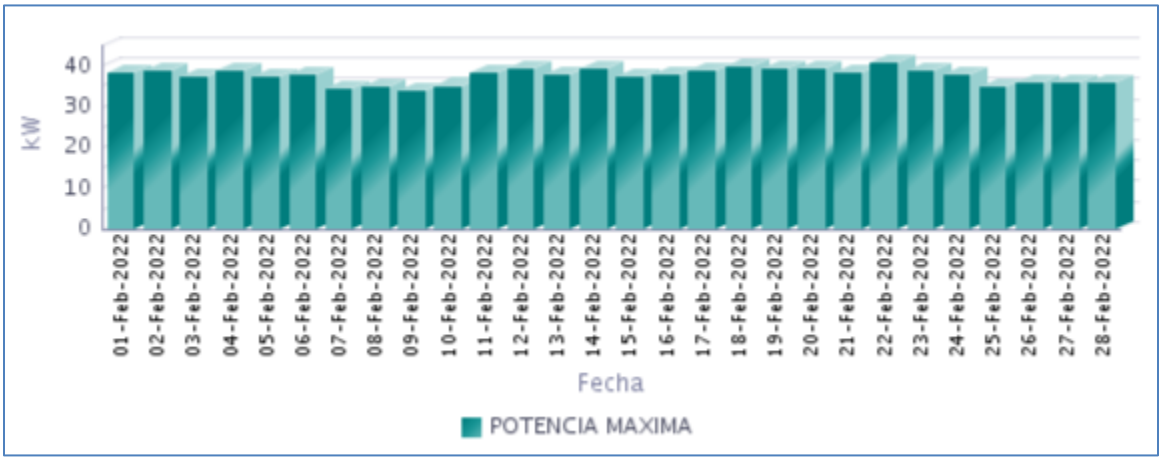

Fuente CNM

17.5 Horas de Prestación del Servicio

En Febrero, se prestó el servicio de energía eléctrica en la localidad, un promedio diario de 3 Horas 31 Minutos, como se presenta en la siguiente gráfica.

Gráfica 99 Horas Efectivas de Prestación del Servicio - SANTA FE DEL CAGUAN (CARTAGENA DEL CHAIRA - CAQUETÁ),

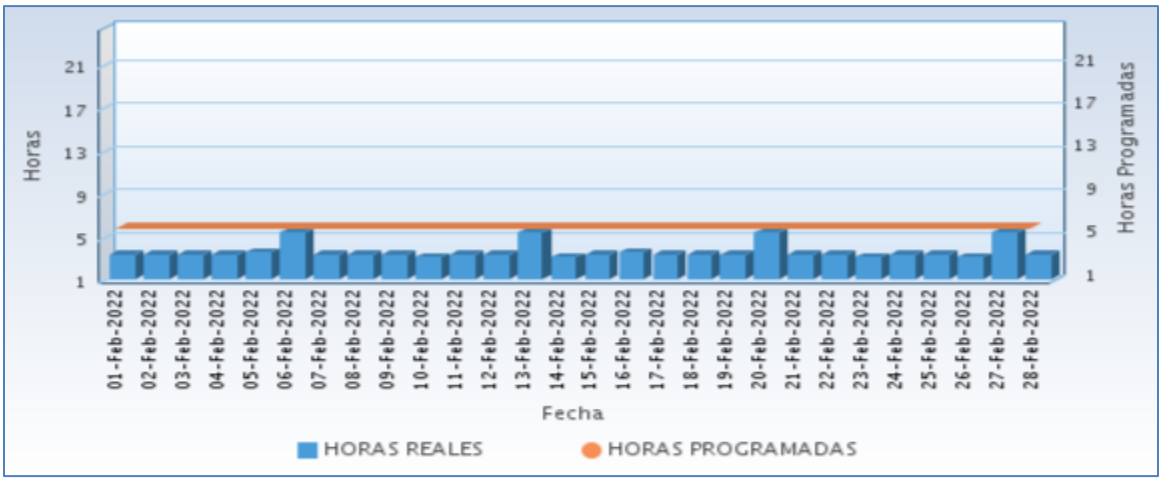

Fuente CNM

A continuación se relaciona las horas promedio por día de la prestación del servicio de

energía:

Tabla 50 Horas promedio por día prestación del servicio de energía

SANTA FE DEL CAGUAN (CARTAGENA DEL CHAIRA - CAQUETÁ) Febrero 2022	
DIA	**Horas de servicio promedio en el día [hh:mm]**
01-Feb-2022	3 Horas 15 Minutos
02-Feb-2022	3 Horas 15 Minutos
03-Feb-2022	3 Horas 15 Minutos
04-Feb-2022	3 Horas 15 Minutos
05-Feb-2022	3 Horas 30 Minutos
06-Feb-2022	5 Horas 15 Minutos
07-Feb-2022	3 Horas 15 Minutos
08-Feb-2022	3 Horas 15 Minutos
09-Feb-2022	3 Horas 15 Minutos
10-Feb-2022	3 Horas 0 Minutos
11-Feb-2022	3 Horas 15 Minutos
12-Feb-2022	3 Horas 15 Minutos
13-Feb-2022	5 Horas 15 Minutos
14-Feb-2022	3 Horas 0 Minutos
15-Feb-2022	3 Horas 15 Minutos
16-Feb-2022	3 Horas 30 Minutos
17-Feb-2022	3 Horas 15 Minutos
18-Feb-2022	3 Horas 15 Minutos
19-Feb-2022	3 Horas 15 Minutos
20-Feb-2022	5 Horas 15 Minutos
21-Feb-2022	3 Horas 15 Minutos
22-Feb-2022	3 Horas 15 Minutos
23-Feb-2022	3 Horas 0 Minutos
24-Feb-2022	3 Horas 15 Minutos
25-Feb-2022	3 Horas 15 Minutos
26-Feb-2022	3 Horas 0 Minutos
27-Feb-2022	5 Horas 15 Minutos
28-Feb-2022	3 Horas 15 Minutos

Fuente CNM

17.6 Curvas de Carga

En la siguiente gráfica, se presenta el comportamiento de la carga promedio para cada día de la semana en el mes.

Gráfica 100 Curva de Carga Promedio Diaria Mensual

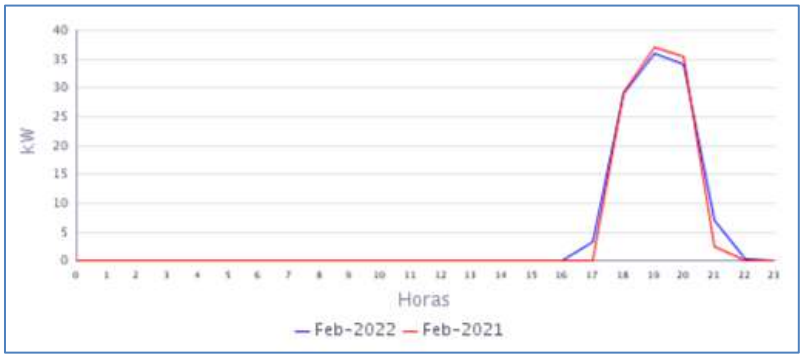

Fuente CNM

En la gráfica anterior se comparan las curvas de carga promedio diarias de Feb-2021 y del Feb-2022, presentándose un crecimiento en la demanda de 28,61%.

CASANARE

18. BOCAS DEL PAUTO (TRINIDAD - CASANARE)

El centro poblado de Bocas del Pauto, pertenece al municipio de Trinidad, Departamento de Casanare. Esta localidad cuenta con un total de 178 usuarios[1]

18.1 Descripción del Sitio

La localidad cuenta con una central de generación que está conformada por la siguiente infraestructura:

Tabla 51 Infraestructura de la Localidad.

GRUPO ELECTRÓGENO			
ITEM	**MARCA**	**CAPACIDAD**	**ESTADO**
1	CUMMINS	280 kW	EN OPERACIÓN
TRANSFORMADORES			
ITEM	**CAPACIDAD**		**ESTADO**
1	75 kVA		EN OPERACIÓN
2	75 kVA		EN OPERACIÓN

Gráfica 101 Diagrama de Conexión de la Localidad.

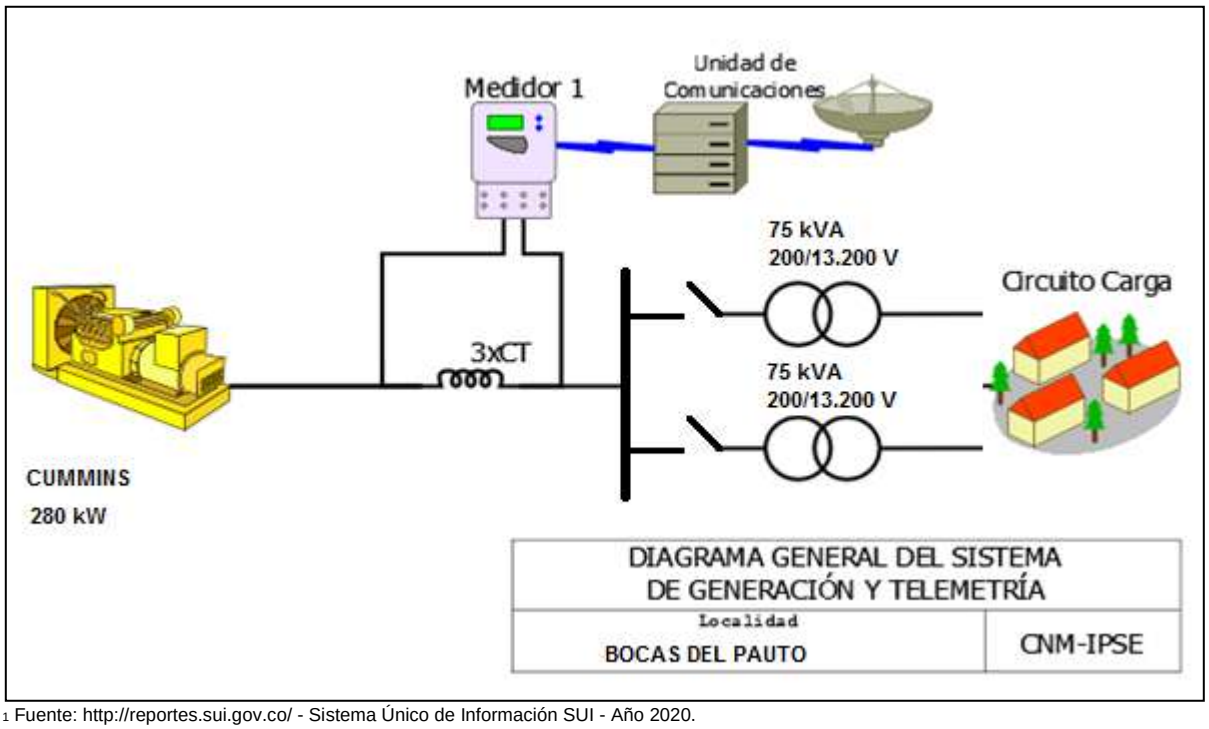

[1] Fuente: http://reportes.sui.gov.co/ - Sistema Único de Información SUI - Año 2020.

18.2 Energía

El consumo de energía eléctrica para esta localidad en *Febrero* de 2022, se presenta en la siguiente tabla, donde se encuentran los valores acumulados diarios de la energía activa (kWh), reactiva (kVARh), aparente (kVAh) y del factor de potencia (p.u).

Tabla 52 Energía Activa, Reactiva, Aparente y Factor de Potencia.

BOCAS DEL PAUTO (TRINIDAD - CASANARE)				
Fecha	**Energía Activa (kWh)**	**Energía Reactiva (kVARh)**	**Energía Aparente (kVAh)**	**Factor de Potencia (p.u)**
Febrero 1, Martes	503	274	572,67	0,88
Febrero 2, Miércoles	493	266	560,40	0,88
Febrero 3, Jueves	493	267	561,03	0,88
Febrero 4, Viernes	462	255	527,52	0,88
Febrero 5, Sábado	490	266	557,06	0,88
Febrero 6, Domingo	488	253	549,73	0,89
Febrero 7, Lunes	485	256	548,81	0,88
Febrero 8, Martes	462	248	523,96	0,88
Febrero 9, Miércoles	464	251	527,70	0,88
Febrero 10, Jueves	478	250	539,44	0,89
Febrero 11, Viernes	476	259	542,05	0,88
Febrero 12, Sábado	482	258	546,49	0,88
Febrero 13, Domingo	474	250	536,06	0,88
Febrero 14, Lunes	482	255	545,08	0,88
Febrero 15, Martes	487	258	550,85	0,88
Febrero 16, Miércoles	498	268	565,82	0,88
Febrero 17, Jueves	493	264	559,66	0,88
Febrero 18, Viernes	486	266	553,55	0,88
Febrero 19, Sábado	497	265	562,84	0,88
Febrero 20, Domingo	491	264	557,54	0,88
Febrero 21, Lunes	505	270	572,04	0,88
Febrero 22, Martes	499	262	563,88	0,89
Febrero 23, Miércoles	547	278	612,97	0,89
Febrero 24, Jueves	528	281	597,94	0,88
Febrero 25, Viernes	0	0	0,00	
Febrero 26, Sábado	0	0	0,00	
Febrero 27, Domingo	0	0	0,00	
Febrero 28, Lunes	0	0	0,00	
TOTAL	**11.762**	**6.282**	**13.334,72**	**0,88**

El factor de potencia promedio fue 0,88.

Para este período se presentó un exceso de consumo de energía reactiva de 401,26 kVARh.

Con referencia a Febrero de 2021 (11.090 kWh), se presentó un crecimiento en la demanda de energía eléctrica del 6,06%.

Gráfica 102 Energía Activa, Reactiva y Factor de Potencia – BOCAS DEL PAUTO (TRINIDAD - CASANARE).

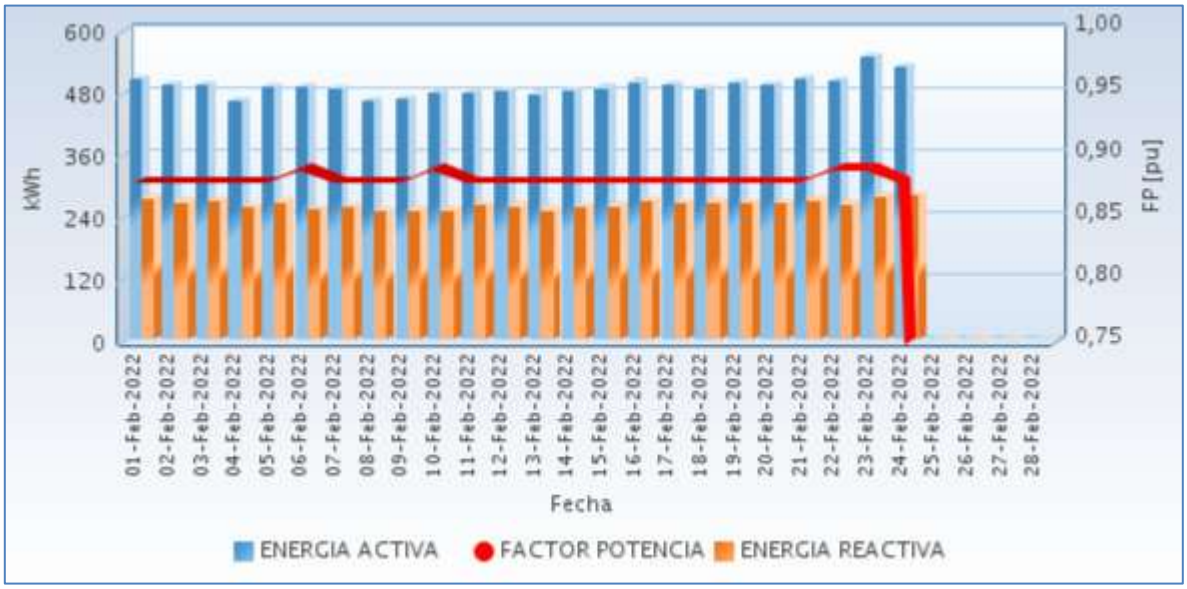

Fuente CNM

18.3 Potencia

En la siguiente gráfica se presenta el comportamiento diario de la potencia para este mes.

Gráfica 103 Comportamiento Diario de la Potencia.

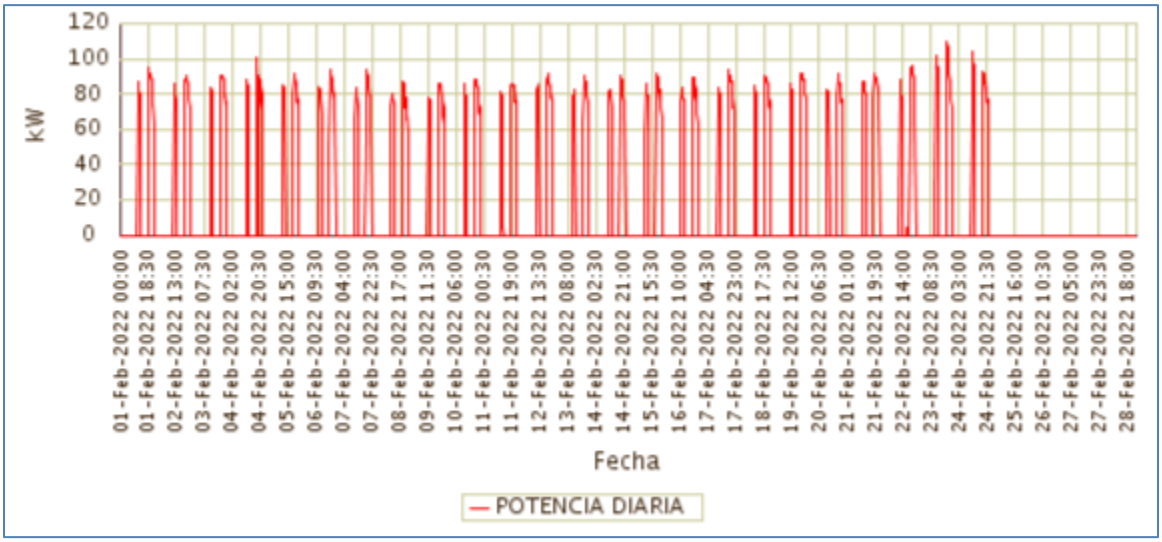

Fuente CNM

18.4 Potencia Máxima

La potencia máxima fue de 109,50kW, se presentó el Miércoles 23 de Febrero a las 18:30 horas. Respecto a la potencia máxima de Febrero de 2021 (99,14kW), tuvo una variación

de 10,46%.

En la siguiente grafica se presenta la potencia máxima diaria registrada para este mes.

Gráfica 104 Potencia Máxima Diaria-BOCAS DEL PAUTO (TRINIDAD - CASANARE).

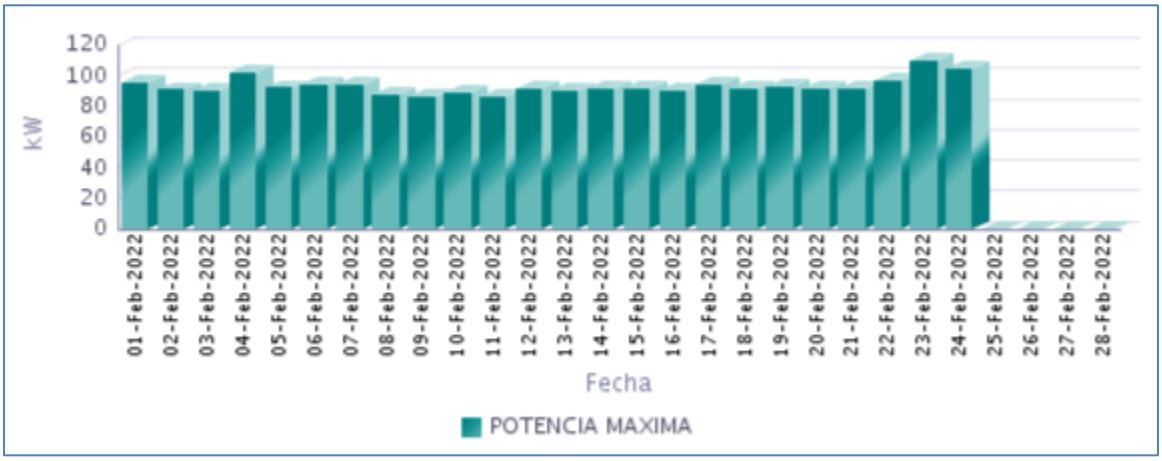

Fuente CNM

18.5 Horas de Prestación del Servicio

En Febrero, se prestó el servicio de energía eléctrica en la localidad, un promedio diario de 5 Horas 13 Minutos, como se presenta en la siguiente gráfica.

Gráfica 105 Horas Efectivas de Prestación del Servicio - BOCAS DEL PAUTO (TRINIDAD - CASANARE),

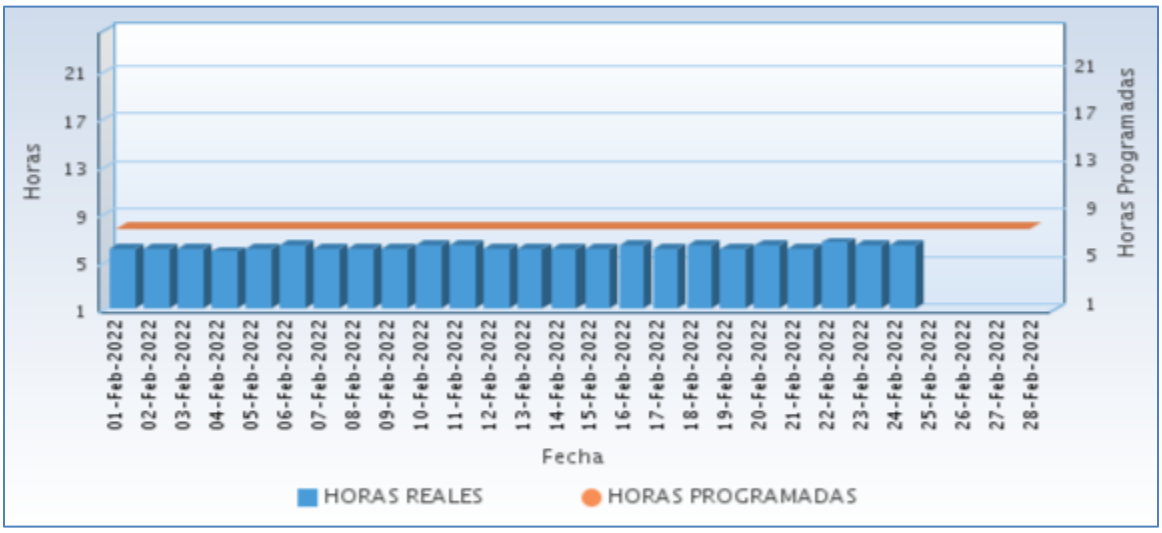

Fuente CNM

A continuación se relaciona las horas promedio por día de la prestación del servicio de energía:

Tabla 53 Horas promedio por día prestación del servicio de energía

BOCAS DEL PAUTO (TRINIDAD - CASANARE) Febrero 2022	
DIA	**Horas de servicio promedio en el día [hh:mm]**
01-Feb-2022	6 Horas 0 Minutos
02-Feb-2022	6 Horas 0 Minutos
03-Feb-2022	6 Horas 0 Minutos
04-Feb-2022	5 Horas 45 Minutos
05-Feb-2022	6 Horas 0 Minutos
06-Feb-2022	6 Horas 15 Minutos
07-Feb-2022	6 Horas 0 Minutos
08-Feb-2022	6 Horas 0 Minutos
09-Feb-2022	6 Horas 0 Minutos
10-Feb-2022	6 Horas 15 Minutos
11-Feb-2022	6 Horas 15 Minutos
12-Feb-2022	6 Horas 0 Minutos
13-Feb-2022	6 Horas 0 Minutos
14-Feb-2022	6 Horas 0 Minutos
15-Feb-2022	6 Horas 0 Minutos
16-Feb-2022	6 Horas 15 Minutos
17-Feb-2022	6 Horas 0 Minutos
18-Feb-2022	6 Horas 15 Minutos
19-Feb-2022	6 Horas 0 Minutos
20-Feb-2022	6 Horas 15 Minutos
21-Feb-2022	6 Horas 0 Minutos
22-Feb-2022	6 Horas 30 Minutos
23-Feb-2022	6 Horas 15 Minutos
24-Feb-2022	6 Horas 15 Minutos
25-Feb-2022	0 Horas 0 Minutos
26-Feb-2022	0 Horas 0 Minutos
27-Feb-2022	0 Horas 0 Minutos
28-Feb-2022	0 Horas 0 Minutos

Fuente CNM

18.6 Curvas de Carga

En la siguiente gráfica, se presenta el comportamiento de la carga promedio para cada día de la semana en el mes.

Gráfica 106 Curva de Carga Promedio Diaria Mensual

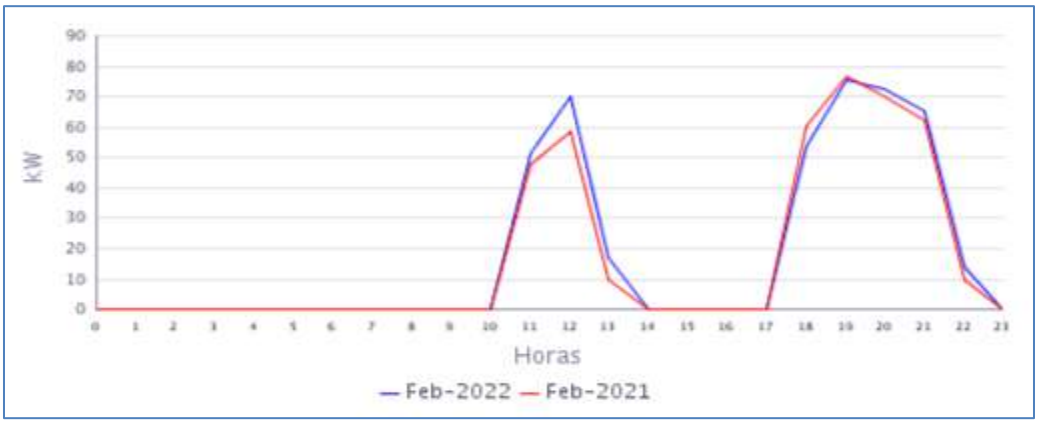

Fuente CNM

En la gráfica anterior se comparan las curvas de carga promedio diarias de Feb-2021 y del Feb-2022, presentándose un crecimiento en la demanda de 6,06%.

19. SANTA BARBARA (HATO COROZAL - CASANARE)

La localidad de Santa Bárbara, pertenece al municipio de Hato Corozal, Departamento de Casanare. Esta localidad cuenta con un total de 17 usuarios.[1]

19.1 Descripción del Sitio

La localidad cuenta con una central de generación que está conformada por la siguiente infraestructura:

Tabla 54 Infraestructura de la Localidad.

GRUPO ELECTRÓGENO			
ITEM	**MARCA**	**CAPACIDAD**	**ESTADO**
1	MPMC DIESEL	23 kW	APAGADO
2	NPT GAS	10 kW	APAGADO
3	NPT GAS	10 kW	APAGADO
GASIFICADOR DE BIOMASA MARCA KEXIN DE 9,8 Kw			
TRANSFORMADOR			
ITEM	**CAPACIDAD**		**ESTADO**
1	112,5 kVA		EN OPERACIÓN

Gráfica 107 Diagrama de Conexión de la Localidad.

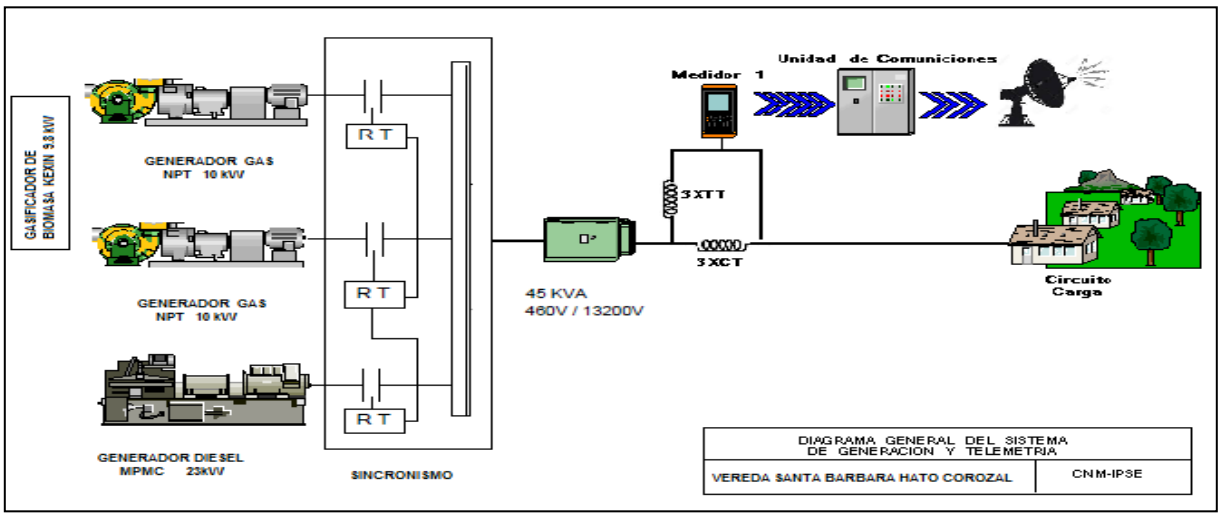

Esta localidad sin suministro de energía, ya que no cuenta con operador local. La comunidad con fondos propios, suministra en algunas ocasiones el combustible para generar energía.

CAUCA

20. BETANIA - NAYA (LÓPEZ (MICAY) - CAUCA)

El Centro poblada de Betania Naya se encuentra ubicado en el municipio de López de Micay, departamento de Cauca. Esta Localidad cuenta con un total de 224 usuarios residenciales.[1]

20.1 Descripción del Sitio

La localidad cuenta con una central de generación que está conformada por la siguiente infraestructura:

Tabla 57 Infraestructura de la Localidad.

GRUPO ELECTRÓGENO			
ITEM	**MARCA**	**CAPACIDAD**	**ESTADO**
1	STANFORD	218,5 KVA	FUERA DE SERVICIO
2	BAIFA	62,5 KVA	EN OPERACIÓN
TRANSFORMADOR			
ITEM	**CAPACIDAD**		**ESTADO**
1	112,5 kVA		EN OPERACIÓN

Gráfica 113 Diagrama de Conexión de la Localidad.

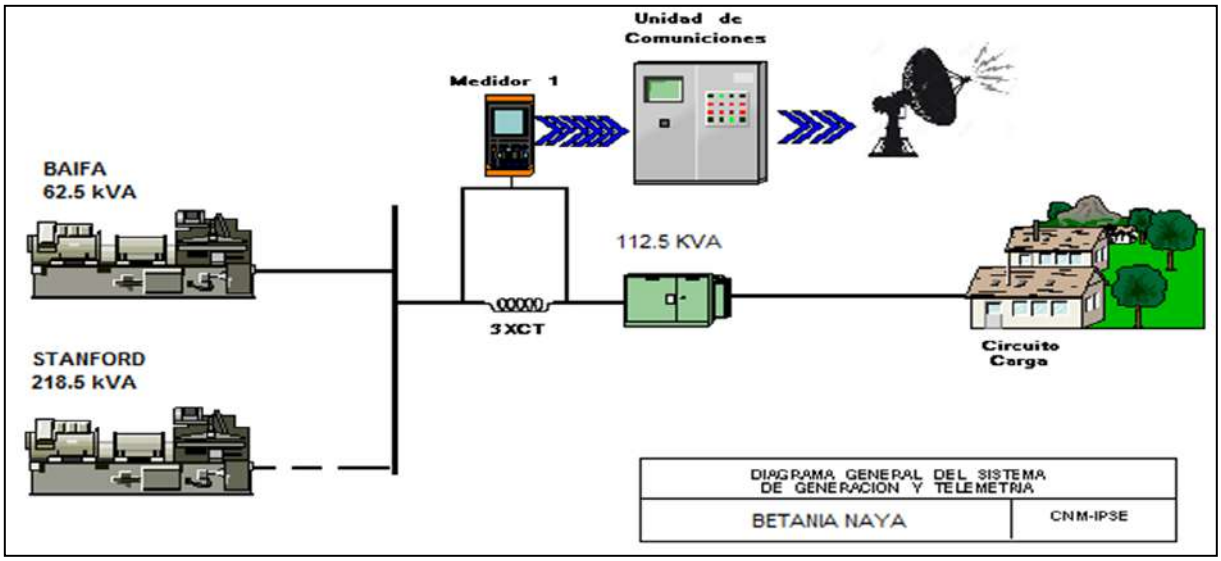

Localidad sin servicio de energía eléctrica desde el viernes 06 de agosto del 2021, debido a una falla en el grupo electrógeno (se desconoce el tipo de falla), según lo informado por el gerente de la cooperativa COOSERPUL E.S.P.

21. BOCA GRANDE (LÓPEZ (MICAY) - CAUCA)

El Centro poblado de Boca Grande se encuentra ubicado en el municipio de López de Micay, departamento de Cauca. Esta Localidad cuenta con un total de 175 usuarios residenciales.[1]

21.1 Descripción del Sitio

La localidad cuenta con una central de generación que está conformada por la siguiente infraestructura:

Tabla 60 Infraestructura de la Localidad.

GRUPO ELECTRÓGENO			
ITEM	**MARCA**	**CAPACIDAD**	**ESTADO**
1	EWART & STEVENS	170 Kw	EN OPERACIÓN
TRNASFORMADOR			
1	**112,5 KVA**		EN OPERACIÓN

Gráfica 119 Diagrama de Conexión de la Localidad.

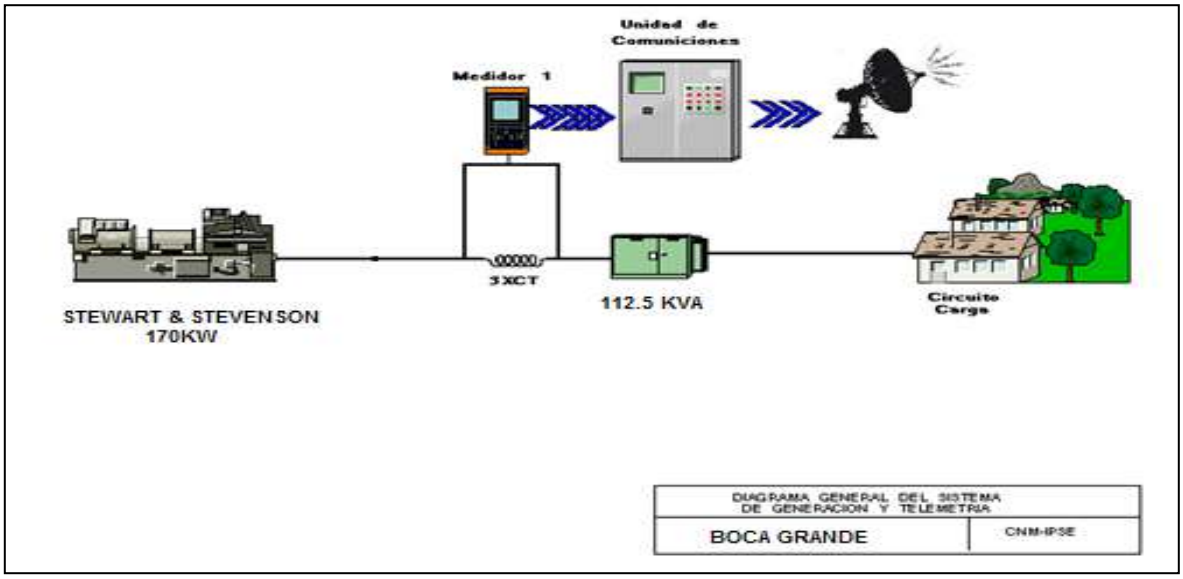

Localidad Sin servicio de energía eléctrica, según lo informado. Sistema de telemetría apagado. En visita de mantenimiento realizada el día 03 de marzo de 2022, en el marco del contrato IPSE 082 de 2018, se evidenció que la localidad se encuentra sin la prestación del servicio de energía eléctrica desde hace aproximadamente un mes, según lo manifestado por habitantes de la localidad, al personal encargado del mantenimiento de los equipos de comunicación satelital. .1

Fuente: http://reportes.sui.gov.co/ - Sistema Único de Información SUI - Año 2020.

22. CHACÓN (TIMBIQUÍ - CAUCA)

La localidad de Chacón, pertenece al municipio de Timbiquí, Departamento de Cauca. Esta localidad cuenta con un total de 157 usuarios.[1]

22.1 Descripción del Sitio

La localidad cuenta con una central de generación que está conformada por la siguiente infraestructura:

Tabla 63 Infraestructura de la Localidad.

GRUPO ELECTRÓGENO			
ITEM	**MARCA**	**CAPACIDAD**	**ESTADO**
1	STANFORD	56 kW	EN OPERACIÓN principal

Gráfica 126 Diagrama de Conexión de la Localidad.

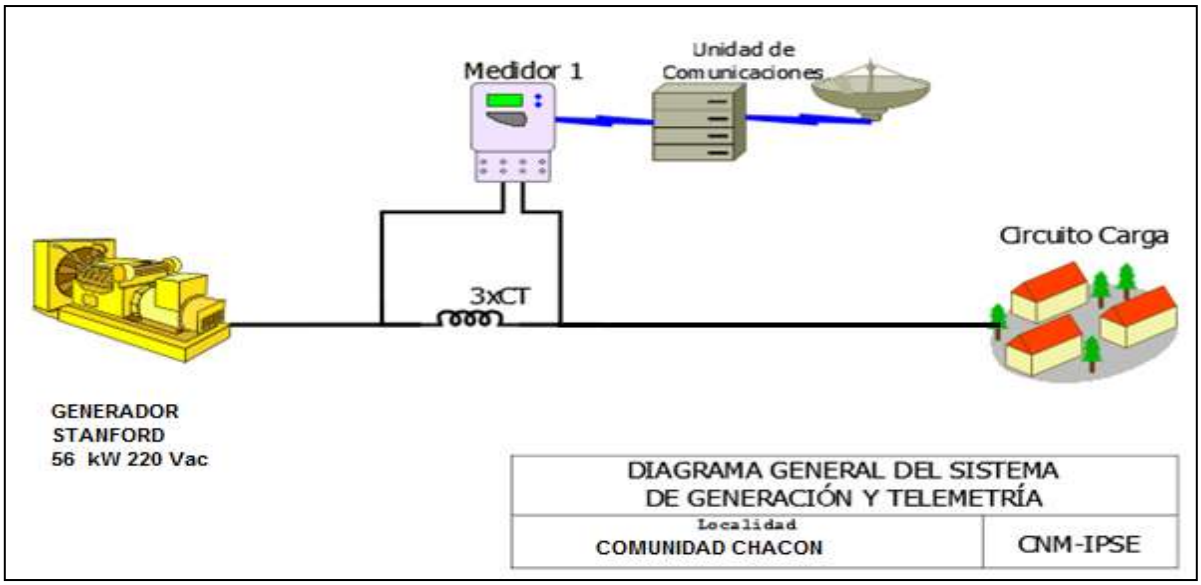

Localidad sin información para el presente periodo, según lo informado Localidad con servicio de energía eléctrica. Sistema de telemetría apagado.

[1] Fuente: http://reportes.sui.gov.co/ - Sistema Único de Información SUI - Año 2020.

23. COMUNIDAD DE CHETE (TIMBIQUÍ - CAUCA)

El Centro Poblado de Comunidad de Chete pertenece al municipio de Timbiquí, Departamento de Cauca. Esta localidad cuenta con un total de 167 usuarios.[1]

23.1 Descripción del Sitio

La localidad cuenta con una central de generación que está conformada por la siguiente infraestructura:

Tabla 66 Infraestructura de la Localidad.

GRUPO ELECTRÓGENO			
ITEM	**MARCA**	**CAPACIDAD**	**ESTADO**
1	LOVOL	97,6 kW	EN OPERACIÓN
TRANSFORMADOR			
ITEM	**CAPACIDAD (KVA)**		**ESTADO**
1			

Gráfica 132 Diagrama de Conexión de la Localidad.

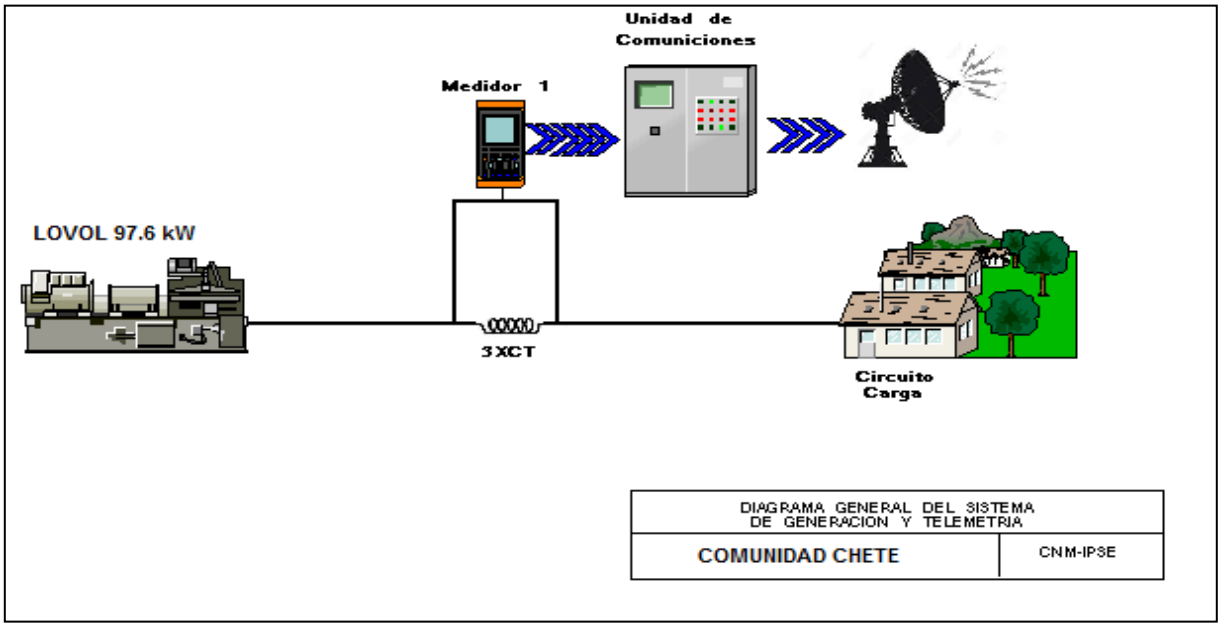

Localidad sin información para el presente periodo, según lo informado Localidad con servicio de energía eléctrica. Sistema de telemetría apagado

[1] Fuente: http://reportes.sui.gov.co/ - Sistema Único de Información SUI - Año 2020.

24. COTEJE (TIMBIQUÍ - CAUCA)

El Centro poblado de Coteje se encuentra ubicado en el municipio de Timbiquí, departamento de Cauca. Esta Localidad cuenta con un total de 265 usuarios residenciales.[1]

24.1 Descripción del Sitio

La localidad cuenta con una central de generación que está conformada por la siguiente infraestructura:

Tabla 69 Infraestructura de la Localidad.

GRUPO ELECTRÓGENO			
ITEM	**MARCA**	**CAPACIDAD**	**ESTADO**
1	WEICHA DEUTZ	185 KVA	EN OPERACIÓN
TRANSFORMADOR			
ITEM	**CAPACIDAD**		**ESTADO**
1	75 kVA		EN OPERACIÓN

Gráfica 138 Diagrama de Conexión de la Localidad.

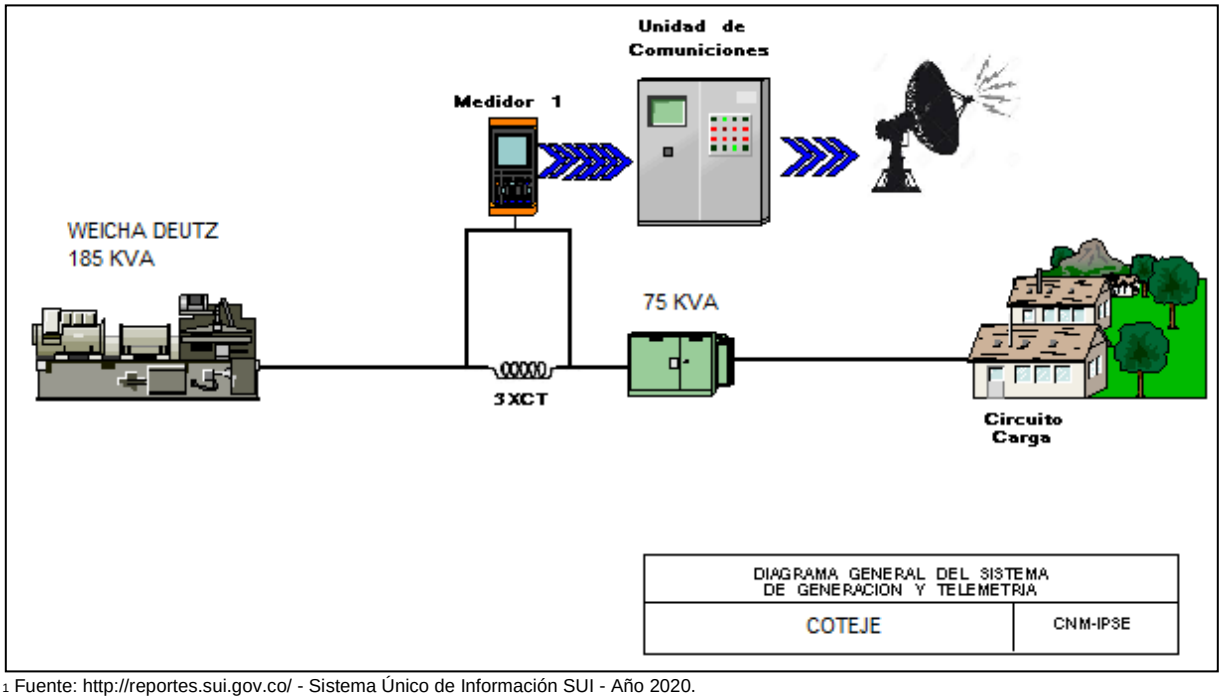

[1] Fuente: http://reportes.sui.gov.co/ - Sistema Único de Información SUI - Año 2020.

24.2 Energía

El consumo de energía eléctrica para esta localidad en *Febrero* de 2022, se presenta en la siguiente tabla, donde se encuentran los valores acumulados diarios de la energía activa (kWh), reactiva (kVARh), aparente (kVAh) y del factor de potencia (p.u).

Tabla 70 Energía Activa, Reactiva, Aparente y Factor de Potencia.

COTEJE (TIMBIQUÍ - CAUCA)				
Fecha	**Energía Activa (kWh)**	**Energía Reactiva (kVARh)**	**Energía Aparente (kVAh)**	**Factor de Potencia (p.u)**
Febrero 1, Martes	171	123	210,99	0,81
Febrero 2, Miércoles	176	121	213,32	0,82
Febrero 3, Jueves	177	121	214,14	0,83
Febrero 4, Viernes	181	120	216,74	0,83
Febrero 5, Sábado	181	119	216,50	0,84
Febrero 6, Domingo	186	121	221,70	0,84
Febrero 7, Lunes	260	184	318,35	0,82
Febrero 8, Martes	215	150	262,17	0,82
Febrero 9, Miércoles	206	140	249,52	0,83
Febrero 10, Jueves	342	260	429,96	0,80
Febrero 11, Viernes	291	225	367,73	0,79
Febrero 12, Sábado	203	140	246,83	0,82
Febrero 13, Domingo	203	142	247,56	0,82
Febrero 14, Lunes	204	145	249,77	0,82
Febrero 15, Martes	203	145	249,54	0,81
Febrero 16, Miércoles	201	145	247,65	0,81
Febrero 17, Jueves	200	147	248,40	0,81
Febrero 18, Viernes	204	146	250,71	0,81
Febrero 19, Sábado	204	144	249,76	0,82
Febrero 20, Domingo	203	146	249,88	0,81
Febrero 21, Lunes	202	145	248,45	0,81
Febrero 22, Martes	204	142	248,40	0,82
Febrero 23, Miércoles	208	144	253,27	0,82
Febrero 24, Jueves	200	143	245,79	0,81
Febrero 25, Viernes	231	161	282,03	0,82
Febrero 26, Sábado	202	142	247,00	0,82
Febrero 27, Domingo	200	141	244,22	0,82
Febrero 28, Lunes	199	139	242,21	0,82
TOTAL	**5.856**	**4.140**	**7.171,39**	**0,82**

El factor de potencia promedio fue 0,82.

Para este período se presentó un exceso de consumo de energía reactiva de 1212,40 kVARh.

Con referencia a Febrero de 2021 (6.039 kWh), se presentó un caída en la demanda de energía eléctrica del 3,04%.

Gráfica 139 Energía Activa, Reactiva y Factor de Potencia – COTEJE (TIMBIQUÍ - CAUCA).

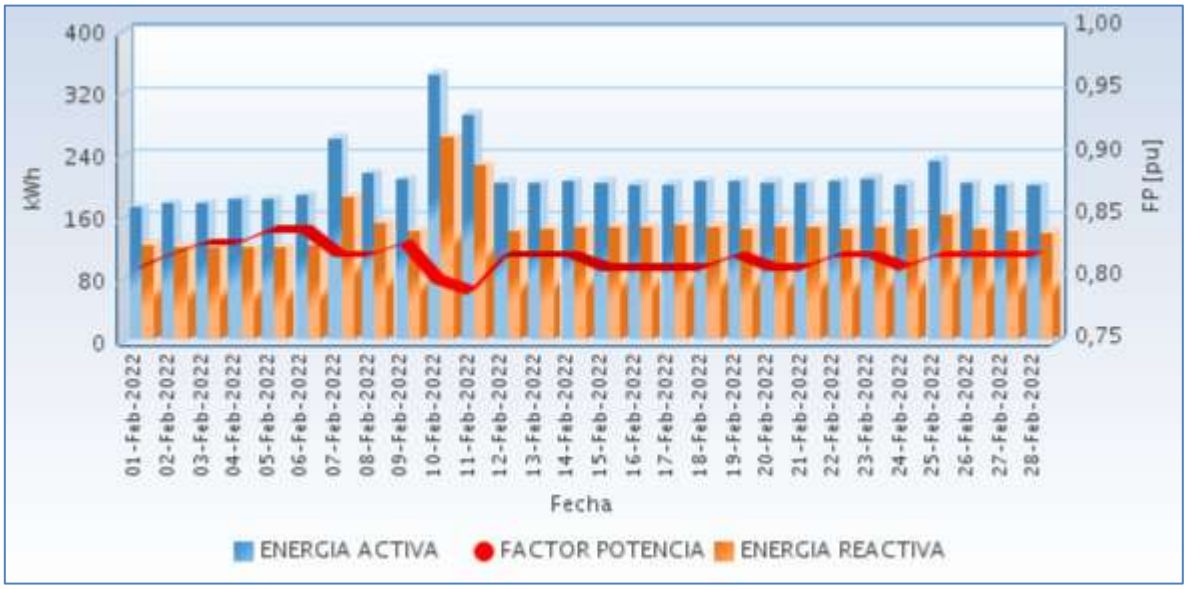

Fuente CNM

24.3 Potencia

En la siguiente gráfica se presenta el comportamiento diario de la potencia para este mes.

Gráfica 140 Comportamiento Diario de la Potencia.

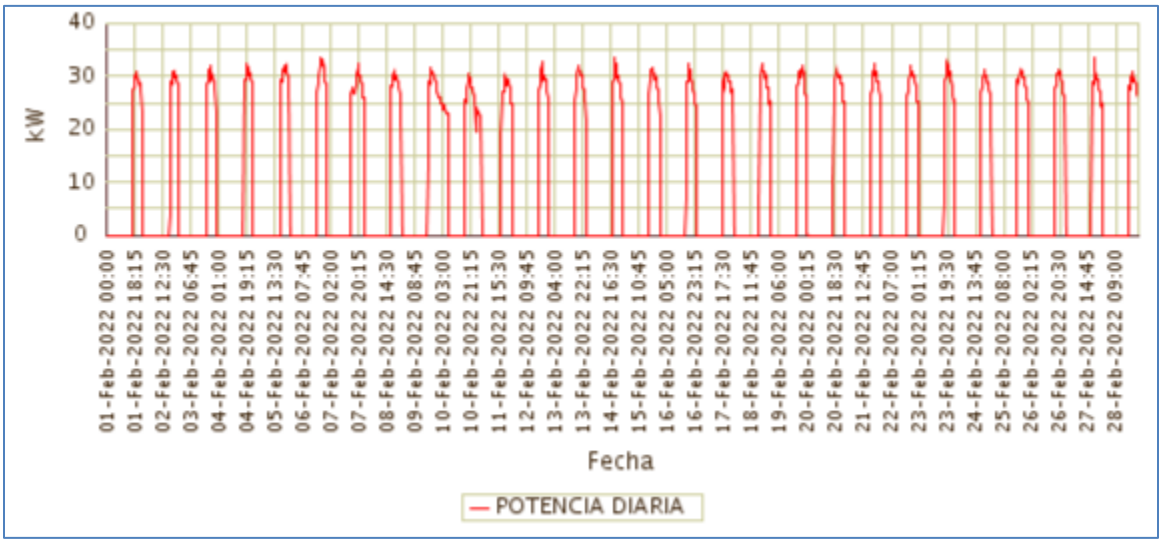

Fuente CNM

24.4 Potencia Máxima

La potencia máxima fue de 33,60kW, se presentó el lunes 14 de febrero a las 19:00 horas. Respecto a la potencia máxima de Febrero de 2021 (31,60kW), tuvo una variación de 6,33%.

En la siguiente grafica se presenta la potencia máxima diaria registrada para este mes.

Gráfica 141 Potencia Máxima Diaria-COTEJE (TIMBIQUÍ - CAUCA).

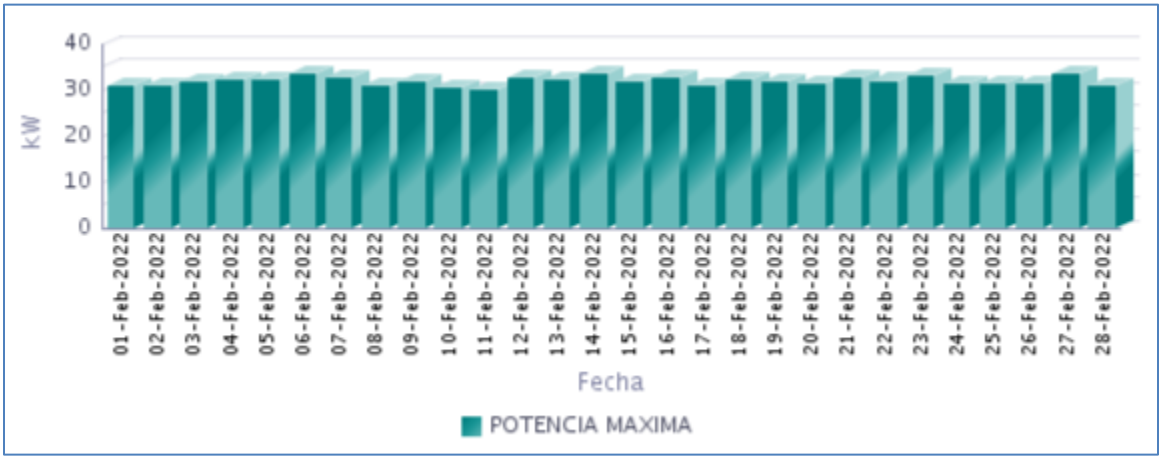

Fuente CNM

24.5 Horas de Prestación del Servicio

En Febrero, se prestó el servicio de energía eléctrica en la localidad, un promedio diario de 7 Horas 34 Minutos, como se presenta en la siguiente gráfica.

Gráfica 142 Horas Efectivas de Prestación del Servicio - COTEJE (TIMBIQUÍ - CAUCA),

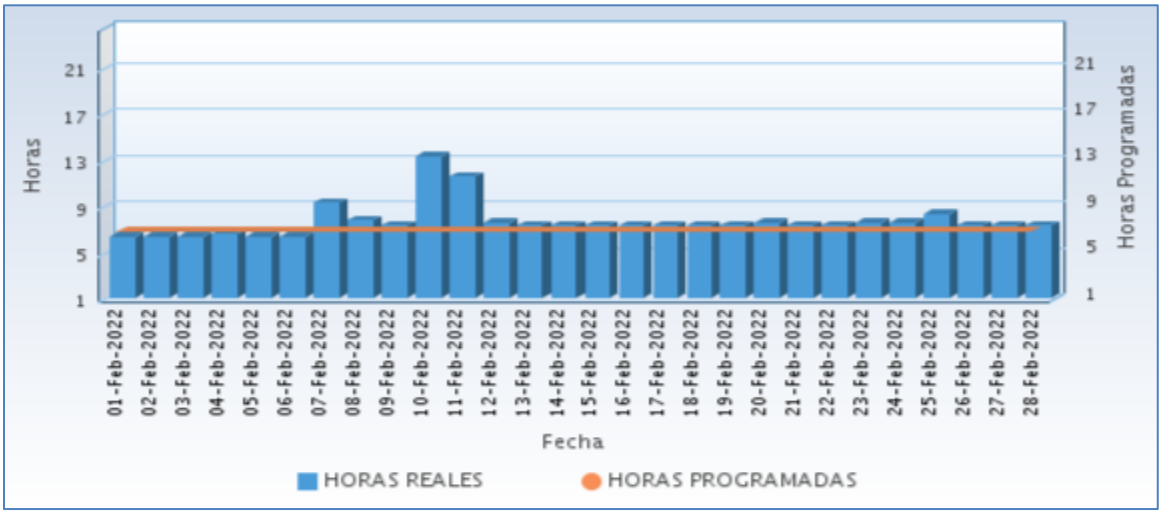

Fuente CNM

A continuación se relaciona las horas promedio por día de la prestación del servicio de energía:

Tabla 71 Horas promedio por día prestación del servicio de energía

COTEJE (TIMBIQUÍ - CAUCA) Febrero 2022	
DIA	**Horas de servicio promedio en el día [hh:mm]**
01-Feb-2022	6 Horas 15 Minutos
02-Feb-2022	6 Horas 15 Minutos
03-Feb-2022	6 Horas 15 Minutos
04-Feb-2022	6 Horas 30 Minutos
05-Feb-2022	6 Horas 15 Minutos
06-Feb-2022	6 Horas 15 Minutos
07-Feb-2022	9 Horas 15 Minutos
08-Feb-2022	7 Horas 45 Minutos
09-Feb-2022	7 Horas 15 Minutos
10-Feb-2022	13 Horas 15 Minutos
11-Feb-2022	11 Horas 30 Minutos
12-Feb-2022	7 Horas 30 Minutos
13-Feb-2022	7 Horas 15 Minutos
14-Feb-2022	7 Horas 15 Minutos
15-Feb-2022	7 Horas 15 Minutos
16-Feb-2022	7 Horas 15 Minutos
17-Feb-2022	7 Horas 15 Minutos
18-Feb-2022	7 Horas 15 Minutos
19-Feb-2022	7 Horas 15 Minutos
20-Feb-2022	7 Horas 30 Minutos
21-Feb-2022	7 Horas 15 Minutos
22-Feb-2022	7 Horas 15 Minutos
23-Feb-2022	7 Horas 30 Minutos
24-Feb-2022	7 Horas 30 Minutos
25-Feb-2022	8 Horas 15 Minutos
26-Feb-2022	7 Horas 15 Minutos
27-Feb-2022	7 Horas 15 Minutos
28-Feb-2022	7 Horas 15 Minutos

Fuente CNM

24.6 Curvas de Carga

En la siguiente gráfica, se presenta el comportamiento de la carga promedio para cada día de la semana en el mes.

Gráfica 143 Curva de Carga Promedio Diaria Mensual

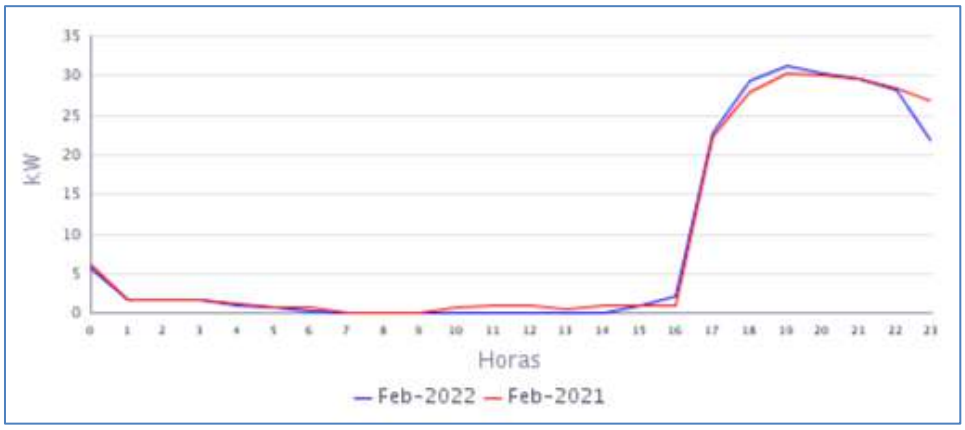

Fuente CNM

En la gráfica anterior se comparan las curvas de carga promedio diarias de Feb-2021 y del Feb-2022, presentándose una caída en la demanda de 3,04%.

25. DOS QUEBRADAS RIO NAYA (LÓPEZ (MICAY) - CAUCA)

La localidad de Dosquebradas Rio Naya pertenece al municipio de López de Micay, Departamento de Cauca. Esta localidad cuenta con un total de 180 usuarios.[1]

25.1 Descripción del Sitio

La localidad cuenta con una central de generación que está conformada por la siguiente infraestructura:

Tabla 72 Infraestructura de la Localidad.

GRUPO ELECTRÓGENO			
ITEM	**MARCA**	**CAPACIDAD**	**ESTADO**
1	STANFORD	174,8 kW	EN OPERACIÓN principal
2	PERKINS	52 KVA	EN OPERACIÓN respaldo
TRANSFORMADORES			
ITEM	**CAPACIDAD**		**ESTADO**
1	112,5 kVA		EN OPERACIÓN

Gráfica 144 Diagrama de Conexión de la Localidad.

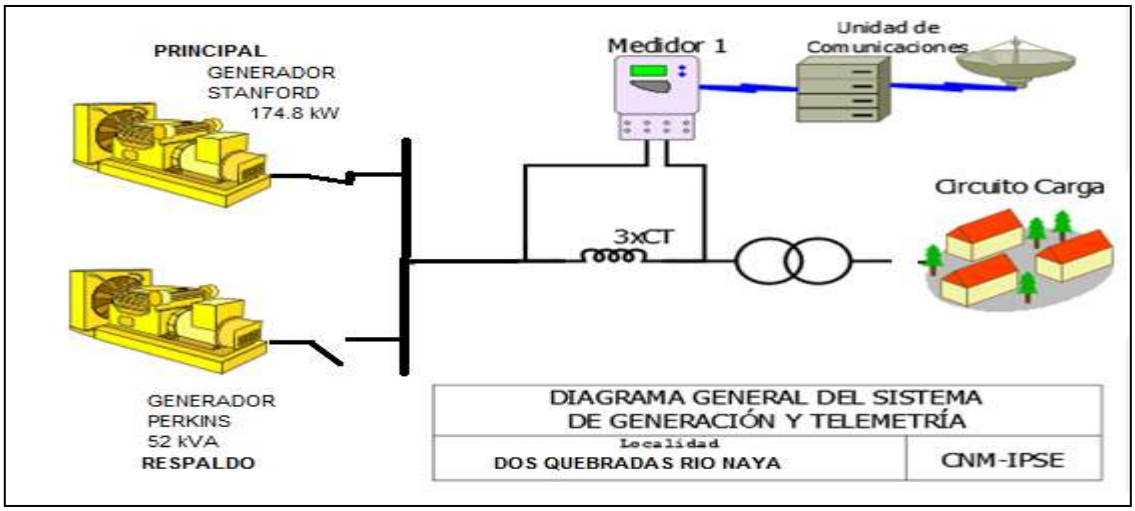

[1] Fuente: http://reportes.sui.gov.co/ - Sistema Único de Información SUI - Año 2020.

25.2 Energía

El consumo de energía eléctrica para esta localidad en *Febrero* de 2022, se presenta en la siguiente tabla, donde se encuentran los valores acumulados diarios de la energía activa (kWh), reactiva (kVARh), aparente (kVAh) y del factor de potencia (p.u).

Tabla 73 Energía Activa, Reactiva, Aparente y Factor de Potencia.

DOS QUEBRADAS RIO NAYA (LÓPEZ (MICAY) - CAUCA)				
Fecha	**Energía Activa (kWh)**	**Energía Reactiva (kVARh)**	**Energía Aparente (kVAh)**	**Factor de Potencia (p.u)**
Febrero 1, Martes	183	70	196,54	0,93
Febrero 2, Miércoles	108	44	116,74	0,93
Febrero 3, Jueves	125	52	135,72	0,92
Febrero 4, Viernes	176	73	190,13	0,92
Febrero 5, Sábado	173	72	187,52	0,92
Febrero 6, Domingo	176	72	189,98	0,92
Febrero 7, Lunes	178	70	191,56	0,93
Febrero 8, Martes	178	68	190,04	0,93
Febrero 9, Miércoles	178	67	190,62	0,94
Febrero 10, Jueves	184	71	197,44	0,93
Febrero 11, Viernes	172	72	186,76	0,92
Febrero 12, Sábado	166	69	180,14	0,92
Febrero 13, Domingo	0	0	0,00	
Febrero 14, Lunes	154	56	163,49	0,94
Febrero 15, Martes	0	0	0,00	
Febrero 16, Miércoles	170	60	180,49	0,94
Febrero 17, Jueves	256	114	280,48	0,91
Febrero 18, Viernes	135	53	145,24	0,93
Febrero 19, Sábado	132	49	140,78	0,94
Febrero 20, Domingo	136	53	146,42	0,93
Febrero 21, Lunes	146	54	156,04	0,94
Febrero 22, Martes	135	52	145,00	0,93
Febrero 23, Miércoles	130	50	138,77	0,93
Febrero 24, Jueves	133	48	141,86	0,94
Febrero 25, Viernes	132	48	140,10	0,94
Febrero 26, Sábado	0	0	0,00	
Febrero 27, Domingo	0	0	0,00	
Febrero 28, Lunes	0	0	0,00	
TOTAL	**3.659**	**1.437**	**3.930,99**	**0,93**

El factor de potencia promedio fue 0,93.

Durante los días 13,15, 26, 27 y28 de febrero, no se prestó el suministro de energía.

Gráfica 145 Energía Activa, Reactiva y Factor de Potencia – DOS QUEBRADAS RIO NAYA (LÓPEZ (MICAY) - CAUCA).

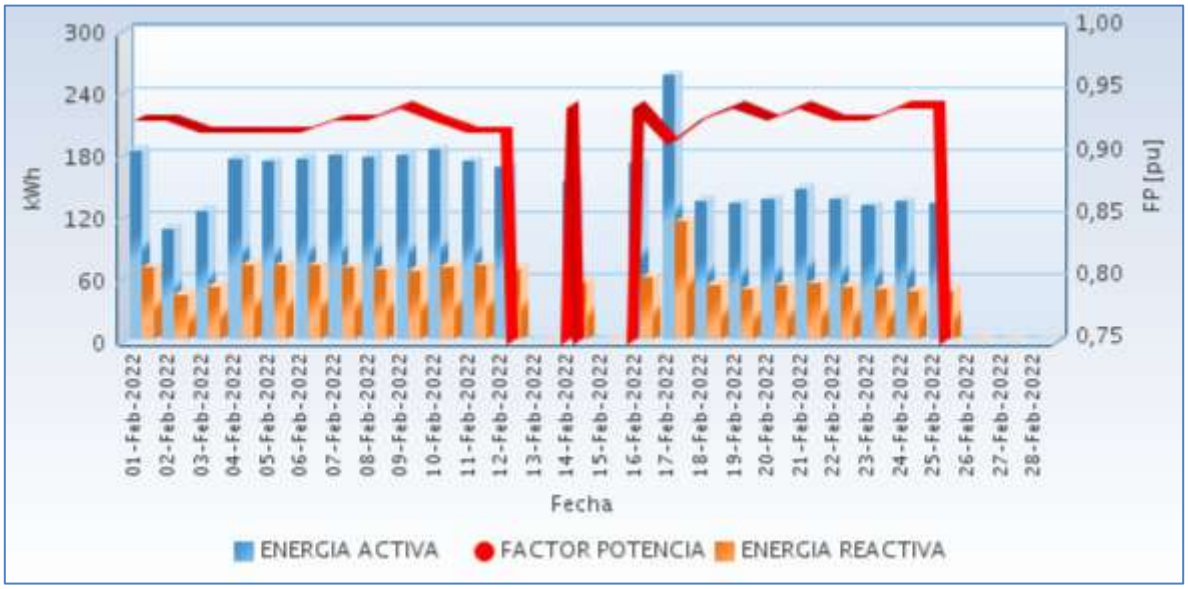

Fuente CNM

25.3 Potencia

En la siguiente gráfica se presenta el comportamiento diario de la potencia para este mes.

Gráfica 146 Comportamiento Diario de la Potencia.

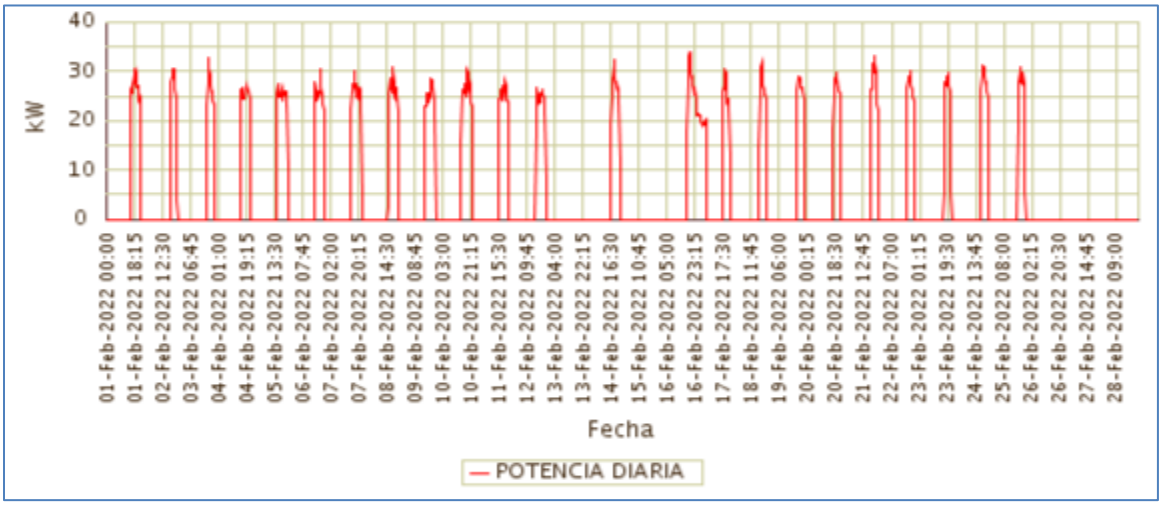

Fuente CNM

25.4 Potencia Máxima

La potencia máxima fue de 33,79kW, se presentó el miércoles 16 de febrero a las 20:00 horas

En la siguiente grafica se presenta la potencia máxima diaria registrada para este mes.

Gráfica 147 Potencia Máxima Diaria-DOS QUEBRADAS RIO NAYA (LÓPEZ (MICAY) - CAUCA).

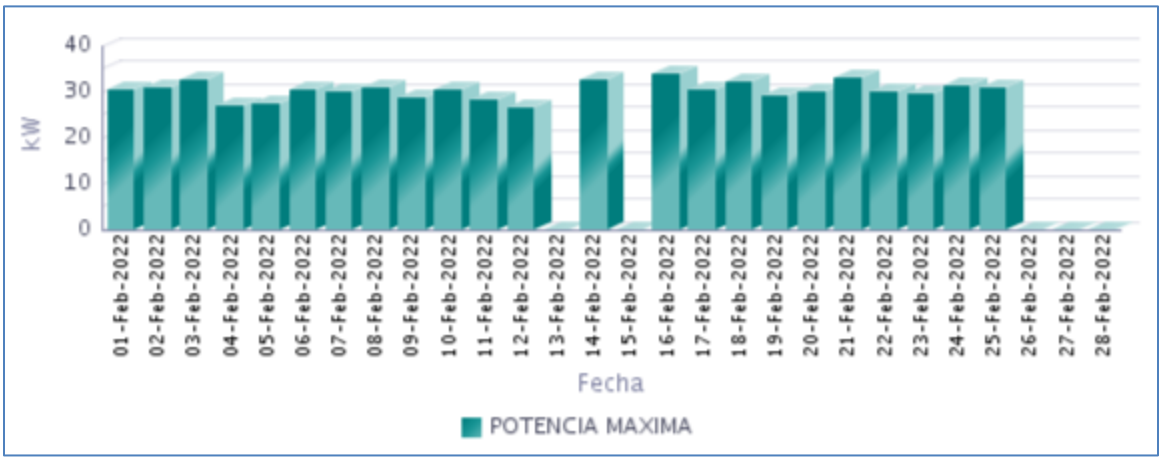

Fuente CNM

25.5 Horas de Prestación del Servicio

En Febrero, se prestó el servicio de energía eléctrica en la localidad, un promedio diario de 5 Horas 11 Minutos, como se presenta en la siguiente gráfica.

Gráfica 148 Horas Efectivas de Prestación del Servicio - DOS QUEBRADAS RIO NAYA (LÓPEZ (MICAY) - CAUCA),

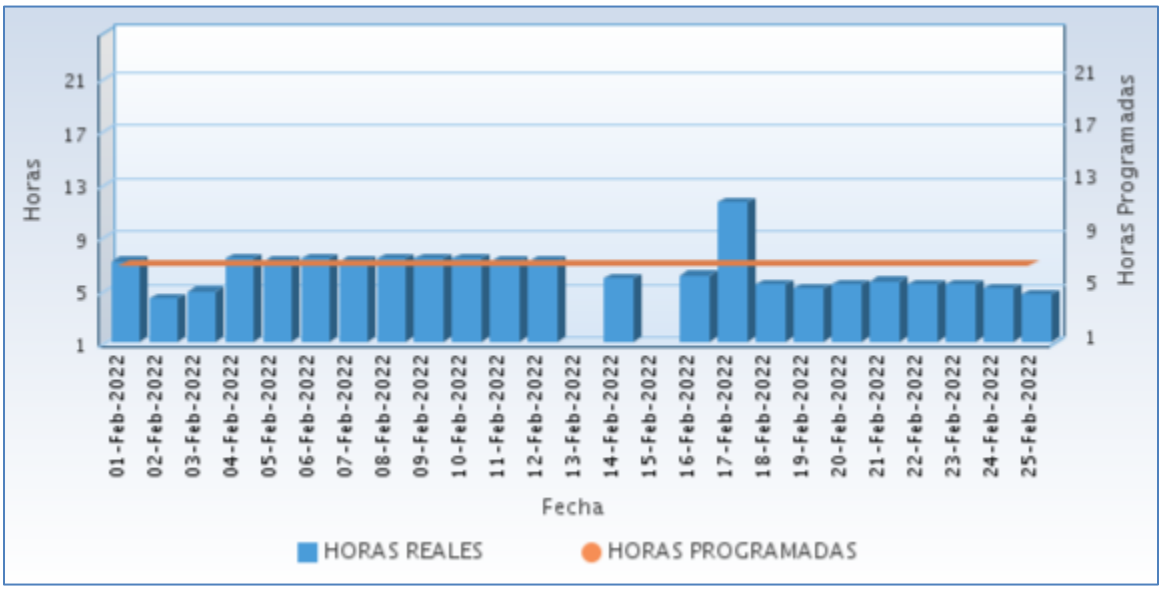

Fuente CNM

A continuación se relaciona las horas promedio por día de la prestación del servicio de energía:

Tabla 74 Horas promedio por día prestación del servicio de energía

DOS QUEBRADAS RIO NAYA (LÓPEZ (MICAY) - CAUCA) Febrero 2022	
DIA	**Horas de servicio promedio en el día [hh:mm]**
01-Feb-2022	7 Horas 0 Minutos
02-Feb-2022	4 Horas 15 Minutos
03-Feb-2022	4 Horas 45 Minutos
04-Feb-2022	7 Horas 15 Minutos
05-Feb-2022	7 Horas 0 Minutos
06-Feb-2022	7 Horas 15 Minutos
07-Feb-2022	7 Horas 0 Minutos
08-Feb-2022	7 Horas 15 Minutos
09-Feb-2022	7 Horas 15 Minutos
10-Feb-2022	7 Horas 15 Minutos
11-Feb-2022	7 Horas 0 Minutos
12-Feb-2022	7 Horas 0 Minutos
13-Feb-2022	0 Horas 0 Minutos
14-Feb-2022	5 Horas 45 Minutos
15-Feb-2022	0 Horas 0 Minutos
16-Feb-2022	6 Horas 0 Minutos
17-Feb-2022	11 Horas 30 Minutos
18-Feb-2022	5 Horas 15 Minutos
19-Feb-2022	5 Horas 0 Minutos
20-Feb-2022	5 Horas 15 Minutos
21-Feb-2022	5 Horas 30 Minutos
22-Feb-2022	5 Horas 15 Minutos
23-Feb-2022	5 Horas 15 Minutos
24-Feb-2022	5 Horas 0 Minutos
25-Feb-2022	5 Horas 0 Minutos
26-Feb-2022	0 Horas 0 Minutos
27-Feb-2022	0 Horas 0 Minutos
28-Feb-2022	0 Horas 0 Minutos

Fuente CNM

25.6 Curvas de Carga

En la siguiente gráfica, se presenta el comportamiento de la carga promedio para cada día de la semana en el mes.

Gráfica 149 Curva de Carga Promedio Diaria Mensual

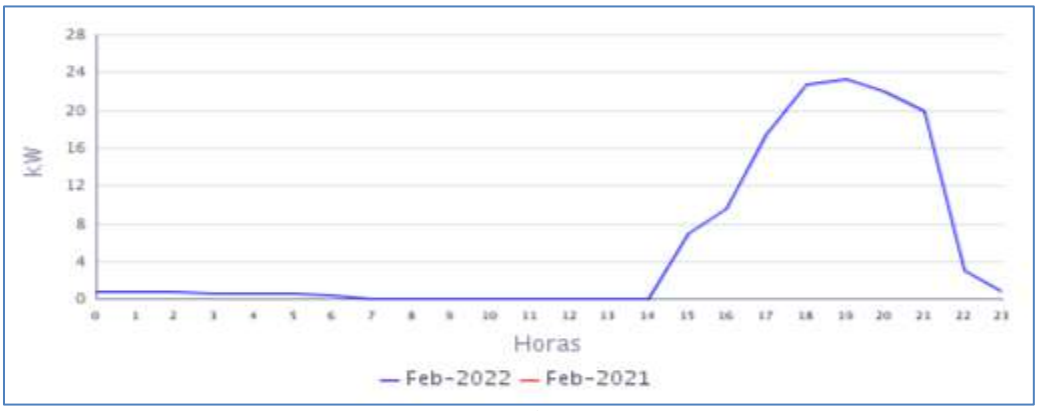

Fuente CNM

En la gráfica anterior se muestra la curva de carga promedio diaria de Feb-2022.

26. ISLA DE GALLO (LÓPEZ (MICAY) - CAUCA)

La localidad de Isla de Gallo pertenece al municipio de López de Micay, Departamento de Cauca. El número de usuarios es de 152.[1]

26.1 Descripción del Sitio

La localidad cuenta con una central de generación que está conformada por la siguiente infraestructura:

Tabla 75 Infraestructura de la Localidad.

GRUPO ELECTRÓGENO			
ITEM	**MARCA**	**CAPACIDAD**	**ESTADO**
1	STEWART &STEVENSON	170 kW	EN OPERACIÓN
TRANSFORMADOR			
ITEM	**CAPACIDAD**		**ESTADO**
1	112,5 kVA		EN OPERACIÓN

Gráfica 150 Diagrama de Conexión de la Localidad.

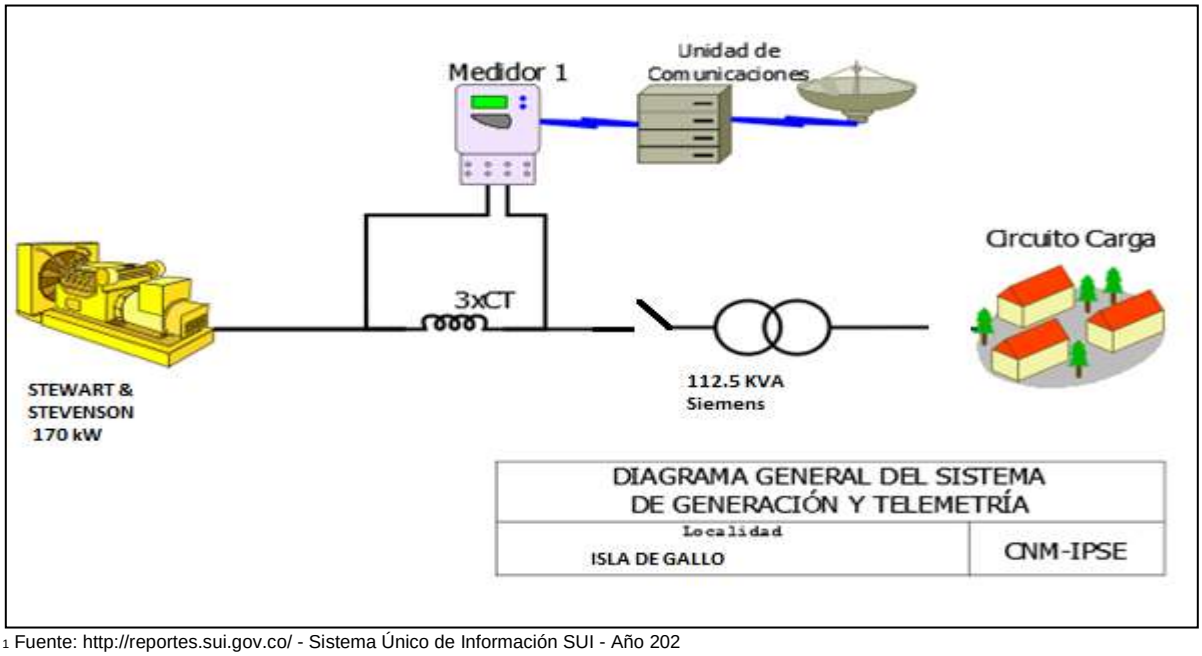

[1] Fuente: http://reportes.sui.gov.co/ - Sistema Único de Información SUI - Año 202

26.2 Energía

El consumo de energía eléctrica para esta localidad en *Febrero* de 2022, se presenta en la siguiente tabla, donde se encuentran los valores acumulados diarios de la energía activa (kWh), reactiva (kVARh), aparente (kVAh) y del factor de potencia (p.u).

Tabla 76 Energía Activa, Reactiva, Aparente y Factor de Potencia.

ISLA DE GALLO (LÓPEZ (MICAY) - CAUCA)				
Fecha	**Energía Activa (kWh)**	**Energía Reactiva (kVARh)**	**Energía Aparente (kVAh)**	**Factor de Potencia (p.u)**
Febrero 1, Martes	91	45	101,40	0,90
Febrero 2, Miércoles	92	41	101,12	0,91
Febrero 3, Jueves	94	45	104,73	0,90
Febrero 4, Viernes	103	49	114,43	0,90
Febrero 5, Sábado	108	52	120,03	0,90
Febrero 6, Domingo	101	49	112,72	0,90
Febrero 7, Lunes	121	60	135,04	0,90
Febrero 8, Martes	123	60	136,49	0,90
Febrero 9, Miércoles	98	48	109,01	0,90
Febrero 10, Jueves	87	41	96,33	0,91
Febrero 11, Viernes	102	47	111,77	0,91
Febrero 12, Sábado	100	48	110,73	0,90
Febrero 13, Domingo	93	44	103,20	0,91
Febrero 14, Lunes	84	38	91,86	0,91
Febrero 15, Martes	82	37	89,57	0,91
Febrero 16, Miércoles	80	35	87,39	0,92
Febrero 17, Jueves	78	36	86,10	0,91
Febrero 18, Viernes	82	38	90,85	0,91
Febrero 19, Sábado	86	41	94,73	0,90
Febrero 20, Domingo	80	39	88,41	0,90
Febrero 21, Lunes	76	39	85,43	0,89
Febrero 22, Martes	97	51	109,66	0,89
Febrero 23, Miércoles	95	49	107,15	0,89
Febrero 24, Jueves	98	49	109,18	0,89
Febrero 25, Viernes	152	81	172,01	0,88
Febrero 26, Sábado	77	38	86,04	0,90
Febrero 27, Domingo	78	37	85,71	0,90
Febrero 28, Lunes	98	48	108,73	0,90
TOTAL	**2.655**	**1.284**	**2.949,31**	**0,90**

El factor de potencia promedio fue 0,90.

Con referencia a Febrero de 2021 (3.447 kWh), se presentó un caída en la demanda de energía eléctrica del 22,97%.

Gráfica 151 Energía Activa, Reactiva y Factor de Potencia – ISLA DE GALLO (LÓPEZ (MICAY) - CAUCA).

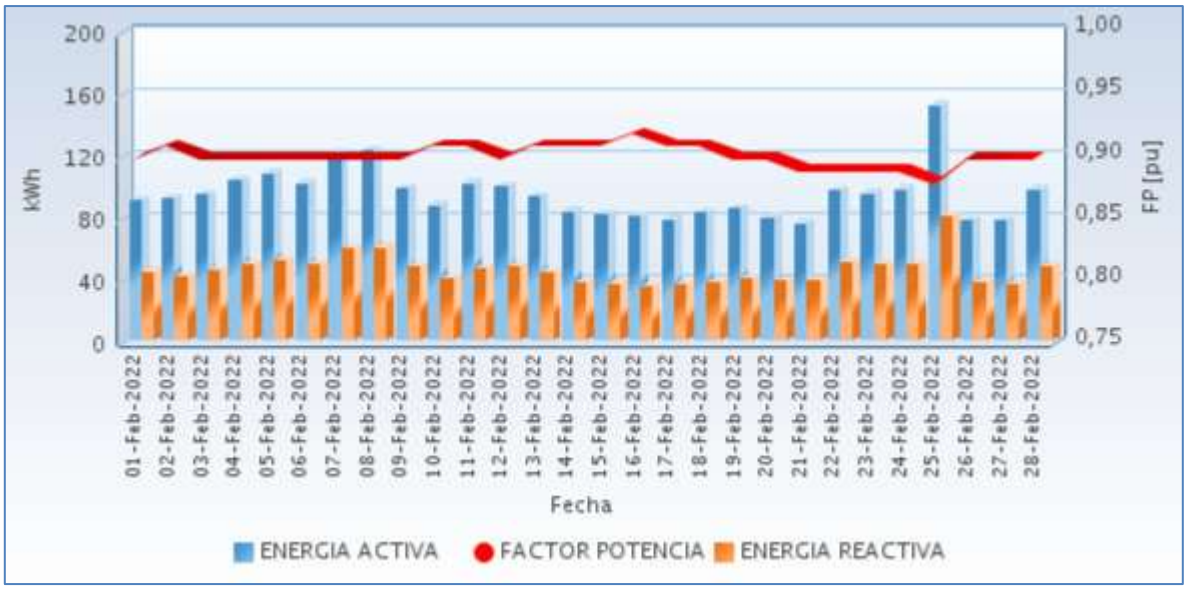

Fuente CNM

26.3 Potencia

En la siguiente gráfica se presenta el comportamiento diario de la potencia para este mes.

Gráfica 152 Comportamiento Diario de la Potencia.

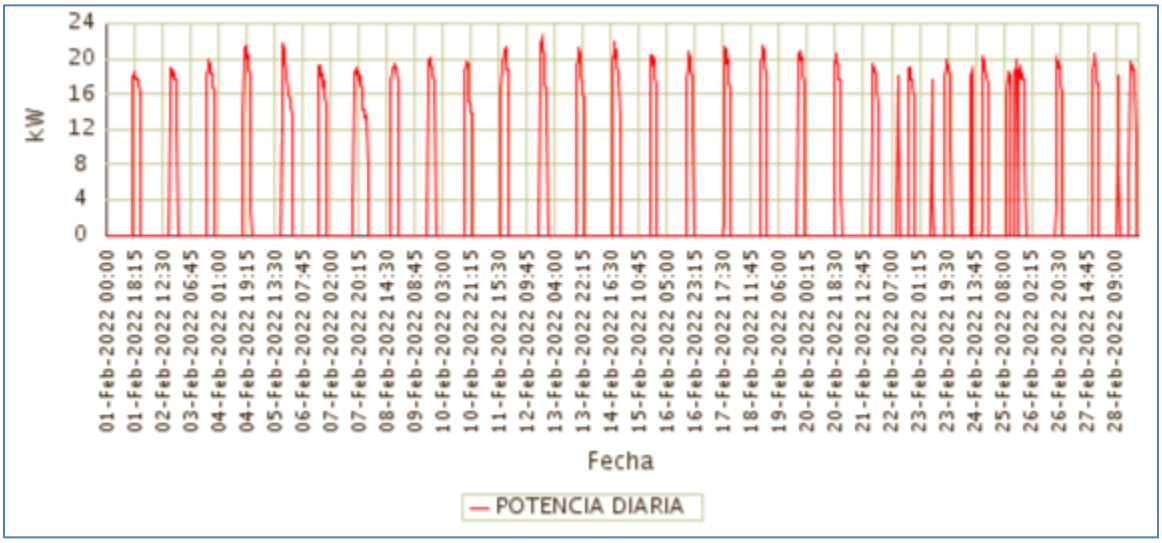

Fuente CNM

26.4 Potencia Máxima

La potencia máxima fue de 22,37kW, se presentó el sábado 12 de febrero a las 19:15 horas. Respecto a la potencia máxima de Febrero de 2021 (26,78kW), tuvo una variación de 16,49%.

En la siguiente grafica se presenta la potencia máxima diaria registrada para este mes.

Gráfica 153 Potencia Máxima Diaria-ISLA DE GALLO (LÓPEZ (MICAY) - CAUCA).

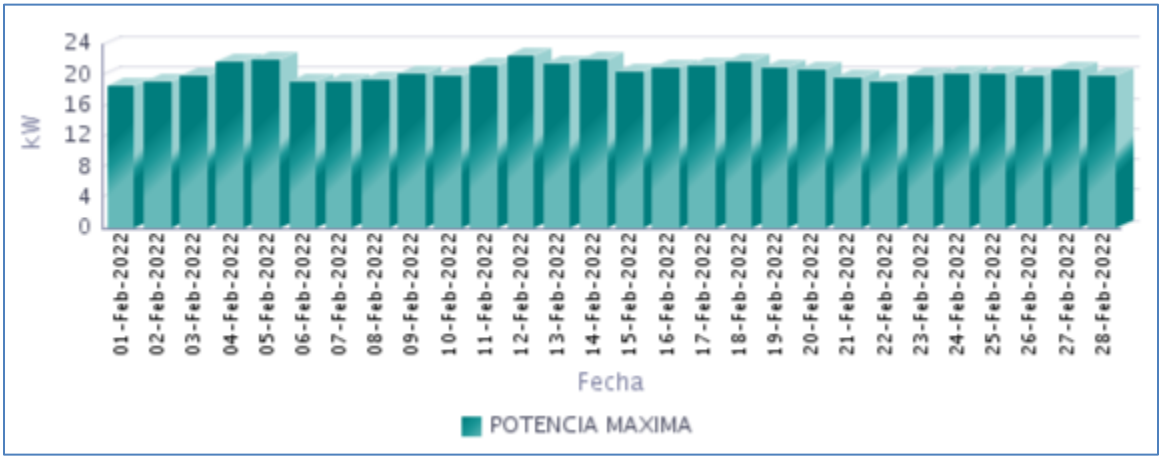

Fuente CNM

26.5 Horas de Prestación del Servicio

En Febrero, se prestó el servicio de energía eléctrica en la localidad, un promedio diario de 5 Horas 23 Minutos, como se presenta en la siguiente gráfica.

Gráfica 154 Horas Efectivas de Prestación del Servicio - ISLA DE GALLO (LÓPEZ (MICAY) - CAUCA),

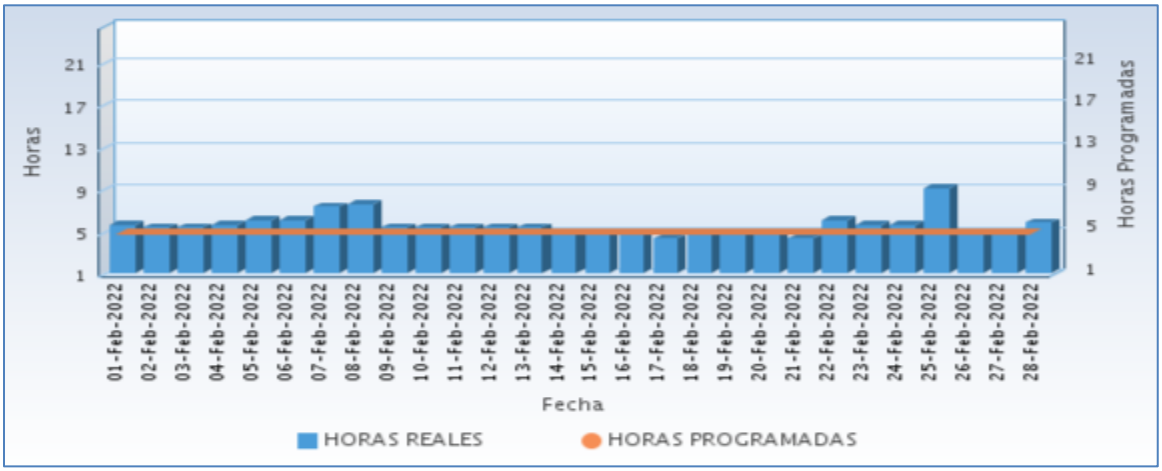

Fuente CNM

A continuación se relaciona las horas promedio por día de la prestación del servicio de energía:

Tabla 77 Horas promedio por día prestación del servicio de energía

ISLA DE GALLO (LÓPEZ (MICAY) - CAUCA) Febrero 2022	
DIA	**Horas de servicio promedio en el día [hh:mm]**
01-Feb-2022	5 Horas 30 Minutos
02-Feb-2022	5 Horas 15 Minutos
03-Feb-2022	5 Horas 15 Minutos
04-Feb-2022	5 Horas 30 Minutos
05-Feb-2022	6 Horas 0 Minutos
06-Feb-2022	6 Horas 0 Minutos
07-Feb-2022	7 Horas 15 Minutos
08-Feb-2022	7 Horas 30 Minutos
09-Feb-2022	5 Horas 15 Minutos
10-Feb-2022	5 Horas 15 Minutos
11-Feb-2022	5 Horas 15 Minutos
12-Feb-2022	5 Horas 15 Minutos
13-Feb-2022	5 Horas 15 Minutos
14-Feb-2022	4 Horas 30 Minutos
15-Feb-2022	4 Horas 30 Minutos
16-Feb-2022	4 Horas 30 Minutos
17-Feb-2022	4 Horas 15 Minutos
18-Feb-2022	4 Horas 30 Minutos
19-Feb-2022	4 Horas 30 Minutos
20-Feb-2022	4 Horas 30 Minutos
21-Feb-2022	4 Horas 15 Minutos
22-Feb-2022	6 Horas 0 Minutos
23-Feb-2022	5 Horas 30 Minutos
24-Feb-2022	5 Horas 30 Minutos
25-Feb-2022	9 Horas 0 Minutos
26-Feb-2022	4 Horas 30 Minutos
27-Feb-2022	4 Horas 30 Minutos
28-Feb-2022	5 Horas 45 Minutos

Fuente CNM

26.6 Curvas de Carga

En la siguiente gráfica, se presenta el comportamiento de la carga promedio para cada día de la semana en el mes.

Gráfica 155 Curva de Carga Promedio Diaria Mensual

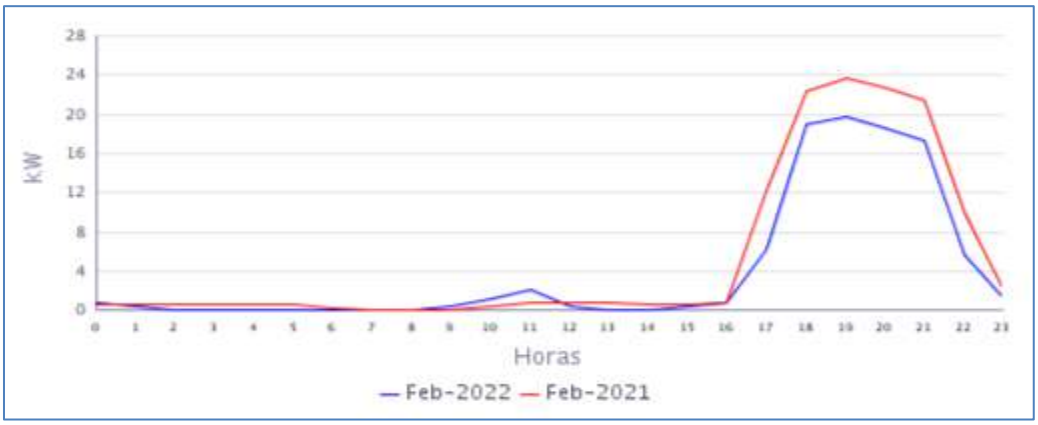

Fuente CNM

En la gráfica anterior se comparan las curvas de carga promedio diarias de Feb-2021 y del Feb-2022, presentándose una caída en la demanda de 22,97%.

27. LA CONCHA - CONCEPCIÓN NAYA (LÓPEZ (MICAY) - CAUCA)

El Centro poblado de La Concha Concepción Naya se encuentra ubicado en el municipio de López de Micay, departamento de Cauca. Esta Localidad cuenta con un total de 182 usuarios residenciales.1[1]

27.1 Descripción del Sitio

La localidad cuenta con una central de generación que está conformada por la siguiente infraestructura:

Tabla 78 Infraestructura de la Localidad.

GRUPO ELECTRÓGENO			
ITEM	**MARCA**	**CAPACIDAD**	**ESTADO**
1	STEWART & STEVENSON	170 kW	EN OPERACIÓN
TRNASFORMADOR			
1	**112,5 KVA**		EN OPERACIÓN

Gráfica 156 Diagrama de Conexión de la Localidad.

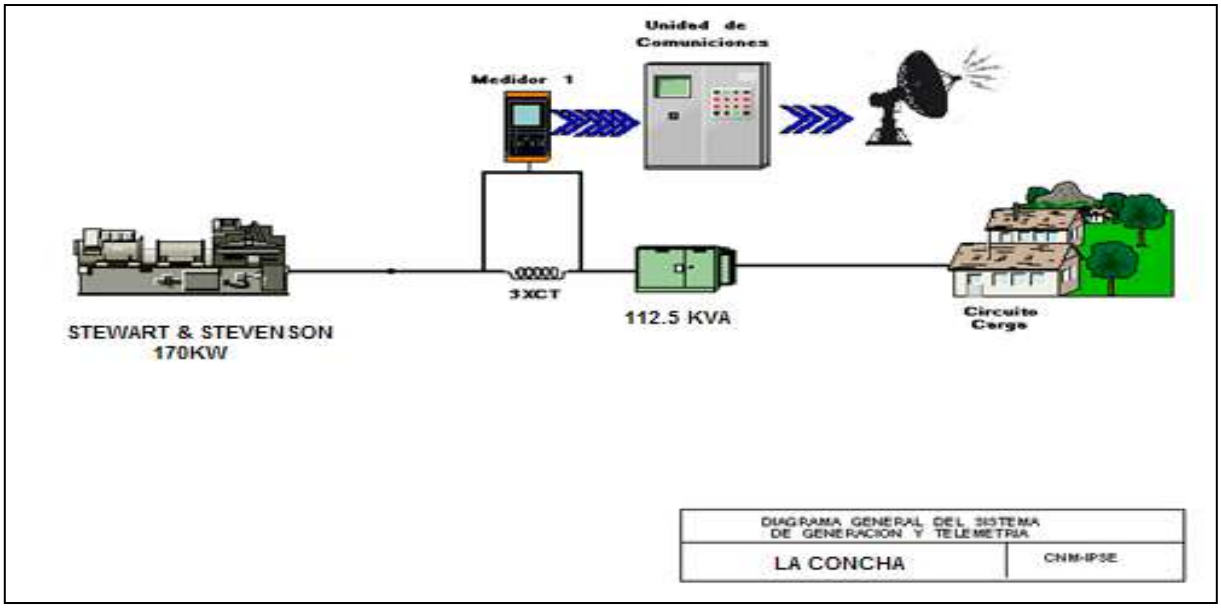

Localidad sin servicio de energía eléctrica, según lo informado. La localidad se encuentra alarmada desde el 26 de octubre del 2021, por daño en el grupo electrógeno.

28. LIMONES (GUAPI - CAUCA)

El centro poblado de Limones es un corregimiento del municipio de Guapi, Departamento del Cauca. Esta localidad cuenta con un total de 350 usuarios residenciales.[1]

28.1 Descripción del Sitio

La localidad cuenta con una central de generación que está conformada por la siguiente infraestructura:

Tabla 81 Infraestructura de la Localidad.

GRUPO ELECTRÓGENO			
ITEM	**MARCA**	**CAPACIDAD**	**ESTADO**
1	CUMMINS	156 kW	EN OPERACIÓN
TRANSFORMADORES			
ITEM	**CAPACIDAD**		**ESTADO**
1	150 kVA		EN OPERACIÓN

Gráfica 162 Diagrama de conexión de la Localidad.

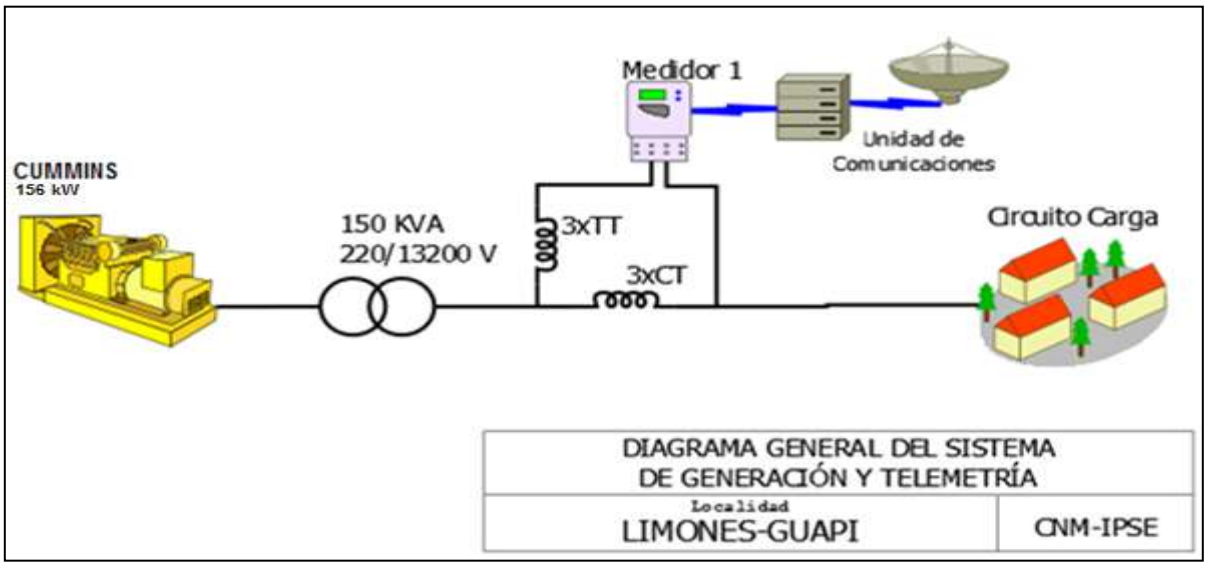

[1] Fuente: http://reportes.sui.gov.co/ - Sistema Único de Información SUI - Año 2020.

28.2 Energía

El consumo de energía eléctrica para esta localidad en *Febrero* de 2022, se presenta en la siguiente tabla, donde se encuentran los valores acumulados diarios de la energía activa (kWh), reactiva (kVARh), aparente (kVAh) y del factor de potencia (p.u).

Tabla 82 Energía Activa, Reactiva, Aparente y Factor de Potencia.

LIMONES (GUAPI - CAUCA)				
Fecha	**Energía Activa (kWh)**	**Energía Reactiva (kVARh)**	**Energía Aparente (kVAh)**	**Factor de Potencia (p.u)**
Febrero 1, Martes	241	102	261,57	0,92
Febrero 2, Miércoles	273	118	297,37	0,92
Febrero 3, Jueves	237	96	255,22	0,93
Febrero 4, Viernes	233	98	252,43	0,92
Febrero 5, Sábado	328	140	356,84	0,92
Febrero 6, Domingo	335	138	362,42	0,92
Febrero 7, Lunes	232	100	252,37	0,92
Febrero 8, Martes	242	103	263,24	0,92
Febrero 9, Miércoles	241	103	261,94	0,92
Febrero 10, Jueves	232	100	252,45	0,92
Febrero 11, Viernes	239	105	260,84	0,92
Febrero 12, Sábado	337	150	369,06	0,91
Febrero 13, Domingo	326	146	357,68	0,91
Febrero 14, Lunes	229	100	250,34	0,92
Febrero 15, Martes	226	100	247,11	0,91
Febrero 16, Miércoles	214	93	233,33	0,92
Febrero 17, Jueves	237	104	258,29	0,92
Febrero 18, Viernes	235	101	255,59	0,92
Febrero 19, Sábado	342	148	372,47	0,92
Febrero 20, Domingo	338	151	370,63	0,91
Febrero 21, Lunes	245	106	267,33	0,92
Febrero 22, Martes	237	104	258,83	0,92
Febrero 23, Miércoles	226	100	246,87	0,91
Febrero 24, Jueves	229	101	250,27	0,91
Febrero 25, Viernes	234	103	255,55	0,92
Febrero 26, Sábado	373	146	400,16	0,93
Febrero 27, Domingo	337	147	367,88	0,92
Febrero 28, Lunes	257	107	278,30	0,92
TOTAL	**7.453**	**3.213**	**8.115,85**	**0,92**

El factor de potencia promedio fue 0,92.

Con referencia a Febrero de 2021 (6.659 kWh), se presentó un crecimiento en la demanda de energía eléctrica del 11,92%.

Gráfica 163 Energía Activa, Reactiva y Factor de Potencia – LIMONES (GUAPI - CAUCA).

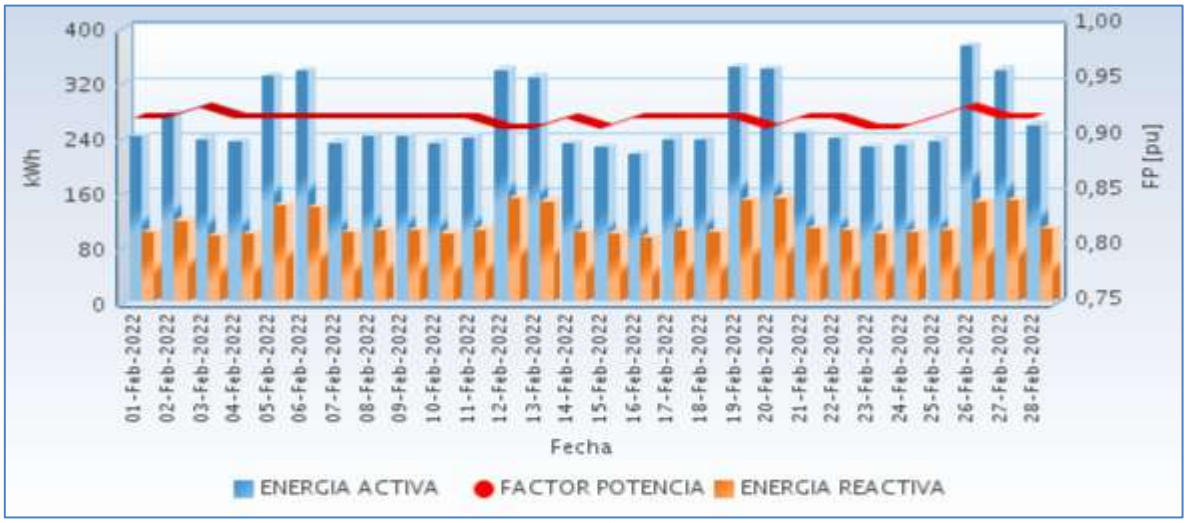

Fuente CNM

28.3 Potencia

En la siguiente gráfica se presenta el comportamiento diario de la potencia para este mes.

Gráfica 164 Comportamiento Diario de la Potencia.

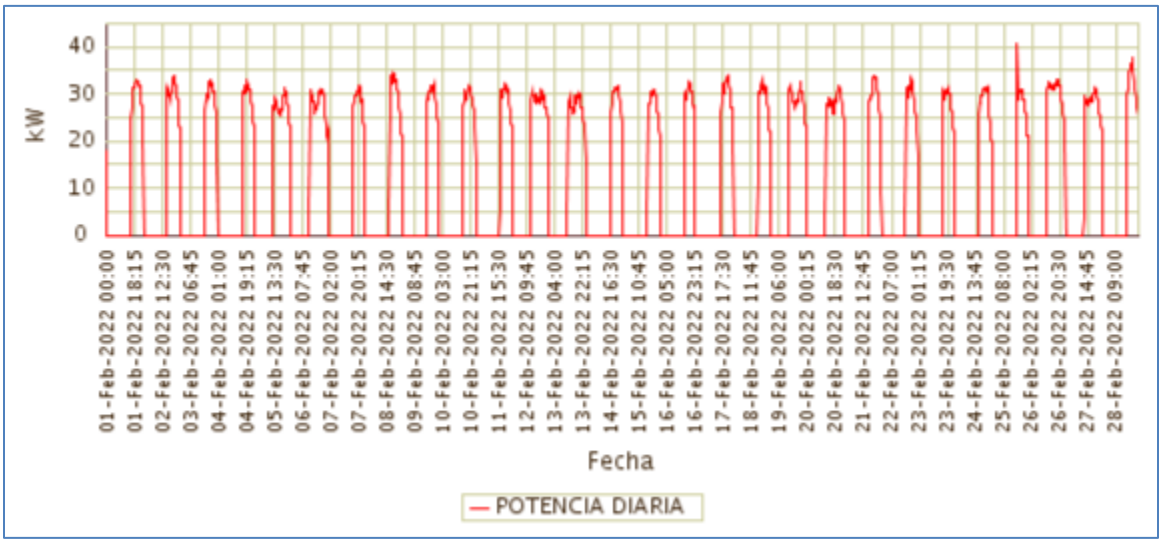

Fuente CNM

28.4 Potencia Máxima

La potencia máxima fue de 40,79kW, se presentó el viernes 25 de febrero a las 17:00 horas. Respecto a la potencia máxima de Febrero de 2021 (72,78kW), tuvo una variación de

43,95%.

En la siguiente grafica se presenta la potencia máxima diaria registrada para este mes.

Gráfica 165 Potencia Máxima Diaria-LIMONES (GUAPI - CAUCA).

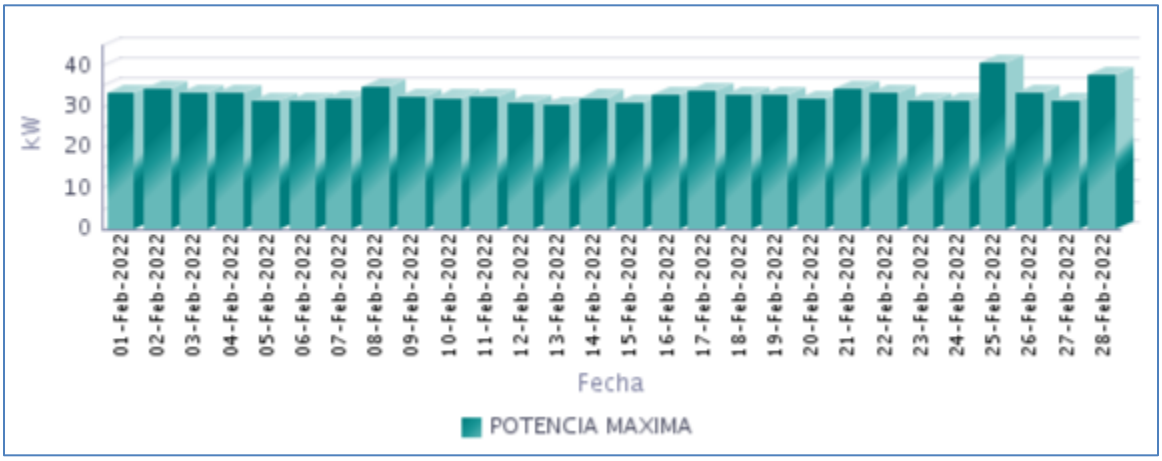

Fuente CNM

28.5 Horas de Prestación del Servicio

En Febrero, se prestó el servicio de energía eléctrica en la localidad, un promedio diario de 9 Horas 27 Minutos, como se presenta en la siguiente gráfica.

Gráfica 166 Horas Efectivas de Prestación del Servicio - LIMONES (GUAPI - CAUCA),

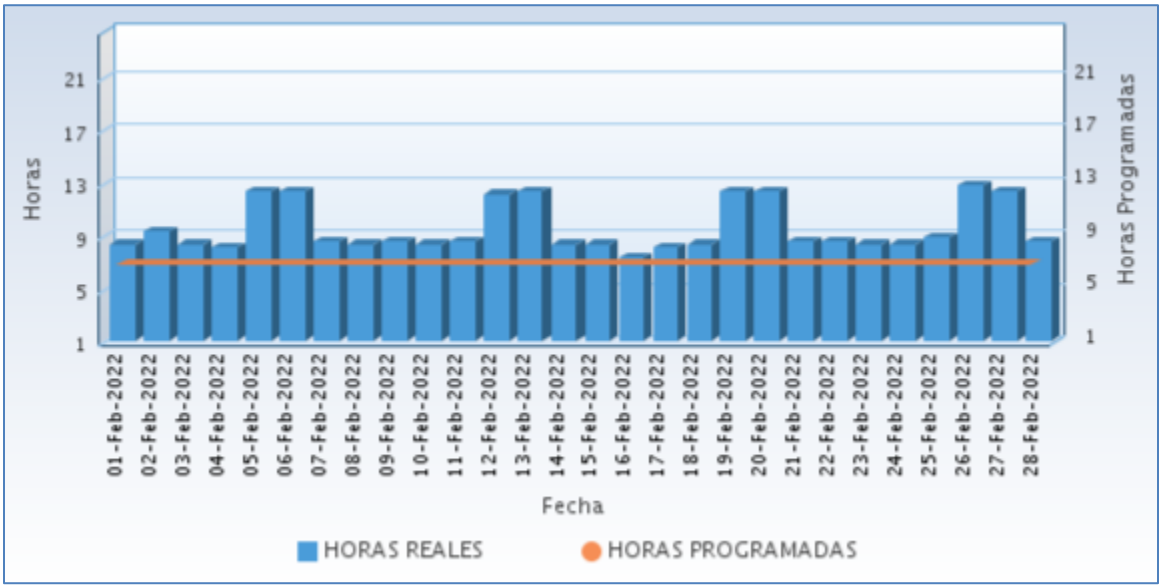

Fuente CNM

A continuación se relaciona las horas promedio por día de la prestación del servicio de energía:

Tabla 83 Horas promedio por día prestación del servicio de energía

LIMONES (GUAPI - CAUCA) Febrero 2022	
DIA	**Horas de servicio promedio en el día [hh:mm]**
01-Feb-2022	8 Horas 15 Minutos
02-Feb-2022	9 Horas 15 Minutos
03-Feb-2022	8 Horas 15 Minutos
04-Feb-2022	8 Horas 0 Minutos
05-Feb-2022	12 Horas 15 Minutos
06-Feb-2022	12 Horas 15 Minutos
07-Feb-2022	8 Horas 30 Minutos
08-Feb-2022	8 Horas 15 Minutos
09-Feb-2022	8 Horas 30 Minutos
10-Feb-2022	8 Horas 15 Minutos
11-Feb-2022	8 Horas 30 Minutos
12-Feb-2022	12 Horas 0 Minutos
13-Feb-2022	12 Horas 15 Minutos
14-Feb-2022	8 Horas 15 Minutos
15-Feb-2022	8 Horas 15 Minutos
16-Feb-2022	7 Horas 15 Minutos
17-Feb-2022	8 Horas 0 Minutos
18-Feb-2022	8 Horas 15 Minutos
19-Feb-2022	12 Horas 15 Minutos
20-Feb-2022	12 Horas 15 Minutos
21-Feb-2022	8 Horas 30 Minutos
22-Feb-2022	8 Horas 30 Minutos
23-Feb-2022	8 Horas 15 Minutos
24-Feb-2022	8 Horas 15 Minutos
25-Feb-2022	8 Horas 45 Minutos
26-Feb-2022	12 Horas 45 Minutos
27-Feb-2022	12 Horas 15 Minutos
28-Feb-2022	8 Horas 30 Minutos

Fuente CNM

28.6 Curvas de Carga

En la siguiente gráfica, se presenta el comportamiento de la carga promedio para cada día de la semana en el mes.

Gráfica 167 Curva de Carga Promedio Diaria Mensual

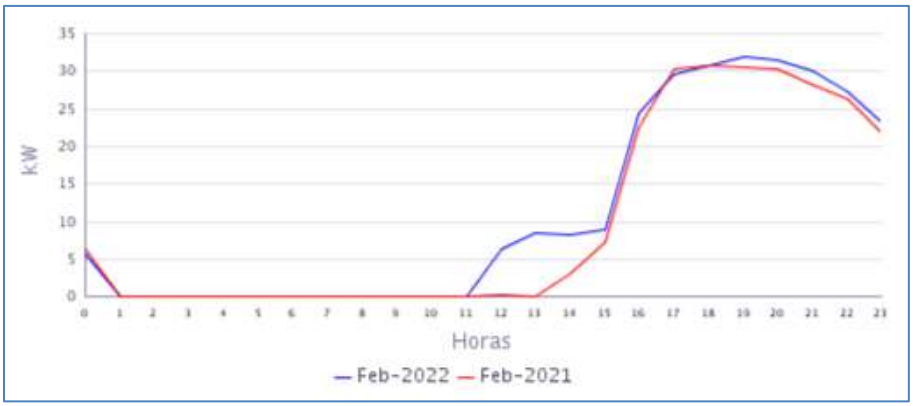

Fuente CNM

En la gráfica anterior se comparan las curvas de carga promedio diarias de Feb-2021 y del Feb-2022, presentándose un crecimiento en la demanda de 11,92%.

29. LOS BRAZOS (TIMBIQUÍ - CAUCA)

El Centro poblado de Los Brazos pertenece al municipio de Timbiquí , Departamento de Cauca. Esta localidad cuenta con un total de 269 usuarios.[1]

29.1 Descripción del Sitio

La localidad cuenta con una central de generación que está conformada por la siguiente infraestructura:

Tabla 84 Infraestructura de la Localidad.

GRUPO ELECTRÓGENO			
ITEM	**MARCA**	**CAPACIDAD**	**ESTADO**
1	POWER	118 KVA	EN OPERACIÓN
TRANSFORMADOR			
ITEM	**CAPACIDAD (KVA)**		**ESTADO**
1	225		EN OPERACIÓN

Gráfica 168 Diagrama de Conexión de la Localidad.

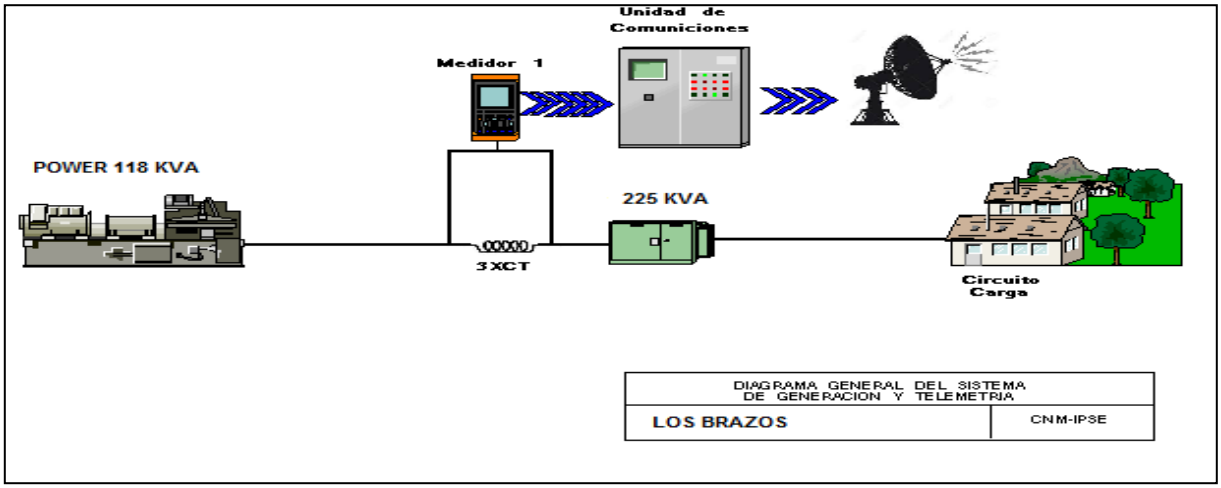

[1] Fuente: http://reportes.sui.gov.co/ - Sistema Único de Información SUI - Año 2020.

29.2 Energía

El consumo de energía eléctrica para esta localidad en *Febrero* de 2022, se presenta en la siguiente tabla, donde se encuentran los valores acumulados diarios de la energía activa (kWh), reactiva (kVARh), aparente (kVAh) y del factor de potencia (p.u).

Tabla 85 Energía Activa, Reactiva, Aparente y Factor de Potencia.

LOS BRAZOS (TIMBIQUÍ - CAUCA)				
Fecha	**Energía Activa (kWh)**	**Energía Reactiva (kVARh)**	**Energía Aparente (kVAh)**	**Factor de Potencia (p.u)**
Febrero 1, Martes	259	48	263,06	0,98
Febrero 2, Miércoles	266	50	270,81	0,98
Febrero 3, Jueves	259	50	263,56	0,98
Febrero 4, Viernes	271	50	275,21	0,98
Febrero 5, Sábado	257	50	261,63	0,98
Febrero 6, Domingo	238	46	242,65	0,98
Febrero 7, Lunes	277	54	282,49	0,98
Febrero 8, Martes	275	50	279,19	0,98
Febrero 9, Miércoles	281	54	285,76	0,98
Febrero 10, Jueves	265	50	269,58	0,98
Febrero 11, Viernes	274	51	279,21	0,98
Febrero 12, Sábado	270	53	274,98	0,98
Febrero 13, Domingo	269	50	273,37	0,98
Febrero 14, Lunes	268	52	272,82	0,98
Febrero 15, Martes	273	52	277,57	0,98
Febrero 16, Miércoles	270	51	274,93	0,98
Febrero 17, Jueves	273	53	278,00	0,98
Febrero 18, Viernes	267	52	272,32	0,98
Febrero 19, Sábado	267	53	272,07	0,98
Febrero 20, Domingo	271	52	275,51	0,98
Febrero 21, Lunes	275	53	279,61	0,98
Febrero 22, Martes	271	53	275,73	0,98
Febrero 23, Miércoles	266	51	270,87	0,98
Febrero 24, Jueves	269	53	274,09	0,98
Febrero 25, Viernes	268	54	273,48	0,98
Febrero 26, Sábado	257	51	261,80	0,98
Febrero 27, Domingo	250	49	255,01	0,98
Febrero 28, Lunes	251	47	255,62	0,98
TOTAL	**7.455**	**1.431**	**7.590,85**	**0,98**

El factor de potencia promedio fue 0,98.

Con referencia a Febrero de 2021 (7.800 kWh), se presentó un caída en la demanda de energía eléctrica del 4,43%.

Gráfica 169 Energía Activa, Reactiva y Factor de Potencia – LOS BRAZOS (TIMBIQUÍ - CAUCA).

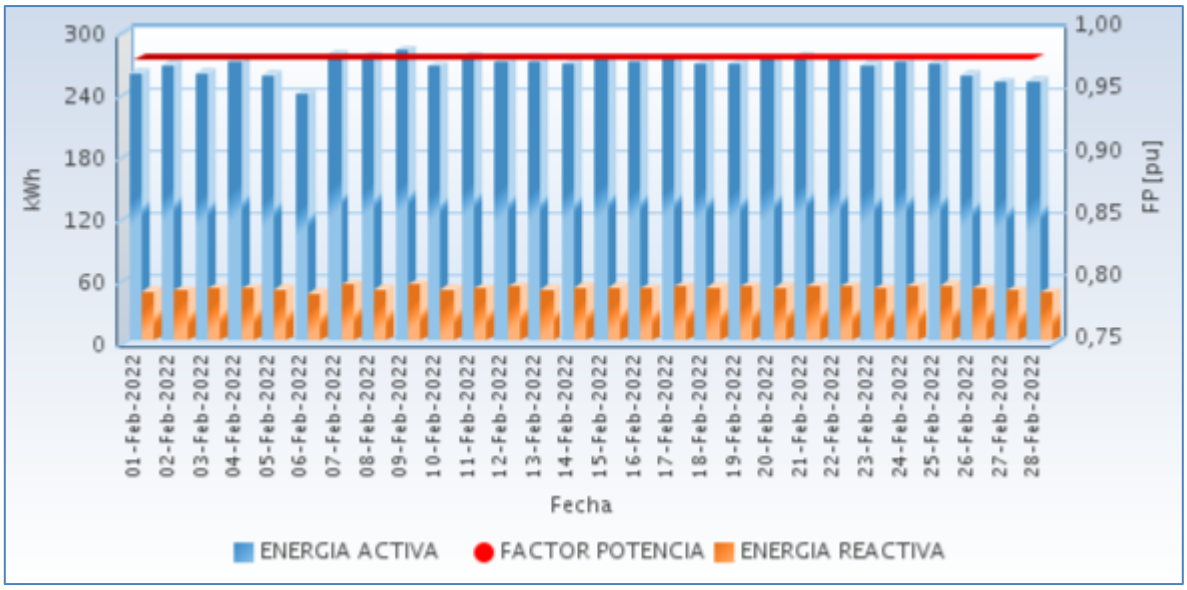

Fuente CNM

29.3 Potencia

En la siguiente gráfica se presenta el comportamiento diario de la potencia para este mes.

Gráfica 170 Comportamiento Diario de la Potencia.

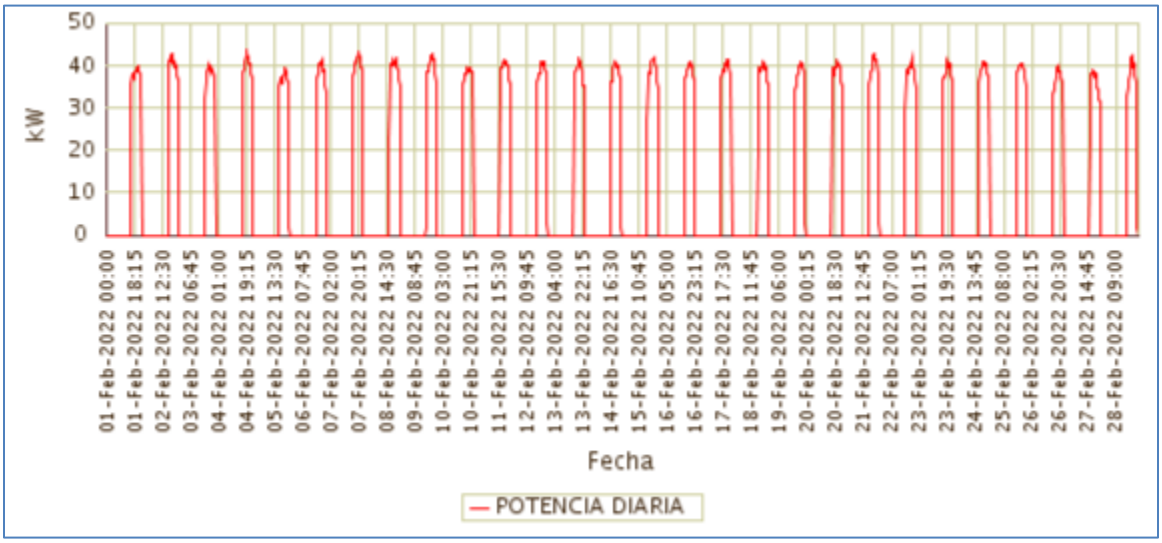

Fuente CNM

29.4 Potencia Máxima

La potencia máxima fue de 43,82kW, se presentó el Viernes 04 de Febrero a las 19:30

horas. Respecto a la potencia máxima de Febrero de 2021 (46,15kW), tuvo una variación de 5,04%.

En la siguiente grafica se presenta la potencia máxima diaria registrada para este mes.

Gráfica 171 Potencia Máxima Diaria-LOS BRAZOS (TIMBIQUÍ - CAUCA).

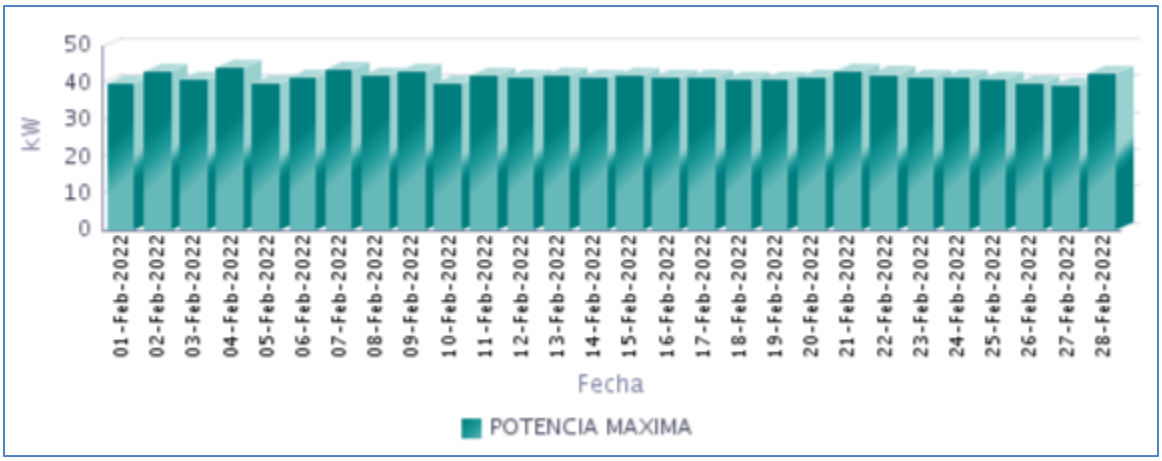

Fuente CNM

29.5 Horas de Prestación del Servicio

En Febrero, se prestó el servicio de energía eléctrica en la localidad, un promedio diario de 7 Horas 0 Minutos, como se presenta en la siguiente gráfica.

Gráfica 172 Horas Efectivas de Prestación del Servicio - LOS BRAZOS (TIMBIQUÍ - CAUCA),

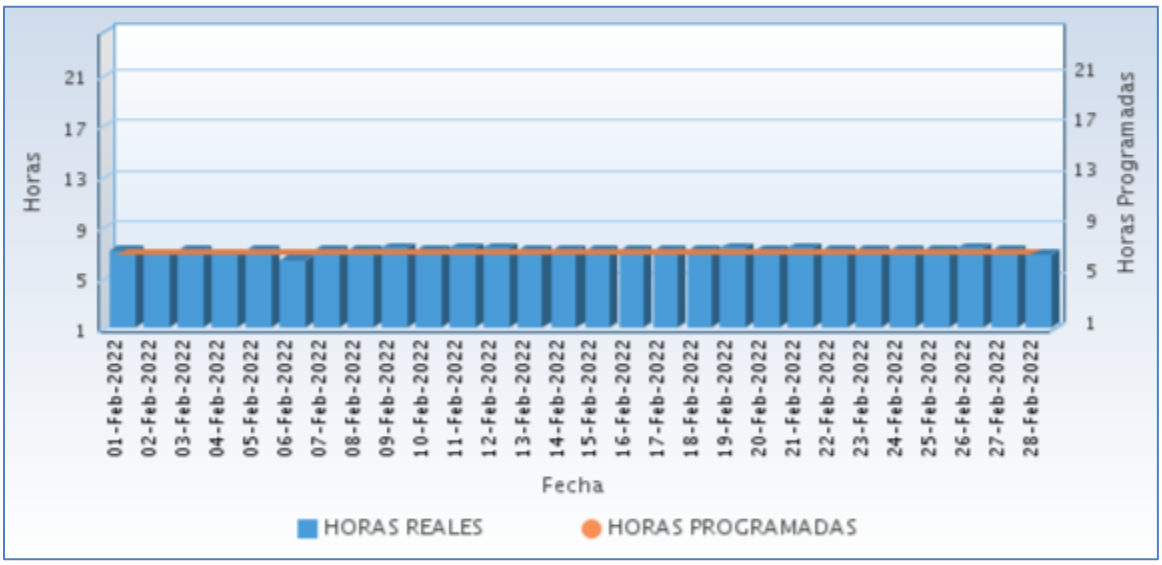

Fuente CNM

A continuación se relaciona las horas promedio por día de la prestación del servicio de energía:

Tabla 86 Horas promedio por día prestación del servicio de energía

LOS BRAZOS (TIMBIQUÍ - CAUCA) Febrero 2022	
DIA	**Horas de servicio promedio en el día [hh:mm]**
01-Feb-2022	7 Horas 0 Minutos
02-Feb-2022	6 Horas 45 Minutos
03-Feb-2022	7 Horas 0 Minutos
04-Feb-2022	6 Horas 45 Minutos
05-Feb-2022	7 Horas 0 Minutos
06-Feb-2022	6 Horas 15 Minutos
07-Feb-2022	7 Horas 0 Minutos
08-Feb-2022	7 Horas 0 Minutos
09-Feb-2022	7 Horas 15 Minutos
10-Feb-2022	7 Horas 0 Minutos
11-Feb-2022	7 Horas 15 Minutos
12-Feb-2022	7 Horas 15 Minutos
13-Feb-2022	7 Horas 0 Minutos
14-Feb-2022	7 Horas 0 Minutos
15-Feb-2022	7 Horas 0 Minutos
16-Feb-2022	7 Horas 0 Minutos
17-Feb-2022	7 Horas 0 Minutos
18-Feb-2022	7 Horas 0 Minutos
19-Feb-2022	7 Horas 15 Minutos
20-Feb-2022	7 Horas 0 Minutos
21-Feb-2022	7 Horas 15 Minutos
22-Feb-2022	7 Horas 0 Minutos
23-Feb-2022	7 Horas 0 Minutos
24-Feb-2022	7 Horas 0 Minutos
25-Feb-2022	7 Horas 0 Minutos
26-Feb-2022	7 Horas 15 Minutos
27-Feb-2022	7 Horas 0 Minutos
28-Feb-2022	6 Horas 45 Minutos

Fuente CNM

29.6 Curvas de Carga

En la siguiente gráfica, se presenta el comportamiento de la carga promedio para cada día de la semana en el mes.

Gráfica 173 Curva de Carga Promedio Diaria Mensual

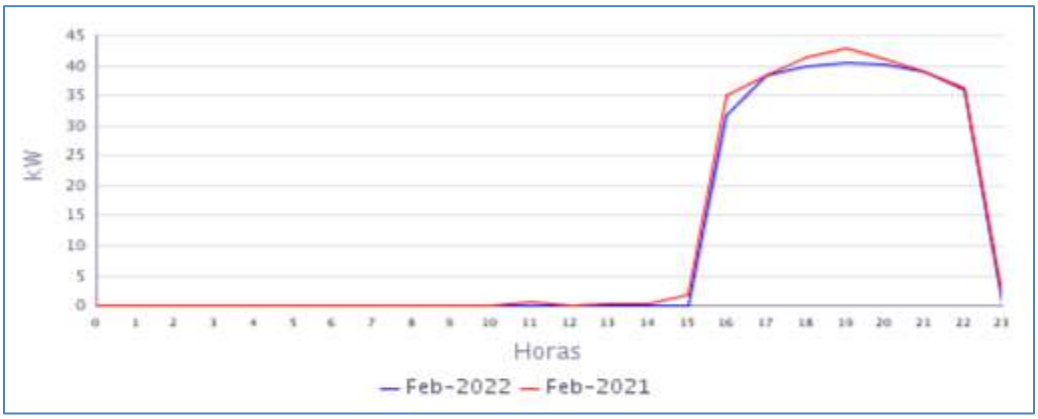

Fuente CNM

En la gráfica anterior se comparan las curvas de carga promedio diarias de Feb-2021 y del Feb-2022, presentándose una caída en la demanda de 4,43%.

30. NOANAMITO (LÓPEZ (MICAY) - CAUCA)

La localidad de Noanamito pertenece al municipio de López de Micay, Departamento de Cauca. Esta localidad cuenta con un total de 218 usuarios .[1]

30.1 Descripción del Sitio

La localidad cuenta con una central de generación que está conformada por la siguiente infraestructura:

Tabla 87 Infraestructura de la Localidad.

GRUPO ELECTRÓGENO			
ITEM	**MARCA**	**CAPACIDAD**	**ESTADO**
1	STEWART & STEVENSON	170 KW	EN OPERACIÓN
TRANSFORMADORES			
ITEM	**CAPACIDAD**		**ESTADO**
1	112,5 kVA		EN OPERACIÓN

Gráfica 174 Diagrama de Conexión de la Localidad.

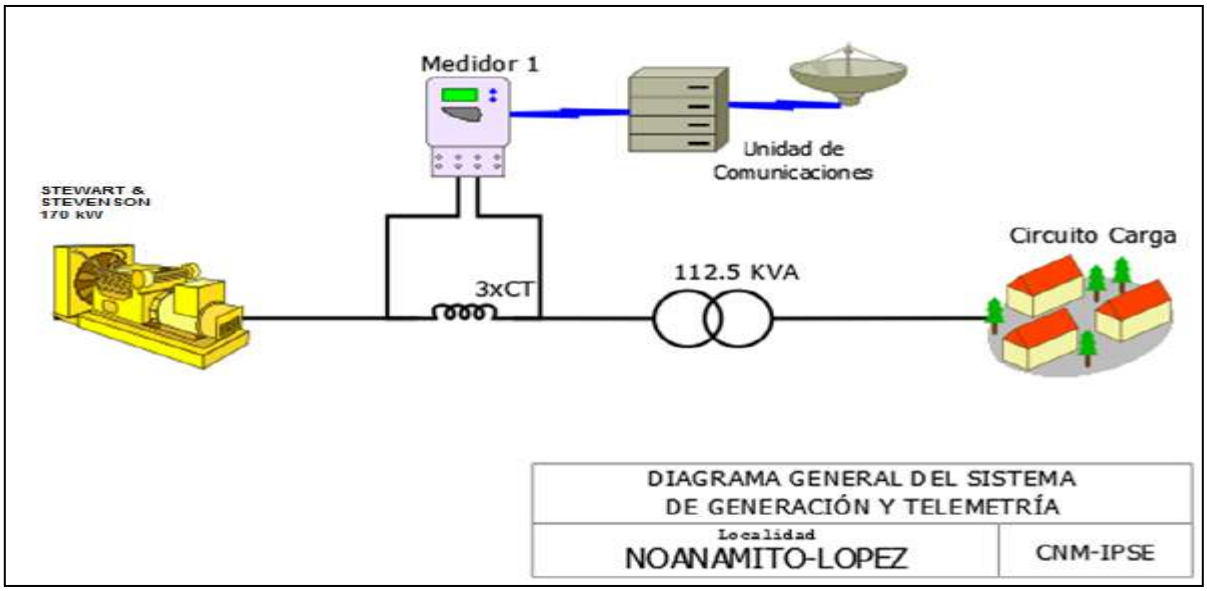

Localidad sin información para el presente periodo, según lo informado Localidad con servicio de energía eléctrica. Sistema de telemetría apagado

[1] Fuente: http://reportes.sui.gov.co/ - Sistema Único de Información SUI - Año 2020.

31. PUERTO SAIJA (TIMBIQUÍ - CAUCA)

La localidad de Puerto Saija, pertenece al municipio de Timbiquí, Departamento de Cauca. Esta localidad cuenta con un total de 457 usuarios .[1]

31.1 Descripción del Sitio

La localidad cuenta con una central de generación que está conformada por la siguiente infraestructura:

Tabla 90 Infraestructura de la Localidad.

GRUPO ELECTRÓGENO			
ITEM	**MARCA**	**CAPACIDAD**	**ESTADO**
1	STANFORD	250 KVA	FUERA DE SERVICIO
2	SDMO	170 KW	EN OPERACIÓN
TRANSFORMADORES			
ITEM	**CAPACIDAD**		**ESTADO**
1	225 kVA		EN OPERACIÓN

Gráfica 180 Diagrama de Conexión de la Localidad.

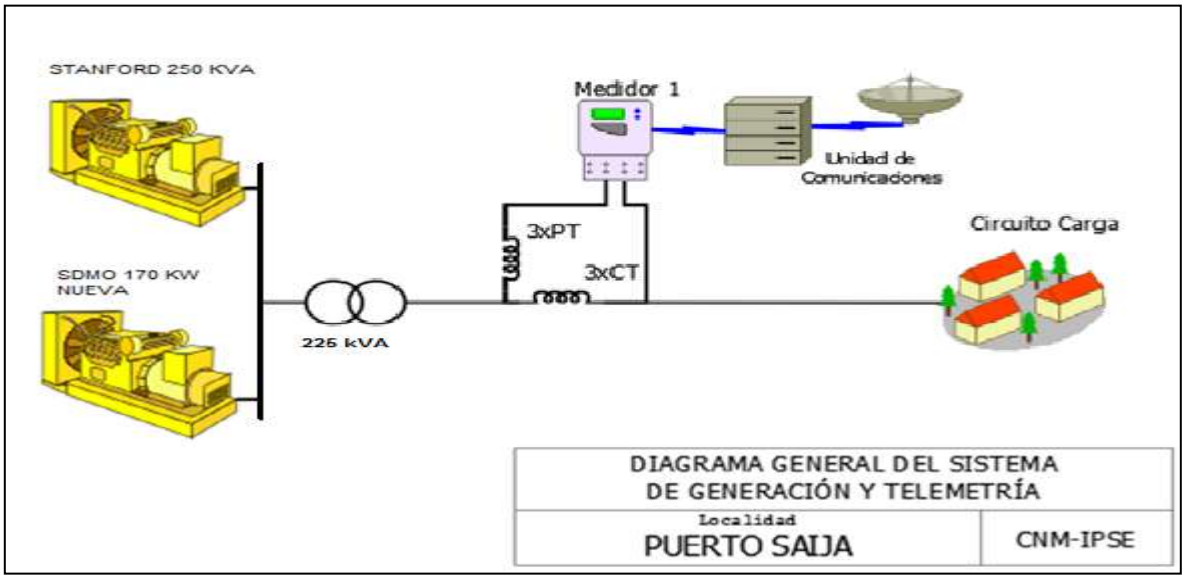

[1] Fuente: http://reportes.sui.gov.co/ - Sistema Único de Información SUI - Año 2020.

31.2 Energía

El consumo de energía eléctrica para esta localidad en *Febrero* de 2022, se presenta en la siguiente tabla, donde se encuentran los valores acumulados diarios de la energía activa (kWh), reactiva (kVARh), aparente (kVAh) y del factor de potencia (p.u).

Tabla 91 Energía Activa, Reactiva, Aparente y Factor de Potencia.

PUERTO SAIJA (TIMBIQUÍ - CAUCA)				
Fecha	**Energía Activa (kWh)**	**Energía Reactiva (kVARh)**	**Energía Aparente (kVAh)**	**Factor de Potencia (p.u)**
Febrero 1, Martes	815	402	909,21	0,90
Febrero 2, Miércoles	815	395	905,46	0,90
Febrero 3, Jueves	851	417	948,30	0,90
Febrero 4, Viernes	907	446	1.011,05	0,90
Febrero 5, Sábado	865	415	959,13	0,90
Febrero 6, Domingo	872	413	964,52	0,90
Febrero 7, Lunes	964	505	1.088,46	0,89
Febrero 8, Martes	1.003	523	1.131,08	0,89
Febrero 9, Miércoles	988	516	1.114,78	0,89
Febrero 10, Jueves	963	507	1.088,62	0,88
Febrero 11, Viernes	992	510	1.115,42	0,89
Febrero 12, Sábado	996	514	1.121,05	0,89
Febrero 13, Domingo	1.006	521	1.132,33	0,89
Febrero 14, Lunes	994	519	1.121,54	0,89
Febrero 15, Martes	1.010	519	1.135,89	0,89
Febrero 16, Miércoles	1.069	550	1.202,57	0,89
Febrero 17, Jueves	1.005	524	1.133,54	0,89
Febrero 18, Viernes	1.009	514	1.132,37	0,89
Febrero 19, Sábado	882	446	988,31	0,89
Febrero 20, Domingo	1.489	806	1.693,16	0,88
Febrero 21, Lunes	879	441	983,68	0,89
Febrero 22, Martes	910	470	1.023,78	0,89
Febrero 23, Miércoles	913	465	1.024,47	0,89
Febrero 24, Jueves	905	466	1.018,20	0,89
Febrero 25, Viernes	831	414	928,99	0,89
Febrero 26, Sábado	823	402	915,35	0,90
Febrero 27, Domingo	1.241	625	1.389,47	0,89
Febrero 28, Lunes	686	339	765,19	0,90
TOTAL	**26.685**	**13.584**	**29.943,55**	**0,89**

El factor de potencia promedio fue 0,89.

Para este período se presentó un exceso de consumo de energía reactiva de 241,27 kVARh.

Con referencia a Febrero de 2021 (28.890 kWh), se presentó un caída en la demanda de energía eléctrica del 7,63%.

Gráfica 181 Energía Activa, Reactiva y Factor de Potencia – PUERTO SAIJA (TIMBIQUÍ - CAUCA).

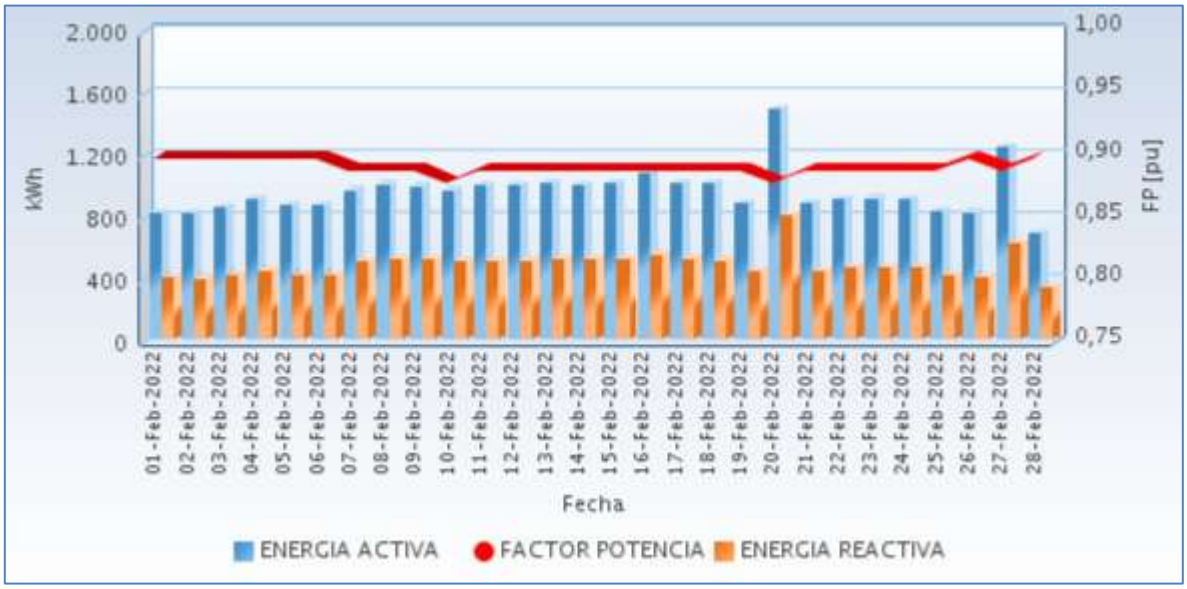

Fuente CNM

31.3 Potencia

En la siguiente gráfica se presenta el comportamiento diario de la potencia para este mes.

Gráfica 182 Comportamiento Diario de la Potencia.

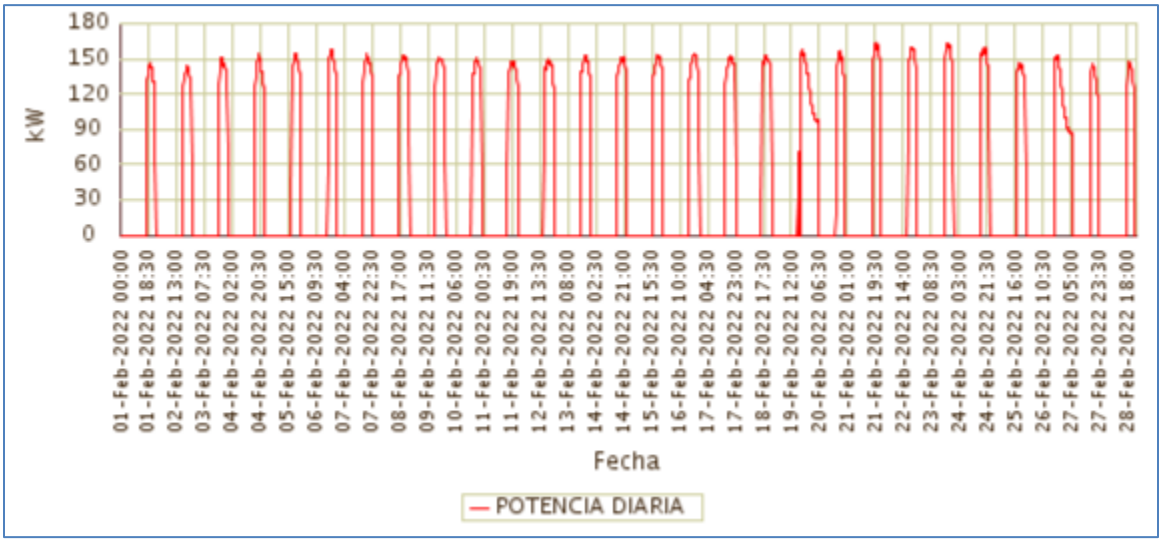

Fuente CNM

31.4 Potencia Máxima

La potencia máxima fue de 163,15kW, se presentó el miércoles 23 de febrero a las 19:30 horas. Respecto a la potencia máxima de Febrero de 2021 (186,38kW), tuvo una variación de 12,46%.

En la siguiente grafica se presenta la potencia máxima diaria registrada para este mes.

Gráfica 183 Potencia Máxima Diaria-PUERTO SAIJA (TIMBIQUÍ - CAUCA).

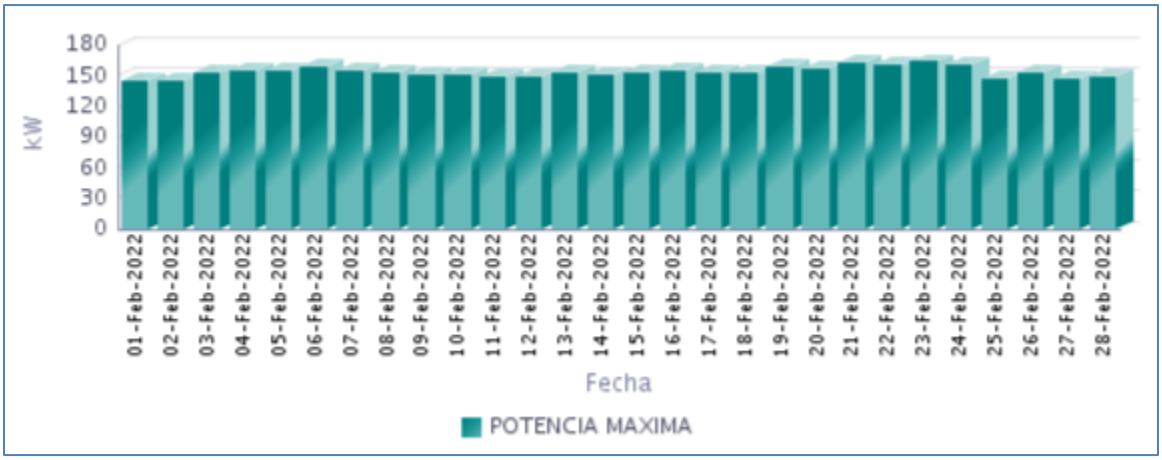

Fuente CNM

31.5 Horas de Prestación del Servicio

En Febrero, se prestó el servicio de energía eléctrica en la localidad, un promedio diario de 7 Horas 4 Minutos, como se presenta en la siguiente gráfica.

Gráfica 184 Horas Efectivas de Prestación del Servicio - PUERTO SAIJA (TIMBIQUÍ - CAUCA),

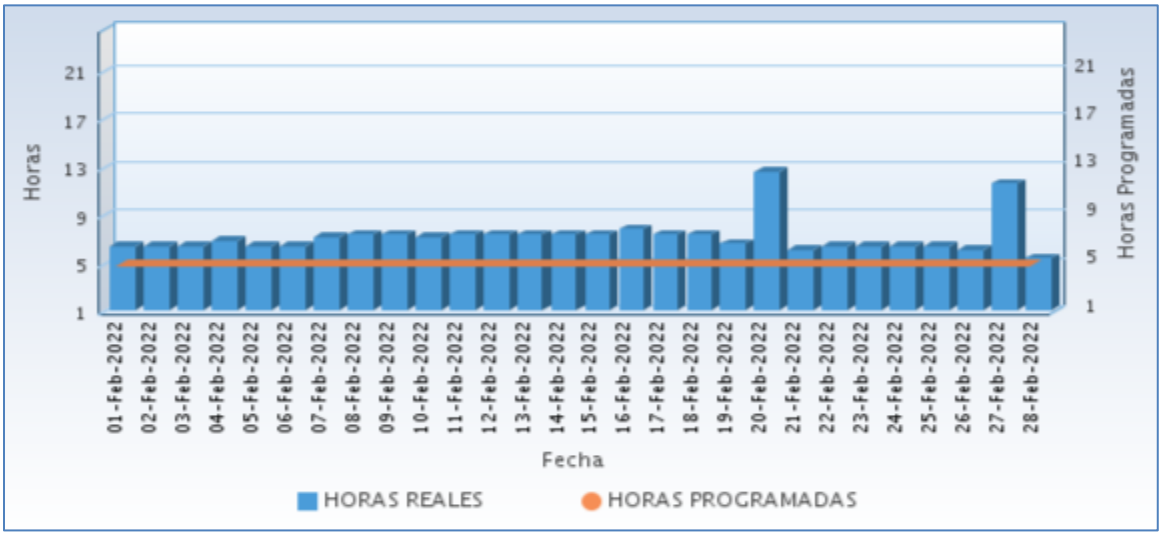

Fuente CNM

A continuación se relaciona las horas promedio por día de la prestación del servicio de energía:

Tabla 92 Horas promedio por día prestación del servicio de energía

PUERTO SAIJA (TIMBIQUÍ - CAUCA) Febrero 2022	
DIA	**Horas de servicio promedio en el día [hh:mm]**
01-Feb-2022	6 Horas 15 Minutos
02-Feb-2022	6 Horas 15 Minutos
03-Feb-2022	6 Horas 15 Minutos
04-Feb-2022	6 Horas 45 Minutos
05-Feb-2022	6 Horas 15 Minutos
06-Feb-2022	6 Horas 15 Minutos
07-Feb-2022	7 Horas 0 Minutos
08-Feb-2022	7 Horas 15 Minutos
09-Feb-2022	7 Horas 15 Minutos
10-Feb-2022	7 Horas 0 Minutos
11-Feb-2022	7 Horas 15 Minutos
12-Feb-2022	7 Horas 15 Minutos
13-Feb-2022	7 Horas 15 Minutos
14-Feb-2022	7 Horas 15 Minutos
15-Feb-2022	7 Horas 15 Minutos
16-Feb-2022	7 Horas 45 Minutos
17-Feb-2022	7 Horas 15 Minutos
18-Feb-2022	7 Horas 15 Minutos
19-Feb-2022	6 Horas 30 Minutos
20-Feb-2022	12 Horas 30 Minutos
21-Feb-2022	6 Horas 0 Minutos
22-Feb-2022	6 Horas 15 Minutos
23-Feb-2022	6 Horas 15 Minutos
24-Feb-2022	6 Horas 15 Minutos
25-Feb-2022	6 Horas 15 Minutos
26-Feb-2022	6 Horas 0 Minutos
27-Feb-2022	11 Horas 30 Minutos
28-Feb-2022	5 Horas 15 Minutos

Fuente CNM

31.6 Curvas de Carga

En la siguiente gráfica, se presenta el comportamiento de la carga promedio para cada día de la semana en el mes.

Gráfica 185 Curva de Carga Promedio Diaria Mensual

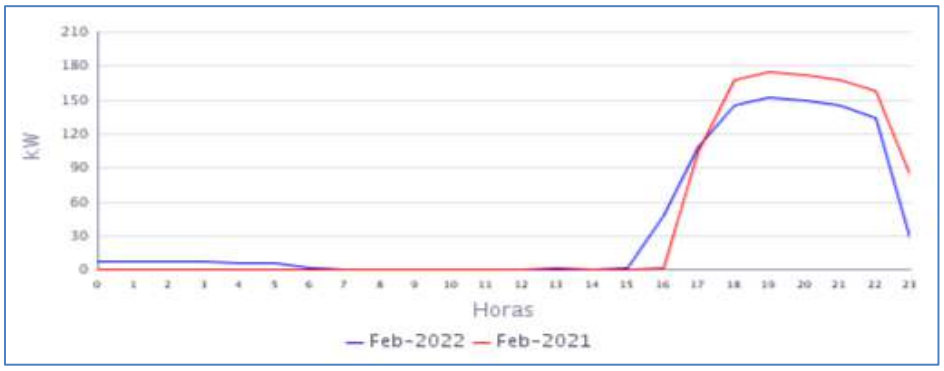

Fuente CNM

En la gráfica anterior se comparan las curvas de carga promedio diarias de Feb-2021 y del Feb-2022, presentándose una caída en la demanda de 7,63%

32. SAN ANTONIO DE CHUARE (LÓPEZ (MICAY) - CAUCA)

La localidad de San Antonio de Chauré pertenece al municipio de López de Micay, Departamento de Cauca. Esta localidad cuenta con un total de 253 usuarios.[1]

32.1 Descripción del Sitio

La localidad cuenta con una central de generación que está conformada por la siguiente infraestructura:

Tabla 93 Infraestructura de la Localidad.

GRUPO ELECTRÓGENO			
ITEM	**MARCA**	**CAPACIDAD**	**ESTADO**
1	STANFORD	170 Kw	EN OPERACIÓN principal
2	Forte Generators	63 KVA	FUERA DE SERVICIO
TRANSFORMADORES			
ITEM	**CAPACIDAD**		**ESTADO**
1	112,5 kVA		EN OPERACIÓN

Gráfica 186 Diagrama de Conexión de la Localidad.

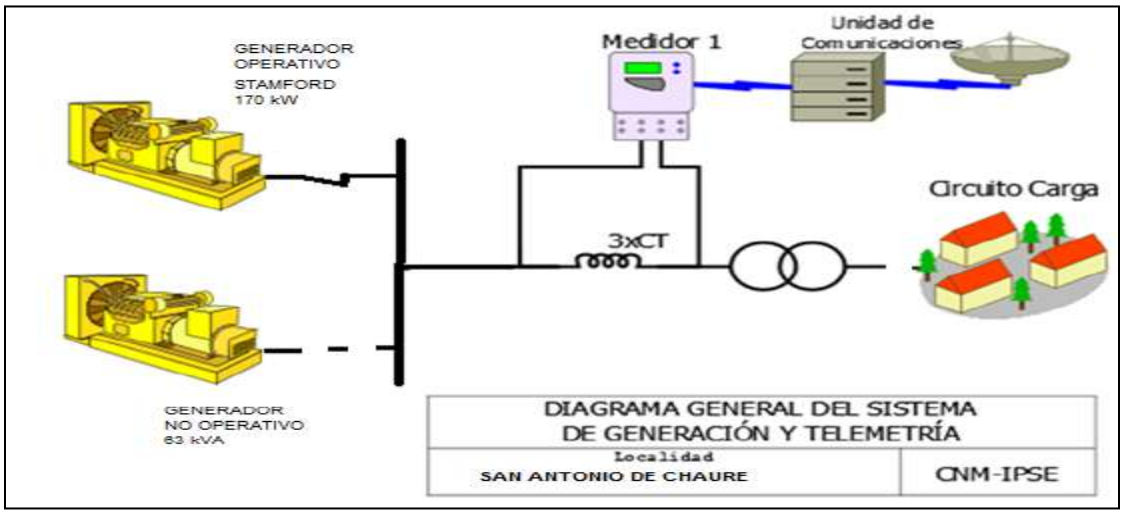

32.2 Energía

El consumo de energía eléctrica para esta localidad en *Febrero* de 2022, se presenta en la siguiente tabla, donde se encuentran los valores acumulados diarios de la energía activa (kWh), reactiva (kVARh), aparente (kVAh) y del factor de potencia (p.u).

Tabla 94 Energía Activa, Reactiva, Aparente y Factor de Potencia.

SAN ANTONIO DE CHUARE (LÓPEZ (MICAY) - CAUCA)				
Fecha	**Energía Activa (kWh)**	**Energía Reactiva (kVARh)**	**Energía Aparente (kVAh)**	**Factor de Potencia (p.u)**
Febrero 1, Martes	306	109	324,98	0,94
Febrero 2, Miércoles	312	108	329,91	0,94
Febrero 3, Jueves	304	109	322,94	0,94
Febrero 4, Viernes	312	114	331,63	0,94
Febrero 5, Sábado	314	114	333,94	0,94
Febrero 6, Domingo	315	116	335,15	0,94
Febrero 7, Lunes	308	115	328,69	0,94
Febrero 8, Martes	239	86	254,52	0,94
Febrero 9, Miércoles	309	113	329,50	0,94
Febrero 10, Jueves	295	110	314,74	0,94
Febrero 11, Viernes	308	108	326,35	0,94
Febrero 12, Sábado	322	115	341,39	0,94
Febrero 13, Domingo	251	92	267,81	0,94
Febrero 14, Lunes	258	94	274,19	0,94
Febrero 15, Martes	259	91	274,25	0,94
Febrero 16, Miércoles	257	94	273,58	0,94
Febrero 17, Jueves	206	68	216,89	0,95
Febrero 18, Viernes	213	70	224,01	0,95
Febrero 19, Sábado	214	71	225,69	0,95
Febrero 20, Domingo	205	68	215,49	0,95
Febrero 21, Lunes	309	104	326,34	0,95
Febrero 22, Martes	386	144	411,61	0,94
Febrero 23, Miércoles	218	73	229,69	0,95
Febrero 24, Jueves	166	55	175,18	0,95
Febrero 25, Viernes	224	78	237,39	0,94
Febrero 26, Sábado	215	71	226,23	0,95
Febrero 27, Domingo	212	72	223,76	0,95
Febrero 28, Lunes	222	73	233,41	0,95
TOTAL	**7.457**	**2.635**	**7.908,56**	**0,94**

El factor de potencia promedio fue 0,94.

Con referencia a Febrero de 2021 (5.532 kWh), se presentó un crecimiento en la demanda de energía eléctrica del 34,81%.

Gráfica 187 Energía Activa, Reactiva y Factor de Potencia – SAN ANTONIO DE CHUARE (LÓPEZ (MICAY) - CAUCA).

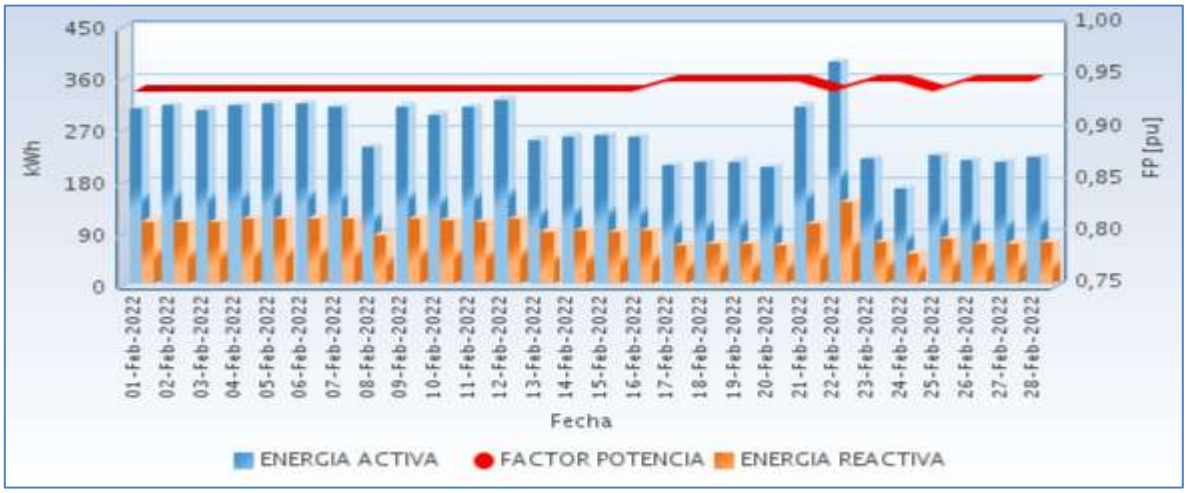

Fuente CNM

32.3 Potencia

En la siguiente gráfica se presenta el comportamiento diario de la potencia para este mes.

Gráfica 188 Comportamiento Diario de la Potencia.

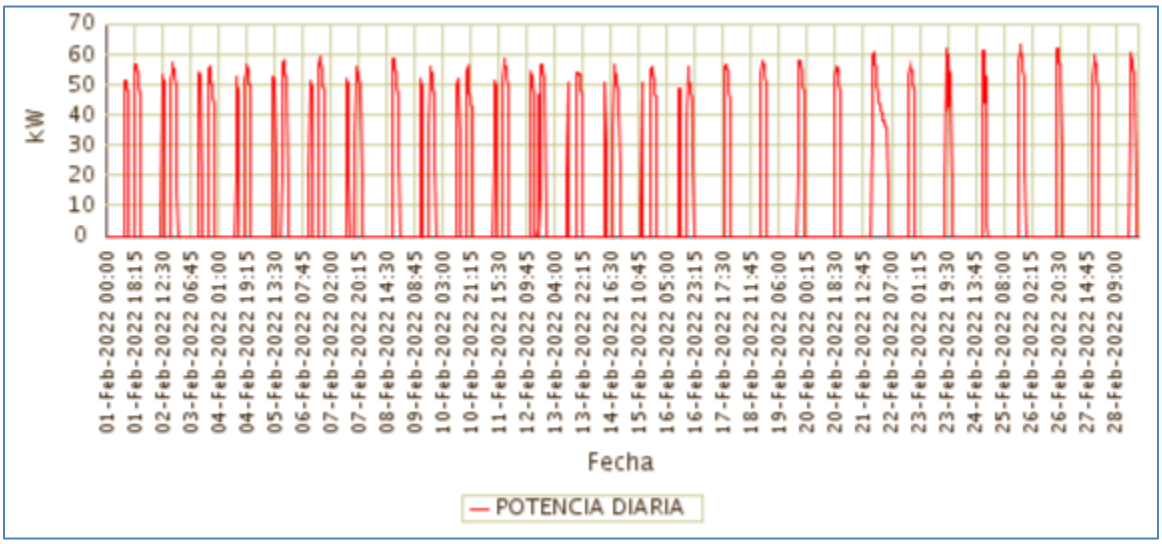

Fuente CNM

32.4 Potencia Máxima

La potencia máxima fue de 63,14kW, se presentó el Viernes 25 de Febrero a las 19:00 horas. Respecto a la potencia máxima de Febrero de 2021 (61,70kW), tuvo una variación de 2,33%.

En la siguiente grafica se presenta la potencia máxima diaria registrada para este mes.

Gráfica 189 Potencia Máxima Diaria-SAN ANTONIO DE CHUARE (LÓPEZ (MICAY) - CAUCA).

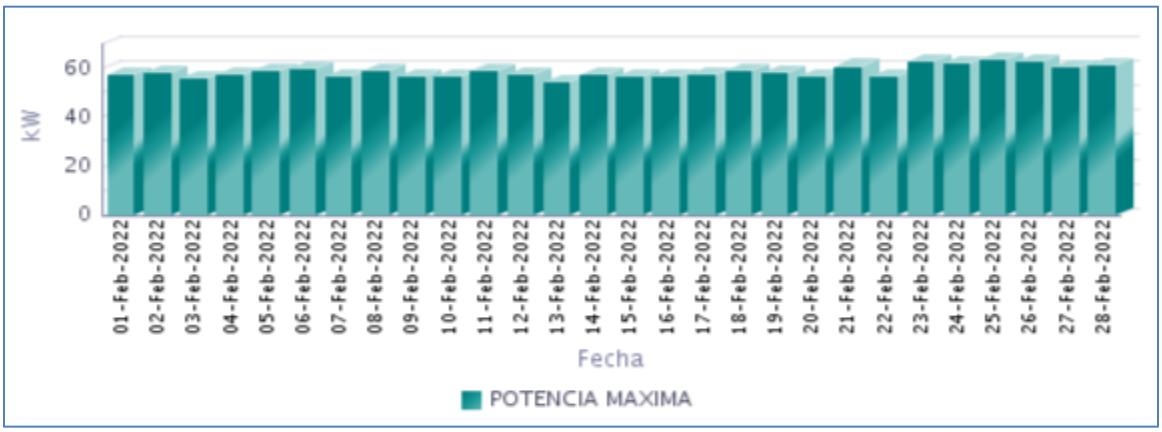

Fuente CNM

32.5 Horas de Prestación del Servicio

En Febrero, se prestó el servicio de energía eléctrica en la localidad, un promedio diario de 5 Horas 33 Minutos, como se presenta en la siguiente gráfica.

Gráfica 190 Horas Efectivas de Prestación del Servicio - SAN ANTONIO DE CHUARE (LÓPEZ (MICAY) - CAUCA),

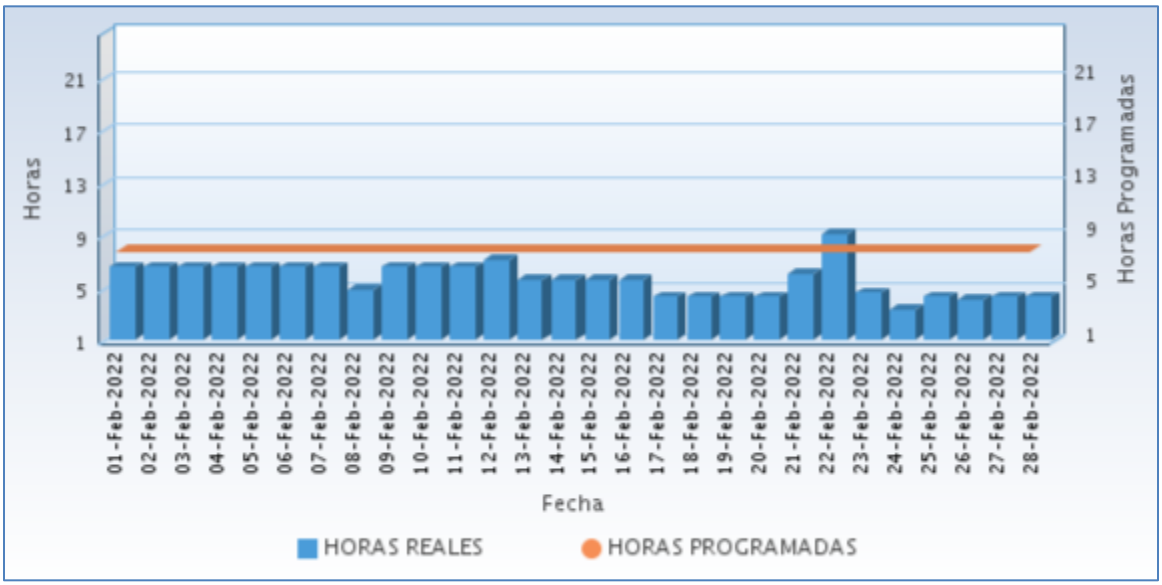

Fuente CNM

A continuación se relaciona las horas promedio por día de la prestación del servicio de energía:

Tabla 95 Horas promedio por día prestación del servicio de energía

SAN ANTONIO DE CHUARE (LÓPEZ (MICAY) - CAUCA) Febrero 2022	
DIA	**Horas de servicio promedio en el día [hh:mm]**
01-Feb-2022	6 Horas 30 Minutos
02-Feb-2022	6 Horas 30 Minutos
03-Feb-2022	6 Horas 30 Minutos
04-Feb-2022	6 Horas 30 Minutos
05-Feb-2022	6 Horas 30 Minutos
06-Feb-2022	6 Horas 30 Minutos
07-Feb-2022	6 Horas 30 Minutos
08-Feb-2022	4 Horas 45 Minutos
09-Feb-2022	6 Horas 30 Minutos
10-Feb-2022	6 Horas 30 Minutos
11-Feb-2022	6 Horas 30 Minutos
12-Feb-2022	7 Horas 0 Minutos
13-Feb-2022	5 Horas 30 Minutos
14-Feb-2022	5 Horas 30 Minutos
15-Feb-2022	5 Horas 30 Minutos
16-Feb-2022	5 Horas 30 Minutos
17-Feb-2022	4 Horas 15 Minutos
18-Feb-2022	4 Horas 15 Minutos
19-Feb-2022	4 Horas 15 Minutos
20-Feb-2022	4 Horas 15 Minutos
21-Feb-2022	6 Horas 0 Minutos
22-Feb-2022	9 Horas 0 Minutos
23-Feb-2022	4 Horas 30 Minutos
24-Feb-2022	3 Horas 15 Minutos
25-Feb-2022	4 Horas 15 Minutos
26-Feb-2022	4 Horas 0 Minutos
27-Feb-2022	4 Horas 15 Minutos
28-Feb-2022	4 Horas 15 Minutos

Fuente CNM

32.6 Curvas de Carga

En la siguiente gráfica, se presenta el comportamiento de la carga promedio para cada día de la semana en el mes.

Gráfica 191 Curva de Carga Promedio Diaria Mensual

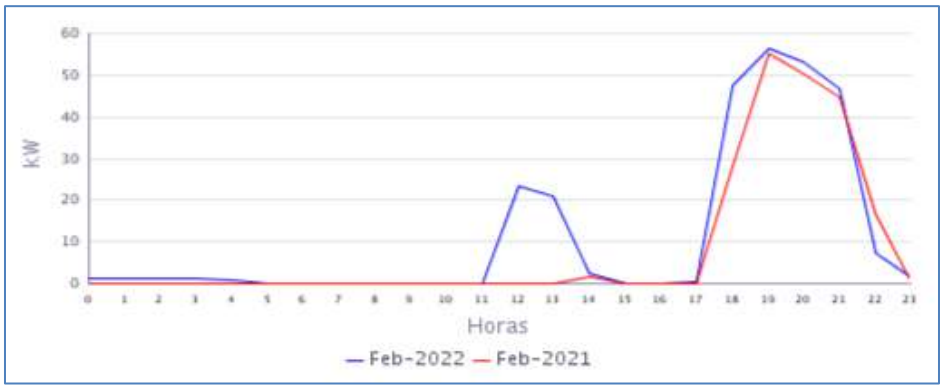

Fuente CNM

En la gráfica anterior se comparan las curvas de carga promedio diarias de Feb-2021 y del Feb-2022, presentándose una crecimiento en la demanda de 34,81%.Este comportamiento es debido al aumento en las horas de prestación del servicio de energía.

33. SAN ANTONIO DE GUAJUI (GUAPI - CAUCA)

El centro poblado de San Antonio es un corregimiento del municipio de Guapi, Departamento del Cauca. Esta localidad cuenta con un total de 255 usuarios .[1]

33.1 Descripción del Sitio

La localidad cuenta con una central de generación que está conformada por la siguiente infraestructura:

Tabla 96 Infraestructura de la Localidad.

GRUPO ELECTRÓGENO			
ITEM	**MARCA**	**CAPACIDAD**	**ESTADO**
1	ENERMAX	160 kW (207,5 kVA)	EN OPERACIÓN
TRANSFORMADORES			
ITEM	**CAPACIDAD**		**ESTADO**
1	150 kVA		EN OPERACIÓN

Gráfica 192 Diagrama de Conexión de la Localidad.

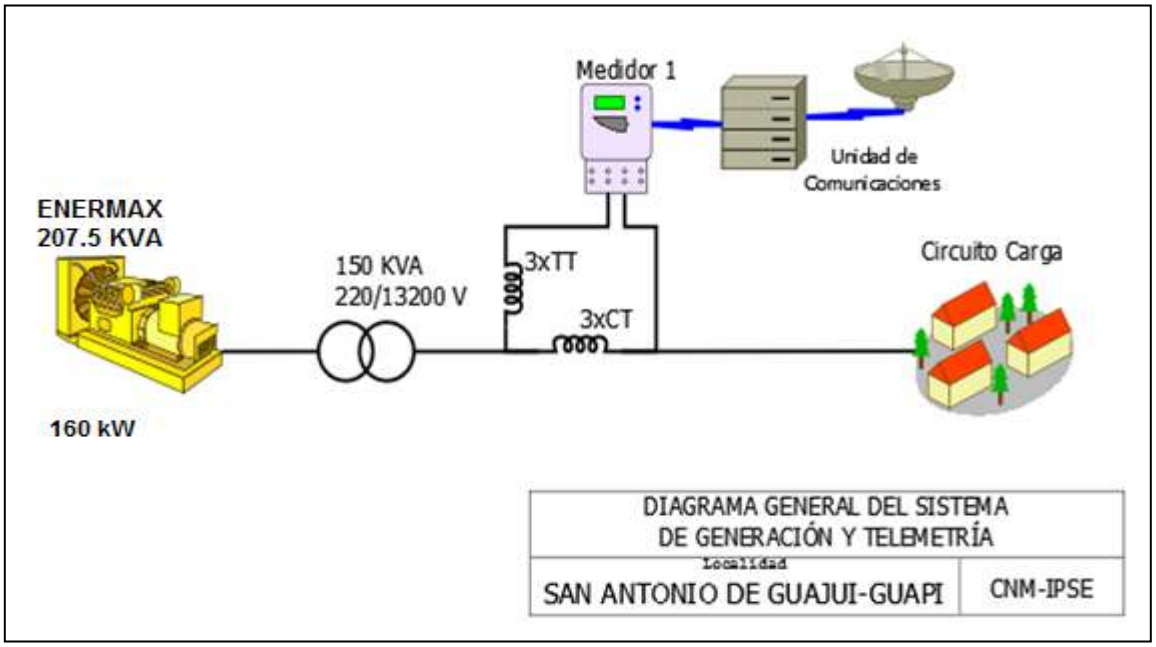

[1] Fuente: http://reportes.sui.gov.co/ - Sistema Único de Información SUI - Año 2020.

33.2 Energía

El consumo de energía eléctrica para esta localidad en *Febrero* de 2022, se presenta en la siguiente tabla, donde se encuentran los valores acumulados diarios de la energía activa (kWh), reactiva (kVARh), aparente (kVAh) y del factor de potencia (p.u).

Tabla 97 Energía Activa, Reactiva, Aparente y Factor de Potencia.

SAN ANTONIO DE GUAJUI (GUAPI - CAUCA)				
Fecha	**Energía Activa (kWh)**	**Energía Reactiva (kVARh)**	**Energía Aparente (kVAh)**	**Factor de Potencia (p.u)**
Febrero 1, Martes	306	125	330,76	0,93
Febrero 2, Miércoles	323	124	346,26	0,93
Febrero 3, Jueves	325	128	349,14	0,93
Febrero 4, Viernes	319	128	344,08	0,93
Febrero 5, Sábado	461	193	499,67	0,92
Febrero 6, Domingo	459	187	495,69	0,93
Febrero 7, Lunes	318	128	343,02	0,93
Febrero 8, Martes	361	150	390,71	0,92
Febrero 9, Miércoles	310	121	332,61	0,93
Febrero 10, Jueves	317	126	341,54	0,93
Febrero 11, Viernes	322	129	346,71	0,93
Febrero 12, Sábado	460	187	496,75	0,93
Febrero 13, Domingo	475	195	513,84	0,93
Febrero 14, Lunes	316	124	339,44	0,93
Febrero 15, Martes	338	136	364,01	0,93
Febrero 16, Miércoles	318	132	344,49	0,92
Febrero 17, Jueves	320	128	344,99	0,93
Febrero 18, Viernes	327	127	350,79	0,93
Febrero 19, Sábado	470	203	512,27	0,92
Febrero 20, Domingo	453	179	487,30	0,93
Febrero 21, Lunes	320	127	344,08	0,93
Febrero 22, Martes	309	123	332,56	0,93
Febrero 23, Miércoles	320	129	344,84	0,93
Febrero 24, Jueves	314	130	340,47	0,92
Febrero 25, Viernes	309	132	336,29	0,92
Febrero 26, Sábado	450	191	488,95	0,92
Febrero 27, Domingo	433	181	469,65	0,92
Febrero 28, Lunes	304	127	329,16	0,92
TOTAL	**10.060**	**4.088**	**10.859,50**	**0,93**

El factor de potencia promedio fue 0,93.

Con referencia a Febrero de 2021 (11.318 kWh), se presentó un caída en la demanda de energía eléctrica del 11,11%.

Gráfica 193 Energía Activa, Reactiva y Factor de Potencia – SAN ANTONIO DE GUAJUI (GUAPI - CAUCA).

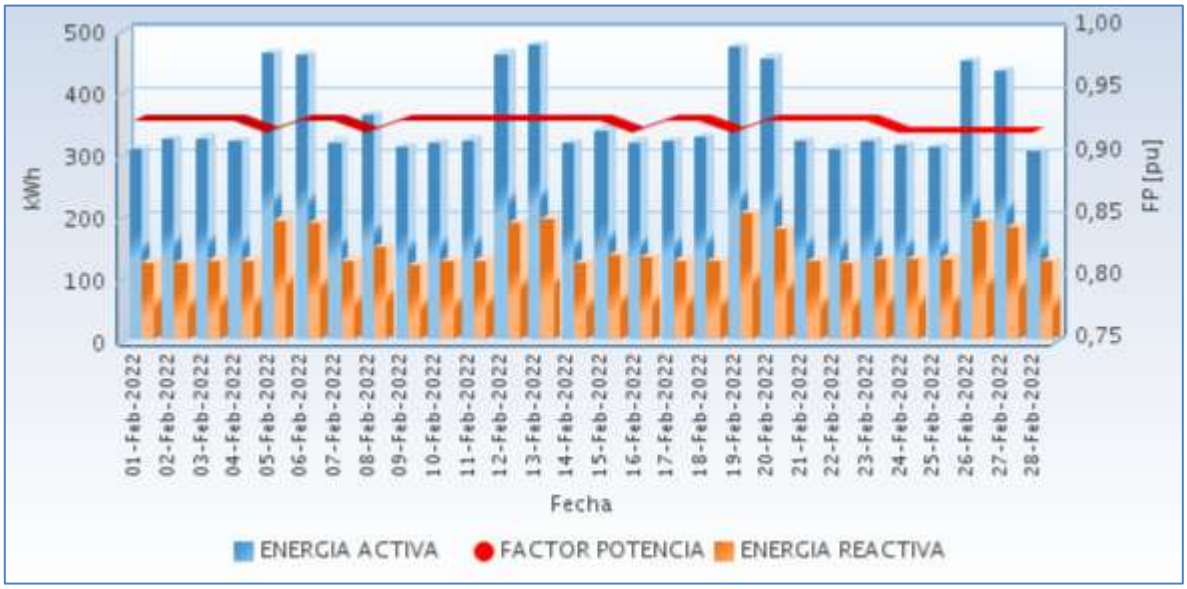

Fuente CNM

33.3 Potencia

En la siguiente gráfica se presenta el comportamiento diario de la potencia para este mes.

Gráfica 194 Comportamiento Diario de la Potencia.

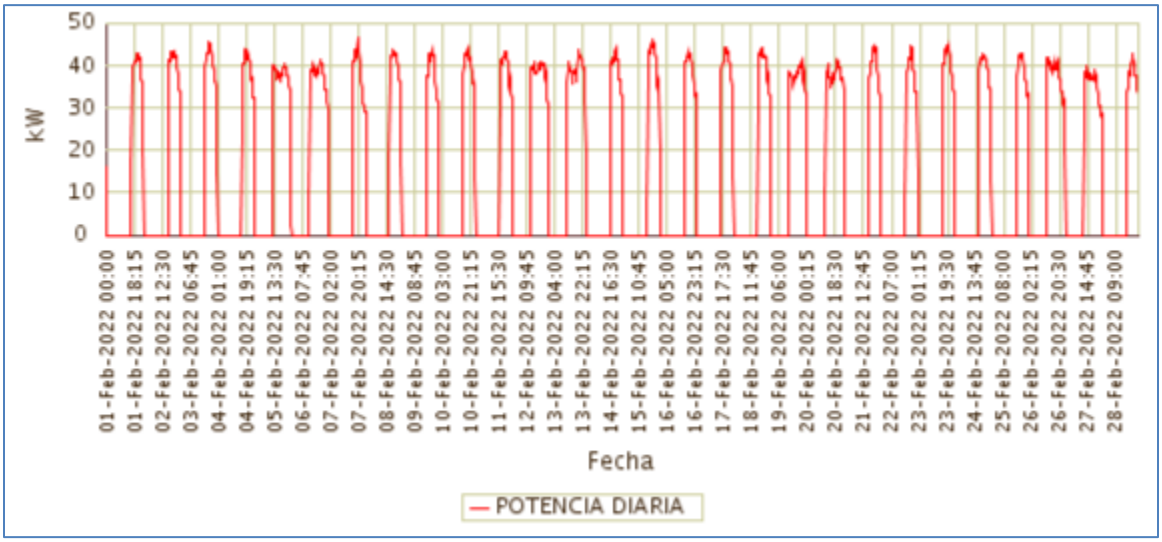

Fuente CNM

33.4 Potencia Máxima

La potencia máxima fue de 46,83kW, se presentó el Lunes 07 de Febrero a las 19:45 horas. Respecto a la potencia máxima de Febrero de 2021 (51,77kW), tuvo un crecimiento de 9,53%.

En la siguiente grafica se presenta la potencia máxima diaria registrada para este mes.

Gráfica 195 Potencia Máxima Diaria-SAN ANTONIO DE GUAJUI (GUAPI - CAUCA).

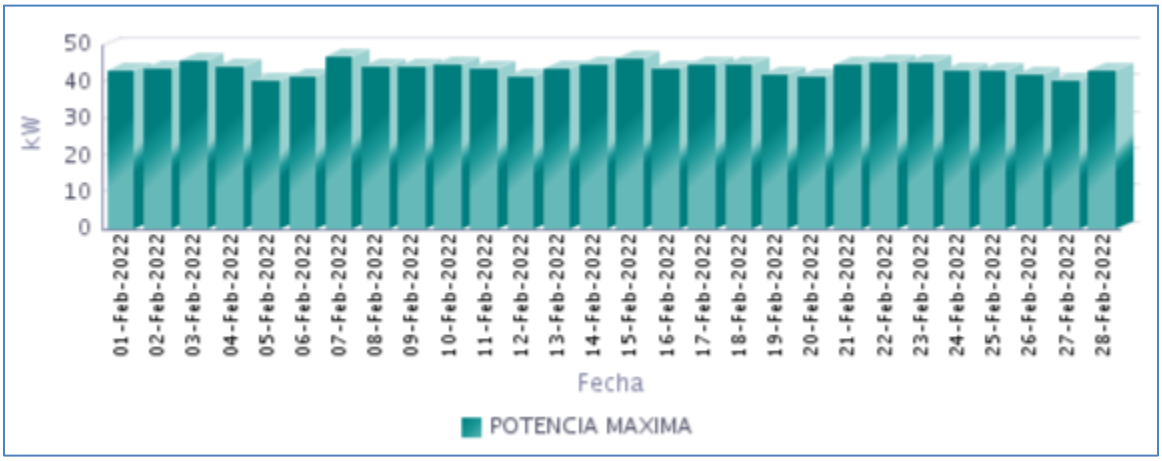

Fuente CNM

33.5 Horas de Prestación del Servicio

En Febrero, se prestó el servicio de energía eléctrica en la localidad, un promedio diario de 9 Horas 29 Minutos, como se presenta en la siguiente gráfica.

Gráfica 196 Horas Efectivas de Prestación del Servicio - SAN ANTONIO DE GUAJUI (GUAPI - CAUCA),

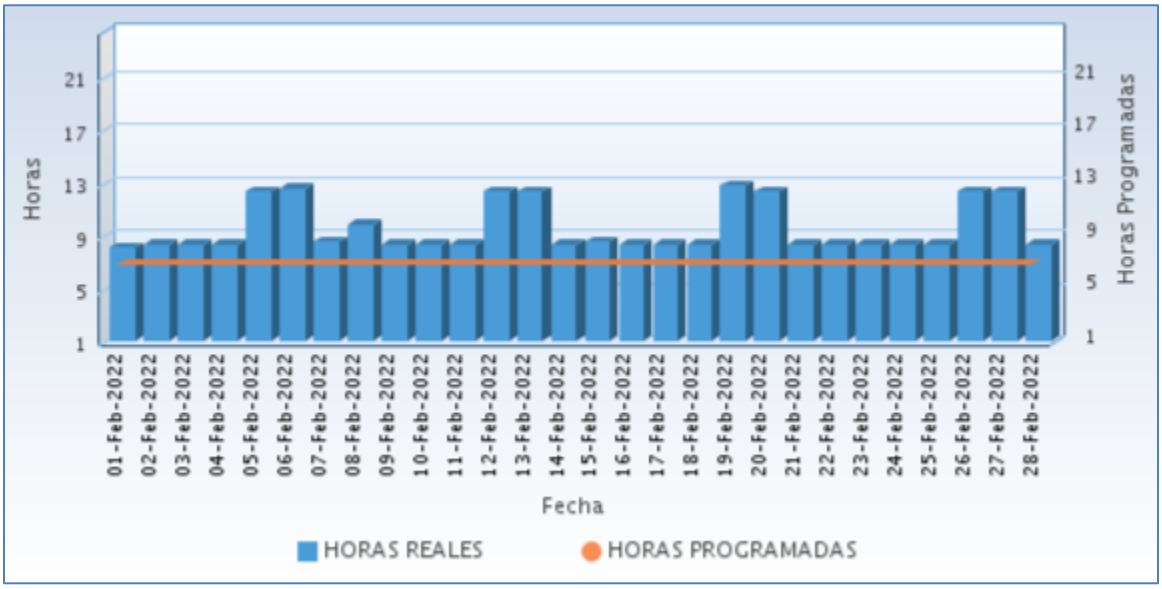

Fuente CNM

A continuación se relaciona las horas promedio por día de la prestación del servicio de energía:

Tabla 98 Horas promedio por día prestación del servicio de energía

SAN ANTONIO DE GUAJUI (GUAPI - CAUCA) Febrero 2022	
DIA	**Horas de servicio promedio en el día [hh:mm]**
01-Feb-2022	8 Horas 0 Minutos
02-Feb-2022	8 Horas 15 Minutos
03-Feb-2022	8 Horas 15 Minutos
04-Feb-2022	8 Horas 15 Minutos
05-Feb-2022	12 Horas 15 Minutos
06-Feb-2022	12 Horas 30 Minutos
07-Feb-2022	8 Horas 30 Minutos
08-Feb-2022	9 Horas 45 Minutos
09-Feb-2022	8 Horas 15 Minutos
10-Feb-2022	8 Horas 15 Minutos
11-Feb-2022	8 Horas 15 Minutos
12-Feb-2022	12 Horas 15 Minutos
13-Feb-2022	12 Horas 15 Minutos
14-Feb-2022	8 Horas 15 Minutos
15-Feb-2022	8 Horas 30 Minutos
16-Feb-2022	8 Horas 15 Minutos
17-Feb-2022	8 Horas 15 Minutos
18-Feb-2022	8 Horas 15 Minutos
19-Feb-2022	12 Horas 45 Minutos
20-Feb-2022	12 Horas 15 Minutos
21-Feb-2022	8 Horas 15 Minutos
22-Feb-2022	8 Horas 15 Minutos
23-Feb-2022	8 Horas 15 Minutos
24-Feb-2022	8 Horas 15 Minutos
25-Feb-2022	8 Horas 15 Minutos
26-Feb-2022	12 Horas 15 Minutos
27-Feb-2022	12 Horas 15 Minutos
28-Feb-2022	8 Horas 15 Minutos

Fuente CNM

33.6 Curvas de Carga

En la siguiente gráfica, se presenta el comportamiento de la carga promedio para cada día de la semana en el mes.

Gráfica 197 Curva de Carga Promedio Diaria Mensual

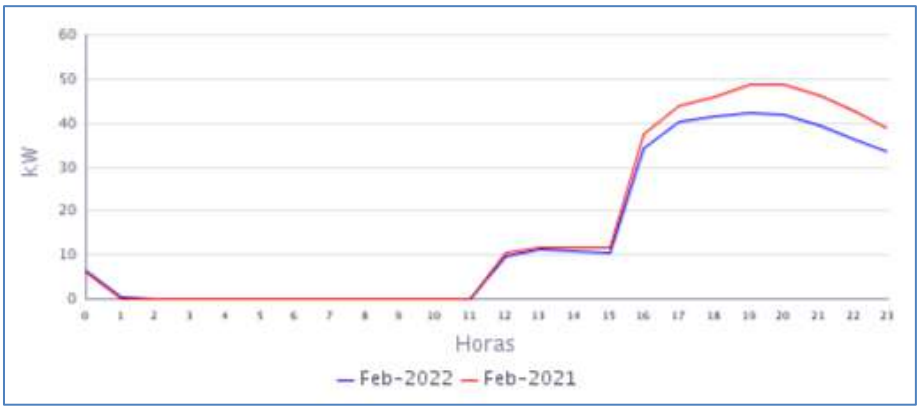

Fuente CNM

En la gráfica anterior se comparan las curvas de carga promedio diarias de Feb-2021 y del Feb-2022, presentándose una caída en la demanda de 11,11%.

34. SAN ISIDRO (LÓPEZ (MICAY) - CAUCA)

El Centro poblado de San Isidro se encuentra ubicado en el municipio de López de Micay, departamento de Cauca. Esta Localidad cuenta con un total de 175 usuarios residenciales.[1]

34.1 Descripción del Sitio

La localidad cuenta con una central de generación que está conformada por la siguiente infraestructura:

Tabla 99 Infraestructura de la Localidad.

GRUPO ELECTRÓGENO			
ITEM	**MARCA**	**CAPACIDAD**	**ESTADO**
1	WESTAC POWER	83 KVA	EN OPERACIÓN

Gráfica 198 Diagrama de Conexión de la Localidad.

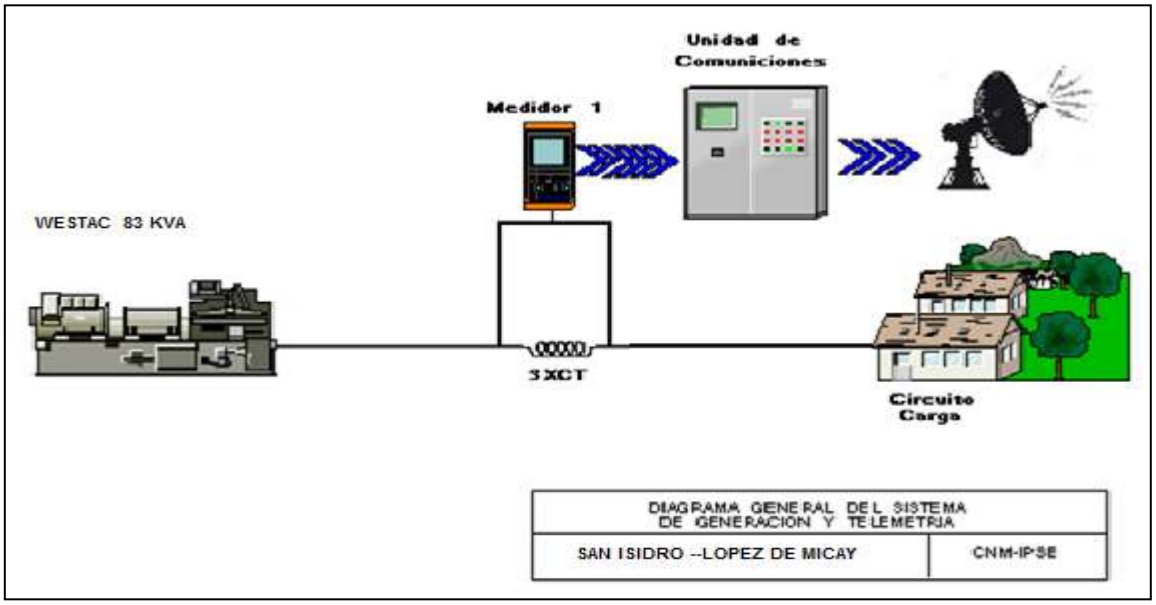

[1] Fuente: http://reportes.sui.gov.co/ - Sistema Único de Información SUI - Año 2020.

34.2 Energía

El consumo de energía eléctrica para esta localidad en *Febrero* de 2022, se presenta en la siguiente tabla, donde se encuentran los valores acumulados diarios de la energía activa (kWh), reactiva (kVARh), aparente (kVAh) y del factor de potencia (p.u).

Tabla 100 Energía Activa, Reactiva, Aparente y Factor de Potencia.

SAN ISIDRO (LÓPEZ (MICAY) - CAUCA)				
Fecha	**Energía Activa (kWh)**	**Energía Reactiva (kVARh)**	**Energía Aparente (kVAh)**	**Factor de Potencia (p.u)**
Febrero 1, Martes	24	14	27,53	0,86
Febrero 2, Miércoles	29	17	33,71	0,86
Febrero 3, Jueves	25	14	29,01	0,87
Febrero 4, Viernes	26	15	30,03	0,87
Febrero 5, Sábado	28	15	31,60	0,88
Febrero 6, Domingo	28	16	32,12	0,86
Febrero 7, Lunes	25	14	28,69	0,87
Febrero 8, Martes	27	15	31,03	0,88
Febrero 9, Miércoles	25	14	28,37	0,88
Febrero 10, Jueves	14	7	15,62	0,89
Febrero 11, Viernes	26	15	29,93	0,87
Febrero 12, Sábado	29	16	33,19	0,88
Febrero 13, Domingo	49	28	55,93	0,87
Febrero 14, Lunes	26	15	30,24	0,87
Febrero 15, Martes	26	14	29,88	0,88
Febrero 16, Miércoles	25	14	29,02	0,87
Febrero 17, Jueves	29	16	32,98	0,88
Febrero 18, Viernes	29	16	33,45	0,87
Febrero 19, Sábado	37	20	41,69	0,88
Febrero 20, Domingo	36	20	41,28	0,87
Febrero 21, Lunes	28	15	31,78	0,88
Febrero 22, Martes	26	14	29,63	0,88
Febrero 23, Miércoles	27	14	30,44	0,88
Febrero 24, Jueves	27	15	31,17	0,88
Febrero 25, Viernes	26	15	30,25	0,88
Febrero 26, Sábado	32	18	37,11	0,87
Febrero 27, Domingo	42	24	48,24	0,87
Febrero 28, Lunes	27	15	31,06	0,87
TOTAL	**800**	**444**	**914,86**	**0,87**

El factor de potencia promedio fue 0,87.

Para este período se presentó un exceso de consumo de energía reactiva de 44,17 kVARh.

Con referencia a Febrero de 2021 (853 kWh), se presentó un caída en la demanda de energía eléctrica del 6,18%.

Gráfica 199 Energía Activa, Reactiva y Factor de Potencia – SAN ISIDRO (LÓPEZ (MICAY) - CAUCA).

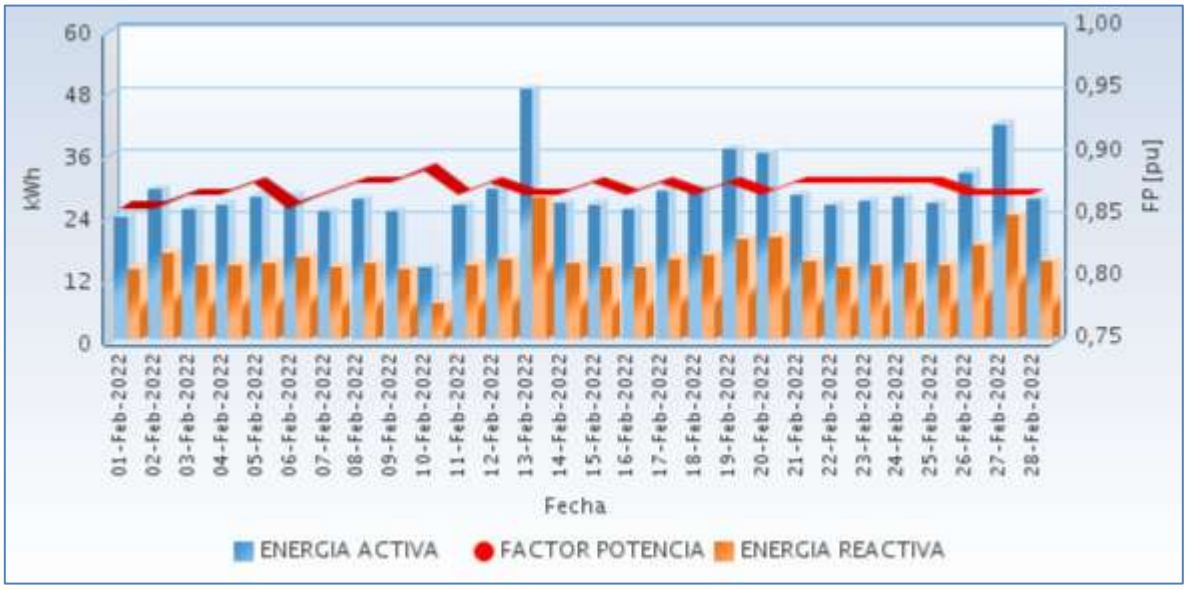

Fuente CNM

En la siguiente gráfica se presenta el acumulado mensual de la energía entregada por cada circuito en la localidad.

Gráfica 200 Energía Entregada en Circuitos de Distribución Año Anterior 2021/02 [%].

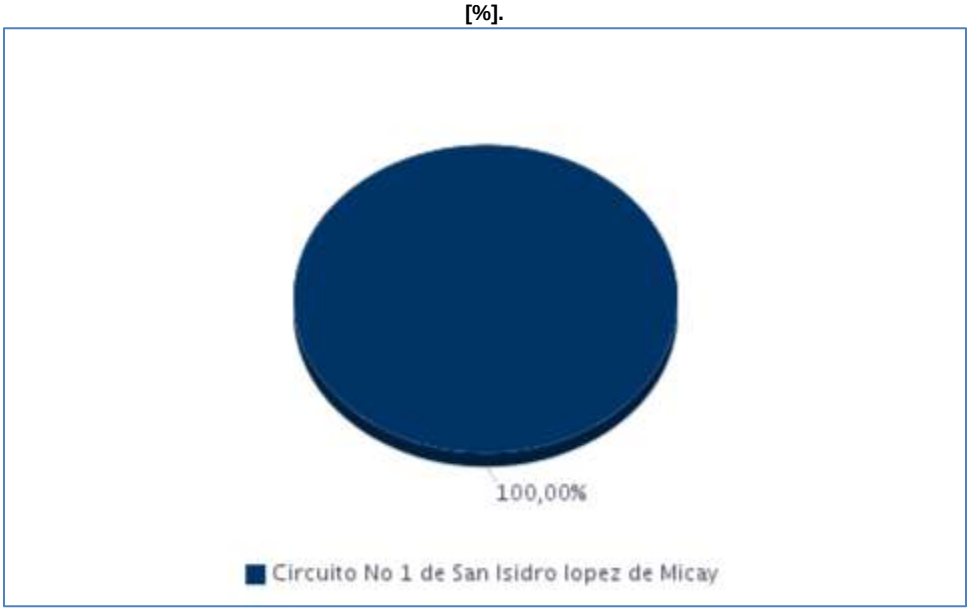

Fuente CNM

34.3 Potencia

En la siguiente gráfica se presenta el comportamiento diario de la potencia para este mes.

Gráfica 201 Comportamiento Diario de la Potencia.

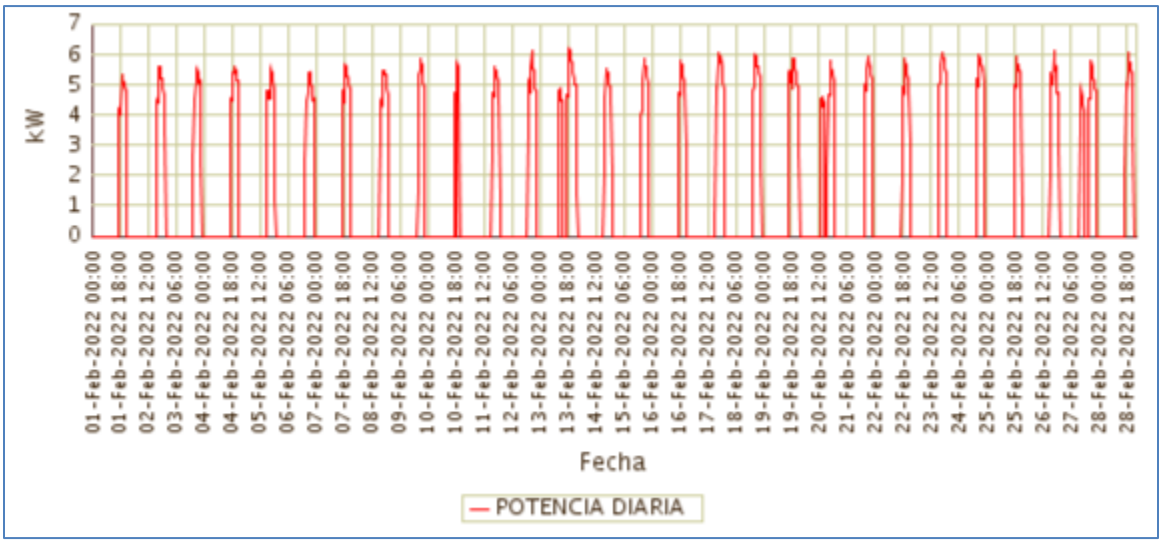

Fuente CNM

34.4 Potencia Máxima

La potencia máxima fue de 6,18kW, se presentó el Domingo 13 de Febrero a las 19:00 horas. Respecto a la potencia máxima de Febrero de 2021 (7,14kW), tuvo una variación de 13,45%.

En la siguiente grafica se presenta la potencia máxima diaria registrada para este mes.

Gráfica 202 Potencia Máxima Diaria-SAN ISIDRO (LÓPEZ (MICAY) - CAUCA).

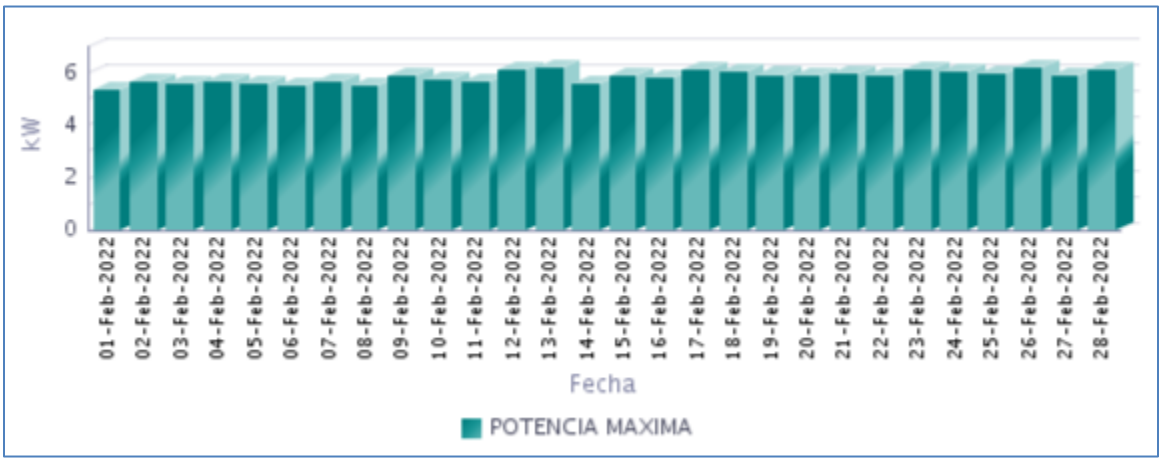

Fuente CNM

34.5 Horas de Prestación del Servicio

En Febrero, se prestó el servicio de energía eléctrica en la localidad, un promedio diario de 5 Horas 51 Minutos, como se presenta en la siguiente gráfica.

Gráfica 203 Horas Efectivas de Prestación del Servicio - SAN ISIDRO (LÓPEZ (MICAY) - CAUCA),

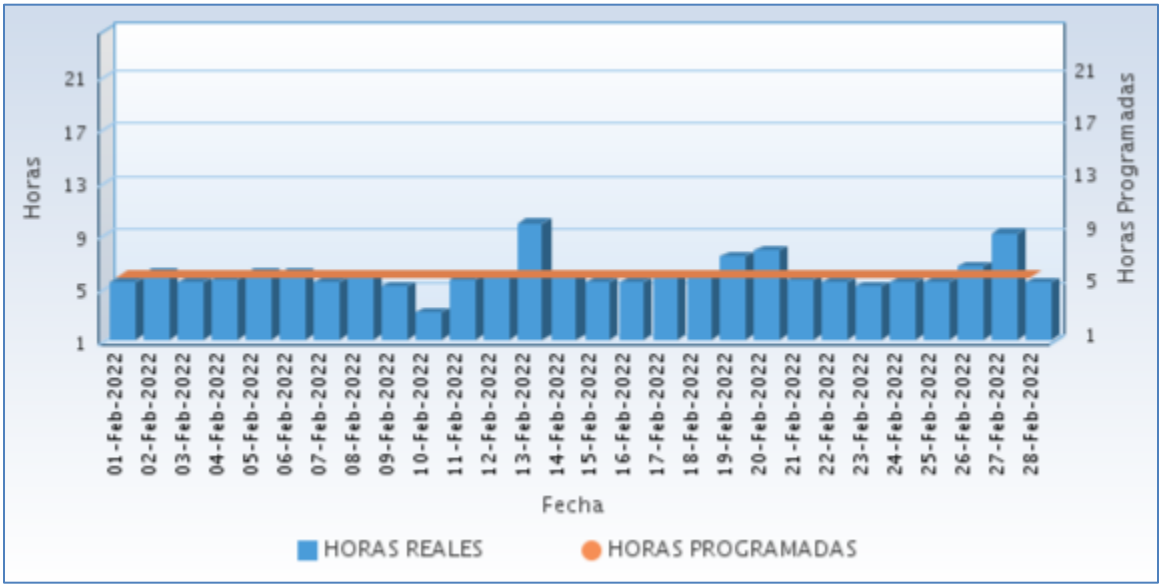

Fuente CNM

A continuación se relaciona las horas promedio por día de la prestación del servicio de energía:

Tabla 101 Horas promedio por día prestación del servicio de energía

SAN ISIDRO (LÓPEZ (MICAY) - CAUCA) Febrero 2022	
DIA	**Horas de servicio promedio en el día [hh:mm]**
01-Feb-2022	5 Horas 15 Minutos
02-Feb-2022	6 Horas 0 Minutos
03-Feb-2022	5 Horas 15 Minutos
04-Feb-2022	5 Horas 30 Minutos
05-Feb-2022	6 Horas 0 Minutos
06-Feb-2022	6 Horas 0 Minutos
07-Feb-2022	5 Horas 15 Minutos
08-Feb-2022	5 Horas 45 Minutos
09-Feb-2022	5 Horas 0 Minutos
10-Feb-2022	3 Horas 0 Minutos
11-Feb-2022	5 Horas 30 Minutos
12-Feb-2022	5 Horas 45 Minutos
13-Feb-2022	9 Horas 45 Minutos
14-Feb-2022	5 Horas 45 Minutos

SAN ISIDRO (LÓPEZ (MICAY) - CAUCA) Febrero 2022	
DIA	**Horas de servicio promedio en el día [hh:mm]**
15-Feb-2022	5 Horas 15 Minutos
16-Feb-2022	5 Horas 15 Minutos
17-Feb-2022	5 Horas 45 Minutos
18-Feb-2022	5 Horas 45 Minutos
19-Feb-2022	7 Horas 15 Minutos
20-Feb-2022	7 Horas 45 Minutos
21-Feb-2022	5 Horas 30 Minutos
22-Feb-2022	5 Horas 15 Minutos
23-Feb-2022	5 Horas 0 Minutos
24-Feb-2022	5 Horas 15 Minutos
25-Feb-2022	5 Horas 15 Minutos
26-Feb-2022	6 Horas 30 Minutos
27-Feb-2022	9 Horas 0 Minutos
28-Feb-2022	5 Horas 15 Minutos

Fuente CNM

34.6 Curvas de Carga

En la siguiente gráfica, se presenta el comportamiento de la carga promedio para cada día de la semana en el mes.

Gráfica 204 Curva de Carga Promedio Diaria Mensual

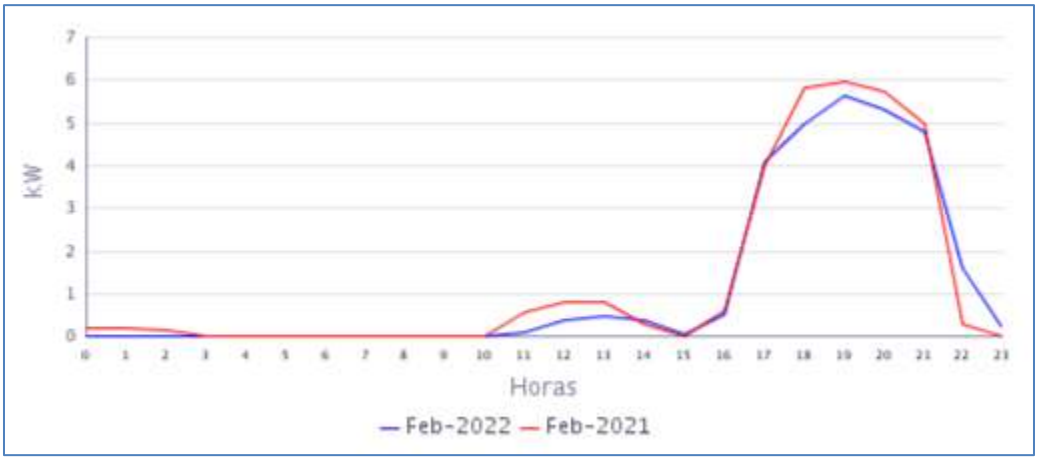

Fuente CNM

En la gráfica anterior se comparan las curvas de carga promedio diarias de Feb-2021 y del Feb-2022, presentándose una caída en la demanda de 6,18%.

35. SAN JOSÉ (TIMBIQUÍ - CAUCA)

La localidad de San José, pertenece al municipio de Timbiquí, Departamento de Cauca. Esta localidad cuenta con un total de 267 usuarios.[1]

35.1 Descripción del Sitio

La localidad cuenta con una central de generación que está conformada por la siguiente infraestructura:

Tabla 102 Infraestructura de la Localidad.

GRUPO ELECTRÓGENO			
ITEM	**MARCA**	**CAPACIDAD**	**ESTADO**
1	CUMMINS	300 kW	EN OPERACIÓN principal
TRANSFORMADORES			
ITEM	**CAPACIDAD**		**ESTADO**
1	300 kVA		EN OPERACIÓN

Gráfica 205 Diagrama de Conexión de la Localidad.

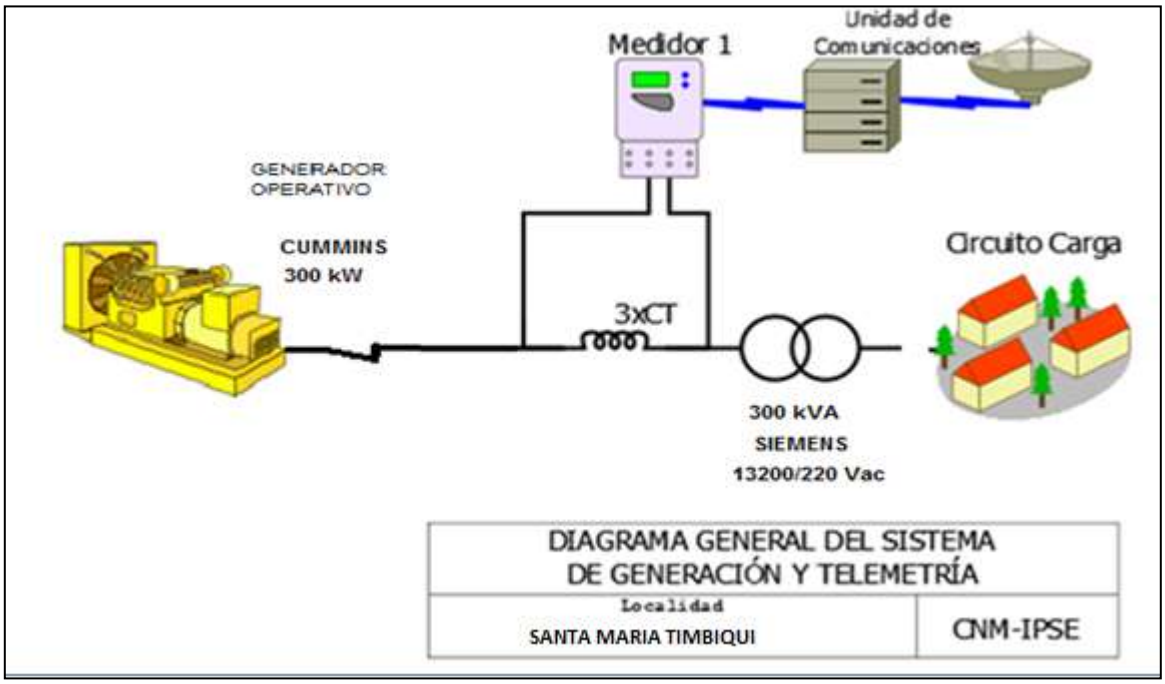

[1] Fuente: http://reportes.sui.gov.co/ - Sistema Único de Información SUI - Año 2020.

35.2 Energía

El consumo de energía eléctrica para esta localidad en *Febrero* de 2022, se presenta en la siguiente tabla, donde se encuentran los valores acumulados diarios de la energía activa (kWh), reactiva (kVARh), aparente (kVAh) y del factor de potencia (p.u).

Tabla 103 Energía Activa, Reactiva, Aparente y Factor de Potencia.

SAN JOSÉ (TIMBIQUÍ - CAUCA)				
Fecha	**Energía Activa (kWh)**	**Energía Reactiva (kVARh)**	**Energía Aparente (kVAh)**	**Factor de Potencia (p.u)**
Febrero 1, Martes	243	173	297,95	0,81
Febrero 2, Miércoles	249	182	308,20	0,81
Febrero 3, Jueves	248	173	302,36	0,82
Febrero 4, Viernes	249	170	301,41	0,82
Febrero 5, Sábado	250	178	306,57	0,81
Febrero 6, Domingo	235	164	286,20	0,82
Febrero 7, Lunes	258	185	317,16	0,81
Febrero 8, Martes	239	172	294,32	0,81
Febrero 9, Miércoles	240	178	299,40	0,80
Febrero 10, Jueves	248	174	302,54	0,82
Febrero 11, Viernes	240	171	294,26	0,81
Febrero 12, Sábado	258	172	309,76	0,83
Febrero 13, Domingo	251	183	310,38	0,81
Febrero 14, Lunes	252	184	311,57	0,81
Febrero 15, Martes	241	177	299,11	0,81
Febrero 16, Miércoles	246	183	306,73	0,80
Febrero 17, Jueves	249	174	303,74	0,82
Febrero 18, Viernes	232	173	289,64	0,80
Febrero 19, Sábado	292	220	365,24	0,80
Febrero 20, Domingo	218	161	271,13	0,80
Febrero 21, Lunes	235	169	289,94	0,81
Febrero 22, Martes	228	166	282,04	0,81
Febrero 23, Miércoles	231	150	276,01	0,84
Febrero 24, Jueves	217	148	262,36	0,83
Febrero 25, Viernes	9	6	11,08	0,83
Febrero 26, Sábado	0	0	0,50	0,76
Febrero 27, Domingo	0	0	0,00	
Febrero 28, Lunes	0	0	0,01	1,00
TOTAL	**5.856**	**4.186**	**7.198,62**	**0,81**

El factor de potencia promedio fue 0,81.

Para este período se presentó un exceso de consumo de energía reactiva de 1257,84 kVARh.

Con referencia a Febrero de 2021 (6.728 kWh), se presentó una caída en la demanda de energía eléctrica del 12,96%. Este comportamiento es debido a que durante los días 25 al 28 de febrero no se prestó el suministro de energía

Gráfica 206 Energía Activa, Reactiva y Factor de Potencia – SAN JOSÉ (TIMBIQUÍ - CAUCA).

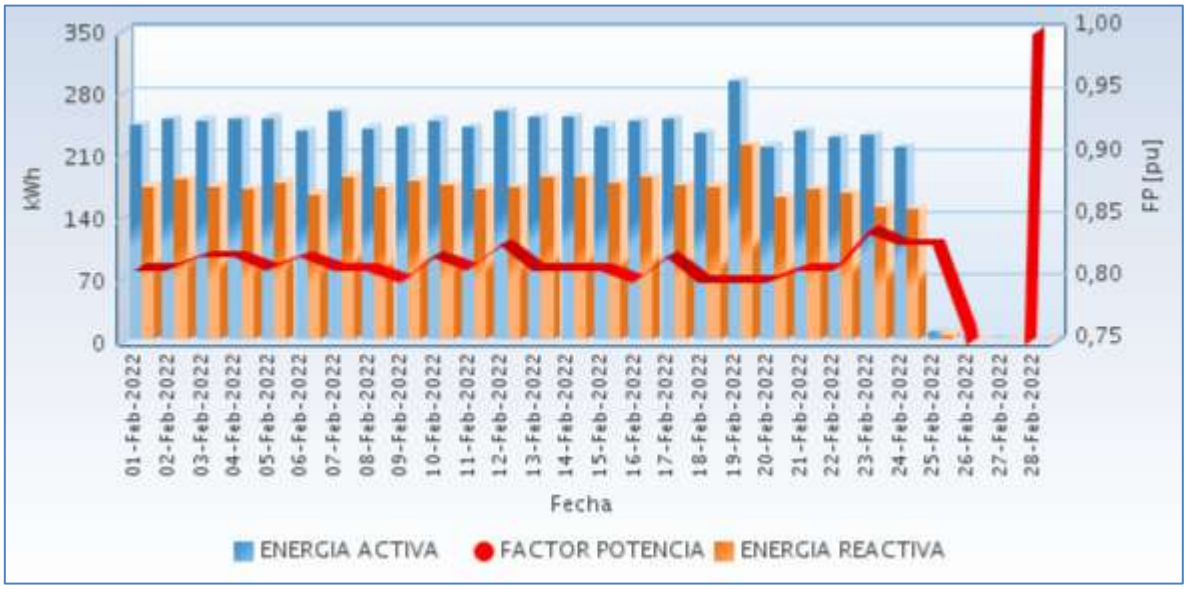

Fuente CNM

35.3 Potencia

En la siguiente gráfica se presenta el comportamiento diario de la potencia para este mes.

Gráfica 207 Comportamiento Diario de la Potencia.

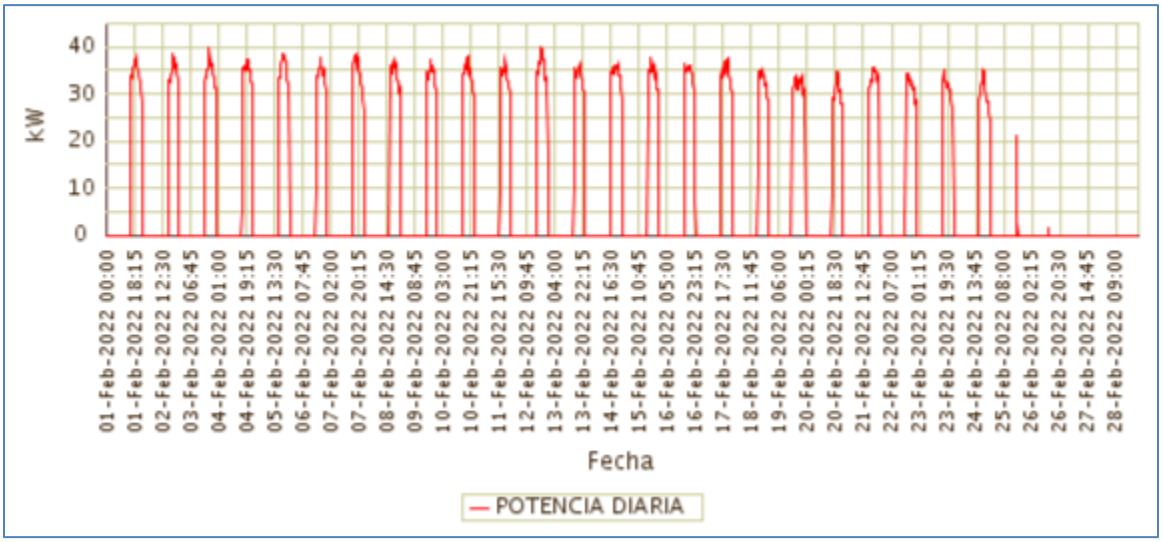

Fuente CNM

35.4 Potencia Máxima

La potencia máxima fue de 39,82kW, se presentó el Jueves 03 de Febrero a las 18:45 horas. Respecto a la potencia máxima de Febrero de 2021 (43,63kW), tuvo una variación de 8,75%.

En la siguiente grafica se presenta la potencia máxima diaria registrada para este mes.

Gráfica 208 Potencia Máxima Diaria-SAN JOSÉ (TIMBIQUÍ - CAUCA).

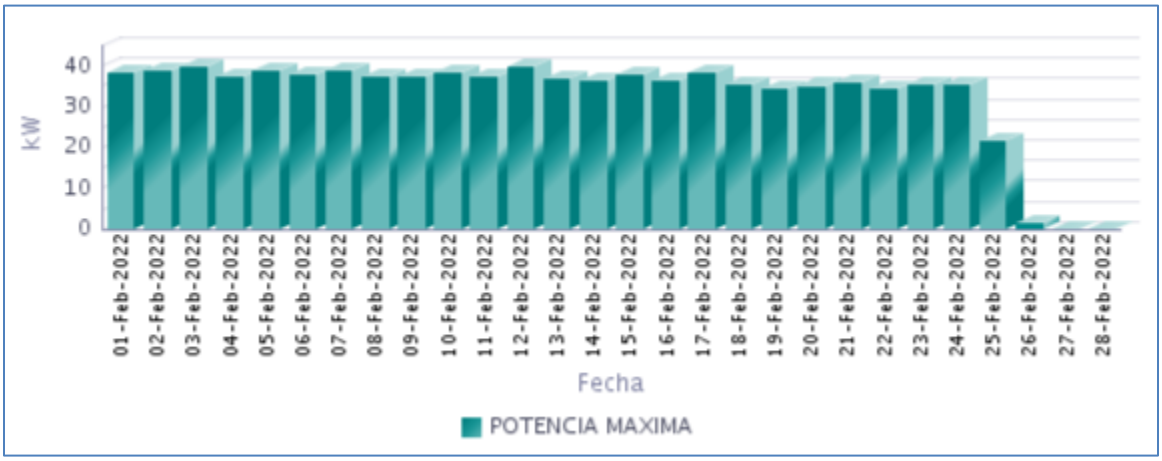

Fuente CNM

35.5 Horas de Prestación del Servicio

En Febrero, se prestó el servicio de energía eléctrica en la localidad, un promedio diario de 6 Horas 28 Minutos, como se presenta en la siguiente gráfica.

Gráfica 209 Horas Efectivas de Prestación del Servicio - SAN JOSÉ (TIMBIQUÍ - CAUCA),

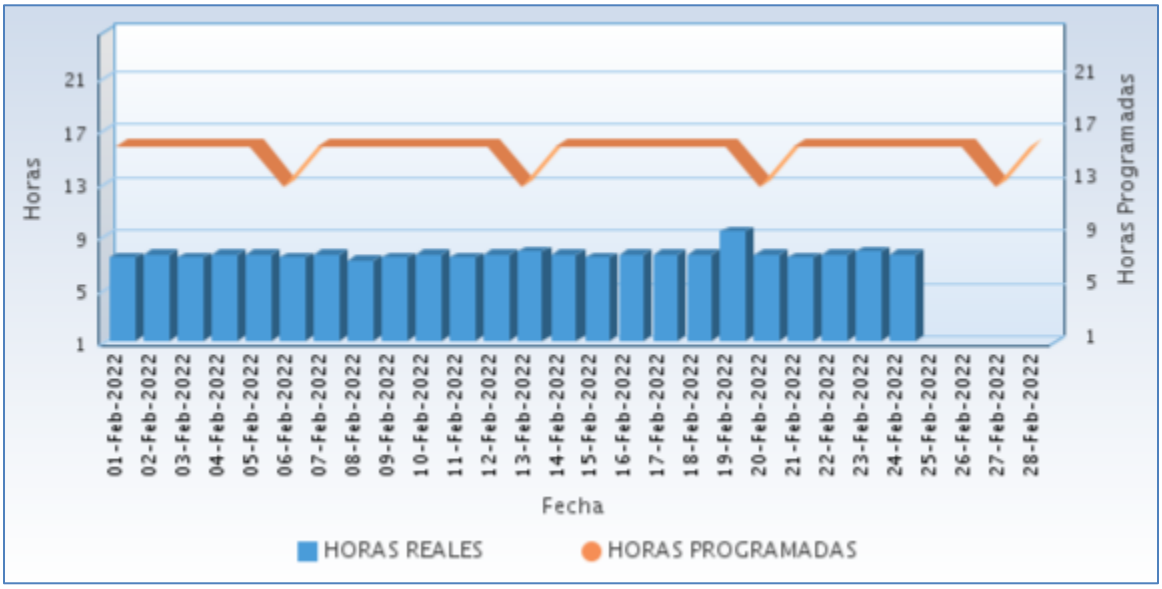

Fuente CNM

A continuación se relaciona las horas promedio por día de la prestación del servicio de energía:

Tabla 104 Horas promedio por día prestación del servicio de energía

SAN JOSÉ (TIMBIQUÍ - CAUCA) Febrero 2022	
DIA	**Horas de servicio promedio en el día [hh:mm]**
01-Feb-2022	7 Horas 15 Minutos
02-Feb-2022	7 Horas 30 Minutos
03-Feb-2022	7 Horas 15 Minutos
04-Feb-2022	7 Horas 30 Minutos
05-Feb-2022	7 Horas 30 Minutos
06-Feb-2022	7 Horas 15 Minutos
07-Feb-2022	7 Horas 30 Minutos
08-Feb-2022	7 Horas 0 Minutos
09-Feb-2022	7 Horas 15 Minutos
10-Feb-2022	7 Horas 30 Minutos
11-Feb-2022	7 Horas 15 Minutos
12-Feb-2022	7 Horas 30 Minutos
13-Feb-2022	7 Horas 45 Minutos
14-Feb-2022	7 Horas 30 Minutos
15-Feb-2022	7 Horas 15 Minutos
16-Feb-2022	7 Horas 30 Minutos
17-Feb-2022	7 Horas 30 Minutos
18-Feb-2022	7 Horas 30 Minutos
19-Feb-2022	9 Horas 15 Minutos
20-Feb-2022	7 Horas 30 Minutos
21-Feb-2022	7 Horas 15 Minutos
22-Feb-2022	7 Horas 30 Minutos
23-Feb-2022	7 Horas 45 Minutos
24-Feb-2022	7 Horas 30 Minutos
25-Feb-2022	1 Horas 0 Minutos
26-Feb-2022	0 Horas 0 Minutos
27-Feb-2022	0 Horas 0 Minutos
28-Feb-2022	0 Horas 0 Minutos

Fuente CNM

35.6 Curvas de Carga

En la siguiente gráfica, se presenta el comportamiento de la carga promedio para cada día de la semana en el mes.

Gráfica 210 Curva de Carga Promedio Diaria Mensual

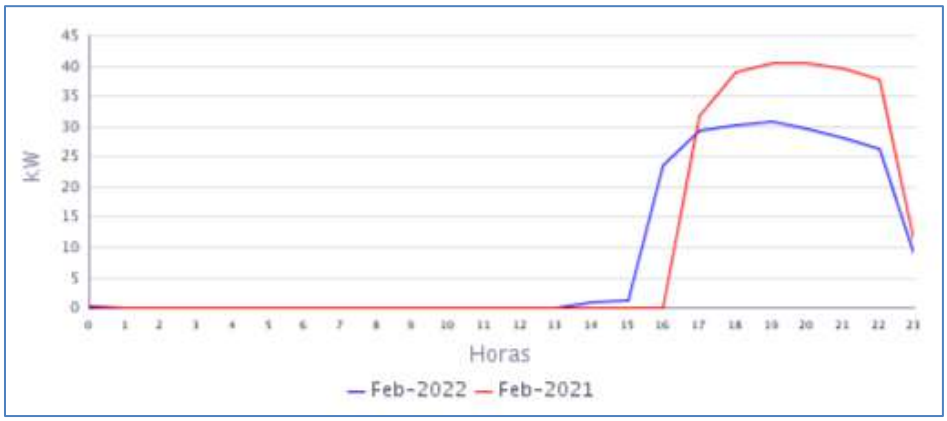

Fuente CNM

En la gráfica anterior se comparan las curvas de carga promedio diarias de Feb-2021 y del Feb-2022, presentándose una caída en la demanda de 12,96%.

36. SANTA MARÍA (TIMBIQUÍ - CAUCA)

La localidad de Santa María, pertenece al municipio de Timbiquí, Departamento de Cauca. Esta localidad cuenta con un total de 402 usuarios.[1]

36.1 Descripción del Sitio

La localidad cuenta con una central de generación que está conformada por la siguiente infraestructura:

Tabla 105 Infraestructura de la Localidad.

GRUPO ELECTRÓGENO			
ITEM	**MARCA**	**CAPACIDAD**	**ESTADO**
1	CUMMINS	300 kW	EN OPERACIÓN principal
TRANSFORMADORES			
ITEM	**CAPACIDAD**		**ESTADO**
1	300 kVA		EN OPERACIÓN

Gráfica 211 Diagrama de Conexión de la Localidad.

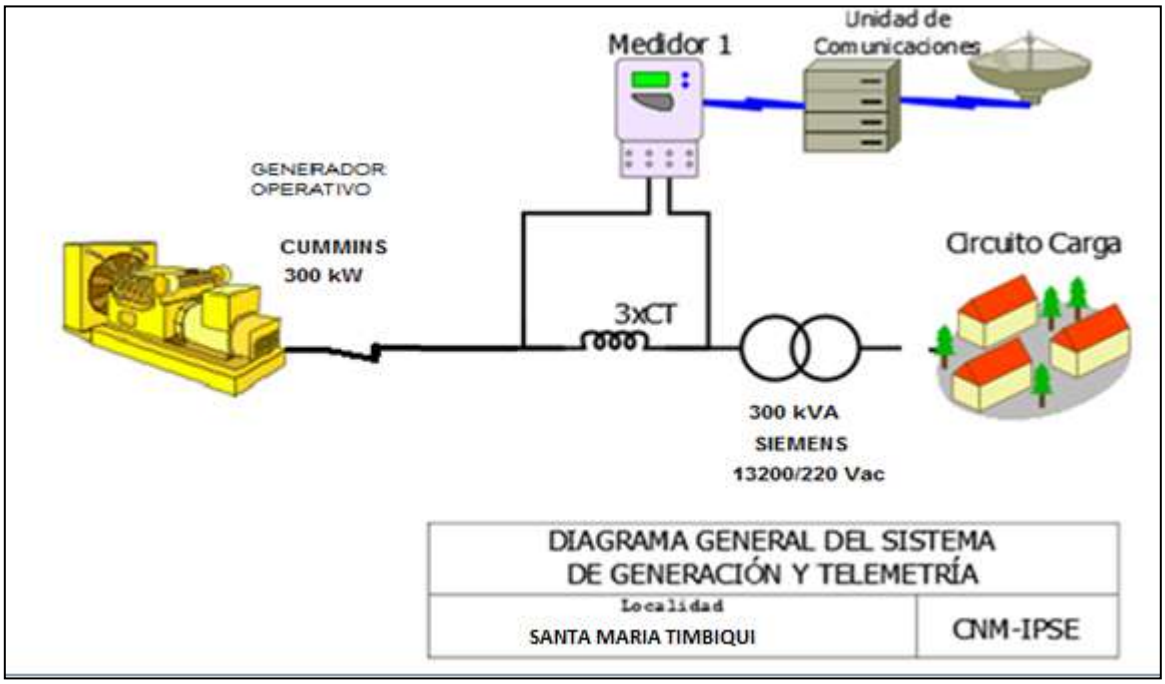

[1] Fuente: http://reportes.sui.gov.co/ - Sistema Único de Información SUI - Año 2020.

36.2 Energía

El consumo de energía eléctrica para esta localidad en *Febrero* de 2022, se presenta en la siguiente tabla, donde se encuentran los valores acumulados diarios de la energía activa (kWh), reactiva (kVARh), aparente (kVAh) y del factor de potencia (p.u).

Tabla 106 Energía Activa, Reactiva, Aparente y Factor de Potencia.

SANTA MARÍA (TIMBIQUÍ - CAUCA)				
Fecha	**Energía Activa (kWh)**	**Energía Reactiva (kVARh)**	**Energía Aparente (kVAh)**	**Factor de Potencia (p.u)**
Febrero 1, Martes	397	154	425,51	0,93
Febrero 2, Miércoles	390	161	421,67	0,92
Febrero 3, Jueves	393	154	422,04	0,93
Febrero 4, Viernes	384	154	414,21	0,93
Febrero 5, Sábado	426	171	459,31	0,93
Febrero 6, Domingo	430	179	466,06	0,92
Febrero 7, Lunes	330	134	356,29	0,93
Febrero 8, Martes	394	164	426,45	0,92
Febrero 9, Miércoles	396	156	426,15	0,93
Febrero 10, Jueves	389	154	418,41	0,93
Febrero 11, Viernes	389	156	419,49	0,93
Febrero 12, Sábado	376	155	406,38	0,92
Febrero 13, Domingo	392	153	421,02	0,93
Febrero 14, Lunes	384	153	413,43	0,93
Febrero 15, Martes	384	154	413,97	0,93
Febrero 16, Miércoles	391	152	419,77	0,93
Febrero 17, Jueves	397	160	427,81	0,93
Febrero 18, Viernes	395	162	427,26	0,93
Febrero 19, Sábado	358	148	387,01	0,92
Febrero 20, Domingo	379	163	413,14	0,92
Febrero 21, Lunes	391	156	420,64	0,93
Febrero 22, Martes	631	280	690,72	0,91
Febrero 23, Miércoles	398	155	427,11	0,93
Febrero 24, Jueves	391	152	419,86	0,93
Febrero 25, Viernes	394	155	423,22	0,93
Febrero 26, Sábado	373	152	403,21	0,93
Febrero 27, Domingo	376	154	406,19	0,93
Febrero 28, Lunes	398	163	429,77	0,93
TOTAL	**11.127**	**4.506**	**12.005,26**	**0,93**

El factor de potencia promedio fue 0,93.

Con referencia a Febrero de 2021 (14.810 kWh), se presentó un caída en la demanda de energía eléctrica del 24,87%. Este comportamiento es debido a la disminución en las horas de prestación del servicio de energía.

Gráfica 212 Energía Activa, Reactiva y Factor de Potencia – SANTA MARÍA (TIMBIQUÍ - CAUCA).

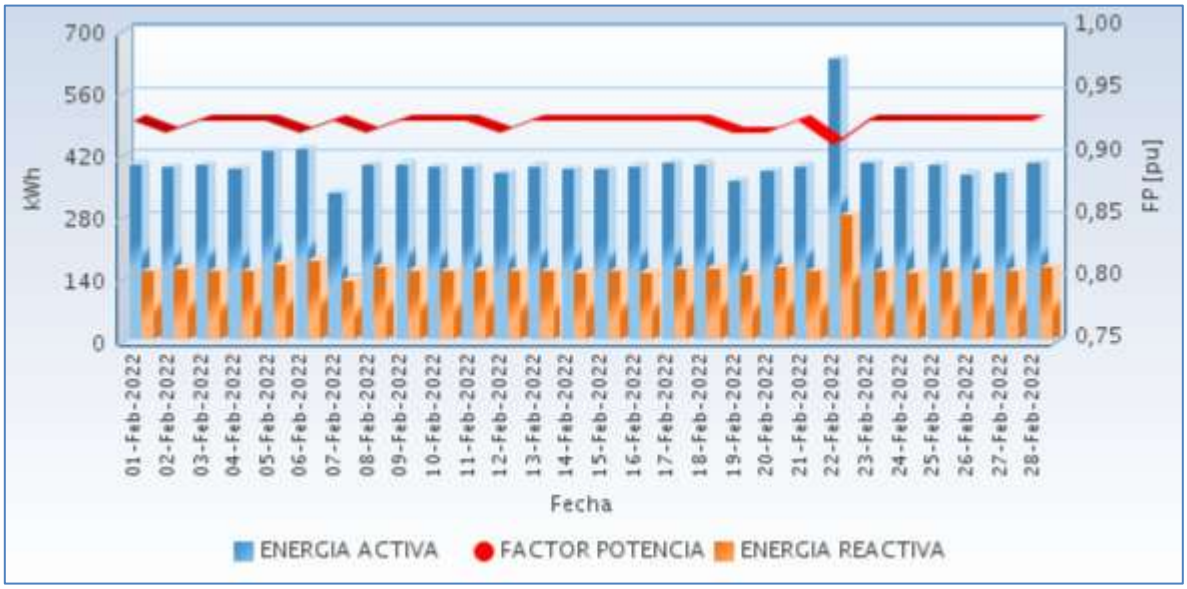

Fuente CNM

36.3 Potencia

En la siguiente gráfica se presenta el comportamiento diario de la potencia para este mes.

Gráfica 213 Comportamiento Diario de la Potencia.

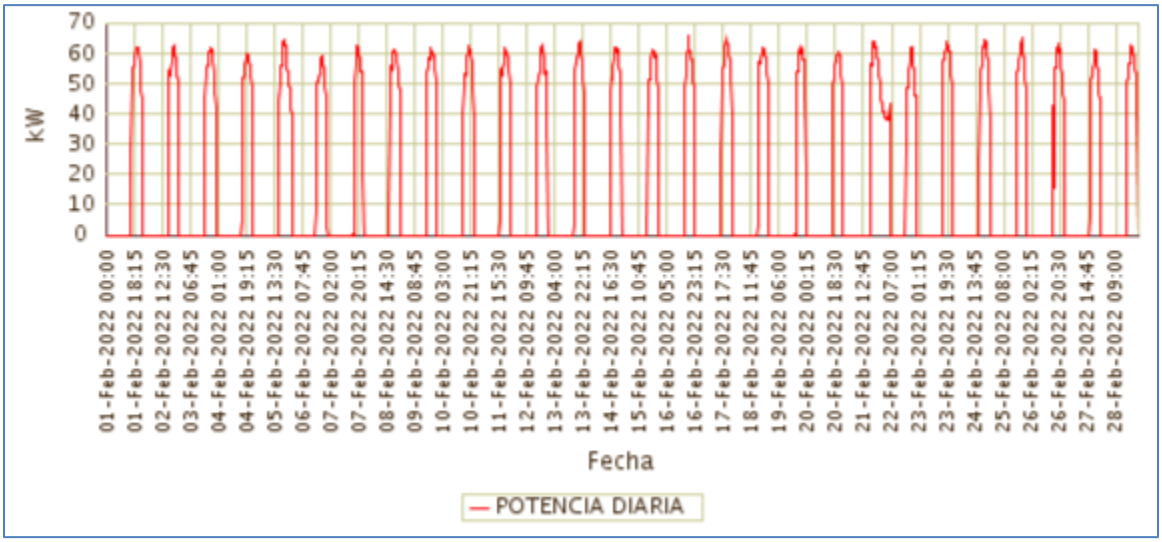

Fuente CNM

36.4 Potencia Máxima

La potencia máxima fue de 65,79kW, se presentó el Miércoles 16 de Febrero a las 18:45 horas. Respecto a la potencia máxima de Febrero de 2021 (73,66kW), tuvo una variación de 10,69%.

En la siguiente grafica se presenta la potencia máxima diaria registrada para este mes.

Gráfica 214 Potencia Máxima Diaria-SANTA MARÍA (TIMBIQUÍ - CAUCA).

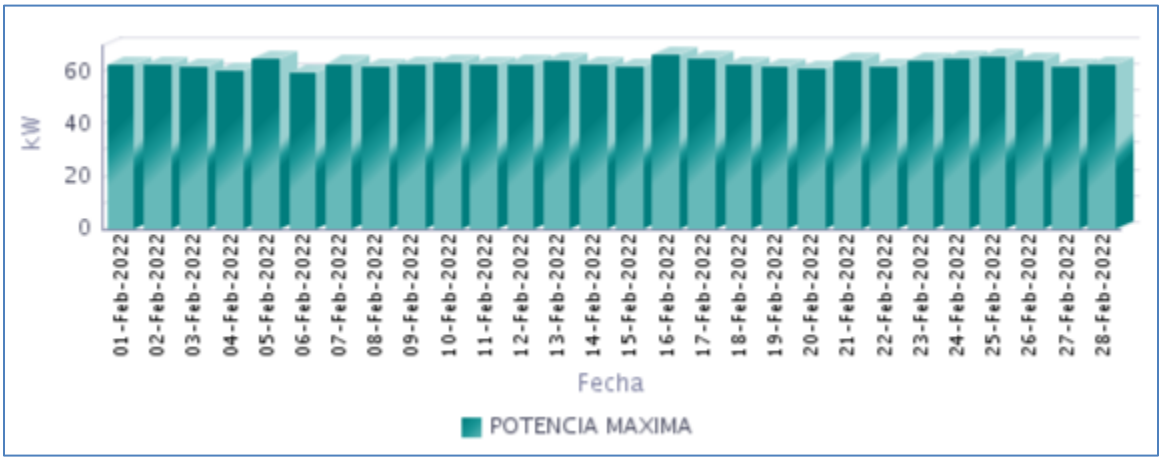

Fuente CNM

36.5 Horas de Prestación del Servicio

En Febrero, se prestó el servicio de energía eléctrica en la localidad, un promedio diario de 7 Horas 28 Minutos, como se presenta en la siguiente gráfica.

Gráfica 215 Horas Efectivas de Prestación del Servicio - SANTA MARÍA (TIMBIQUÍ - CAUCA),

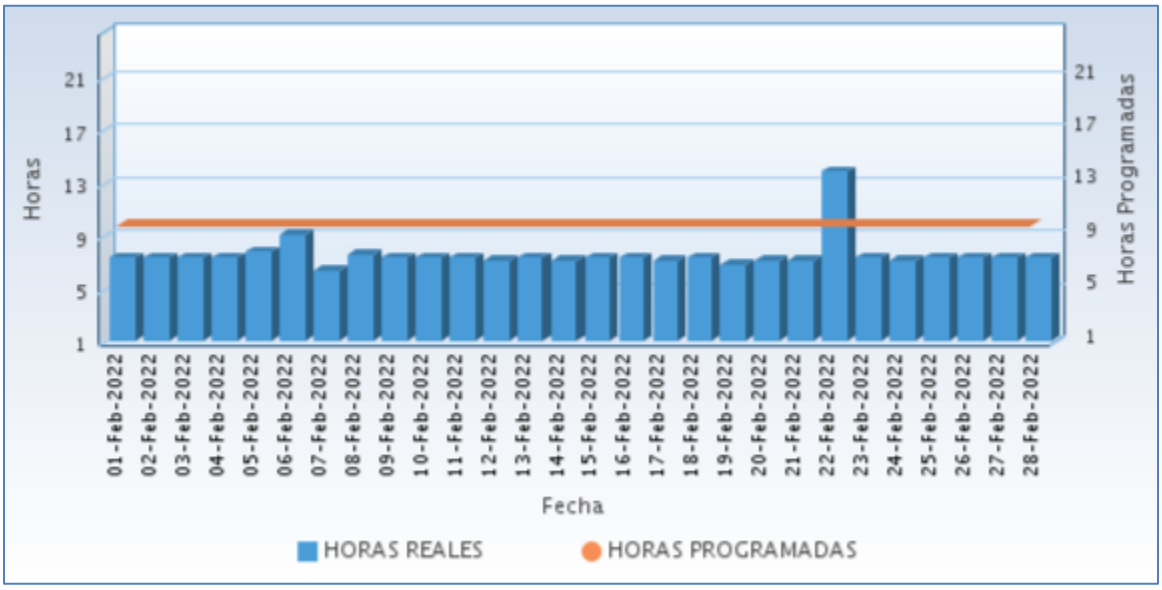

Fuente CNM

A continuación se relaciona las horas promedio por día de la prestación del servicio de energía:

Tabla 107 Horas promedio por día prestación del servicio de energía

SANTA MARÍA (TIMBIQUÍ - CAUCA) Febrero 2022	
DIA	**Horas de servicio promedio en el día [hh:mm]**
01-Feb-2022	7 Horas 15 Minutos
02-Feb-2022	7 Horas 15 Minutos
03-Feb-2022	7 Horas 15 Minutos
04-Feb-2022	7 Horas 15 Minutos
05-Feb-2022	7 Horas 45 Minutos
06-Feb-2022	9 Horas 0 Minutos
07-Feb-2022	6 Horas 15 Minutos
08-Feb-2022	7 Horas 30 Minutos
09-Feb-2022	7 Horas 15 Minutos
10-Feb-2022	7 Horas 15 Minutos
11-Feb-2022	7 Horas 15 Minutos
12-Feb-2022	7 Horas 0 Minutos
13-Feb-2022	7 Horas 15 Minutos
14-Feb-2022	7 Horas 0 Minutos
15-Feb-2022	7 Horas 15 Minutos
16-Feb-2022	7 Horas 15 Minutos
17-Feb-2022	7 Horas 0 Minutos
18-Feb-2022	7 Horas 15 Minutos
19-Feb-2022	6 Horas 45 Minutos
20-Feb-2022	7 Horas 0 Minutos
21-Feb-2022	7 Horas 0 Minutos
22-Feb-2022	13 Horas 45 Minutos
23-Feb-2022	7 Horas 15 Minutos
24-Feb-2022	7 Horas 0 Minutos
25-Feb-2022	7 Horas 15 Minutos
26-Feb-2022	7 Horas 15 Minutos
27-Feb-2022	7 Horas 15 Minutos
28-Feb-2022	7 Horas 15 Minutos

Fuente CNM

36.6 Curvas de Carga

En la siguiente gráfica, se presenta el comportamiento de la carga promedio para cada día de la semana en el mes.

Gráfica 216 Curva de Carga Promedio Diaria Mensual

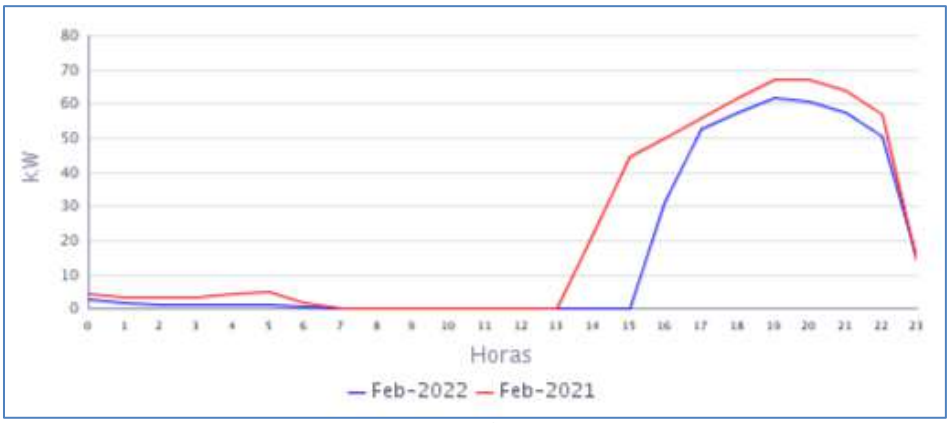

Fuente CNM

En la gráfica anterior se comparan las curvas de carga promedio diarias de Feb-2021 y del Feb-2022, presentándose una caída en la demanda de 24,87%.

37. SANTA ROSA DE SAIJA (TIMBIQUÍ - CAUCA)

El Centro poblado de Santa Rosa de Saija se encuentra ubicado en el municipio de Timbiquí, departamento de Cauca. Esta Localidad cuenta con un total de 212 usuarios residenciales.[1]

37.1 Descripción del Sitio

La localidad cuenta con una central de generación que está conformada por la siguiente infraestructura:

Tabla 108 Infraestructura de la Localidad.

GRUPO ELECTRÓGENO			
ITEM	**MARCA**	**CAPACIDAD**	**ESTADO**
1	DELLENT	94 KW	EN OPERACIÓN

Gráfica 217 Diagrama de Conexión de la Localidad.

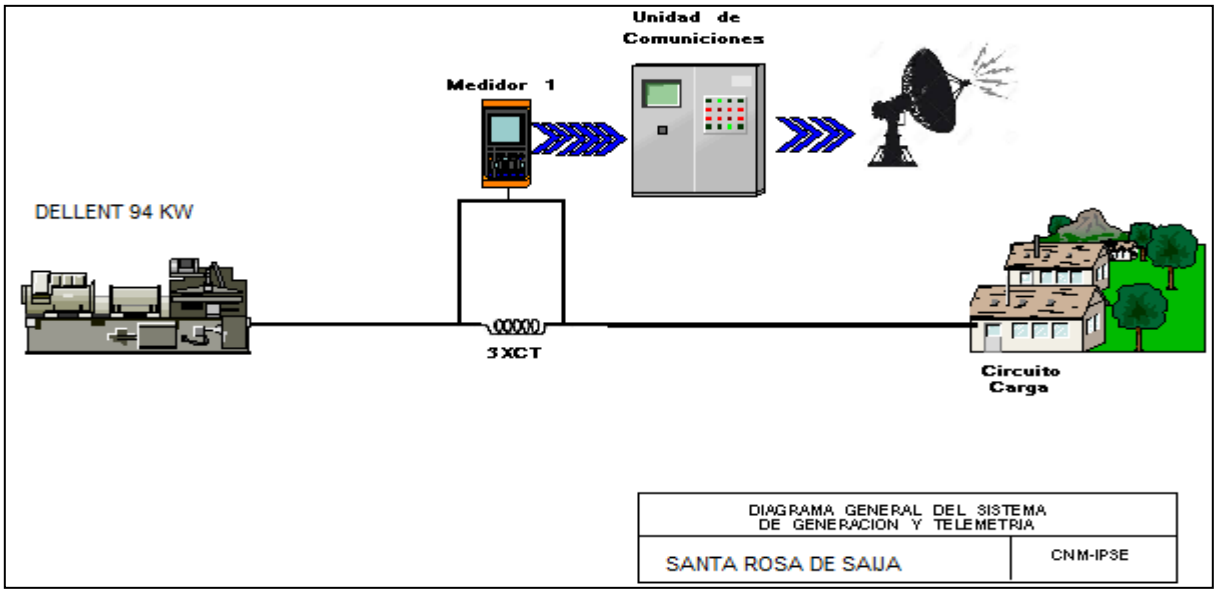

[1] Fuente: http://reportes.sui.gov.co/ - Sistema Único de Información SUI - Año 2020.

37.2 Energía

El consumo de energía eléctrica para esta localidad en *Febrero* de 2022, se presenta en la siguiente tabla, donde se encuentran los valores acumulados diarios de la energía activa (kWh), reactiva (kVARh), aparente (kVAh) y del factor de potencia (p.u).

Tabla 109 Energía Activa, Reactiva, Aparente y Factor de Potencia.

SANTA ROSA DE SAIJA (TIMBIQUÍ - CAUCA)				
Fecha	**Energía Activa (kWh)**	**Energía Reactiva (kVARh)**	**Energía Aparente (kVAh)**	**Factor de Potencia (p.u)**
Febrero 1, Martes	118	71	138,27	0,86
Febrero 2, Miércoles	116	70	135,51	0,86
Febrero 3, Jueves	120	71	139,31	0,86
Febrero 4, Viernes	120	70	138,90	0,86
Febrero 5, Sábado	118	71	137,79	0,86
Febrero 6, Domingo	152	91	176,89	0,86
Febrero 7, Lunes	118	72	138,40	0,86
Febrero 8, Martes	122	72	141,54	0,86
Febrero 9, Miércoles	118	70	137,24	0,86
Febrero 10, Jueves	118	66	135,64	0,87
Febrero 11, Viernes	122	69	140,38	0,87
Febrero 12, Sábado	121	67	138,06	0,87
Febrero 13, Domingo	125	67	141,53	0,88
Febrero 14, Lunes	124	67	140,73	0,88
Febrero 15, Martes	123	67	139,89	0,88
Febrero 16, Miércoles	124	71	142,86	0,87
Febrero 17, Jueves	124	70	142,26	0,87
Febrero 18, Viernes	121	70	139,52	0,86
Febrero 19, Sábado	125	69	142,49	0,88
Febrero 20, Domingo	132	70	149,70	0,88
Febrero 21, Lunes	125	66	141,59	0,89
Febrero 22, Martes	133	74	151,74	0,87
Febrero 23, Miércoles	127	70	145,36	0,88
Febrero 24, Jueves	132	75	152,36	0,87
Febrero 25, Viernes	128	70	145,84	0,88
Febrero 26, Sábado	120	71	139,83	0,86
Febrero 27, Domingo	129	78	150,88	0,86
Febrero 28, Lunes	126	70	144,10	0,87
TOTAL	**3.481**	**1.987**	**4.007,96**	**0,87**

El factor de potencia promedio fue 0,87.

Para este período se presentó un exceso de consumo de energía reactiva de 246,20 kVARh.

Gráfica 218 Energía Activa, Reactiva y Factor de Potencia – SANTA ROSA DE SAIJA (TIMBIQUÍ - CAUCA).

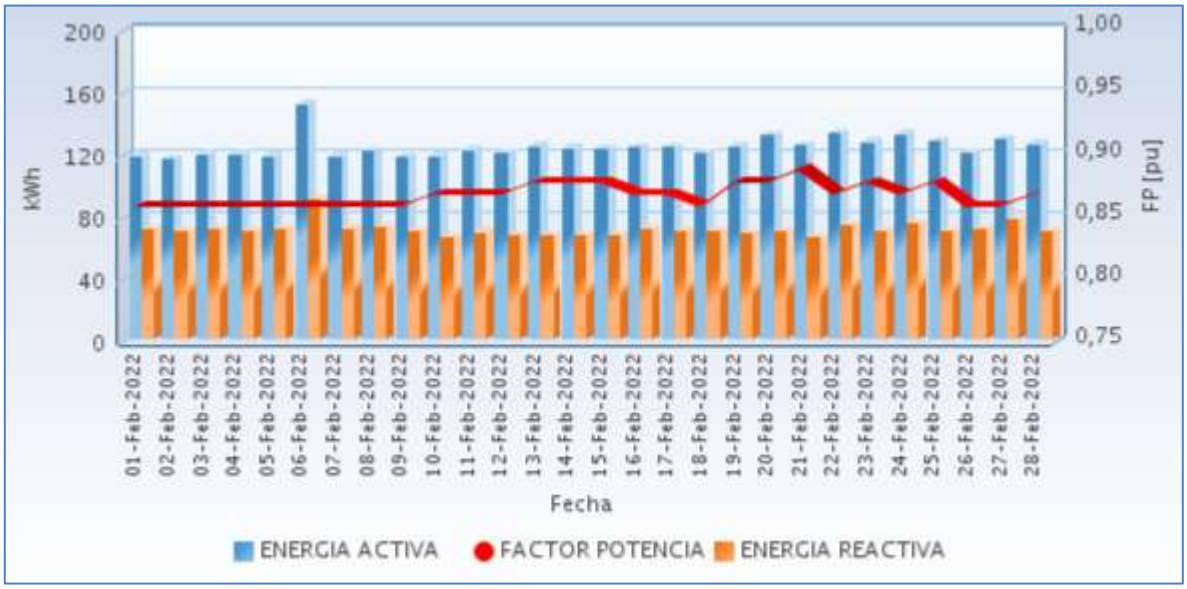

Fuente CNM

37.3 Potencia

En la siguiente gráfica se presenta el comportamiento diario de la potencia para este mes.

Gráfica 219 Comportamiento Diario de la Potencia.

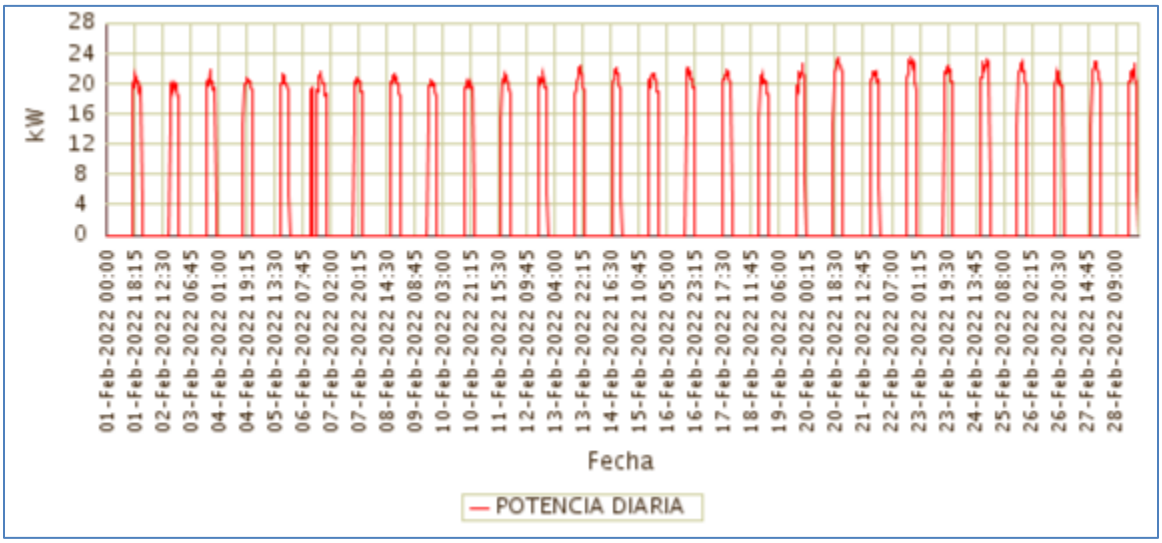

Fuente CNM

37.4 Potencia Máxima

La potencia máxima fue de 23,50kW, se presentó el Domingo 20 de Febrero a las 20:15 horas.

En la siguiente grafica se presenta la potencia máxima diaria registrada para este mes.

Gráfica 220 Potencia Máxima Diaria-SANTA ROSA DE SAIJA (TIMBIQUÍ - CAUCA).

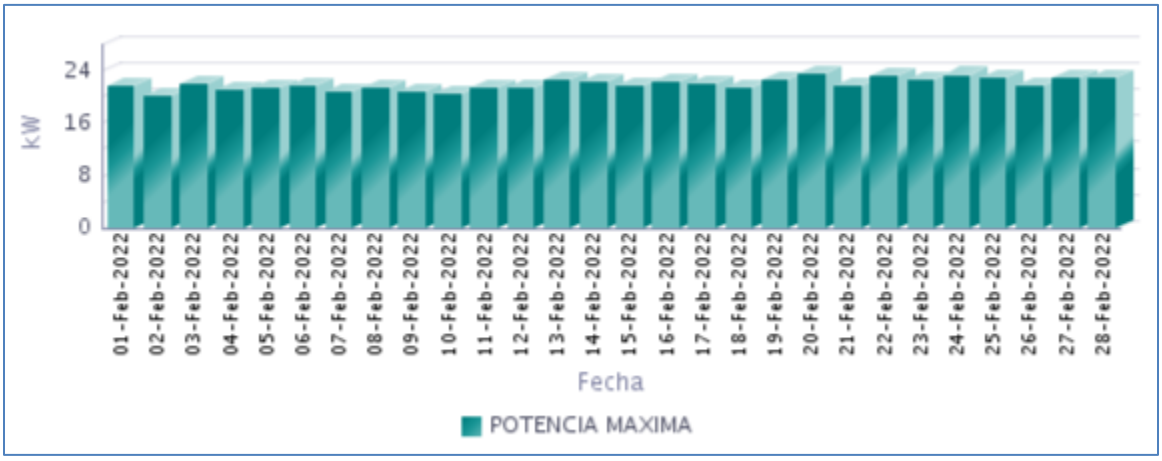

Fuente CNM

37.5 Horas de Prestación del Servicio

En Febrero, se prestó el servicio de energía eléctrica en la localidad, un promedio diario de 6 Horas 19 Minutos, como se presenta en la siguiente gráfica.

Gráfica 221 Horas Efectivas de Prestación del Servicio - SANTA ROSA DE SAIJA (TIMBIQUÍ - CAUCA),

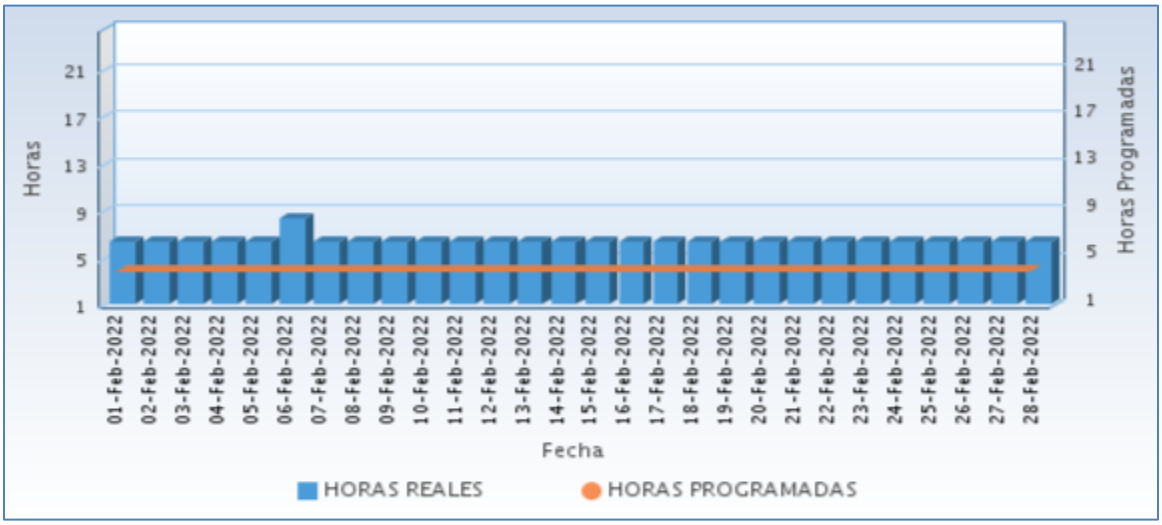

Fuente CNM

A continuación se relaciona las horas promedio por día de la prestación del servicio de energía:

Tabla 110 Horas promedio por día prestación del servicio de energía

SANTA ROSA DE SAIJA (TIMBIQUÍ - CAUCA) Febrero 2022	
DIA	**Horas de servicio promedio en el día [hh:mm]**
01-Feb-2022	6 Horas 15 Minutos
02-Feb-2022	6 Horas 15 Minutos
03-Feb-2022	6 Horas 15 Minutos
04-Feb-2022	6 Horas 15 Minutos
05-Feb-2022	6 Horas 15 Minutos
06-Feb-2022	8 Horas 15 Minutos
07-Feb-2022	6 Horas 15 Minutos
08-Feb-2022	6 Horas 15 Minutos
09-Feb-2022	6 Horas 15 Minutos
10-Feb-2022	6 Horas 15 Minutos
11-Feb-2022	6 Horas 15 Minutos
12-Feb-2022	6 Horas 15 Minutos
13-Feb-2022	6 Horas 15 Minutos
14-Feb-2022	6 Horas 15 Minutos
15-Feb-2022	6 Horas 15 Minutos
16-Feb-2022	6 Horas 15 Minutos
17-Feb-2022	6 Horas 15 Minutos
18-Feb-2022	6 Horas 15 Minutos
19-Feb-2022	6 Horas 15 Minutos
20-Feb-2022	6 Horas 15 Minutos
21-Feb-2022	6 Horas 15 Minutos
22-Feb-2022	6 Horas 15 Minutos
23-Feb-2022	6 Horas 15 Minutos
24-Feb-2022	6 Horas 15 Minutos
25-Feb-2022	6 Horas 15 Minutos
26-Feb-2022	6 Horas 15 Minutos
27-Feb-2022	6 Horas 15 Minutos
28-Feb-2022	6 Horas 15 Minutos

Fuente CNM

37.6 Curvas de Carga

En la siguiente gráfica, se presenta el comportamiento de la carga promedio para cada día de la semana en el mes.

Gráfica 222 Curva de Carga Promedio Diaria Mensual

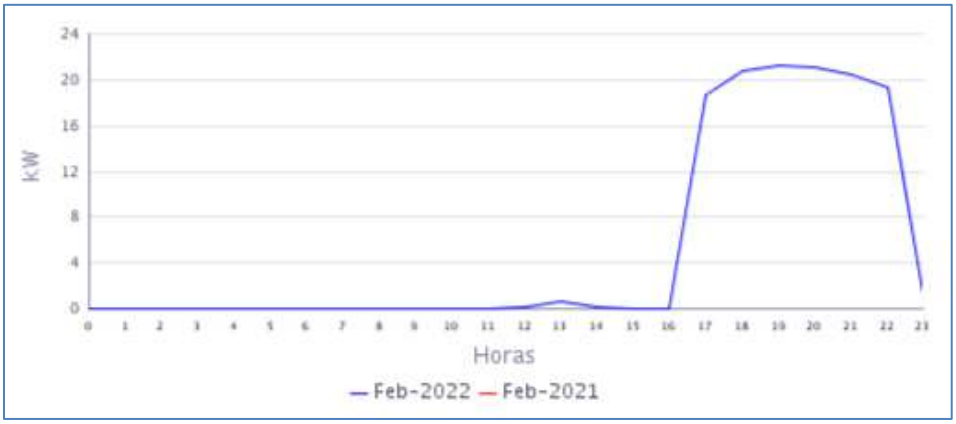

Fuente CNM

En la gráfica anterior se muestra la curva de carga promedio diaria de Feb-2022.

38. ZARAGOZA (LÓPEZ (MICAY) - CAUCA)

La localidad de Zaragoza pertenece al municipio de López de Micay, Departamento de Cauca. Esta localidad cuenta con un total de 281 usuarios.[1]

38.1 Descripción del Sitio

La localidad cuenta con una central de generación que está conformada por la siguiente infraestructura:

Tabla 111 Infraestructura de la Localidad.

GRUPO ELECTRÓGENO			
ITEM	**MARCA**	**CAPACIDAD**	**ESTADO**
1	CUMMINS	170 kW	EN OPERACIÓN
TRANSFORMADORES			
ITEM	**CAPACIDAD**		**ESTADO**
1	112,5 kVA		EN OPERACIÓN

Gráfica 223 Diagrama de Conexión de la Localidad.

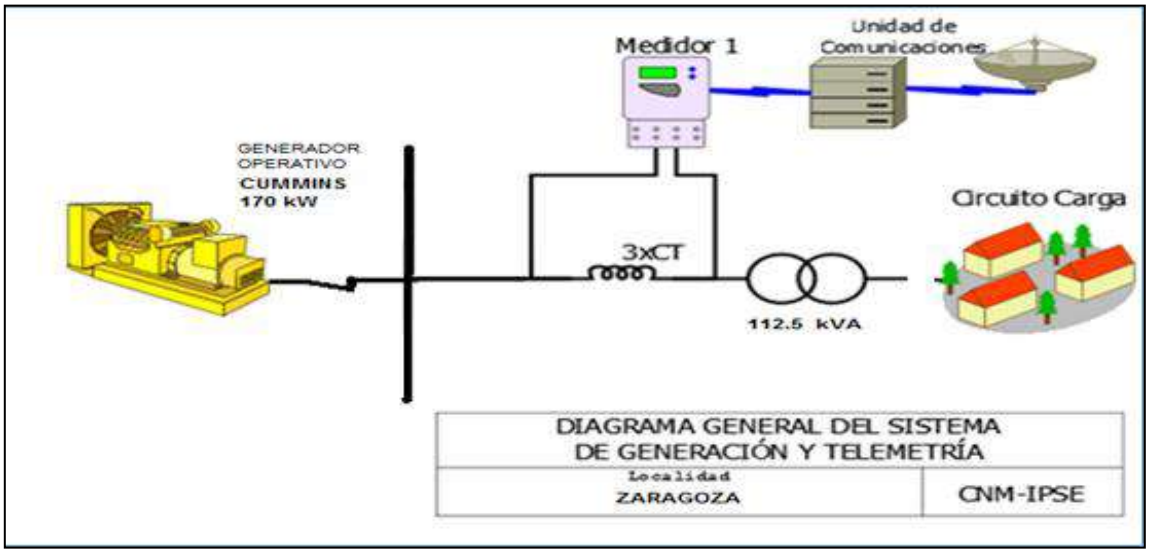

[1] Fuente: http://reportes.sui.gov.co/ - Sistema Único de Información SUI - Año 2020.

38.2 Energía

El consumo de energía eléctrica para esta localidad en *Febrero* de 2022, se presenta en la siguiente tabla, donde se encuentran los valores acumulados diarios de la energía activa (kWh), reactiva (kVARh), aparente (kVAh) y del factor de potencia (p.u).

Tabla 112 Energía Activa, Reactiva, Aparente y Factor de Potencia.

ZARAGOZA (LÓPEZ (MICAY) - CAUCA)				
Fecha	**Energía Activa (kWh)**	**Energía Reactiva (kVARh)**	**Energía Aparente (kVAh)**	**Factor de Potencia (p.u)**
Febrero 1, Martes	283	116	305,56	0,93
Febrero 2, Miércoles	274	112	296,22	0,93
Febrero 3, Jueves	279	113	301,24	0,93
Febrero 4, Viernes	293	125	319,00	0,92
Febrero 5, Sábado	286	123	311,54	0,92
Febrero 6, Domingo	297	122	320,55	0,93
Febrero 7, Lunes	273	114	295,50	0,92
Febrero 8, Martes	284	114	306,22	0,93
Febrero 9, Miércoles	286	116	308,87	0,93
Febrero 10, Jueves	290	123	315,19	0,92
Febrero 11, Viernes	298	119	320,93	0,93
Febrero 12, Sábado	323	128	347,63	0,93
Febrero 13, Domingo	306	121	329,43	0,93
Febrero 14, Lunes	312	123	335,58	0,93
Febrero 15, Martes	297	118	320,03	0,93
Febrero 16, Miércoles	191	72	204,36	0,94
Febrero 17, Jueves	202	71	213,79	0,94
Febrero 18, Viernes	216	77	229,23	0,94
Febrero 19, Sábado	197	74	210,16	0,94
Febrero 20, Domingo	200	77	214,53	0,93
Febrero 21, Lunes	189	70	202,03	0,94
Febrero 22, Martes	186	70	198,73	0,94
Febrero 23, Miércoles	231	87	246,34	0,94
Febrero 24, Jueves	198	72	210,56	0,94
Febrero 25, Viernes	151	52	159,42	0,95
Febrero 26, Sábado	159	56	168,58	0,94
Febrero 27, Domingo	142	52	151,63	0,94
Febrero 28, Lunes	138	48	145,98	0,94
TOTAL	**6.783**	**2.665**	**7.287,34**	**0,93**

El factor de potencia promedio fue 0,93.

Con referencia a Febrero de 2021 (10.881 kWh), se presentó un caída en la demanda de energía eléctrica del 37,67%.

Gráfica 224 Energía Activa, Reactiva y Factor de Potencia – ZARAGOZA (LÓPEZ (MICAY) - CAUCA).

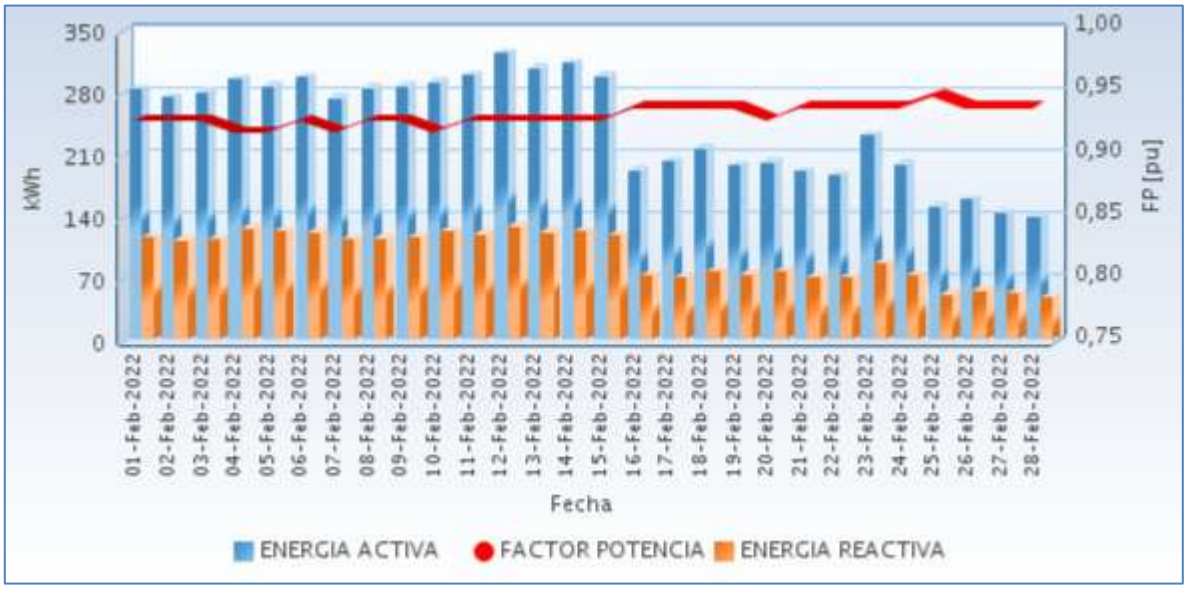

Fuente CNM

38.3 Potencia

En la siguiente gráfica se presenta el comportamiento diario de la potencia para este mes.

Gráfica 225 Comportamiento Diario de la Potencia.

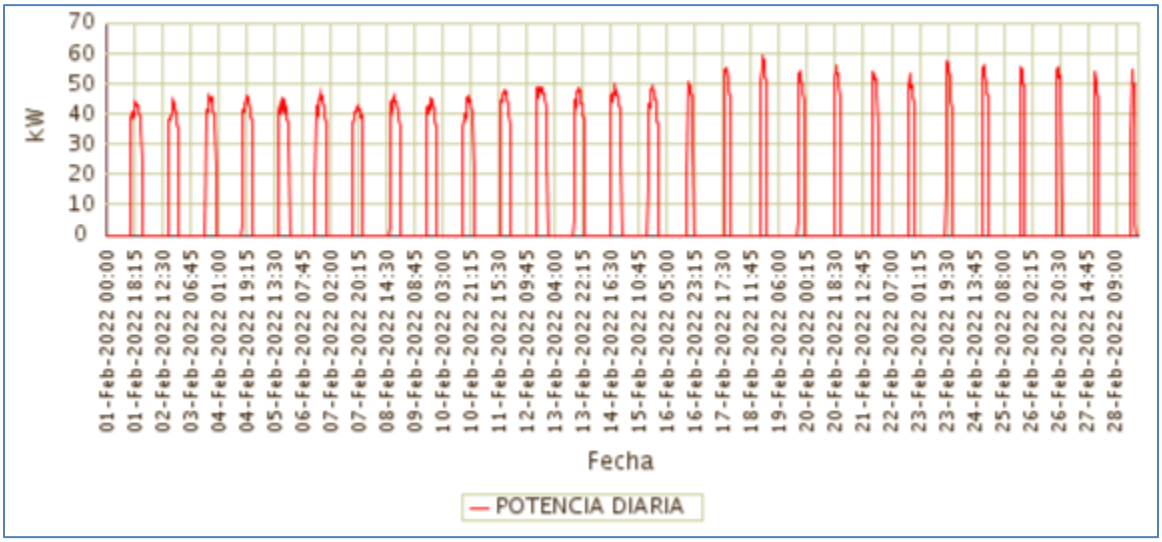

Fuente CNM

38.4 Potencia Máxima

La potencia máxima fue de 59,49kW, se presentó el Viernes 18 de Febrero a las 19:15 horas. Respecto a la potencia máxima de Febrero de 2021 (48,03kW), tuvo una variación de 23,85%.

En la siguiente grafica se presenta la potencia máxima diaria registrada para este mes.

Gráfica 226 Potencia Máxima Diaria-ZARAGOZA (LÓPEZ (MICAY) - CAUCA).

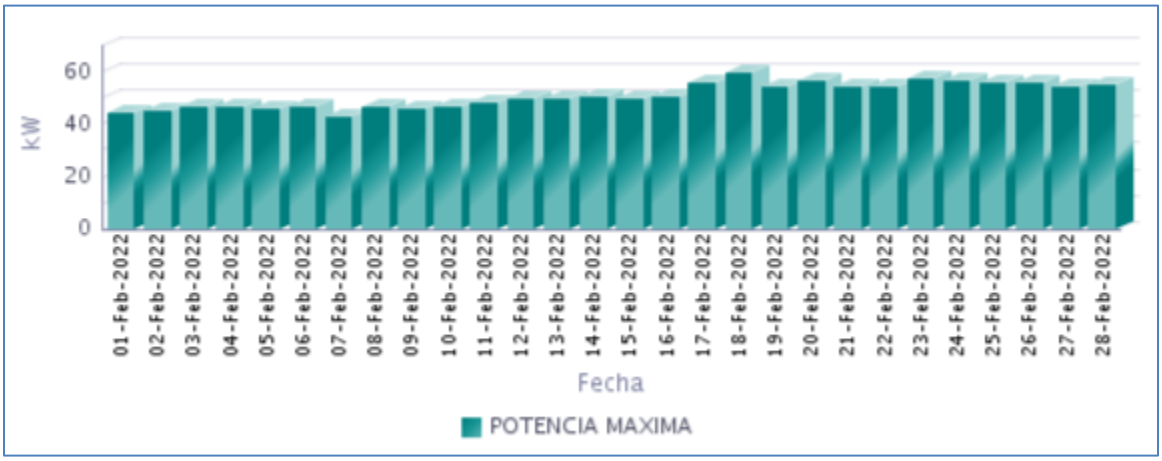

Fuente CNM

38.5 Horas de Prestación del Servicio

En Febrero, se prestó el servicio de energía eléctrica en la localidad, un promedio diario de 5 Horas 39 Minutos, como se presenta en la siguiente gráfica.

Gráfica 227 Horas Efectivas de Prestación del Servicio - ZARAGOZA (LÓPEZ (MICAY) - CAUCA),

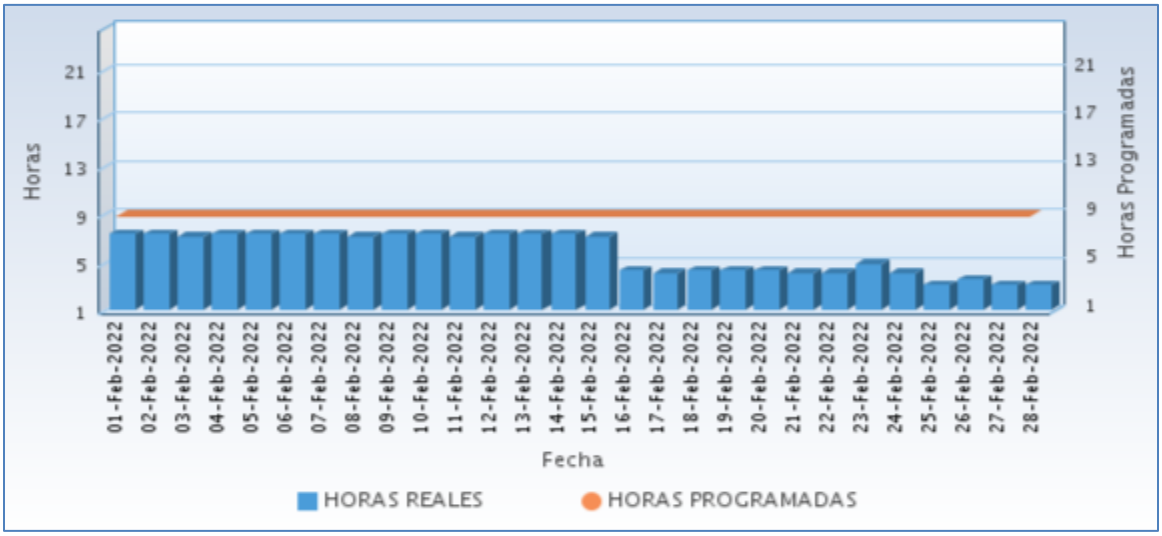

Fuente CNM

A continuación se relaciona las horas promedio por día de la prestación del servicio de energía:

Tabla 113 Horas promedio por día prestación del servicio de energía

ZARAGOZA (LÓPEZ (MICAY) - CAUCA) Febrero 2022	
DIA	**Horas de servicio promedio en el día [hh:mm]**
01-Feb-2022	7 Horas 15 Minutos
02-Feb-2022	7 Horas 15 Minutos
03-Feb-2022	7 Horas 0 Minutos
04-Feb-2022	7 Horas 15 Minutos
05-Feb-2022	7 Horas 15 Minutos
06-Feb-2022	7 Horas 15 Minutos
07-Feb-2022	7 Horas 15 Minutos
08-Feb-2022	7 Horas 0 Minutos
09-Feb-2022	7 Horas 15 Minutos
10-Feb-2022	7 Horas 15 Minutos
11-Feb-2022	7 Horas 0 Minutos
12-Feb-2022	7 Horas 15 Minutos
13-Feb-2022	7 Horas 15 Minutos
14-Feb-2022	7 Horas 15 Minutos
15-Feb-2022	7 Horas 0 Minutos
16-Feb-2022	4 Horas 15 Minutos
17-Feb-2022	4 Horas 0 Minutos
18-Feb-2022	4 Horas 15 Minutos
19-Feb-2022	4 Horas 15 Minutos
20-Feb-2022	4 Horas 15 Minutos
21-Feb-2022	4 Horas 0 Minutos
22-Feb-2022	4 Horas 0 Minutos
23-Feb-2022	4 Horas 45 Minutos
24-Feb-2022	4 Horas 0 Minutos
25-Feb-2022	3 Horas 0 Minutos
26-Feb-2022	3 Horas 30 Minutos
27-Feb-2022	3 Horas 0 Minutos
28-Feb-2022	3 Horas 0 Minutos

Fuente CNM

38.6 Curvas de Carga

En la siguiente gráfica, se presenta el comportamiento de la carga promedio para cada día de la semana en el mes.

Gráfica 228 Curva de Carga Promedio Diaria Mensual

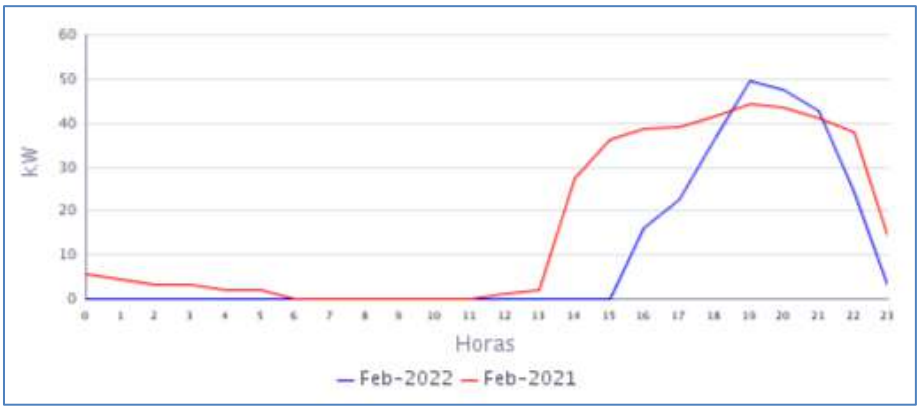

Fuente CNM

En la gráfica anterior se comparan las curvas de carga promedio diarias de Feb-2021 y del Feb-2022, presentándose una caída en la demanda de 37,67%.

CHOCO

39. ACANDI (ACANDI - CHOCO)

El municipio de Acandí está ubicado en el departamento del Chocó, con una población según el censo DANE de 2018 y su proyección al 2020, de 14.159 habitantes de los cuales 6.518 están ubicados en la cabecera municipal y 7.641 en las áreas rurales del municipio. El número de usuarios es de 3.204. Se incluyen en este informe las localidades interconectadas a la cabecera municipal de Acandí: Batatilla, El Aguacate, Peñaloza y San Miguel.[1]

39.1 Descripción del Sitio

La localidad cuenta con una central de generación que está conformada por la siguiente infraestructura:

Tabla 114 Infraestructura de la Localidad.

GRUPO ELECTRÓGENO			
ITEM	**MARCA**	**CAPACIDAD**	**ESTADO**
1	PERKINS-STAMFORD	1150 kW	EN OPERACIÓN
2	PERKINS-STAMFORD	1150 kW	FUERA DE SERVICIO
3	PERKINS-STAMFORD	1000 kW	FUERA DE SERVICIO
4	CUMMINS	1286 (1267) kW	FUERA DE SERVICIO
5	CUMMINS QST-30	480 KW	EN OPERACIÓN
TRANSFORMADORES			
ITEM	**CAPACIDAD**		**ESTADO**
1	1000 kVA		DESCONECTADO
1	2500 kVA		EN OPERACIÓN

Gráfica 229 Diagrama Unifilar de la Localidad.

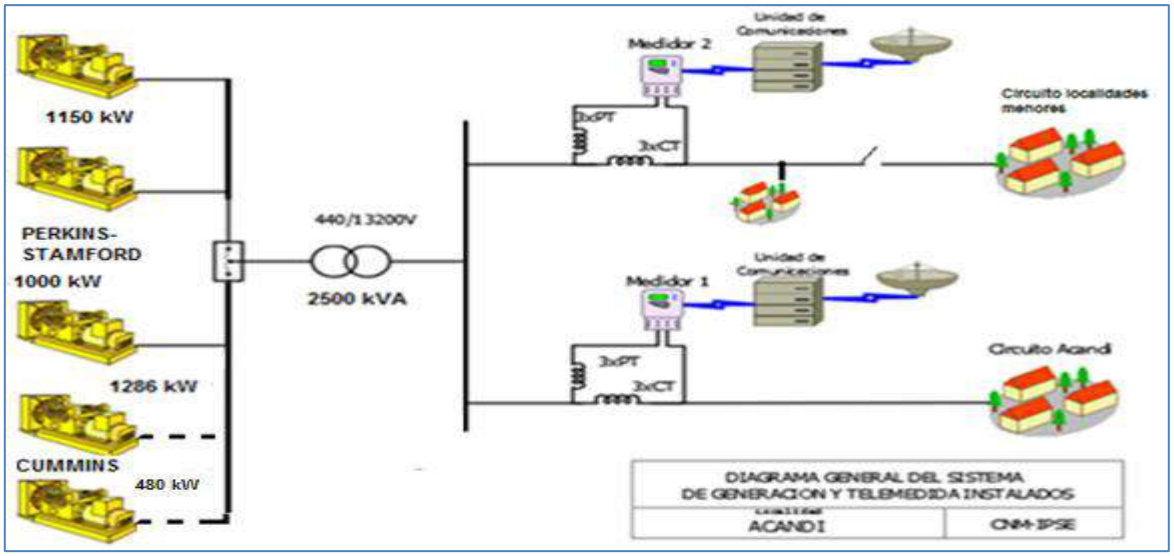

[1] Fuente: http://www.dane.gov.co/Información derivada del Censo Nacional de Población y Vivienda (CNPV) 2018.'Retroproyecciones y Proyecciones de población a nivel municipal por área, sexo y edad simple. Periodo 1985- 2035.

39.2 Energía

El consumo de energía eléctrica para esta localidad en *Febrero* de 2022, se presenta en la siguiente tabla, donde se encuentran los valores acumulados diarios de la energía activa (kWh), reactiva (kVARh), aparente (kVAh) y del factor de potencia (p.u).

Tabla 115 Energía Activa, Reactiva, Aparente y Factor de Potencia.

ACANDI (ACANDI - CHOCO)				
Fecha	**Energía Activa (kWh)**	**Energía Reactiva (kVARh)**	**Energía Aparente (kVAh)**	**Factor de Potencia (p.u)**
Febrero 1, Martes	18.469	6.757	19.666,15	0,94
Febrero 2, Miércoles	18.493	6.819	19.710,42	0,94
Febrero 3, Jueves	19.061	6.900	20.271,56	0,94
Febrero 4, Viernes	18.000	6.700	19.206,05	0,94
Febrero 5, Sábado	15.224	5.898	16.326,86	0,93
Febrero 6, Domingo	14.017	5.447	15.038,38	0,93
Febrero 7, Lunes	17.068	6.435	18.241,08	0,94
Febrero 8, Martes	12.725	4.721	13.572,43	0,94
Febrero 9, Miércoles	16.464	6.199	17.592,47	0,94
Febrero 10, Jueves	18.023	6.592	19.190,60	0,94
Febrero 11, Viernes	19.076	6.998	20.319,03	0,94
Febrero 12, Sábado	19.691	7.161	20.952,58	0,94
Febrero 13, Domingo	19.668	7.117	20.916,66	0,94
Febrero 14, Lunes	18.725	6.855	19.940,83	0,94
Febrero 15, Martes	19.162	6.926	20.375,17	0,94
Febrero 16, Miércoles	18.228	6.581	19.379,42	0,94
Febrero 17, Jueves	17.614	6.365	18.728,84	0,94
Febrero 18, Viernes	19.185	7.062	20.443,45	0,94
Febrero 19, Sábado	19.001	7.166	20.307,28	0,94
Febrero 20, Domingo	18.374	6.839	19.605,69	0,94
Febrero 21, Lunes	19.632	7.120	20.882,92	0,94
Febrero 22, Martes	18.836	6.640	19.971,79	0,94
Febrero 23, Miércoles	18.868	6.825	20.064,47	0,94
Febrero 24, Jueves	19.071	6.900	20.281,11	0,94
Febrero 25, Viernes	18.978	7.023	20.235,52	0,94
Febrero 26, Sábado	18.681	7.036	19.962,35	0,94
Febrero 27, Domingo	18.265	6.781	19.482,71	0,94
Febrero 28, Lunes	17.332	6.153	18.391,97	0,94
TOTAL	**505.932**	**186.015**	**539.044,48**	**0,94**

El factor de potencia promedio fue 0,94.

Con referencia a Febrero de 2021 (539.542 kWh), se presentó un caída en la demanda de energía eléctrica del 6,23%.

Gráfica 230 Energía Activa, Reactiva y Factor de Potencia – ACANDI (ACANDI - CHOCO).

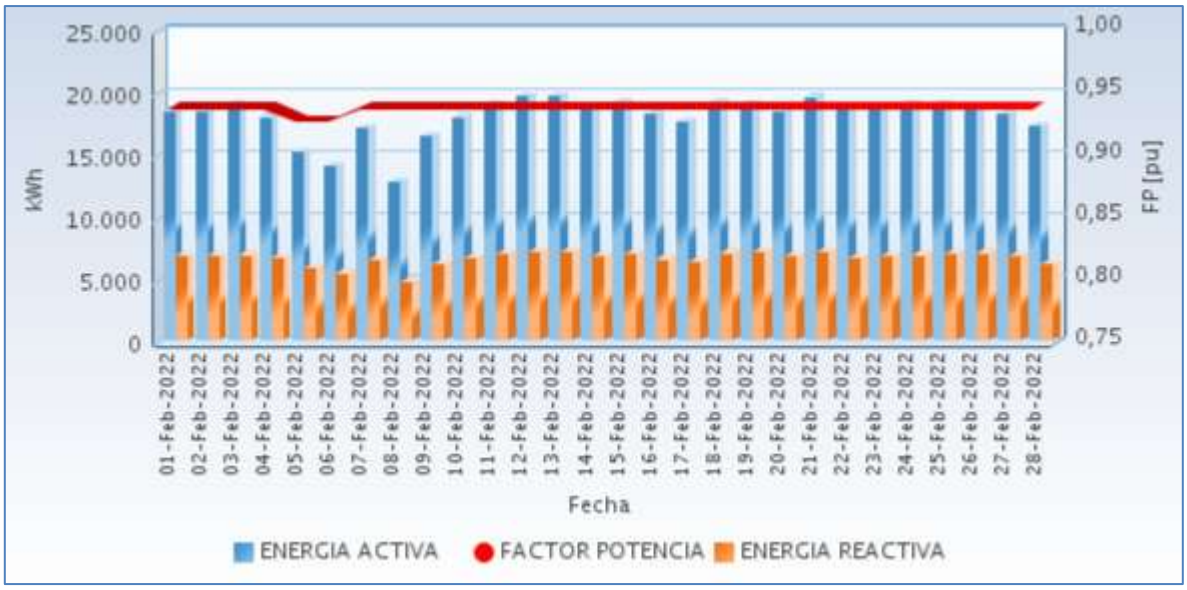

Fuente CNM

En la siguiente gráfica se presenta el acumulado mensual de la energía entregada por cada circuito en la localidad.

Gráfica 231 Energía Diaria Entregada en Circuitos de Distribución.

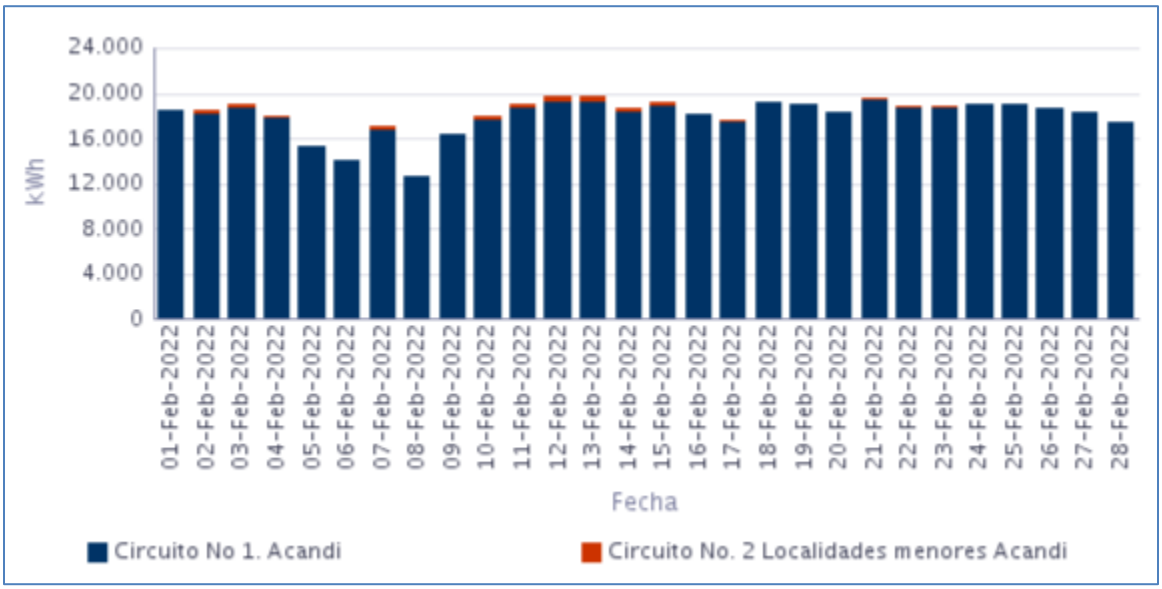

Fuente CNM

39.3 Potencia

En la siguiente gráfica se presenta el comportamiento diario de la potencia para este mes.

Gráfica 232 Comportamiento Diario de la Potencia.

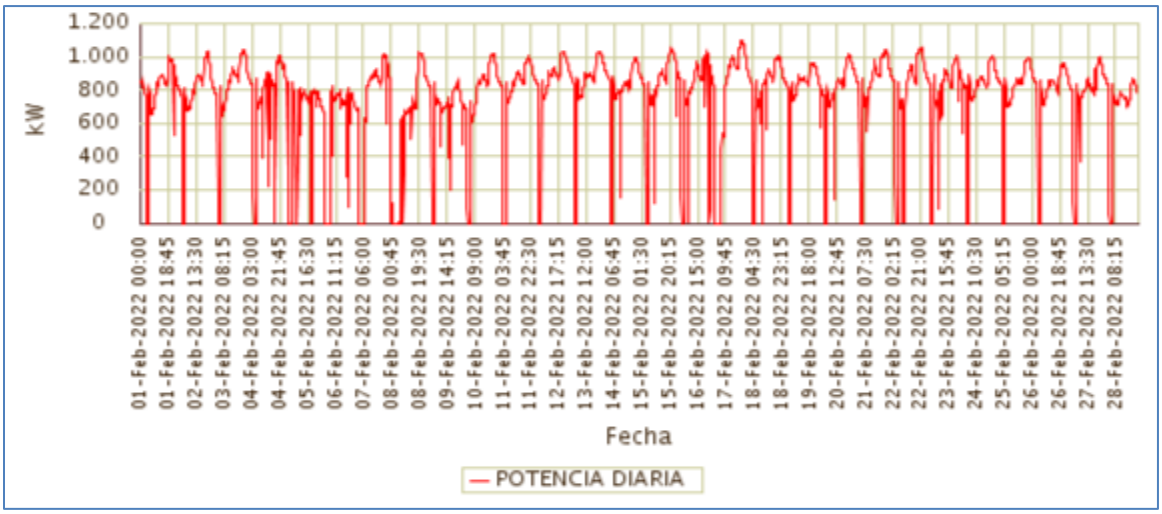

Fuente CNM

39.4 Potencia Máxima

La potencia máxima fue de 1.094,72kW, se presentó el jueves 17 de febrero a las 20:30 horas. Respecto a la potencia máxima de Febrero de 2021 (1.048,43kW), tuvo una variación de 4,41%.

En la siguiente grafica se presenta la potencia máxima diaria registrada para este mes.

Gráfica 233 Potencia Máxima Diaria-ACANDI (ACANDI - CHOCO).

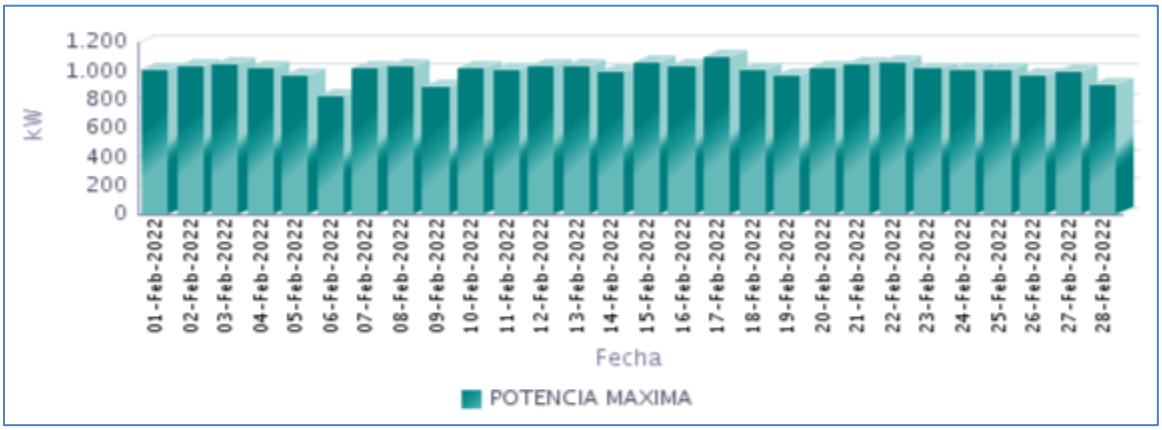

Fuente CNM

39.5 Horas de Prestación del Servicio

En Febrero, se prestó el servicio de energía eléctrica en la localidad, un promedio diario de 21 Horas 57 Minutos, como se presenta en la siguiente gráfica.

Gráfica 234 Horas Efectivas de Prestación del Servicio - ACANDI (ACANDI - CHOCO),

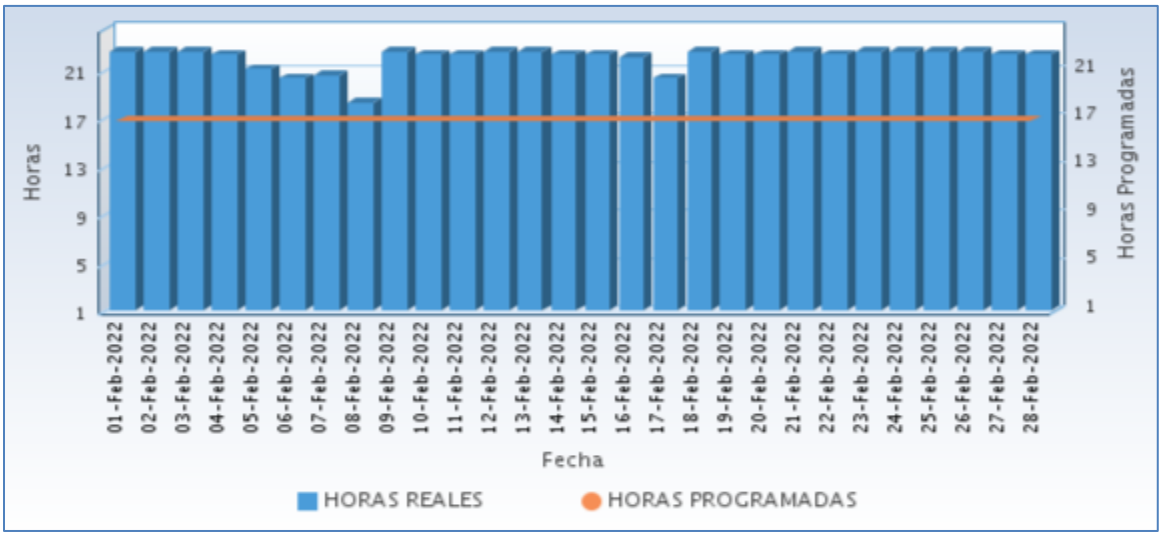

Fuente CNM

A continuación se relaciona las horas promedio por día de la prestación del servicio de energía:

Tabla 116 Horas promedio por día prestación del servicio de energía

ACANDI (ACANDI - CHOCO) Febrero 2022	
DIA	**Horas de servicio promedio en el día [hh:mm]**
01-Feb-2022	22 Horas 30 Minutos
02-Feb-2022	22 Horas 30 Minutos
03-Feb-2022	22 Horas 30 Minutos
04-Feb-2022	22 Horas 15 Minutos
05-Feb-2022	21 Horas 0 Minutos
06-Feb-2022	20 Horas 15 Minutos
07-Feb-2022	20 Horas 30 Minutos
08-Feb-2022	18 Horas 15 Minutos
09-Feb-2022	22 Horas 30 Minutos
10-Feb-2022	22 Horas 15 Minutos
11-Feb-2022	22 Horas 15 Minutos
12-Feb-2022	22 Horas 30 Minutos
13-Feb-2022	22 Horas 30 Minutos
14-Feb-2022	22 Horas 15 Minutos
15-Feb-2022	22 Horas 15 Minutos
16-Feb-2022	22 Horas 0 Minutos
17-Feb-2022	20 Horas 15 Minutos
18-Feb-2022	22 Horas 30 Minutos
19-Feb-2022	22 Horas 15 Minutos

ACANDI (ACANDI - CHOCO) Febrero 2022	
DIA	**Horas de servicio promedio en el día [hh:mm]**
20-Feb-2022	22 Horas 15 Minutos
21-Feb-2022	22 Horas 30 Minutos
22-Feb-2022	22 Horas 15 Minutos
23-Feb-2022	22 Horas 30 Minutos
24-Feb-2022	22 Horas 30 Minutos
25-Feb-2022	22 Horas 30 Minutos
26-Feb-2022	22 Horas 30 Minutos
27-Feb-2022	22 Horas 15 Minutos
28-Feb-2022	22 Horas 15 Minutos

Fuente CNM

39.6 Curvas de Carga

En la siguiente gráfica, se presenta el comportamiento de la carga promedio para cada día de la semana en el mes.

Gráfica 235 Curva de Carga Promedio Diaria Mensual

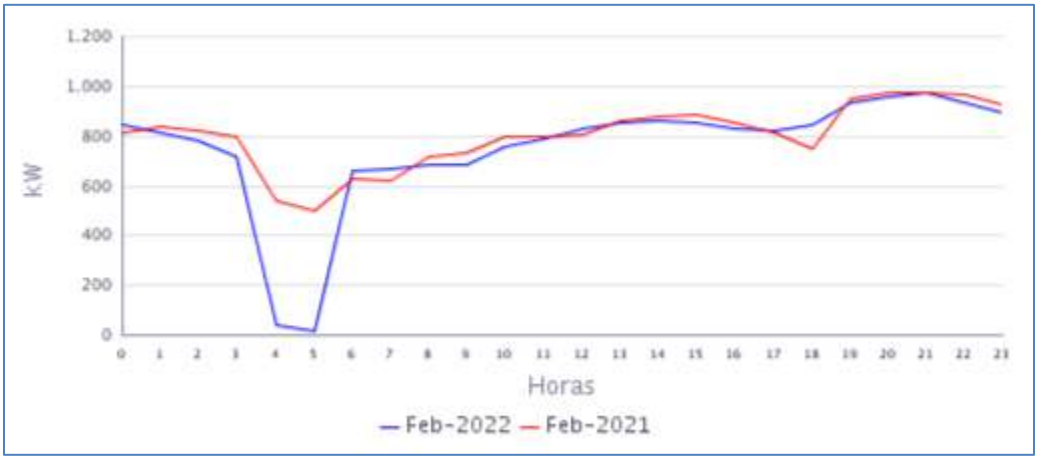

Fuente CNM

En la gráfica anterior se comparan las curvas de carga promedio diarias de Feb-2021 y del Feb-2022, presentándose caída en la demanda de 6,23%

40. ARUSÍ (NUQUI - CHOCO)

El corregimiento de Arusí, pertenece al municipio de Nuquí, Departamento de Chocó. Esta localidad cuenta con un total de 132 usuarios .[1]

40.1 Descripción del Sitio

La localidad cuenta con una central de generación que está conformada por la siguiente infraestructura:

Tabla 117 Infraestructura de la Localidad.

GRUPO ELECTRÓGENO			
ITEM	**MARCA**	**CAPACIDAD**	**ESTADO**
1	PARTNER	110 kVA	EN MANTENIMIENTO
2	PERKINS	110 kW	EN OPERACIÓN
TRANSFORMADORES			
ITEM	**CAPACIDAD**		**ESTADO**
1	100		EN OPERACIÓN

Gráfica 236 Diagrama de Conexión de la Localidad.

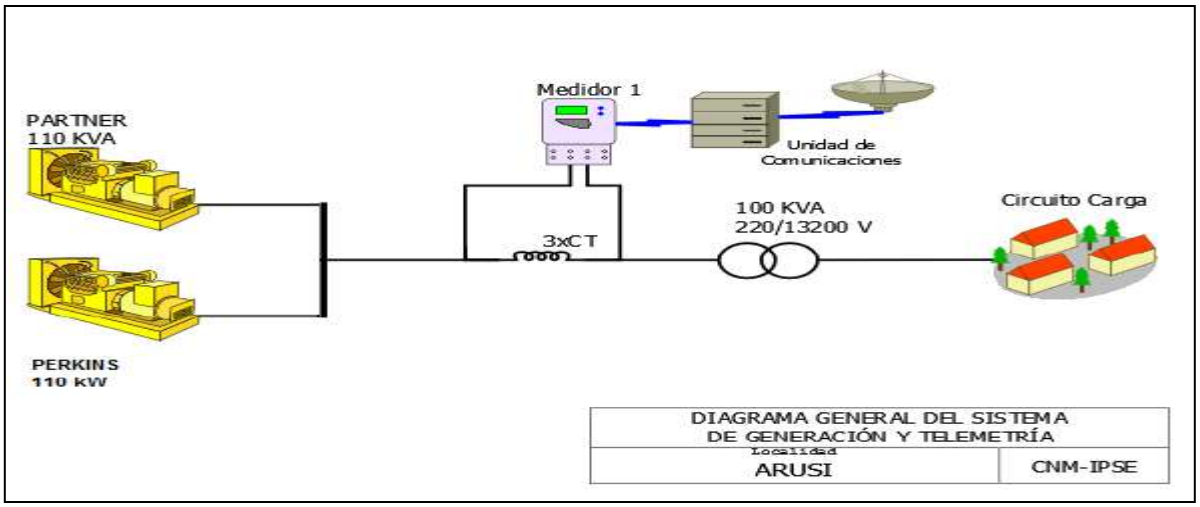

Localidad sin información, telemetría desconectada. Según la información suministrada por el señor Fawer Lerma Vanegas, gerente de la empresa ELECTRONUQUI E.S.P. S.A., el día jueves 11 de noviembre de 2021 se restableció la prestación del servicio de energía eléctrica en la localidad de Arusí, municipio de Nuquí, en el departamento del Chocó, gracias a la instalación de un nuevo grupo electrógeno marca Perkins de 110 kW.

Fuente: http://reportes.sui.gov.co/ - Sistema Único de Información SUI - Año 2020.

41. BALBOA (UNGUIA - CHOCO)

La localidad de Balboa es un centro poblado del municipio de Unguía, Departamento del Chocó. Esta Localidad cuenta con un total de 357 usuarios .[1]

41.1 Descripción del Sitio

La localidad cuenta con una central de generación que está conformada por la siguiente infraestructura:

Tabla 120 Infraestructura de la Localidad.

GRUPO ELECTRÓGENO			
ITEM	**MARCA**	**CAPACIDAD**	**ESTADO**
1	CUMMINS	165 kW	EN OPERACIÓN
2	CUMMINS	165 kW	EN OPERACIÓN
TRANSFORMADORES			
ITEM	**CAPACIDAD**		**ESTADO**
1	300 kVA		EN OPERACIÓN

Gráfica 242 Diagrama de Conexión de la Localidad.

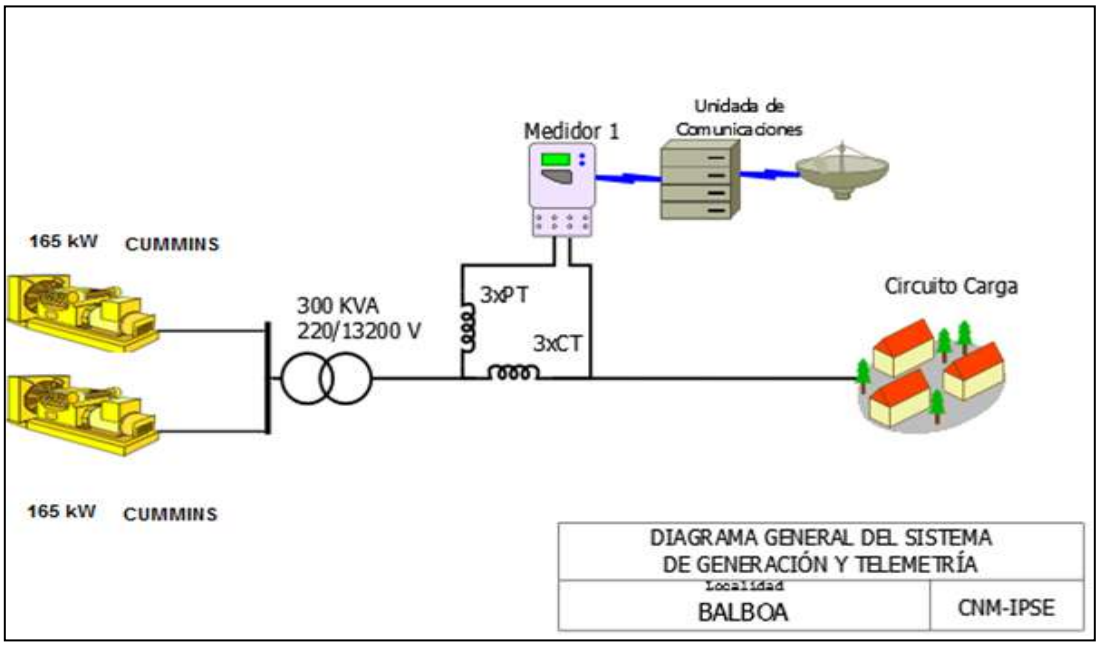

[1] Fuente: http://reportes.sui.gov.co/ - Sistema Único de Información SUI - Año 2020[1] Fuente: http://reportes.sui.gov.co/ - Sistema Único de Información SUI - Año 2020.

41.2 Energía

El consumo de energía eléctrica para esta localidad en *Febrero* de 2022, se presenta en la siguiente tabla, donde se encuentran los valores acumulados diarios de la energía activa (kWh), reactiva (kVARh), aparente (kVAh) y del factor de potencia (p.u).

Tabla 121 Energía Activa, Reactiva, Aparente y Factor de Potencia.

BALBOA (UNGUIA - CHOCO)				
Fecha	**Energía Activa (kWh)**	**Energía Reactiva (kVARh)**	**Energía Aparente (kVAh)**	**Factor de Potencia (p.u)**
Febrero 1, Martes	585	240	632,09	0,93
Febrero 2, Miércoles	610	252	660,20	0,92
Febrero 3, Jueves	621	257	672,05	0,92
Febrero 4, Viernes	644	283	703,89	0,92
Febrero 5, Sábado	632	262	683,74	0,92
Febrero 6, Domingo	631	269	686,44	0,92
Febrero 7, Lunes	618	251	667,21	0,93
Febrero 8, Martes	460	184	495,83	0,93
Febrero 9, Miércoles	660	270	713,41	0,93
Febrero 10, Jueves	700	279	753,87	0,93
Febrero 11, Viernes	659	292	720,53	0,91
Febrero 12, Sábado	671	280	726,76	0,92
Febrero 13, Domingo	660	268	712,45	0,93
Febrero 14, Lunes	615	241	660,96	0,93
Febrero 15, Martes	631	243	676,51	0,93
Febrero 16, Miércoles	649	264	700,41	0,93
Febrero 17, Jueves	675	284	732,10	0,92
Febrero 18, Viernes	676	277	730,13	0,93
Febrero 19, Sábado	658	263	709,01	0,93
Febrero 20, Domingo	631	259	682,05	0,93
Febrero 21, Lunes	641	271	695,96	0,92
Febrero 22, Martes	618	248	665,74	0,93
Febrero 23, Miércoles	628	267	682,53	0,92
Febrero 24, Jueves	631	260	681,90	0,92
Febrero 25, Viernes	651	286	711,43	0,92
Febrero 26, Sábado	665	281	722,09	0,92
Febrero 27, Domingo	665	278	720,77	0,92
Febrero 28, Lunes	564	216	604,27	0,93
TOTAL	**17.751**	**7.325**	**19.202,88**	**0,92**

El factor de potencia promedio fue 0,92.

Con referencia a Febrero de 2021 (18.818 kWh), se presentó un caída en la demanda de energía eléctrica del 5,67%.

Gráfica 243 Energía Activa, Reactiva y Factor de Potencia – BALBOA (UNGUIA - CHOCO).

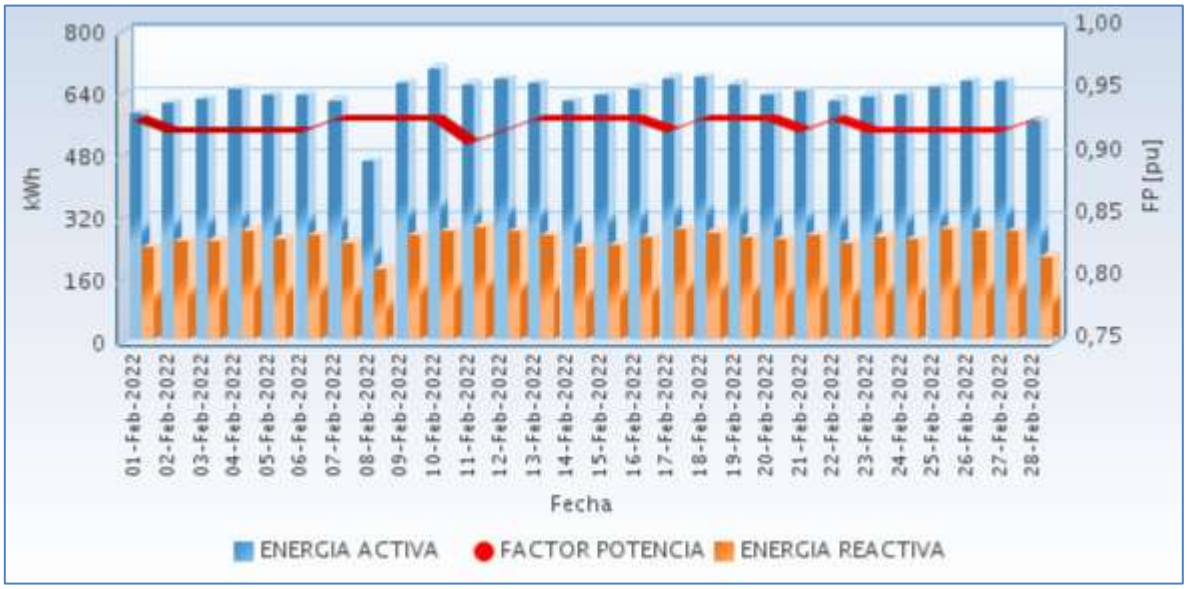

Fuente CNM

41.3 Potencia

En la siguiente gráfica se presenta el comportamiento diario de la potencia para este mes.

Gráfica 244 Comportamiento Diario de la Potencia.

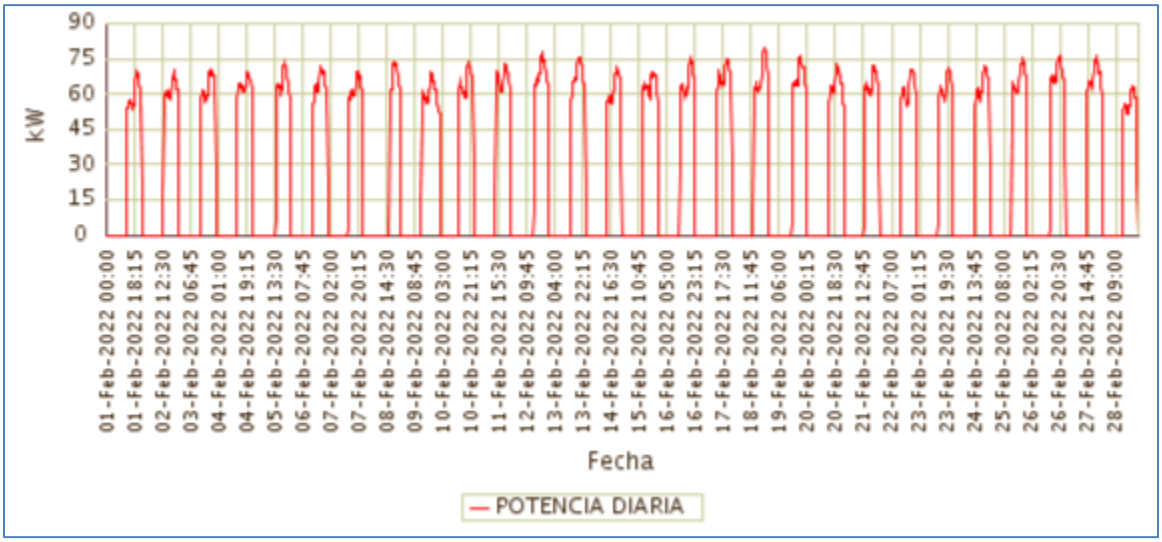

Fuente CNM

41.4 Potencia Máxima

La potencia máxima fue de 79,56kW, se presentó el Viernes 18 de Febrero a las 20:15 horas. Respecto a la potencia máxima de Febrero de 2021 (84,63kW), tuvo una variación de 5,99%.

En la siguiente grafica se presenta la potencia máxima diaria registrada para este mes.

Gráfica 245 Potencia Máxima Diaria-BALBOA (UNGUIA - CHOCO).

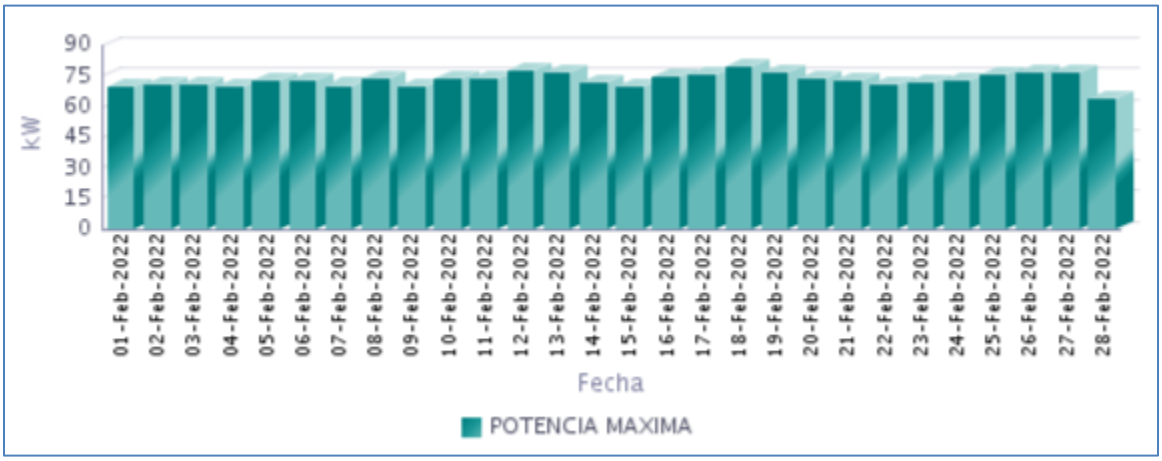

Fuente CNM

41.5 Horas de Prestación del Servicio

En Febrero, se prestó el servicio de energía eléctrica en la localidad, un promedio diario de 10 Horas 9 Minutos, como se presenta en la siguiente gráfica.

Gráfica 246 Horas Efectivas de Prestación del Servicio - BALBOA (UNGUIA - CHOCO),

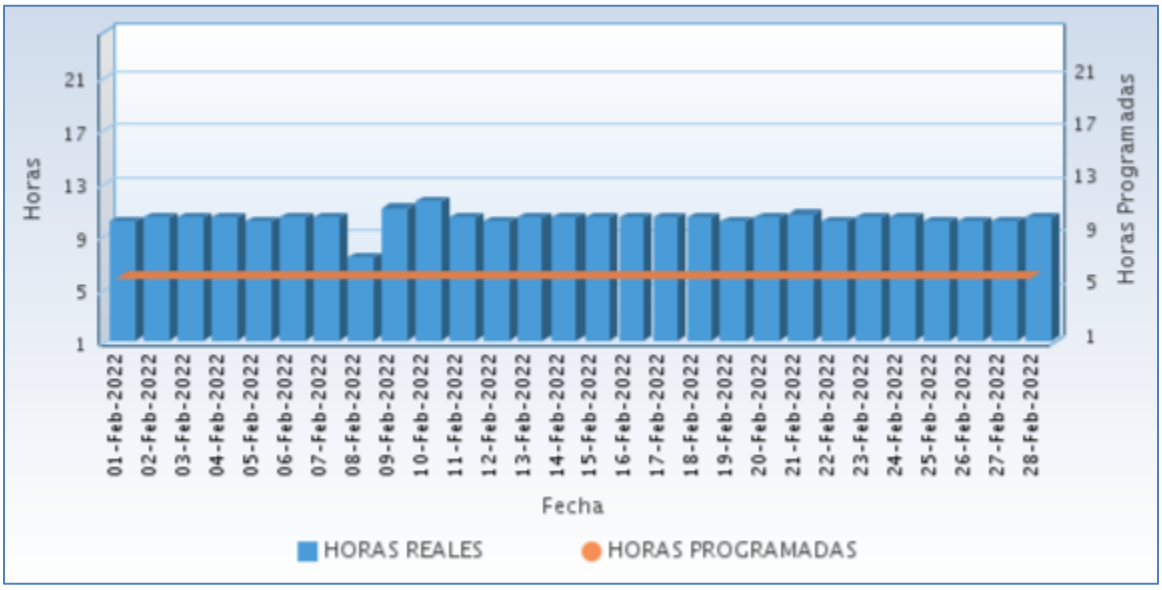

Fuente CNM

A continuación se relaciona las horas promedio por día de la prestación del servicio de energía:

Tabla 122 Horas promedio por día prestación del servicio de energía

BALBOA (UNGUIA - CHOCO) Febrero 2022	
DIA	**Horas de servicio promedio en el día [hh:mm]**
01-Feb-2022	10 Horas 0 Minutos
02-Feb-2022	10 Horas 15 Minutos
03-Feb-2022	10 Horas 15 Minutos
04-Feb-2022	10 Horas 15 Minutos
05-Feb-2022	10 Horas 0 Minutos
06-Feb-2022	10 Horas 15 Minutos
07-Feb-2022	10 Horas 15 Minutos
08-Feb-2022	7 Horas 15 Minutos
09-Feb-2022	11 Horas 0 Minutos
10-Feb-2022	11 Horas 30 Minutos
11-Feb-2022	10 Horas 15 Minutos
12-Feb-2022	10 Horas 0 Minutos
13-Feb-2022	10 Horas 15 Minutos
14-Feb-2022	10 Horas 15 Minutos
15-Feb-2022	10 Horas 15 Minutos
16-Feb-2022	10 Horas 15 Minutos
17-Feb-2022	10 Horas 15 Minutos
18-Feb-2022	10 Horas 15 Minutos
19-Feb-2022	10 Horas 0 Minutos
20-Feb-2022	10 Horas 15 Minutos
21-Feb-2022	10 Horas 30 Minutos
22-Feb-2022	10 Horas 0 Minutos
23-Feb-2022	10 Horas 15 Minutos
24-Feb-2022	10 Horas 15 Minutos
25-Feb-2022	10 Horas 0 Minutos
26-Feb-2022	10 Horas 0 Minutos
27-Feb-2022	10 Horas 0 Minutos
28-Feb-2022	10 Horas 15 Minutos

Fuente CNM

41.6 Curvas de Carga

En la siguiente gráfica, se presenta el comportamiento de la carga promedio para cada día de la semana en el mes.

Gráfica 247 Curva de Carga Promedio Diaria Mensual

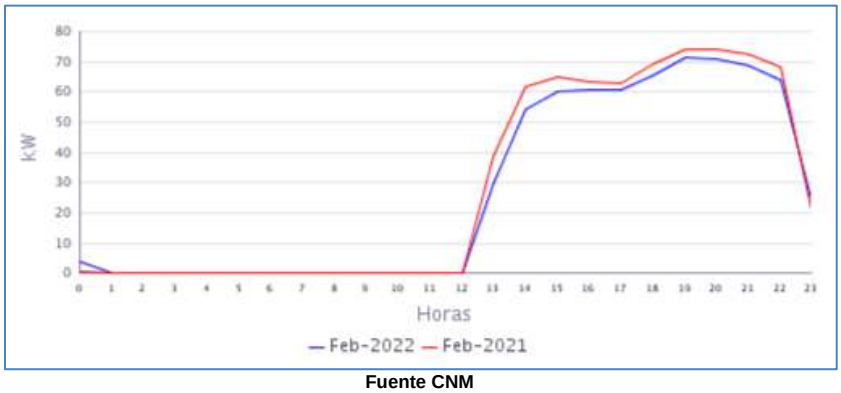

Fuente CNM

En la gráfica anterior se comparan las curvas de carga promedio diarias de Feb-2021 y del Feb-2022, presentándose caída en la demanda de 5,67%.

42. BELLAVISTA (BOJAYÁ (BELLAVISTA) - CHOCO)

La localidad de Bojayá está ubicada en el departamento de Chocó con una población, según el censo DANE de 2018 y su proyección al 2020, de 12.326 habitantes, de los cuales 1.165 están ubicados en la cabecera municipal y 11.161 en las áreas rurales del municipio. Él número de usuarios es de 484.[1]

42.1 Descripción del Sitio

La localidad cuenta con una central de generación que está conformada por la siguiente infraestructura:

Tabla 123 Infraestructura de la Localidad.

GRUPO ELECTROGENO			
ITEM	**MARCA**	**CAPACIDAD**	**ESTADO**
1	CUMMINS C250 D6	250 kW	EN MANTENIMIENTO
2	CUMMINS C400 D6	400 kW	EN MANTENIMIENTO
3	CUMMINS	400kW (500kVA)*	EN OPERACIÓN (NUEVA)
4	PERKINS	500 kW	FUERA DE SERVICIO
TRANSFORMADORES			
ITEM	**CAPACIDAD**		**ESTADO**
1	300 kVA		EN OPERACIÓN
2	500 kVA		FUERA DE SERVICIO

*en operación desde 28 de febrero.

Gráfica 248 Diagrama de Conexión de la Localidad.

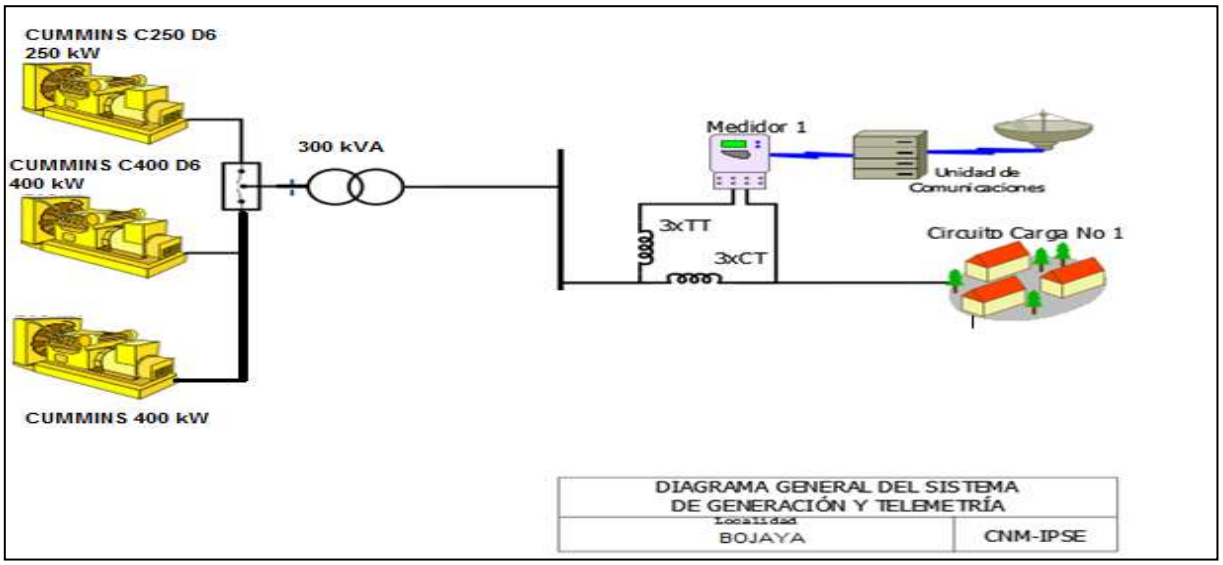

[1] Fuente: http://www.dane.gov.co/Información derivada del Censo Nacional de Población y Vivienda (CNPV) 2018.'Retroproyecciones y Proyecciones de población a nivel municipal por área, sexo y edad simple. Periodo 1985- 2035.

42.2 Energía

El consumo de energía eléctrica para esta localidad en *Febrero* de 2022, se presenta en la siguiente tabla, donde se encuentran los valores acumulados diarios de la energía activa (kWh), reactiva (kVARh), aparente (kVAh) y del factor de potencia (p.u).

Tabla 124 Energía Activa, Reactiva, Aparente y Factor de Potencia.

BELLAVISTA (BOJAYÁ (BELLAVISTA) - CHOCO)				
Fecha	**Energía Activa (kWh)**	**Energía Reactiva (kVARh)**	**Energía Aparente (kVAh)**	**Factor de Potencia (p.u)**
Febrero 1, Martes	3.600	1.111	3.767,76	0,96
Febrero 2, Miércoles	3.675	1.107	3.838,45	0,96
Febrero 3, Jueves	3.498	1.029	3.646,05	0,96
Febrero 4, Viernes	3.565	1.045	3.715,00	0,96
Febrero 5, Sábado	2.794	831	2.915,22	0,96
Febrero 6, Domingo	2.682	812	2.801,89	0,96
Febrero 7, Lunes	3.507	1.075	3.668,42	0,96
Febrero 8, Martes	3.337	1.032	3.493,35	0,96
Febrero 9, Miércoles	3.393	1.025	3.544,07	0,96
Febrero 10, Jueves	3.327	1.007	3.476,07	0,96
Febrero 11, Viernes	3.088	931	3.225,08	0,96
Febrero 12, Sábado	2.564	785	2.681,49	0,96
Febrero 13, Domingo	2.141	628	2.231,13	0,96
Febrero 14, Lunes	3.166	952	3.306,25	0,96
Febrero 15, Martes	3.158	934	3.292,92	0,96
Febrero 16, Miércoles	3.045	916	3.179,46	0,96
Febrero 17, Jueves	3.473	1.048	3.627,65	0,96
Febrero 18, Viernes	3.171	941	3.307,97	0,96
Febrero 19, Sábado	2.864	847	2.986,61	0,96
Febrero 20, Domingo	2.857	867	2.985,63	0,96
Febrero 21, Lunes	3.492	1.047	3.645,89	0,96
Febrero 22, Martes	3.334	991	3.478,11	0,96
Febrero 23, Miércoles	3.404	1.014	3.551,77	0,96
Febrero 24, Jueves	3.478	1.049	3.632,76	0,96
Febrero 25, Viernes	3.319	994	3.464,26	0,96
Febrero 26, Sábado	3.032	912	3.166,48	0,96
Febrero 27, Domingo	2.929	899	3.063,94	0,96
Febrero 28, Lunes	3.229	966	3.370,68	0,96
TOTAL	**89.123**	**26.794**	**93.063,65**	**0,96**

El factor de potencia promedio fue 0,96.

Gráfica 249 Energía Activa, Reactiva y Factor de Potencia – BELLAVISTA (BOJAYÁ (BELLAVISTA) - CHOCO).

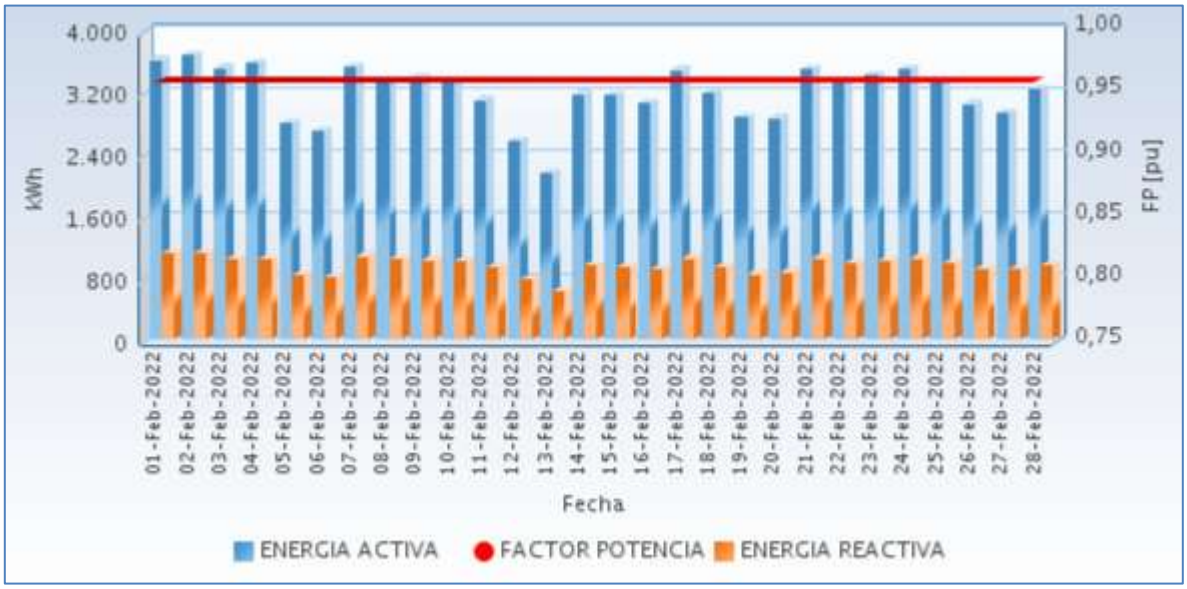

Fuente CNM

42.3 Potencia

En la siguiente gráfica se presenta el comportamiento diario de la potencia para este mes.

Gráfica 250 Comportamiento Diario de la Potencia.

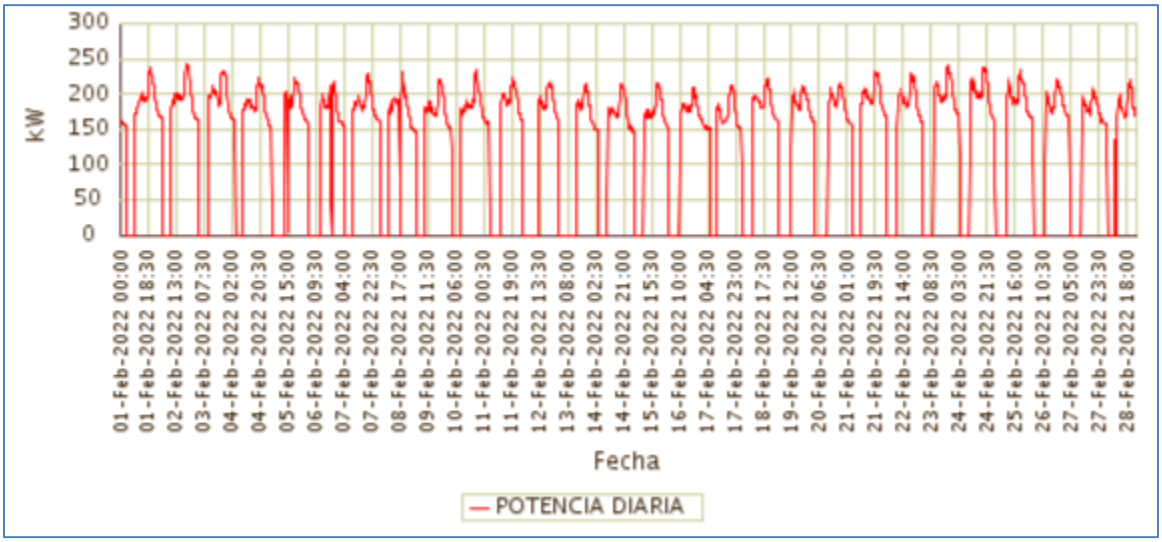

Fuente CNM

42.4 Potencia Máxima

La potencia máxima fue de 243,69kW, se presentó el Miércoles 02 de Febrero a las 20:00 horas. Respecto a la potencia máxima de Febrero de 2021 (222,11kW), tuvo una variación de 9,72%.

En la siguiente grafica se presenta la potencia máxima diaria registrada para este mes.

Gráfica 251 Potencia Máxima Diaria-BELLAVISTA (BOJAYÁ (BELLAVISTA) - CHOCO).

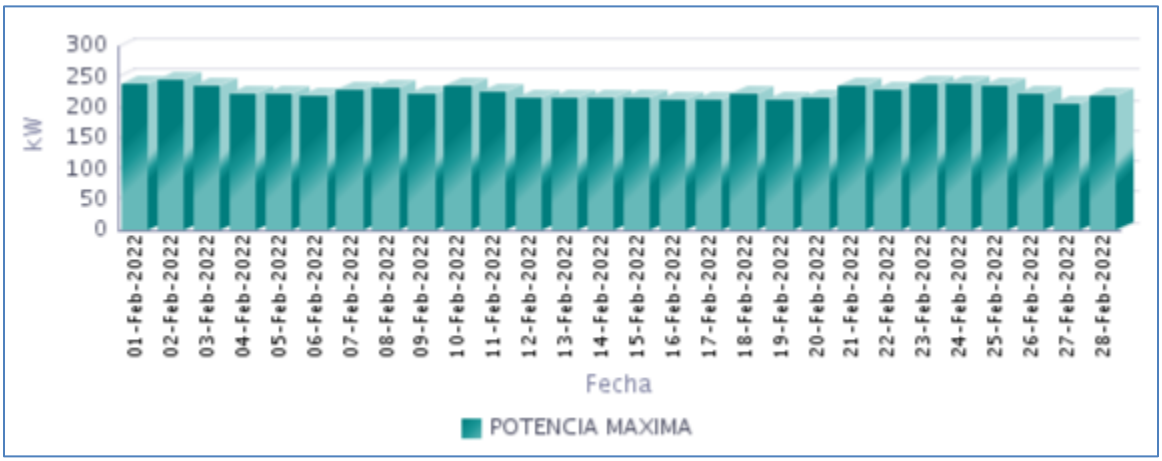

Fuente CNM

42.5 Horas de Prestación del Servicio

En Febrero, se prestó el servicio de energía eléctrica en la localidad, un promedio diario de 17 Horas 19 Minutos, como se presenta en la siguiente gráfica.

Gráfica 252 Horas Efectivas de Prestación del Servicio - BELLAVISTA (BOJAYÁ (BELLAVISTA) - CHOCO),

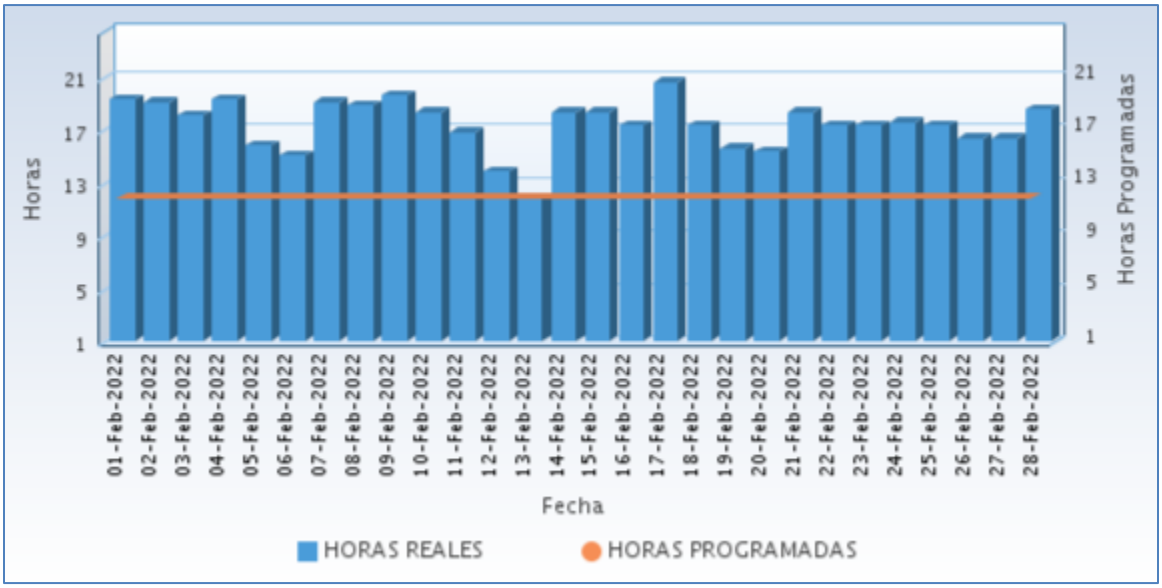

Fuente CNM

A continuación se relaciona las horas promedio por día de la prestación del servicio de energía:

Tabla 125 Horas promedio por día prestación del servicio de energía

BELLAVISTA (BOJAYÁ (BELLAVISTA) - CHOCO) Febrero 2022	
DIA	**Horas de servicio promedio en el día [hh:mm]**
01-Feb-2022	19 Horas 15 Minutos
02-Feb-2022	19 Horas 0 Minutos
03-Feb-2022	18 Horas 0 Minutos
04-Feb-2022	19 Horas 15 Minutos
05-Feb-2022	15 Horas 45 Minutos
06-Feb-2022	15 Horas 0 Minutos
07-Feb-2022	19 Horas 0 Minutos
08-Feb-2022	18 Horas 45 Minutos
09-Feb-2022	19 Horas 30 Minutos
10-Feb-2022	18 Horas 15 Minutos
11-Feb-2022	16 Horas 45 Minutos
12-Feb-2022	13 Horas 45 Minutos
13-Feb-2022	11 Horas 45 Minutos
14-Feb-2022	18 Horas 15 Minutos
15-Feb-2022	18 Horas 15 Minutos
16-Feb-2022	17 Horas 15 Minutos
17-Feb-2022	20 Horas 30 Minutos
18-Feb-2022	17 Horas 15 Minutos
19-Feb-2022	15 Horas 30 Minutos
20-Feb-2022	15 Horas 15 Minutos
21-Feb-2022	18 Horas 15 Minutos
22-Feb-2022	17 Horas 15 Minutos
23-Feb-2022	17 Horas 15 Minutos
24-Feb-2022	17 Horas 30 Minutos
25-Feb-2022	17 Horas 15 Minutos
26-Feb-2022	16 Horas 15 Minutos
27-Feb-2022	16 Horas 15 Minutos
28-Feb-2022	18 Horas 30 Minutos

Fuente CNM

42.6 Curvas de Carga

En la siguiente gráfica, se presenta el comportamiento de la carga promedio para cada día de la semana en el mes.

Gráfica 253 Curva de Carga Promedio Diaria Mensual

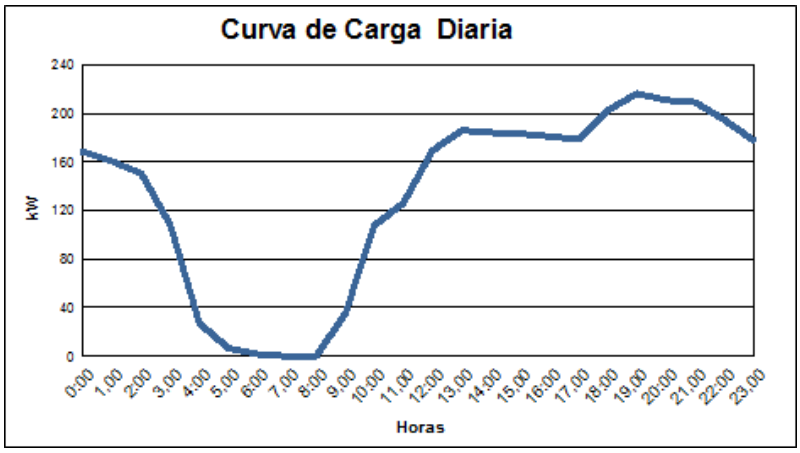

Fuente CNM

En la gráfica anterior se muestra la curva de carga promedio diaria de Feb-2022..

43. BETE (MEDIO ATRATO (BETE) - CHOCO)

La localidad de Beté es la cabecera municipal de Medio Atrato, Departamento de Chocó, con una población según el censo DANE de 2018 y su proyección al 2020, de 10.930 habitantes de los cuales 980 están ubicados en la cabecera municipal y 9.950 en las áreas rurales del municipio. El número de usuarios es de 294.[1]

43.1 Descripción del Sitio

La localidad cuenta con una central de generación que está conformada por la siguiente infraestructura:

Tabla 126 Infraestructura de la Localidad.

GRUPO ELECTRÓGENO			
ITEM	**MARCA**	**CAPACIDAD**	**ESTADO**
1	Powell System	132 kW	EN OPERACIÓN
2	Powell System	132 kW	EN MANTENIMIENTO
TRANSFORMADORES			
ITEM	**CAPACIDAD**		**ESTADO**
1	500 kVA		EN OPERACIÓN

Gráfica 254 Diagrama de Conexión de la Localidad.

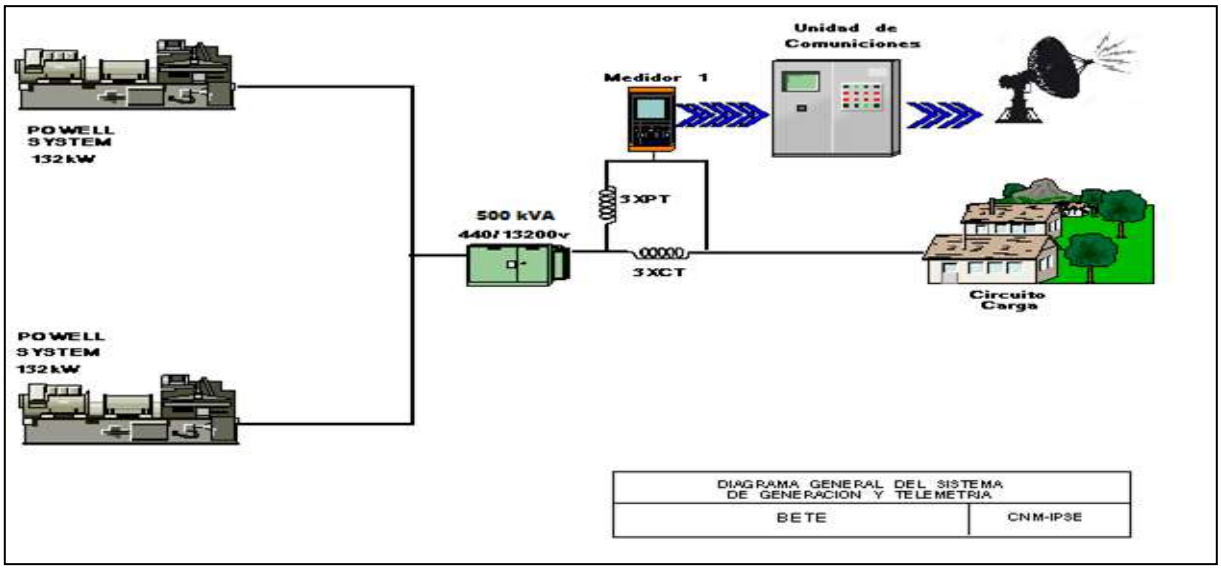

[1] Fuente: http://www.dane.gov.co/Información derivada del Censo Nacional de Población y Vivienda (CNPV) 2018.'Retroproyecciones y Proyecciones de población a nivel municipal por área, sexo y edad simple. Periodo 1985- 2035.

43.2 Energía

El consumo de energía eléctrica para esta localidad en *Febrero* de 2022, se presenta en la siguiente tabla, donde se encuentran los valores acumulados diarios de la energía activa (kWh), reactiva (kVARh), aparente (kVAh) y del factor de potencia (p.u).

Tabla 127 Energía Activa, Reactiva, Aparente y Factor de Potencia.

BETE (MEDIO ATRATO (BETE) - CHOCO)				
Fecha	**Energía Activa (kWh)**	**Energía Reactiva (kVARh)**	**Energía Aparente (kVAh)**	**Factor de Potencia (p.u)**
Febrero 1, Martes	554	358	659,61	0,84
Febrero 2, Miércoles	587	368	692,82	0,85
Febrero 3, Jueves	523	337	622,17	0,84
Febrero 4, Viernes	540	351	644,05	0,84
Febrero 5, Sábado	512	340	614,61	0,83
Febrero 6, Domingo	502	343	607,99	0,83
Febrero 7, Lunes	525	351	631,53	0,83
Febrero 8, Martes	516	340	617,94	0,84
Febrero 9, Miércoles	531	351	636,52	0,83
Febrero 10, Jueves	545	345	645,02	0,84
Febrero 11, Viernes	497	323	592,74	0,84
Febrero 12, Sábado	459	286	540,81	0,85
Febrero 13, Domingo	465	294	550,15	0,85
Febrero 14, Lunes	517	344	620,99	0,83
Febrero 15, Martes	516	338	616,85	0,84
Febrero 16, Miércoles	493	316	585,58	0,84
Febrero 17, Jueves	510	327	605,83	0,84
Febrero 18, Viernes	510	334	609,64	0,84
Febrero 19, Sábado	490	320	585,23	0,84
Febrero 20, Domingo	494	337	598,00	0,83
Febrero 21, Lunes	512	333	610,76	0,84
Febrero 22, Martes	558	351	659,22	0,85
Febrero 23, Miércoles	553	343	650,74	0,85
Febrero 24, Jueves	552	347	652,01	0,85
Febrero 25, Viernes	543	337	639,08	0,85
Febrero 26, Sábado	517	324	610,14	0,85
Febrero 27, Domingo	562	372	673,96	0,83
Febrero 28, Lunes	486	315	579,16	0,84
TOTAL	**14.569**	**9.425**	**17.351,84**	**0,84**

El factor de potencia promedio fue 0,84.

Para este período se presentó un exceso de consumo de energía reactiva de 2140,50 kVARh.

Con referencia a Febrero de 2021 (19.415 kWh), se presentó un caída en la demanda de energía eléctrica del 24,96%.

Gráfica 255 Energía Activa, Reactiva y Factor de Potencia – BETE (MEDIO ATRATO (BETE) - CHOCO).

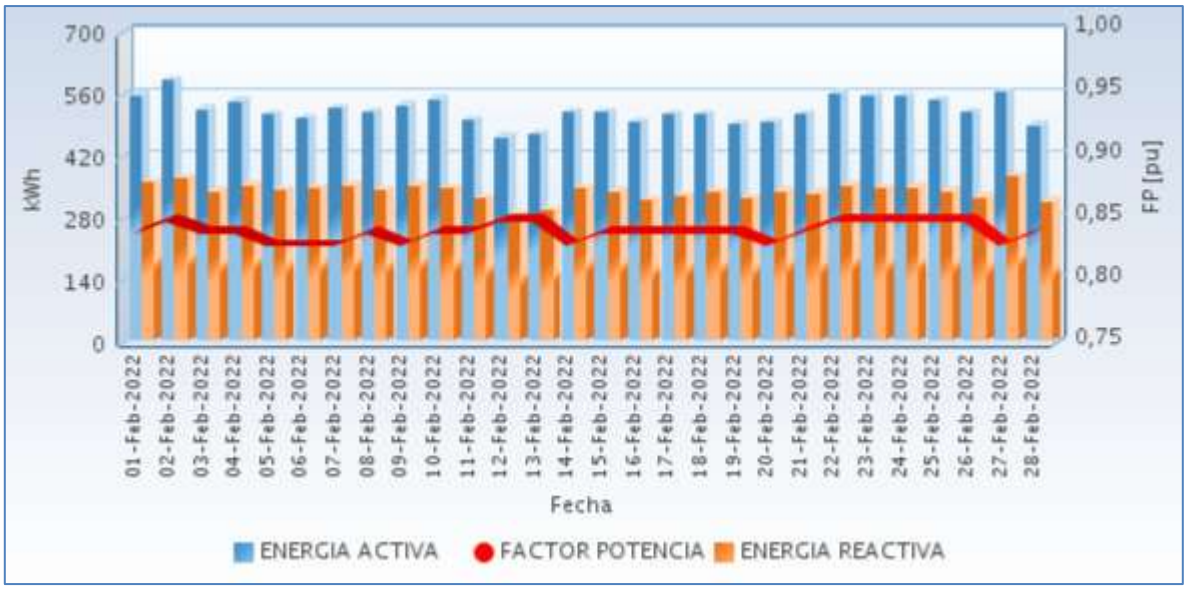

Fuente CNM

43.3 Potencia

En la siguiente gráfica se presenta el comportamiento diario de la potencia para este mes.

Gráfica 256 Comportamiento Diario de la Potencia.

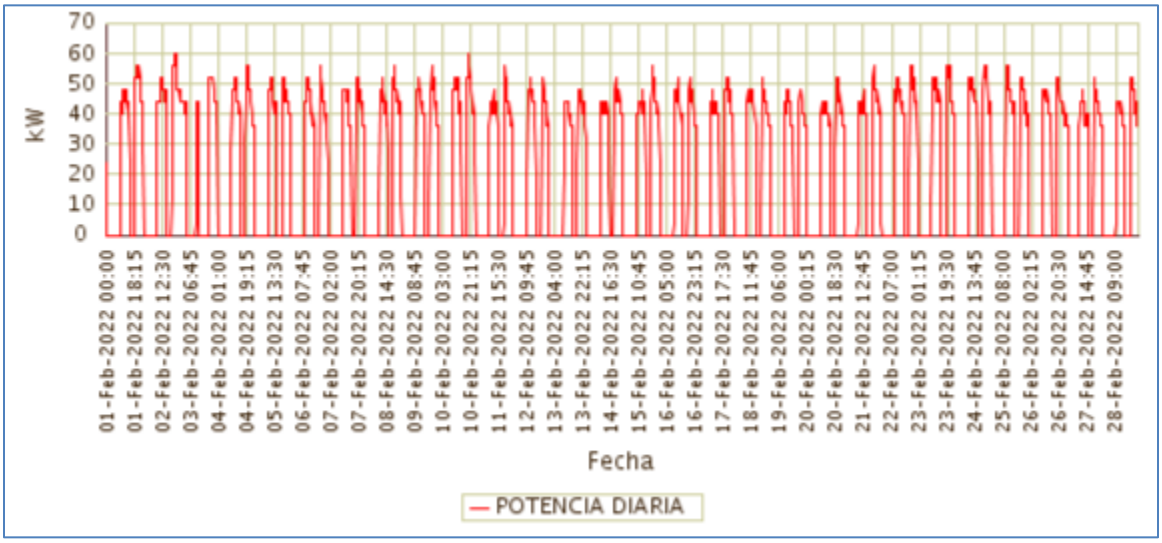

Fuente CNM

43.4 Potencia Máxima

La potencia máxima fue de 60,00kW, se presentó el Jueves 10 de Febrero a las 19:30 horas. Respecto a la potencia máxima de Febrero de 2021 (80,00kW), tuvo una variación de 25,00%.

En la siguiente grafica se presenta la potencia máxima diaria registrada para este mes.

Gráfica 257 Potencia Máxima Diaria-BETE (MEDIO ATRATO (BETE) - CHOCO).

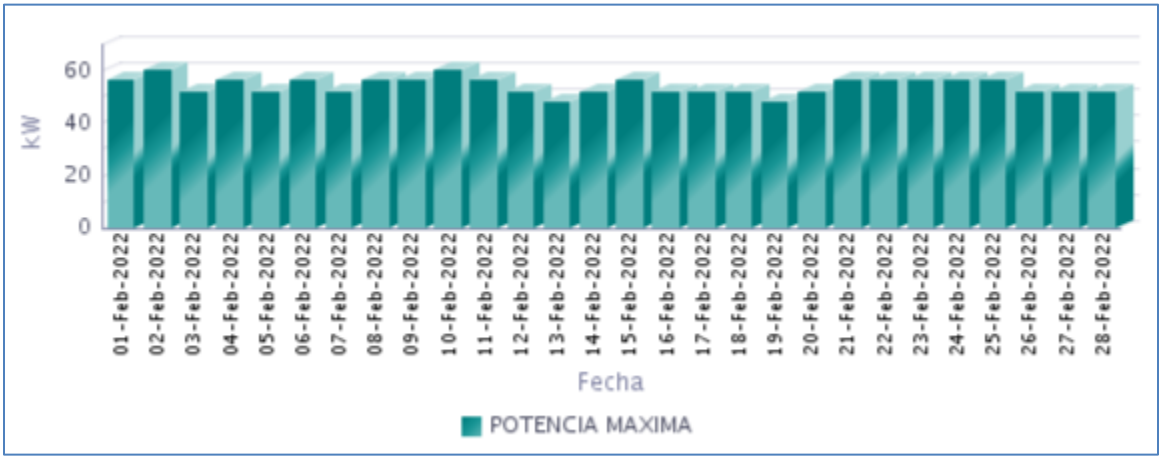

Fuente CNM

43.5 Horas de Prestación del Servicio

En Febrero, se prestó el servicio de energía eléctrica en la localidad, un promedio diario de 12 Horas 10 Minutos, como se presenta en la siguiente gráfica.

Gráfica 258 Horas Efectivas de Prestación del Servicio - BETE (MEDIO ATRATO (BETE) - CHOCO),

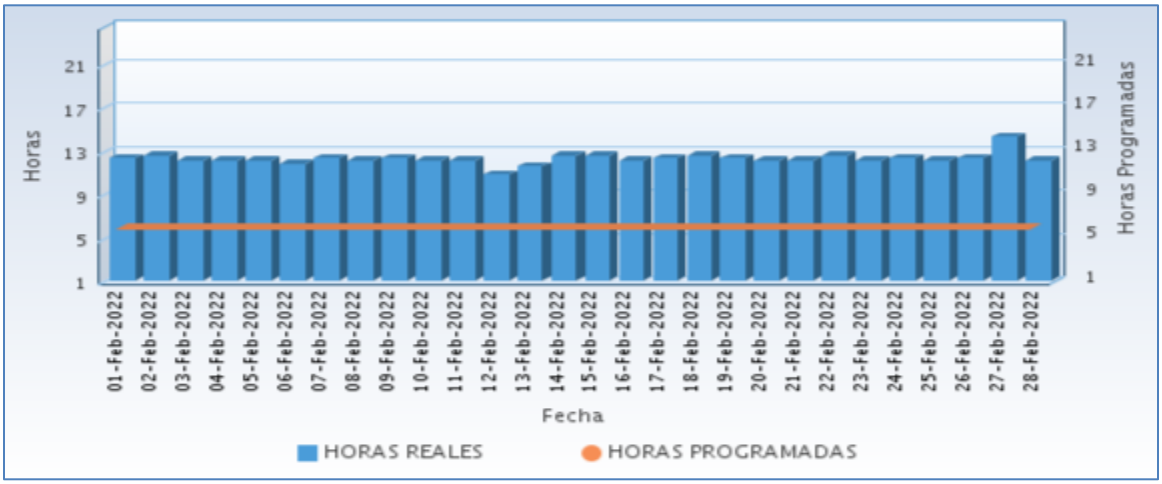

Fuente CNM

A continuación se relaciona las horas promedio por día de la prestación del servicio de energía:

Tabla 128 Horas promedio por día prestación del servicio de energía

BETE (MEDIO ATRATO (BETE) - CHOCO) Febrero 2022	
DIA	**Horas de servicio promedio en el día [hh:mm]**
01-Feb-2022	12 Horas 15 Minutos
02-Feb-2022	12 Horas 30 Minutos
03-Feb-2022	12 Horas 0 Minutos
04-Feb-2022	12 Horas 0 Minutos
05-Feb-2022	12 Horas 0 Minutos
06-Feb-2022	11 Horas 45 Minutos
07-Feb-2022	12 Horas 15 Minutos
08-Feb-2022	12 Horas 0 Minutos
09-Feb-2022	12 Horas 15 Minutos
10-Feb-2022	12 Horas 0 Minutos
11-Feb-2022	12 Horas 0 Minutos
12-Feb-2022	10 Horas 45 Minutos
13-Feb-2022	11 Horas 30 Minutos
14-Feb-2022	12 Horas 30 Minutos
15-Feb-2022	12 Horas 30 Minutos
16-Feb-2022	12 Horas 0 Minutos
17-Feb-2022	12 Horas 15 Minutos
18-Feb-2022	12 Horas 30 Minutos
19-Feb-2022	12 Horas 15 Minutos
20-Feb-2022	12 Horas 0 Minutos
21-Feb-2022	12 Horas 0 Minutos
22-Feb-2022	12 Horas 30 Minutos
23-Feb-2022	12 Horas 0 Minutos
24-Feb-2022	12 Horas 15 Minutos
25-Feb-2022	12 Horas 0 Minutos
26-Feb-2022	12 Horas 15 Minutos
27-Feb-2022	14 Horas 15 Minutos
28-Feb-2022	12 Horas 0 Minutos

Fuente CNM

43.6 Curvas de Carga

En la siguiente gráfica, se presenta el comportamiento de la carga promedio para cada día de la semana en el mes.

Gráfica 259 Curva de Carga Promedio Diaria Mensual

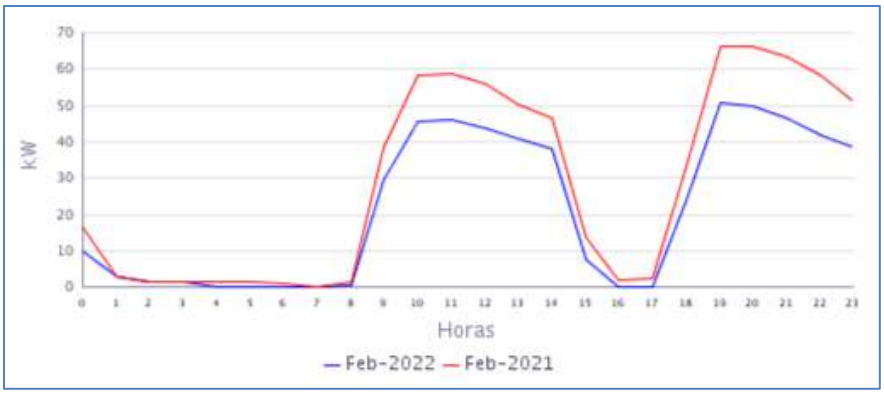

Fuente CNM

En la gráfica anterior se comparan las curvas de carga promedio diarias de Feb-2021 y del Feb-2022, presentándose caída en la demanda de 24,96%.

44. BUENAVISTA (BAJO BAUDO (PIZARRO) - CHOCO)

El Centro poblado de Buenavista se encuentra ubicado en el municipio de Bajo Baudó (Pizarro), departamento de Chocó. Esta Localidad cuenta con un total de 290 usuarios residenciales.[1]

44.1 Descripción del Sitio

La localidad cuenta con una central de generación que está conformada por la siguiente infraestructura:

Tabla 129 Infraestructura de la Localidad.

GRUPO ELECTRÓGENO			
ITEM	**MARCA**	**CAPACIDAD**	**ESTADO**
1	SIN PLACA	110 KVA	EN OPERACIÓN

Gráfica 260 Diagrama de Conexión de la Localidad.

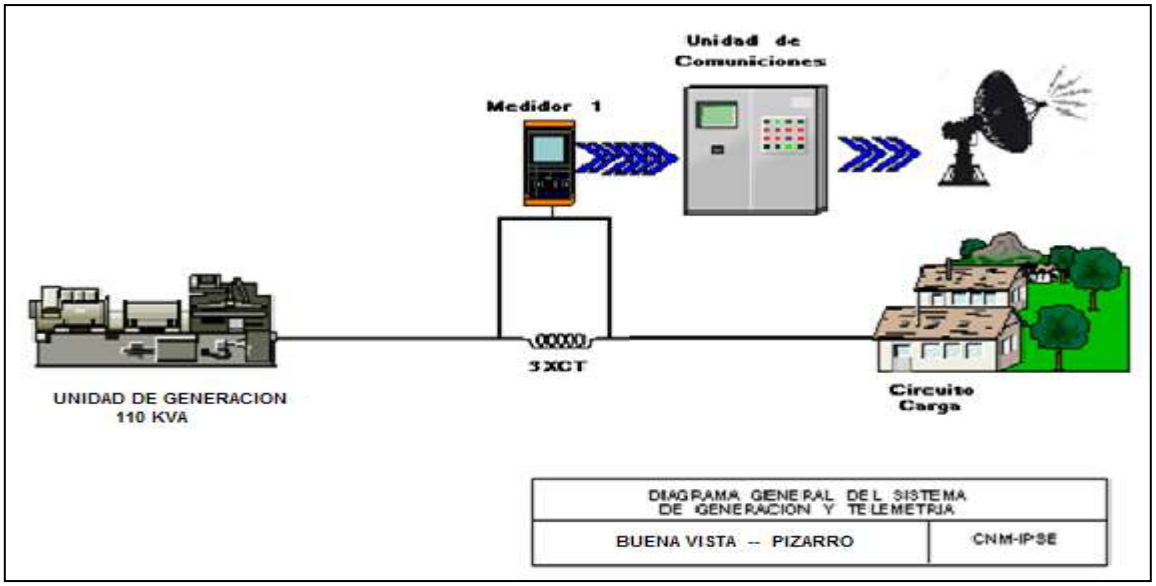

[1] Fuente: http://reportes.sui.gov.co/ - Sistema Único de Información SUI - Año 2020.

44.2 Energía

El consumo de energía eléctrica para esta localidad en *Febrero* de 2022, se presenta en la siguiente tabla, donde se encuentran los valores acumulados diarios de la energía activa (kWh), reactiva (kVARh), aparente (kVAh) y del factor de potencia (p.u).

Tabla 130 Energía Activa, Reactiva, Aparente y Factor de Potencia.

BUENAVISTA (BAJO BAUDO (PIZARRO) - CHOCO)				
Fecha	**Energía Activa (kWh)**	**Energía Reactiva (kVARh)**	**Energía Aparente (kVAh)**	**Factor de Potencia (p.u)**
Febrero 1, Martes	327	44	329,43	0,99
Febrero 2, Miércoles	325	44	328,02	0,99
Febrero 3, Jueves	393	50	396,58	0,99
Febrero 4, Viernes	362	46	365,15	0,99
Febrero 5, Sábado	397	52	400,19	0,99
Febrero 6, Domingo	360	47	362,98	0,99
Febrero 7, Lunes	351	46	353,70	0,99
Febrero 8, Martes	317	36	319,36	0,99
Febrero 9, Miércoles	0	0	0,00	
Febrero 10, Jueves	0	0	0,00	
Febrero 11, Viernes	0	0	0,00	
Febrero 12, Sábado	0	0	0,00	
Febrero 13, Domingo	207	24	207,96	0,99
Febrero 14, Lunes	346	44	348,77	0,99
Febrero 15, Martes	210	26	211,54	0,99
Febrero 16, Miércoles	1	0	0,89	0,99
Febrero 17, Jueves	0	0	0,00	
Febrero 18, Viernes	0	0	0,00	
Febrero 19, Sábado	0	0	0,00	
Febrero 20, Domingo	274	31	276,22	0,99
Febrero 21, Lunes	335	42	337,92	0,99
Febrero 22, Martes	337	43	339,35	0,99
Febrero 23, Miércoles	329	41	331,60	0,99
Febrero 24, Jueves	329	43	332,11	0,99
Febrero 25, Viernes	379	47	382,29	0,99
Febrero 26, Sábado	223	29	225,21	0,99
Febrero 27, Domingo	334	43	336,61	0,99
Febrero 28, Lunes	323	40	325,02	0,99
TOTAL	**6.459**	**817**	**6.510,81**	**0,99**

El factor de potencia promedio fue 0,99. Durante algunos días no se prestó el suministro de energía.

Con referencia a Febrero de 2021 (5.367 kWh), se presentó un crecimiento en la demanda de energía eléctrica del 20,34%. Este comportamiento es debido al incremento en las horas de prestación del servicio de energía.

Gráfica 261 Energía Activa, Reactiva y Factor de Potencia – BUENAVISTA (BAJO BAUDO (PIZARRO) - CHOCO).

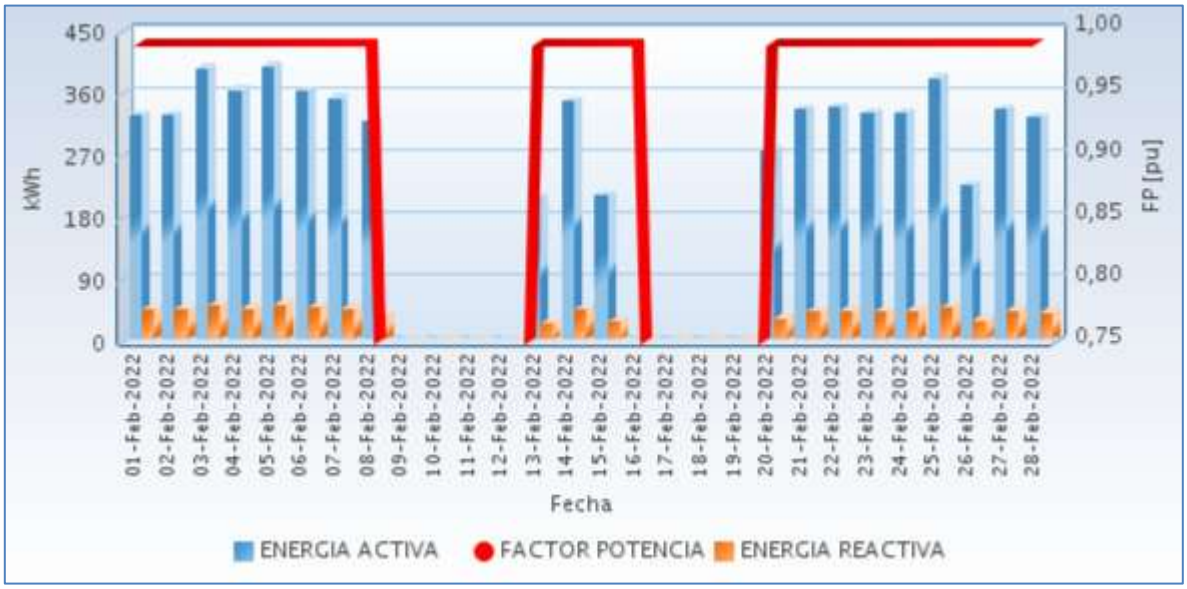

Fuente CNM

44.3 Potencia

En la siguiente gráfica se presenta el comportamiento diario de la potencia para este mes.

Gráfica 262 Comportamiento Diario de la Potencia.

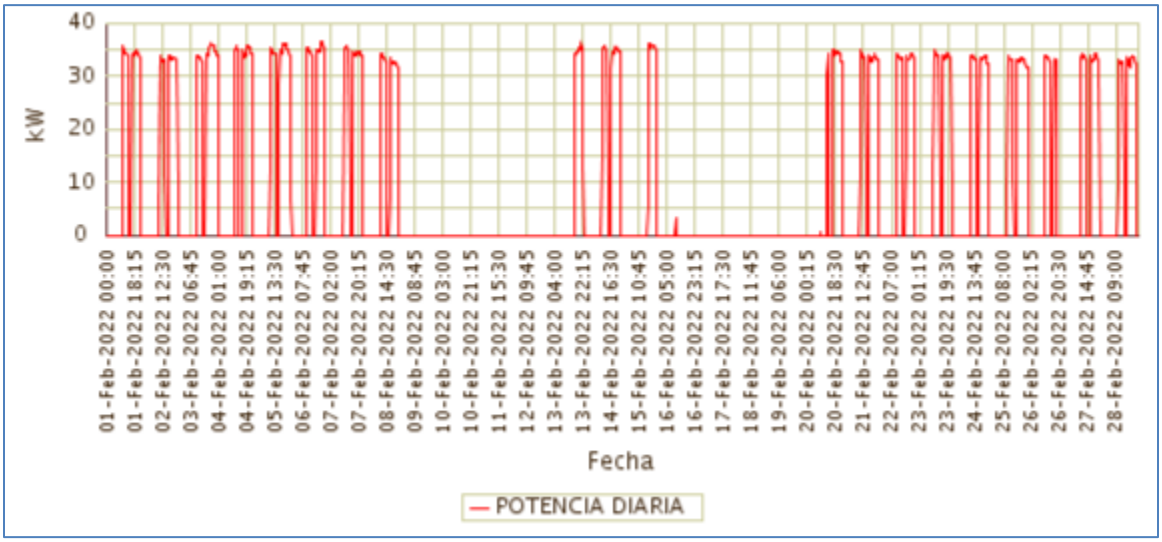

Fuente CNM

44.4 Potencia Máxima

La potencia máxima fue de 36,51kW, se presentó el Domingo 06 de Febrero a las 20:00 horas. Respecto a la potencia máxima de Febrero de 2021 (24,10kW), tuvo una variación

de 51,53%.

En la siguiente grafica se presenta la potencia máxima diaria registrada para este mes.

Gráfica 263 Potencia Máxima Diaria-BUENAVISTA (BAJO BAUDO (PIZARRO) - CHOCO).

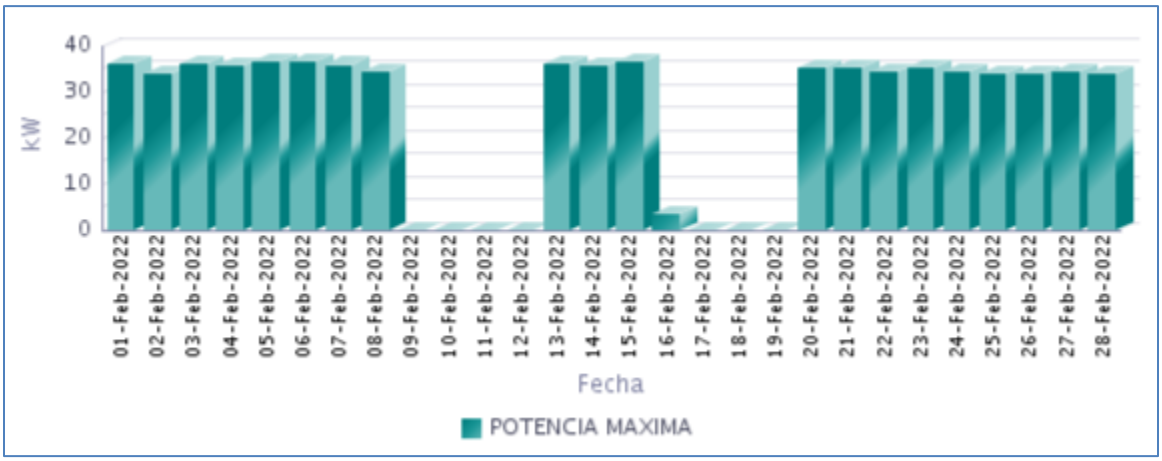

Fuente CNM

44.5 Horas de Prestación del Servicio

En Febrero, se prestó el servicio de energía eléctrica en la localidad, un promedio diario de 7 Horas 12 Minutos, como se presenta en la siguiente gráfica.

Gráfica 264 Horas Efectivas de Prestación del Servicio - BUENAVISTA (BAJO BAUDO (PIZARRO) - CHOCO),

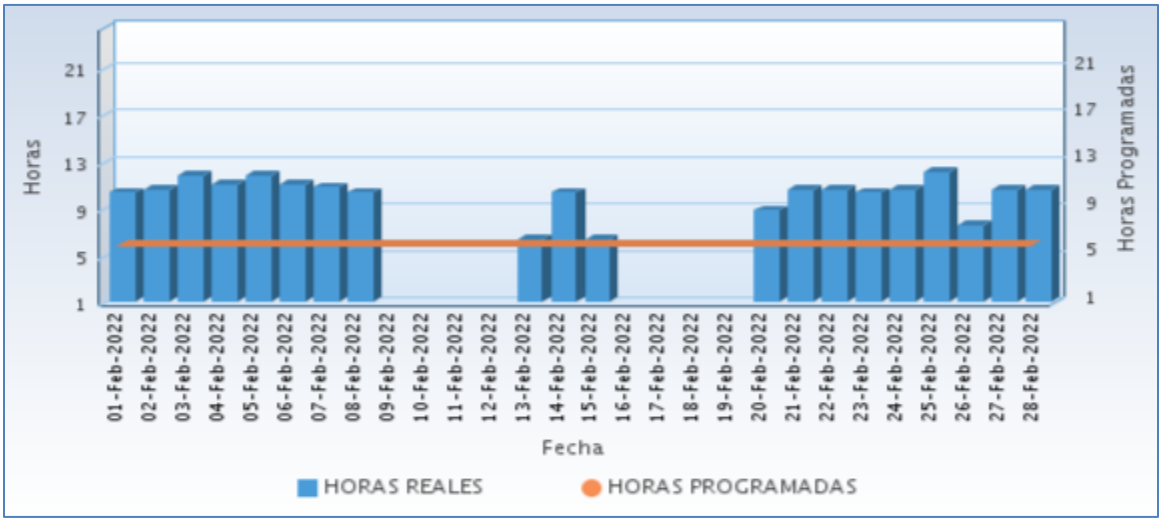

Fuente CNM

A continuación se relaciona las horas promedio por día de la prestación del servicio de energía:

Tabla 131 Horas promedio por día prestación del servicio de energía

BUENAVISTA (BAJO BAUDO (PIZARRO) - CHOCO) Febrero 2022	
DIA	**Horas de servicio promedio en el día [hh:mm]**
01-Feb-2022	10 Horas 15 Minutos
02-Feb-2022	10 Horas 30 Minutos
03-Feb-2022	11 Horas 45 Minutos
04-Feb-2022	11 Horas 0 Minutos
05-Feb-2022	11 Horas 45 Minutos
06-Feb-2022	11 Horas 0 Minutos
07-Feb-2022	10 Horas 45 Minutos
08-Feb-2022	10 Horas 15 Minutos
09-Feb-2022	0 Horas 0 Minutos
10-Feb-2022	0 Horas 0 Minutos
11-Feb-2022	0 Horas 0 Minutos
12-Feb-2022	0 Horas 0 Minutos
13-Feb-2022	6 Horas 15 Minutos
14-Feb-2022	10 Horas 15 Minutos
15-Feb-2022	6 Horas 15 Minutos
16-Feb-2022	0 Horas 30 Minutos
17-Feb-2022	0 Horas 0 Minutos
18-Feb-2022	0 Horas 0 Minutos
19-Feb-2022	0 Horas 0 Minutos
20-Feb-2022	8 Horas 45 Minutos
21-Feb-2022	10 Horas 30 Minutos
22-Feb-2022	10 Horas 30 Minutos
23-Feb-2022	10 Horas 15 Minutos
24-Feb-2022	10 Horas 30 Minutos
25-Feb-2022	12 Horas 0 Minutos
26-Feb-2022	7 Horas 30 Minutos
27-Feb-2022	10 Horas 30 Minutos
28-Feb-2022	10 Horas 30 Minutos

Fuente CNM

44.6 Curvas de Carga

En la siguiente gráfica, se presenta el comportamiento de la carga promedio para cada día de la semana en el mes.

Gráfica 265 Curva de Carga Promedio Diaria Mensual

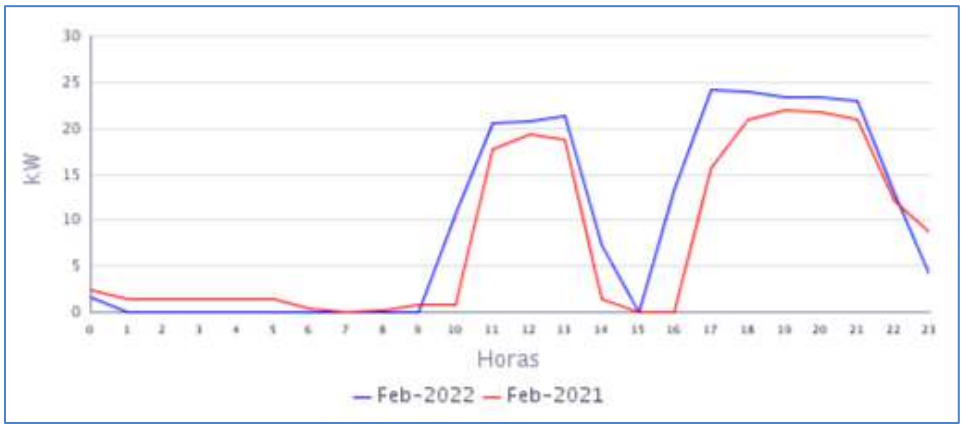

Fuente CNM

En la gráfica anterior se comparan las curvas de carga promedio diarias de Feb-2021 y del Feb-2022, presentándose un crecimiento en la demanda de 20,34%.

45. CAPURGANA (ACANDI - CHOCO)

El corregimiento de Capurganá (Chocó) es zona turística.
Esta Localidad cuenta con un total de 1.591 usuarios. Se incluyen en este informe la localidad de Sapzurro (239) interconectada a la localidad de Capurganá.[1]

45.1 Descripción del Sitio

La localidad cuenta con una central de generación que está conformada por la siguiente infraestructura:

Tabla 132 Infraestructura de la Localidad.

TRANSFORMADOR			
ITEM	**CAPACIDAD**		**ESTADO**
1	500 kVA		EN OPERACIÓN
GRUPO ELECTRÓGENO			
ITEM	**MARCA**	**CAPACIDAD**	**ESTADO**
1	STAMFORD	740 kW	EN OPERACIÓN
2	STAMFORD	475 kW	EN OPERACIÓN
3	STAMFORD P-750	653 kW	EN OPERACIÓN
4*	PERKINS-STAMFORD	600 kW	En proceso de instalación (diciembre).

El 5 de diciembre, llegó una nueva unidad de generación PERKINS STAMFORD 600 kW a reforzar el parque de generación de Capurganá.

Gráfica 266 Diagrama Unifilar de la Localidad.

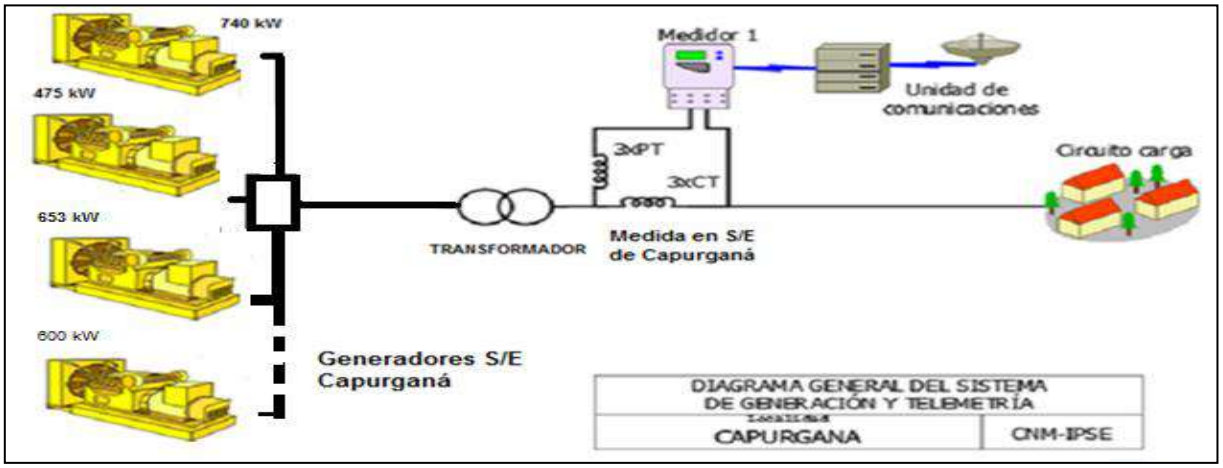

Sin información en el presente periodo por desconexión de la medida. Cuentan con servicio normal de energía.

[1] Fuente: http://reportes.sui.gov.co/ - Sistema Único de Información SUI - Año 2020.

46. CIUDAD BAUDO (ALTO BAUDO (PIE DE PATO) - CHOCO)

La localidad de Pie de Pato – cabecera municipal de Alto Baudó, pertenece al departamento de Chocó, con una población según el censo DANE 2018 y su proyección al 2020 de 28.293 habitantes, de los cuales 3.585 están ubicados en la cabecera municipal y 24.708 en las áreas rurales del municipio. El número de usuarios es de 447.[1]

46.1 Descripción del Sitio

La localidad cuenta con una central de generación que está conformada por la siguiente infraestructura:

Tabla 135 Infraestructura de la Localidad.

GRUPO ELECTRÓGENO			
ITEM	**MARCA**	**CAPACIDAD**	**ESTADO**
1	PERKINS	500kW	EN OPERACIÓN
TRANSFORMADORES			
ITEM	**CAPACIDAD**		**ESTADO**
1	630 kVA		EN OPERACIÓN

Gráfica 272 Diagrama de Conexión de la Localidad.

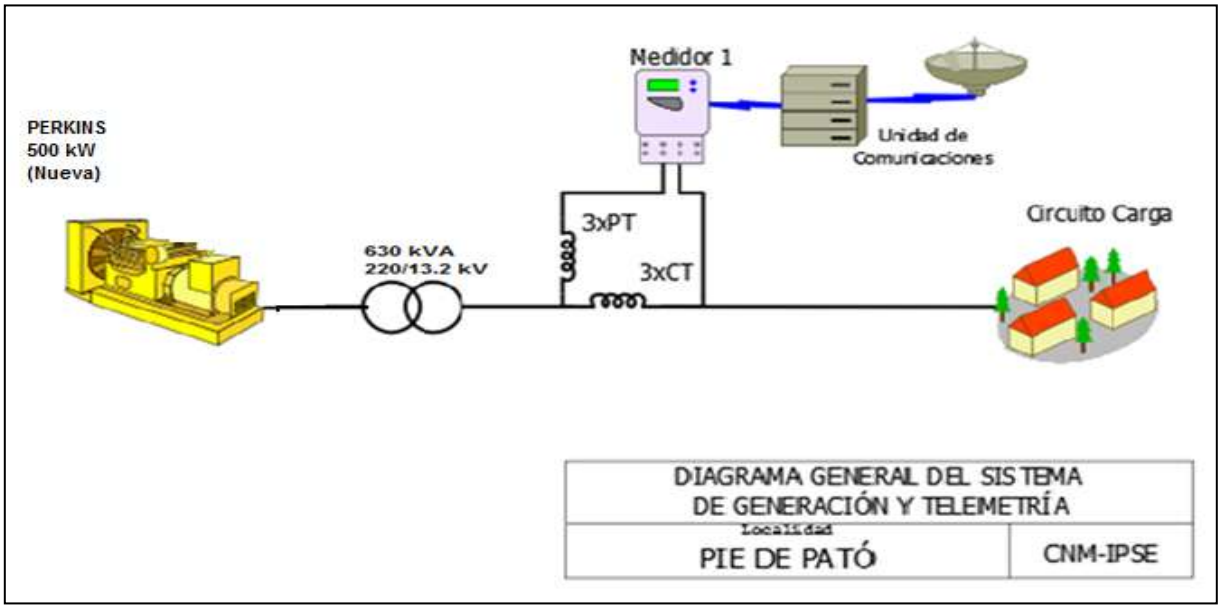

[1] Fuente: http://www.dane.gov.co/Información derivada del Censo Nacional de Población y Vivienda (CNPV) 2018.'Retroproyecciones y Proyecciones de población a nivel municipal por área, sexo y edad simple. Periodo 1985- 2035.

46.2 Energía

El consumo de energía eléctrica para esta localidad en *Febrero* de 2022, se presenta en la siguiente tabla, donde se encuentran los valores acumulados diarios de la energía activa (kWh), reactiva (kVARh), aparente (kVAh) y del factor de potencia (p.u).

Tabla 136 Energía Activa, Reactiva, Aparente y Factor de Potencia.

CIUDAD BAUDO (ALTO BAUDO (PIE DE PATO) - CHOCO)				
Fecha	**Energía Activa (kWh)**	**Energía Reactiva (kVARh)**	**Energía Aparente (kVAh)**	**Factor de Potencia (p.u)**
Febrero 1, Martes	1.605	492	1.678,66	0,96
Febrero 2, Miércoles	1.626	503	1.702,42	0,96
Febrero 3, Jueves	1.555	469	1.624,59	0,96
Febrero 4, Viernes	1.582	475	1.651,67	0,96
Febrero 5, Sábado	1.328	395	1.386,02	0,96
Febrero 6, Domingo	1.572	499	1.648,76	0,95
Febrero 7, Lunes	1.614	484	1.684,68	0,96
Febrero 8, Martes	1.584	481	1.655,10	0,96
Febrero 9, Miércoles	1.569	489	1.642,99	0,95
Febrero 10, Jueves	1.517	474	1.589,36	0,95
Febrero 11, Viernes	1.549	476	1.620,32	0,96
Febrero 12, Sábado	1.473	437	1.536,64	0,96
Febrero 13, Domingo	1.532	465	1.601,26	0,96
Febrero 14, Lunes	1.530	459	1.597,58	0,96
Febrero 15, Martes	1.533	451	1.598,47	0,96
Febrero 16, Miércoles	1.522	436	1.582,98	0,96
Febrero 17, Jueves	1.536	459	1.602,60	0,96
Febrero 18, Viernes	1.550	461	1.617,33	0,96
Febrero 19, Sábado	1.523	473	1.594,33	0,96
Febrero 20, Domingo	1.590	501	1.666,86	0,95
Febrero 21, Lunes	1.672	511	1.748,11	0,96
Febrero 22, Martes	1.721	537	1.802,41	0,95
Febrero 23, Miércoles	1.672	516	1.749,33	0,96
Febrero 24, Jueves	1.639	493	1.711,74	0,96
Febrero 25, Viernes	1.553	462	1.620,15	0,96
Febrero 26, Sábado	1.546	459	1.612,23	0,96
Febrero 27, Domingo	1.512	450	1.577,89	0,96
Febrero 28, Lunes	1.527	442	1.589,28	0,96
TOTAL	**43.730**	**13.247**	**45.692,72**	**0,96**

El factor de potencia promedio fue 0,96.

Con referencia a Febrero de 2021 (43.051 kWh), se presentó un crecimiento en la demanda de energía eléctrica del 1,58%.

Gráfica 273 Energía Activa, Reactiva y Factor de Potencia – CIUDAD BAUDO (ALTO BAUDO (PIE DE PATO) - CHOCO).

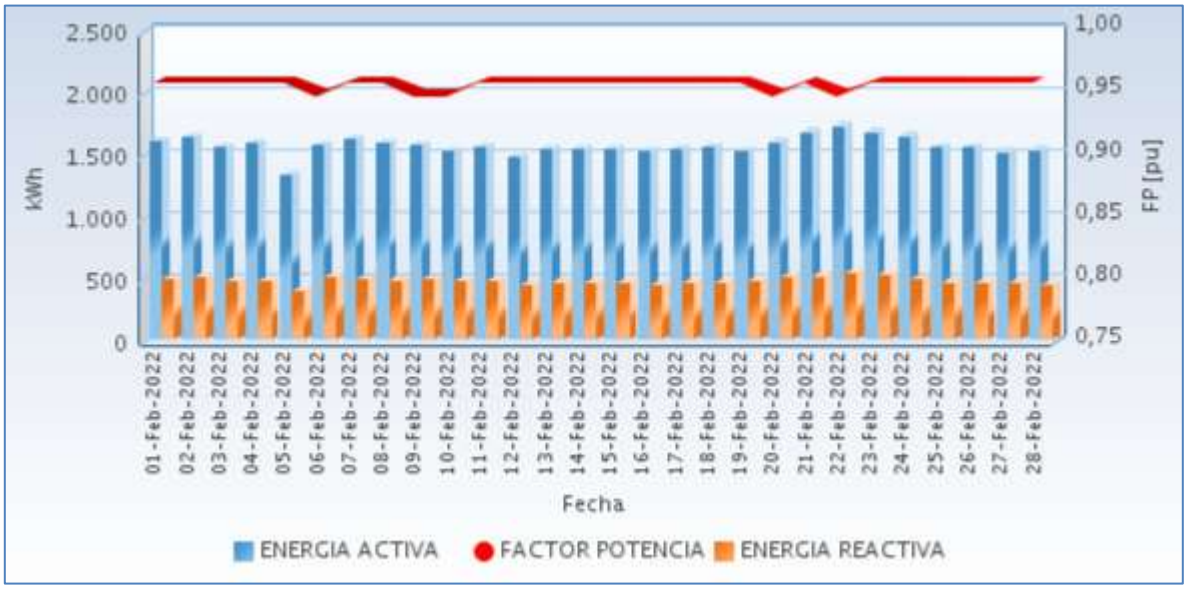

Fuente CNM

46.3 Potencia

En la siguiente gráfica se presenta el comportamiento diario de la potencia para este mes.

Gráfica 274 Comportamiento Diario de la Potencia.

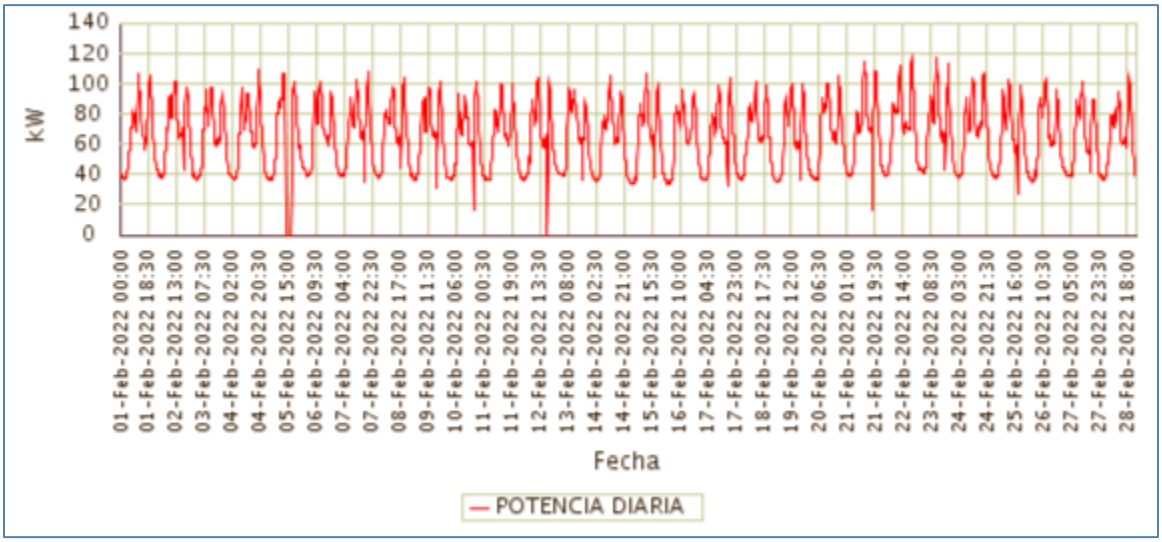

Fuente CNM

46.4 Potencia Máxima

La potencia máxima fue de 118,01kW, se presentó el Martes 22 de Febrero a las 19:30 horas. Respecto a la potencia máxima de Febrero de 2021 (107,18kW), tuvo una variación de 10,10%.

En la siguiente grafica se presenta la potencia máxima diaria registrada para este mes.

Gráfica 275 Potencia Máxima Diaria-CIUDAD BAUDO (ALTO BAUDO (PIE DE PATO) - CHOCO).

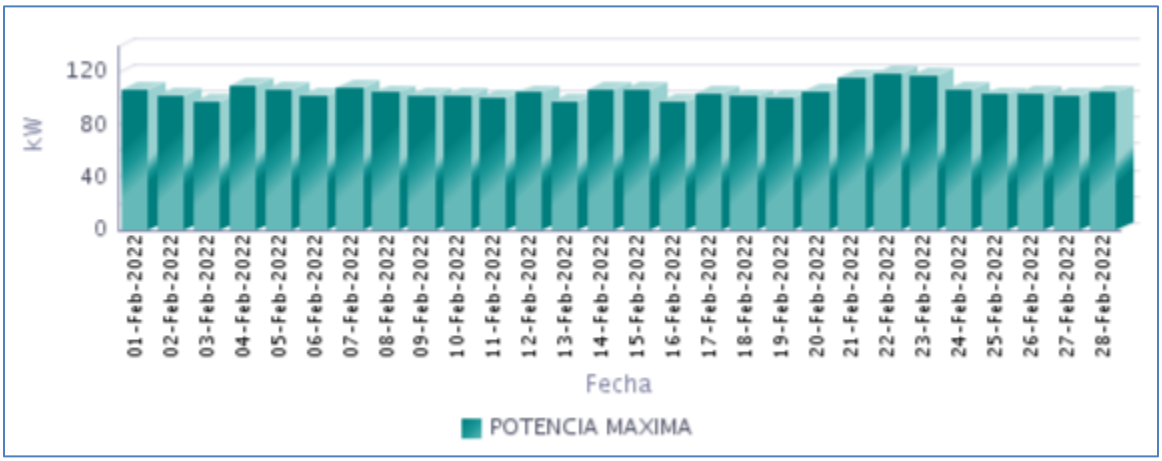

Fuente CNM

46.5 Horas de Prestación del Servicio

En Febrero, se prestó el servicio de energía eléctrica en la localidad, un promedio diario de 23 Horas 50 Minutos, como se presenta en la siguiente gráfica.

Gráfica 276 Horas Efectivas de Prestación del Servicio - CIUDAD BAUDO (ALTO BAUDO (PIE DE PATO) - CHOCO),

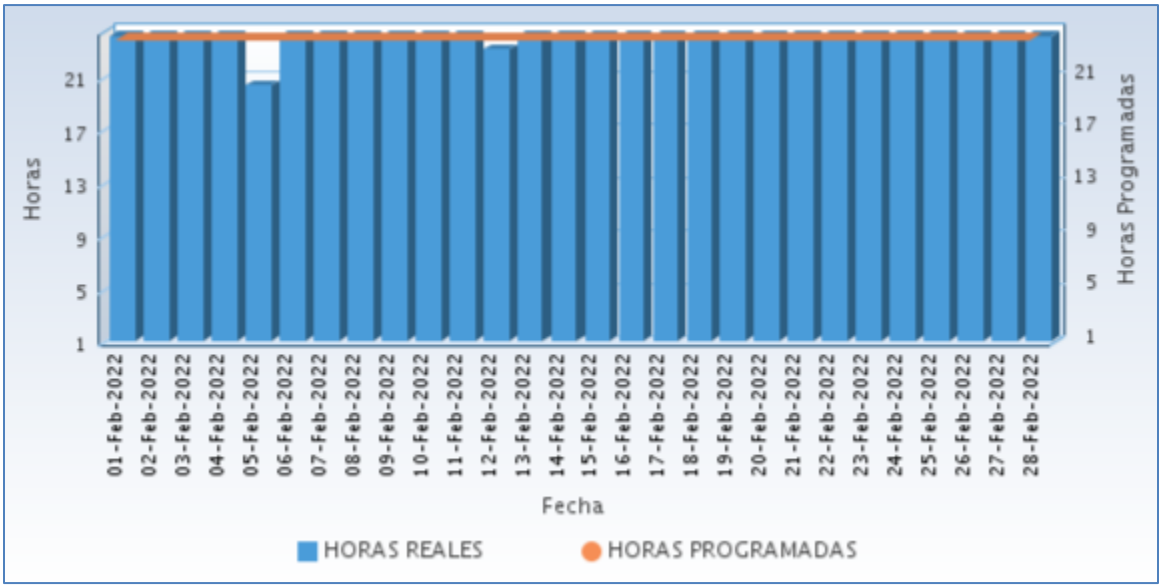

Fuente CNM

A continuación se relaciona las horas promedio por día de la prestación del servicio de energía:

Tabla 137 Horas promedio por día prestación del servicio de energía

CIUDAD BAUDO (ALTO BAUDO (PIE DE PATO) - CHOCO) Febrero 2022	
DIA	**Horas de servicio promedio en el día [hh:mm]**
01-Feb-2022	24 Horas
02-Feb-2022	24 Horas
03-Feb-2022	24 Horas
04-Feb-2022	24 Horas
05-Feb-2022	20 Horas 15 Minutos
06-Feb-2022	24 Horas
07-Feb-2022	24 Horas
08-Feb-2022	24 Horas
09-Feb-2022	24 Horas
10-Feb-2022	24 Horas
11-Feb-2022	24 Horas
12-Feb-2022	23 Horas 0 Minutos
13-Feb-2022	24 Horas
14-Feb-2022	24 Horas
15-Feb-2022	24 Horas
16-Feb-2022	24 Horas
17-Feb-2022	24 Horas
18-Feb-2022	24 Horas
19-Feb-2022	24 Horas
20-Feb-2022	24 Horas
21-Feb-2022	24 Horas
22-Feb-2022	24 Horas
23-Feb-2022	24 Horas
24-Feb-2022	24 Horas
25-Feb-2022	24 Horas
26-Feb-2022	24 Horas
27-Feb-2022	24 Horas
28-Feb-2022	24 Horas

Fuente CNM

46.6 Curvas de Carga

En la siguiente gráfica, se presenta el comportamiento de la carga promedio para cada día de la semana en el mes.

Gráfica 277 Curva de Carga Promedio Diaria Mensual

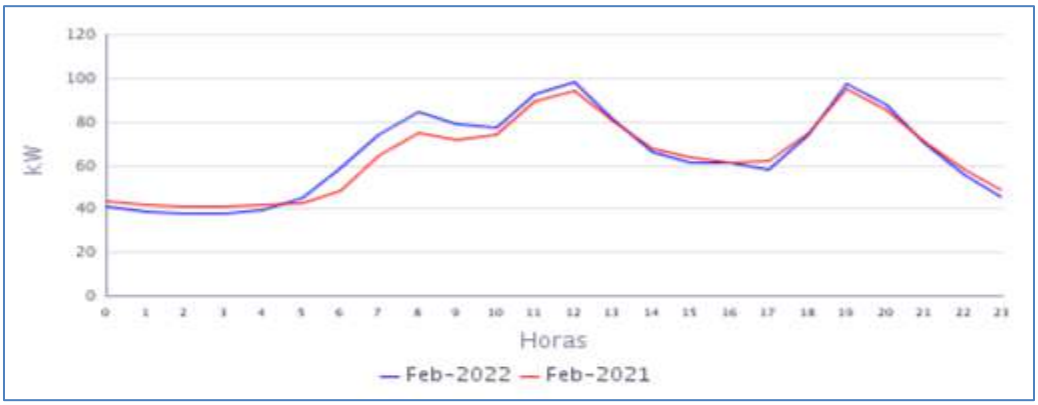

Fuente CNM

En la gráfica anterior se comparan las curvas de carga promedio diarias de Feb-2021 y del Feb-2022, presentándose un crecimiento en la demanda de 1,58%

47. COMUNIDAD INDÍGENA DE PANGUI - (EL YUCAL) (NUQUI - CHOCO)

La MCH del el Yucal está ubicada en el Departamento del Chocó, Municipio de Nuquí, en el resguardo indígena El Yucal sobre el rio Panguí. Esta localidad cuenta con un total de 88 usuarios.[1]

47.1 Descripción del Sitio

La localidad cuenta con una central de generación que está conformada por la siguiente infraestructura:

Tabla 138 Infraestructura de la Localidad.

MCH			
TURBINA			
ITEM	**MARCA**	**CAPACIDAD**	**ESTADO**
1	PELTON	18 kW	EN OPERACIÓN
GENERADOR			
ITEM	**MARCA**	**CAPACIDAD**	**ESTADO**
1	MARATHON ELECTRIC	32 kW (440V)	EN OPERACIÓN
TRANSFORMADOR			
ITEM	**CAPACIDAD**	**TENSIÓN**	**ESTADO**
1	30 kVA	440/220 V	EN OPERACIÓN

Gráfica 278 Diagrama de Conexión de la Localidad.

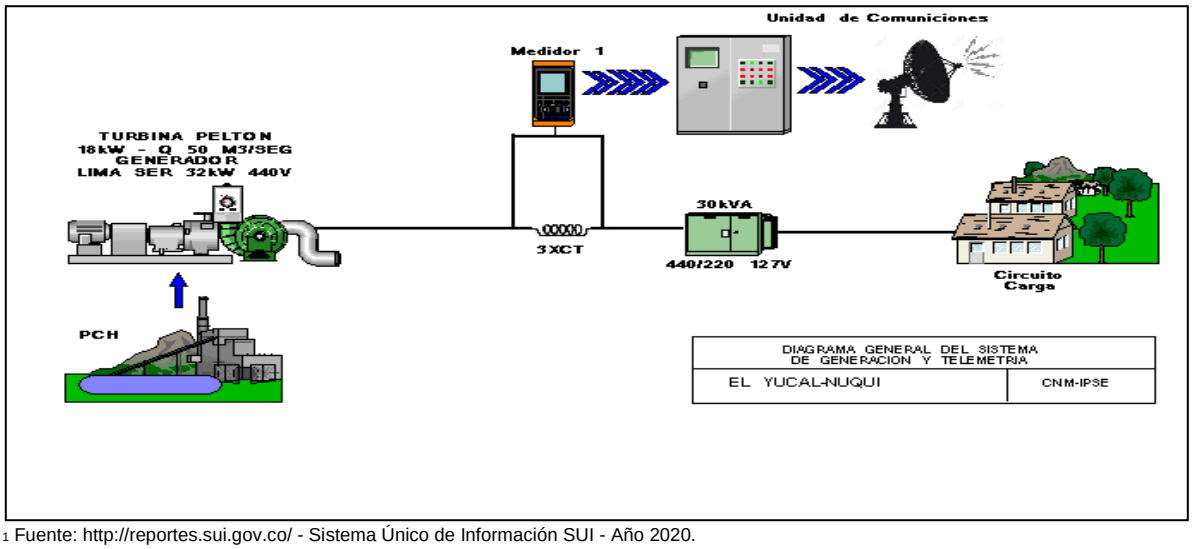

[1] Fuente: http://reportes.sui.gov.co/ - Sistema Único de Información SUI - Año 2020.

47.2 Energía

El consumo de energía eléctrica para esta localidad en *Febrero* de 2022, se presenta en la siguiente tabla, donde se encuentran los valores acumulados diarios de la energía activa (kWh), reactiva (kVARh), aparente (kVAh) y del factor de potencia (p.u).

Tabla 139 Energía Activa, Reactiva, Aparente y Factor de Potencia.

COMUNIDAD INDÍGENA DE PANGUI - (EL YUCAL) (NUQUI - CHOCO)				
Fecha	**Energía Activa (kWh)**	**Energía Reactiva (kVARh)**	**Energía Aparente (kVAh)**	**Factor de Potencia (p.u)**
Febrero 1, Martes	237	61	244,41	0,97
Febrero 2, Miércoles	239	55	245,62	0,97
Febrero 3, Jueves	268	58	274,13	0,98
Febrero 4, Viernes	268	62	274,73	0,97
Febrero 5, Sábado	257	67	265,80	0,97
Febrero 6, Domingo	117	48	126,17	0,92
Febrero 7, Lunes	69	31	75,41	0,91
Febrero 8, Martes	26	12	28,42	0,91
Febrero 9, Miércoles	174	59	183,84	0,95
Febrero 10, Jueves	270	68	278,03	0,97
Febrero 11, Viernes	258	61	265,01	0,97
Febrero 12, Sábado	235	53	240,74	0,98
Febrero 13, Domingo	258	63	265,16	0,97
Febrero 14, Lunes	271	64	278,47	0,97
Febrero 15, Martes	271	63	277,82	0,97
Febrero 16, Miércoles	224	50	229,23	0,98
Febrero 17, Jueves	232	54	237,90	0,97
Febrero 18, Viernes	269	65	277,18	0,97
Febrero 19, Sábado	269	69	278,26	0,97
Febrero 20, Domingo	253	66	260,93	0,97
Febrero 21, Lunes	271	69	279,20	0,97
Febrero 22, Martes	240	70	249,73	0,96
Febrero 23, Miércoles	94	42	102,81	0,91
Febrero 24, Jueves	108	53	119,94	0,90
Febrero 25, Viernes	107	50	117,74	0,90
Febrero 26, Sábado	115	59	128,82	0,89
Febrero 27, Domingo	95	47	105,89	0,90
Febrero 28, Lunes	106	46	115,90	0,92
TOTAL	**5.597**	**1.564**	**5.811,41**	**0,96**

El factor de potencia promedio fue 0,96.

Con referencia a Febrero de 2021 (3.466 kWh), se presentó un fuerte crecimiento en la demanda de energía eléctrica.

Gráfica 279 Energía Activa, Reactiva y Factor de Potencia – COMUNIDAD INDÍGENA DE PANGUI - (EL YUCAL) (NUQUI - CHOCO).

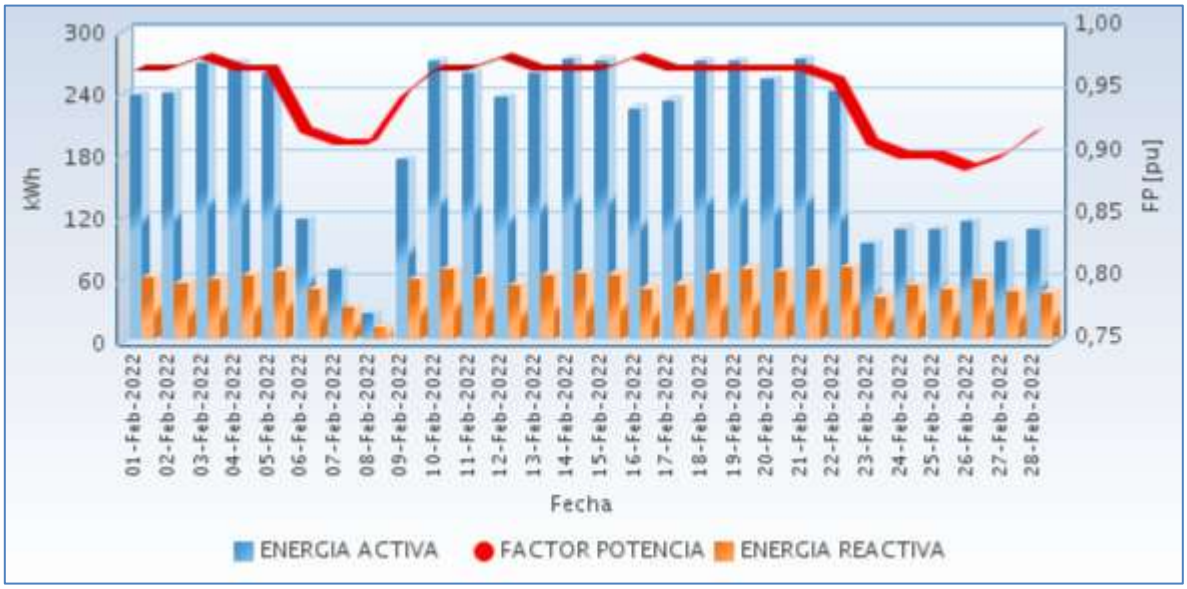

Fuente CNM

47.3 Potencia

En la siguiente gráfica se presenta el comportamiento diario de la potencia para este mes.

Gráfica 280 Comportamiento Diario de la Potencia.

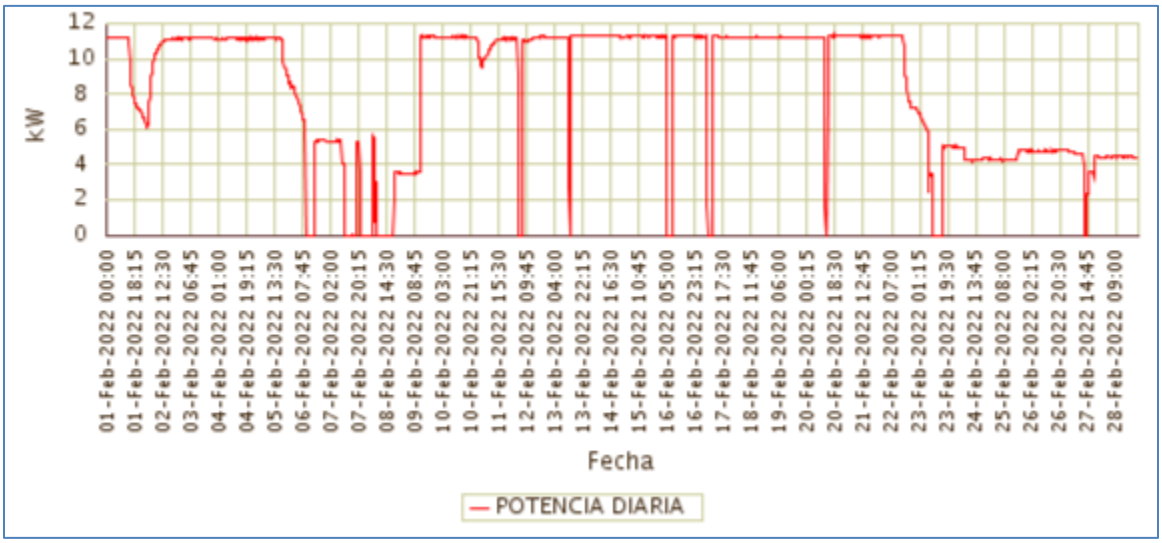

Fuente CNM

47.4 Potencia Máxima

La potencia máxima fue de 11,38kW, se presentó el Domingo 20 de Febrero a las 17:15 horas. Respecto a la potencia máxima de Febrero de 2021 (11,31kW), tuvo una variación de 0,57%.

En la siguiente grafica se presenta la potencia máxima diaria registrada para este mes.

Gráfica 281 Potencia Máxima Diaria-COMUNIDAD INDÍGENA DE PANGUI - (EL YUCAL) (NUQUI - CHOCO).

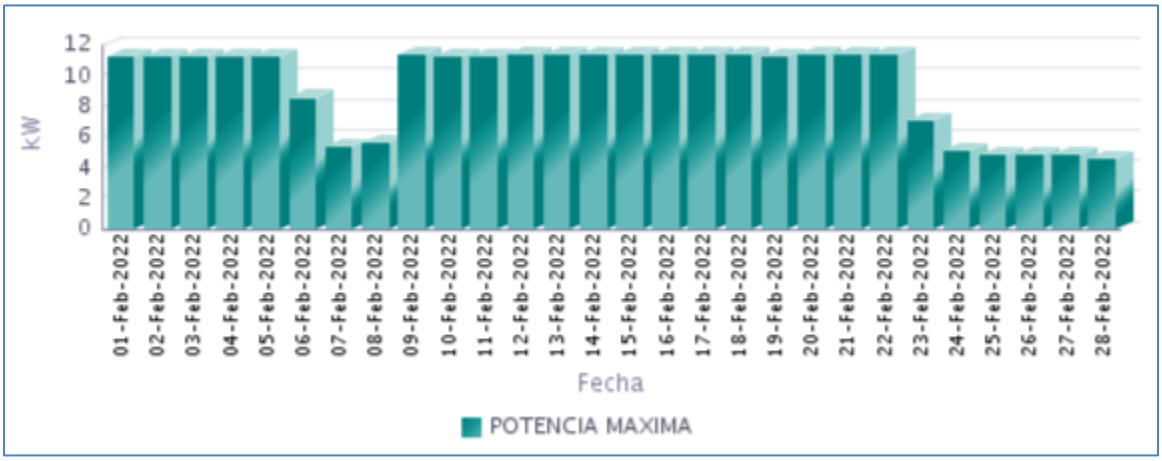

Fuente CNM

47.5 Horas de Prestación del Servicio

En Febrero, se prestó el servicio de energía eléctrica en la localidad, un promedio diario de 22 Horas 2 Minutos, como se presenta en la siguiente gráfica.

Gráfica 282 Horas Efectivas de Prestación del Servicio - COMUNIDAD INDÍGENA DE PANGUI - (EL YUCAL) (NUQUI - CHOCO),

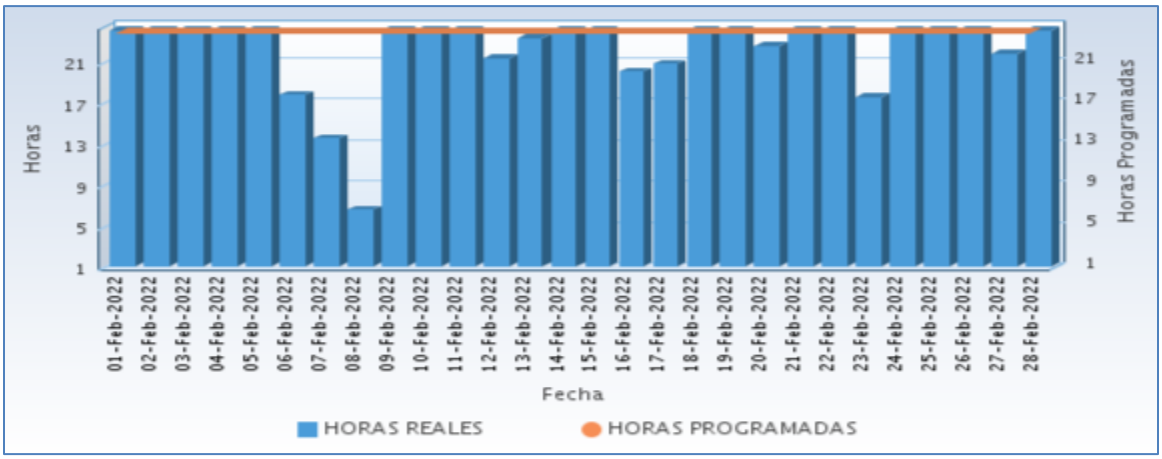

Fuente CNM

A continuación se relaciona las horas promedio por día de la prestación del servicio de energía:

Tabla 140 Horas promedio por día prestación del servicio de energía

COMUNIDAD INDIGENA DE PANGUI - (EL YUCAL) (NUQUI - CHOCO) Febrero 2022	
DIA	**Horas de servicio promedio en el día [hh:mm]**
01-Feb-2022	24 Horas
02-Feb-2022	24 Horas
03-Feb-2022	24 Horas
04-Feb-2022	24 Horas
05-Feb-2022	24 Horas
06-Feb-2022	17 Horas 45 Minutos
07-Feb-2022	13 Horas 30 Minutos
08-Feb-2022	6 Horas 30 Minutos
09-Feb-2022	24 Horas
10-Feb-2022	24 Horas
11-Feb-2022	24 Horas
12-Feb-2022	21 Horas 15 Minutos
13-Feb-2022	23 Horas 15 Minutos
14-Feb-2022	24 Horas
15-Feb-2022	24 Horas
16-Feb-2022	20 Horas 0 Minutos
17-Feb-2022	20 Horas 45 Minutos
18-Feb-2022	24 Horas
19-Feb-2022	24 Horas
20-Feb-2022	22 Horas 30 Minutos
21-Feb-2022	24 Horas
22-Feb-2022	24 Horas
23-Feb-2022	17 Horas 30 Minutos
24-Feb-2022	24 Horas
25-Feb-2022	24 Horas
26-Feb-2022	24 Horas
27-Feb-2022	21 Horas 45 Minutos
28-Feb-2022	24 Horas

Fuente CNM

47.6 Curvas de Carga

En la siguiente gráfica, se presenta el comportamiento de la carga promedio para cada día de la semana en el mes.

Gráfica 283 Curva de Carga Promedio Diaria Mensual

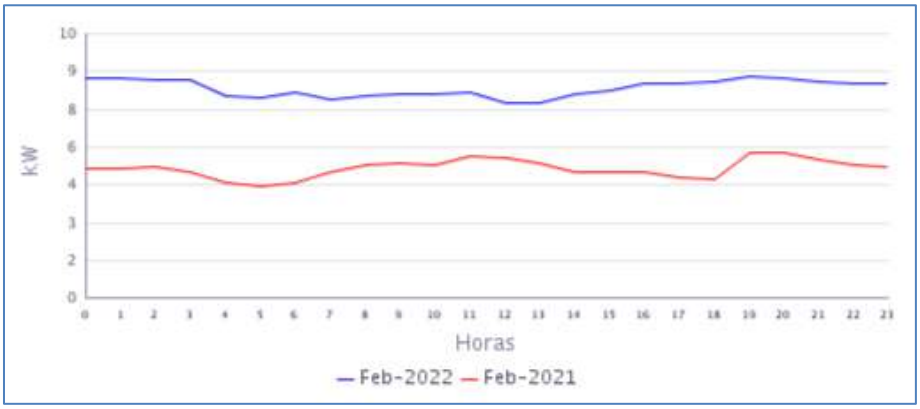

Fuente CNM

En la gráfica anterior se comparan las curvas de carga promedio diarias de Feb-2021 y del Feb-2022, presentándose un fuerte crecimiento en la demanda.

48. CUCURRUPÍ (EL LITORAL DEL SAN JUAN - CHOCO)

El Centro poblado de Cucurrupí se encuentra ubicado en el municipio de Litoral de San Juan, departamento de Chocó. Esta Localidad cuenta con un total de 154 usuarios residenciales.[1]

48.1 Descripción del Sitio

La localidad cuenta con una central de generación que está conformada por la siguiente infraestructura:

Tabla 141 Infraestructura de la Localidad.

GRUPO ELECTRÓGENO			
ITEM	**MARCA**	**CAPACIDAD**	**ESTADO**
1	STEWART & STEVENSON	250 kW	FUERA DE OPERACIÓN
2	DOSIF	125 KVA	EN OPERACIÓN
TRANSFORMADOR			
ITEM	**CAPACIDAD**		**ESTADO**
1	300KVA TESLA		EN OPERACIÓN

Gráfica 284 Diagrama de Conexión de la Localidad.

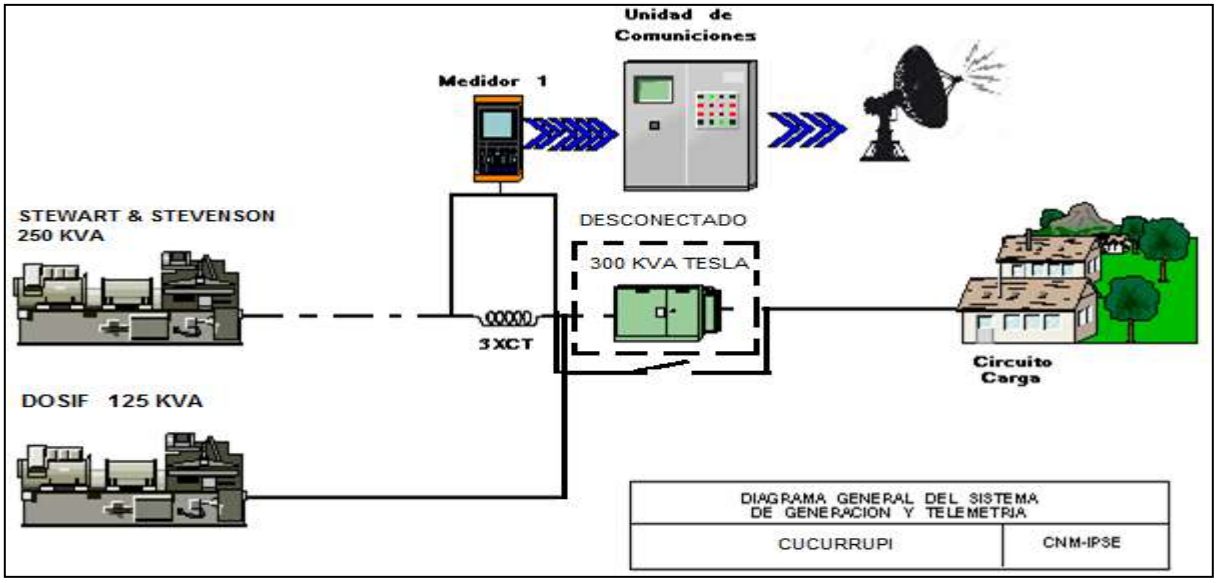

Sin información por daño en el medidor. Localidad con servicio de energía eléctrica, según lo informado. El día 12 de marzo se cambió el medidor.

[1] Fuente: http://reportes.sui.gov.co/ - Sistema Único de Información SUI - Año 2020.

49. CUPICA (BAHÍA SOLANO (MUTIS) - CHOCO)

El corregimiento de Bahía Cupica pertenece al municipio de Bahía Solano, departamento del Chocó. Esta Localidad cuenta con un total de 316 usuarios residenciales. Se incluyen en este informe la localidad de Punta Piña interconectada a la localidad de Bahía Cupica.[1]

49.1 Descripción del Sitio

La localidad cuenta con una central de generación que está conformada por la siguiente infraestructura:

Tabla 144 Infraestructura de la Localidad.

PCH			
ITEM	**CAPACIDAD**		**ESTADO**
1	300 kW		EN MANTENIMIENTO
GRUPO ELECTRÓGENO			
ITEM	**MARCA**	**CAPACIDAD KW**	**ESTADO**
1	**CUMMINS**	**185**	EN OPERACIÓN
2	STEWART & STEVENSON	197	EN OPERACIÓN
TRANSFORMADORES			
ITEM	**CAPACIDAD kVA**		**ESTADO**
1	150		EN OPERACIÓN

Gráfica 291 Diagrama Unifilar de la Localidad.

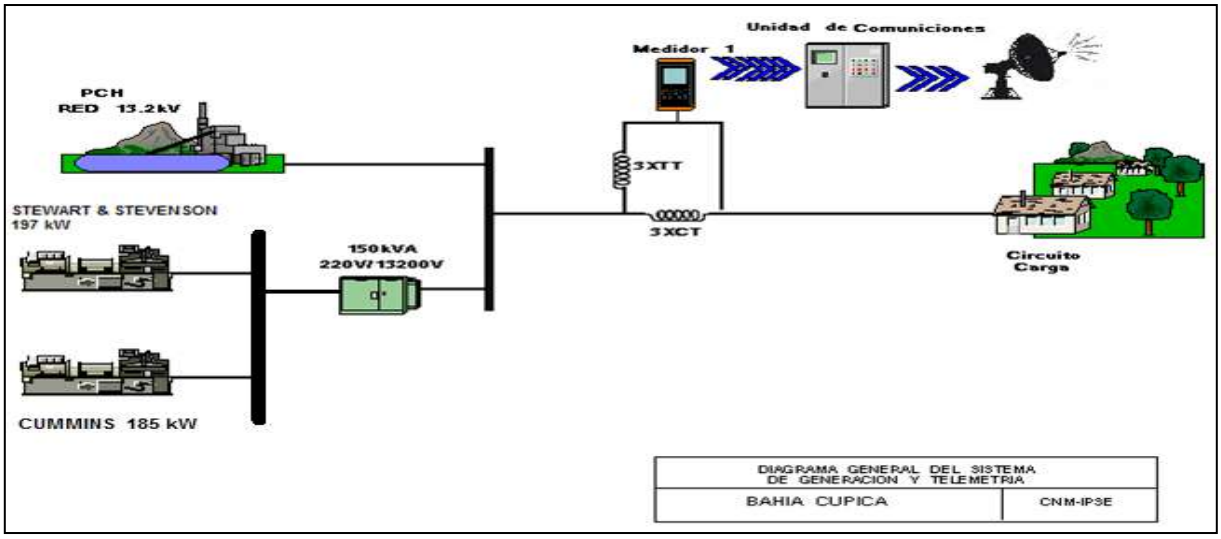

[1] Fuente: http://reportes.sui.gov.co/ - Sistema Único de Información SUI - Año 2020

49.2 Energía

El consumo de energía eléctrica para esta localidad en *Febrero* de 2022, se presenta en la siguiente tabla, donde se encuentran los valores acumulados diarios de la energía activa (kWh), reactiva (kVARh), aparente (kVAh) y del factor de potencia (p.u).

Tabla 145 Energía Activa, Reactiva, Aparente y Factor de Potencia.

CUPICA (BAHIA SOLANO (MUTIS) - CHOCO)				
Fecha	**Energía Activa (kWh)**	**Energía Reactiva (kVARh)**	**Energía Aparente (kVAh)**	**Factor de Potencia (p.u)**
Febrero 1, Martes	2.311	816	2.450,61	0,94
Febrero 2, Miércoles	2.362	854	2.511,87	0,94
Febrero 3, Jueves	2.486	1.021	2.687,43	0,92
Febrero 4, Viernes	2.346	966	2.537,57	0,92
Febrero 5, Sábado	2.374	935	2.551,64	0,93
Febrero 6, Domingo	2.259	889	2.427,70	0,93
Febrero 7, Lunes	2.384	868	2.537,34	0,94
Febrero 8, Martes	2.293	894	2.460,66	0,93
Febrero 9, Miércoles	2.251	815	2.393,85	0,94
Febrero 10, Jueves	2.181	819	2.329,58	0,94
Febrero 11, Viernes	2.360	895	2.524,38	0,93
Febrero 12, Sábado	2.352	859	2.504,07	0,94
Febrero 13, Domingo	2.206	802	2.347,32	0,94
Febrero 14, Lunes	2.242	806	2.382,04	0,94
Febrero 15, Martes	2.185	717	2.299,47	0,95
Febrero 16, Miércoles	2.336	852	2.486,94	0,94
Febrero 17, Jueves	2.327	885	2.489,72	0,93
Febrero 18, Viernes	2.341	877	2.499,51	0,94
Febrero 19, Sábado	2.395	904	2.560,08	0,94
Febrero 20, Domingo	2.199	790	2.336,96	0,94
Febrero 21, Lunes	2.337	821	2.476,92	0,94
Febrero 22, Martes	2.472	955	2.649,92	0,93
Febrero 23, Miércoles	2.504	949	2.678,38	0,94
Febrero 24, Jueves	2.609	999	2.794,11	0,93
Febrero 25, Viernes	2.228	824	2.375,98	0,94
Febrero 26, Sábado	2.302	881	2.464,58	0,93
Febrero 27, Domingo	2.094	824	2.250,28	0,93
Febrero 28, Lunes	2.066	802	2.216,29	0,93
TOTAL	**64.803**	**24.321**	**69.216,76**	**0,94**

El factor de potencia promedio fue 0,94.

Con referencia a Febrero de 2021 (55.470 kWh), se presentó un crecimiento en la demanda de energía eléctrica del 16,83%.

Gráfica 292 Energía Activa, Reactiva y Factor de Potencia – CUPICA (BAHIA SOLANO (MUTIS) - CHOCO).

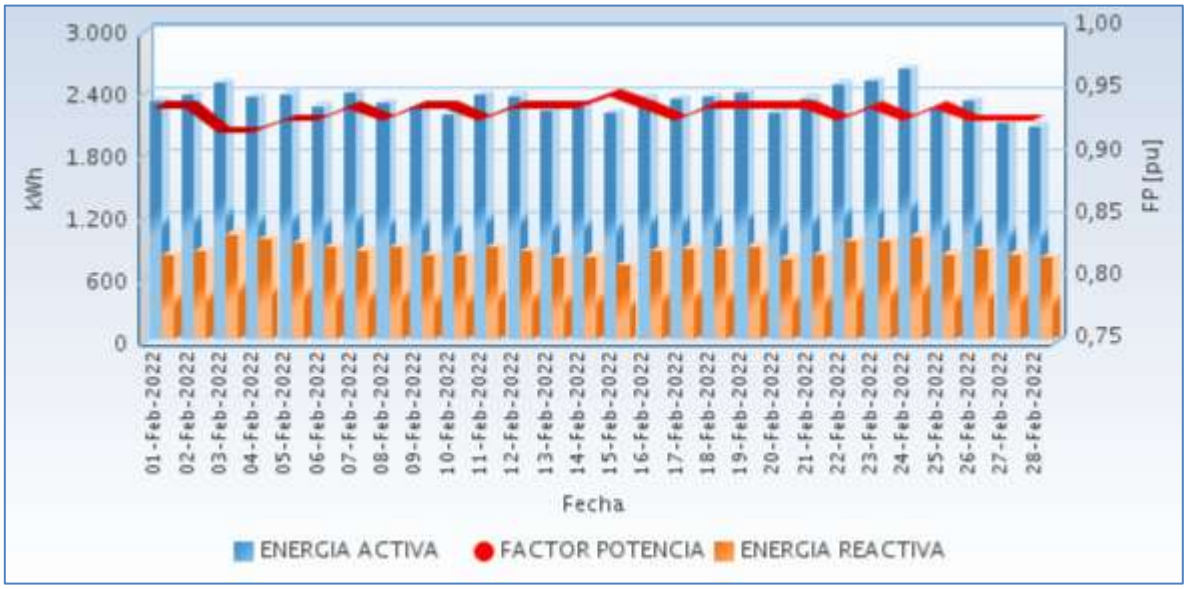

Fuente CNM

49.3 Potencia

En la siguiente gráfica se presenta el comportamiento diario de la potencia para este mes.

Gráfica 293 Comportamiento Diario de la Potencia.

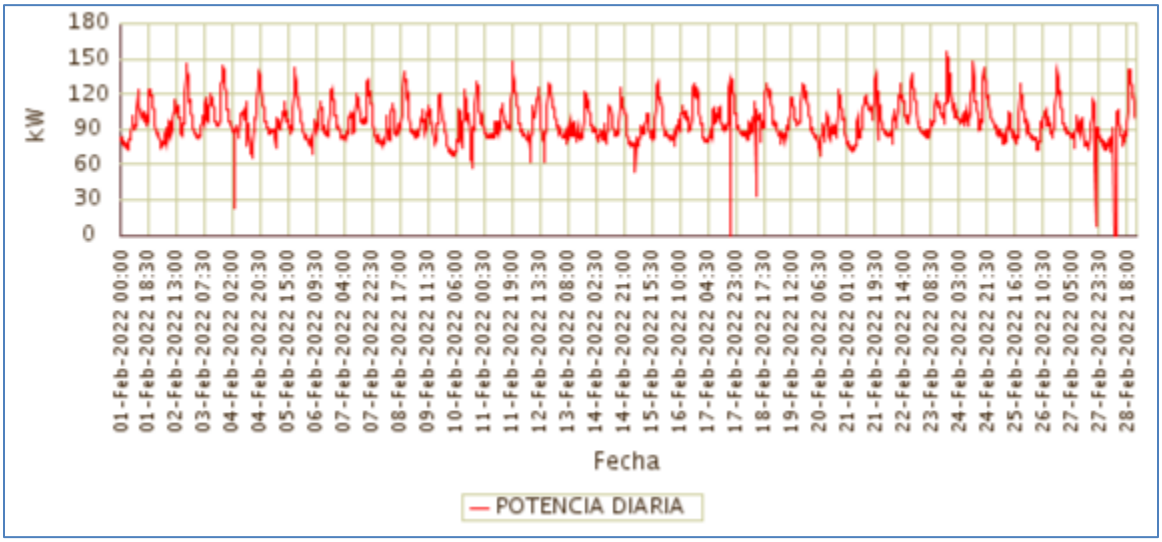

Fuente CNM

49.4 Potencia Máxima

La potencia máxima fue de 155,30kW, se presentó el Miércoles 23 de Febrero a las 19:00 horas. Respecto a la potencia máxima de Febrero de 2021 (135,35kW), tuvo una variación de 14,74%.

En la siguiente grafica se presenta la potencia máxima diaria registrada para este mes.

Gráfica 294 Potencia Máxima Diaria-CUPICA (BAHÍA SOLANO (MUTIS) - CHOCO).

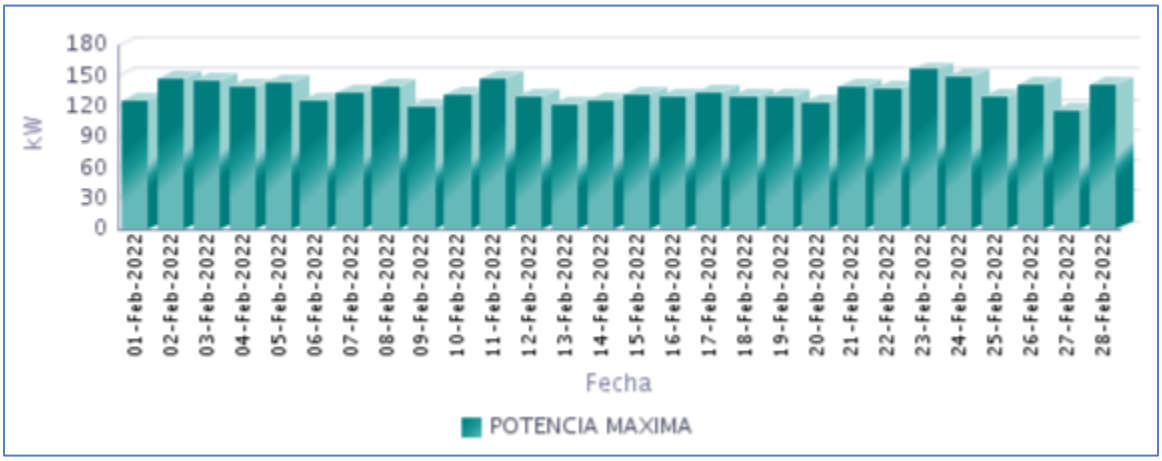

Fuente CNM

49.5 Horas de Prestación del Servicio

En Febrero, se prestó el servicio de energía eléctrica en la localidad, un promedio diario de 23 Horas 56 Minutos, como se presenta en la siguiente gráfica.

Gráfica 295 Horas Efectivas de Prestación del Servicio - CUPICA (BAHIA SOLANO (MUTIS) - CHOCO),

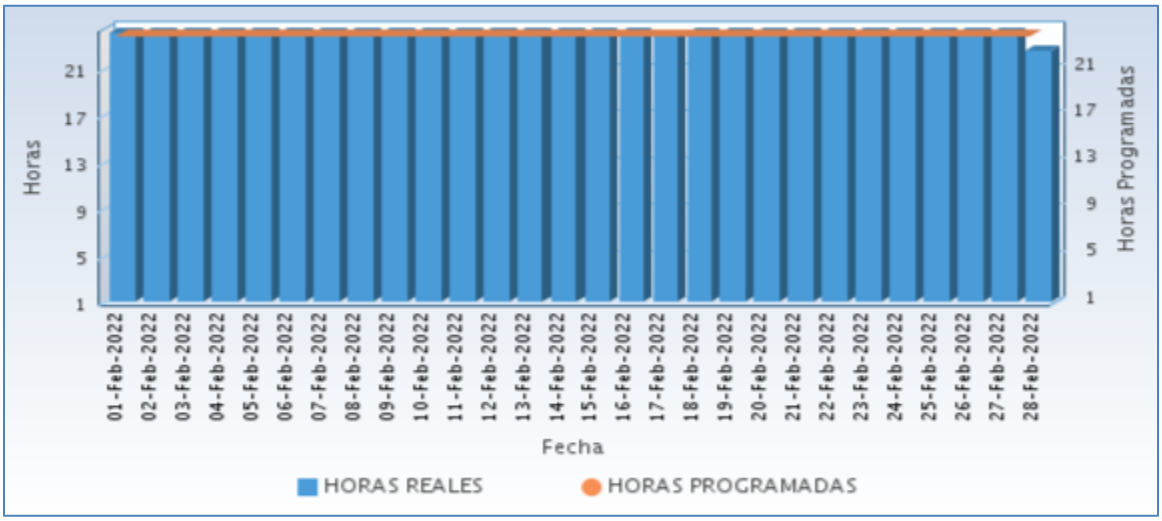

Fuente CNM

A continuación se relaciona las horas promedio por día de la prestación del servicio de energía:

Tabla 146 Horas promedio por día prestación del servicio de energía

CUPICA (BAHIA SOLANO (MUTIS) - CHOCO) Febrero 2022	
DIA	**Horas de servicio promedio en el día [hh:mm]**
01-Feb-2022	24 Horas
02-Feb-2022	24 Horas
03-Feb-2022	24 Horas
04-Feb-2022	24 Horas
05-Feb-2022	24 Horas
06-Feb-2022	24 Horas
07-Feb-2022	24 Horas
08-Feb-2022	24 Horas
09-Feb-2022	24 Horas
10-Feb-2022	24 Horas
11-Feb-2022	24 Horas
12-Feb-2022	24 Horas
13-Feb-2022	24 Horas
14-Feb-2022	24 Horas
15-Feb-2022	24 Horas
16-Feb-2022	24 Horas
17-Feb-2022	23 Horas 45 Minutos
18-Feb-2022	24 Horas
19-Feb-2022	24 Horas
20-Feb-2022	24 Horas
21-Feb-2022	24 Horas
22-Feb-2022	24 Horas
23-Feb-2022	24 Horas
24-Feb-2022	24 Horas
25-Feb-2022	24 Horas
26-Feb-2022	24 Horas
27-Feb-2022	24 Horas
28-Feb-2022	22 Horas 30 Minutos

Fuente CNM

49.6 Curvas de Carga

En la siguiente gráfica, se presenta el comportamiento de la carga promedio para cada día de la semana en el mes.

Gráfica 296 Curva de Carga Promedio Diaria Mensual

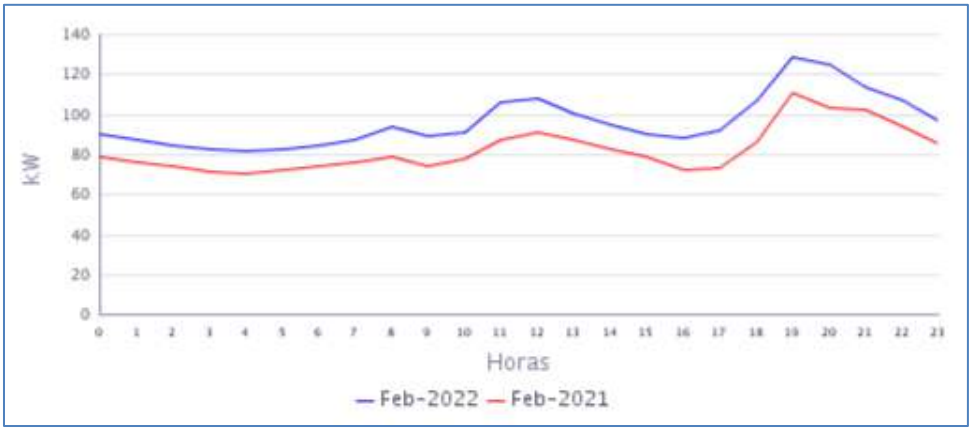

Fuente CNM

En la gráfica anterior se comparan las curvas de carga promedio diarias de Feb-2021 y del Feb-2022, presentándose un crecimiento en la demanda de 16,83%.

50. EL VALLE (BAHÍA SOLANO (MUTIS) - CHOCO)

El Valle es un Centro poblado del municipio de Bahía Solano. El número de usuarios es de 848.[1]

50.1 Descripción del Sitio

La localidad recibe energía desde Bahía Solano a través de la PCH o la central diésel de Mutis.

Tabla 147 Infraestructura de la Localidad.

TRANSFORMADORES		
ÍTEM	CAPACIDAD (KVA)	ESTADO
1	500	EN OPERACIÓN

Gráfica 297 Diagrama de Conexión de la Localidad.

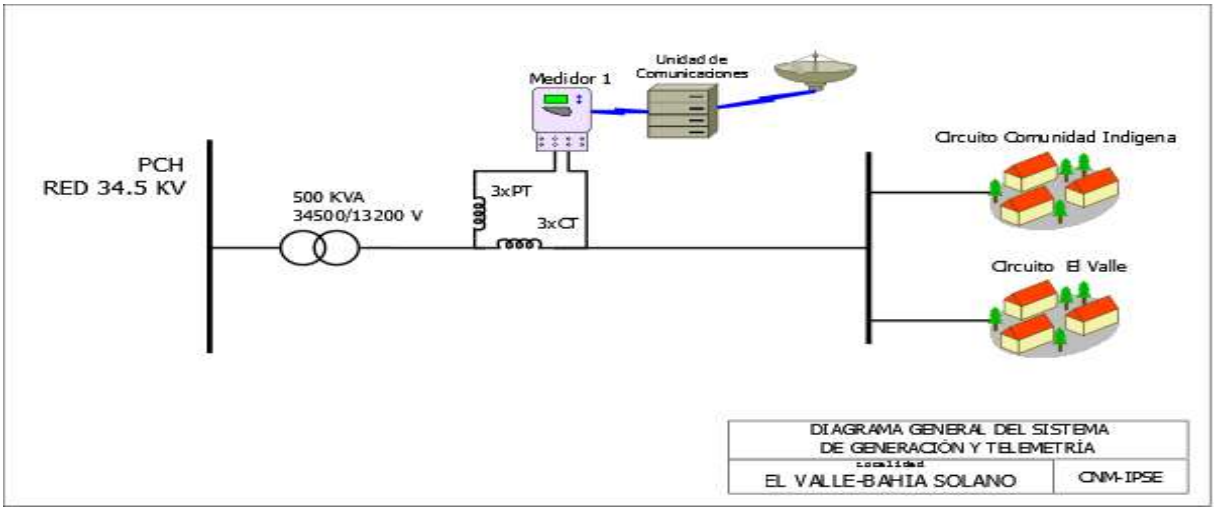

[1] Fuente: http://reportes.sui.gov.co/ - Sistema Único de Información SUI - Año 2020.

50.2 Energía

El consumo de energía eléctrica para esta localidad en *Febrero* de 2022, se presenta en la siguiente tabla, donde se encuentran los valores acumulados diarios de la energía activa (kWh), reactiva (kVARh), aparente (kVAh) y del factor de potencia (p.u).

Tabla 148 Energía Activa, Reactiva, Aparente y Factor de Potencia.

EL VALLE (BAHIA SOLANO (MUTIS) - CHOCO)				
Fecha	**Energía Activa (kWh)**	**Energía Reactiva (kVARh)**	**Energía Aparente (kVAh)**	**Factor de Potencia (p.u)**
Febrero 1, Martes	5.211	2.205	5.658,82	0,92
Febrero 2, Miércoles	5.361	2.363	5.858,92	0,92
Febrero 3, Jueves	5.479	2.292	5.939,10	0,92
Febrero 4, Viernes	5.442	2.310	5.911,88	0,92
Febrero 5, Sábado	5.525	2.323	5.993,46	0,92
Febrero 6, Domingo	5.297	2.246	5.753,35	0,92
Febrero 7, Lunes	5.298	2.273	5.765,00	0,92
Febrero 8, Martes	5.233	2.355	5.738,73	0,91
Febrero 9, Miércoles	2.726	1.268	3.006,64	0,91
Febrero 10, Jueves	5.197	2.492	5.763,75	0,90
Febrero 11, Viernes	5.231	2.405	5.757,70	0,91
Febrero 12, Sábado	5.103	2.318	5.604,52	0,91
Febrero 13, Domingo	5.006	2.240	5.483,99	0,91
Febrero 14, Lunes	4.880	2.223	5.362,38	0,91
Febrero 15, Martes	4.919	2.275	5.419,93	0,91
Febrero 16, Miércoles	5.054	2.359	5.577,60	0,91
Febrero 17, Jueves	4.986	2.308	5.493,73	0,91
Febrero 18, Viernes	5.054	2.313	5.557,97	0,91
Febrero 19, Sábado	5.216	2.302	5.701,26	0,91
Febrero 20, Domingo	4.925	2.196	5.392,36	0,91
Febrero 21, Lunes	5.084	2.219	5.547,27	0,92
Febrero 22, Martes	5.052	2.226	5.520,64	0,92
Febrero 23, Miércoles	5.376	2.308	5.850,34	0,92
Febrero 24, Jueves	5.267	2.287	5.742,26	0,92
Febrero 25, Viernes	5.098	2.164	5.538,41	0,92
Febrero 26, Sábado	5.233	2.202	5.677,23	0,92
Febrero 27, Domingo	5.011	2.253	5.494,45	0,91
Febrero 28, Lunes	4.919	2.225	5.398,36	0,91
TOTAL	**142.185**	**62.946**	**155.495,22**	**0,91**

El factor de potencia promedio fue 0,91.

Con referencia a Febrero de 2021 (143.405 kWh), se presentó una leve caída en la demanda de energía eléctrica del 0,85%.

Gráfica 298 Energía Activa, Reactiva y Factor de Potencia – EL VALLE (BAHÍA SOLANO (MUTIS) - CHOCO).

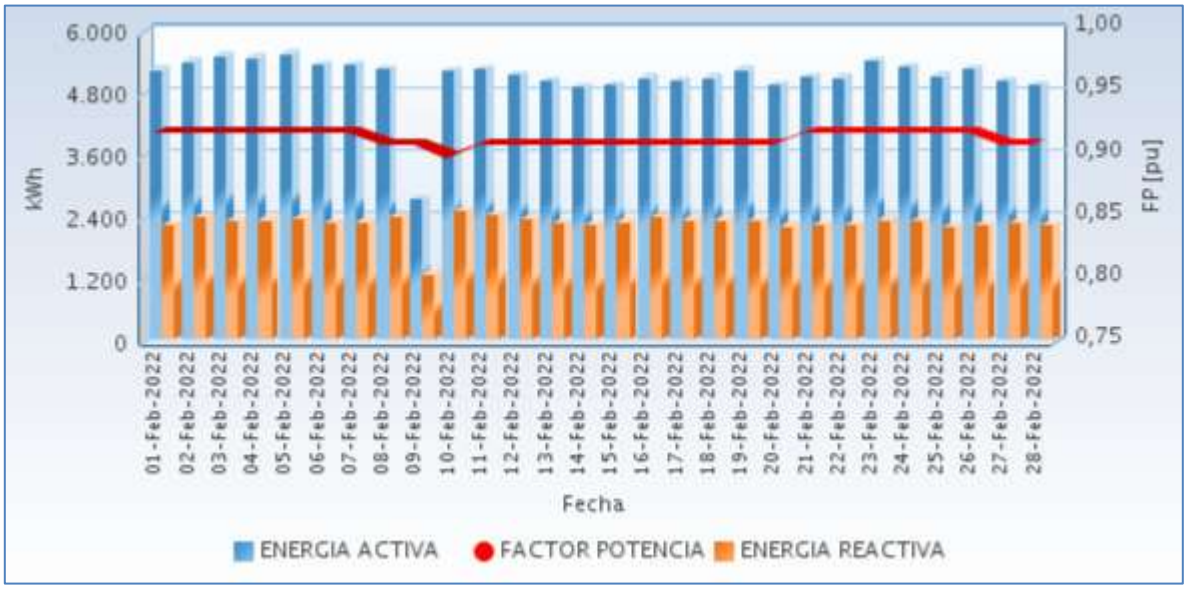

Fuente CNM

50.3 Potencia

En la siguiente gráfica se presenta el comportamiento diario de la potencia para este mes.

Gráfica 299 Comportamiento Diario de la Potencia.

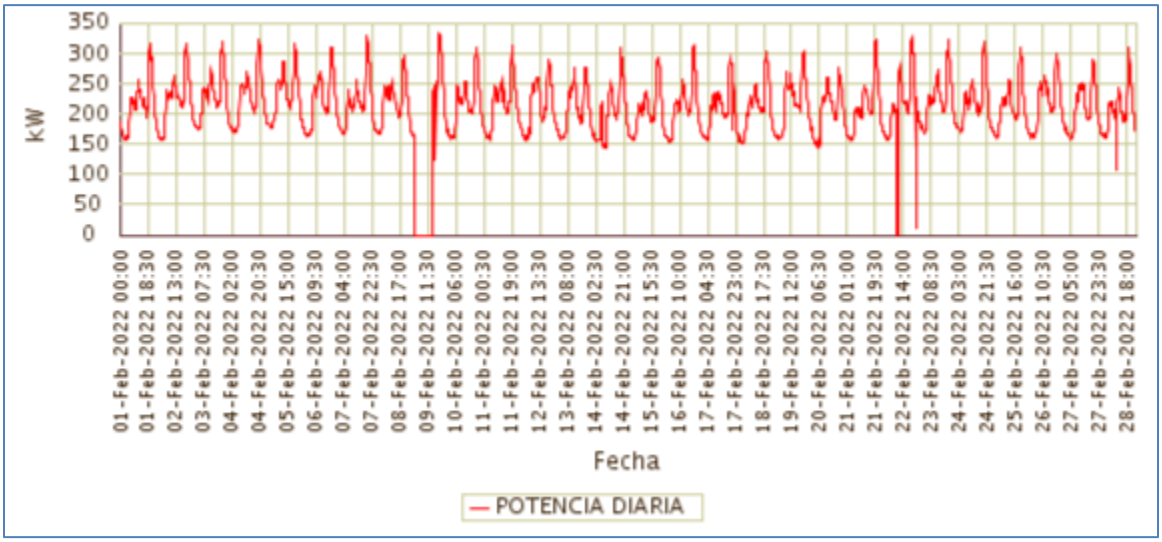

Fuente CNM

50.4 Potencia Máxima

La potencia máxima fue de 333,17kW, se presentó el Miércoles 09 de Febrero a las 19:00 horas. Respecto a la potencia máxima de Febrero de 2021 (333,43kW), tuvo una leve caída de 0,08%

En la siguiente grafica se presenta la potencia máxima diaria registrada para este mes.

Gráfica 300 Potencia Máxima Diaria-EL VALLE (BAHÍA SOLANO (MUTIS) - CHOCO).

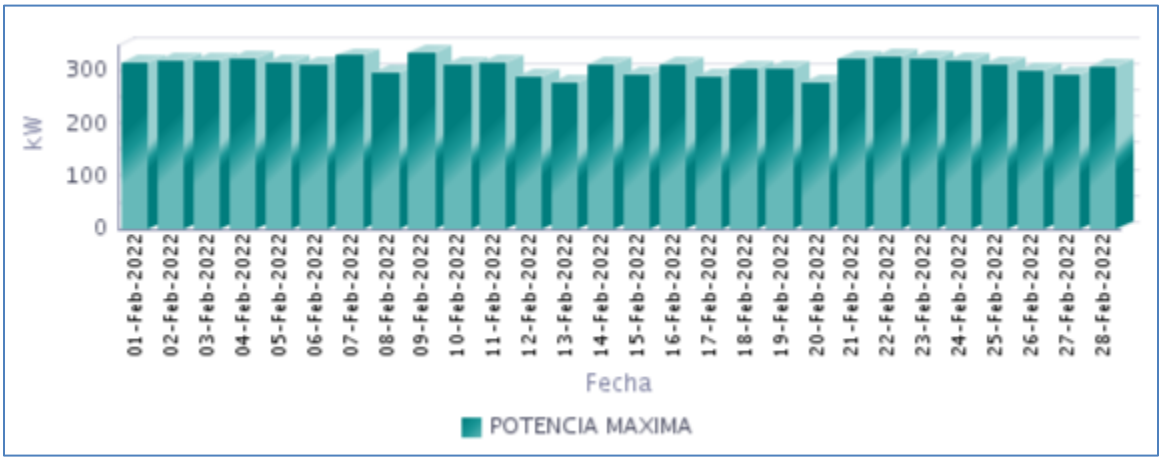

Fuente CNM

50.5 Horas de Prestación del Servicio

En Febrero, se prestó el servicio de energía eléctrica en la localidad, un promedio diario de 23 Horas 33 Minutos, como se presenta en la siguiente gráfica.

Gráfica 301 Horas Efectivas de Prestación del Servicio - EL VALLE (BAHÍA SOLANO (MUTIS) - CHOCO),

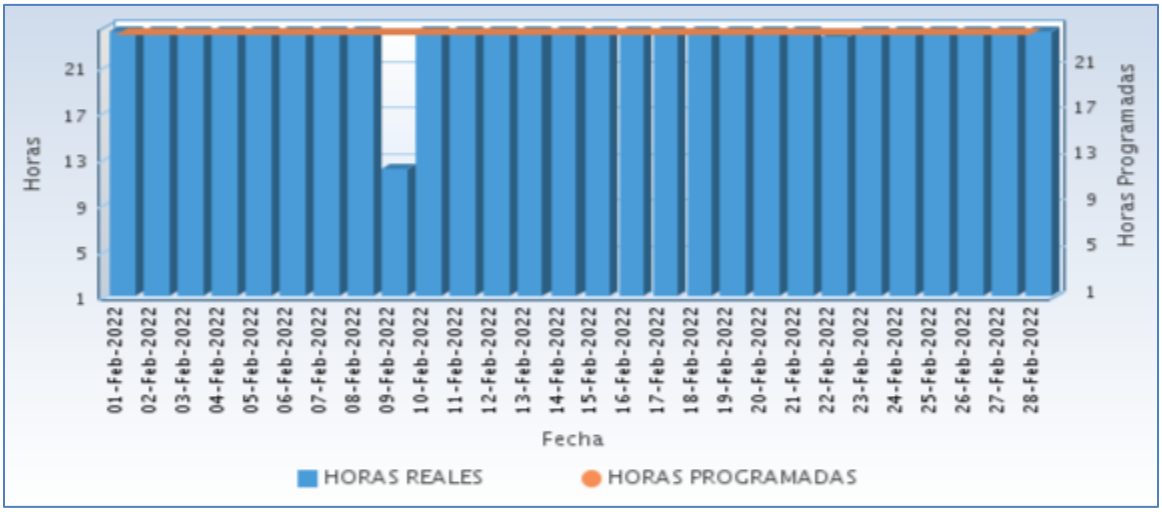

Fuente CNM

A continuación se relaciona las horas promedio por día de la prestación del servicio de energía:

Tabla 149 Horas promedio por día prestación del servicio de energía

EL VALLE (BAHIA SOLANO (MUTIS) - CHOCO) Febrero 2022	
DIA	**Horas de servicio promedio en el día [hh:mm]**
01-Feb-2022	24 Horas
02-Feb-2022	24 Horas
03-Feb-2022	24 Horas
04-Feb-2022	24 Horas
05-Feb-2022	24 Horas
06-Feb-2022	24 Horas
07-Feb-2022	24 Horas
08-Feb-2022	24 Horas
09-Feb-2022	12 Horas 0 Minutos
10-Feb-2022	24 Horas
11-Feb-2022	24 Horas
12-Feb-2022	24 Horas
13-Feb-2022	24 Horas
14-Feb-2022	24 Horas
15-Feb-2022	24 Horas
16-Feb-2022	24 Horas
17-Feb-2022	24 Horas
18-Feb-2022	24 Horas
19-Feb-2022	24 Horas
20-Feb-2022	24 Horas
21-Feb-2022	24 Horas
22-Feb-2022	23 Horas 30 Minutos
23-Feb-2022	24 Horas
24-Feb-2022	24 Horas
25-Feb-2022	24 Horas
26-Feb-2022	24 Horas
27-Feb-2022	24 Horas
28-Feb-2022	24 Horas

Fuente CNM

50.6 Curvas de Carga

En la siguiente gráfica, se presenta el comportamiento de la carga promedio para cada día de la semana en el mes.

Gráfica 302 Curva de Carga Promedio Diaria Mensual

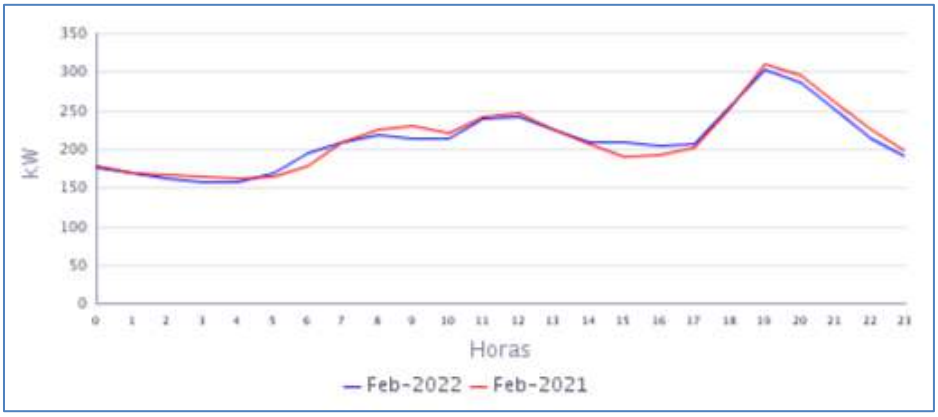

Fuente CNM

En la gráfica anterior se comparan las curvas de carga promedio diarias de Feb-2021 y del Feb-2022, presentándose una leve caída en la demanda de 0,85%.

51. JURADO (JURADO - CHOCO)

La localidad de Juradó se encuentra ubicada en el departamento del Chocó, con una población según el censo DANE de 2018 y su proyección al 2020, de 6.941 habitantes, de los cuales 2.473 están ubicados en la cabecera municipal y 4.368 en las áreas rurales del municipio . El número de usuarios es de 758. Se interconectó la localidad de menor de Punta Ardita (68 usuarios)[1]

51.1 Descripción del Sitio

La localidad cuenta con una central de generación que está conformada por la siguiente infraestructura:

Tabla 150 Infraestructura de la Localidad.

GRUPO ELECTRÓGENO			
ITEM	**MARCA**	**CAPACIDAD**	**ESTADO**
1	CATERPILAR	456 kVA	EN OPERACIÓN
2	CATERPILAR	400 kVA	NO OPERATIVO
3	CATERPILAR	529 kW	EN OPERACIÓN
4	CATERPILAR	529 kW	EN OPERACIÓN
TRANSFORMADORES			
ITEM	**CAPACIDAD**		**ESTADO**
1	750 kVA		EN OPERACIÓN

Gráfica 303 Diagrama de Conexión de la Localidad.

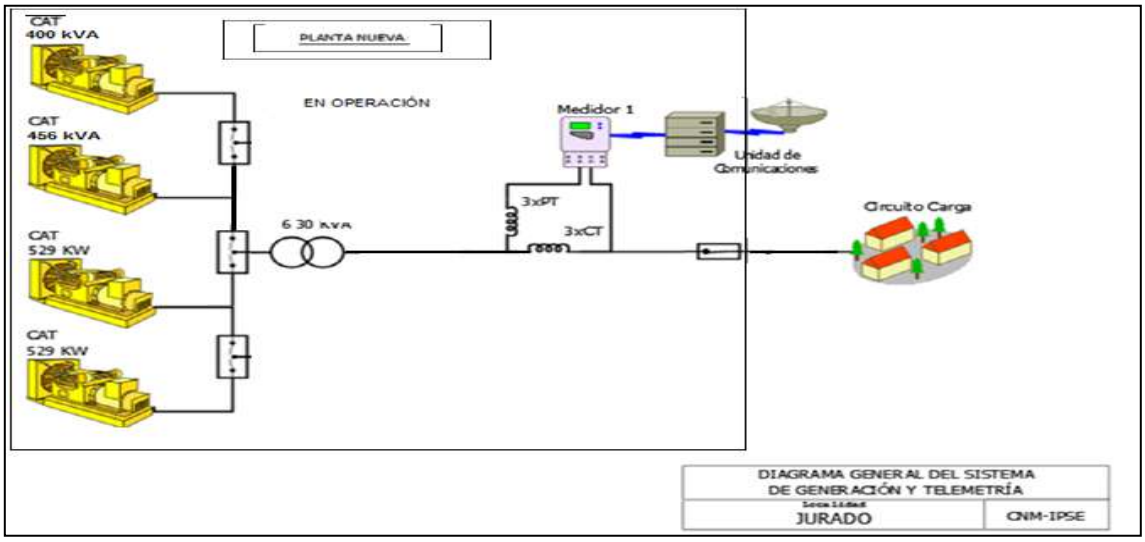

[1] Fuente: http://www.dane.gov.co/Información derivada del Censo Nacional de Población y Vivienda (CNPV) 2018.'Retroproyecciones y Proyecciones de población a nivel municipal por área, sexo y edad simple. Periodo 1985- 2035.

51.2 Energía

El consumo de energía eléctrica para esta localidad en *Febrero* de 2022, se presenta en la siguiente tabla, donde se encuentran los valores acumulados diarios de la energía activa (kWh), reactiva (kVARh), aparente (kVAh) y del factor de potencia (p.u).

Tabla 151 Energía Activa, Reactiva, Aparente y Factor de Potencia.

JURADO (JURADO - CHOCO)				
Fecha	**Energía Activa (kWh)**	**Energía Reactiva (kVARh)**	**Energía Aparente (kVAh)**	**Factor de Potencia (p.u)**
Febrero 1, Martes	5.379	2.405	5.891,85	0,91
Febrero 2, Miércoles	5.547	2.608	6.129,27	0,90
Febrero 3, Jueves	5.959	2.755	6.565,20	0,91
Febrero 4, Viernes	5.749	2.539	6.284,25	0,91
Febrero 5, Sábado	5.943	2.537	6.461,86	0,92
Febrero 6, Domingo	5.670	2.550	6.216,48	0,91
Febrero 7, Lunes	5.414	2.257	5.866,03	0,92
Febrero 8, Martes	5.258	2.129	5.672,96	0,93
Febrero 9, Miércoles	5.189	2.073	5.588,13	0,93
Febrero 10, Jueves	5.508	2.113	5.899,11	0,93
Febrero 11, Viernes	5.445	2.171	5.862,23	0,93
Febrero 12, Sábado	5.462	2.281	5.918,75	0,92
Febrero 13, Domingo	5.398	2.293	5.864,86	0,92
Febrero 14, Lunes	5.483	2.135	5.884,29	0,93
Febrero 15, Martes	5.445	2.142	5.850,86	0,93
Febrero 16, Miércoles	5.328	2.109	5.729,88	0,93
Febrero 17, Jueves	5.489	2.206	5.915,66	0,93
Febrero 18, Viernes	5.985	2.415	6.453,63	0,93
Febrero 19, Sábado	5.998	2.501	6.498,63	0,92
Febrero 20, Domingo	5.846	2.357	6.303,45	0,93
Febrero 21, Lunes	5.777	2.334	6.230,36	0,93
Febrero 22, Martes	5.987	2.453	6.470,40	0,93
Febrero 23, Miércoles	6.029	2.443	6.505,50	0,93
Febrero 24, Jueves	5.854	2.372	6.316,00	0,93
Febrero 25, Viernes	5.607	2.233	6.035,56	0,93
Febrero 26, Sábado	5.975	2.440	6.454,33	0,93
Febrero 27, Domingo	5.591	2.203	6.009,73	0,93
Febrero 28, Lunes	5.648	2.229	6.071,84	0,93
TOTAL	**157.964**	**65.281**	**170.921,52**	**0,92**

El factor de potencia promedio fue 0,92.

Con referencia a Febrero de 2021 (145.467 kWh), se presentó un crecimiento en la demanda de energía eléctrica del 8,59%.

Gráfica 304 Energía Activa, Reactiva y Factor de Potencia – JURADO (JURADO - CHOCO).

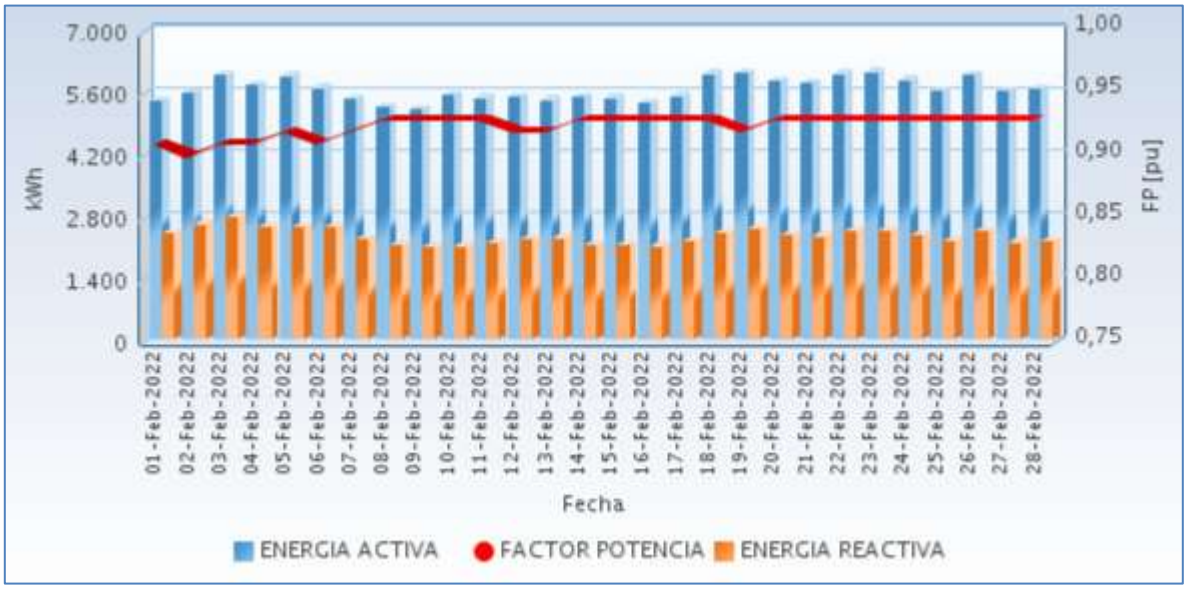

Fuente CNM

51.3 Potencia

En la siguiente gráfica se presenta el comportamiento diario de la potencia para este mes.

Gráfica 305 Comportamiento Diario de la Potencia.

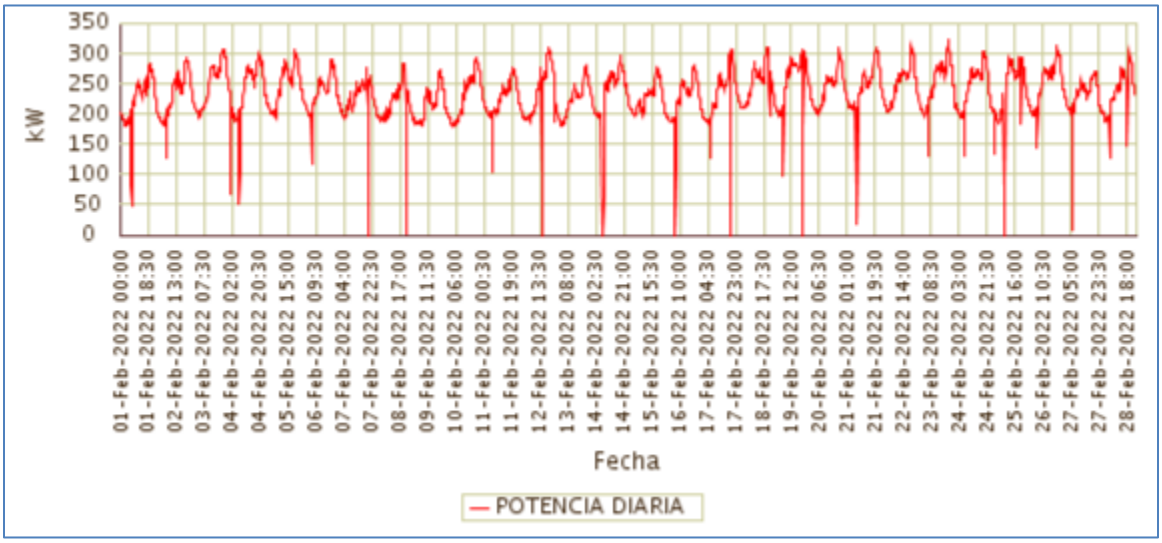

Fuente CNM

51.4 Potencia Máxima

La potencia máxima fue de 323,20kW, se presentó el miércoles 23 de febrero a las 19:45

horas. Respecto a la potencia máxima de Febrero de 2021 (296,48kW), tuvo una variación de 9,01%.

En la siguiente grafica se presenta la potencia máxima diaria registrada para este mes.

Gráfica 306 Potencia Máxima Diaria-JURADO (JURADO - CHOCO).

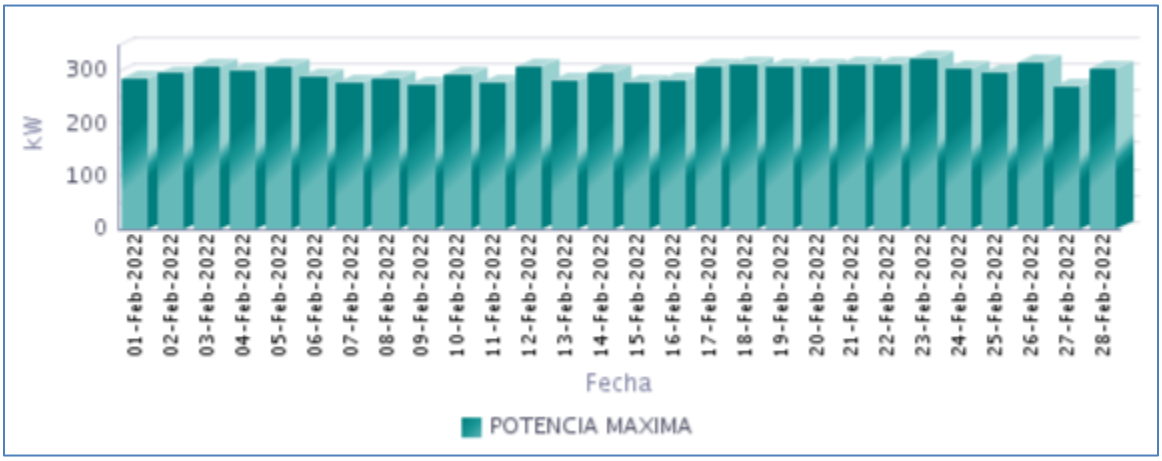

Fuente CNM

51.5 Horas de Prestación del Servicio

En Febrero, se prestó el servicio de energía eléctrica en la localidad, un promedio diario de 23 Horas 52 Minutos, como se presenta en la siguiente gráfica.

Gráfica 307 Horas Efectivas de Prestación del Servicio - JURADO (JURADO - CHOCO),

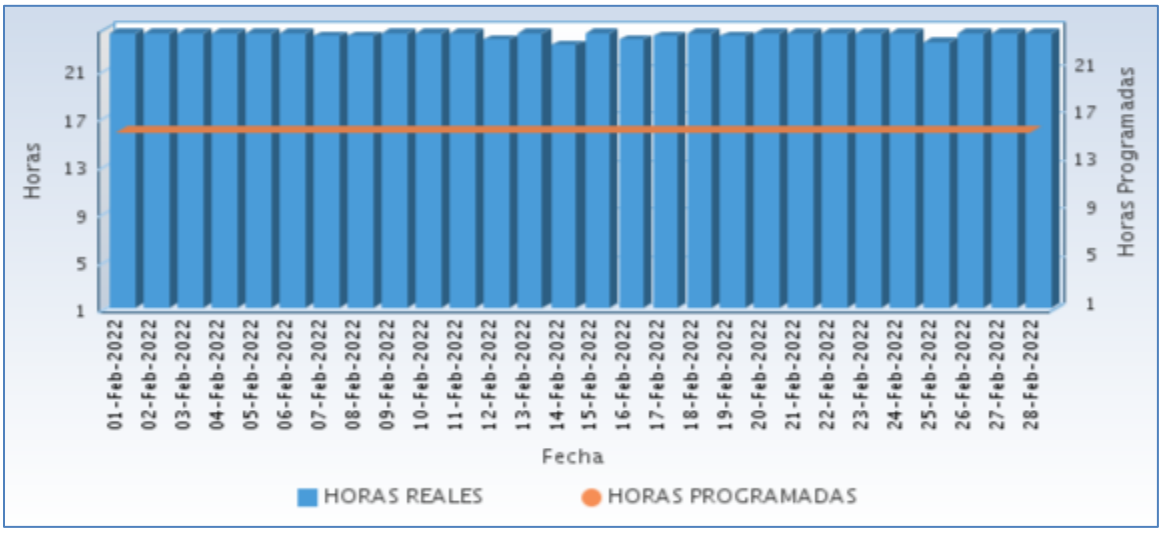

Fuente CNM

A continuación se relaciona las horas promedio por día de la prestación del servicio de energía:

Tabla 152 Horas promedio por día prestación del servicio de energía

JURADO (JURADO - CHOCO) **Febrero 2022**	
DIA	**Horas de servicio promedio en el día [hh:mm]**
01-Feb-2022	24 Horas
02-Feb-2022	24 Horas
03-Feb-2022	24 Horas
04-Feb-2022	24 Horas
05-Feb-2022	24 Horas
06-Feb-2022	24 Horas
07-Feb-2022	23 Horas 45 Minutos
08-Feb-2022	23 Horas 45 Minutos
09-Feb-2022	24 Horas
10-Feb-2022	24 Horas
11-Feb-2022	24 Horas
12-Feb-2022	23 Horas 30 Minutos
13-Feb-2022	24 Horas
14-Feb-2022	23 Horas 0 Minutos
15-Feb-2022	24 Horas
16-Feb-2022	23 Horas 30 Minutos
17-Feb-2022	23 Horas 45 Minutos
18-Feb-2022	24 Horas
19-Feb-2022	23 Horas 45 Minutos
20-Feb-2022	24 Horas
21-Feb-2022	24 Horas
22-Feb-2022	24 Horas
23-Feb-2022	24 Horas
24-Feb-2022	24 Horas
25-Feb-2022	23 Horas 15 Minutos
26-Feb-2022	24 Horas
27-Feb-2022	24 Horas
28-Feb-2022	24 Horas

Fuente CNM

51.6 Curvas de Carga

En la siguiente gráfica, se presenta el comportamiento de la carga promedio para cada día de la semana en el mes.

Gráfica 308 Curva de Carga Promedio Diaria Mensual

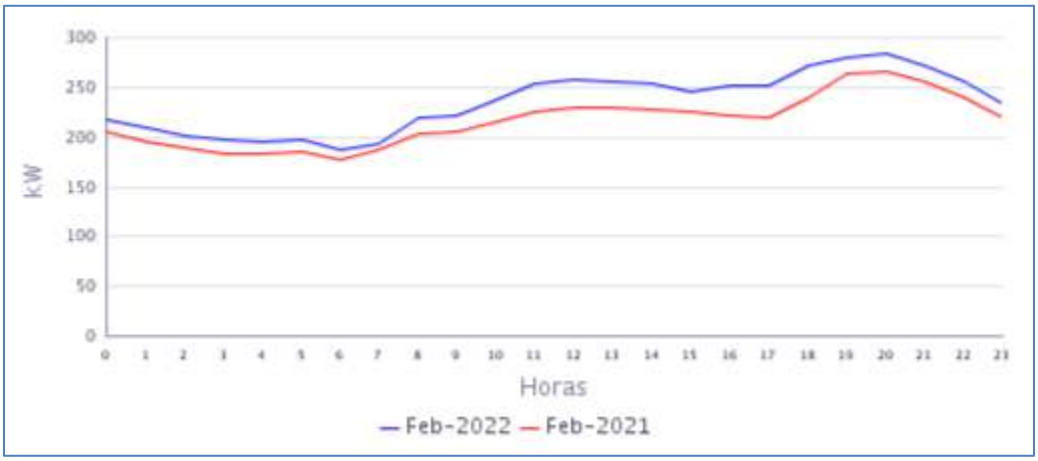

Fuente CNM

En la gráfica anterior se comparan las curvas de carga promedio diarias de Feb-2021 y del Feb-2022, presentándose un crecimiento en la demanda de 8,59%.

52. LA LOMA DE BOJAYÁ (BOJAYÁ (BELLAVISTA) - CHOCO)

La inspección de policía departamental de Loma de Bojayá, pertenece al municipio de Bellavista, Departamento de Chocó. Esta localidad cuenta con un total de 167 usuarios .[1]

52.1 Descripción del Sitio

La localidad cuenta con una central de generación que está conformada por la siguiente infraestructura:

Tabla 153 Infraestructura de la Localidad.

GRUPO ELECTRÓGENO			
ITEM	**MARCA**	**CAPACIDAD**	**ESTADO**
1	CUMMINS (6BTAA5,9-G2)nueva	120 kW	EN OPERACIÓN
TRANSFORMADORES			
ITEM	**CAPACIDAD (KVA)**		**ESTADO**
1	150		EN OPERACIÓN

Gráfica 309 Diagrama Unifilar de la Localidad.

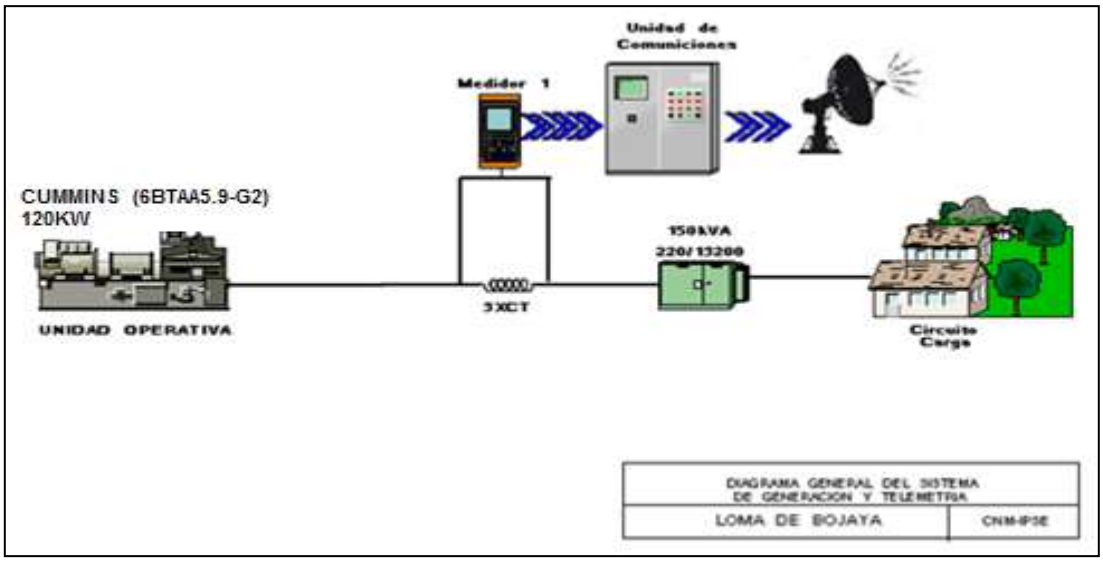

[1] Fuente: http://reportes.sui.gov.co/ - Sistema Único de Información SUI - Año 2020.

52.2 Energía

El consumo de energía eléctrica para esta localidad en *Febrero* de 2022, se presenta en la siguiente tabla, donde se encuentran los valores acumulados diarios de la energía activa (kWh), reactiva (kVARh), aparente (kVAh) y del factor de potencia (p.u).

Tabla 154 Energía Activa, Reactiva, Aparente y Factor de Potencia.

LA LOMA DE BOJAYÁ (BOJAYÁ (BELLAVISTA) - CHOCO)				
Fecha	**Energía Activa (kWh)**	**Energía Reactiva (kVARh)**	**Energía Aparente (kVAh)**	**Factor de Potencia (p.u)**
Febrero 1, Martes	400	195	445,09	0,90
Febrero 2, Miércoles	414	199	459,79	0,90
Febrero 3, Jueves	418	199	462,68	0,90
Febrero 4, Viernes	388	198	435,42	0,89
Febrero 5, Sábado	371	181	412,89	0,90
Febrero 6, Domingo	370	182	411,80	0,90
Febrero 7, Lunes	396	199	443,28	0,89
Febrero 8, Martes	379	190	424,32	0,89
Febrero 9, Miércoles	398	184	438,11	0,91
Febrero 10, Jueves	381	176	419,51	0,91
Febrero 11, Viernes	405	198	450,45	0,90
Febrero 12, Sábado	404	193	447,65	0,90
Febrero 13, Domingo	351	178	393,55	0,89
Febrero 14, Lunes	379	186	422,18	0,90
Febrero 15, Martes	387	187	430,08	0,90
Febrero 16, Miércoles	357	176	397,85	0,90
Febrero 17, Jueves	386	193	431,11	0,89
Febrero 18, Viernes	381	180	421,20	0,90
Febrero 19, Sábado	366	176	406,48	0,90
Febrero 20, Domingo	379	184	421,48	0,90
Febrero 21, Lunes	397	189	439,43	0,90
Febrero 22, Martes	418	206	466,54	0,90
Febrero 23, Miércoles	382	178	421,24	0,91
Febrero 24, Jueves	375	183	417,54	0,90
Febrero 25, Viernes	398	194	442,58	0,90
Febrero 26, Sábado	375	191	421,11	0,89
Febrero 27, Domingo	490	258	553,23	0,88
Febrero 28, Lunes	378	181	418,65	0,90
TOTAL	**10.922**	**5.334**	**12.154,37**	**0,90**

El factor de potencia promedio fue 0,90.

Con referencia a Febrero de 2021 (10.977 kWh), se presentó un caída en la demanda de energía eléctrica del 0,50%.

Gráfica 310 Energía Activa, Reactiva y Factor de Potencia – LA LOMA DE BOJAYÁ (BOJAYÁ (BELLAVISTA) - CHOCO).

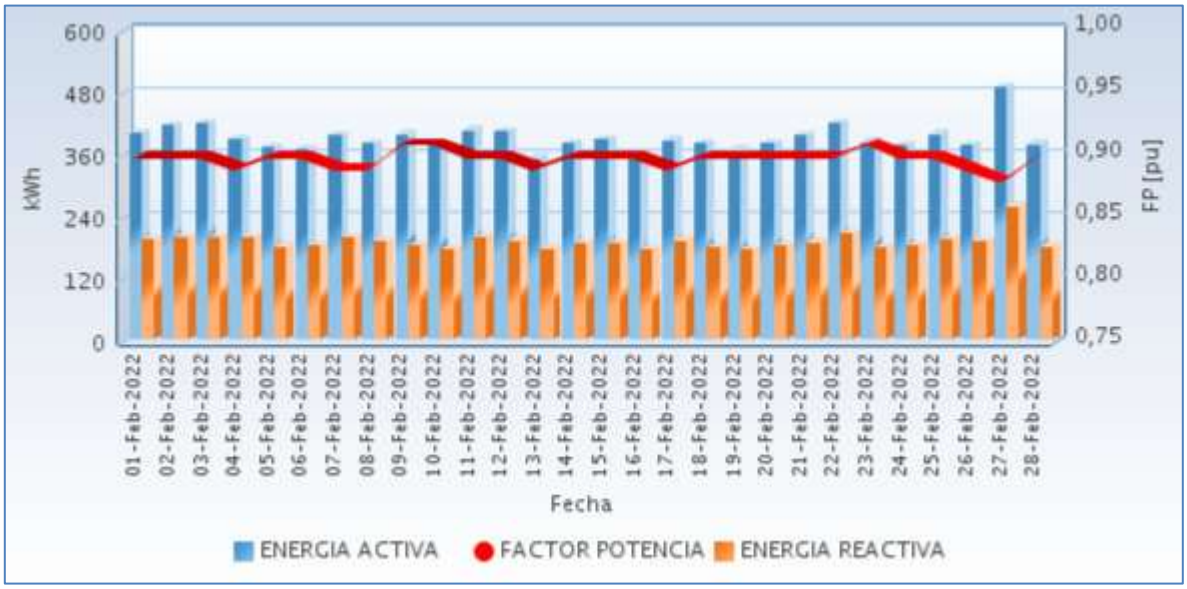

Fuente CNM

52.3 Potencia

En la siguiente gráfica se presenta el comportamiento diario de la potencia para este mes.

Gráfica 311 Comportamiento Diario de la Potencia.

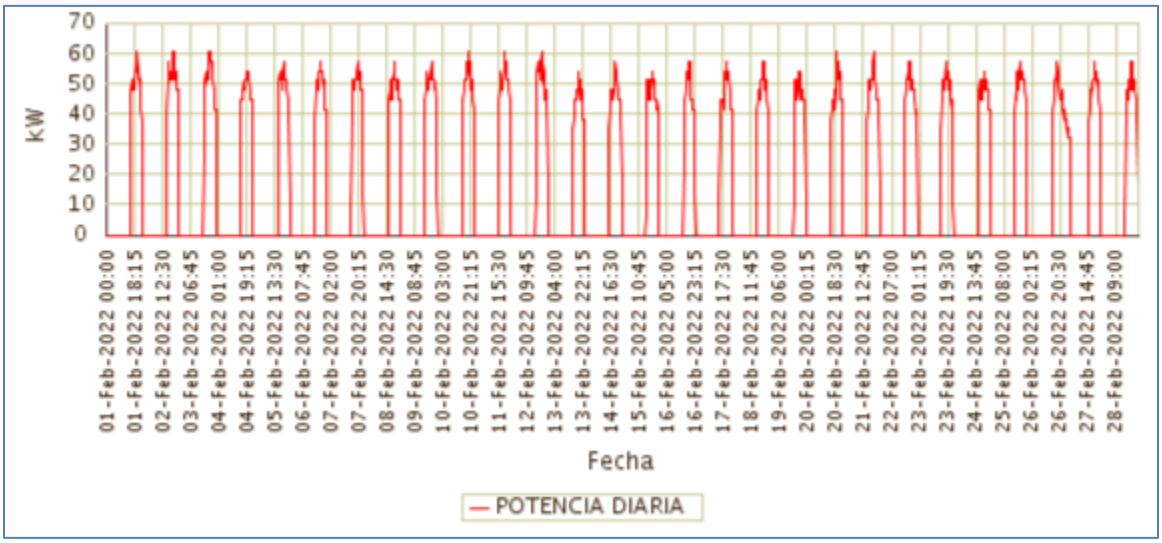

Fuente CNM

52.4 Potencia Máxima

La potencia máxima fue de 60,80kW, se presentó el Lunes 21 de Febrero a las 19:30 horas. Respecto a la potencia máxima de Febrero de 2021 (60,80kW), tuvo una variación de 0,00%.

En la siguiente grafica se presenta la potencia máxima diaria registrada para este mes.

Gráfica 312 Potencia Máxima Diaria-LA LOMA DE BOJAYÁ (BOJAYÁ (BELLAVISTA) - CHOCO).

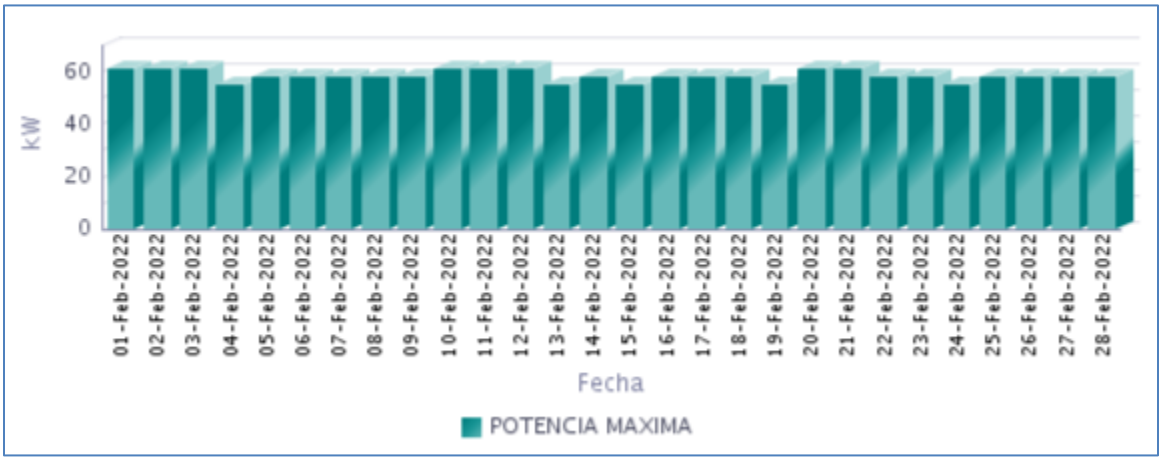

Fuente CNM

52.5 Horas de Prestación del Servicio

En Febrero, se prestó el servicio de energía eléctrica en la localidad, un promedio diario de 8 Horas 20 Minutos, como se presenta en la siguiente gráfica.

Gráfica 313 Horas Efectivas de Prestación del Servicio - LA LOMA DE BOJAYÁ (BOJAYÁ (BELLAVISTA) - CHOCO),

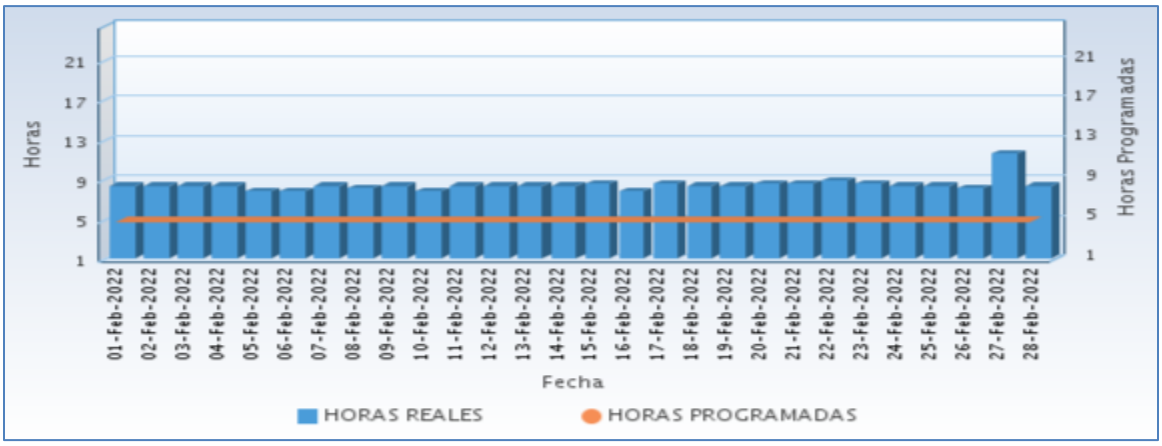

Fuente CNM

A continuación se relaciona las horas promedio por día de la prestación del servicio de energía:

Tabla 155 Horas promedio por día prestación del servicio de energía

LA LOMA DE BOJAYÁ (BOJAYÁ (BELLAVISTA) - CHOCO) Febrero 2022	
DIA	**Horas de servicio promedio en el día [hh:mm]**
01-Feb-2022	8 Horas 15 Minutos
02-Feb-2022	8 Horas 15 Minutos
03-Feb-2022	8 Horas 15 Minutos
04-Feb-2022	8 Horas 15 Minutos
05-Feb-2022	7 Horas 45 Minutos
06-Feb-2022	7 Horas 45 Minutos
07-Feb-2022	8 Horas 15 Minutos
08-Feb-2022	8 Horas 0 Minutos
09-Feb-2022	8 Horas 15 Minutos
10-Feb-2022	7 Horas 45 Minutos
11-Feb-2022	8 Horas 15 Minutos
12-Feb-2022	8 Horas 15 Minutos
13-Feb-2022	8 Horas 15 Minutos
14-Feb-2022	8 Horas 15 Minutos
15-Feb-2022	8 Horas 30 Minutos
16-Feb-2022	7 Horas 45 Minutos
17-Feb-2022	8 Horas 30 Minutos
18-Feb-2022	8 Horas 15 Minutos
19-Feb-2022	8 Horas 15 Minutos
20-Feb-2022	8 Horas 30 Minutos
21-Feb-2022	8 Horas 30 Minutos
22-Feb-2022	8 Horas 45 Minutos
23-Feb-2022	8 Horas 30 Minutos
24-Feb-2022	8 Horas 15 Minutos
25-Feb-2022	8 Horas 15 Minutos
26-Feb-2022	8 Horas 0 Minutos
27-Feb-2022	11 Horas 30 Minutos
28-Feb-2022	8 Horas 15 Minutos

Fuente CNM

52.6 Curvas de Carga

En la siguiente gráfica, se presenta el comportamiento de la carga promedio para cada día de la semana en el mes.

Gráfica 314 Curva de Carga Promedio Diaria Mensual

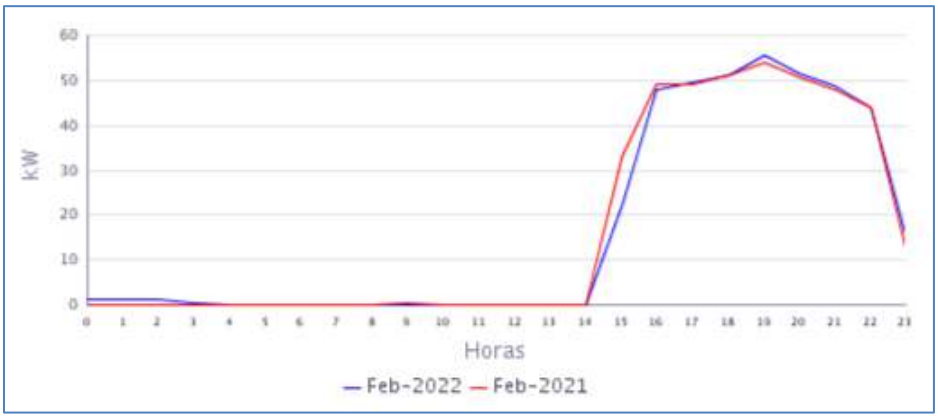

Fuente CNM

En la gráfica anterior se comparan las curvas de carga promedio diarias de Feb-2021 y del Feb-2022, presentándose caída en la demanda de 0,50%.

53. MUTIS (BAHÍA SOLANO (MUTIS) - CHOCO)

La localidad de Bahía Solano está ubicada en el departamento de Chocó con una población, según el censo DANE de 2018 y su proyección al 2020, de 10.279 habitantes de los cuales 4.068 están ubicados en la cabecera municipal y 6.211 en las áreas rurales del municipio. Ciudad Mutis es la cabecera municipal. El número de usuarios es de 3.229. Se incluyen en este informe las localidades interconectadas a la cabecera municipal de Bahía Solano (Mutis): Boroboro (90), El Brazo (51), Huaca (31), Huina (99), Mecana - Playa (28), Nabuga (20), Playa De Flores (40), Playa De Potes (29) y Posamanza (20 usuarios).[1]

53.1 Descripción del Sitio

Esta localidad cuenta con un sistema de generación de energía eléctrica conformado por:

Tabla 156 Infraestructura de la Localidad.

PCH			
ITEM	**CAPACIDAD**		**ESTADO**
1	1875 kW		EN OPERACIÓN
GRUPO ELECTRÓGENO			
ITEM	**MARCA**	**CAPACIDAD KW**	**ESTADO**
1	CUMMINS	1020 kW	EN OPERACIÓN
2	CUMMINS	1270 kW	EN OPERACIÓN
3	CUMMINS	600 Kw	EN OPERACIÓN
TRANSFORMADORES			
ITEM	**CAPACIDAD kVA**		**ESTADO**
1	2000 kVA		EN OPERACIÓN
2	1000 kVA		EN OPERACIÓN
3	1000 kVA		EN OPERACIÓN

Gráfica 315 Diagrama de Conexión de la Localidad.

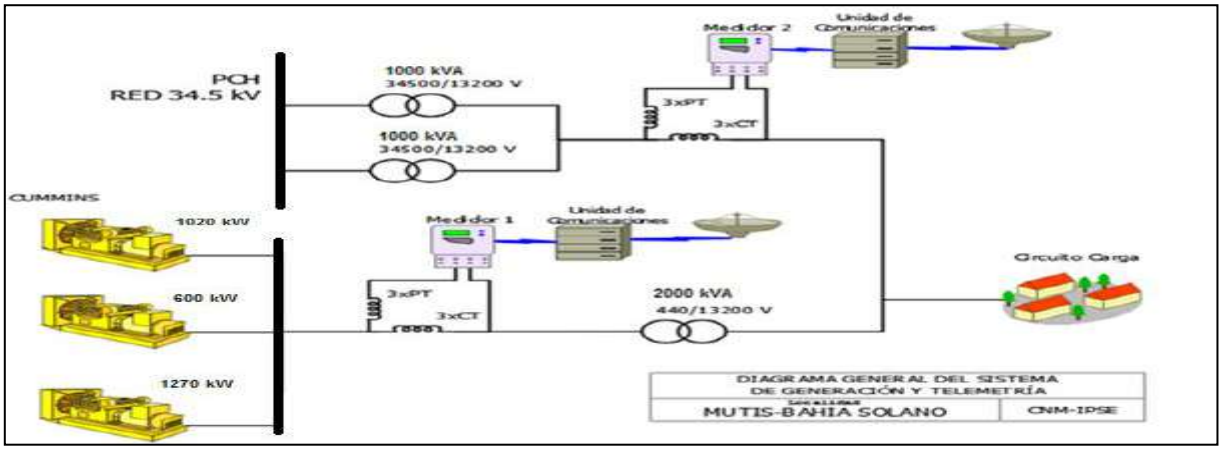

[1] Fuente: http://www.dane.gov.co/Información derivada del Censo Nacional de Población y Vivienda (CNPV) 2018.'Retroproyecciones y Proyecciones de población a nivel municipal por área, sexo y edad simple. Periodo 1985- 2035.

53.2 Energía

El consumo de energía eléctrica para esta localidad en *Febrero* de 2022, se presenta en la siguiente tabla, donde se encuentran los valores acumulados diarios de la energía activa (kWh), reactiva (kVARh), aparente (kVAh) y del factor de potencia (p.u).

Tabla 157 Energía Activa, Reactiva, Aparente y Factor de Potencia.

MUTIS (BAHÍA SOLANO (MUTIS) - CHOCO)				
Fecha	**Energía Activa (kWh)**	**Energía Reactiva (kVARh)**	**Energía Aparente (kVAh)**	**Factor de Potencia (p.u)**
Febrero 1, Martes	22.366	7.558	23.608,02	0,95
Febrero 2, Miércoles	24.214	7.609	25.381,81	0,95
Febrero 3, Jueves	23.689	7.883	24.966,63	0,95
Febrero 4, Viernes	23.652	7.848	24.920,21	0,95
Febrero 5, Sábado	23.378	7.816	24.649,88	0,95
Febrero 6, Domingo	22.079	7.787	23.411,90	0,94
Febrero 7, Lunes	23.407	7.737	24.652,59	0,95
Febrero 8, Martes	23.807	7.949	25.098,57	0,95
Febrero 9, Miércoles	22.210	5.449	22.868,61	0,97
Febrero 10, Jueves	24.027	8.232	25.398,00	0,95
Febrero 11, Viernes	23.413	8.991	25.079,53	0,93
Febrero 12, Sábado	22.666	8.452	24.191,10	0,94
Febrero 13, Domingo	20.323	7.566	21.685,93	0,94
Febrero 14, Lunes	22.398	8.335	23.898,92	0,94
Febrero 15, Martes	22.423	8.238	23.888,14	0,94
Febrero 16, Miércoles	22.703	8.061	24.091,18	0,94
Febrero 17, Jueves	22.984	5.704	23.681,23	0,97
Febrero 18, Viernes	23.403	8.430	24.875,40	0,94
Febrero 19, Sábado	21.980	7.973	23.381,41	0,94
Febrero 20, Domingo	21.658	7.946	23.069,29	0,94
Febrero 21, Lunes	24.158	8.560	25.629,94	0,94
Febrero 22, Martes	23.059	8.169	24.463,30	0,94
Febrero 23, Miércoles	24.437	8.693	25.937,13	0,94
Febrero 24, Jueves	24.580	8.664	26.062,00	0,94
Febrero 25, Viernes	23.312	8.480	24.806,38	0,94
Febrero 26, Sábado	22.194	8.152	23.644,31	0,94
Febrero 27, Domingo	21.694	8.245	23.207,63	0,93
Febrero 28, Lunes	22.208	8.396	23.741,83	0,94
TOTAL	**642.422**	**222.922**	**680.000,33**	**0,94**

El factor de potencia promedio fue 0,94.

Con referencia a Febrero de 2021 (613.160 kWh), se presentó un crecimiento en la demanda de energía eléctrica del 4,77%.

Gráfica 316 Energía Activa, Reactiva y Factor de Potencia – MUTIS (BAHÍA SOLANO (MUTIS) - CHOCO).

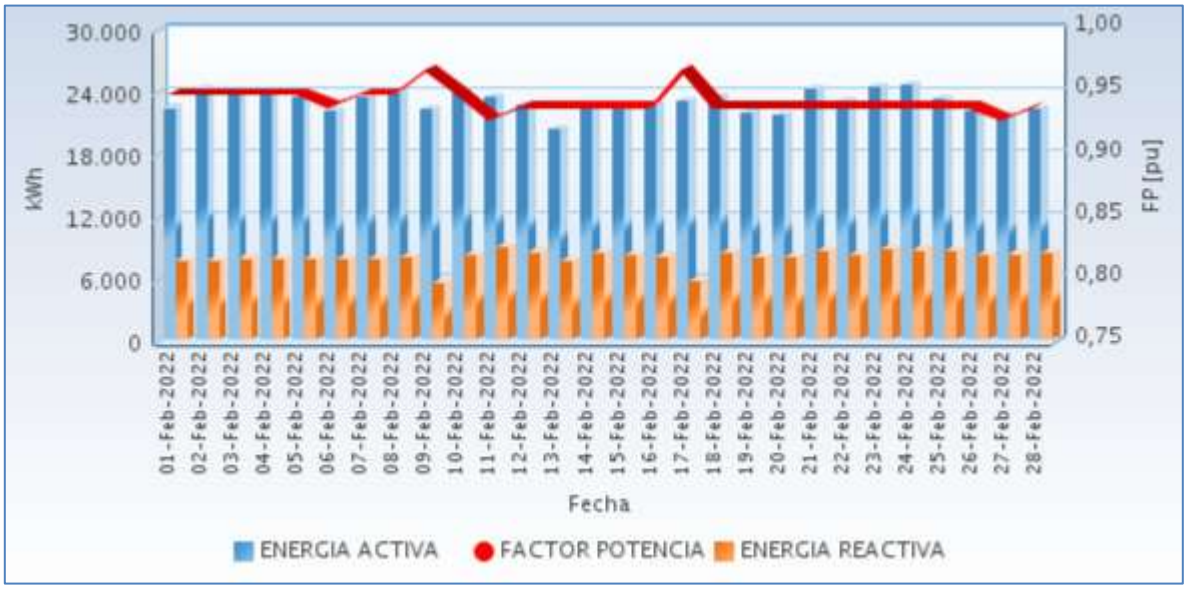

Fuente CNM

En la siguiente gráfica se presenta el acumulado mensual de la energía entregada por cada circuito en la localidad.

Gráfica 317 Energía Diaria Entregada en Circuitos de Distribución.

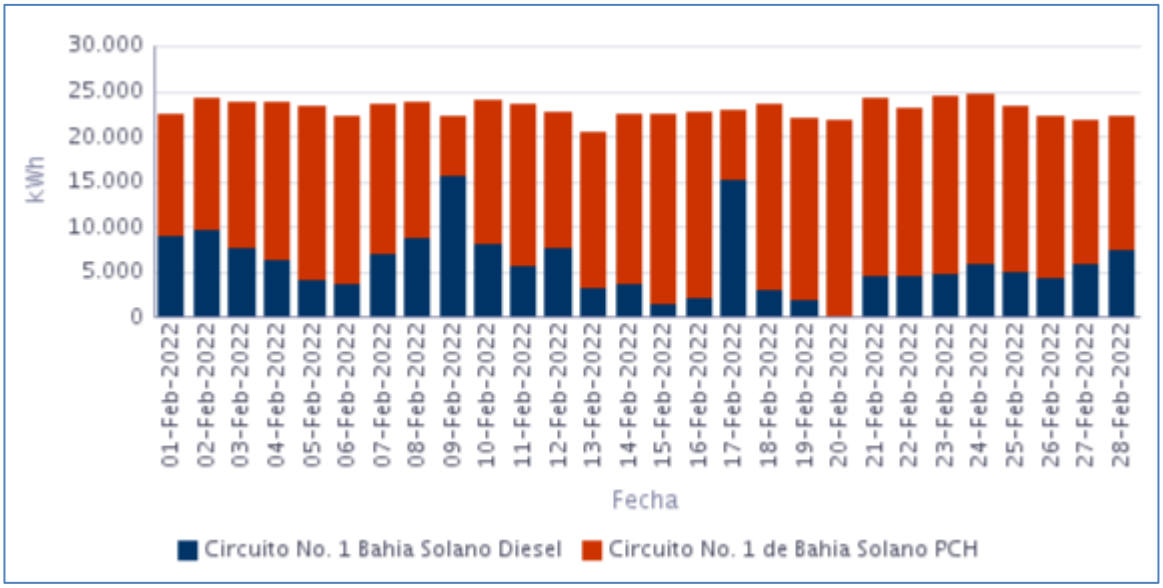

Fuente CNM

53.3 Potencia

En la siguiente gráfica se presenta el comportamiento diario de la potencia para este mes.

Gráfica 318 Comportamiento Diario de la Potencia.

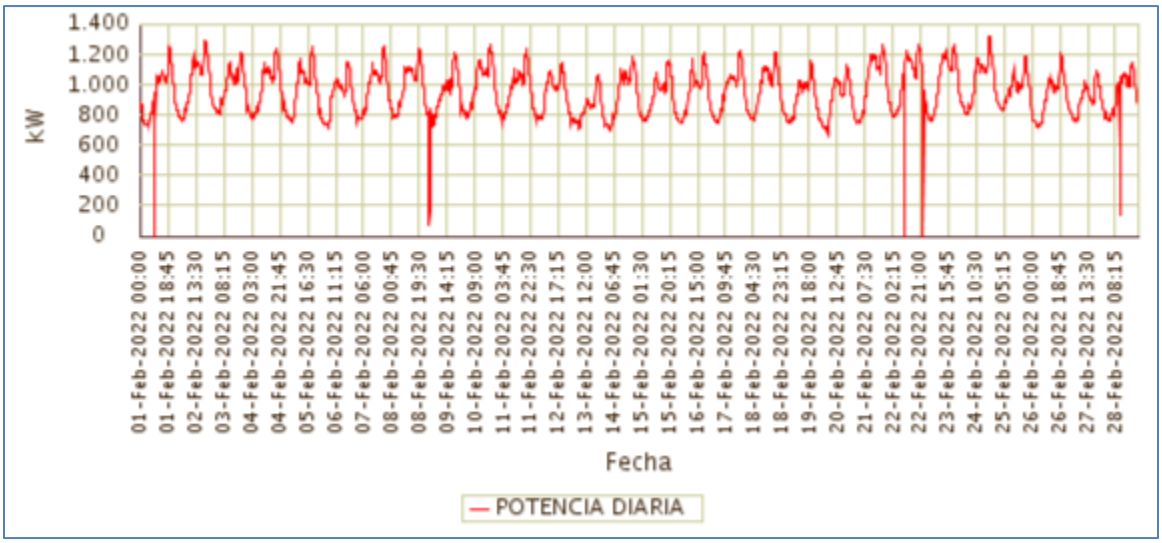

Fuente CNM

53.4 Potencia Máxima

La potencia máxima fue de 1.323,96kW, se presentó el Jueves 24 de Febrero a las 19:30 horas. Respecto a la potencia máxima de Febrero de 2021 (1.237,72kW), tuvo una variación de 6,97%.

En la siguiente grafica se presenta la potencia máxima diaria registrada para este mes.

Gráfica 319 Potencia Máxima Diaria-MUTIS (BAHIA SOLANO (MUTIS) - CHOCO).

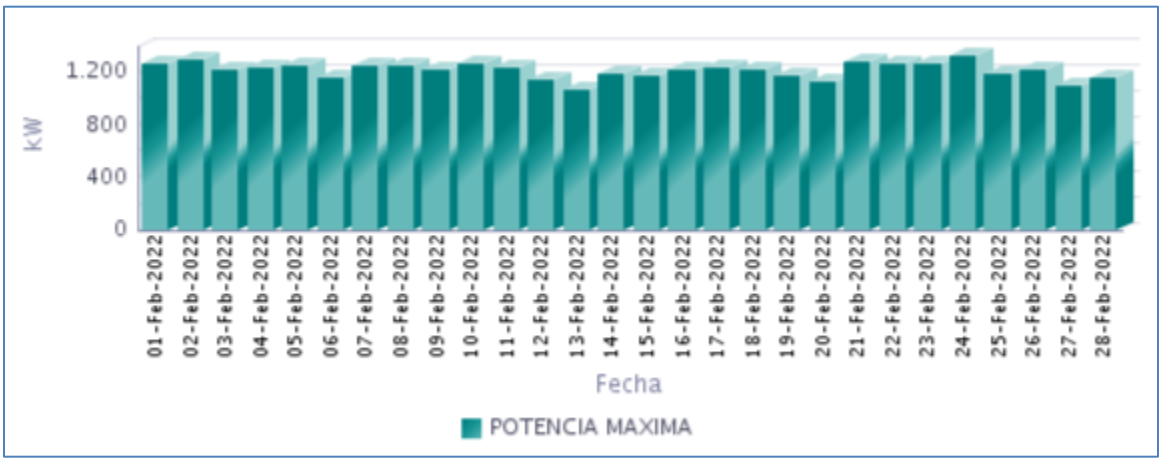

Fuente CNM

53.5 Horas de Prestación del Servicio

En Febrero, se prestó el servicio de energía eléctrica en la localidad, un promedio diario de 23 Horas 57 Minutos, como se presenta en la siguiente gráfica.

Gráfica 320 Horas Efectivas de Prestación del Servicio - MUTIS (BAHÍA SOLANO (MUTIS) - CHOCO),

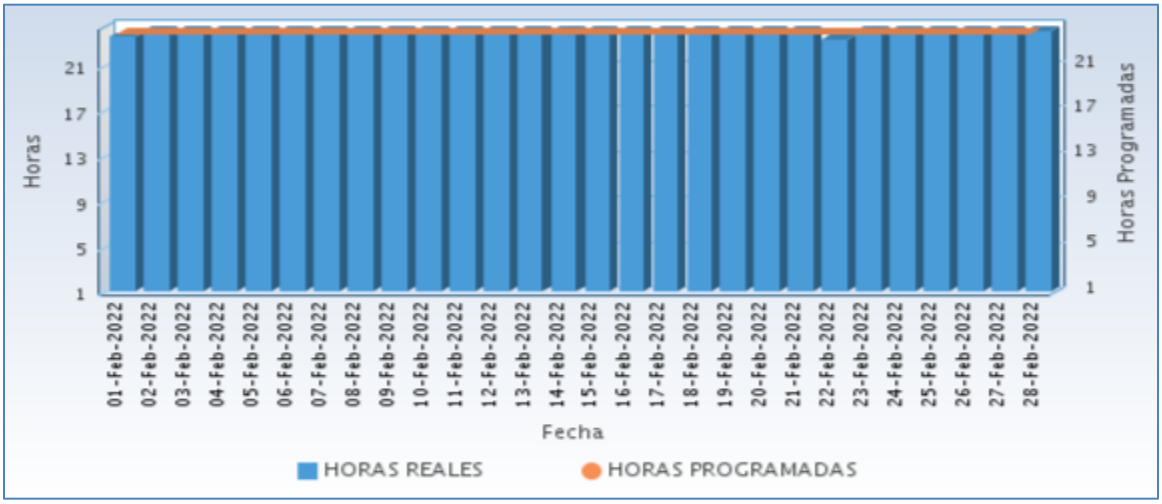

Fuente CNM

A continuación se relaciona las horas promedio por día de la prestación del servicio de energía:

Tabla 158 Horas promedio por día prestación del servicio de energía

MUTIS (BAHIA SOLANO (MUTIS) - CHOCO) Febrero 2022	
DIA	**Horas de servicio promedio en el día [hh:mm]**
01-Feb-2022	23 Horas 30 Minutos
02-Feb-2022	24 Horas
03-Feb-2022	24 Horas
04-Feb-2022	24 Horas
05-Feb-2022	24 Horas
06-Feb-2022	24 Horas
07-Feb-2022	24 Horas
08-Feb-2022	24 Horas
09-Feb-2022	24 Horas
10-Feb-2022	24 Horas
11-Feb-2022	24 Horas
12-Feb-2022	24 Horas
13-Feb-2022	24 Horas
14-Feb-2022	24 Horas
15-Feb-2022	24 Horas
16-Feb-2022	24 Horas
17-Feb-2022	24 Horas
18-Feb-2022	24 Horas

MUTIS (BAHIA SOLANO (MUTIS) - CHOCO) Febrero 2022	
DIA	**Horas de servicio promedio en el día [hh:mm]**
19-Feb-2022	24 Horas
20-Feb-2022	24 Horas
21-Feb-2022	24 Horas
22-Feb-2022	23 Horas 15 Minutos
23-Feb-2022	24 Horas
24-Feb-2022	24 Horas
25-Feb-2022	24 Horas
26-Feb-2022	24 Horas
27-Feb-2022	24 Horas
28-Feb-2022	24 Horas

Fuente CNM

53.6 Curvas de Carga

En la siguiente gráfica, se presenta el comportamiento de la carga promedio para cada día de la semana en el mes.

Gráfica 321 Curva de Carga Promedio por Tipo de Día

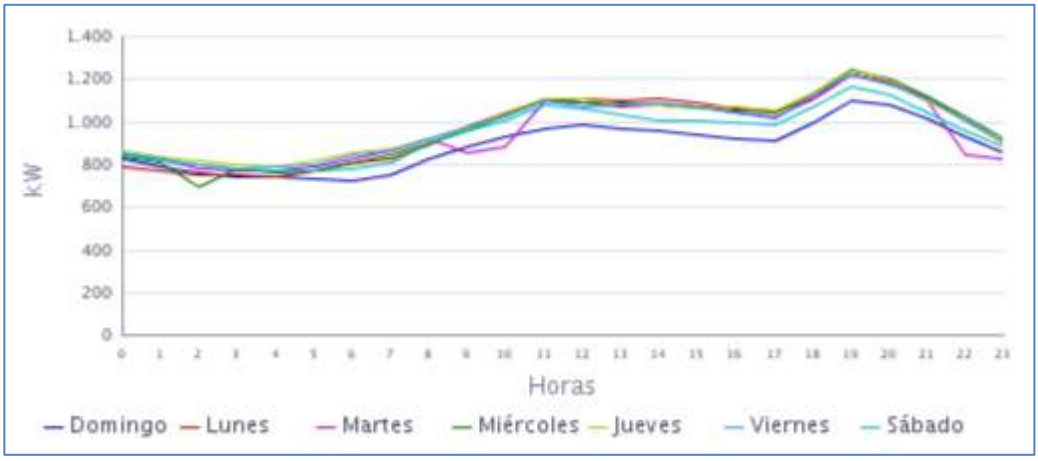

Fuente CNM

Gráfica 322 Curva de Carga Promedio Diaria Mensual

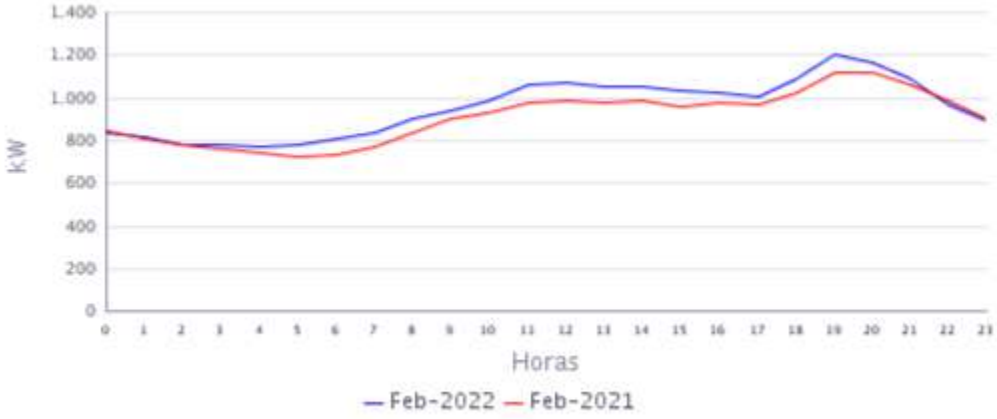

Fuente CNM

En la gráfica anterior se comparan las curvas de carga promedio diarias de Feb-2021 y del Feb-2022, presentándose un crecimiento en la demanda de 4,77%.

54. NAPIPI (BOJAYÁ (BELLAVISTA) - CHOCO)

El corregimiento de Napipí, pertenece al municipio de Bellavista, Departamento de Chocó. Esta localidad cuenta con un total de 230 usuarios .[1]

54.1 Descripción del Sitio

La localidad cuenta con una central de generación que está conformada por la siguiente infraestructura:

Tabla 159 Infraestructura de la Localidad.

GRUPO ELECTRÓGENO			
ITEM	**MARCA**	**CAPACIDAD**	**ESTADO**
1	SDMO	91 KW ((Prime)	EN OPERACIÓN
TRANSFORMADORES			
ITEM	**CAPACIDAD**		**ESTADO**
1	150 kVA		EN OPERACIÓN

Gráfica 323 Diagrama de Conexión de la Localidad.

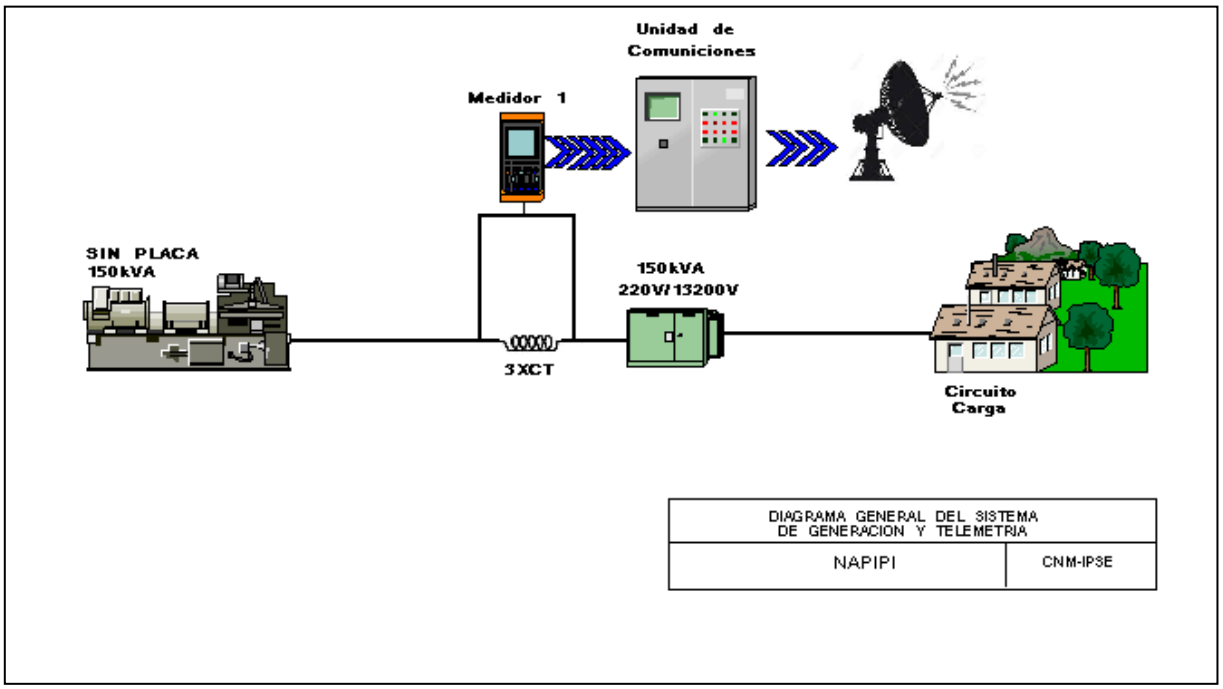

[1] Fuente: http://reportes.sui.gov.co/ - Sistema Único de Información SUI - Año 2020.

54.2 Energía

El consumo de energía eléctrica para esta localidad en *Febrero* de 2022, se presenta en la siguiente tabla, donde se encuentran los valores acumulados diarios de la energía activa (kWh), reactiva (kVARh), aparente (kVAh) y del factor de potencia (p.u).

Tabla 160 Energía Activa, Reactiva, Aparente y Factor de Potencia.

NAPIPI (BOJAYÁ (BELLAVISTA) - CHOCO)				
Fecha	**Energía Activa (kWh)**	**Energía Reactiva (kVARh)**	**Energía Aparente (kVAh)**	**Factor de Potencia (p.u)**
Febrero 1, Martes	199	50	205,48	0,97
Febrero 2, Miércoles	307	78	317,05	0,97
Febrero 3, Jueves	286	74	295,13	0,97
Febrero 4, Viernes	302	79	311,83	0,97
Febrero 5, Sábado	588	162	610,01	0,96
Febrero 6, Domingo	296	76	305,60	0,97
Febrero 7, Lunes	312	78	321,70	0,97
Febrero 8, Martes	318	81	328,49	0,97
Febrero 9, Miércoles	259	66	267,57	0,97
Febrero 10, Jueves	318	83	329,09	0,97
Febrero 11, Viernes	326	85	336,46	0,97
Febrero 12, Sábado	367	93	378,74	0,97
Febrero 13, Domingo	266	70	275,34	0,97
Febrero 14, Lunes	304	80	314,35	0,97
Febrero 15, Martes	299	75	308,51	0,97
Febrero 16, Miércoles	301	81	311,46	0,97
Febrero 17, Jueves	313	77	322,09	0,97
Febrero 18, Viernes	300	77	309,67	0,97
Febrero 19, Sábado	302	76	311,03	0,97
Febrero 20, Domingo	266	65	273,39	0,97
Febrero 21, Lunes	322	80	332,18	0,97
Febrero 22, Martes	329	82	338,77	0,97
Febrero 23, Miércoles	310	74	319,01	0,97
Febrero 24, Jueves	302	74	310,45	0,97
Febrero 25, Viernes	298	74	307,54	0,97
Febrero 26, Sábado	312	76	321,12	0,97
Febrero 27, Domingo	310	76	318,79	0,97
Febrero 28, Lunes	251	60	258,27	0,97
TOTAL	**8.663**	**2.202**	**8.938,77**	**0,97**

El factor de potencia promedio fue 0,97.

Con referencia a Febrero de 2021 (9.081 kWh), se presentó un caída en la demanda de energía eléctrica del 4,60%.

Gráfica 324 Energía Activa, Reactiva y Factor de Potencia – NAPIPI (BOJAYÁ (BELLAVISTA) - CHOCO).

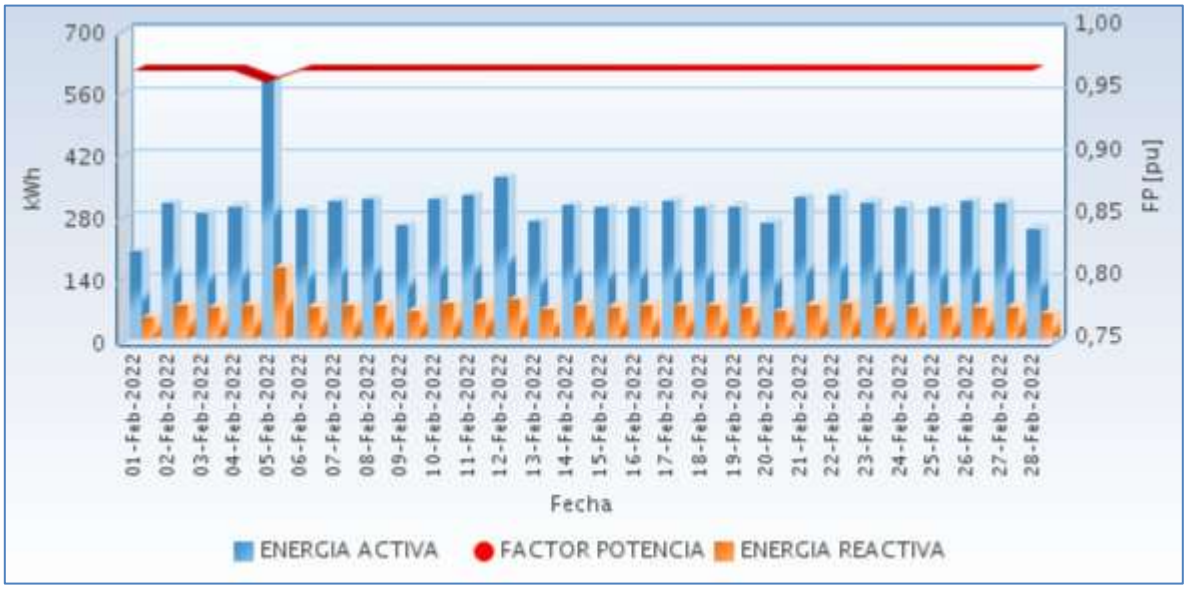

Fuente CNM

54.3 Potencia

En la siguiente gráfica se presenta el comportamiento diario de la potencia para este mes.

Gráfica 325 Comportamiento Diario de la Potencia.

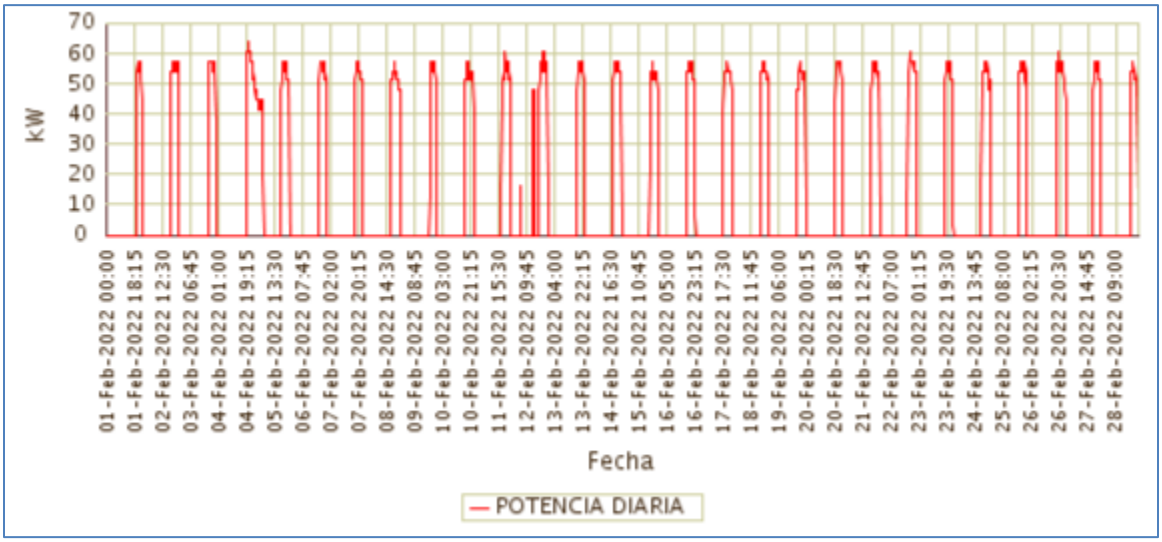

Fuente CNM

54.4 Potencia Máxima

La potencia máxima fue de 64,00kW, se presentó el Viernes 04 de Febrero a las 20:30 horas. Respecto a la potencia máxima de Febrero de 2021 (60,80kW), tuvo una variación de 5,26%.

En la siguiente grafica se presenta la potencia máxima diaria registrada para este mes.

Gráfica 326 Potencia Máxima Diaria-NAPIPI (BOJAYÁ (BELLAVISTA) - CHOCO).

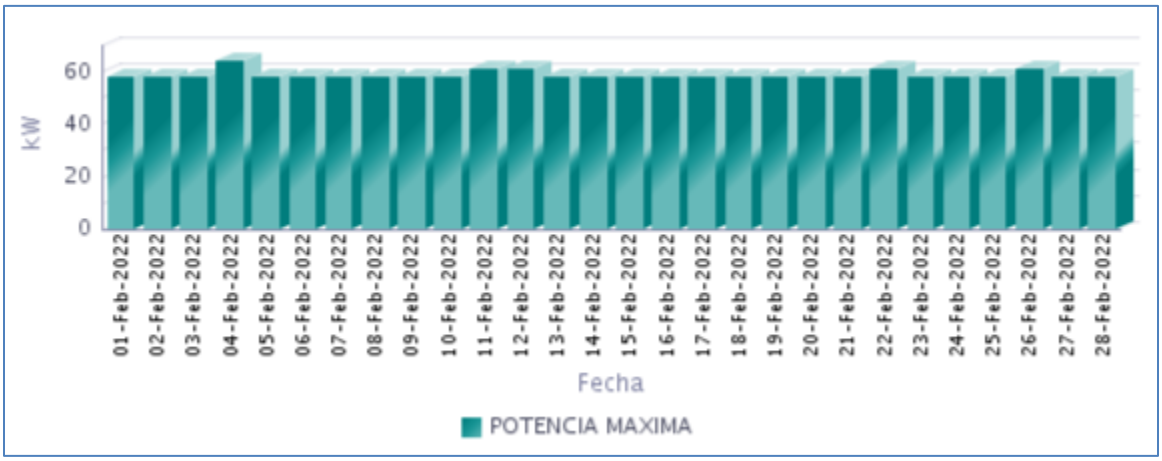

Fuente CNM

54.5 Horas de Prestación del Servicio

En Febrero, se prestó el servicio de energía eléctrica en la localidad, un promedio diario de 6 Horas 2 Minutos, como se presenta en la siguiente gráfica.

Gráfica 327 Horas Efectivas de Prestación del Servicio - NAPIPI (BOJAYÁ (BELLAVISTA) - CHOCO),

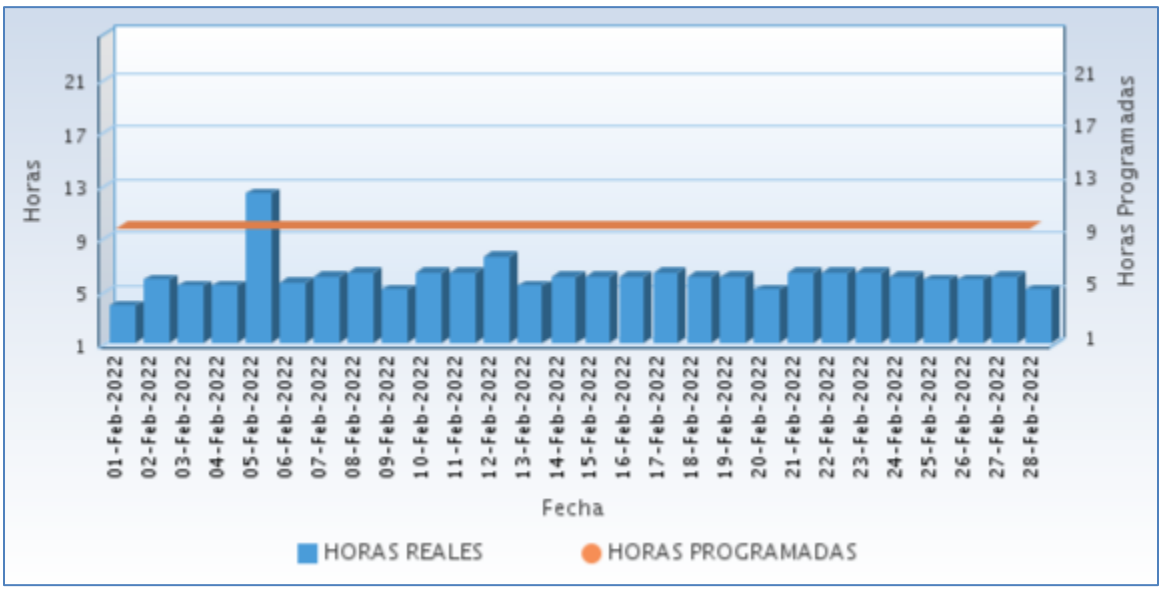

Fuente CNM

A continuación se relaciona las horas promedio por día de la prestación del servicio de energía:

Tabla 161 Horas promedio por día prestación del servicio de energía

NAPIPI (BOJAYÁ (BELLAVISTA) - CHOCO) Febrero 2022	
DIA	**Horas de servicio promedio en el día [hh:mm]**
01-Feb-2022	3 Horas 45 Minutos
02-Feb-2022	5 Horas 45 Minutos
03-Feb-2022	5 Horas 15 Minutos
04-Feb-2022	5 Horas 15 Minutos
05-Feb-2022	12 Horas 15 Minutos
06-Feb-2022	5 Horas 30 Minutos
07-Feb-2022	6 Horas 0 Minutos
08-Feb-2022	6 Horas 15 Minutos
09-Feb-2022	5 Horas 0 Minutos
10-Feb-2022	6 Horas 15 Minutos
11-Feb-2022	6 Horas 15 Minutos
12-Feb-2022	7 Horas 30 Minutos
13-Feb-2022	5 Horas 15 Minutos
14-Feb-2022	6 Horas 0 Minutos
15-Feb-2022	6 Horas 0 Minutos
16-Feb-2022	6 Horas 0 Minutos
17-Feb-2022	6 Horas 15 Minutos
18-Feb-2022	6 Horas 0 Minutos
19-Feb-2022	6 Horas 0 Minutos
20-Feb-2022	5 Horas 0 Minutos
21-Feb-2022	6 Horas 15 Minutos
22-Feb-2022	6 Horas 15 Minutos
23-Feb-2022	6 Horas 15 Minutos
24-Feb-2022	6 Horas 0 Minutos
25-Feb-2022	5 Horas 45 Minutos
26-Feb-2022	5 Horas 45 Minutos
27-Feb-2022	6 Horas 0 Minutos
28-Feb-2022	5 Horas 0 Minutos

Fuente CNM

54.6 Curvas de Carga

En la siguiente gráfica, se presenta el comportamiento de la carga promedio para cada día de la semana en el mes.

Gráfica 328 Curva de Carga Promedio Diaria Mensual

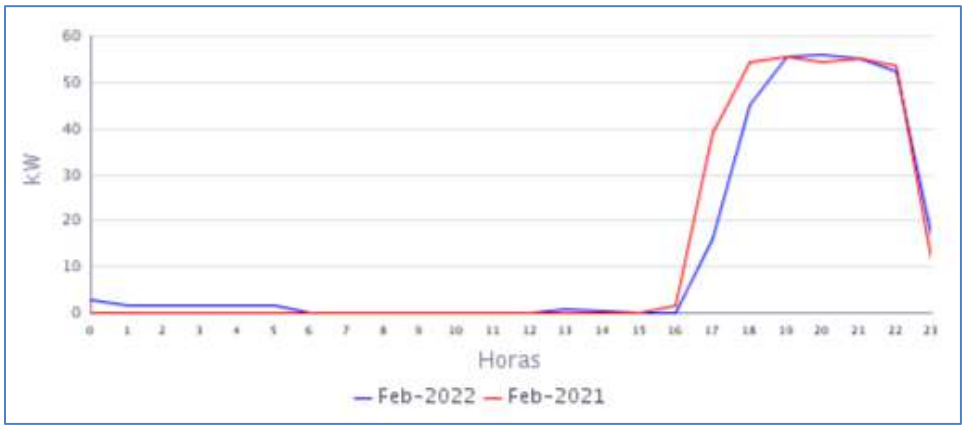

Fuente CNM

En la gráfica anterior se comparan las curvas de carga promedio diarias de Feb-2021 y del Feb-2022, presentándose caída en la demanda de 4,60%.

55. NUQUI (NUQUI - CHOCO)

El municipio Nuquí, se encuentra ubicado en el departamento del Chocó, con una población según el censo DANE de 2018 y su proyección al 2020, de 16.642 habitantes de los cuales 1.596 están ubicados en la cabecera municipal y 15.046 en las áreas rurales del municipio .El número de usuarios es de 1.368. Se incluyen en este informe las localidades interconectadas a la cabecera municipal de Nuquí: Panguí (155 usuarios) y Tribugá (Interconectada a la cabecera municipal Nuquí, desde el 16 de abril del 2016 con 100 usuarios).[1]

55.1 Descripción del Sitio

La localidad cuenta con una central de generación que está conformada por la siguiente infraestructura:

Tabla 162 Infraestructura de la Localidad.

GRUPO ELECTRÓGENO			
ITEM	**MARCA**	**CAPACIDAD**	**ESTADO**
1	PERKINS STAMFORD P-600	562 kW	OPERATIVO
2	PERKINS STAMFORD P-600	562 kW	OPERATIVO
3	PERKINS STAMFORD P-600	562 kW	OPERATIVO
4	CUMMINS	323 kW	OPERATIVO
TRANSFORMADOR			
ITEM	**MARCA**	**CAPACIDAD**	**ESTADO**
1	RYMEL	750 kVA	EN OPERACIÓN

Gráfica 329 Diagrama de Conexión de la Localidad.

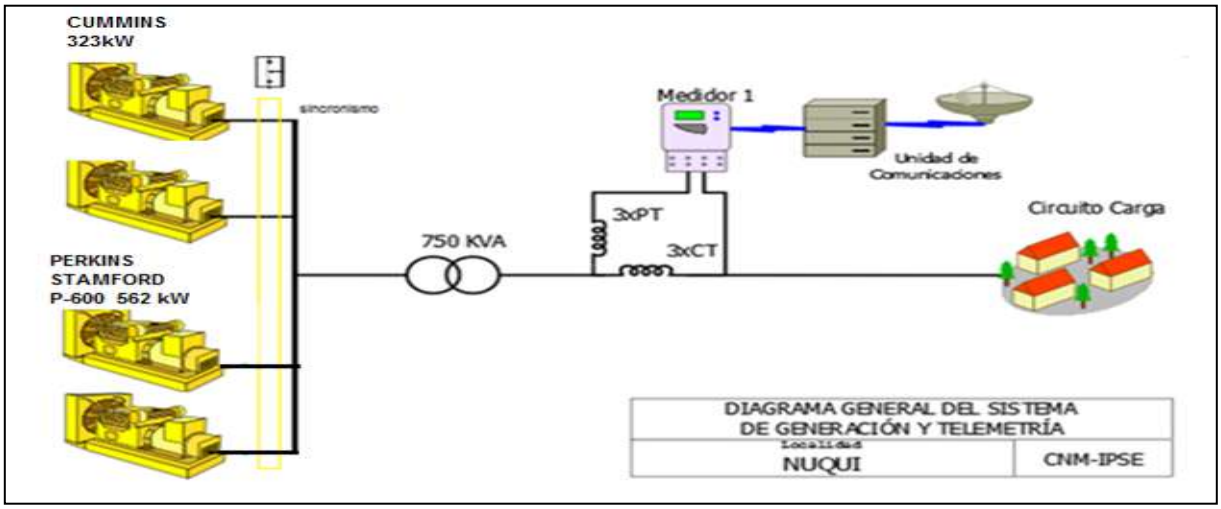

[1] Fuente: http://www.dane.gov.co/Información derivada del Censo Nacional de Población y Vivienda (CNPV) 2018.'Retroproyecciones y Proyecciones de población a nivel municipal por área, sexo y edad simple. Periodo 1985- 2035.

55.2 Energía

El consumo de energía eléctrica para esta localidad en *Febrero* de 2022, se presenta en la siguiente tabla, donde se encuentran los valores acumulados diarios de la energía activa (kWh), reactiva (kVARh), aparente (kVAh) y del factor de potencia (p.u).

Tabla 163 Energía Activa, Reactiva, Aparente y Factor de Potencia.

NUQUI (NUQUI - CHOCO)				
Fecha	**Energía Activa (kWh)**	**Energía Reactiva (kVARh)**	**Energía Aparente (kVAh)**	**Factor de Potencia (p.u)**
Febrero 1, Martes	8.245	3.299	8.881,08	0,93
Febrero 2, Miércoles	8.508	3.376	9.153,81	0,93
Febrero 3, Jueves	8.249	3.230	8.859,36	0,93
Febrero 4, Viernes	8.343	3.294	8.970,16	0,93
Febrero 5, Sábado	8.563	3.428	9.224,03	0,93
Febrero 6, Domingo	8.113	3.254	8.740,99	0,93
Febrero 7, Lunes	8.225	3.238	8.839,69	0,93
Febrero 8, Martes	8.302	3.277	8.925,52	0,93
Febrero 9, Miércoles	8.221	3.112	8.790,37	0,94
Febrero 10, Jueves	8.400	3.280	9.017,32	0,93
Febrero 11, Viernes	8.317	3.288	8.943,36	0,93
Febrero 12, Sábado	8.268	3.292	8.899,59	0,93
Febrero 13, Domingo	7.791	3.117	8.391,72	0,93
Febrero 14, Lunes	8.014	3.168	8.617,09	0,93
Febrero 15, Martes	8.118	3.207	8.728,88	0,93
Febrero 16, Miércoles	7.692	3.052	8.275,50	0,93
Febrero 17, Jueves	8.035	3.082	8.605,44	0,93
Febrero 18, Viernes	8.144	3.121	8.721,64	0,93
Febrero 19, Sábado	7.666	2.984	8.226,06	0,93
Febrero 20, Domingo	7.862	3.147	8.468,64	0,93
Febrero 21, Lunes	8.097	3.212	8.711,33	0,93
Febrero 22, Martes	8.459	3.411	9.120,87	0,93
Febrero 23, Miércoles	8.592	3.434	9.252,59	0,93
Febrero 24, Jueves	8.719	3.494	9.393,36	0,93
Febrero 25, Viernes	8.358	3.353	9.005,72	0,93
Febrero 26, Sábado	8.600	3.529	9.295,71	0,93
Febrero 27, Domingo	8.175	3.387	8.848,54	0,92
Febrero 28, Lunes	8.422	3.392	9.079,58	0,93
TOTAL	**230.501**	**91.460**	**247.982,95**	**0,93**

El factor de potencia promedio fue 0,93.

Con referencia a Febrero de 2021 (227.597 kWh), se presentó un crecimiento en la demanda de energía eléctrica del 1,28%.

Gráfica 330 Energía Activa, Reactiva y Factor de Potencia – NUQUI (NUQUI - CHOCO).

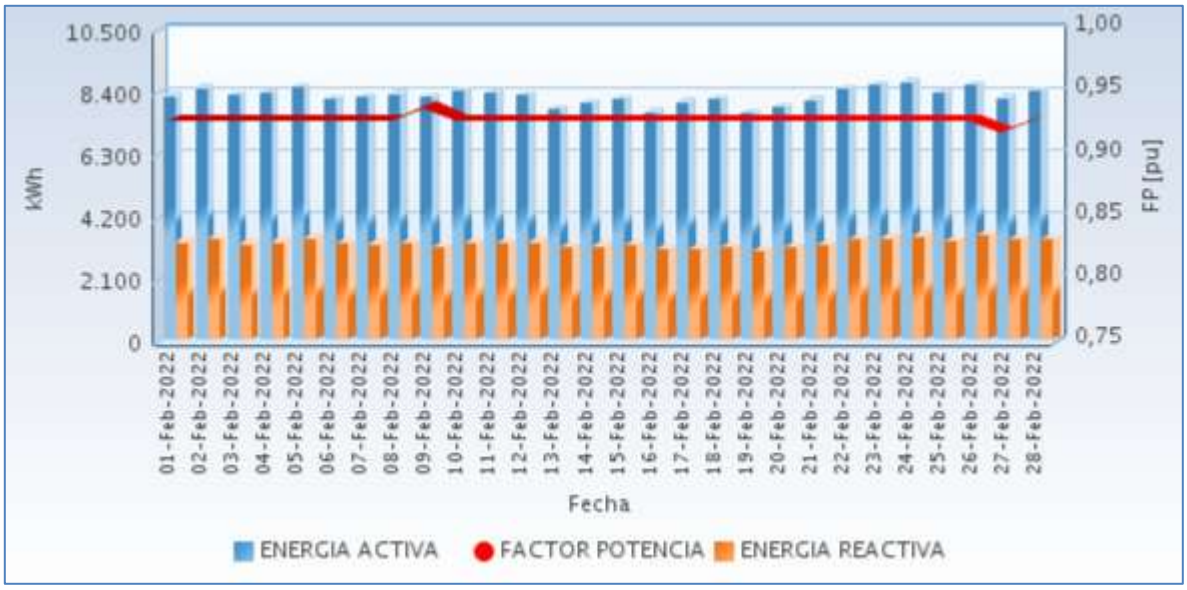

Fuente CNM

55.3 Potencia

En la siguiente gráfica se presenta el comportamiento diario de la potencia para este mes.

Gráfica 331 Comportamiento Diario de la Potencia.

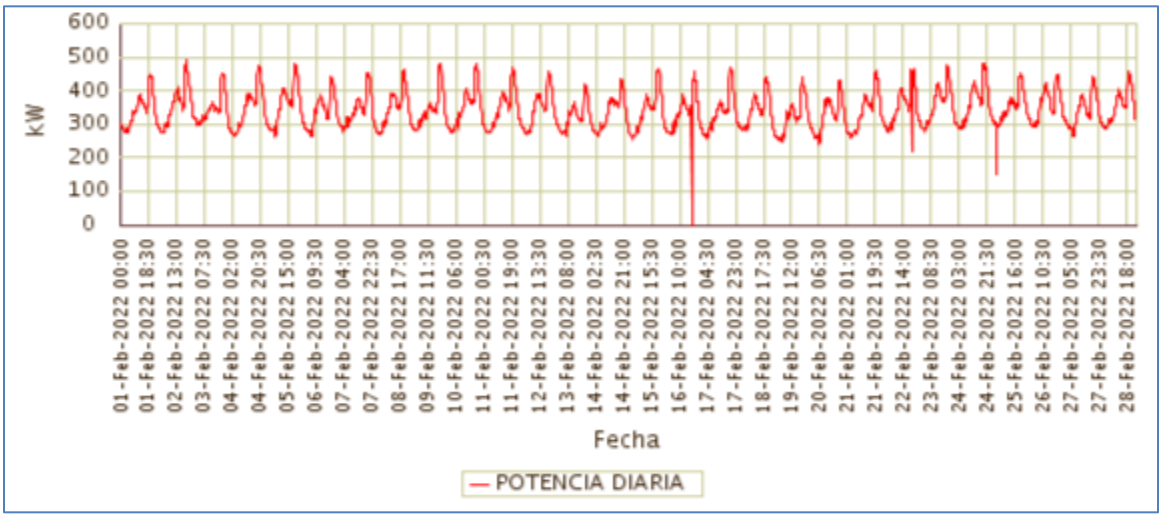

Fuente CNM

55.4 Potencia Máxima

La potencia máxima fue de 492,80kW, se presentó el Miércoles 02 de Febrero a las 19:15 horas. Respecto a la potencia máxima de Febrero de 2021 (477,66kW), tuvo una variación de 3,17%.

En la siguiente grafica se presenta la potencia máxima diaria registrada para este mes.

Gráfica 332 Potencia Máxima Diaria-NUQUI (NUQUI - CHOCO).

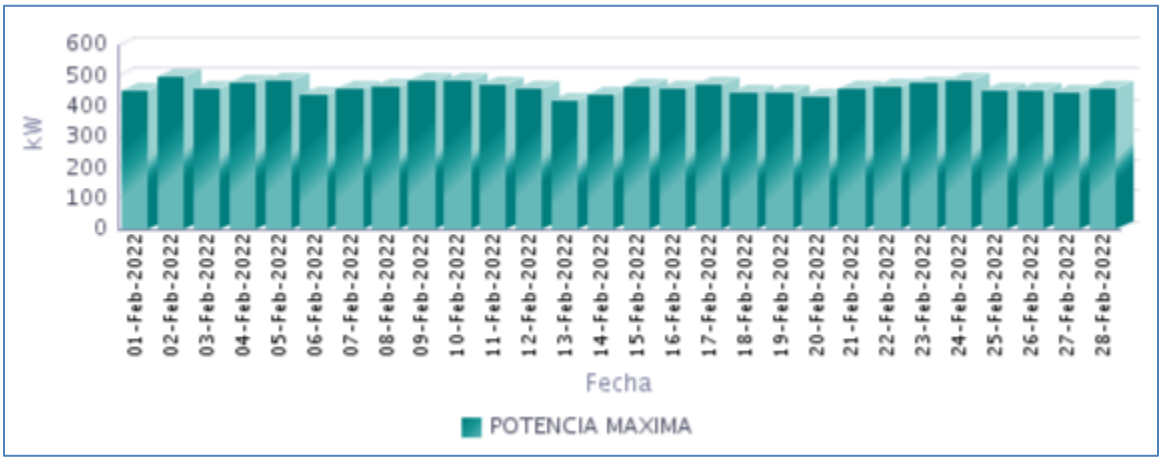

Fuente CNM

55.5 Horas de Prestación del Servicio

En Febrero, se prestó el servicio de energía eléctrica en la localidad, un promedio diario de 23 Horas 59 Minutos, como se presenta en la siguiente gráfica.

Gráfica 333 Horas Efectivas de Prestación del Servicio - NUQUI (NUQUI - CHOCO),

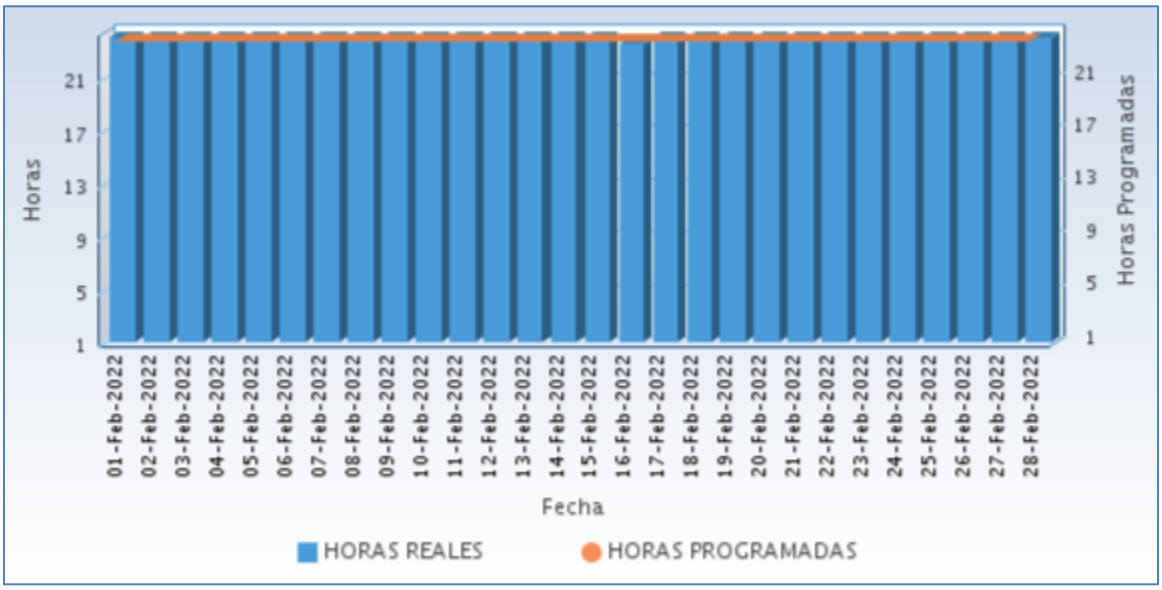

Fuente CNM

A continuación se relaciona las horas promedio por día de la prestación del servicio de energía:

Tabla 164 Horas promedio por día prestación del servicio de energía

NUQUI (NUQUI - CHOCO) Febrero 2022	
DIA	**Horas de servicio promedio en el día [hh:mm]**
01-Feb-2022	24 Horas
02-Feb-2022	24 Horas
03-Feb-2022	24 Horas
04-Feb-2022	24 Horas
05-Feb-2022	24 Horas
06-Feb-2022	24 Horas
07-Feb-2022	24 Horas
08-Feb-2022	24 Horas
09-Feb-2022	24 Horas
10-Feb-2022	24 Horas
11-Feb-2022	24 Horas
12-Feb-2022	24 Horas
13-Feb-2022	24 Horas
14-Feb-2022	24 Horas
15-Feb-2022	24 Horas
16-Feb-2022	23 Horas 30 Minutos
17-Feb-2022	24 Horas
18-Feb-2022	24 Horas
19-Feb-2022	24 Horas
20-Feb-2022	24 Horas
21-Feb-2022	24 Horas
22-Feb-2022	24 Horas
23-Feb-2022	24 Horas
24-Feb-2022	24 Horas
25-Feb-2022	24 Horas
26-Feb-2022	24 Horas
27-Feb-2022	24 Horas
28-Feb-2022	24 Horas

Fuente CNM

55.6 Curvas de Carga

En la siguiente gráfica, se presenta el comportamiento de la carga promedio para cada día de la semana en el mes.

Gráfica 334 Curva de Carga Promedio Diaria Mensual

Fuente CNM

En la gráfica anterior se comparan las curvas de carga promedio diarias de Feb-2021 y del Feb-2022, presentándose un crecimiento en la demanda de 1,28%.

56. PILIZÁ (BAJO BAUDO (PIZARRO) - CHOCO)

El corregimiento de Pilizá, se encuentra ubicado en el municipio de Bajo Baudó, Departamento de Chocó. Esta localidad cuenta con un total de 265 usuarios .[1]

56.1 Descripción del Sitio

La localidad cuenta con una central de generación que está conformada por la siguiente infraestructura:

Tabla 165 Infraestructura de la Localidad.

GRUPO ELECTRÓGENO			
ITEM	**MARCA**	**CAPACIDAD**	**ESTADO**
1	Stewart &Stevenson	140 kW	EN OPERACIÓN
TRANSFORMADOR			
ITEM	**CAPACIDAD (KVA)**		**ESTADO**
1	225		EN OPERACIÓN

Gráfica 335 Diagrama de Conexión de la Localidad.

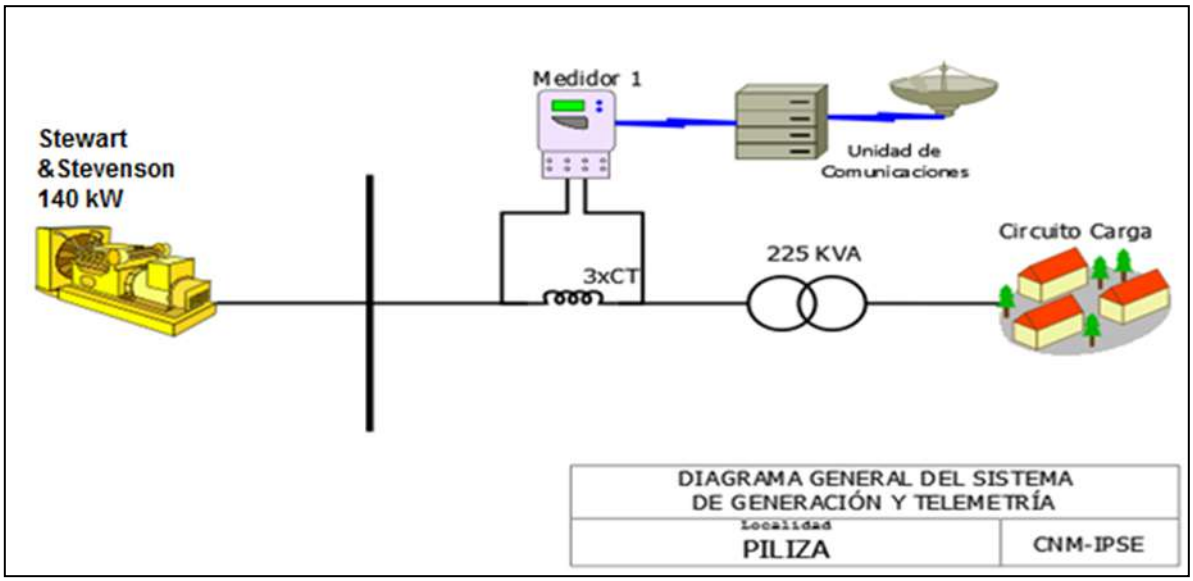

[1] Fuente: http://reportes.sui.gov.co/ - Sistema Único de Información SUI - Año 2020.

56.2 Energía

El consumo de energía eléctrica para esta localidad en *Febrero* de 2022, se presenta en la siguiente tabla, donde se encuentran los valores acumulados diarios de la energía activa (kWh), reactiva (kVARh), aparente (kVAh) y del factor de potencia (p.u).

Tabla 166 Energía Activa, Reactiva, Aparente y Factor de Potencia.

PILIZÁ (BAJO BAUDO (PIZARRO) - CHOCO)				
Fecha	**Energía Activa (kWh)**	**Energía Reactiva (kVARh)**	**Energía Aparente (kVAh)**	**Factor de Potencia (p.u)**
Febrero 1, Martes	182	183	258,52	0,71
Febrero 2, Miércoles	185	185	261,35	0,71
Febrero 3, Jueves	125	125	176,49	0,71
Febrero 4, Viernes	223	217	311,16	0,72
Febrero 5, Sábado	213	220	306,08	0,70
Febrero 6, Domingo	150	153	214,40	0,70
Febrero 7, Lunes	215	222	308,90	0,70
Febrero 8, Martes	153	162	222,98	0,69
Febrero 9, Miércoles	199	209	288,58	0,69
Febrero 10, Jueves	146	154	211,64	0,69
Febrero 11, Viernes	287	310	422,89	0,68
Febrero 12, Sábado	201	209	289,69	0,69
Febrero 13, Domingo	242	286	375,21	0,65
Febrero 14, Lunes	251	258	359,80	0,70
Febrero 15, Martes	138	138	195,16	0,71
Febrero 16, Miércoles	189	162	248,52	0,76
Febrero 17, Jueves	139	130	190,74	0,73
Febrero 18, Viernes	203	202	286,24	0,71
Febrero 19, Sábado	160	160	226,27	0,71
Febrero 20, Domingo	202	197	282,30	0,72
Febrero 21, Lunes	142	138	198,58	0,72
Febrero 22, Martes	198	194	276,63	0,71
Febrero 23, Miércoles	145	142	202,53	0,71
Febrero 24, Jueves	208	201	289,11	0,72
Febrero 25, Viernes	147	142	204,81	0,72
Febrero 26, Sábado	231	224	321,92	0,72
Febrero 27, Domingo	142	142	200,25	0,71
Febrero 28, Lunes	214	216	304,34	0,70
TOTAL	**5.232**	**5.278**	**7.432,05**	**0,70**

El factor de potencia promedio fue 0,70.

Para este período se presentó un exceso de consumo de energía reactiva de 2662,40 kVARh.

Gráfica 336 Energía Activa, Reactiva y Factor de Potencia – PILIZA (BAJO BAUDO (PIZARRO) - CHOCO).

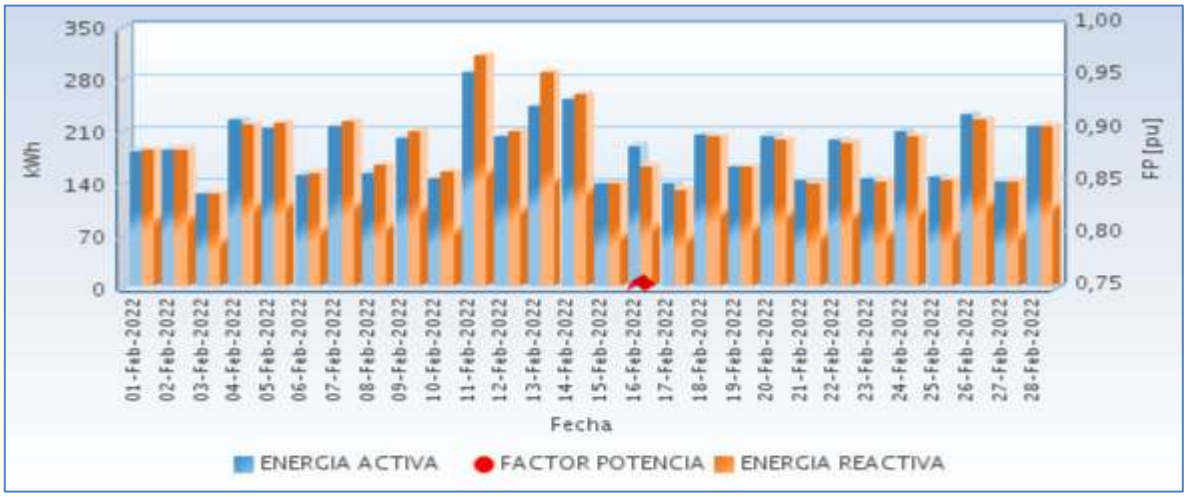

Fuente CNM

56.3 Potencia

En la siguiente gráfica se presenta el comportamiento diario de la potencia para este mes.

Gráfica 337 Comportamiento Diario de la Potencia.

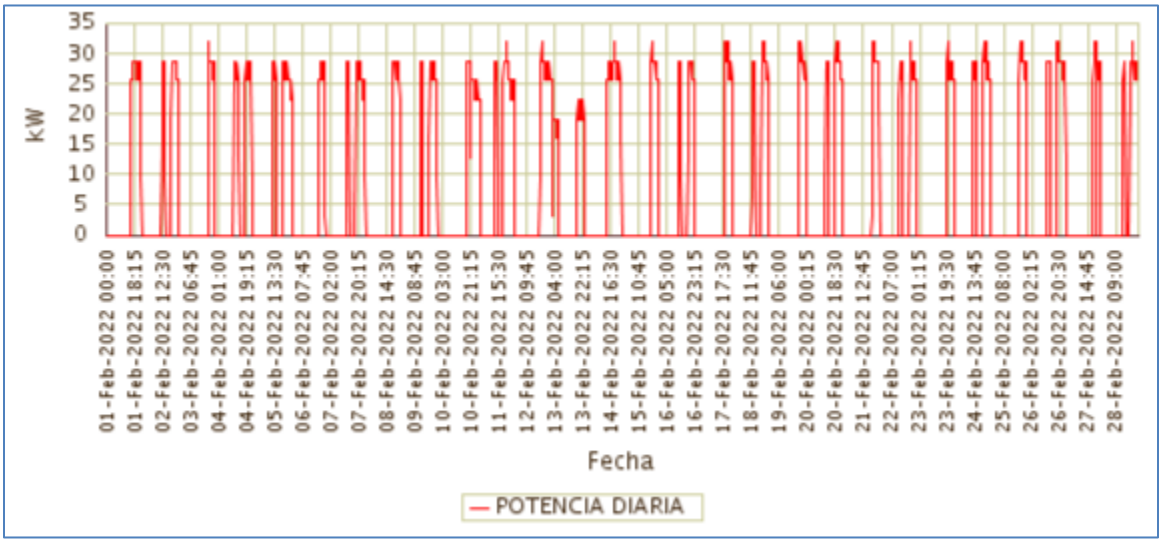

Fuente CNM

56.4 Potencia Máxima

La potencia máxima fue de 32,00kW, se presentó el Lunes 28 de Febrero a las 20:00 horas. Respecto a la potencia máxima de Febrero de 2021 (kW), tuvo una variación de 100,00%.

En la siguiente grafica se presenta la potencia máxima diaria registrada para este mes.

Gráfica 338 Potencia Máxima Diaria-PILIZÁ (BAJO BAUDO (PIZARRO) - CHOCO).

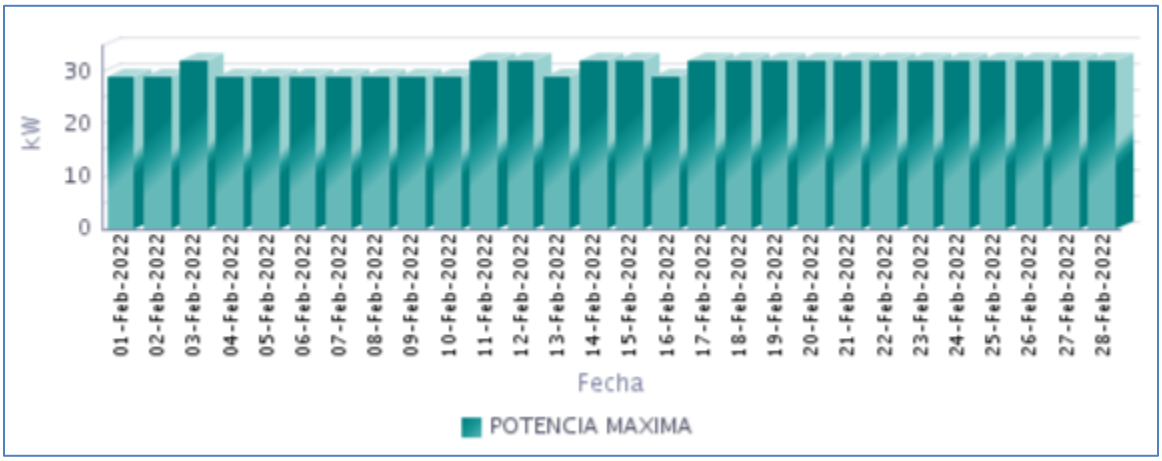

Fuente CNM

56.5 Horas de Prestación del Servicio

En Febrero, se prestó el servicio de energía eléctrica en la localidad, un promedio diario de 7 Horas 14 Minutos, como se presenta en la siguiente gráfica.

Gráfica 339 Horas Efectivas de Prestación del Servicio - PILIZÁ (BAJO BAUDO (PIZARRO) - CHOCO),

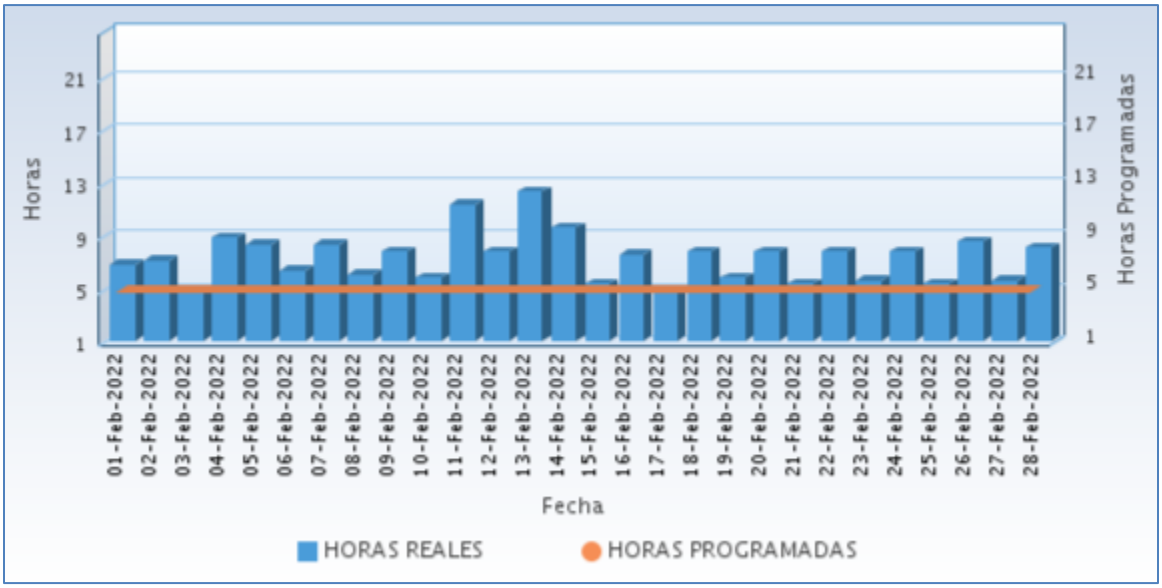

Fuente CNM

A continuación se relaciona las horas promedio por día de la prestación del servicio de energía:

Tabla 167 Horas promedio por día prestación del servicio de energía

PILIZA (BAJO BAUDO (PIZARRO) - CHOCO) Febrero 2022	
DIA	**Horas de servicio promedio en el día [hh:mm]**
01-Feb-2022	6 Horas 45 Minutos
02-Feb-2022	7 Horas 0 Minutos
03-Feb-2022	4 Horas 45 Minutos
04-Feb-2022	8 Horas 45 Minutos
05-Feb-2022	8 Horas 15 Minutos
06-Feb-2022	6 Horas 15 Minutos
07-Feb-2022	8 Horas 15 Minutos
08-Feb-2022	6 Horas 0 Minutos
09-Feb-2022	7 Horas 45 Minutos
10-Feb-2022	5 Horas 45 Minutos
11-Feb-2022	11 Horas 15 Minutos
12-Feb-2022	7 Horas 45 Minutos
13-Feb-2022	12 Horas 15 Minutos
14-Feb-2022	9 Horas 30 Minutos
15-Feb-2022	5 Horas 15 Minutos
16-Feb-2022	7 Horas 30 Minutos
17-Feb-2022	4 Horas 45 Minutos
18-Feb-2022	7 Horas 45 Minutos
19-Feb-2022	5 Horas 45 Minutos
20-Feb-2022	7 Horas 45 Minutos
21-Feb-2022	5 Horas 15 Minutos
22-Feb-2022	7 Horas 45 Minutos
23-Feb-2022	5 Horas 30 Minutos
24-Feb-2022	7 Horas 45 Minutos
25-Feb-2022	5 Horas 15 Minutos
26-Feb-2022	8 Horas 30 Minutos
27-Feb-2022	5 Horas 30 Minutos
28-Feb-2022	8 Horas 0 Minutos

Fuente CNM

56.6 Curvas de Carga

En la siguiente gráfica, se presenta el comportamiento de la carga promedio para cada día de la semana en el mes.

Gráfica 340 Curva de Carga Promedio Diaria Mensual

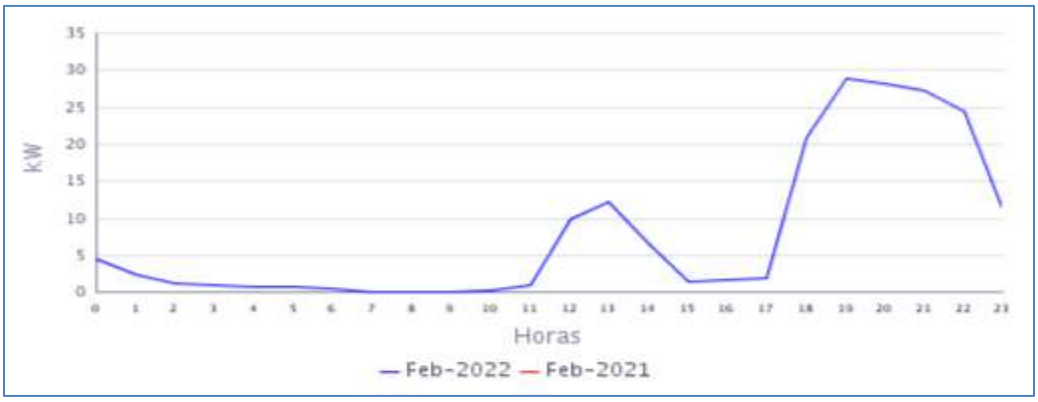

Fuente CNM

En la gráfica anterior se muestra la curva de carga promedio diaria de Feb-2022.

57. PIZARRO (BAJO BAUDO (PIZARRO) - CHOCO)

La localidad de Pizarro– cabecera municipal del municipio de Bajo Baudó, pertenece al departamento de Chocó con una población según el censo DANE de 2018 y su proyección al 2020, de 30.472 habitantes, de los cuales 6.938 están ubicados en la cabecera municipal y 23.534 en las áreas rurales del municipio. El número de usuarios es de 1.502.[1]

57.1 Descripción del Sitio

La localidad cuenta con una central de generación que está conformada por la siguiente infraestructura:

Tabla 168 Infraestructura de la Localidad.

GRUPO ELECTRÓGENO			
ITEM	**MARCA**	**CAPACIDAD**	**ESTADO**
1	CATERPILLAR	591 kW	EN OPERACIÓN
2	CATERPILLAR	591 kW	EN MANTENIMIENTO
3	CATERPILLAR	635 Kw (prime) 800 kW(Stand-by)	EN OPERACIÓN
TRANSFORMADORES			
ITEM	**CAPACIDAD**	**ESTADO**	
1	1000 kVA	EN OPERACIÓN	

Gráfica 341 Diagrama de Conexión de la Localidad.

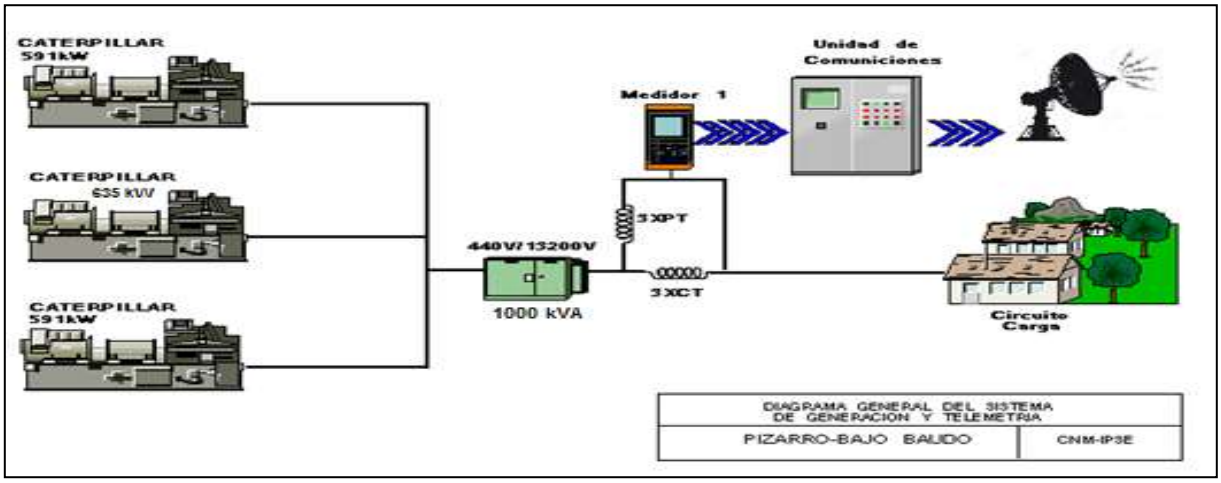

[1] Fuente: http://www.dane.gov.co/Información derivada del Censo Nacional de Población y Vivienda (CNPV) 2018.'Retroproyecciones y Proyecciones de población a nivel municipal por área, sexo y edad simple. Periodo 1985- 2035.

57.2 Energía

El consumo de energía eléctrica para esta localidad en *Febrero* de 2022, se presenta en la siguiente tabla, donde se encuentran los valores acumulados diarios de la energía activa (kWh), reactiva (kVARh), aparente (kVAh) y del factor de potencia (p.u).

Tabla 169 Energía Activa, Reactiva, Aparente y Factor de Potencia.

PIZARRO (BAJO BAUDO (PIZARRO) - CHOCO)				
Fecha	**Energía Activa (kWh)**	**Energía Reactiva (kVARh)**	**Energía Aparente (kVAh)**	**Factor de Potencia (p.u)**
Febrero 1, Martes	7.253	3.363	7.994,60	0,91
Febrero 2, Miércoles	6.966	3.208	7.669,35	0,91
Febrero 3, Jueves	7.004	3.188	7.695,68	0,91
Febrero 4, Viernes	7.008	3.228	7.715,44	0,91
Febrero 5, Sábado	6.936	3.304	7.682,66	0,90
Febrero 6, Domingo	6.825	3.250	7.559,70	0,90
Febrero 7, Lunes	6.992	3.272	7.719,29	0,91
Febrero 8, Martes	6.919	3.170	7.610,94	0,91
Febrero 9, Miércoles	6.889	3.207	7.599,18	0,91
Febrero 10, Jueves	6.804	3.157	7.500,59	0,91
Febrero 11, Viernes	7.042	3.264	7.761,88	0,91
Febrero 12, Sábado	7.121	3.297	7.847,43	0,91
Febrero 13, Domingo	6.689	3.073	7.361,37	0,91
Febrero 14, Lunes	6.816	3.065	7.473,33	0,91
Febrero 15, Martes	7.201	3.241	7.896,99	0,91
Febrero 16, Miércoles	6.744	3.052	7.402,85	0,91
Febrero 17, Jueves	6.910	3.104	7.575,03	0,91
Febrero 18, Viernes	6.975	3.255	7.697,17	0,91
Febrero 19, Sábado	6.955	3.218	7.663,17	0,91
Febrero 20, Domingo	6.762	3.156	7.462,01	0,91
Febrero 21, Lunes	7.200	3.246	7.897,87	0,91
Febrero 22, Martes	7.279	3.314	7.997,91	0,91
Febrero 23, Miércoles	7.551	3.386	8.275,08	0,91
Febrero 24, Jueves	7.352	3.298	8.057,80	0,91
Febrero 25, Viernes	7.064	3.174	7.743,98	0,91
Febrero 26, Sábado	6.980	3.152	7.658,79	0,91
Febrero 27, Domingo	6.713	3.019	7.360,65	0,91
Febrero 28, Lunes	7.063	3.136	7.727,88	0,91
TOTAL	**196.013**	**89.798**	**215.603,34**	**0,91**

El factor de potencia promedio fue 0,91.

Con referencia a Febrero de 2021 (180.241 kWh), se presentó un crecimiento en la demanda de energía eléctrica del 8,75%.

Gráfica 342 Energía Activa, Reactiva y Factor de Potencia – PIZARRO (BAJO BAUDO (PIZARRO) - CHOCO).

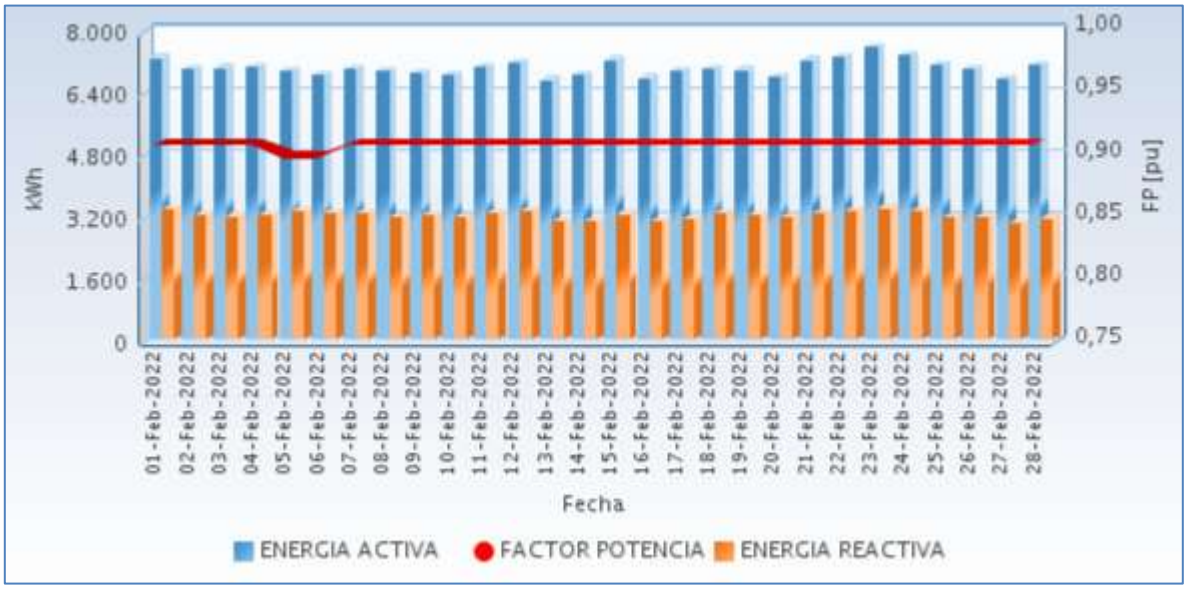

Fuente CNM

57.3 Potencia

En la siguiente gráfica se presenta el comportamiento diario de la potencia para este mes.

Gráfica 343 Comportamiento Diario de la Potencia.

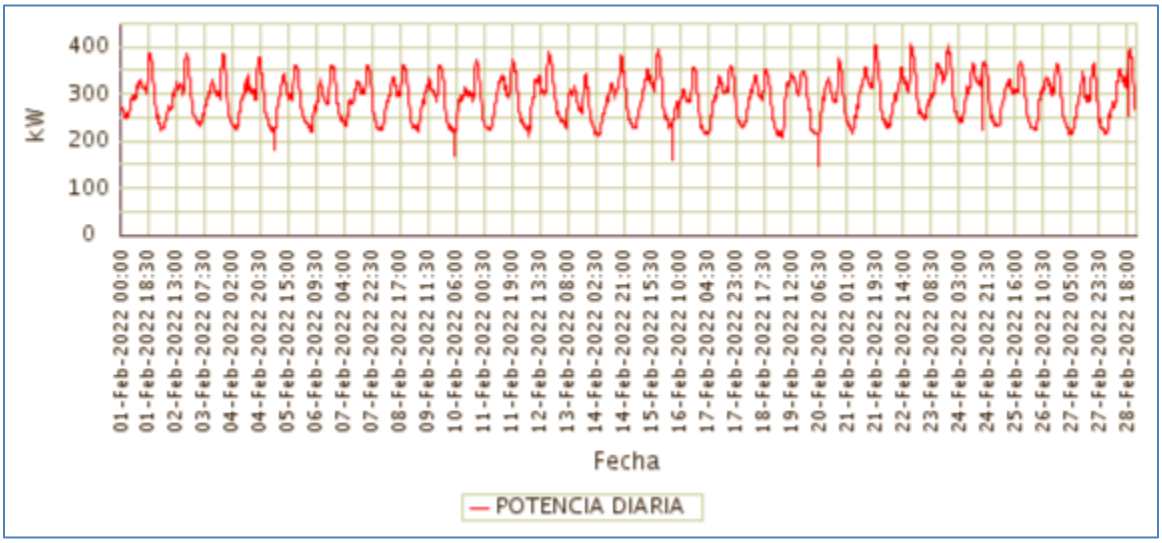

Fuente CNM

57.4 Potencia Máxima

La potencia máxima fue de 403,92kW, se presentó el Lunes 21 de Febrero a las 19:45

horas. Respecto a la potencia máxima de Febrero de 2021 (377,52kW), tuvo una variación de 6,99%.

En la siguiente grafica se presenta la potencia máxima diaria registrada para este mes.

Gráfica 344 Potencia Máxima Diaria-PIZARRO (BAJO BAUDO (PIZARRO) - CHOCO).

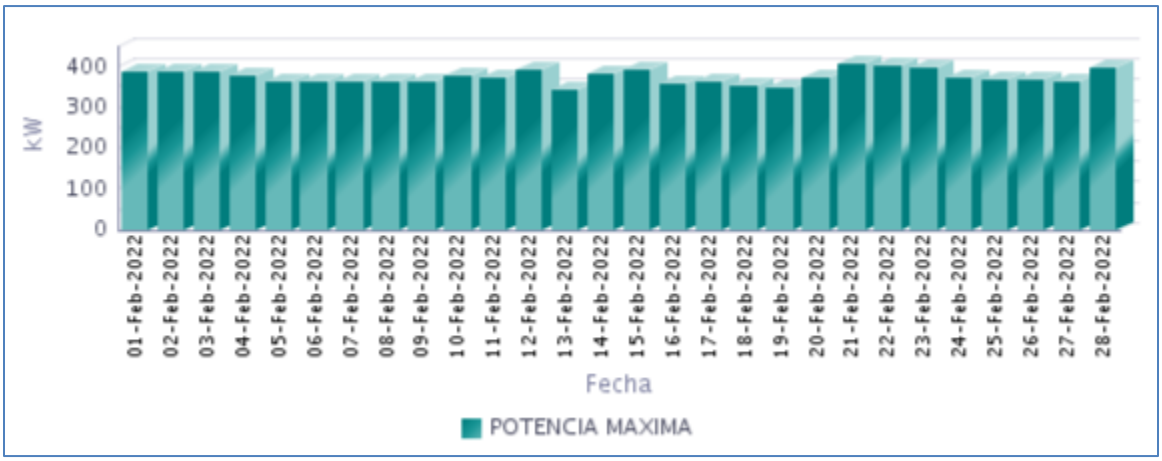

Fuente CNM

57.5 Horas de Prestación del Servicio

En Febrero, se prestó el servicio de energía eléctrica en la localidad, un promedio diario de 24 Horas, como se presenta en la siguiente gráfica.

Gráfica 345 Horas Efectivas de Prestación del Servicio - PIZARRO (BAJO BAUDO (PIZARRO) - CHOCO),

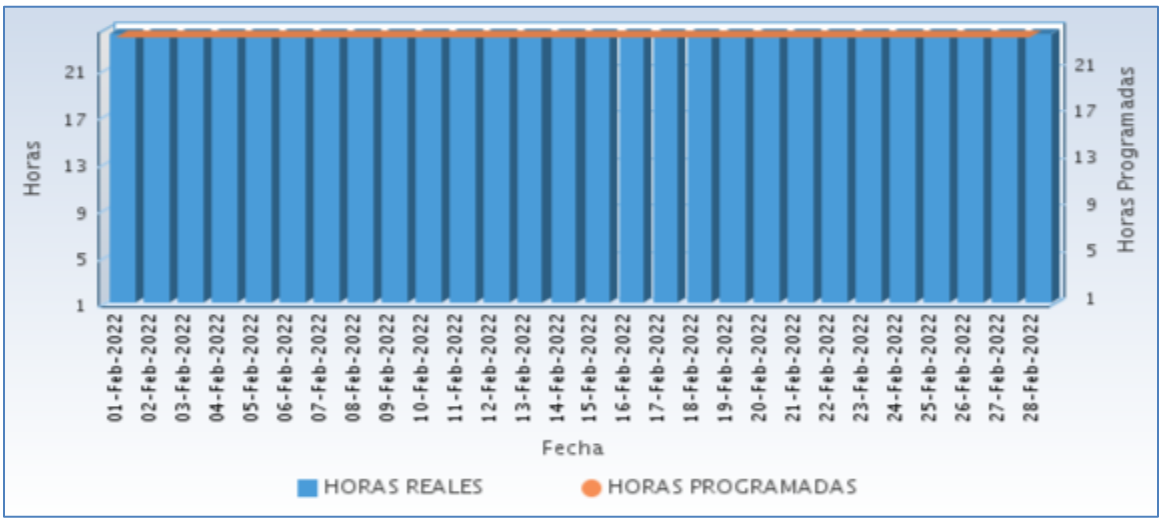

Fuente CNM

A continuación se relaciona las horas promedio por día de la prestación del servicio de energía:

Tabla 170 Horas promedio por día prestación del servicio de energía

PIZARRO (BAJO BAUDO (PIZARRO) - CHOCO) Febrero 2022	
DIA	**Horas de servicio promedio en el día [hh:mm]**
01-Feb-2022	24 Horas
02-Feb-2022	24 Horas
03-Feb-2022	24 Horas
04-Feb-2022	24 Horas
05-Feb-2022	24 Horas
06-Feb-2022	24 Horas
07-Feb-2022	24 Horas
08-Feb-2022	24 Horas
09-Feb-2022	24 Horas
10-Feb-2022	24 Horas
11-Feb-2022	24 Horas
12-Feb-2022	24 Horas
13-Feb-2022	24 Horas
14-Feb-2022	24 Horas
15-Feb-2022	24 Horas
16-Feb-2022	24 Horas
17-Feb-2022	24 Horas
18-Feb-2022	24 Horas
19-Feb-2022	24 Horas
20-Feb-2022	24 Horas
21-Feb-2022	24 Horas
22-Feb-2022	24 Horas
23-Feb-2022	24 Horas
24-Feb-2022	24 Horas
25-Feb-2022	24 Horas
26-Feb-2022	24 Horas
27-Feb-2022	24 Horas
28-Feb-2022	24 Horas

Fuente CNM

57.6 Curvas de Carga

En la siguiente gráfica, se presenta el comportamiento de la carga promedio para cada día de la semana en el mes.

Gráfica 346 Curva de Carga Promedio Diaria Mensual

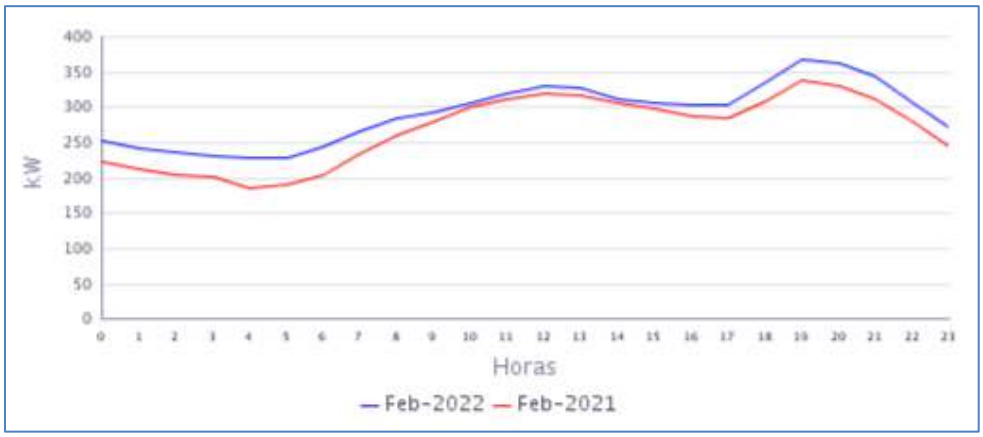

Fuente CNM

En la gráfica anterior se comparan las curvas de carga promedio diarias de Feb-2021 y del Feb-2022, presentándose un crecimiento en la demanda de 8,75%.

58. PUERTO CONTO (BOJAYÁ (BELLAVISTA) - CHOCO)

La inspección de policía departamental de Puerto Conto, pertenece al municipio de Bellavista, Departamento de Chocó. Esta localidad cuenta con un total de 210 usuarios .[1]

58.1 Descripción del Sitio

La localidad cuenta con una central de generación que está conformada por la siguiente infraestructura:

Tabla 171 Infraestructura de la Localidad.

GRUPO ELECTRÓGENO			
ITEM	**MARCA**	**CAPACIDAD**	**ESTADO**
1	DOOSAN	100 Kw	EN OPERACIÓN
TRANSFORMADOR			
ITEM	**CAPACIDAD (KVA)**		**ESTADO**
1	112.5		EN OPERACIÓN

Gráfica 347 Diagrama de Conexión de la Localidad.

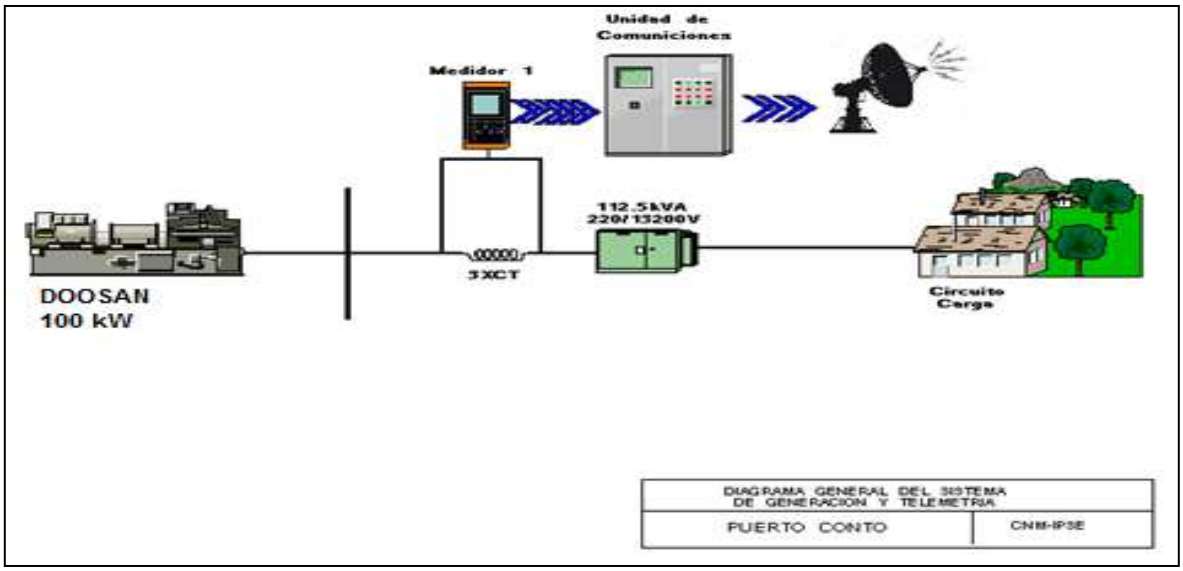

Sin información completa para el presente período, por daño en la unidad de generación. La localidad se encuentra alarmada desde día el 24 de enero de 2022, por daño en el grupo electrógeno.

[1] Fuente: http://reportes.sui.gov.co/ - Sistema Único de Información SUI - Año 2020.

59. PUERTO JAGUA (NUQUI - CHOCO)

El Centro poblado de Puerto Jagua se encuentra ubicado en el municipio de Nuquí, departamento de Chocó. Esta Localidad cuenta con un total de 156 usuarios residenciales.[1]

59.1 Descripción del Sitio

La localidad cuenta con una central de generación que está conformada por la siguiente infraestructura:

Tabla 174 Infraestructura de la Localidad.

GRUPO ELECTRÓGENO			
ITEM	**MARCA**	**CAPACIDAD**	**ESTADO**
1	GENERAL POWER	50 KVA	EN OPERACIÓN
2	GENERAL POWER	50 KVA	EN MANTENIMIENTO
TRANSFORMADOR			
1	**45 KVA**		EN OPERACIÓN

Gráfica 353 Diagrama Unifilar de la Localidad.

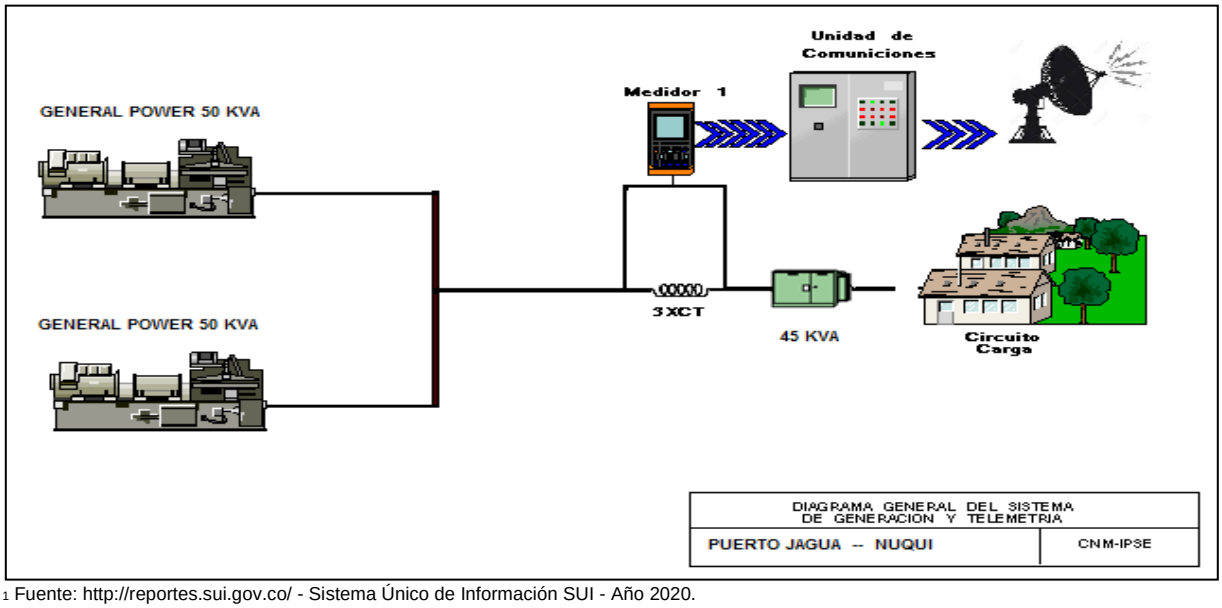

[1] Fuente: http://reportes.sui.gov.co/ - Sistema Único de Información SUI - Año 2020.

59.2 Energía

El consumo de energía eléctrica para esta localidad en *Febrero* de 2022, se presenta en la siguiente tabla, donde se encuentran los valores acumulados diarios de la energía activa (kWh), reactiva (kVARh), aparente (kVAh) y del factor de potencia (p.u).

Tabla 175 Energía Activa, Reactiva, Aparente y Factor de Potencia.

PUERTO JAGUA (NUQUI - CHOCO)				
Fecha	**Energía Activa (kWh)**	**Energía Reactiva (kVARh)**	**Energía Aparente (kVAh)**	**Factor de Potencia (p.u)**
Febrero 1, Martes	27	17	31,88	0,84
Febrero 2, Miércoles	16	8	17,85	0,89
Febrero 3, Jueves	30	19	35,26	0,85
Febrero 4, Viernes	19	11	22,36	0,87
Febrero 5, Sábado	21	12	24,19	0,86
Febrero 6, Domingo	22	12	24,85	0,87
Febrero 7, Lunes	29	18	34,28	0,85
Febrero 8, Martes	31	19	36,65	0,85
Febrero 9, Miércoles	34	21	40,42	0,85
Febrero 10, Jueves	40	26	47,54	0,84
Febrero 11, Viernes	45	29	53,32	0,84
Febrero 12, Sábado	41	26	48,83	0,85
Febrero 13, Domingo	34	22	40,35	0,85
Febrero 14, Lunes	19	9	21,48	0,90
Febrero 15, Martes	18	9	19,86	0,89
Febrero 16, Miércoles	15	7	16,38	0,91
Febrero 17, Jueves	38	25	45,57	0,84
Febrero 18, Viernes	34	18	38,26	0,88
Febrero 19, Sábado	35	20	40,07	0,87
Febrero 20, Domingo	25	13	28,36	0,90
Febrero 21, Lunes	33	19	37,68	0,87
Febrero 22, Martes	41	25	47,82	0,86
Febrero 23, Miércoles	38	22	44,22	0,86
Febrero 24, Jueves	34	19	38,97	0,87
Febrero 25, Viernes	36	20	41,46	0,87
Febrero 26, Sábado	30	17	34,23	0,88
Febrero 27, Domingo	26	14	29,47	0,88
Febrero 28, Lunes	27	16	30,87	0,86
TOTAL	**839**	**491**	**971,85**	**0,86**

El factor de potencia promedio fue 0,86.

Para este período se presentó un exceso de consumo de energía reactiva de 71,67 kVARh.

Con referencia a Febrero de 2021 (638 kWh), se presentó un crecimiento en la demanda de energía eléctrica del 31,42%.

Gráfica 354 Energía Activa, Reactiva y Factor de Potencia – PUERTO JAGUA (NUQUI - CHOCO).

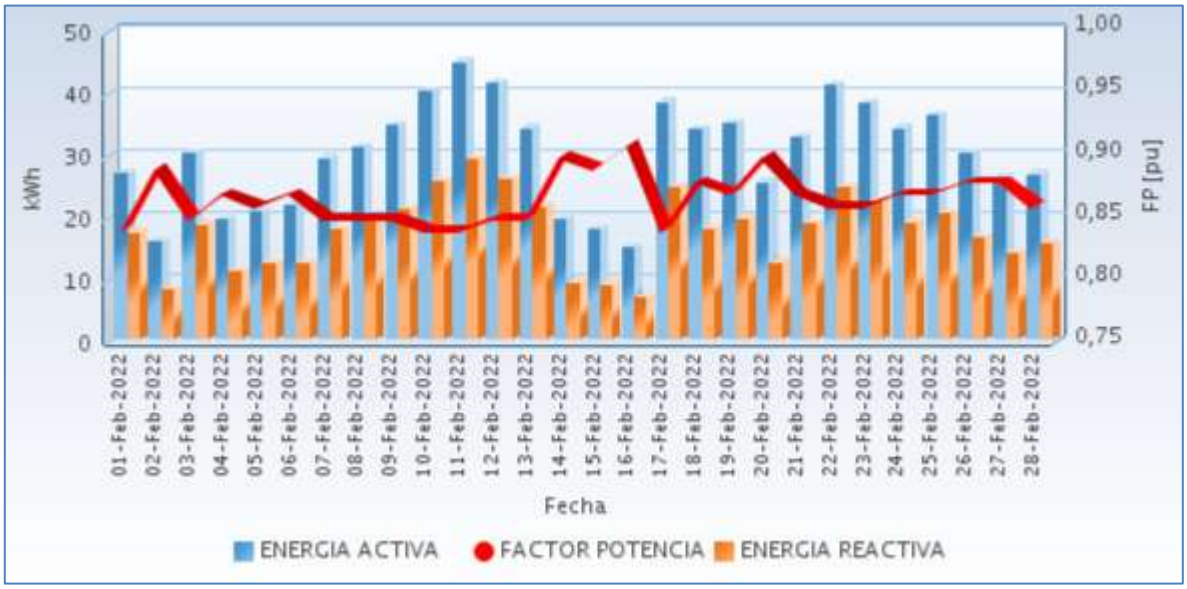

Fuente CNM

59.3 Potencia

En la siguiente gráfica se presenta el comportamiento diario de la potencia para este mes.

Gráfica 355 Comportamiento Diario de la Potencia.

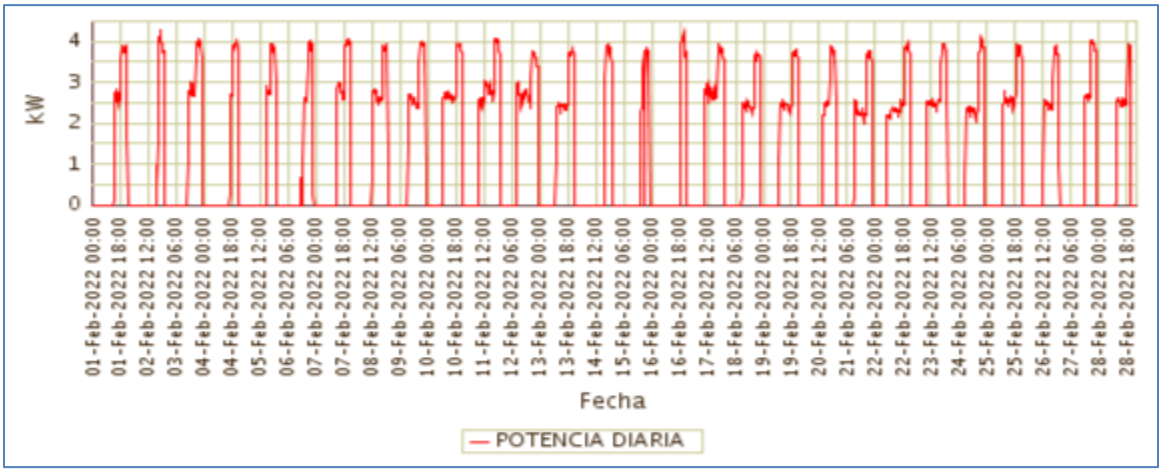

Fuente CNM

59.4 Potencia Máxima

La potencia máxima fue de 4,27kW, se presentó el Miércoles 02 de Febrero a las 19:30 horas. Respecto a la potencia máxima de Febrero de 2021 (4,37kW), tuvo una variación de 2,20%.

En la siguiente grafica se presenta la potencia máxima diaria registrada para este mes.

Gráfica 356 Potencia Máxima Diaria-PUERTO JAGUA (NUQUI - CHOCO).

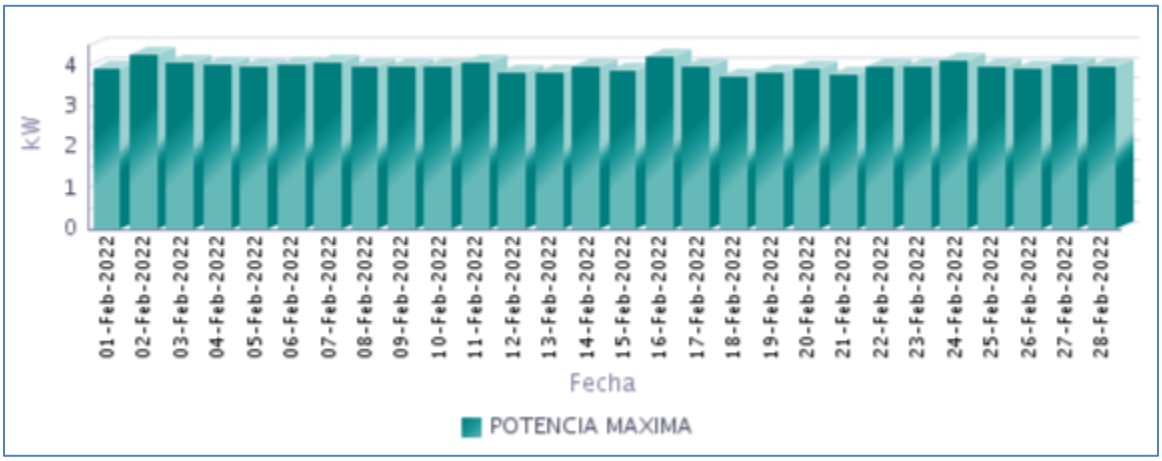

Fuente CNM

59.5 Horas de Prestación del Servicio

En Febrero, se prestó el servicio de energía eléctrica en la localidad, un promedio diario de 9 Horas 45 Minutos, como se presenta en la siguiente gráfica.

Gráfica 357 Horas Efectivas de Prestación del Servicio - PUERTO JAGUA (NUQUI - CHOCO),

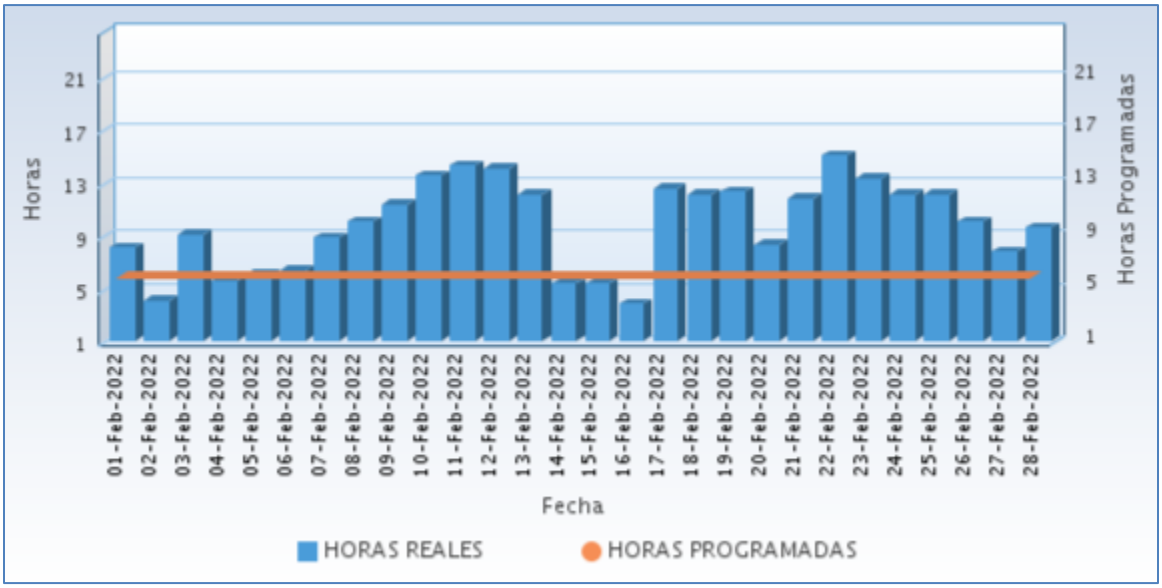

Fuente CNM

A continuación se relaciona las horas promedio por día de la prestación del servicio de energía:

Tabla 176 Horas promedio por día prestación del servicio de energía

PUERTO JAGUA (NUQUI - CHOCO) Febrero 2022	
DIA	**Horas de servicio promedio en el día [hh:mm]**
01-Feb-2022	8 Horas 0 Minutos
02-Feb-2022	4 Horas 0 Minutos
03-Feb-2022	9 Horas 0 Minutos
04-Feb-2022	5 Horas 30 Minutos
05-Feb-2022	6 Horas 0 Minutos
06-Feb-2022	6 Horas 15 Minutos
07-Feb-2022	8 Horas 45 Minutos
08-Feb-2022	10 Horas 0 Minutos
09-Feb-2022	11 Horas 15 Minutos
10-Feb-2022	13 Horas 30 Minutos
11-Feb-2022	14 Horas 15 Minutos
12-Feb-2022	14 Horas 0 Minutos
13-Feb-2022	12 Horas 0 Minutos
14-Feb-2022	5 Horas 15 Minutos
15-Feb-2022	5 Horas 15 Minutos
16-Feb-2022	3 Horas 45 Minutos
17-Feb-2022	12 Horas 30 Minutos
18-Feb-2022	12 Horas 0 Minutos
19-Feb-2022	12 Horas 15 Minutos
20-Feb-2022	8 Horas 15 Minutos
21-Feb-2022	11 Horas 45 Minutos
22-Feb-2022	15 Horas 0 Minutos
23-Feb-2022	13 Horas 15 Minutos
24-Feb-2022	12 Horas 0 Minutos
25-Feb-2022	12 Horas 0 Minutos
26-Feb-2022	10 Horas 0 Minutos
27-Feb-2022	7 Horas 45 Minutos
28-Feb-2022	9 Horas 30 Minutos

Fuente CNM

59.6 Curvas de Carga

En la siguiente gráfica, se presenta el comportamiento de la carga promedio para cada día de la semana en el mes.

Gráfica 358 Curva de Carga Promedio Diaria Mensual

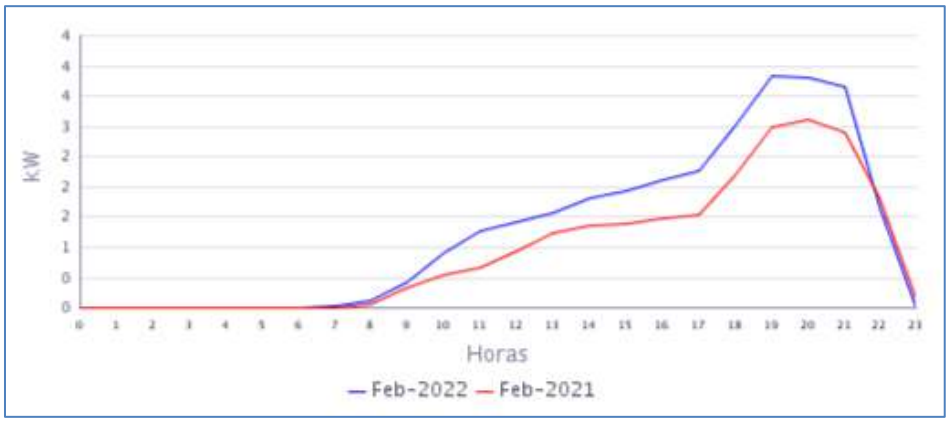

Fuente CNM

En la gráfica anterior se comparan las curvas de carga promedio diarias de Feb-2021 y del Feb-2022, presentándose un crecimiento en la demanda de 31,42%.

60. SAN FRANCISCO (ACANDI - CHOCO)

El Centro Poblado de San Francisco pertenece al municipio de Acandí está ubicado en el departamento del Chocó, con 192 Usuarios, esta interconectada la localidad menor de Triganá con 87 usuarios. Para un Total de 279 usuarios.[1]

60.1 Descripción del Sitio

La localidad cuenta con una central de generación que está conformada por la siguiente infraestructura:

Tabla 177 Infraestructura de la Localidad.

GENERACIÓN			
GRUPO ELECTROGENO			
ITEM	**MARCA**	**CAPACIDAD**	**ESTADO**
1	CUMMINS STANFORD	224 kW	EN OPERACIÓN
GENERACIÓN FOTOVOLTAICA			
2	CAMPO SOLAR	120kWp	EN MANTENIMIENTO
BANCO DE BATERIAS			
TRANSFORMADORES			
ITEM	**CAPACIDAD (kVA)**		**ESTADO**
1	225 KVA RYMEL		EN OPERACIÓN

Gráfica 359 Diagrama Unifilar de la Localidad.

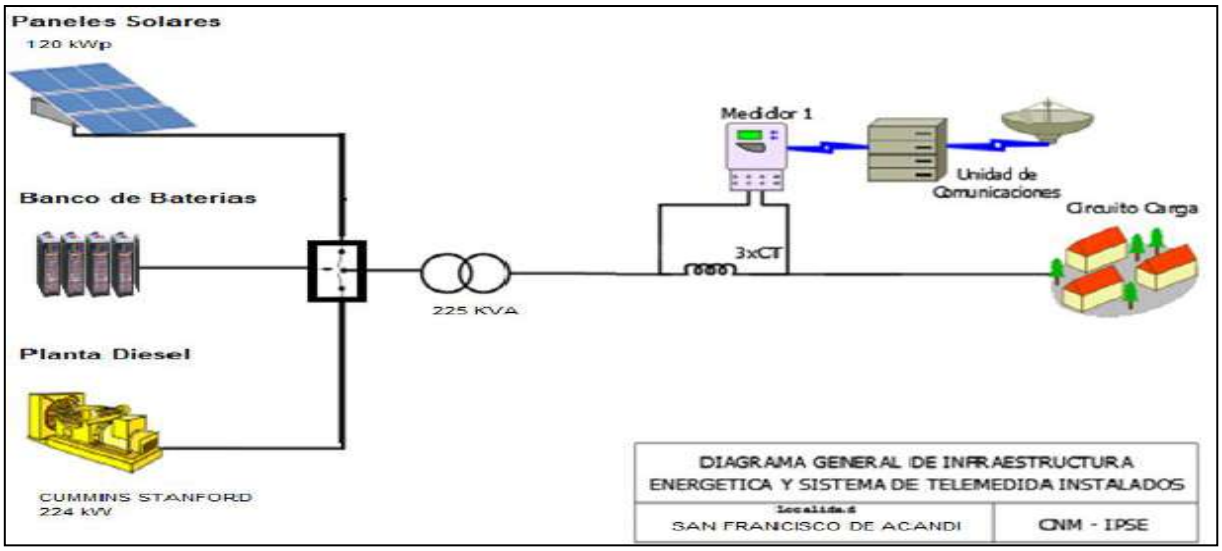

[1] Fuente: http://reportes.sui.gov.co/ - Sistema Único de Información SUI - Año 2020.

60.2 Energía

El consumo de energía eléctrica para esta localidad en *Febrero* de 2022, se presenta en la siguiente tabla, donde se encuentran los valores acumulados diarios de la energía activa (kWh), reactiva (kVARh), aparente (kVAh) y del factor de potencia (p.u).

Tabla 178 Energía Activa, Reactiva, Aparente y Factor de Potencia.

SAN FRANCISCO (ACANDI - CHOCO)				
Fecha	**Energía Activa (kWh)**	**Energía Reactiva (kVARh)**	**Energía Aparente (kVAh)**	**Factor de Potencia (p.u)**
Febrero 1, Martes	0	0	0,00	
Febrero 2, Miércoles	0	0	0,00	
Febrero 3, Jueves	0	0	0,00	
Febrero 4, Viernes	292	111	312,61	0,93
Febrero 5, Sábado	424	135	445,44	0,95
Febrero 6, Domingo	504	181	535,90	0,94
Febrero 7, Lunes	475	161	501,39	0,95
Febrero 8, Martes	483	155	507,02	0,95
Febrero 9, Miércoles	458	149	481,72	0,95
Febrero 10, Jueves	493	154	516,83	0,95
Febrero 11, Viernes	471	151	494,19	0,95
Febrero 12, Sábado	543	165	567,70	0,96
Febrero 13, Domingo	567	189	597,52	0,95
Febrero 14, Lunes	531	163	554,87	0,96
Febrero 15, Martes	513	158	536,97	0,96
Febrero 16, Miércoles	512	158	535,78	0,96
Febrero 17, Jueves	529	163	553,19	0,96
Febrero 18, Viernes	512	157	535,26	0,96
Febrero 19, Sábado	509	161	533,43	0,95
Febrero 20, Domingo	516	162	541,02	0,95
Febrero 21, Lunes	546	139	563,26	0,97
Febrero 22, Martes	536	158	559,05	0,96
Febrero 23, Miércoles	517	162	542,32	0,95
Febrero 24, Jueves	525	158	548,58	0,96
Febrero 25, Viernes	506	165	532,33	0,95
Febrero 26, Sábado	545	172	571,49	0,95
Febrero 27, Domingo	530	184	561,35	0,94
Febrero 28, Lunes	309	102	325,09	0,95
TOTAL	**12.345**	**3.916**	**12.951,78**	**0,95**

El factor de potencia promedio fue 0,95.

Con referencia a Febrero de 2021 (19.933 kWh), se presentó un caída en la demanda de energía eléctrica del 38,07%. Este comportamiento es debido a que durante los tres primeros días del presente mes, no se prestó el servicio de energía por daño en la unidad de generación.

Gráfica 360 Energía Activa, Reactiva y Factor de Potencia – SAN FRANCISCO (ACANDI - CHOCO).

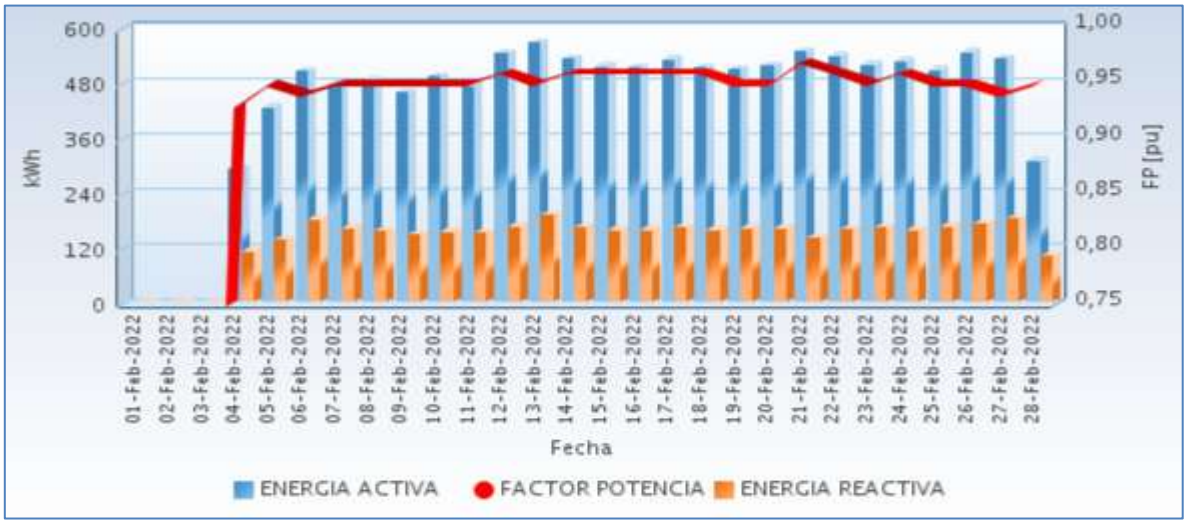

Fuente CNM

60.3 Potencia

En la siguiente gráfica se presenta el comportamiento diario de la potencia para este mes.

Gráfica 361 Comportamiento Diario de la Potencia.

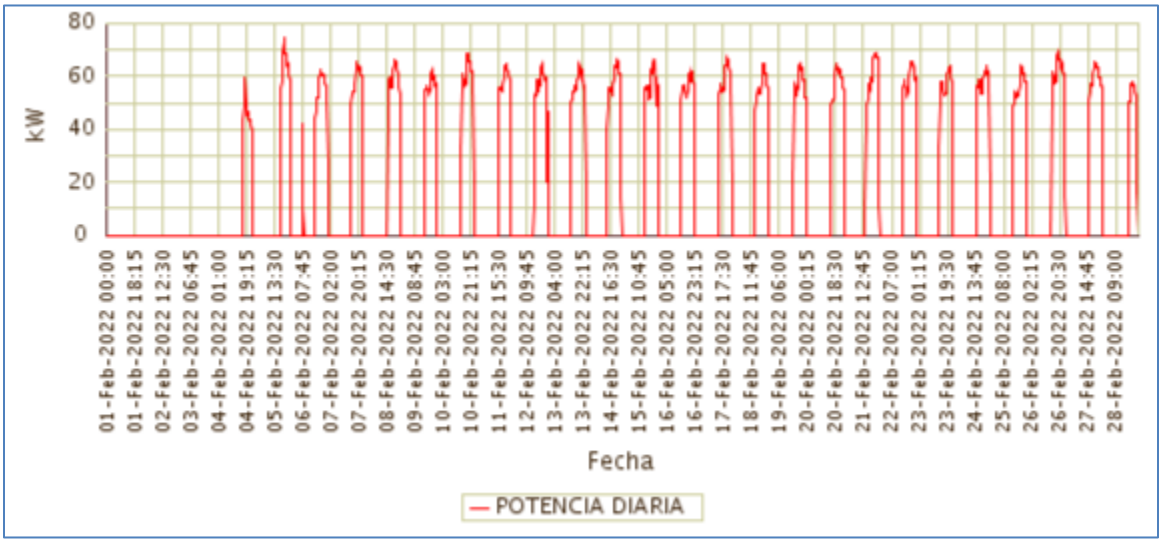

Fuente CNM

60.4 Potencia Máxima

La potencia máxima fue de 74,74kW, se presentó el sábado 05 de febrero a las 19:30 horas. Respecto a la potencia máxima de Febrero de 2021 (112,18kW), tuvo una variación de 33,38%.

En la siguiente grafica se presenta la potencia máxima diaria registrada para este mes.

Gráfica 362 Potencia Máxima Diaria-SAN FRANCISCO (ACANDI - CHOCO).

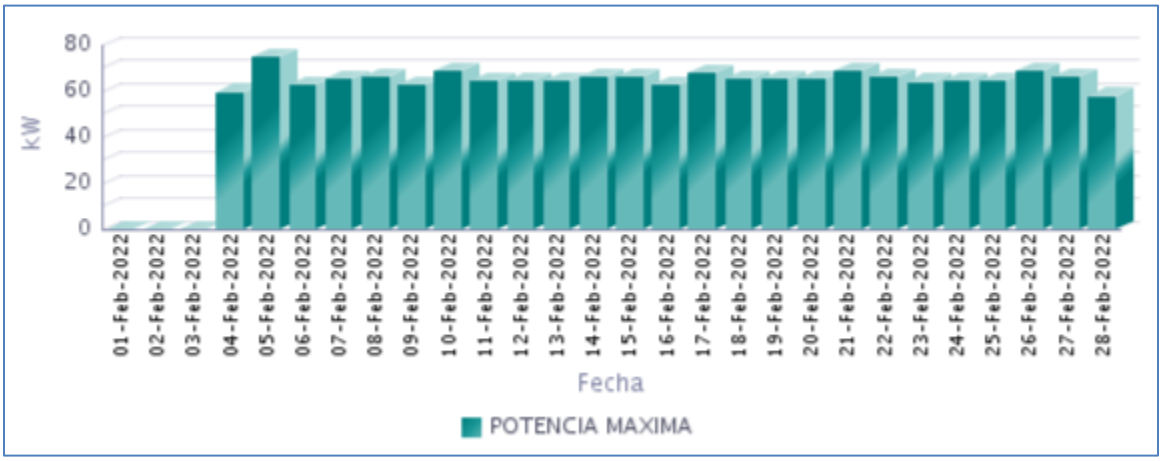

Fuente CNM

60.5 Horas de Prestación del Servicio

En Febrero, se prestó el servicio de energía eléctrica en la localidad, un promedio diario de 7 Horas 54 Minutos, como se presenta en la siguiente gráfica.

Gráfica 363 Horas Efectivas de Prestación del Servicio - SAN FRANCISCO (ACANDI - CHOCO),

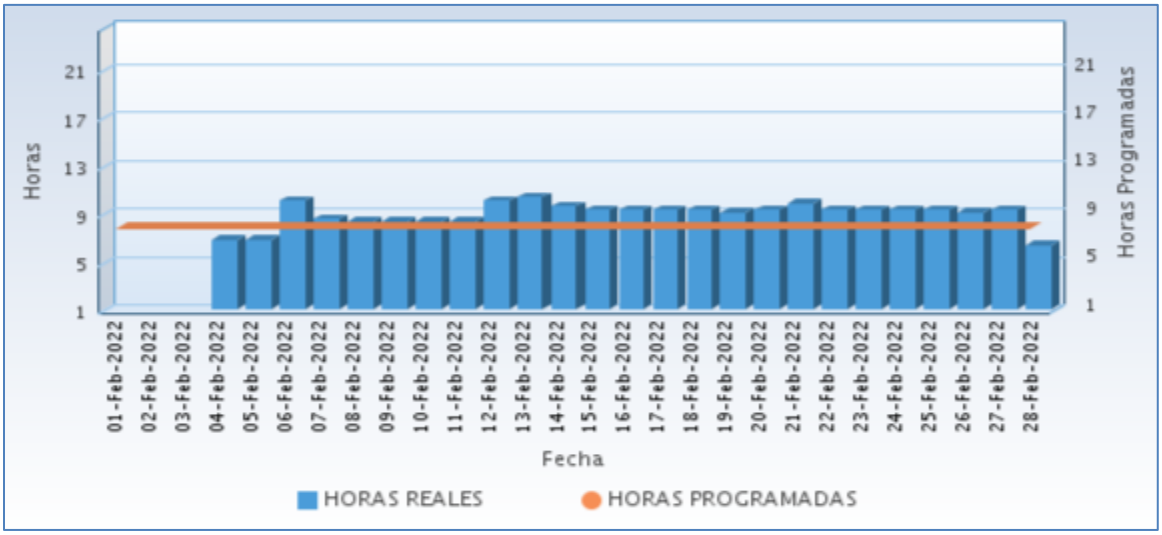

Fuente CNM

A continuación se relaciona las horas promedio por día de la prestación del servicio de energía:

Tabla 179 Horas promedio por día prestación del servicio de energía

SAN FRANCISCO (ACANDI - CHOCO) Febrero 2022	
DIA	**Horas de servicio promedio en el día [hh:mm]**
01-Feb-2022	0 Horas 0 Minutos
02-Feb-2022	0 Horas 0 Minutos
03-Feb-2022	0 Horas 0 Minutos
04-Feb-2022	6 Horas 45 Minutos
05-Feb-2022	6 Horas 45 Minutos
06-Feb-2022	10 Horas 0 Minutos
07-Feb-2022	8 Horas 30 Minutos
08-Feb-2022	8 Horas 15 Minutos
09-Feb-2022	8 Horas 15 Minutos
10-Feb-2022	8 Horas 15 Minutos
11-Feb-2022	8 Horas 15 Minutos
12-Feb-2022	10 Horas 0 Minutos
13-Feb-2022	10 Horas 15 Minutos
14-Feb-2022	9 Horas 30 Minutos
15-Feb-2022	9 Horas 15 Minutos
16-Feb-2022	9 Horas 15 Minutos
17-Feb-2022	9 Horas 15 Minutos
18-Feb-2022	9 Horas 15 Minutos
19-Feb-2022	9 Horas 0 Minutos
20-Feb-2022	9 Horas 15 Minutos
21-Feb-2022	9 Horas 45 Minutos
22-Feb-2022	9 Horas 15 Minutos
23-Feb-2022	9 Horas 15 Minutos
24-Feb-2022	9 Horas 15 Minutos
25-Feb-2022	9 Horas 15 Minutos
26-Feb-2022	9 Horas 0 Minutos
27-Feb-2022	9 Horas 15 Minutos
28-Feb-2022	6 Horas 15 Minutos

Fuente CNM

60.6 Curvas de Carga

En la siguiente gráfica, se presenta el comportamiento de la carga promedio para cada día de la semana en el mes.

Gráfica 364 Curva de Carga Promedio Diaria Mensual

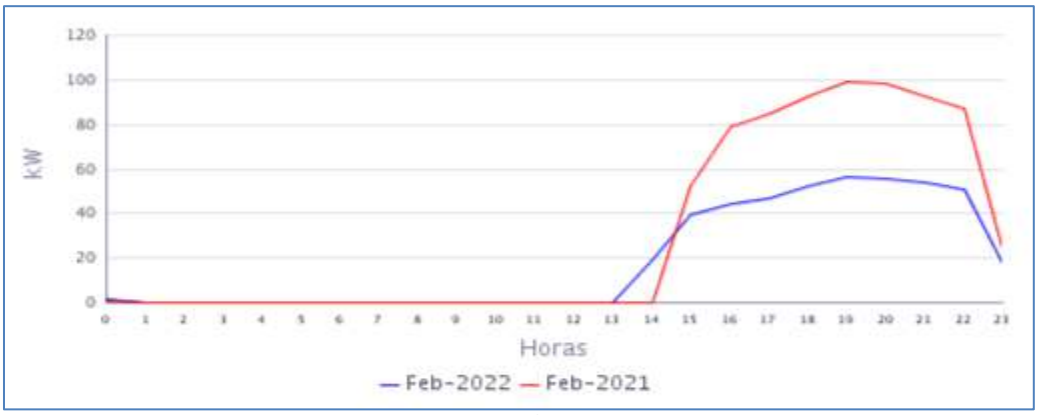

Fuente CNM

En la gráfica anterior se comparan las curvas de carga promedio diarias de Feb-2021 y del Feb-2022, presentándose caída en la demanda de 38,07%

61. SAN ROQUE (MEDIO ATRATO (BETE) - CHOCO)

El Centro poblado de San Roque pertenece al municipio de Medio Atrato (Beté), Departamento de Chocó. Esta localidad cuenta con un total de 208 usuarios.[1]

61.1 Descripción del Sitio

La localidad cuenta con una central de generación que está conformada por la siguiente infraestructura:

Tabla 180 Infraestructura de la Localidad.

GENERACIÓN			
GRUPO ELECTROGENO			
ITEM	**MARCA**	**CAPACIDAD**	**ESTADO**
1	CUMMINS STANFORD	224 kW	EN OPERACIÓN
GENERACIÓN FOTOVOLTAICA			
2	CAMPO SOLAR	120kWp	EN MANTENIMIENTO
BANCO DE BATERIAS			
TRANSFORMADORES			
ITEM	**CAPACIDAD (kVA)**		**ESTADO**
1	225 KVA RYMEL		EN OPERACIÓN

Gráfica 365 Diagrama de Conexión de la Localidad.

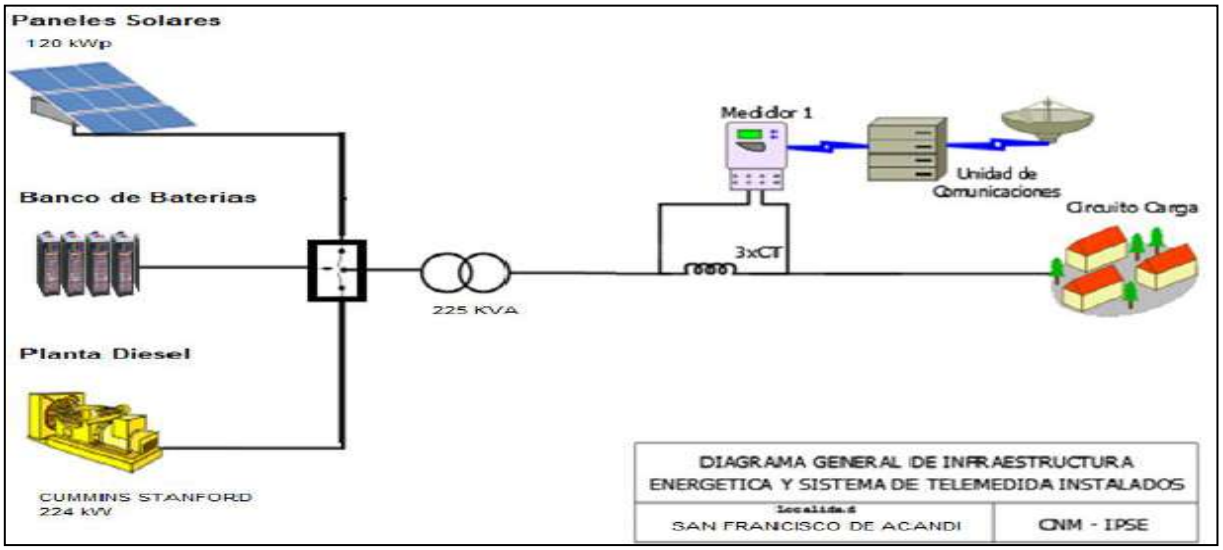

[1] Fuente: http://reportes.sui.gov.co/ - Sistema Único de Información SUI - Año 2020.

61.2 Energía

El consumo de energía eléctrica para esta localidad en *Febrero* de 2022, se presenta en la siguiente tabla, donde se encuentran los valores acumulados diarios de la energía activa (kWh), reactiva (kVARh), aparente (kVAh) y del factor de potencia (p.u).

Tabla 181 Energía Activa, Reactiva, Aparente y Factor de Potencia.

SAN ROQUE (MEDIO ATRATO (BETE) - CHOCO)				
Fecha	**Energía Activa (kWh)**	**Energía Reactiva (kVARh)**	**Energía Aparente (kVAh)**	**Factor de Potencia (p.u)**
Febrero 1, Martes	189	71	201,50	0,94
Febrero 2, Miércoles	100	37	107,03	0,94
Febrero 3, Jueves	107	39	113,55	0,94
Febrero 4, Viernes	210	83	226,08	0,93
Febrero 5, Sábado	106	41	114,00	0,93
Febrero 6, Domingo	177	72	190,79	0,93
Febrero 7, Lunes	80	31	86,03	0,93
Febrero 8, Martes	78	30	83,88	0,93
Febrero 9, Miércoles	74	29	79,80	0,93
Febrero 10, Jueves	89	34	95,30	0,93
Febrero 11, Viernes	145	56	155,59	0,93
Febrero 12, Sábado	73	27	78,00	0,94
Febrero 13, Domingo	84	30	89,04	0,94
Febrero 14, Lunes	90	35	96,67	0,93
Febrero 15, Martes	180	69	192,73	0,93
Febrero 16, Miércoles	118	46	126,98	0,93
Febrero 17, Jueves	97	37	103,58	0,93
Febrero 18, Viernes	94	35	100,45	0,94
Febrero 19, Sábado	123	47	132,15	0,93
Febrero 20, Domingo	157	59	167,41	0,94
Febrero 21, Lunes	105	39	111,76	0,94
Febrero 22, Martes	91	33	96,44	0,94
Febrero 23, Miércoles	95	35	100,88	0,94
Febrero 24, Jueves	192	73	205,51	0,94
Febrero 25, Viernes	82	30	87,17	0,94
Febrero 26, Sábado	96	36	103,06	0,94
Febrero 27, Domingo	91	37	97,88	0,93
Febrero 28, Lunes	89	34	95,51	0,93
TOTAL	**3.212**	**1.227**	**3.438,62**	**0,93**

El factor de potencia promedio fue 0,93.

Gráfica 366 Energía Activa, Reactiva y Factor de Potencia – SAN ROQUE (MEDIO ATRATO (BETE) - CHOCO).

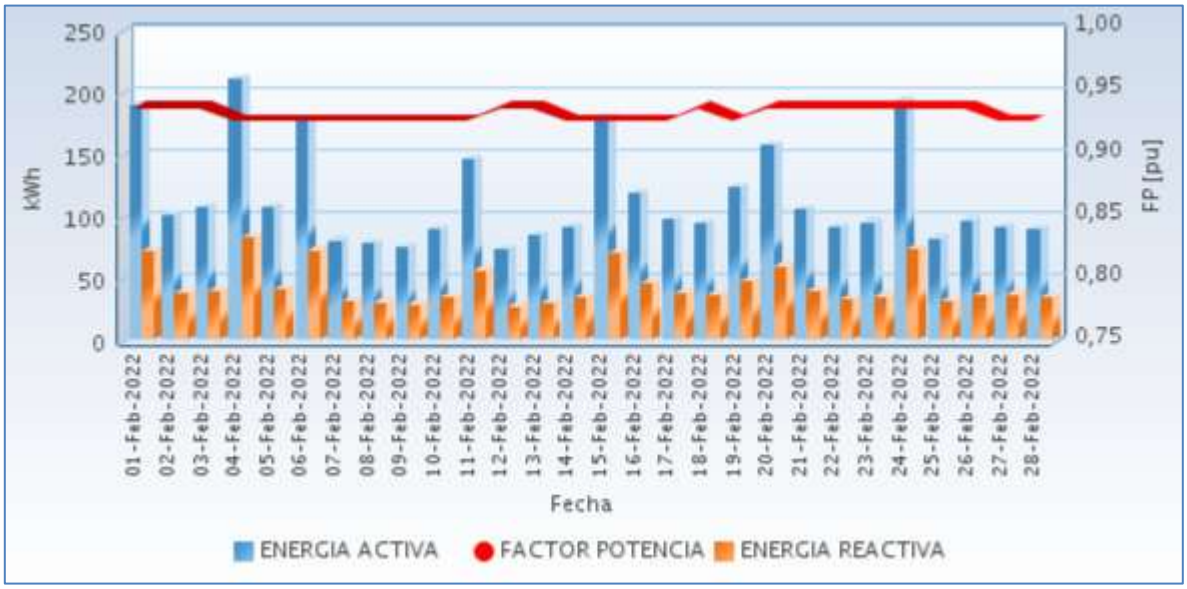

Fuente CNM

61.3 Potencia

En la siguiente gráfica se presenta el comportamiento diario de la potencia para este mes.

Gráfica 367 Comportamiento Diario de la Potencia.

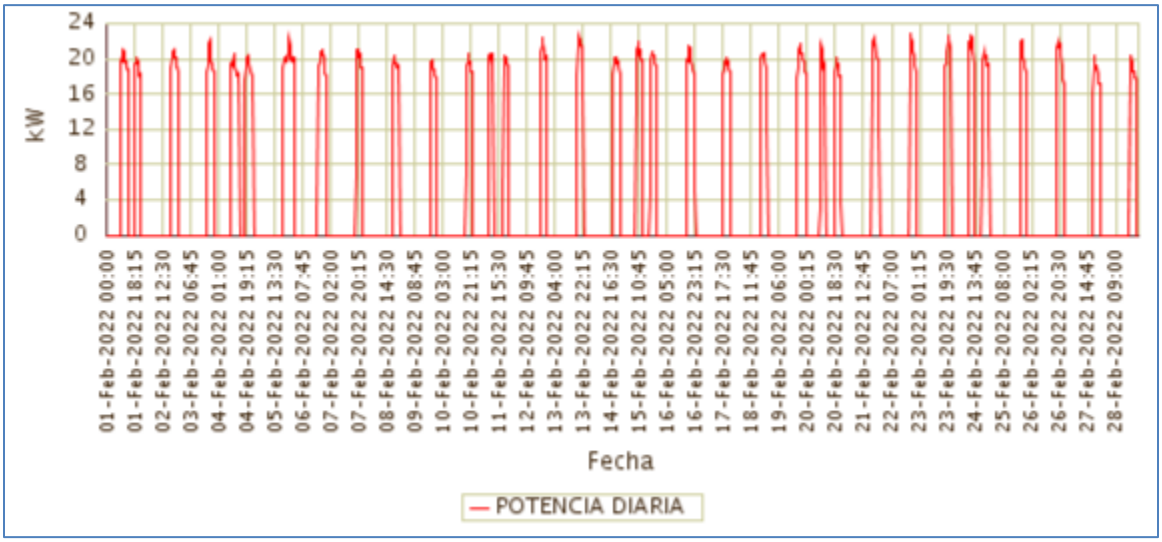

Fuente CNM

61.4 Potencia Máxima

La potencia máxima fue de 22,75kW, se presentó el Martes 22 de Febrero a las 19:45 horas.

En la siguiente grafica se presenta la potencia máxima diaria registrada para este mes.

Gráfica 368 Potencia Máxima Diaria-SAN ROQUE (MEDIO ATRATO (BETE) - CHOCO).

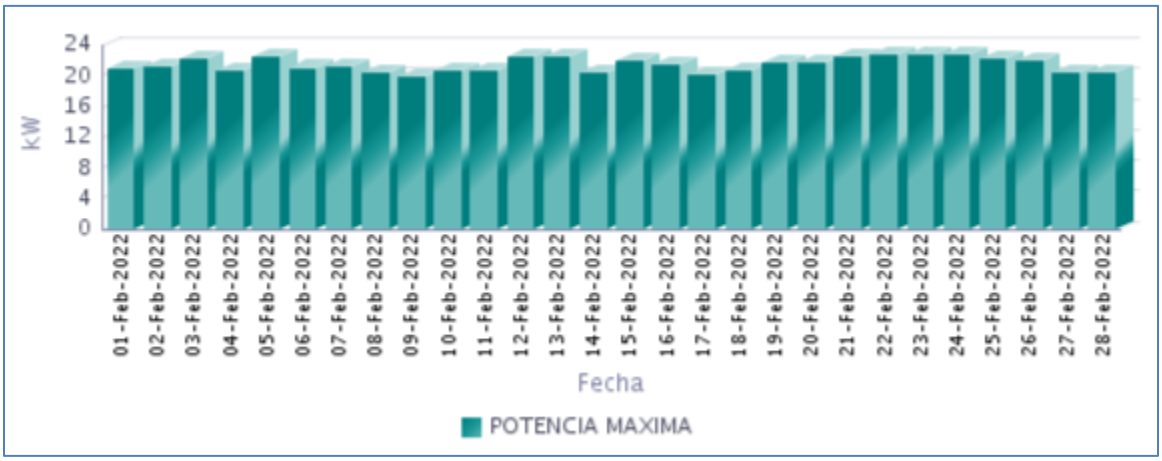

Fuente CNM

61.5 Horas de Prestación del Servicio

En Febrero, se prestó el servicio de energía eléctrica en la localidad, un promedio diario de 5 Horas 59 Minutos, como se presenta en la siguiente gráfica.

Gráfica 369 Horas Efectivas de Prestación del Servicio - SAN ROQUE (MEDIO ATRATO (BETE) - CHOCO),

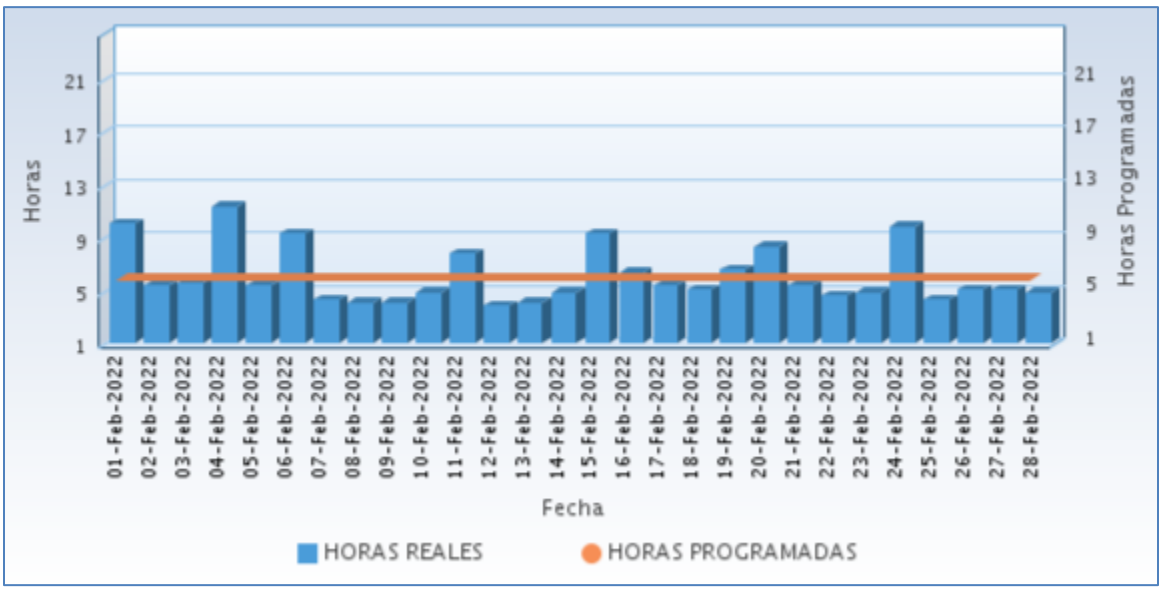

Fuente CNM

A continuación se relaciona las horas promedio por día de la prestación del servicio de energía:

Tabla 182 Horas promedio por día prestación del servicio de energía

SAN ROQUE (MEDIO ATRATO (BETE) - CHOCO) Febrero 2022	
DIA	**Horas de servicio promedio en el día [hh:mm]**
01-Feb-2022	10 Horas 0 Minutos
02-Feb-2022	5 Horas 15 Minutos
03-Feb-2022	5 Horas 30 Minutos
04-Feb-2022	11 Horas 15 Minutos
05-Feb-2022	5 Horas 15 Minutos
06-Feb-2022	9 Horas 15 Minutos
07-Feb-2022	4 Horas 15 Minutos
08-Feb-2022	4 Horas 0 Minutos
09-Feb-2022	4 Horas 0 Minutos
10-Feb-2022	4 Horas 45 Minutos
11-Feb-2022	7 Horas 45 Minutos
12-Feb-2022	3 Horas 45 Minutos
13-Feb-2022	4 Horas 0 Minutos
14-Feb-2022	4 Horas 45 Minutos
15-Feb-2022	9 Horas 15 Minutos
16-Feb-2022	6 Horas 15 Minutos
17-Feb-2022	5 Horas 15 Minutos
18-Feb-2022	5 Horas 0 Minutos
19-Feb-2022	6 Horas 30 Minutos
20-Feb-2022	8 Horas 15 Minutos
21-Feb-2022	5 Horas 15 Minutos
22-Feb-2022	4 Horas 30 Minutos
23-Feb-2022	4 Horas 45 Minutos
24-Feb-2022	9 Horas 45 Minutos
25-Feb-2022	4 Horas 15 Minutos
26-Feb-2022	5 Horas 0 Minutos
27-Feb-2022	5 Horas 0 Minutos
28-Feb-2022	4 Horas 45 Minutos

Fuente CNM

61.6 Curvas de Carga

En la siguiente gráfica, se presenta el comportamiento de la carga promedio para cada día de la semana en el mes.

Gráfica 370 Curva de Carga Promedio Diaria Mensual

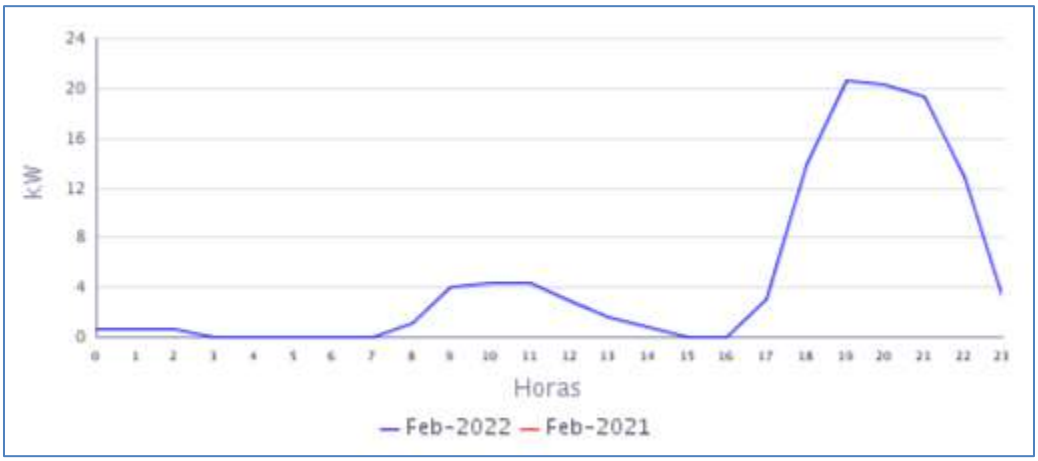

Fuente CNM

En la gráfica anterior se muestra la curva de carga promedio diaria de Feb-2022.

62. SANTA GENOVEVA DE DOCORDO (EL LITORAL DEL SAN JUAN - CHOCO)

La localidad de Santa Genoveva de Docordó es la cabecera municipal del Municipio de El Litoral de San Juan, Departamento del Chocó, con una población, según el censo DANE de 2018 y su proyección al 2020, de 22.890 habitantes de los cuales 1.896 están ubicados en la cabecera municipal y 20.994 en las áreas rurales del municipio. El número de usuarios es de 506.[1]

62.1 Descripción del Sitio

La localidad cuenta con una central de generación que está conformada por la siguiente infraestructura:

Tabla 183 Infraestructura de la Localidad.

GRUPOS ELECTROGENOS			
ITEM	**MARCA**	**CAPACIDAD (kW)**	**ESTADO**
1	STEWART & STEVENSON	200	FUERA DE SERVICIO
2	STEWART & STEVENSON	300	FUERA DE SERVICIO
3	STEMAC	680	EN SERVICIO
TRANSFORMADORES			
ITEM	**CAPACIDAD (kVA)**	**ESTADO**	
1	400	EN OPERACIÓN	

Gráfica 371 Diagrama de Conexión de la Localidad.

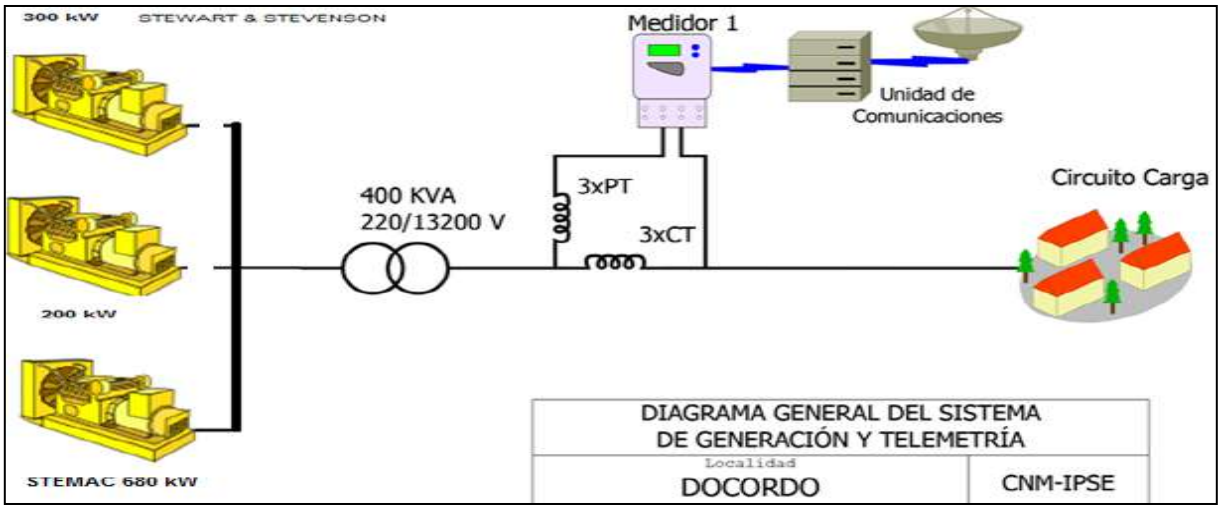

[1] Fuente: http://www.dane.gov.co/Información derivada del Censo Nacional de Población y Vivienda (CNPV) 2018.'Retroproyecciones y Proyecciones de población a nivel municipal por área, sexo y edad simple. Periodo 1985- 2035.

62.2 Energía

El consumo de energía eléctrica para esta localidad en *Febrero* de 2022, se presenta en la siguiente tabla, donde se encuentran los valores acumulados diarios de la energía activa (kWh), reactiva (kVARh), aparente (kVAh) y del factor de potencia (p.u).

Tabla 184 Energía Activa, Reactiva, Aparente y Factor de Potencia.

SANTA GENOVEVA DE DOCORDO (EL LITORAL DEL SAN JUAN - CHOCO)				
Fecha	**Energía Activa (kWh)**	**Energía Reactiva (kVARh)**	**Energía Aparente (kVAh)**	**Factor de Potencia (p.u)**
Febrero 1, Martes	2.106	1.149	2.399,12	0,88
Febrero 2, Miércoles	2.049	1.211	2.379,52	0,86
Febrero 3, Jueves	2.122	1.172	2.423,91	0,88
Febrero 4, Viernes	1.978	1.173	2.299,65	0,86
Febrero 5, Sábado	1.971	1.123	2.268,44	0,87
Febrero 6, Domingo	2.052	1.187	2.370,88	0,87
Febrero 7, Lunes	1.929	1.149	2.245,90	0,86
Febrero 8, Martes	2.000	1.208	2.336,44	0,86
Febrero 9, Miércoles	2.195	1.273	2.537,18	0,86
Febrero 10, Jueves	2.093	1.144	2.385,03	0,88
Febrero 11, Viernes	1.993	1.152	2.301,60	0,87
Febrero 12, Sábado	1.939	1.190	2.275,14	0,85
Febrero 13, Domingo	2.029	1.077	2.297,13	0,88
Febrero 14, Lunes	1.842	1.052	2.121,26	0,87
Febrero 15, Martes	1.942	1.132	2.248,00	0,86
Febrero 16, Miércoles	2.106	1.194	2.421,03	0,87
Febrero 17, Jueves	2.120	1.135	2.404,68	0,88
Febrero 18, Viernes	1.959	1.077	2.235,89	0,88
Febrero 19, Sábado	1.995	1.075	2.266,09	0,88
Febrero 20, Domingo	1.817	926	2.039,12	0,89
Febrero 21, Lunes	1.638	929	1.883,33	0,87
Febrero 22, Martes	2.003	1.118	2.293,67	0,87
Febrero 23, Miércoles	1.939	1.121	2.239,89	0,87
Febrero 24, Jueves	2.057	1.143	2.352,73	0,87
Febrero 25, Viernes	1.811	1.008	2.072,74	0,87
Febrero 26, Sábado	1.969	1.182	2.296,35	0,86
Febrero 27, Domingo	2.073	1.154	2.372,23	0,87
Febrero 28, Lunes	2.149	1.157	2.440,60	0,88
TOTAL	**55.875**	**31.610**	**64.196,80**	**0,87**

El factor de potencia promedio fue 0,87.

Para este período se presentó un exceso de consumo de energía reactiva de 3672,68 kVARh.

Con referencia a Febrero de 2021 (64.914 kWh), se presentó un caída en la demanda de energía eléctrica del 13,92%.

Gráfica 372 Energía Activa, Reactiva y Factor de Potencia – SANTA GENOVEVA DE DOCORDO (EL LITORAL DEL SAN JUAN - CHOCO).

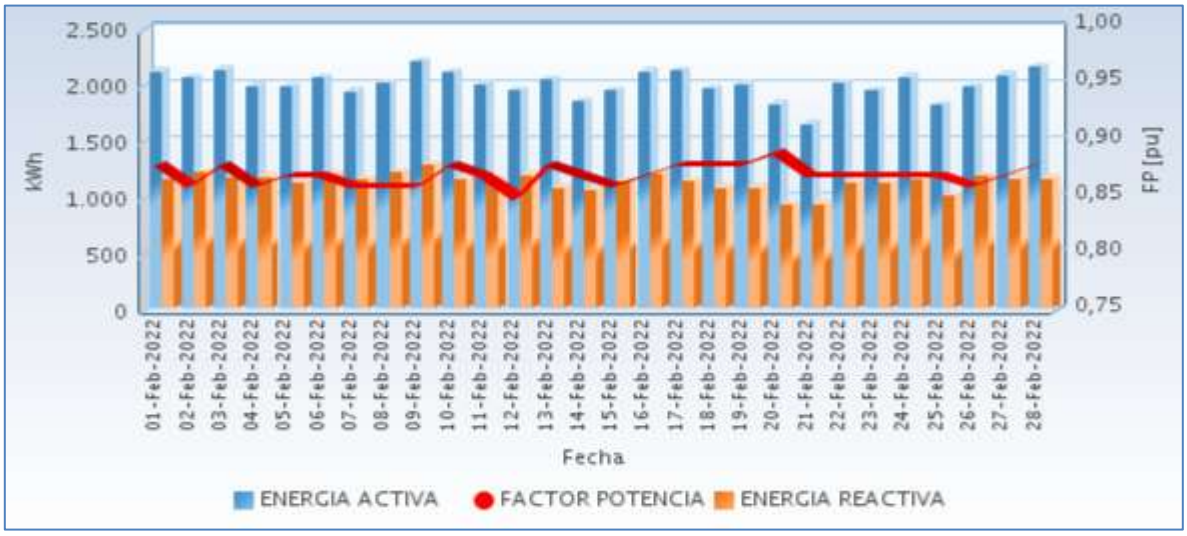

Fuente CNM

62.3 Potencia

En la siguiente gráfica se presenta el comportamiento diario de la potencia para este mes.

Gráfica 373 Comportamiento Diario de la Potencia.

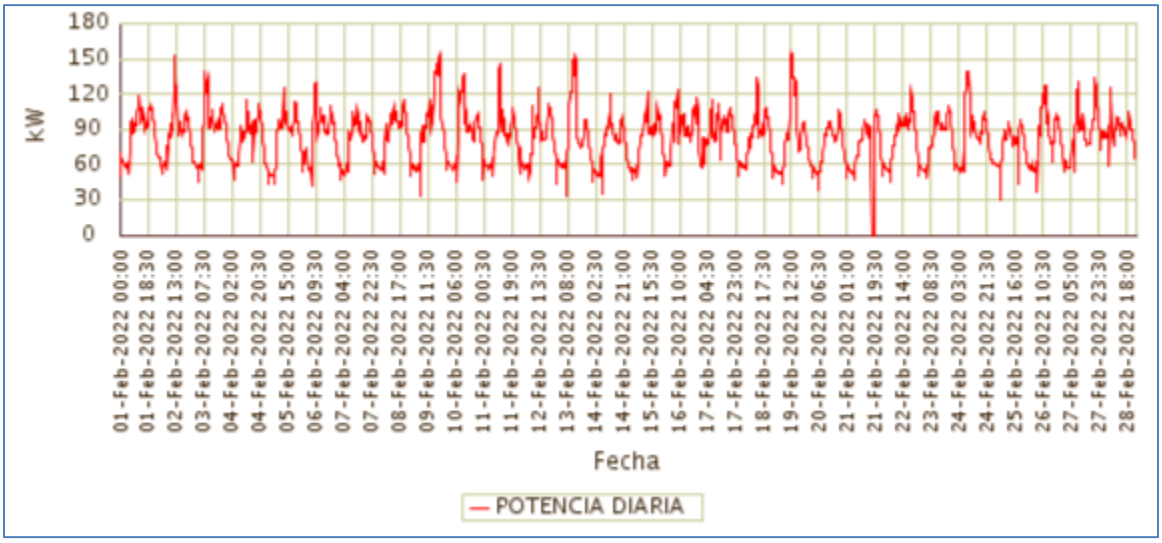

Fuente CNM

62.4 Potencia Máxima

La potencia máxima fue de 154,18kW, se presentó el Sábado 19 de Febrero a las 12:30 horas. Respecto a la potencia máxima de Febrero de 2021 (175,03kW), tuvo una variación de 11,92%.

En la siguiente grafica se presenta la potencia máxima diaria registrada para este mes.

Gráfica 374 Potencia Máxima Diaria-SANTA GENOVEVA DE DOCORDO (EL LITORAL DEL SAN JUAN - CHOCO).

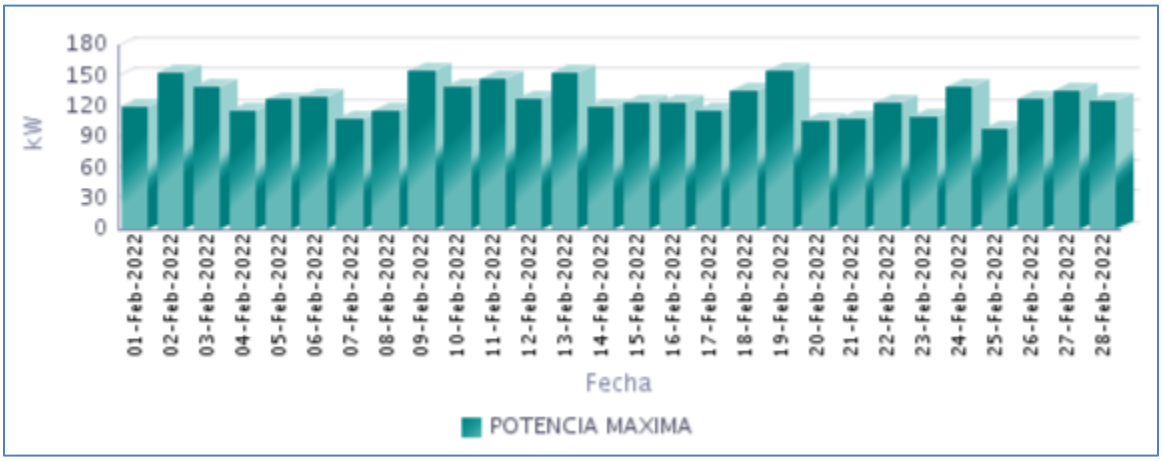

Fuente CNM

62.5 Horas de Prestación del Servicio

En Febrero, se prestó el servicio de energía eléctrica en la localidad, un promedio diario de 23 Horas 55 Minutos, como se presenta en la siguiente gráfica.

Gráfica 375 Horas Efectivas de Prestación del Servicio - SANTA GENOVEVA DE DOCORDO (EL LITORAL DEL SAN JUAN - CHOCO),

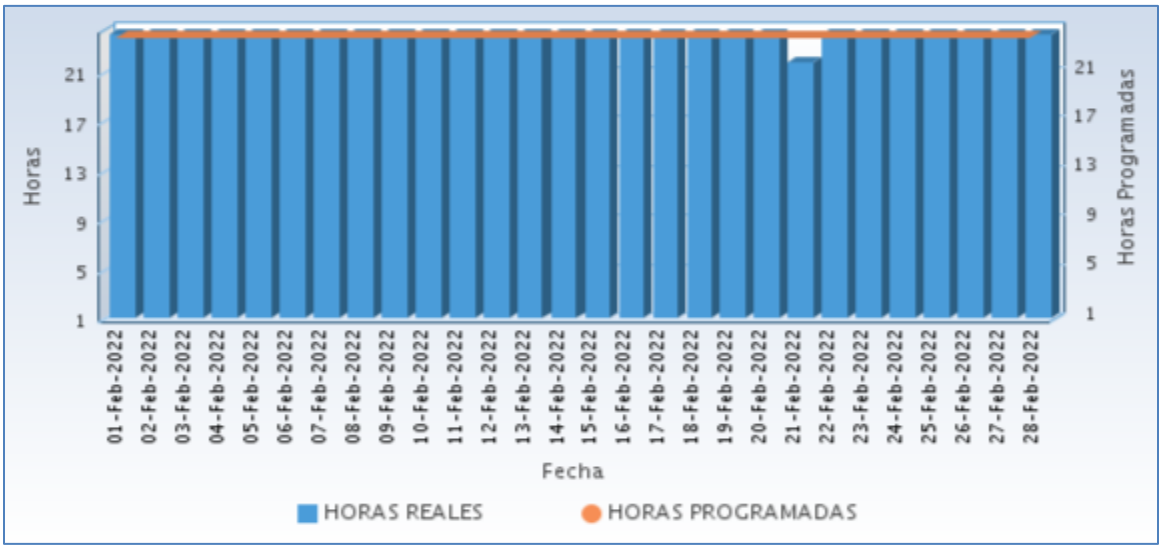

Fuente CNM

A continuación se relaciona las horas promedio por día de la prestación del servicio de energía:

Tabla 185 Horas promedio por día prestación del servicio de energía

SANTA GENOVEVA DE DOCORDO (EL LITORAL DEL SAN JUAN - CHOCO) Febrero 2022	
DIA	**Horas de servicio promedio en el día [hh:mm]**
01-Feb-2022	24 Horas
02-Feb-2022	24 Horas
03-Feb-2022	24 Horas
04-Feb-2022	24 Horas
05-Feb-2022	24 Horas
06-Feb-2022	24 Horas
07-Feb-2022	24 Horas
08-Feb-2022	24 Horas
09-Feb-2022	24 Horas
10-Feb-2022	24 Horas
11-Feb-2022	24 Horas
12-Feb-2022	24 Horas
13-Feb-2022	24 Horas
14-Feb-2022	24 Horas
15-Feb-2022	24 Horas
16-Feb-2022	24 Horas
17-Feb-2022	24 Horas
18-Feb-2022	24 Horas
19-Feb-2022	24 Horas
20-Feb-2022	24 Horas
21-Feb-2022	21 Horas 45 Minutos
22-Feb-2022	24 Horas
23-Feb-2022	24 Horas
24-Feb-2022	24 Horas
25-Feb-2022	24 Horas
26-Feb-2022	24 Horas
27-Feb-2022	24 Horas
28-Feb-2022	24 Horas

Fuente CNM

62.6 Curvas de Carga

En la siguiente gráfica, se presenta el comportamiento de la carga promedio para cada día de la semana en el mes.

Gráfica 376 Curva de Carga Promedio Diaria Mensual

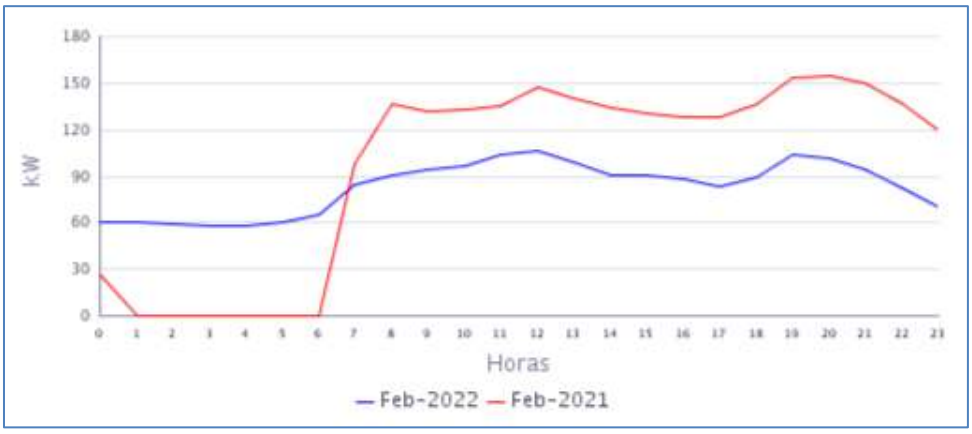

Fuente CNM

En la gráfica anterior se comparan las curvas de carga promedio diarias de Feb-2021 y del Feb-2022, presentándose caída en la demanda de 13,92%.

63. TAGACHÍ (QUIBDÓ - CHOCO)

El centro poblado de Tagachí se encuentra ubicada en el municipio de Quibdó, departamento de Chocó. El número de usuarios es de 221.[1]

63.1 Descripción del Sitio

La localidad cuenta con una central de generación que está conformada por la siguiente infraestructura:

Tabla 186 Infraestructura de la Localidad.

GRUPO ELECTRÓGENO			
ITEM	**MARCA**	**CAPACIDAD**	**ESTADO**
1	CUMMINS	136 kW	EN OPERACIÓN
TRANSFORMADORES			
ITEM	**CAPACIDAD**		**ESTADO**
1	112,5 kVA		EN OPERACIÓN

Gráfica 377 Diagrama de Conexión de la Localidad.

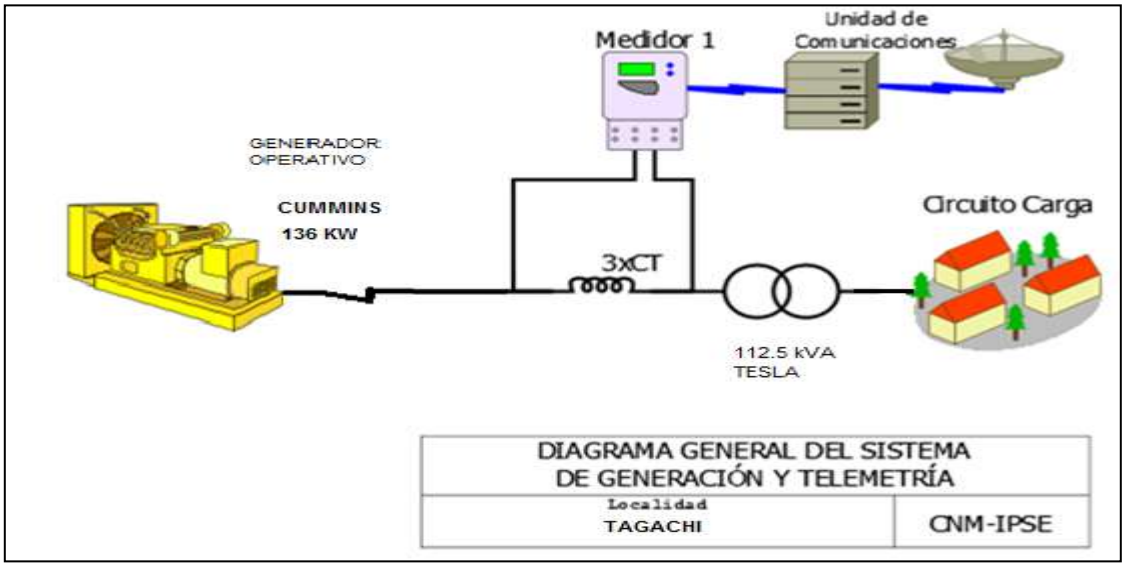

[1] Fuente: http://reportes.sui.gov.co/ - Sistema Único de Información SUI - Año 2020.

63.2 Energía

El consumo de energía eléctrica para esta localidad en *Febrero* de 2022, se presenta en la siguiente tabla, donde se encuentran los valores acumulados diarios de la energía activa (kWh), reactiva (kVARh), aparente (kVAh) y del factor de potencia (p.u).

Tabla 187 Energía Activa, Reactiva, Aparente y Factor de Potencia.

TAGACHÍ (QUIBDÓ - CHOCO)				
Fecha	**Energía Activa (kWh)**	**Energía Reactiva (kVARh)**	**Energía Aparente (kVAh)**	**Factor de Potencia (p.u)**
Febrero 1, Martes	205	65	215,37	0,95
Febrero 2, Miércoles	208	62	216,86	0,96
Febrero 3, Jueves	204	65	214,47	0,95
Febrero 4, Viernes	243	75	254,22	0,96
Febrero 5, Sábado	269	99	286,72	0,94
Febrero 6, Domingo	128	37	133,24	0,96
Febrero 7, Lunes	116	34	121,42	0,96
Febrero 8, Martes	135	42	141,25	0,95
Febrero 9, Miércoles	119	37	124,70	0,95
Febrero 10, Jueves	128	40	133,96	0,95
Febrero 11, Viernes	50	16	52,18	0,95
Febrero 12, Sábado	127	41	133,67	0,95
Febrero 13, Domingo	165	53	173,21	0,95
Febrero 14, Lunes	200	63	210,22	0,95
Febrero 15, Martes	196	63	205,74	0,95
Febrero 16, Miércoles	195	62	204,73	0,95
Febrero 17, Jueves	214	64	223,83	0,96
Febrero 18, Viernes	177	58	186,46	0,95
Febrero 19, Sábado	169	61	179,68	0,94
Febrero 20, Domingo	138	49	146,86	0,94
Febrero 21, Lunes	195	74	208,24	0,93
Febrero 22, Martes	212	83	227,31	0,93
Febrero 23, Miércoles	176	69	189,09	0,93
Febrero 24, Jueves	171	67	183,67	0,93
Febrero 25, Viernes	205	80	220,27	0,93
Febrero 26, Sábado	167	64	179,27	0,93
Febrero 27, Domingo	162	63	174,42	0,93
Febrero 28, Lunes	160	62	171,49	0,93
TOTAL	**4.837**	**1.647**	**5.109,91**	**0,95**

El factor de potencia promedio fue 0,95.

Gráfica 378 Energía Activa, Reactiva y Factor de Potencia – TAGACHÍ (QUIBDÓ - CHOCO).

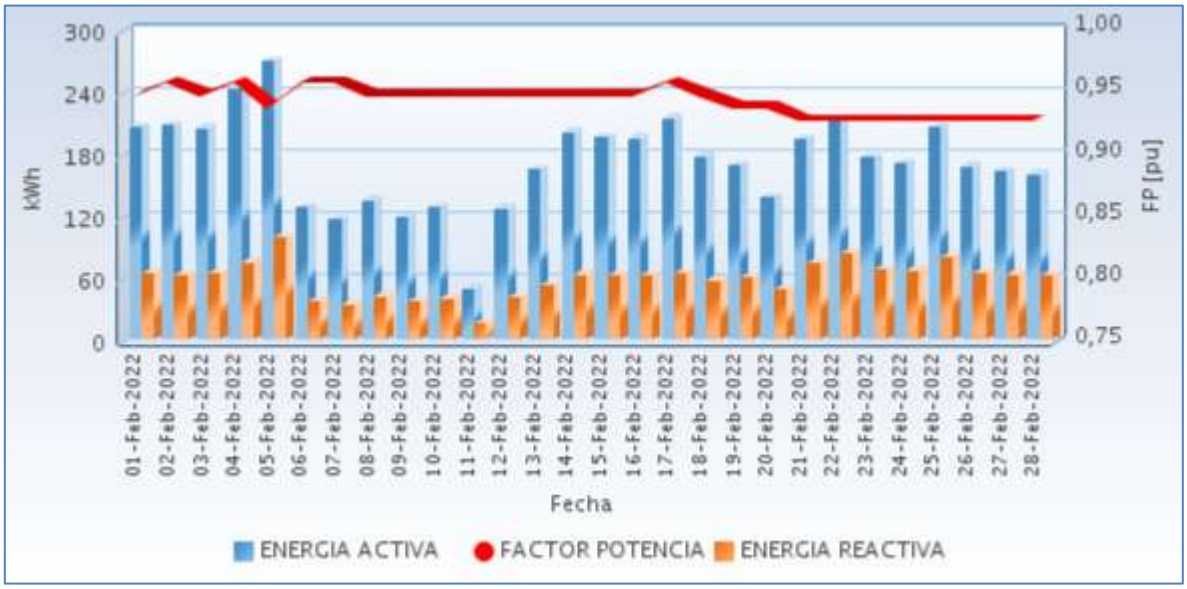

Fuente CNM

63.3 Potencia

En la siguiente gráfica se presenta el comportamiento diario de la potencia para este mes.

Gráfica 379 Comportamiento Diario de la Potencia.

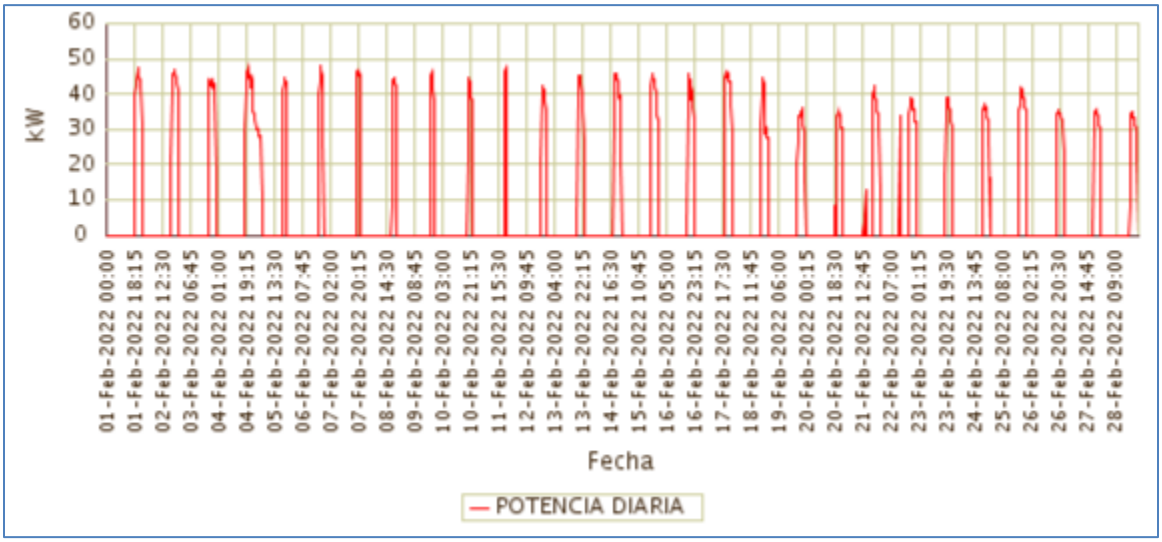

Fuente CNM

63.4 Potencia Máxima

La potencia máxima fue de 47,83kW, se presentó el Domingo 06 de Febrero a las 19:30 horas.

En la siguiente grafica se presenta la potencia máxima diaria registrada para este mes.

Gráfica 380 Potencia Máxima Diaria-TAGACHÍ (QUIBDO - CHOCO).

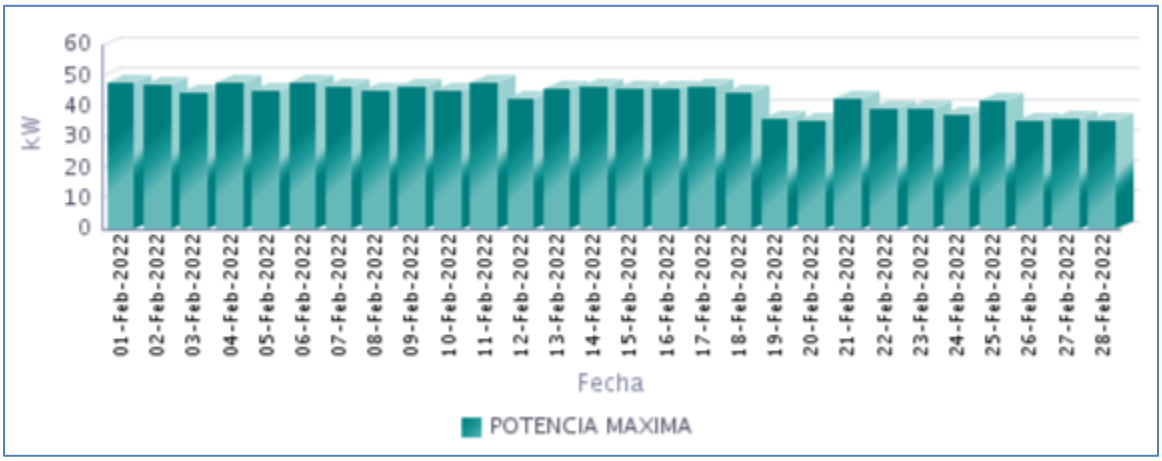

Fuente CNM

63.5 Horas de Prestación del Servicio

En Febrero, se prestó el servicio de energía eléctrica en la localidad, un promedio diario de 4 Horas 34 Minutos, como se presenta en la siguiente gráfica.

Gráfica 381 Horas Efectivas de Prestación del Servicio - TAGACHÍ (QUIBDÓ - CHOCO),

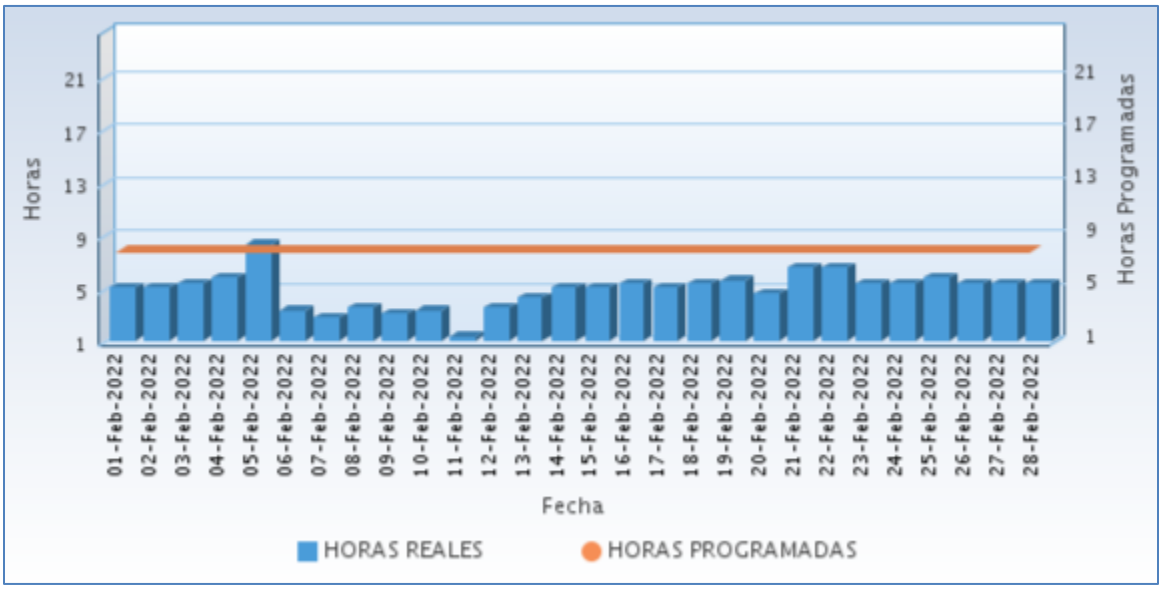

Fuente CNM

A continuación se relaciona las horas promedio por día de la prestación del servicio de energía:

Tabla 188 Horas promedio por día prestación del servicio de energía

TAGACHI (QUIBDO - CHOCO) Febrero 2022	
DIA	**Horas de servicio promedio en el día [hh:mm]**
01-Feb-2022	5 Horas 0 Minutos
02-Feb-2022	5 Horas 0 Minutos
03-Feb-2022	5 Horas 15 Minutos
04-Feb-2022	5 Horas 45 Minutos
05-Feb-2022	8 Horas 15 Minutos
06-Feb-2022	3 Horas 15 Minutos
07-Feb-2022	2 Horas 45 Minutos
08-Feb-2022	3 Horas 30 Minutos
09-Feb-2022	3 Horas 0 Minutos
10-Feb-2022	3 Horas 15 Minutos
11-Feb-2022	1 Horas 15 Minutos
12-Feb-2022	3 Horas 30 Minutos
13-Feb-2022	4 Horas 15 Minutos
14-Feb-2022	5 Horas 0 Minutos
15-Feb-2022	5 Horas 0 Minutos
16-Feb-2022	5 Horas 15 Minutos
17-Feb-2022	5 Horas 0 Minutos
18-Feb-2022	5 Horas 15 Minutos
19-Feb-2022	5 Horas 30 Minutos
20-Feb-2022	4 Horas 30 Minutos
21-Feb-2022	6 Horas 30 Minutos
22-Feb-2022	6 Horas 30 Minutos
23-Feb-2022	5 Horas 15 Minutos
24-Feb-2022	5 Horas 15 Minutos
25-Feb-2022	5 Horas 45 Minutos
26-Feb-2022	5 Horas 15 Minutos
27-Feb-2022	5 Horas 15 Minutos
28-Feb-2022	5 Horas 15 Minutos

Fuente CNM

63.6 Curvas de Carga

En la siguiente gráfica, se presenta el comportamiento de la carga promedio para cada día de la semana en el mes.

Gráfica 382 Curva de Carga Promedio Diaria Mensual

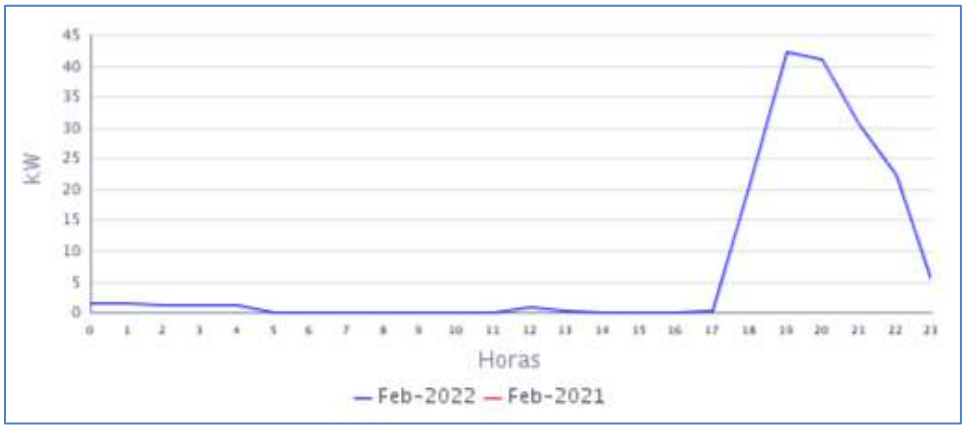

Fuente CNM

En la gráfica anterior se muestra la curva de carga promedio diaria de Feb-2022.

64. TITUMATE (UNGUIA - CHOCO)

El centro poblado de Titumate se encuentra ubicado en el municipio de Unguía, en el Departamento del Chocó y cuenta con aproximadamente 600 habitantes. Esta localidad cuenta con un total de 180 usuarios.[1]

64.1 Descripción del Sitio

La localidad cuenta con una central de generación que está conformada por la siguiente infraestructura:

Tabla 189 Infraestructura de la Localidad.

GRUPO ELECTRÓGENO			
ITEM	**MARCA**	**CAPACIDAD**	**ESTADO**
1	CUMMINS	136 kW	EN OPERACIÓN
TRANSFORMADORES			
ITEM	**CAPACIDAD**		**ESTADO**
1	112,5 kVA		EN OPERACIÓN

Gráfica 383 Diagrama de Conexión de la Localidad.

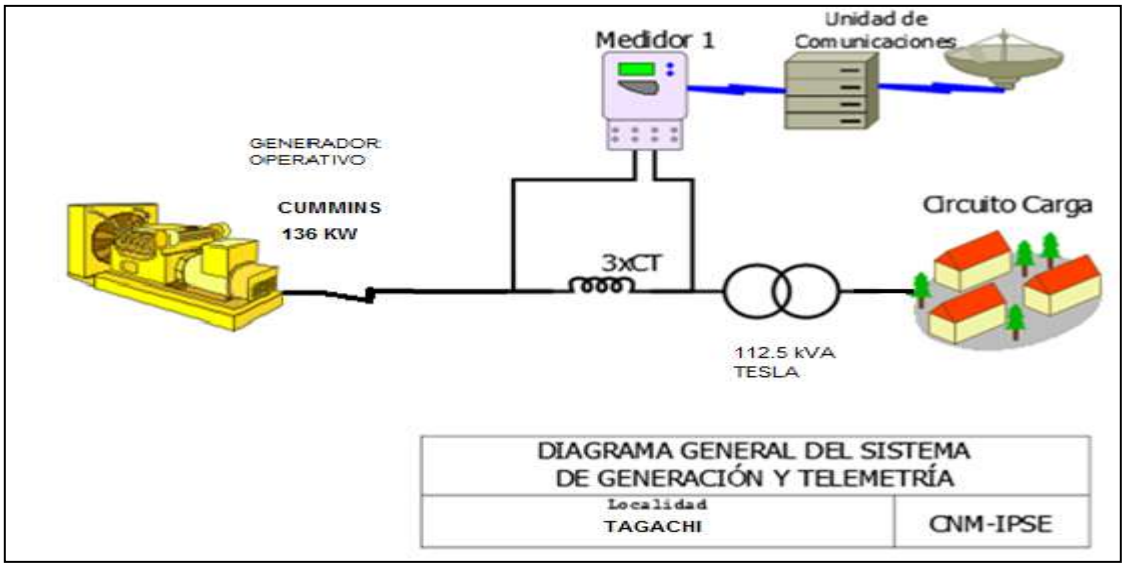

[1] Fuente: http://reportes.sui.gov.co/ - Sistema Único de Información SUI - Año 2020.

64.2 Energía

El consumo de energía eléctrica para esta localidad en *Febrero* de 2022, se presenta en la siguiente tabla, donde se encuentran los valores acumulados diarios de la energía activa (kWh), reactiva (kVARh), aparente (kVAh) y del factor de potencia (p.u).

Tabla 190 Energía Activa, Reactiva, Aparente y Factor de Potencia.

TITUMATE (UNGUIA - CHOCO)				
Fecha	**Energía Activa (kWh)**	**Energía Reactiva (kVARh)**	**Energía Aparente (kVAh)**	**Factor de Potencia (p.u)**
Febrero 1, Martes	658	175	681,33	0,97
Febrero 2, Miércoles	400	103	413,42	0,97
Febrero 3, Jueves	673	180	697,05	0,97
Febrero 4, Viernes	652	176	675,54	0,97
Febrero 5, Sábado	505	141	523,81	0,96
Febrero 6, Domingo	674	190	699,75	0,96
Febrero 7, Lunes	511	139	529,84	0,97
Febrero 8, Martes	604	159	624,37	0,97
Febrero 9, Miércoles	388	100	400,90	0,97
Febrero 10, Jueves	608	160	628,69	0,97
Febrero 11, Viernes	581	157	601,46	0,97
Febrero 12, Sábado	736	194	761,04	0,97
Febrero 13, Domingo	688	177	710,90	0,97
Febrero 14, Lunes	413	105	426,15	0,97
Febrero 15, Martes	580	158	601,09	0,96
Febrero 16, Miércoles	621	170	643,80	0,96
Febrero 17, Jueves	582	156	602,62	0,97
Febrero 18, Viernes	647	174	669,56	0,97
Febrero 19, Sábado	684	179	707,33	0,97
Febrero 20, Domingo	646	171	668,22	0,97
Febrero 21, Lunes	674	178	696,77	0,97
Febrero 22, Martes	623	156	642,31	0,97
Febrero 23, Miércoles	555	146	573,94	0,97
Febrero 24, Jueves	554	143	572,49	0,97
Febrero 25, Viernes	602	158	622,23	0,97
Febrero 26, Sábado	676	168	696,41	0,97
Febrero 27, Domingo	594	145	611,87	0,97
Febrero 28, Lunes	374	92	385,20	0,97
TOTAL	**16.504**	**4.348**	**17.067,50**	**0,97**

El factor de potencia promedio fue 0,97.

Con referencia a Febrero de 2021 (15.568 kWh), se presentó un crecimiento en la demanda de energía eléctrica del 6,01%.

Gráfica 384 Energía Activa, Reactiva y Factor de Potencia – TITUMATE (UNGUIA - CHOCO).

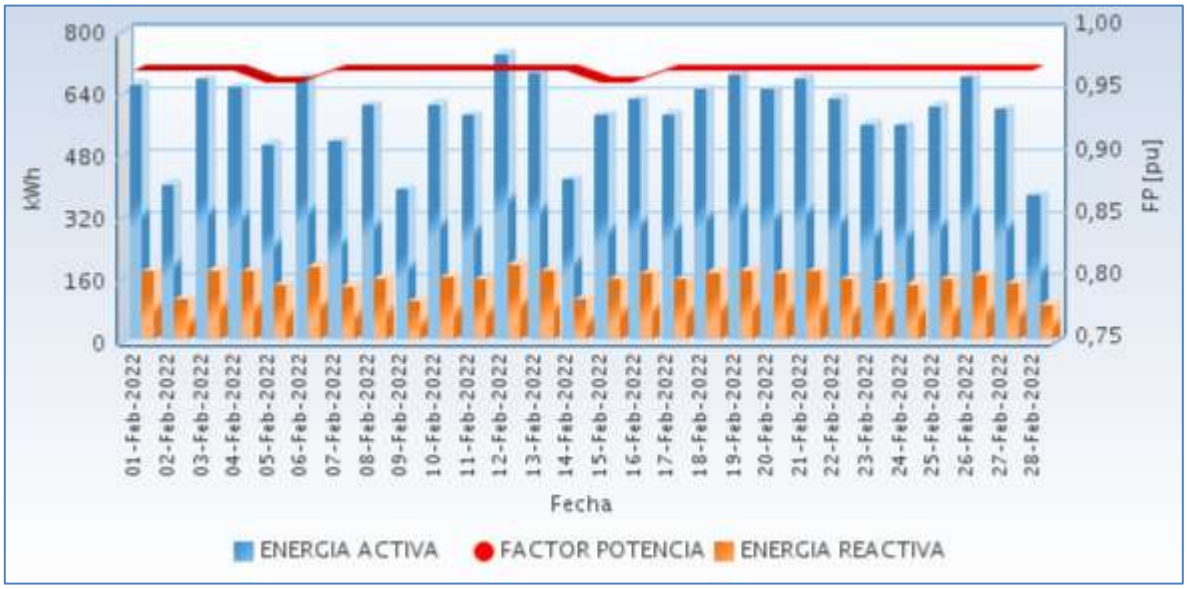

Fuente CNM

64.3 Potencia

En la siguiente gráfica se presenta el comportamiento diario de la potencia para este mes.

Gráfica 385 Comportamiento Diario de la Potencia.

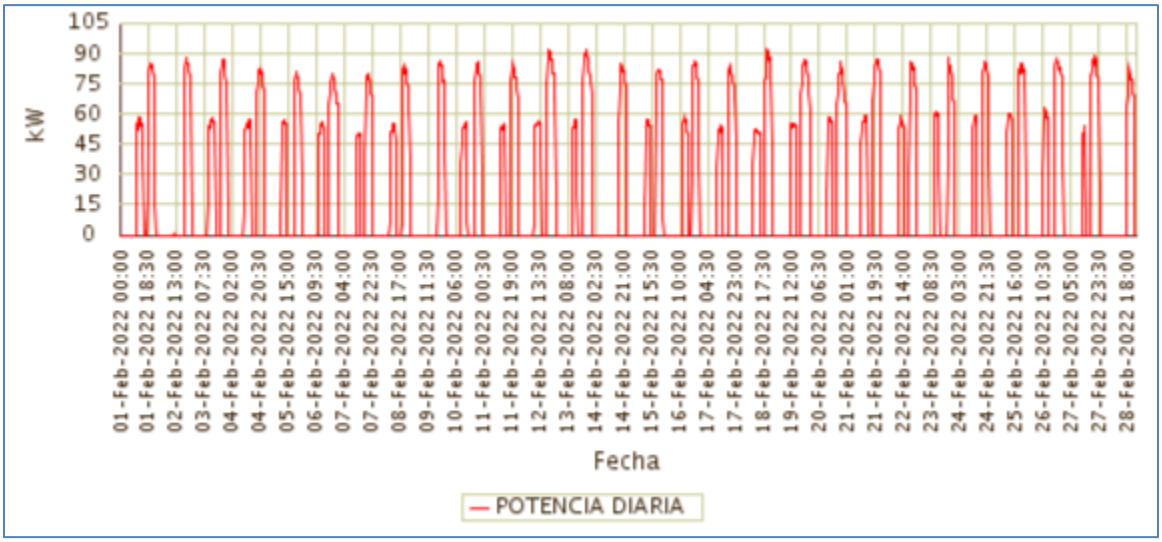

Fuente CNM

64.4 Potencia Máxima

La potencia máxima fue de 91,96kW, se presentó el Domingo 13 de Febrero a las 20:00 horas. Respecto a la potencia máxima de Febrero de 2021 (70,31kW), tuvo una variación de 30,79%.

En la siguiente grafica se presenta la potencia máxima diaria registrada para este mes.

Gráfica 386 Potencia Máxima Diaria-TITUMATE (UNGUIA - CHOCO).

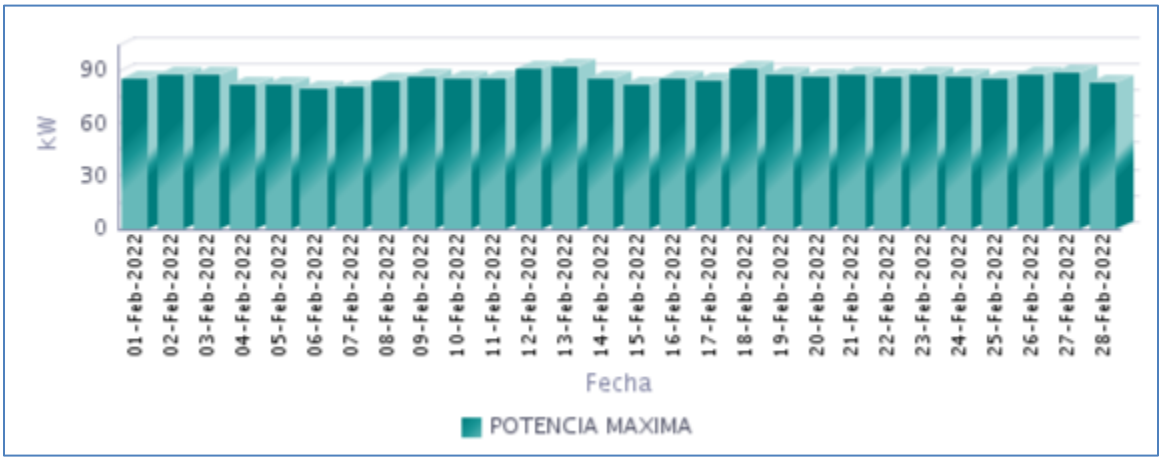

Fuente CNM

64.5 Horas de Prestación del Servicio

En Febrero, se prestó el servicio de energía eléctrica en la localidad, un promedio diario de 9 Horas 1 Minutos, como se presenta en la siguiente gráfica.

Gráfica 387 Horas Efectivas de Prestación del Servicio - TITUMATE (UNGUIA - CHOCO),

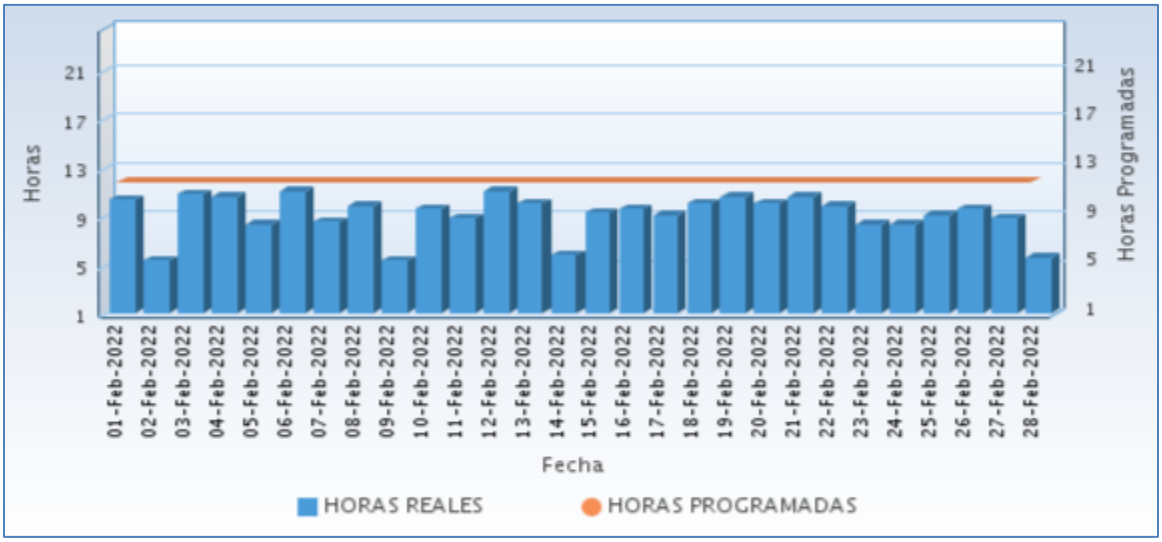

Fuente CNM

A continuación se relaciona las horas promedio por día de la prestación del servicio de energía:

Tabla 191 Horas promedio por día prestación del servicio de energía

TITUMATE (UNGUIA - CHOCO) Febrero 2022	
DIA	**Horas de servicio promedio en el día [hh:mm]**
01-Feb-2022	10 Horas 15 Minutos
02-Feb-2022	5 Horas 15 Minutos
03-Feb-2022	10 Horas 45 Minutos
04-Feb-2022	10 Horas 30 Minutos
05-Feb-2022	8 Horas 15 Minutos
06-Feb-2022	11 Horas 0 Minutos
07-Feb-2022	8 Horas 30 Minutos
08-Feb-2022	9 Horas 45 Minutos
09-Feb-2022	5 Horas 15 Minutos
10-Feb-2022	9 Horas 30 Minutos
11-Feb-2022	8 Horas 45 Minutos
12-Feb-2022	11 Horas 0 Minutos
13-Feb-2022	10 Horas 0 Minutos
14-Feb-2022	5 Horas 45 Minutos
15-Feb-2022	9 Horas 15 Minutos
16-Feb-2022	9 Horas 30 Minutos
17-Feb-2022	9 Horas 0 Minutos
18-Feb-2022	10 Horas 0 Minutos
19-Feb-2022	10 Horas 30 Minutos
20-Feb-2022	10 Horas 0 Minutos
21-Feb-2022	10 Horas 30 Minutos
22-Feb-2022	9 Horas 45 Minutos
23-Feb-2022	8 Horas 15 Minutos
24-Feb-2022	8 Horas 15 Minutos
25-Feb-2022	9 Horas 0 Minutos
26-Feb-2022	9 Horas 30 Minutos
27-Feb-2022	8 Horas 45 Minutos
28-Feb-2022	5 Horas 30 Minutos

Fuente CNM

64.6 Curvas de Carga

En la siguiente gráfica, se presenta el comportamiento de la carga promedio para cada día de la semana en el mes.

Gráfica 388 Curva de Carga Promedio Diaria Mensual

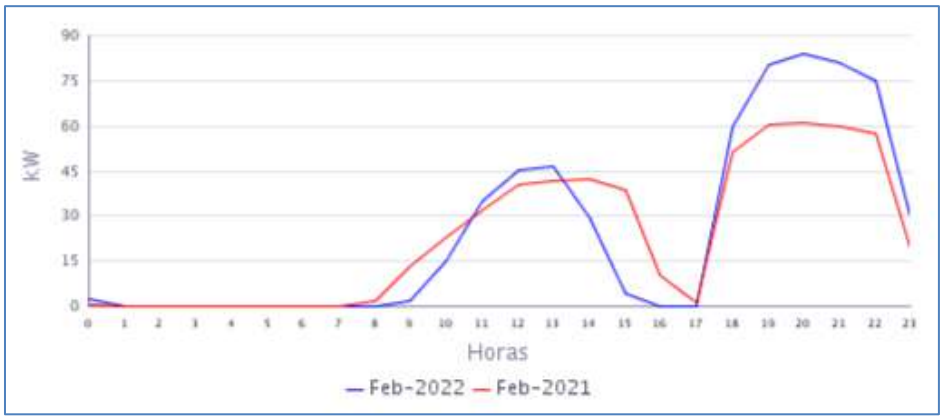

Fuente CNM

En la gráfica anterior se comparan las curvas de carga promedio diarias de Feb-2021 y del Feb-2022, presentándose un crecimiento en la demanda de 6,01%.

65. TOGOROMA PLAYA (EL LITORAL DEL SAN JUAN - CHOCO)

El Casero de Togoroma Playa se encuentra ubicado en el municipio de Litoral de San Juan, departamento de Chocó. Esta Localidad cuenta con un total de 153 usuarios residenciales.[1]

65.1 Descripción del Sitio

La localidad cuenta con una central de generación que está conformada por la siguiente infraestructura:

Tabla 192 Infraestructura de la Localidad.

GRUPO ELECTRÓGENO			
ITEM	**MARCA**	**CAPACIDAD**	**ESTADO**
1	RICARDO	95 kW	FUERA DE SERVICIO
2	FUAN HENGSHAN	41,8 Kw	EN SERVICIO
TRANSFORMADOR			
ITEM	**CAPACIDAD**		**ESTADO**
1	225 KVA MAGNETRON		EN OPERACIÓN

Gráfica 389 Diagrama Unifilar de la Localidad.

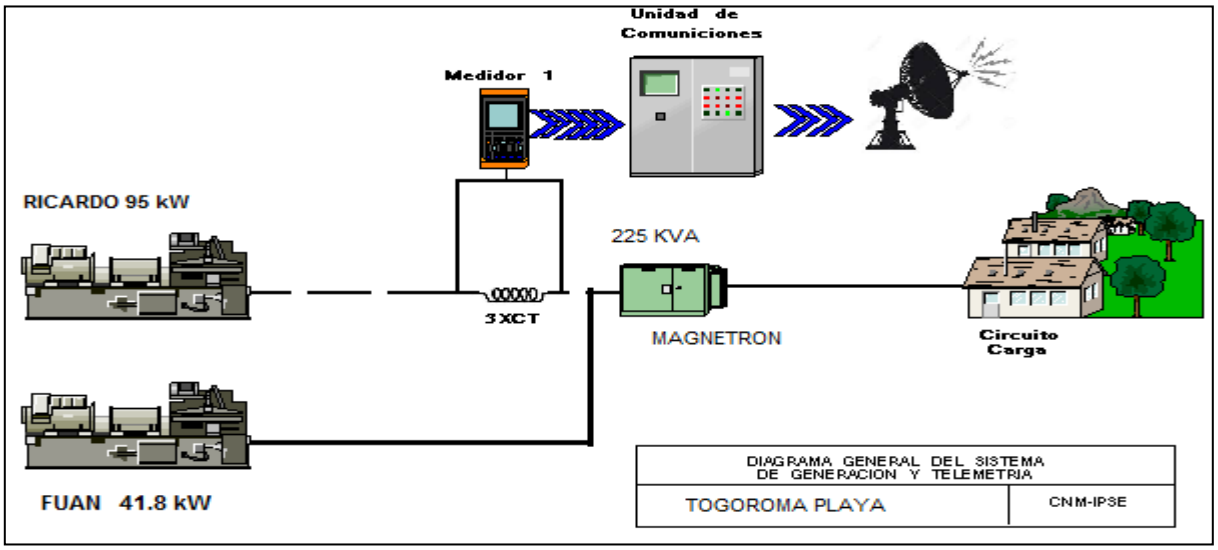

[1] Fuente: http://reportes.sui.gov.co/ - Sistema Único de Información SUI - Año 2020.

65.2 Energía

El consumo de energía eléctrica para esta localidad en de 2022, se presenta en la siguiente tabla, donde se encuentran los valores acumulados diarios de la energía activa (kWh), reactiva (kVARh), aparente (kVAh) y del factor de potencia (p.u).

Tabla 193 Energía Activa, Reactiva, Aparente y Factor de Potencia.

TOGOROMA PLAYA (EL LITORAL DEL SAN JUAN - CHOCO)				
Fecha	**Energía Activa (kWh)**	**Energía Reactiva (kVARh)**	**Energía Aparente (kVAh)**	**Factor de Potencia (p.u)**
Febrero 1, Martes	41	7	41,41	0,98
Febrero 2, Miércoles	39	7	39,44	0,98
Febrero 3, Jueves	38	7	39,02	0,98
Febrero 4, Viernes	39	7	39,19	0,98
Febrero 5, Sábado	37	6	37,45	0,98
Febrero 6, Domingo	28	5	28,55	0,99
Febrero 7, Lunes	35	6	35,78	0,99
Febrero 8, Martes	44	8	44,17	0,99
Febrero 9, Miércoles	44	7	44,60	0,99
Febrero 10, Jueves	40	7	40,41	0,99
Febrero 11, Viernes	36	6	36,91	0,99
Febrero 12, Sábado	40	5	40,23	0,99
Febrero 13, Domingo	42	7	42,28	0,98
Febrero 14, Lunes	40	7	40,33	0,98
Febrero 15, Martes	43	7	43,69	0,99
Febrero 16, Miércoles	41	7	41,86	0,99
Febrero 17, Jueves	40	7	40,58	0,98
Febrero 18, Viernes	44	8	44,49	0,98
Febrero 19, Sábado	39	7	39,24	0,98
Febrero 20, Domingo	42	6	42,03	0,99
Febrero 21, Lunes	41	8	41,27	0,98
Febrero 22, Martes	43	8	43,40	0,98
Febrero 23, Miércoles	42	8	43,15	0,98
Febrero 24, Jueves	46	9	46,36	0,98
Febrero 25, Viernes	38	7	38,18	0,98
Febrero 26, Sábado	23	5	23,59	0,98
Febrero 27, Domingo	28	4	27,86	0,99
Febrero 28, Lunes	27	6	27,93	0,98
TOTAL	**1.076**	**191**	**1.093,23**	**0,98**

El factor de potencia promedio fue 0,98.

Gráfica 390 Energía Activa, Reactiva y Factor de Potencia – TOGOROMA PLAYA (EL LITORAL DEL SAN JUAN - CHOCO).

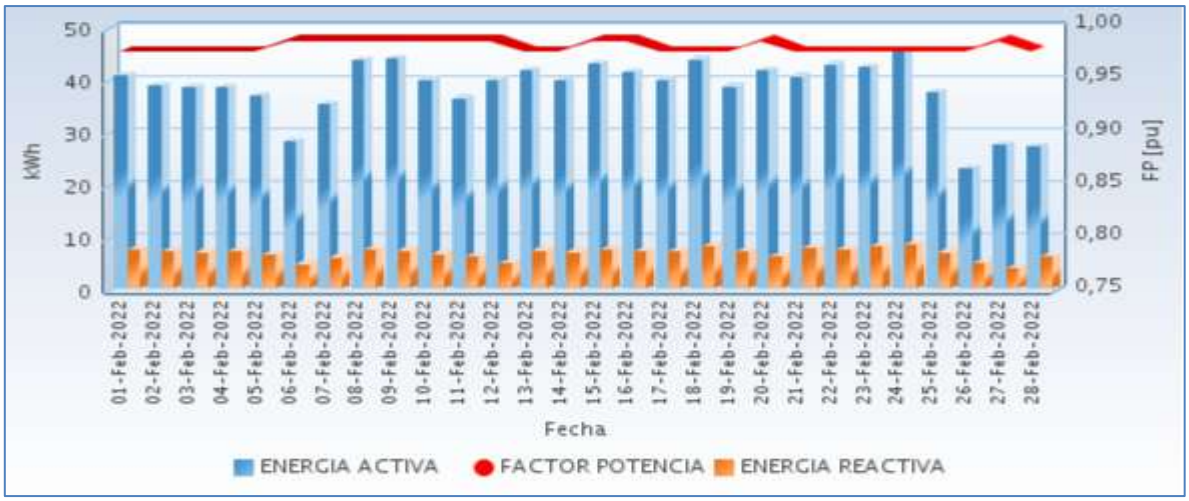

Fuente CNM

65.3 Potencia

En la siguiente gráfica se presenta el comportamiento diario de la potencia para este mes.

Gráfica 391 Comportamiento Diario de la Potencia.

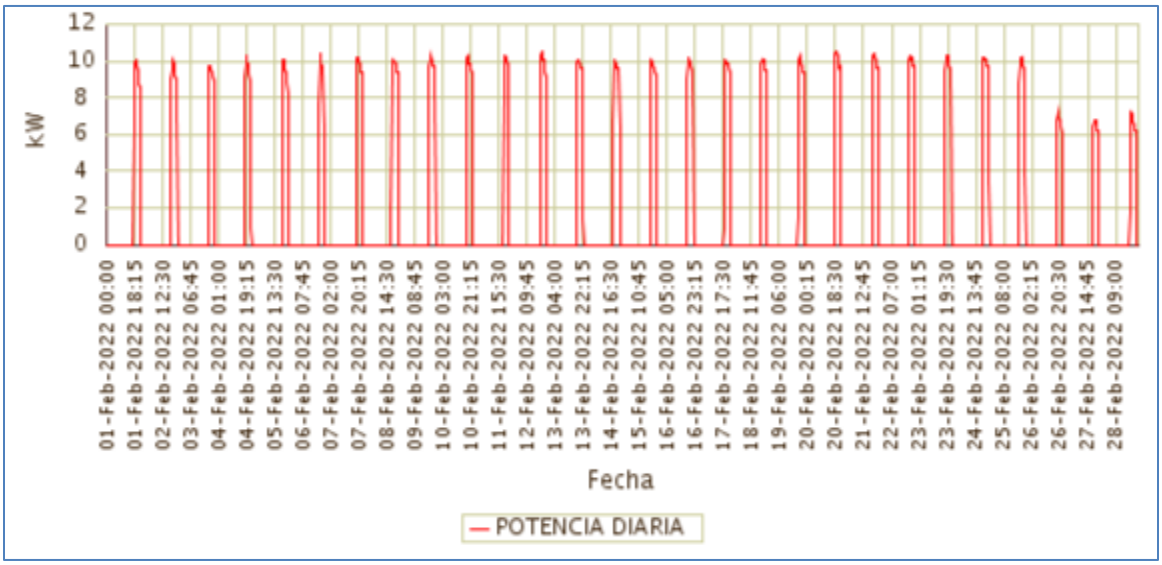

Fuente CNM

65.4 Potencia Máxima

La potencia máxima fue de 10,53kW, se presentó el Domingo 20 de Febrero a las 19:00

horas.
En la siguiente grafica se presenta la potencia máxima diaria registrada para este mes.

Gráfica 392 Potencia Máxima Diaria-TOGOROMA PLAYA (EL LITORAL DEL SAN JUAN - CHOCO).

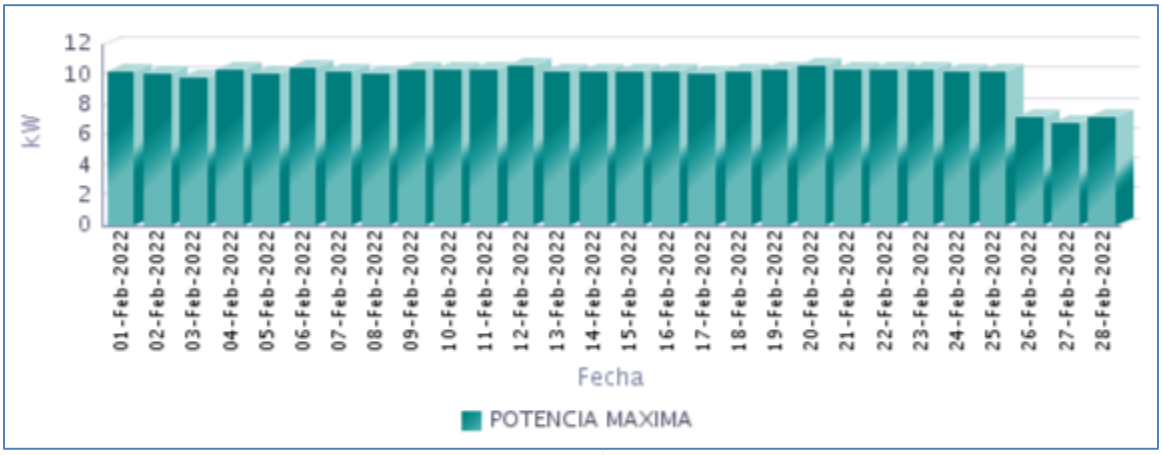

Fuente CNM

65.5 Horas de Prestación del Servicio

En Febrero, se prestó el servicio de energía eléctrica en la localidad, un promedio diario de 4 Horas 17 Minutos, como se presenta en la siguiente gráfica.

Gráfica 393 Horas Efectivas de Prestación del Servicio - TOGOROMA PLAYA (EL LITORAL DEL SAN JUAN - CHOCO),

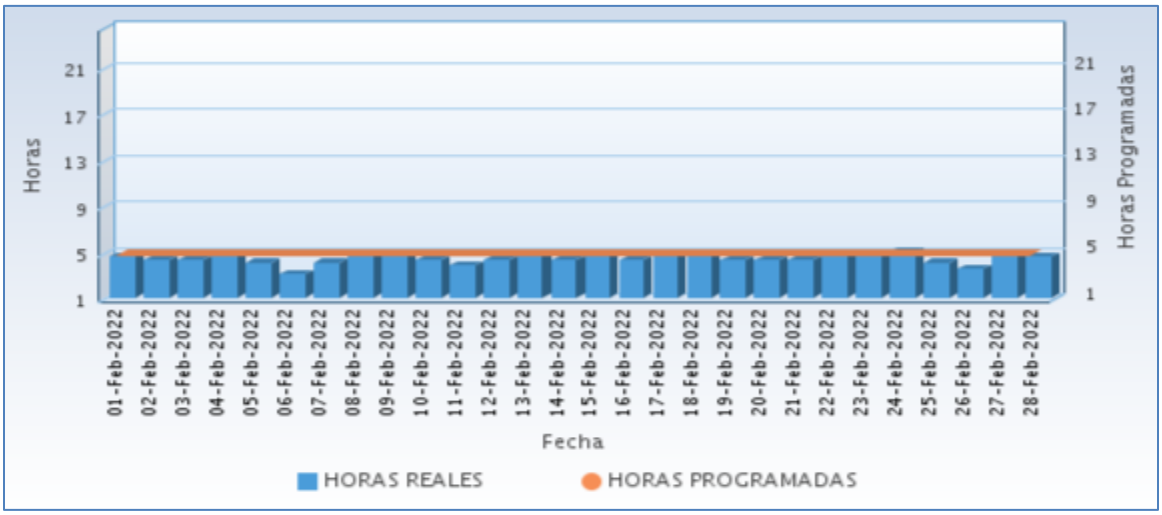

Fuente CNM

A continuación se relaciona las horas promedio por día de la prestación del servicio de energía:

Tabla 194 Horas promedio por día prestación del servicio de energía

TOGOROMA PLAYA (EL LITORAL DEL SAN JUAN - CHOCO) Febrero 2022	
DIA	**Horas de servicio promedio en el día [hh:mm]**
01-Feb-2022	4 Horas 30 Minutos
02-Feb-2022	4 Horas 15 Minutos
03-Feb-2022	4 Horas 15 Minutos
04-Feb-2022	4 Horas 30 Minutos
05-Feb-2022	4 Horas 0 Minutos
06-Feb-2022	3 Horas 0 Minutos
07-Feb-2022	4 Horas 0 Minutos
08-Feb-2022	4 Horas 45 Minutos
09-Feb-2022	4 Horas 30 Minutos
10-Feb-2022	4 Horas 15 Minutos
11-Feb-2022	3 Horas 45 Minutos
12-Feb-2022	4 Horas 15 Minutos
13-Feb-2022	4 Horas 30 Minutos
14-Feb-2022	4 Horas 15 Minutos
15-Feb-2022	4 Horas 30 Minutos
16-Feb-2022	4 Horas 15 Minutos
17-Feb-2022	4 Horas 30 Minutos
18-Feb-2022	4 Horas 30 Minutos
19-Feb-2022	4 Horas 15 Minutos
20-Feb-2022	4 Horas 15 Minutos
21-Feb-2022	4 Horas 15 Minutos
22-Feb-2022	4 Horas 30 Minutos
23-Feb-2022	4 Horas 30 Minutos
24-Feb-2022	5 Horas 0 Minutos
25-Feb-2022	4 Horas 0 Minutos
26-Feb-2022	3 Horas 30 Minutos
27-Feb-2022	4 Horas 30 Minutos
28-Feb-2022	4 Horas 30 Minutos

Fuente CNM

65.6 Curvas de Carga

En la siguiente gráfica, se presenta el comportamiento de la carga promedio para cada día de la semana en el mes.

Gráfica 394 Curva de Carga Promedio Diaria Mensual

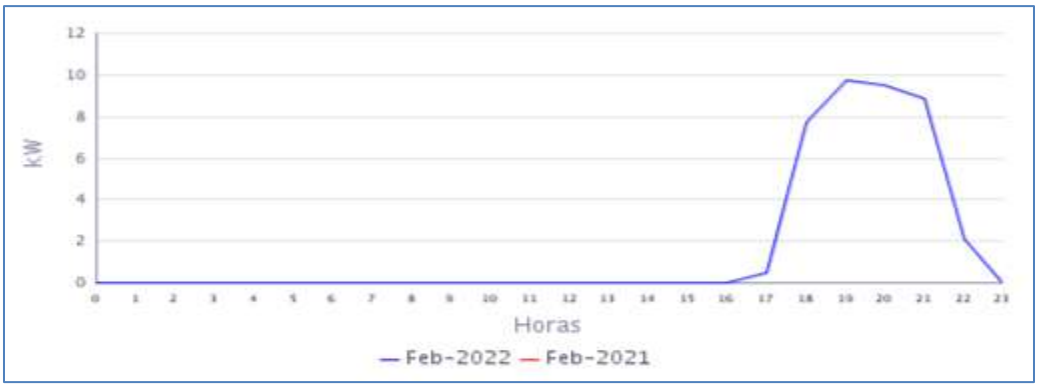

Fuente CNM

En la gráfica anterior se muestra la curva de carga promedio diaria de Feb-2022.

66. UNGUIA (UNGUIA - CHOCO)

La Cabecera Municipal de Unguía está ubicada en el departamento de Chocó con una población, según el censo DANE de 2018 y su proyección al 2020, de 12.822 habitantes de los cuales 4.041 están ubicados en la cabecera municipal y 8.781 en las áreas rurales del municipio. El número de usuarios es de 2.536. Desde el día 15 de noviembre de 2018, están interconectadas a la cabecera municipal de Unguía las siguientes localidades Gilgal (334), Santa María del Darién (242) y Tanela (116); así como las comunidades de Quebrada Bonita, Cuque Peniel, Cuque minas, Villa la Paz, , Santuario, Caño Nuevo y Tisió. (Comunicación Orfeo No. 20181300062192).[1]

66.1 Descripción del Sitio

La localidad cuenta con una central de generación que está conformada por la siguiente infraestructura:

Tabla 195 Infraestructura de la Localidad.

SISTEMA HIBRIDO			
GRUPO ELECTRÓGENO			
ITEM	**MARCA**	**CAPACIDAD**	**ESTADO**
1	PERKINS	600 kW (420 kW prime)	EN OPERACIÓN
2	PERKINS	600 kW (420 kW prime)	EN OPERACIÓN
3	PERKINS	500 kW (350 kW prime)	EN OPERACIÓN
4	PERKINS	500 kW (350kW prime)	EN OPERACIÓN
SISTEMA FOTOVOLTAICO			
1	778,6 kWp		EN OPERACIÓN
2	BANCO DE BATERIAS CAPACIDAD 24800 Ah _115,9 kWp		EN OPERACIÓN
TRANSFORMADORES			
ITEM	**CAPACIDAD**		**ESTADO**
1	2000 kVA		EN OPERACIÓN

Gráfica 395 Diagrama Unifilar de la Localidad.

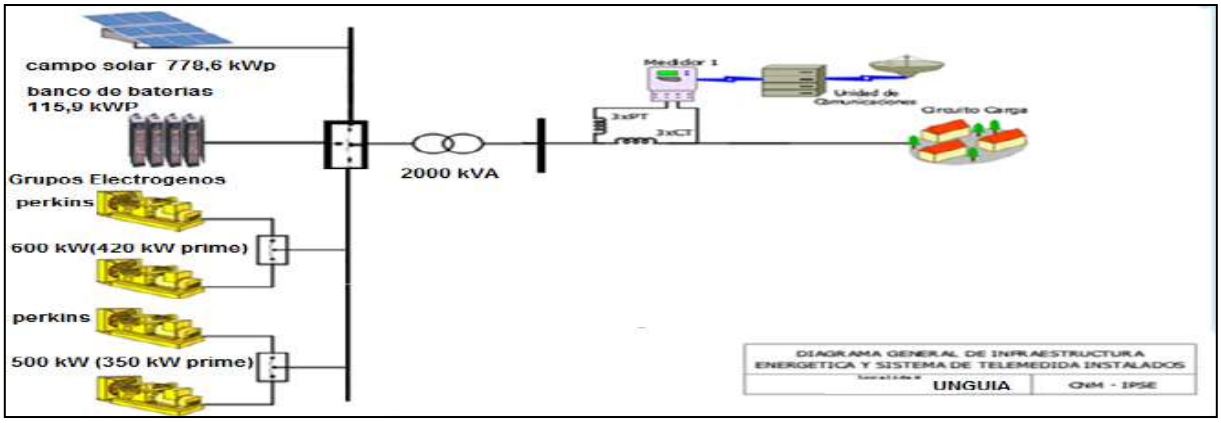

[1] Fuente: http://www.dane.gov.co/Información derivada del Censo Nacional de Población y Vivienda (CNPV) 2018.'Retroproyecciones y Proyecciones de población a nivel municipal por área, sexo y edad simple. Periodo 1985- 2035.

66.2 Energía

El consumo de energía eléctrica para esta localidad en *Febrero* de 2022, se presenta en la siguiente tabla, donde se encuentran los valores acumulados diarios de la energía activa (kWh), reactiva (kVARh), aparente (kVAh) y del factor de potencia (p.u).

Tabla 196 Energía Activa, Reactiva, Aparente y Factor de Potencia.

UNGUIA (UNGUIA - CHOCO)				
Fecha	**Energía Activa (kWh)**	**Energía Reactiva (kVARh)**	**Energía Aparente (kVAh)**	**Factor de Potencia (p.u)**
Febrero 1, Martes	11.825	4.220	12.555,74	0,94
Febrero 2, Miércoles	12.716	4.507	13.491,09	0,94
Febrero 3, Jueves	12.942	4.614	13.739,68	0,94
Febrero 4, Viernes	13.137	4.688	13.948,27	0,94
Febrero 5, Sábado	12.705	4.648	13.528,51	0,94
Febrero 6, Domingo	12.834	4.658	13.653,13	0,94
Febrero 7, Lunes	12.384	4.432	13.153,12	0,94
Febrero 8, Martes	12.868	4.447	13.614,92	0,95
Febrero 9, Miércoles	12.208	4.183	12.904,72	0,95
Febrero 10, Jueves	12.919	4.507	13.682,54	0,94
Febrero 11, Viernes	12.969	4.552	13.744,92	0,94
Febrero 12, Sábado	13.311	4.743	14.131,21	0,94
Febrero 13, Domingo	13.076	4.671	13.885,24	0,94
Febrero 14, Lunes	12.600	4.361	13.332,96	0,94
Febrero 15, Martes	13.111	4.478	13.855,07	0,95
Febrero 16, Miércoles	11.151	3.937	11.825,33	0,94
Febrero 17, Jueves	12.507	4.434	13.269,52	0,94
Febrero 18, Viernes	13.421	4.825	14.262,35	0,94
Febrero 19, Sábado	12.776	4.666	13.601,59	0,94
Febrero 20, Domingo	12.275	4.419	13.045,84	0,94
Febrero 21, Lunes	13.613	4.776	14.426,78	0,94
Febrero 22, Martes	12.694	4.504	13.469,39	0,94
Febrero 23, Miércoles	12.299	4.352	13.045,83	0,94
Febrero 24, Jueves	13.088	4.627	13.881,46	0,94
Febrero 25, Viernes	13.085	4.627	13.878,80	0,94
Febrero 26, Sábado	13.554	4.859	14.398,34	0,94
Febrero 27, Domingo	12.850	4.675	13.674,02	0,94
Febrero 28, Lunes	11.113	3.857	11.762,88	0,94
TOTAL	**356.031**	**126.265**	**377.757,49**	**0,94**

El factor de potencia promedio fue 0,94.

Gráfica 396 Energía Activa, Reactiva y Factor de Potencia – UNGUIA (UNGUIA - CHOCO).

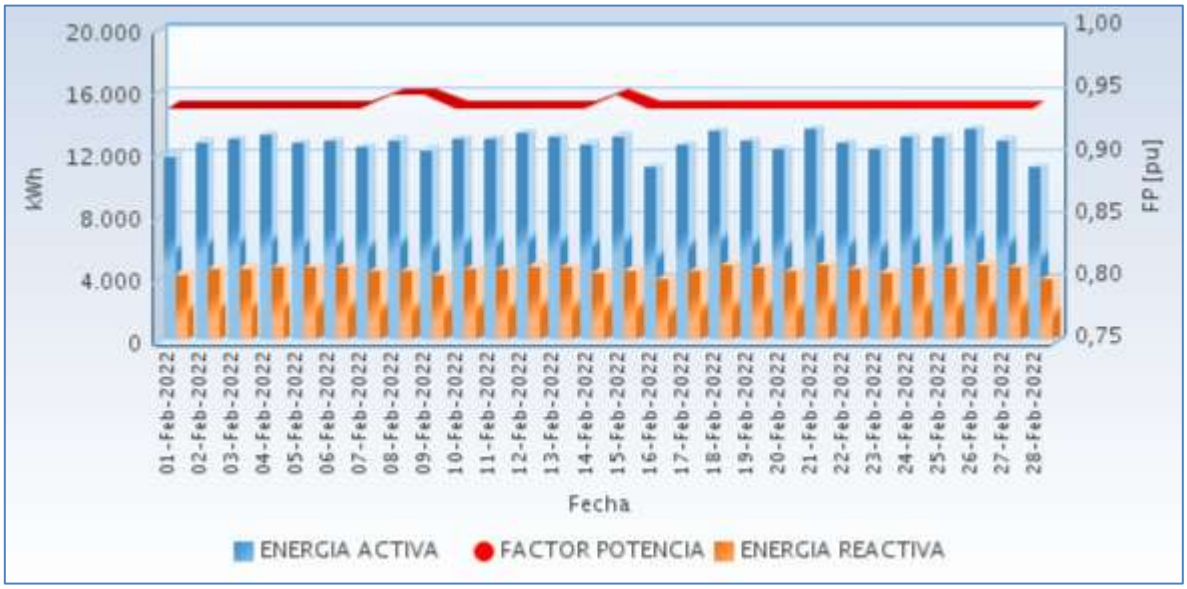

Fuente CNM

66.3 Potencia

En la siguiente gráfica se presenta el comportamiento diario de la potencia para este mes.

Gráfica 397 Comportamiento Diario de la Potencia.

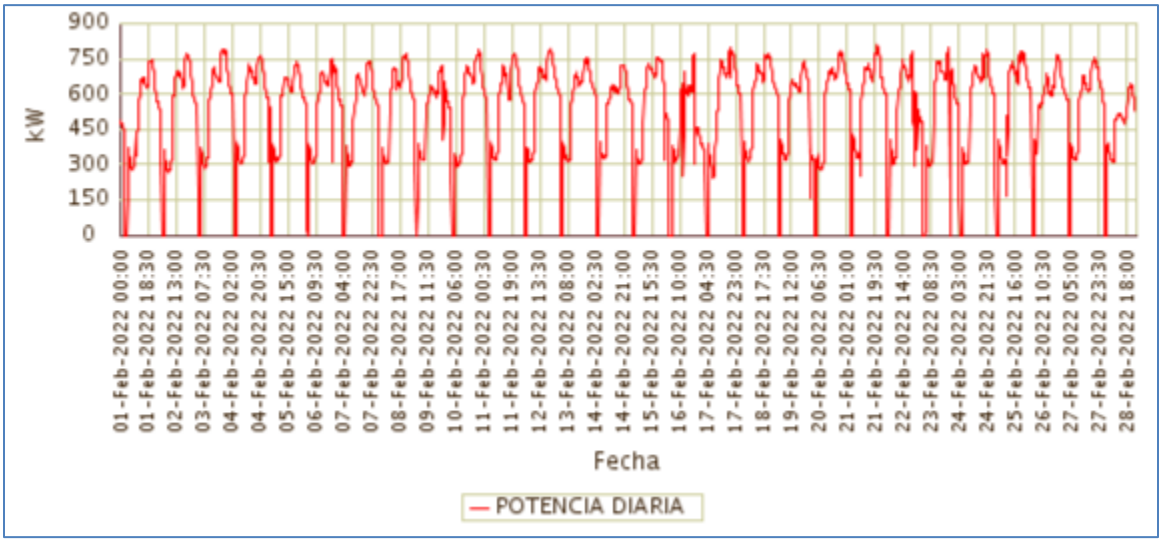

Fuente CNM

66.4 Potencia Máxima

La potencia máxima fue de 803,09kW, se presentó el Lunes 21 de Febrero a las 20:45 horas.

En la siguiente grafica se presenta la potencia máxima diaria registrada para este mes.

Gráfica 398 Potencia Máxima Diaria-UNGUIA (UNGUIA - CHOCO).

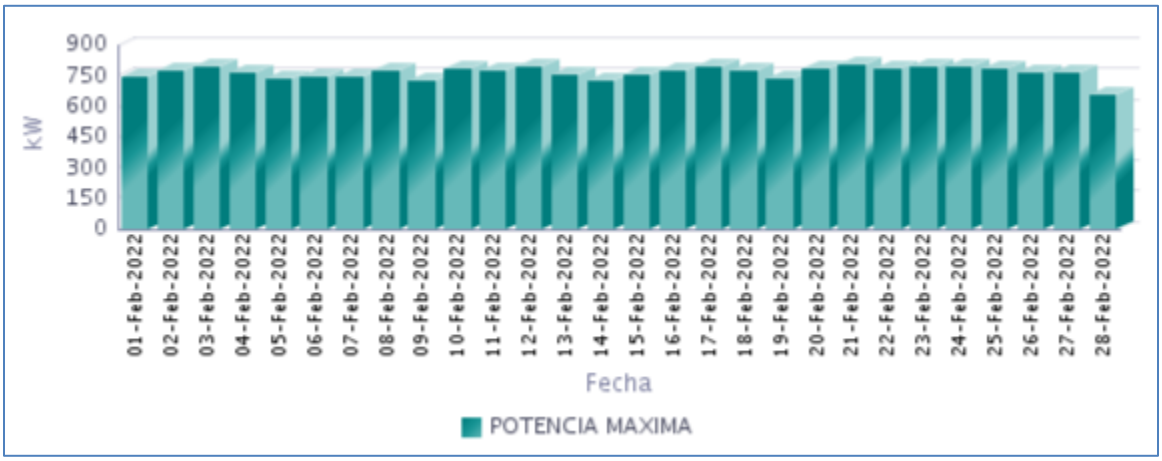

Fuente CNM

66.5 Horas de Prestación del Servicio

En Febrero, se prestó el servicio de energía eléctrica en la localidad, un promedio diario de 22 Horas 24 Minutos, como se presenta en la siguiente gráfica.

Gráfica 399 Horas Efectivas de Prestación del Servicio - UNGUIA (UNGUIA - CHOCO),

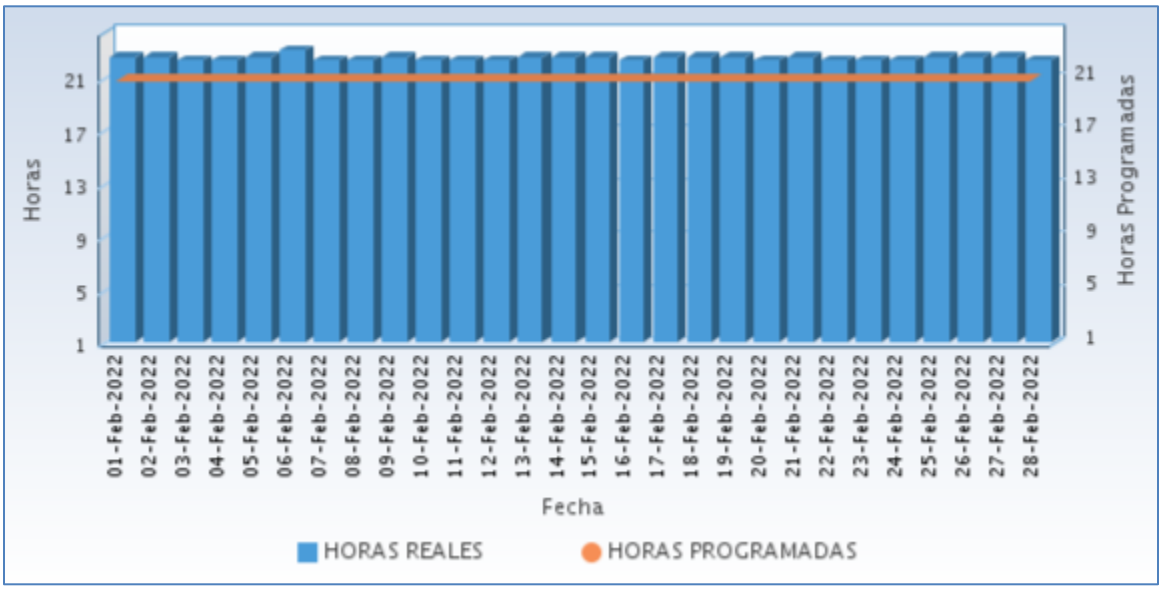

Fuente CNM

A continuación se relaciona las horas promedio por día de la prestación del servicio de energía:

Tabla 197 Horas promedio por día prestación del servicio de energía

UNGUIA (UNGUIA - CHOCO) Febrero 2022	
DIA	**Horas de servicio promedio en el día [hh:mm]**
01-Feb-2022	22 Horas 30 Minutos
02-Feb-2022	22 Horas 30 Minutos
03-Feb-2022	22 Horas 15 Minutos
04-Feb-2022	22 Horas 15 Minutos
05-Feb-2022	22 Horas 30 Minutos
06-Feb-2022	23 Horas 0 Minutos
07-Feb-2022	22 Horas 15 Minutos
08-Feb-2022	22 Horas 15 Minutos
09-Feb-2022	22 Horas 30 Minutos
10-Feb-2022	22 Horas 15 Minutos
11-Feb-2022	22 Horas 15 Minutos
12-Feb-2022	22 Horas 15 Minutos
13-Feb-2022	22 Horas 30 Minutos
14-Feb-2022	22 Horas 30 Minutos
15-Feb-2022	22 Horas 30 Minutos
16-Feb-2022	22 Horas 15 Minutos
17-Feb-2022	22 Horas 30 Minutos
18-Feb-2022	22 Horas 30 Minutos
19-Feb-2022	22 Horas 30 Minutos
20-Feb-2022	22 Horas 15 Minutos
21-Feb-2022	22 Horas 30 Minutos
22-Feb-2022	22 Horas 15 Minutos
23-Feb-2022	22 Horas 15 Minutos
24-Feb-2022	22 Horas 15 Minutos
25-Feb-2022	22 Horas 30 Minutos
26-Feb-2022	22 Horas 30 Minutos
27-Feb-2022	22 Horas 30 Minutos
28-Feb-2022	22 Horas 15 Minutos

Fuente CNM

66.6 Curvas de Carga

En la siguiente gráfica, se presenta el comportamiento de la carga promedio para cada día de la semana en el mes.

Gráfica 400 Curva de Carga Promedio Diaria Mensual

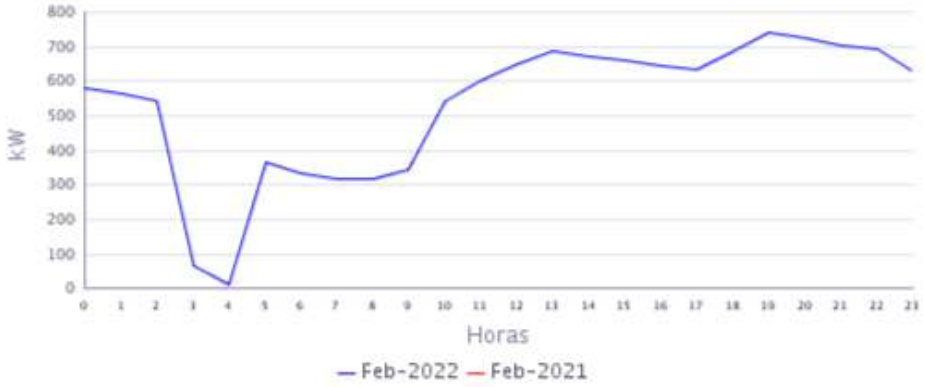

Fuente CNM

En la gráfica anterior se muestra la curva de carga promedio diaria de Feb-2022.

GUAINÍA

67. BARRANCO MINAS (BARRANCO MINAS - GUAINÍA)

El cabecera municipal de Barranco Minas se encuentra ubicada en el departamento de Guainía, con una población según el censo DANE de 2018, proyección 2020 de 9.054 habitantes de los cuales 1.000 habitantes en casto urbano y 8.054 en zonas rurales. El número de usuarios es 355.[1]

67.1 Descripción del Sitio

La localidad cuenta con una central de generación que está conformada por la siguiente infraestructura:

Tabla 198 Infraestructura de la Localidad.

GENERACION			
ITEM	**MARCA**	**CAPACIDAD**	**ESTADO**
1	CUMMINS	225 Kw Stand By	EN OPERACIÓN
2	SISTEMA FOTOVOLTAICO	120,32 kW (pico)	FUERA DE SERVICO
TRANSFORMADORES			
ITEM	**CAPACIDAD**		**ESTADO**
1	500kVA		EN OPERACIÓN

Gráfica 401 Diagrama de Conexión de la Localidad.

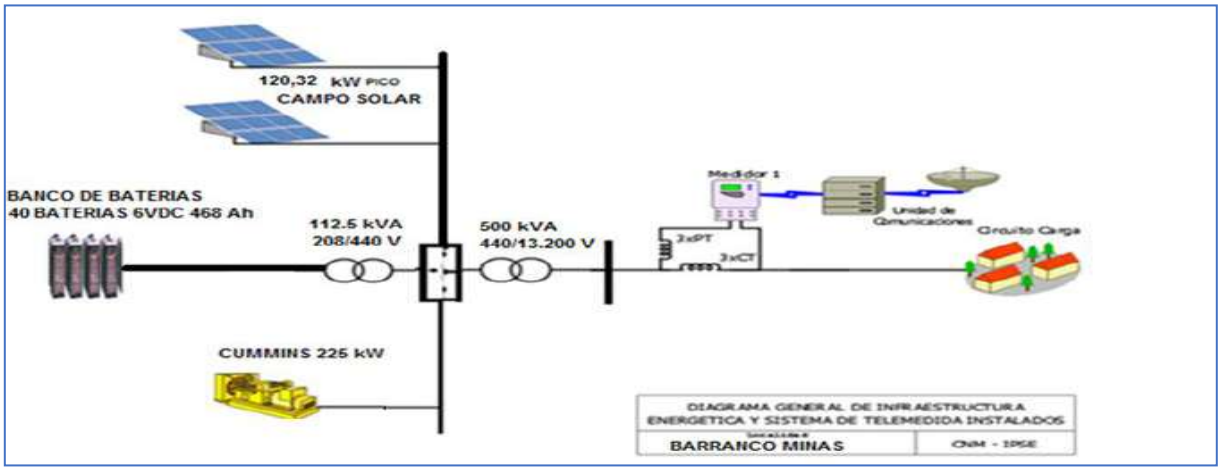

Nota: Con respecto al campo solar, se informa que hace algunos meses se viene presentado un problema de estabilidad al ponerlo en operación en paralelo con el grupo electrógeno (al parecer es un problema de sincronismo y se disparan las portecciones).

67.2 Energía

El consumo de energía eléctrica para esta localidad en *Febrero* de 2022, se presenta en la siguiente tabla, donde se encuentran los valores acumulados diarios de la energía activa (kWh), reactiva (kVARh), aparente (kVAh) y del factor de potencia (p.u).

Tabla 199 Energía Activa, Reactiva, Aparente y Factor de Potencia.

BARRANCO MINAS (BARRANCO MINAS - GUAINÍA)				
Fecha	**Energía Activa (kWh)**	**Energía Reactiva (kVARh)**	**Energía Aparente (kVAh)**	**Factor de Potencia (p.u)**
Febrero 1, Martes	2.412	773	2.532,45	0,95
Febrero 2, Miércoles	2.439	761	2.555,29	0,95
Febrero 3, Jueves	1.968	602	2.058,56	0,96
Febrero 4, Viernes	2.536	832	2.669,24	0,95
Febrero 5, Sábado	2.481	823	2.614,34	0,95
Febrero 6, Domingo	2.407	800	2.536,95	0,95
Febrero 7, Lunes	2.411	756	2.527,16	0,95
Febrero 8, Martes	2.208	685	2.312,07	0,96
Febrero 9, Miércoles	2.336	757	2.455,34	0,95
Febrero 10, Jueves	2.319	753	2.438,22	0,95
Febrero 11, Viernes	2.496	782	2.615,63	0,95
Febrero 12, Sábado	2.450	780	2.570,69	0,95
Febrero 13, Domingo	2.218	714	2.330,49	0,95
Febrero 14, Lunes	2.489	797	2.613,21	0,95
Febrero 15, Martes	2.492	784	2.612,50	0,95
Febrero 16, Miércoles	2.523	782	2.641,50	0,96
Febrero 17, Jueves	2.522	780	2.639,58	0,96
Febrero 18, Viernes	2.048	635	2.144,01	0,96
Febrero 19, Sábado	2.421	813	2.553,71	0,95
Febrero 20, Domingo	2.270	775	2.398,85	0,95
Febrero 21, Lunes	2.604	852	2.740,01	0,95
Febrero 22, Martes	2.577	824	2.705,34	0,95
Febrero 23, Miércoles	2.567	850	2.703,75	0,95
Febrero 24, Jueves	2.662	835	2.789,86	0,95
Febrero 25, Viernes	2.528	769	2.642,08	0,96
Febrero 26, Sábado	2.111	658	2.210,71	0,95
Febrero 27, Domingo	1.450	483	1.528,12	0,95
Febrero 28, Lunes	2.216	691	2.320,73	0,95
TOTAL	**66.161**	**21.146**	**69.457,76**	**0,95**

El factor de potencia promedio fue 0,95.

Con referencia a Febrero de 2021 (44.781 kWh), se presentó un crecimiento en la demanda de energía eléctrica del 47,74%.Este comportamiento es debido al aumento en las horas de prestación del servicio de energía.

Gráfica 402 Energía Activa, Reactiva y Factor de Potencia – BARRANCO MINAS (BARRANCO MINAS - GUAINÍA).

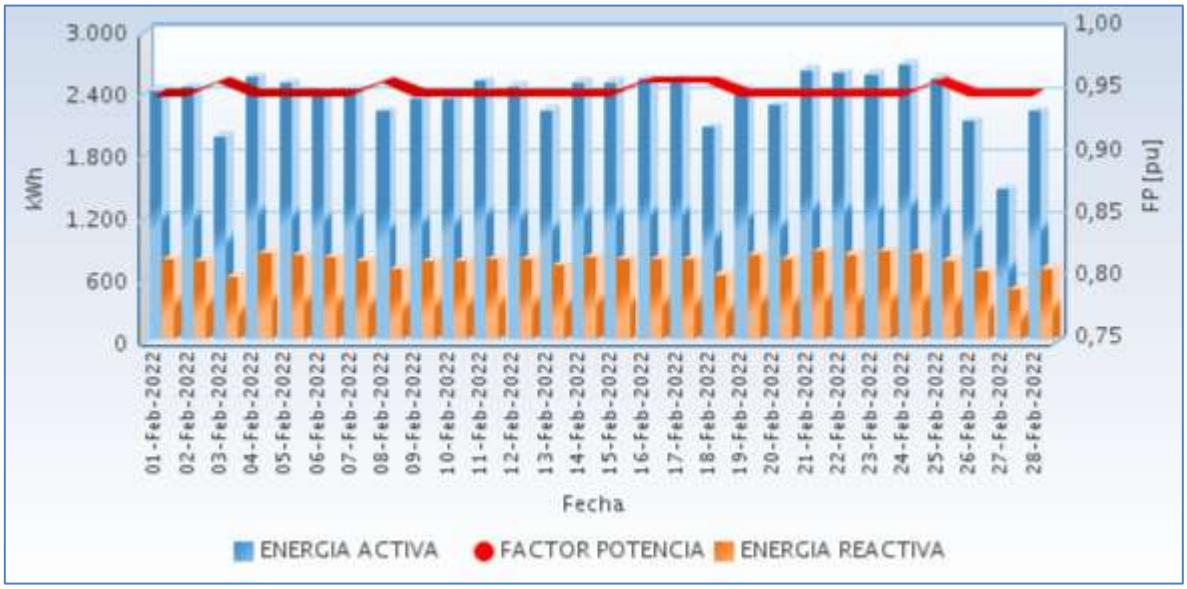

Fuente CNM

67.3 Potencia

En la siguiente gráfica se presenta el comportamiento diario de la potencia para este mes.

Gráfica 403 Comportamiento Diario de la Potencia.

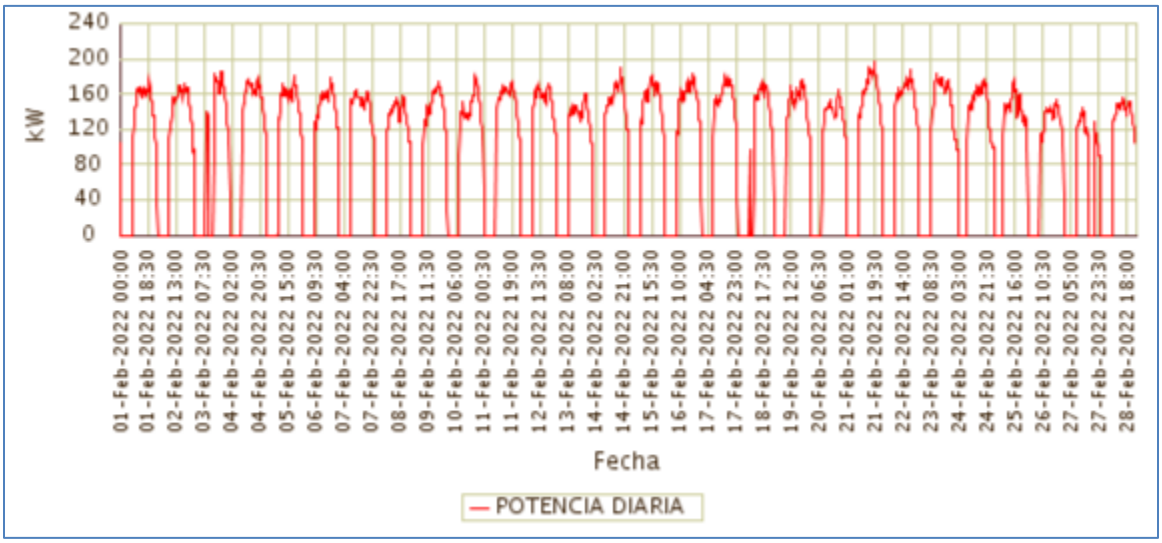

Fuente CNM

67.4 Potencia Máxima

La potencia máxima fue de 196,37kW, se presentó el Lunes 21 de Febrero a las 18:45 horas. Respecto a la potencia máxima de Febrero de 2021 (189,06kW), tuvo un crecimiento de 3,87%.

En la siguiente grafica se presenta la potencia máxima diaria registrada para este mes.

Gráfica 404 Potencia Máxima Diaria-BARRANCO MINAS (BARRANCO MINAS - GUAINÍA).

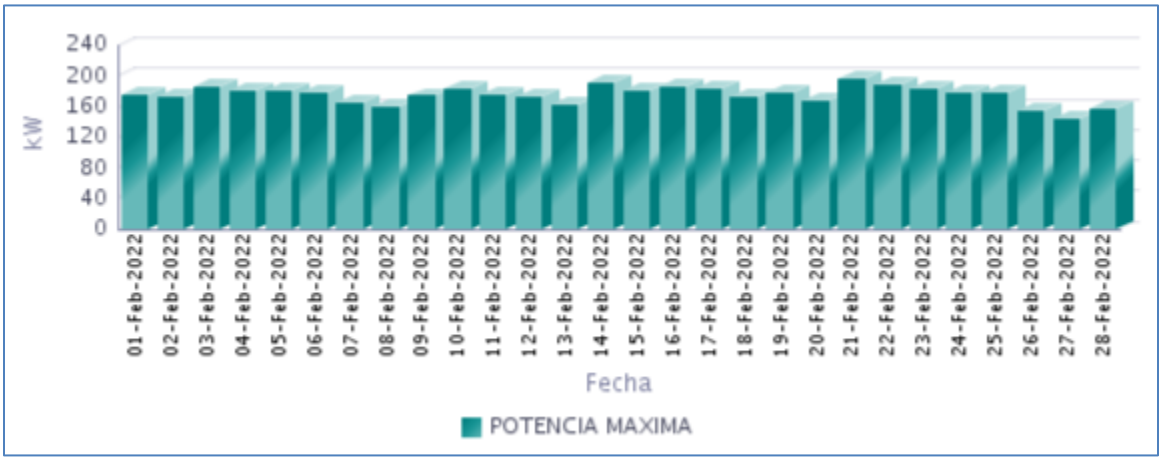

Fuente CNM

67.5 Horas de Prestación del Servicio

En Febrero, se prestó el servicio de energía eléctrica en la localidad, un promedio diario de 16 Horas 8 Minutos, como se presenta en la siguiente gráfica.

Gráfica 405 Horas Efectivas de Prestación del Servicio - BARRANCO MINAS (BARRANCO MINAS - GUAINÍA),

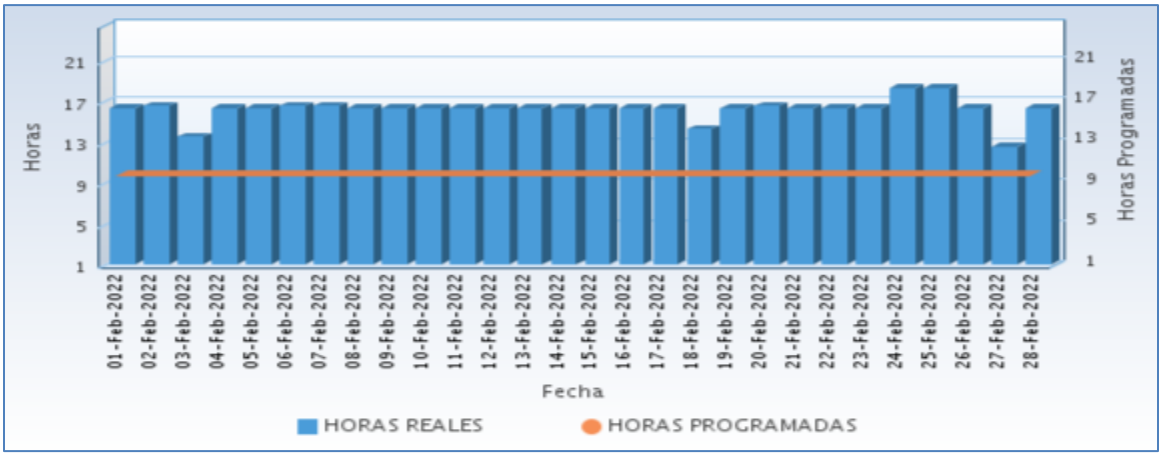

Fuente CNM

A continuación se relaciona las horas promedio por día de la prestación del servicio de energía:

Tabla 200 Horas promedio por día prestación del servicio de energía

BARRANCO MINAS (BARRANCO MINAS - GUAINÍA) Febrero 2022	
DIA	**Horas de servicio promedio en el día [hh:mm]**
01-Feb-2022	16 Horas 15 Minutos
02-Feb-2022	16 Horas 30 Minutos
03-Feb-2022	13 Horas 30 Minutos
04-Feb-2022	16 Horas 15 Minutos
05-Feb-2022	16 Horas 15 Minutos
06-Feb-2022	16 Horas 30 Minutos
07-Feb-2022	16 Horas 30 Minutos
08-Feb-2022	16 Horas 15 Minutos
09-Feb-2022	16 Horas 15 Minutos
10-Feb-2022	16 Horas 15 Minutos
11-Feb-2022	16 Horas 15 Minutos
12-Feb-2022	16 Horas 15 Minutos
13-Feb-2022	16 Horas 15 Minutos
14-Feb-2022	16 Horas 15 Minutos
15-Feb-2022	16 Horas 15 Minutos
16-Feb-2022	16 Horas 15 Minutos
17-Feb-2022	16 Horas 15 Minutos
18-Feb-2022	14 Horas 15 Minutos
19-Feb-2022	16 Horas 15 Minutos
20-Feb-2022	16 Horas 30 Minutos
21-Feb-2022	16 Horas 15 Minutos
22-Feb-2022	16 Horas 15 Minutos
23-Feb-2022	16 Horas 15 Minutos
24-Feb-2022	18 Horas 15 Minutos
25-Feb-2022	18 Horas 15 Minutos
26-Feb-2022	16 Horas 15 Minutos
27-Feb-2022	12 Horas 30 Minutos
28-Feb-2022	16 Horas 15 Minutos

Fuente CNM

67.6 Curvas de Carga

En la siguiente gráfica, se presenta el comportamiento de la carga promedio para cada día de la semana en el mes.

Gráfica 406 Curva de Carga Promedio Diaria Mensual

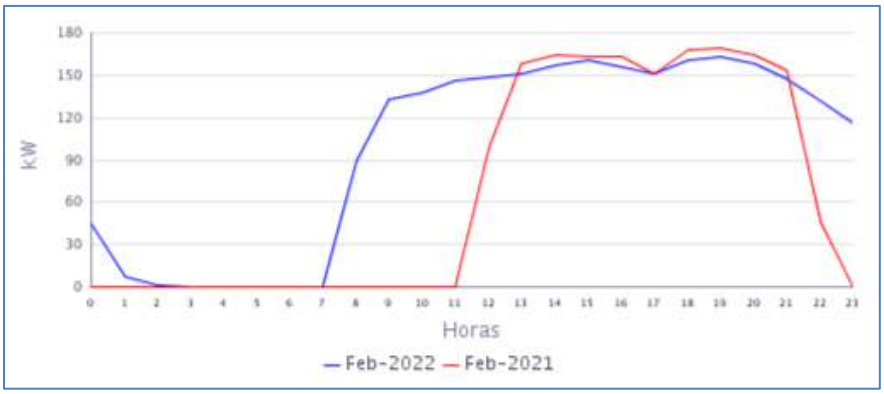

Fuente CNM

En la gráfica anterior se comparan las curvas de carga promedio diarias de Feb-2021 y del Feb-2022, presentándose un crecimiento en la demanda de 47,74%.

68. INÍRIDA (INÍRIDA - GUAINÍA)

El municipio de Inírida está ubicado en el departamento del Guainía, con una población, según el censo DANE de 2018 y su proyección al 2020 de 33.683 habitantes de los cuales 22.251 están ubicados en la cabecera municipal y 11.432 en las áreas rurales del municipio. El número de usuarios es de 6.159. Se incluyen en este informe las localidades interconectadas a la cabecera municipal de Inírida: Caño Bonito (30)-, Coayare (130), Coco Nuevo (39), Guamal (Caño - Coco) (32), Rincón Vitina (17), Sabanita (115) y Amanaven (80).[1]

68.1 Descripción del Sitio

La localidad cuenta con una central de generación que está conformada por la siguiente infraestructura:

Tabla 201 Infraestructura de la Localidad.

GENERACION			
ITEM	**MARCA**	**CAPACIDAD kW**	**ESTADO**
1	**CUMMINS**	2000	EN OPERACIÓN
2	**CUMMINS**	2000	EN OPERACIÓN
3	**CUMMINS**	1250	EN OPERACIÓN
4	**CUMMINS**	2000	EN OPERACIÓN
5	**CUMMINS**	2000	EN OPERACIÓN
6	**GRANJA SOLAR**	Potencia instalada 2479 kW (pico) Potencia disponible 1300 kW (pico)	EN OPERACIÓN

Gráfica 407 Diagrama de Conexión de la Localidad.

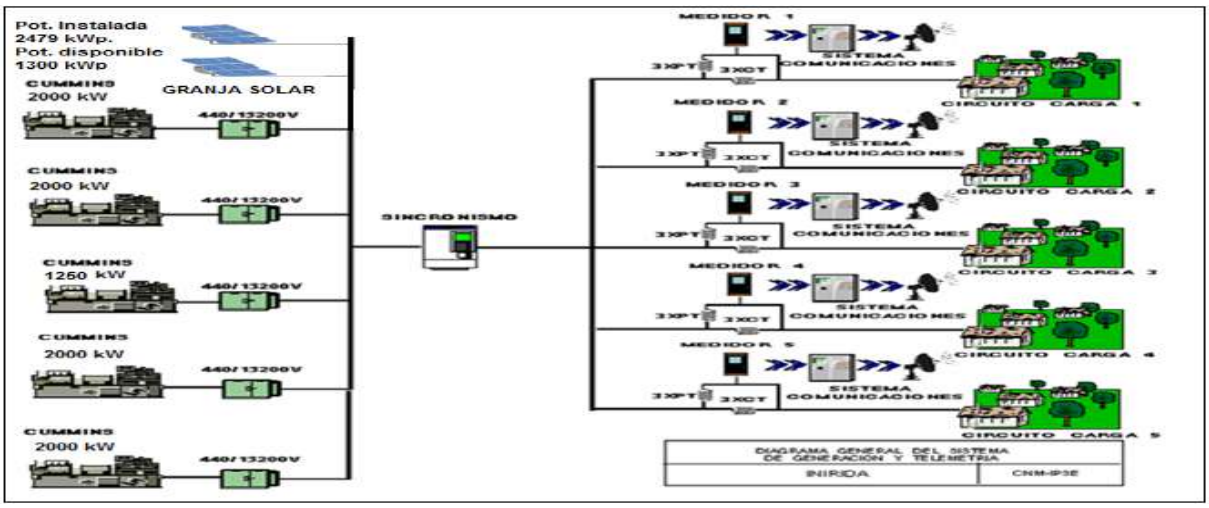

FUENTE: CNM

[1] Fuente: http://www.dane.gov.co/Información derivada del Censo Nacional de Población y Vivienda (CNPV) 2018.'Retroproyecciones y Proyecciones de población a nivel municipal por área, sexo y edad simple. Periodo 1985- 2035.

68.2 Energía

El consumo de energía eléctrica para esta localidad en *Febrero* de 2022, se presenta en la siguiente tabla, donde se encuentran los valores acumulados diarios de la energía activa (kWh), reactiva (kVARh), aparente (kVAh) y del factor de potencia (p.u).

Tabla 202 Energía Activa, Reactiva, Aparente y Factor de Potencia.

INÍRIDA (INÍRIDA - GUAINIA)				
Fecha	**Energía Activa (kWh)**	**Energía Reactiva (kVARh)**	**Energía Aparente (kVAh)**	**Factor de Potencia (p.u)**
Febrero 1, Martes	70.189	22.480	73.701,51	0,95
Febrero 2, Miércoles	71.472	22.902	75.051,83	0,95
Febrero 3, Jueves	69.494	22.543	73.058,86	0,95
Febrero 4, Viernes	69.472	22.637	73.067,60	0,95
Febrero 5, Sábado	63.606	21.970	67.293,69	0,95
Febrero 6, Domingo	59.878	20.790	63.384,86	0,94
Febrero 7, Lunes	65.281	21.285	68.663,63	0,95
Febrero 8, Martes	64.748	20.989	68.064,86	0,95
Febrero 9, Miércoles	64.330	21.230	67.742,46	0,95
Febrero 10, Jueves	68.132	22.595	71.780,44	0,95
Febrero 11, Viernes	70.019	23.146	73.745,17	0,95
Febrero 12, Sábado	68.637	23.386	72.512,16	0,95
Febrero 13, Domingo	64.472	22.128	68.164,07	0,95
Febrero 14, Lunes	69.315	22.444	72.857,76	0,95
Febrero 15, Martes	69.966	22.739	73.567,74	0,95
Febrero 16, Miércoles	70.660	23.027	74.317,72	0,95
Febrero 17, Jueves	67.686	22.275	71.257,43	0,95
Febrero 18, Viernes	68.906	22.664	72.537,78	0,95
Febrero 19, Sábado	67.678	23.095	71.509,93	0,95
Febrero 20, Domingo	65.148	22.753	69.007,41	0,94
Febrero 21, Lunes	73.114	23.448	76.781,53	0,95
Febrero 22, Martes	75.489	24.222	79.280,44	0,95
Febrero 23, Miércoles	73.715	23.888	77.488,85	0,95
Febrero 24, Jueves	65.548	22.062	69.161,54	0,95
Febrero 25, Viernes	67.087	22.526	70.768,00	0,95
Febrero 26, Sábado	60.670	21.454	64.351,96	0,94
Febrero 27, Domingo	56.379	20.225	59.897,32	0,94
Febrero 28, Lunes	63.900	21.360	67.375,40	0,95
TOTAL	**1.884.994**	**626.265**	**1.986.305,48**	**0,95**

El factor de potencia promedio fue 0,95.

Con referencia a Febrero de 2021 (1.601.127 kWh), se presentó un crecimiento en la demanda de energía eléctrica del 17,73%.

Gráfica 408 Energía Activa, Reactiva y Factor de Potencia – INÍRIDA (INÍRIDA - GUAINÍA).

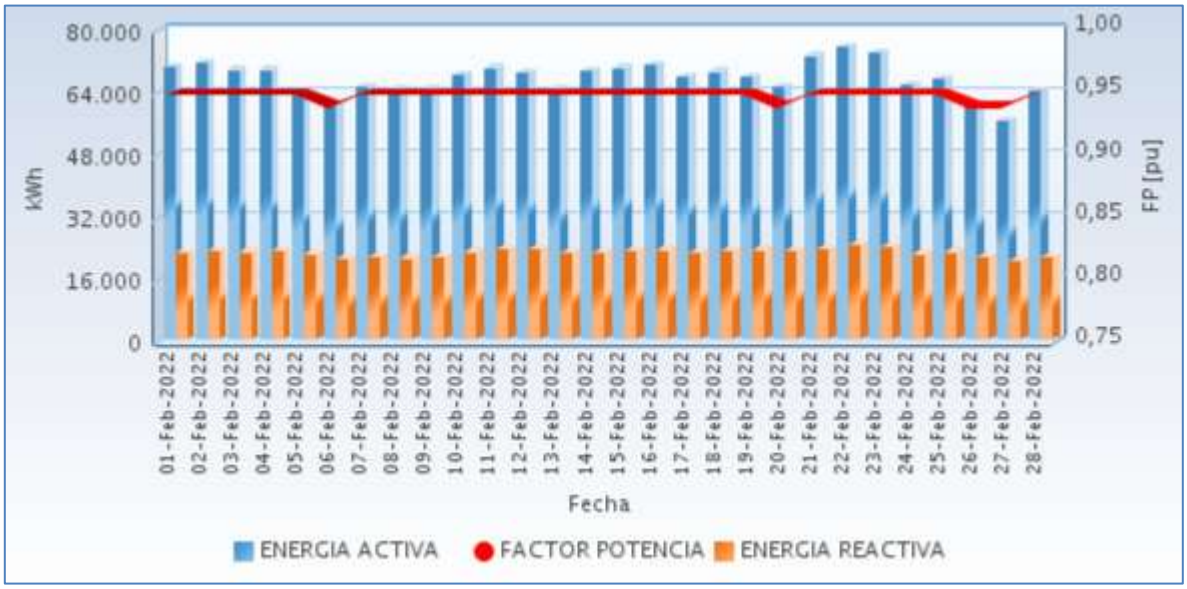

Fuente CNM

En la siguiente gráfica se presenta el acumulado mensual de la energía entregada por cada circuito en la localidad.

Gráfica 409 Energía Entregada en Circuitos de Distribución Año Anterior 2021/02 [%].

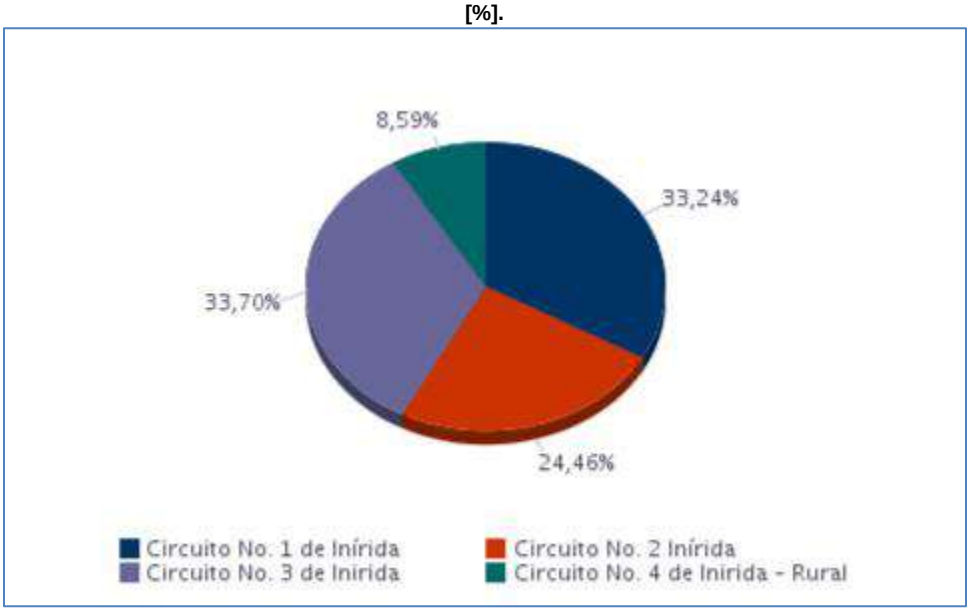

Fuente CNM

68.3 Potencia

En la siguiente gráfica se presenta el comportamiento diario de la potencia para este mes.

Gráfica 410 Comportamiento Diario de la Potencia.

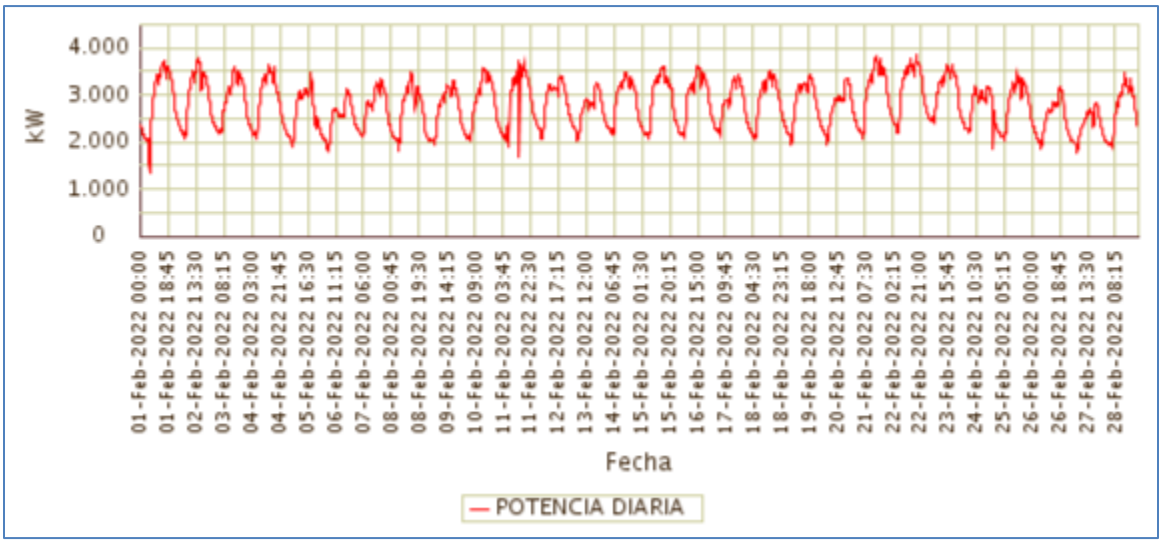

Fuente CNM

68.4 Potencia Máxima

La potencia máxima fue de 3.850,88kW, se presentó el Martes 22 de Febrero a las 18:00 horas. Respecto a la potencia máxima de Febrero de 2021 (3.256,88kW), tuvo una variación de 18,24%.

En la siguiente grafica se presenta la potencia máxima diaria registrada para este mes.

Gráfica 411 Potencia Máxima Diaria-INÍRIDA (INÍRIDA - GUAINÍA).

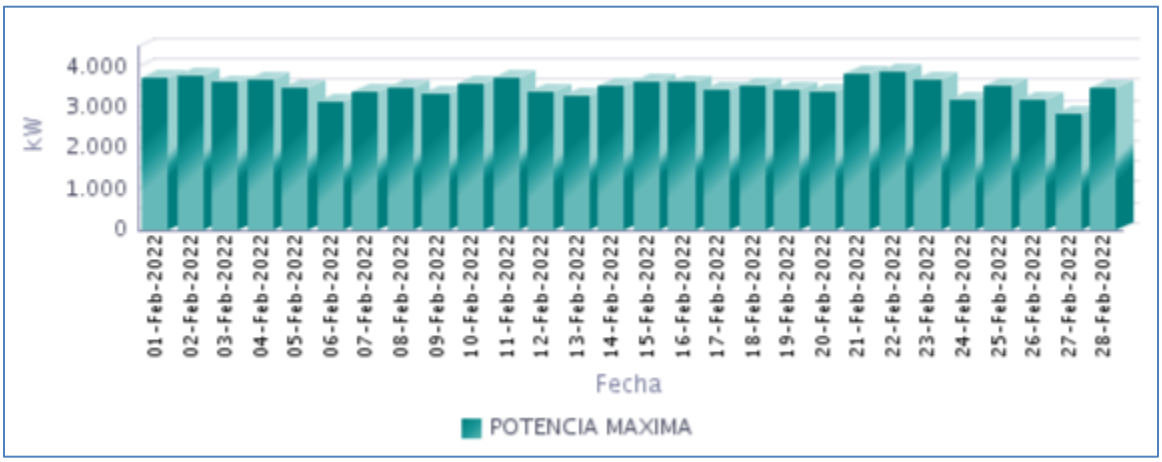

Fuente CNM

68.5 Horas de Prestación del Servicio

En Febrero, se prestó el servicio de energía eléctrica en la localidad, un promedio diario de 24 Horas, como se presenta en la siguiente gráfica.

Gráfica 412 Horas Efectivas de Prestación del Servicio - INÍRIDA (INÍRIDA - GUAINÍA),

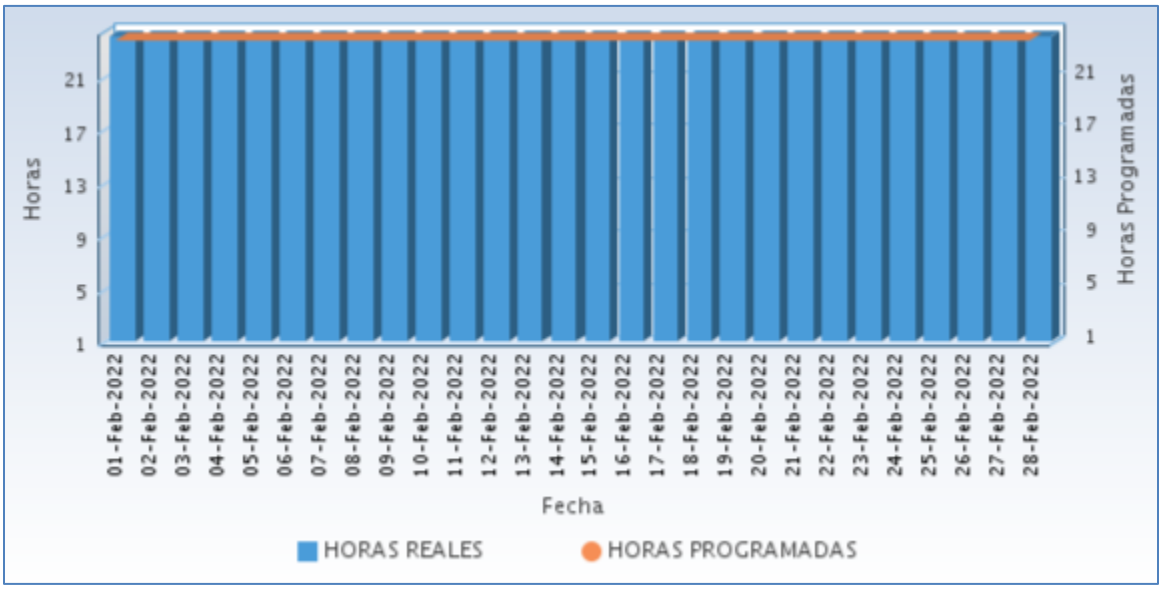

Fuente CNM

A continuación se relaciona las horas promedio por día de la prestación del servicio de energía:

Tabla 203 Horas promedio por día prestación del servicio de energía

INÍRIDA (INÍRIDA - GUAINÍA) Febrero 2022	
DIA	**Horas de servicio promedio en el día [hh:mm]**
01-Feb-2022	24 Horas
02-Feb-2022	24 Horas
03-Feb-2022	24 Horas
04-Feb-2022	24 Horas
05-Feb-2022	24 Horas
06-Feb-2022	24 Horas
07-Feb-2022	24 Horas
08-Feb-2022	24 Horas
09-Feb-2022	24 Horas
10-Feb-2022	24 Horas
11-Feb-2022	24 Horas
12-Feb-2022	24 Horas
13-Feb-2022	24 Horas
14-Feb-2022	24 Horas
15-Feb-2022	24 Horas

INÍRIDA (INÍRIDA - GUAINÍA) Febrero 2022	
DIA	**Horas de servicio promedio en el día [hh:mm]**
16-Feb-2022	24 Horas
17-Feb-2022	24 Horas
18-Feb-2022	24 Horas
19-Feb-2022	24 Horas
20-Feb-2022	24 Horas
21-Feb-2022	24 Horas
22-Feb-2022	24 Horas
23-Feb-2022	24 Horas
24-Feb-2022	24 Horas
25-Feb-2022	24 Horas
26-Feb-2022	24 Horas
27-Feb-2022	24 Horas
28-Feb-2022	24 Horas

Fuente CNM

68.6 Curvas de Carga

En la siguiente gráfica, se presenta el comportamiento de la carga promedio para cada día de la semana en el mes.

Gráfica 413 Curva de Carga Promedio Diaria Mensual

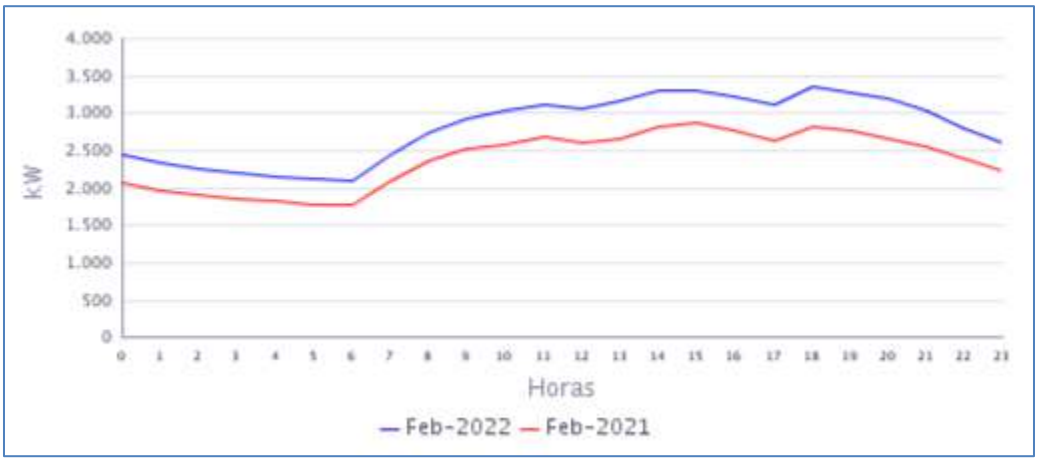

Fuente CNM

En la gráfica anterior se comparan las curvas de carga promedio diarias de Feb-2021 y del Feb-2022, presentándose un crecimiento en la demanda de 17,73%.

GUAVIARE

69. MIRAFLORES (MIRAFLORES - GUAVIARE)

La localidad de Miraflores se encuentra ubicada en el departamento de Guaviare. Con una población, según el censo DANE de 2018 y su proyección al 2020 de 7.046 habitantes de los cuales 1.848 están ubicados en la cabecera municipal y 5.198 en las áreas rurales del municipio .El número de usuarios es de 482.[1]

69.1 Descripción del Sitio

La localidad cuenta con una central de generación que está conformada por la siguiente infraestructura:

Tabla 204 Infraestructura de la Localidad.

GRUPO ELECTRÓGENO			
ITEM	**MARCA**	**CAPACIDAD kW**	**ESTADO**
1	STEWART STEVENSON	412	EN OPERACIÓN
2	STEWART STEVENSON	412	FUERA DE SERVICIO
3	DOOSAN (nueva)	408	EN OPERACIÓN
4	DOOSAN (nueva)	408	EN OPERACIÓN
TRANSFORMADORES			
ITEM	**CAPACIDAD**		**ESTADO**
1	1000 kVA		EN OPERACIÓN

Gráfica 414 Diagrama de Conexión de la Localidad.

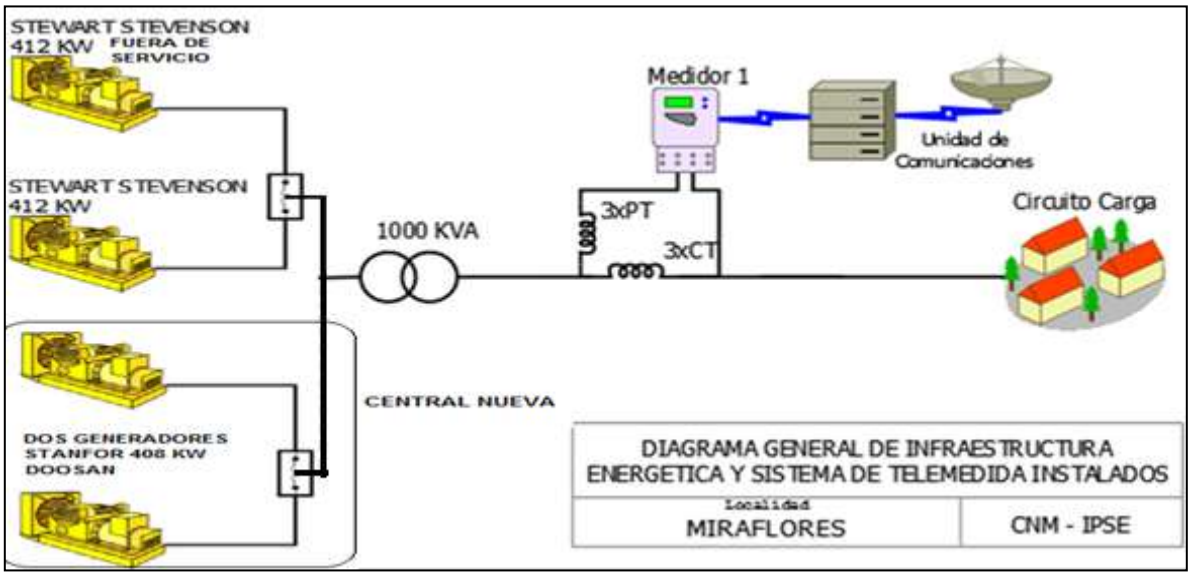

[1] Fuente: http://www.dane.gov.co/Información derivada del Censo Nacional de Población y Vivienda (CNPV) 2018.'Retroproyecciones y Proyecciones de población a nivel municipal por área, sexo y edad simple. Periodo 1985- 2035.

69.2 Energía

El consumo de energía eléctrica para esta localidad en *Febrero* de 2022, se presenta en la siguiente tabla, donde se encuentran los valores acumulados diarios de la energía activa (kWh), reactiva (kVARh), aparente (kVAh) y del factor de potencia (p.u).

Tabla 205 Energía Activa, Reactiva, Aparente y Factor de Potencia.

MIRAFLORES (MIRAFLORES - GUAVIARE)				
Fecha	**Energía Activa (kWh)**	**Energía Reactiva (kVARh)**	**Energía Aparente (kVAh)**	**Factor de Potencia (p.u)**
Febrero 1, Martes	2.885	1.018	3.059,33	0,94
Febrero 2, Miércoles	2.951	1.029	3.125,21	0,94
Febrero 3, Jueves	2.958	1.044	3.136,70	0,94
Febrero 4, Viernes	2.887	1.012	3.059,53	0,94
Febrero 5, Sábado	2.591	943	2.757,89	0,94
Febrero 6, Domingo	2.544	958	2.718,64	0,94
Febrero 7, Lunes	2.409	848	2.553,95	0,94
Febrero 8, Martes	2.610	900	2.760,76	0,95
Febrero 9, Miércoles	2.621	897	2.770,27	0,95
Febrero 10, Jueves	2.871	987	3.035,89	0,95
Febrero 11, Viernes	2.994	1.013	3.160,39	0,95
Febrero 12, Sábado	2.723	1.009	2.904,36	0,94
Febrero 13, Domingo	2.834	1.059	3.025,36	0,94
Febrero 14, Lunes	3.073	1.072	3.254,32	0,94
Febrero 15, Martes	3.207	1.101	3.390,46	0,95
Febrero 16, Miércoles	3.251	1.125	3.439,98	0,94
Febrero 17, Jueves	3.193	1.095	3.375,22	0,95
Febrero 18, Viernes	3.218	1.103	3.401,79	0,95
Febrero 19, Sábado	2.867	1.069	3.060,20	0,94
Febrero 20, Domingo	2.805	1.044	2.993,32	0,94
Febrero 21, Lunes	3.204	1.111	3.391,51	0,94
Febrero 22, Martes	2.935	1.005	3.102,65	0,95
Febrero 23, Miércoles	3.056	1.026	3.223,96	0,95
Febrero 24, Jueves	2.987	945	3.132,73	0,95
Febrero 25, Viernes	2.847	925	2.993,23	0,95
Febrero 26, Sábado	2.561	892	2.711,98	0,94
Febrero 27, Domingo	2.360	842	2.506,01	0,94
Febrero 28, Lunes	2.897	994	3.062,63	0,95
TOTAL	**80.340**	**28.067**	**85.101,80**	**0,94**

El factor de potencia promedio fue 0,94.

Con referencia a Febrero de 2021 (74.114 kWh), se presentó un crecimiento en la demanda de energía eléctrica del 8,40%.

Gráfica 415 Energía Activa, Reactiva y Factor de Potencia – MIRAFLORES (MIRAFLORES - GUAVIARE).

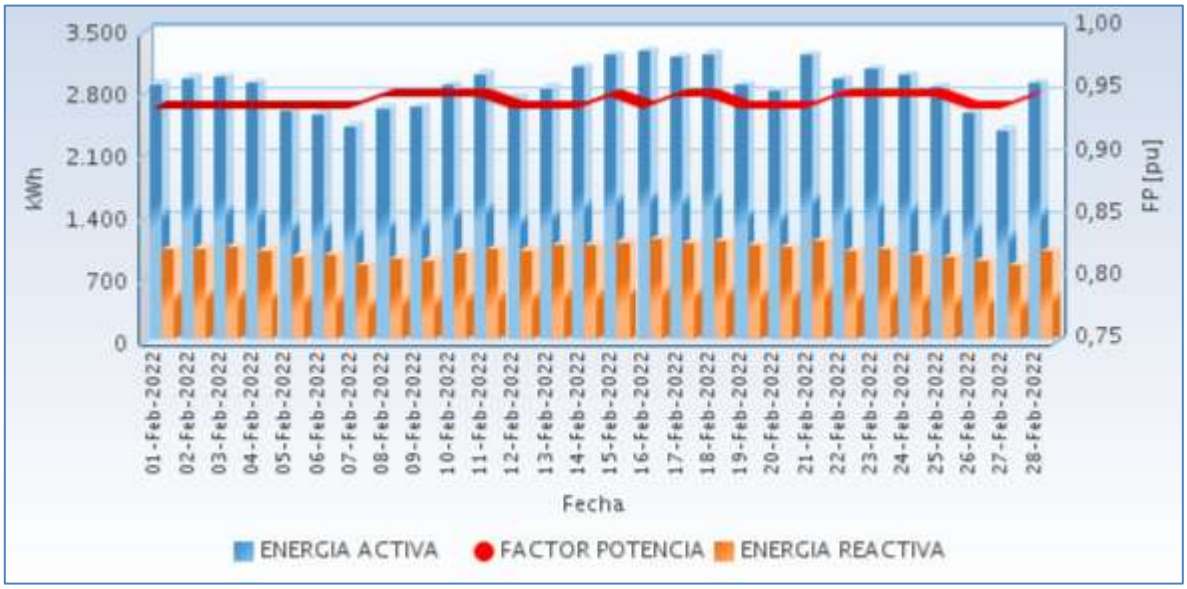

Fuente CNM

69.3 Potencia

En la siguiente gráfica se presenta el comportamiento diario de la potencia para este mes.

Gráfica 416 Comportamiento Diario de la Potencia.

Fuente CNM

69.4 Potencia Máxima

La potencia máxima fue de 208,12kW, se presentó el Miércoles 16 de Febrero a las 19:00 horas. Respecto a la potencia máxima de Febrero de 2021 (193,16kW), tuvo una variación de 7,74%.

En la siguiente grafica se presenta la potencia máxima diaria registrada para este mes.

Gráfica 417 Potencia Máxima Diaria-MIRAFLORES (MIRAFLORES - GUAVIARE).

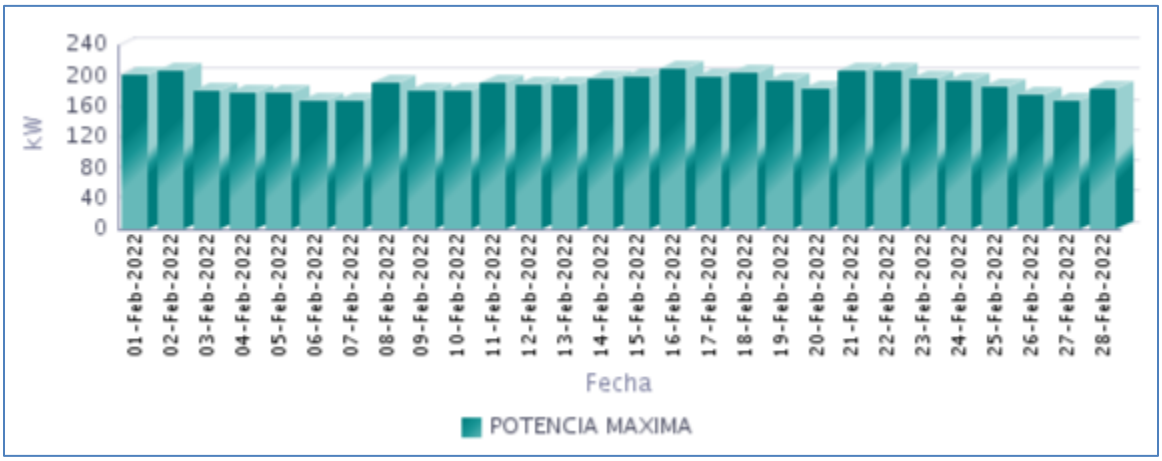

Fuente CNM

69.5 Horas de Prestación del Servicio

En Febrero, se prestó el servicio de energía eléctrica en la localidad, un promedio diario de 19 Horas 4 Minutos, como se presenta en la siguiente gráfica.

Gráfica 418 Horas Efectivas de Prestación del Servicio - MIRAFLORES (MIRAFLORES - GUAVIARE),

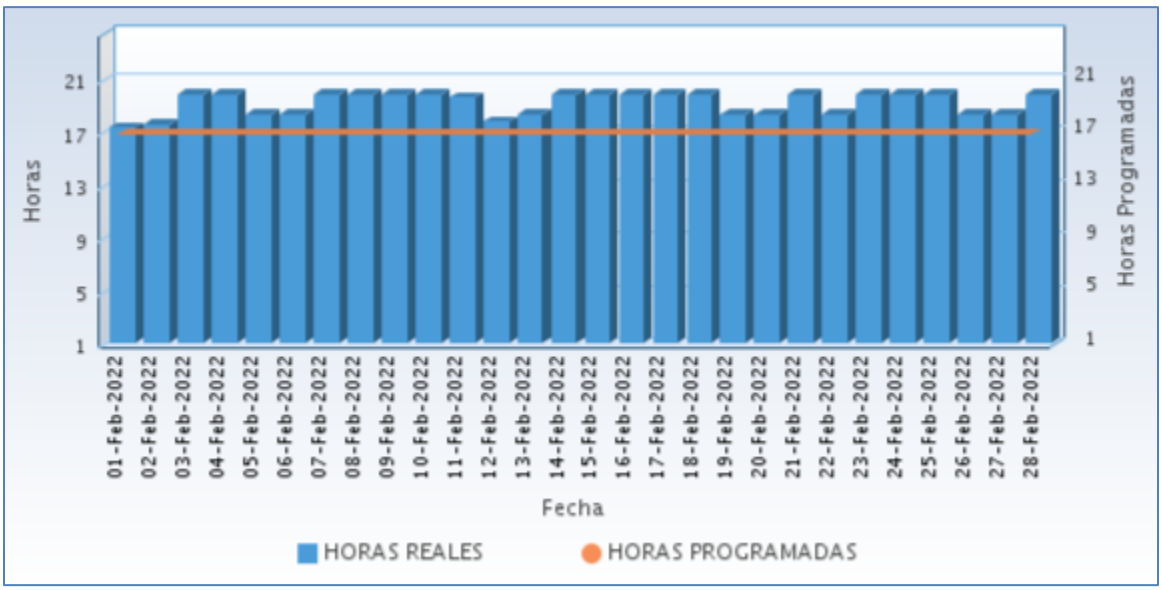

Fuente CNM

A continuación se relaciona las horas promedio por día de la prestación del servicio de energía:

Tabla 206 Horas promedio por día prestación del servicio de energía

MIRAFLORES (MIRAFLORES - GUAVIARE) Febrero 2022	
DIA	**Horas de servicio promedio en el día [hh:mm]**
01-Feb-2022	17 Horas 15 Minutos
02-Feb-2022	17 Horas 30 Minutos
03-Feb-2022	19 Horas 45 Minutos
04-Feb-2022	19 Horas 45 Minutos
05-Feb-2022	18 Horas 15 Minutos
06-Feb-2022	18 Horas 15 Minutos
07-Feb-2022	19 Horas 45 Minutos
08-Feb-2022	19 Horas 45 Minutos
09-Feb-2022	19 Horas 45 Minutos
10-Feb-2022	19 Horas 45 Minutos
11-Feb-2022	19 Horas 30 Minutos
12-Feb-2022	17 Horas 45 Minutos
13-Feb-2022	18 Horas 15 Minutos
14-Feb-2022	19 Horas 45 Minutos
15-Feb-2022	19 Horas 45 Minutos
16-Feb-2022	19 Horas 45 Minutos
17-Feb-2022	19 Horas 45 Minutos
18-Feb-2022	19 Horas 45 Minutos
19-Feb-2022	18 Horas 15 Minutos
20-Feb-2022	18 Horas 15 Minutos
21-Feb-2022	19 Horas 45 Minutos
22-Feb-2022	18 Horas 15 Minutos
23-Feb-2022	19 Horas 45 Minutos
24-Feb-2022	19 Horas 45 Minutos
25-Feb-2022	19 Horas 45 Minutos
26-Feb-2022	18 Horas 15 Minutos
27-Feb-2022	18 Horas 15 Minutos
28-Feb-2022	19 Horas 45 Minutos

Fuente CNM

69.6 Curvas de Carga

En la siguiente gráfica, se presenta el comportamiento de la carga promedio para cada día de la semana en el mes.

Gráfica 419 Curva de Carga Promedio Diaria Mensual

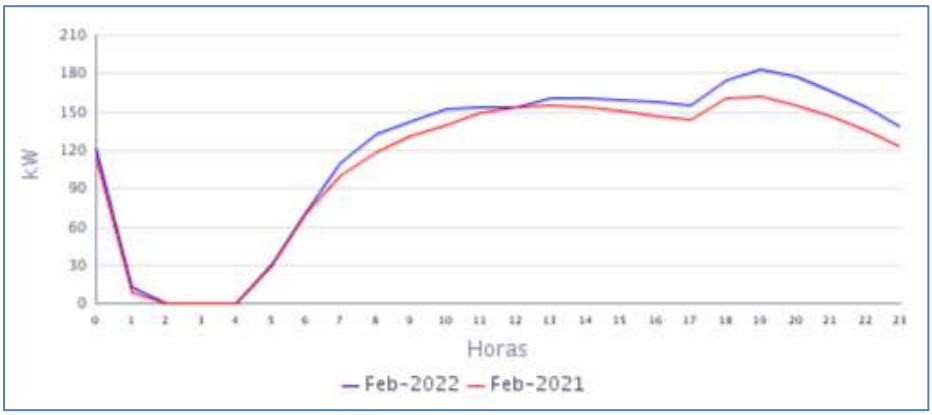

Fuente CNM

En la gráfica anterior se comparan las curvas de carga promedio diarias de Feb-2021 y del Feb-2022, presentándose un crecimiento en la demanda de 8,40%.

LA GUAJIRA

70. NAZARETH (URIBIA - LA GUAJIRA)

Los corregimientos de Nazareth y Puerto Estrella hacen parte del municipio de Uribía, el cual se ubica al nororiente del departamento de La Guajira; Geográficamente Nazareth y Puerto Estrella se localizan en las coordenadas que corresponden a Latitud 12° 20´ 52.14" N, longitud 71° 16´ 8.80" O; y latitud 12° 20´52.14" N, 71° ´18´45.76" O, respectivamente. El número de usurarios es de 244 en Nazareth. Para la localidad de Puerto Estrella el número de usuarios es 146.[1]

70.1 Descripción del Sitio

En esta localidad existe una central de poligeneración con componentes de generación eólica, fotovoltaica y térmica - diésel. Conformada por la siguiente infraestructura:

Tabla 207 Infraestructura de la Localidad.

SISTEMA DE GENERACION*			
ITEM	**MARCA**	**CAPACIDAD**	**ESTADO**
1	Sistema Solar	429,36 kWp	EN OPERACIÓN
2	SDMO	364 kW	EN OPERACION
3	CATERPILLAR	600 Kw	EN OPERACION
4	Banco de Baterias (576 baterias, cada una de 3350 Ah 2V)		EN OPERACIÓN
TRANSFORMADORES*			
ITEM	**CAPACIDAD**		**ESTADO**
1	300 kVA (MAGNETRON)		EN OPERACIÓN
2	300 kVA (RYMEL)		EN OPERACIÓN

Gráfica 420 Diagrama de Conexión de la Localidad.

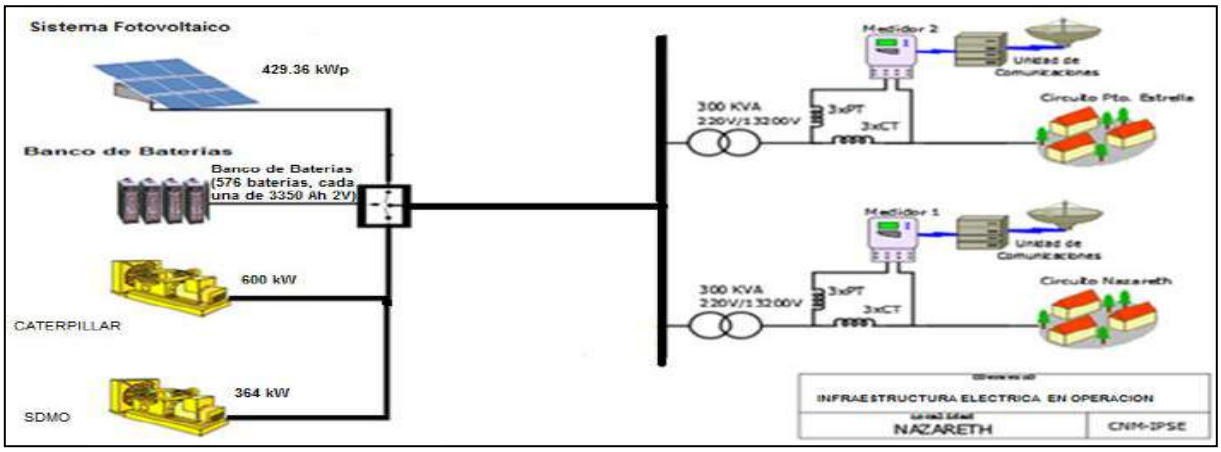

[1] Fuente: http://reportes.sui.gov.co/ - Sistema Único de Información SUI - Año 2020.

70.2 Energía

El consumo de energía eléctrica para esta localidad en *Febrero* de 2022, se presenta en la siguiente tabla, donde se encuentran los valores acumulados diarios de la energía activa (kWh), reactiva (kVARh), aparente (kVAh) y del factor de potencia (p.u).

Tabla 208 Energía Activa, Reactiva, Aparente y Factor de Potencia.

NAZARETH (URIBIA - LA GUAJIRA)				
Fecha	**Energía Activa (kWh)**	**Energía Reactiva (kVARh)**	**Energía Aparente (kVAh)**	**Factor de Potencia (p.u)**
Febrero 1, Martes	807	370	887,86	0,91
Febrero 2, Miércoles	888	442	992,24	0,90
Febrero 3, Jueves	865	413	958,62	0,90
Febrero 4, Viernes	885	458	996,77	0,89
Febrero 5, Sábado	757	357	837,03	0,90
Febrero 6, Domingo	750	348	826,69	0,91
Febrero 7, Lunes	709	287	765,15	0,93
Febrero 8, Martes	698	287	755,03	0,92
Febrero 9, Miércoles	987	519	1.115,34	0,89
Febrero 10, Jueves	875	404	963,67	0,91
Febrero 11, Viernes	897	435	996,77	0,90
Febrero 12, Sábado	915	400	998,08	0,92
Febrero 13, Domingo	874	369	948,62	0,92
Febrero 14, Lunes	779	366	860,53	0,90
Febrero 15, Martes	845	342	911,24	0,93
Febrero 16, Miércoles	877	344	942,17	0,93
Febrero 17, Jueves	915	390	994,48	0,92
Febrero 18, Viernes	852	363	925,55	0,92
Febrero 19, Sábado	910	375	983,68	0,92
Febrero 20, Domingo	891	373	965,78	0,92
Febrero 21, Lunes	975	422	1.062,30	0,92
Febrero 22, Martes	700	281	754,16	0,93
Febrero 23, Miércoles	781	357	858,49	0,91
Febrero 24, Jueves	839	416	935,99	0,90
Febrero 25, Viernes	842	399	931,39	0,90
Febrero 26, Sábado	898	384	976,23	0,92
Febrero 27, Domingo	903	360	971,78	0,93
Febrero 28, Lunes	900	369	973,12	0,93
TOTAL	**23.811**	**10.629**	**26.076,01**	**0,91**

Nota:*Solo se incluye la energía entregada al circuito de la localidad de **Nazareth,** ya que partir del día 15 de diciembre del 2021, se quemó el sistema de medida del circuito que mide la energía entregada a la localidad de **Puerto Estrella**.

El factor de potencia promedio fue 0,91.

Con referencia a Febrero de 2021 (23.115 kWh), se presentó un crecimiento en la demanda de energía eléctrica del 3,01%.

Gráfica 421 Energía Activa, Reactiva y Factor de Potencia – NAZARETH (URIBIA - LA GUAJIRA).

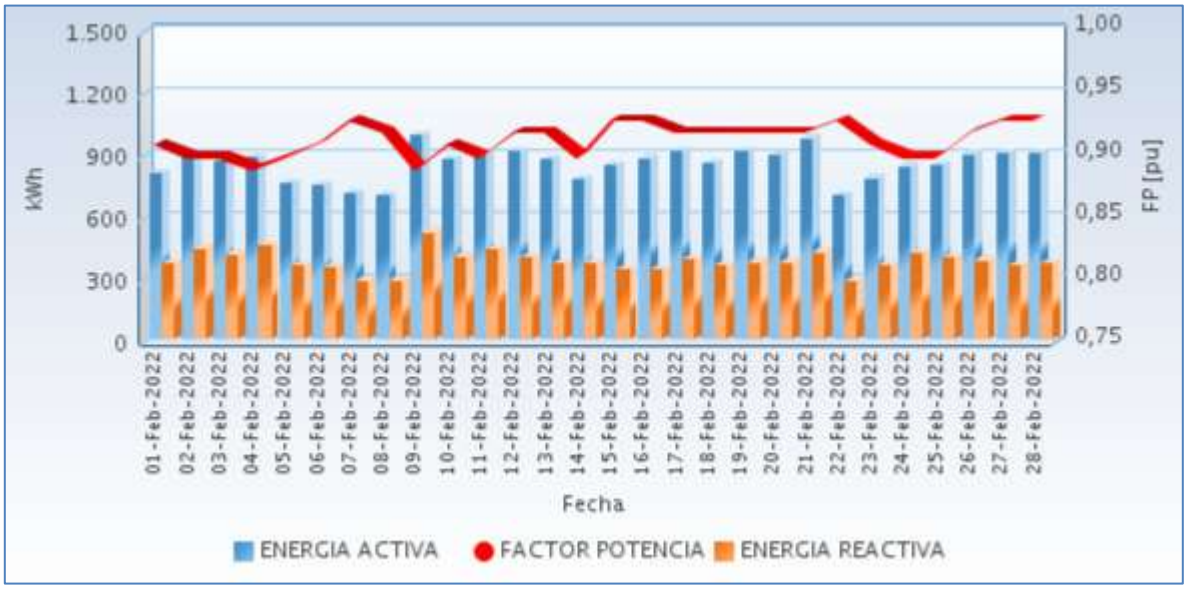

Fuente CNM

En la siguiente gráfica se presenta el acumulado mensual de la energía entregada por cada circuito en la localidad.

Gráfica 422 Energía Diaria Entregada en Circuitos de Distribución.

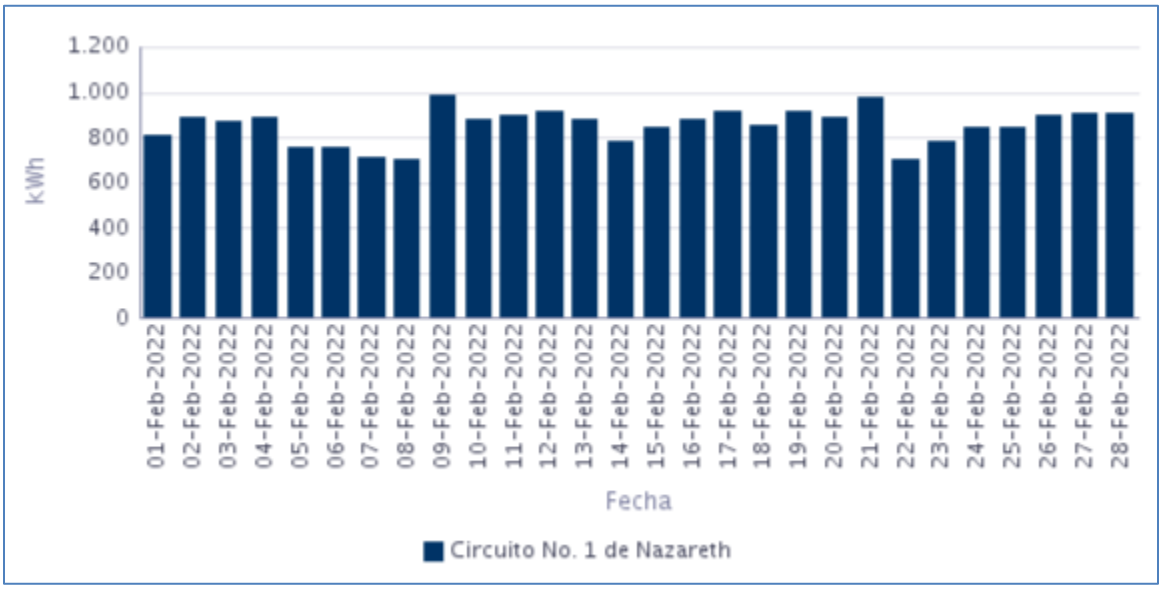

Fuente CNM

70.3 Potencia

En la siguiente gráfica se presenta el comportamiento diario de la potencia para este mes.

Gráfica 423 Comportamiento Diario de la Potencia.

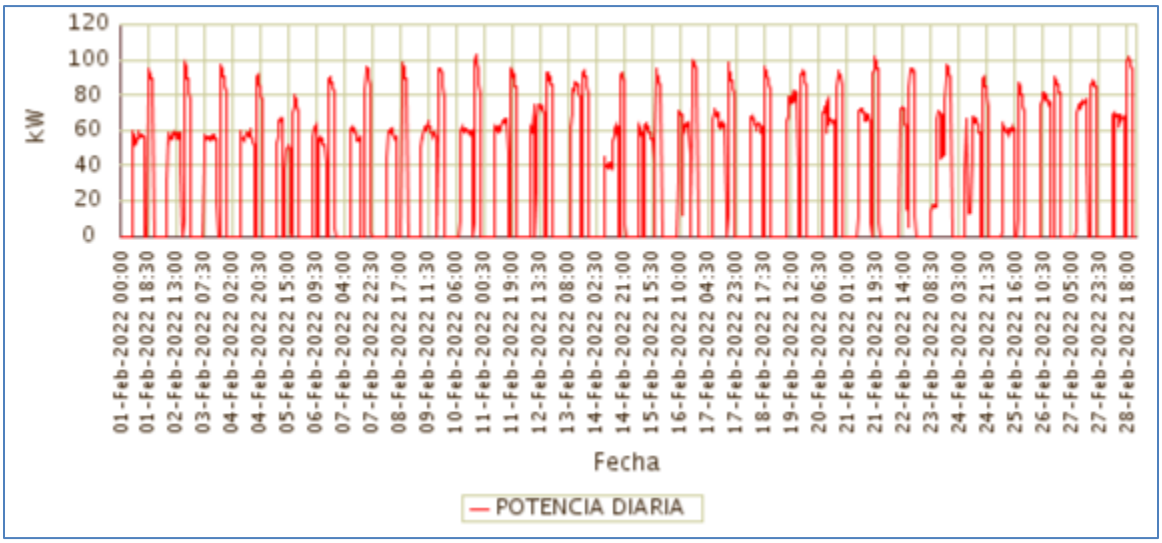

Fuente CNM

70.4 Potencia Máxima

La potencia máxima fue de 103,44kW, se presentó el Jueves 10 de Febrero a las 19:15 horas. Respecto a la potencia máxima de Febrero de 2021 (235,92kW), tuvo una variación de 56,15%.

En la siguiente grafica se presenta la potencia máxima diaria registrada para este mes.

Gráfica 424 Potencia Máxima Diaria-NAZARETH (URIBIA - LA GUAJIRA).

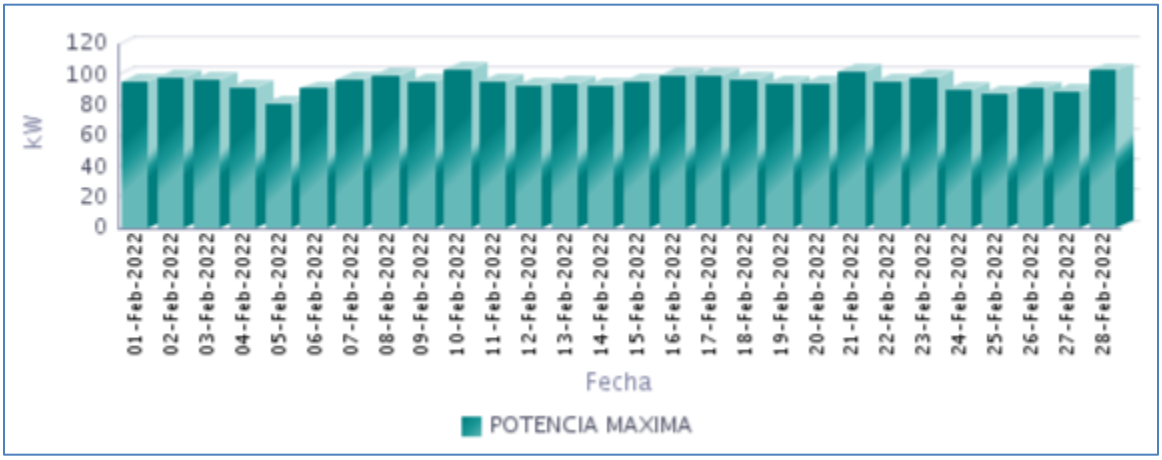

Fuente CNM

70.5 Horas de Prestación del Servicio

En Febrero, se prestó el servicio de energía eléctrica en la localidad, un promedio diario de 12 Horas 49 Minutos, como se presenta en la siguiente gráfica.

Gráfica 425 Horas Efectivas de Prestación del Servicio - NAZARETH (URIBIA - LA GUAJIRA),

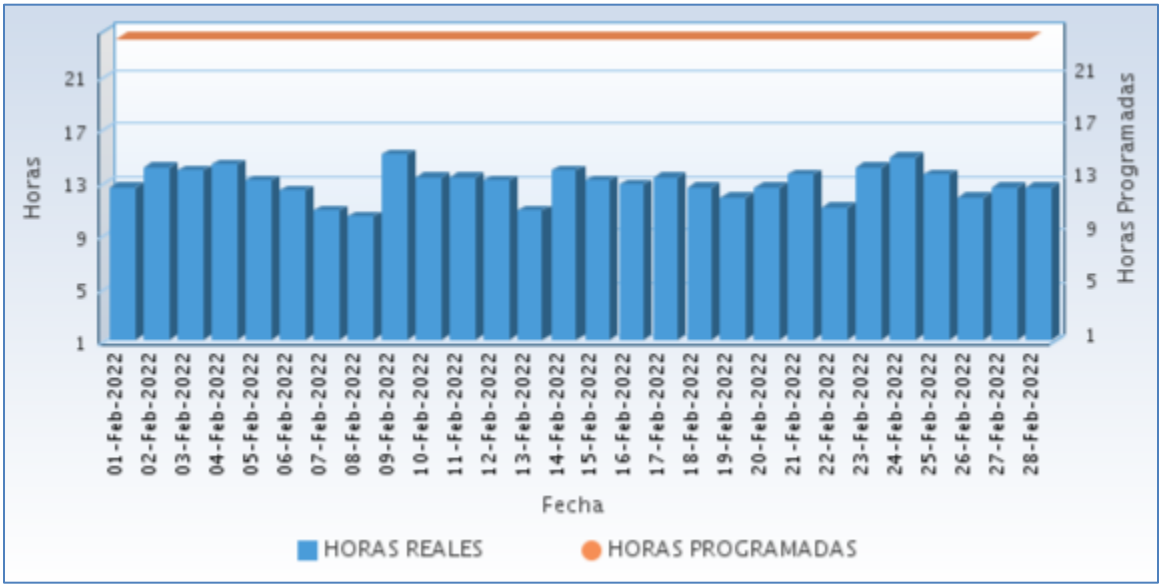

Fuente CNM

A continuación se relaciona las horas promedio por día de la prestación del servicio de energía:

Tabla 209 Horas promedio por día prestación del servicio de energía

NAZARETH (URIBIA - LA GUAJIRA) Febrero 2022	
DIA	**Horas de servicio promedio en el día [hh:mm]**
01-Feb-2022	12 Horas 30 Minutos
02-Feb-2022	14 Horas 0 Minutos
03-Feb-2022	13 Horas 45 Minutos
04-Feb-2022	14 Horas 15 Minutos
05-Feb-2022	13 Horas 0 Minutos
06-Feb-2022	12 Horas 15 Minutos
07-Feb-2022	10 Horas 45 Minutos
08-Feb-2022	10 Horas 15 Minutos
09-Feb-2022	15 Horas 0 Minutos
10-Feb-2022	13 Horas 15 Minutos
11-Feb-2022	13 Horas 15 Minutos
12-Feb-2022	13 Horas 0 Minutos
13-Feb-2022	10 Horas 45 Minutos
14-Feb-2022	13 Horas 45 Minutos

NAZARETH (URIBIA - LA GUAJIRA) Febrero 2022	
DIA	**Horas de servicio promedio en el día [hh:mm]**
15-Feb-2022	13 Horas 0 Minutos
16-Feb-2022	12 Horas 45 Minutos
17-Feb-2022	13 Horas 15 Minutos
18-Feb-2022	12 Horas 30 Minutos
19-Feb-2022	11 Horas 45 Minutos
20-Feb-2022	12 Horas 30 Minutos
21-Feb-2022	13 Horas 30 Minutos
22-Feb-2022	11 Horas 0 Minutos
23-Feb-2022	14 Horas 0 Minutos
24-Feb-2022	14 Horas 45 Minutos
25-Feb-2022	13 Horas 30 Minutos
26-Feb-2022	11 Horas 45 Minutos
27-Feb-2022	12 Horas 30 Minutos
28-Feb-2022	12 Horas 30 Minutos

Fuente CNM

70.6 Curvas de Carga

En la siguiente gráfica, se presenta el comportamiento de la carga promedio para cada día de la semana en el mes.

Gráfica 426 Curva de Carga Promedio Diaria Mensual

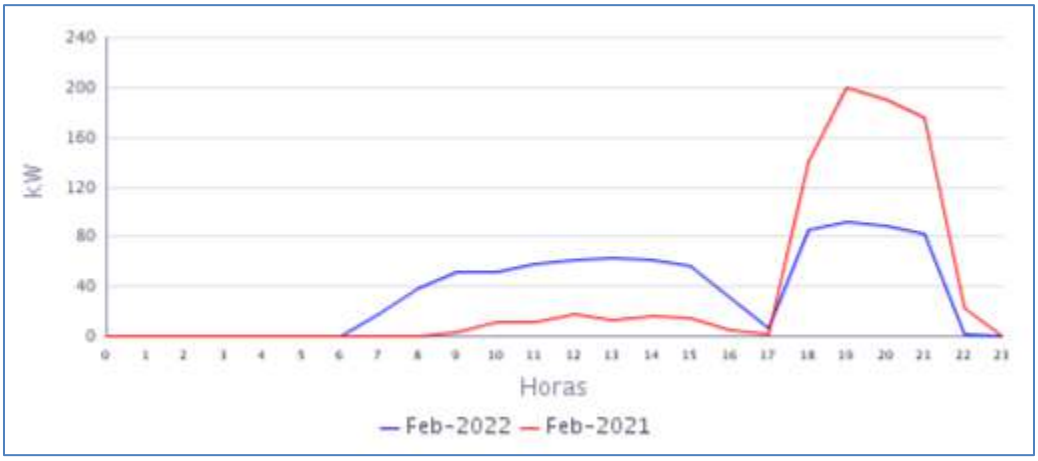

Fuente CNM

En la gráfica anterior se comparan las curvas de carga promedio diarias de Feb-2021 y del Feb-2022, presentándose un crecimiento en la demanda de 3,01%.

MAGDALENA

71. PALMOR (CIÉNAGA - MAGDALENA)

La localidad de Palmor, pertenece al municipio de Ciénaga, Departamento del Magdalena. Esta localidad cuenta con un total de 510 usuarios.[1]

71.1 Descripción del Sitio

La localidad cuenta con una Micro central de generación MCH que está ubicada en inmediaciones del río Cheruba, a una distancia aproximada de 4 kilómetros desde el centro del corregimiento de Palmor, conformada por la siguiente infraestructura:

Tabla 210 Infraestructura de la Localidad.

MCH			
TURBINAS			
ITEM	**MARCA**	**CAPACIDAD**	**ESTADO**
1	PELTON	150 kW	EN OPERACIÓN
2	PELTON	150 kW	EN REPARACION
GENERADORES			
ITEM	**MARCA**	**CAPACIDAD**	**ESTADO**
1	MARATHON ELECTRIC	221 kW	EN OPERACIÓN (RESPALDO)
2	AVK	152 kW	EN REPARACION
TRANSFORMADOR			
ITEM	**MARCA**	**CAPACIDAD**	**ESTADO**
1	TESLA	400 KVA	EN OPERACIÓN

Gráfica 427 Diagrama de Conexión de la Localidad.

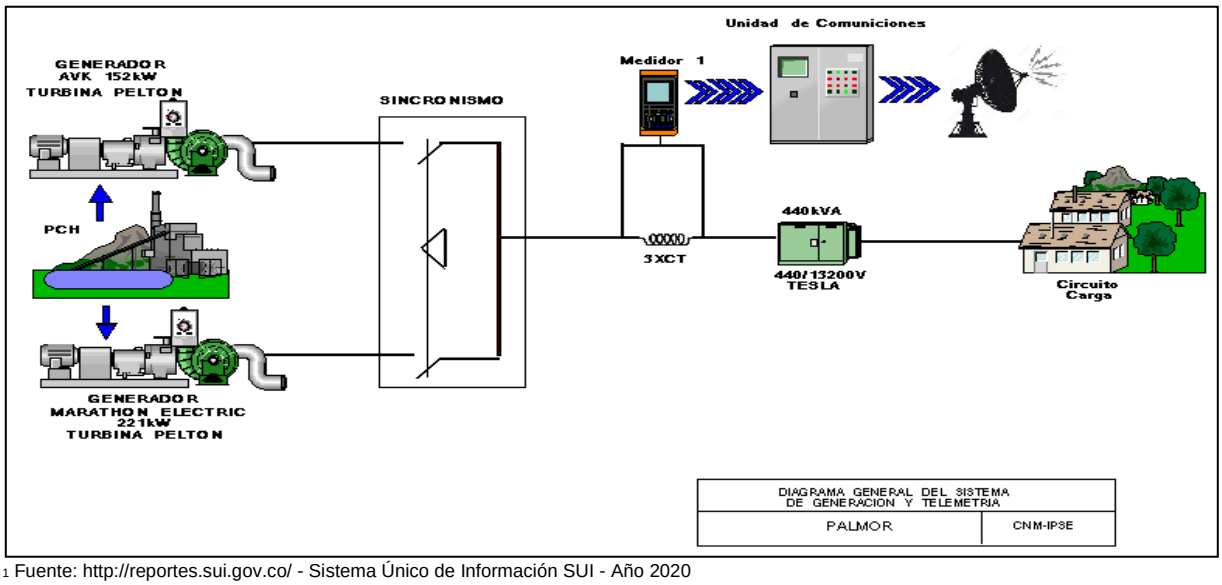

[1] Fuente: http://reportes.sui.gov.co/ - Sistema Único de Información SUI - Año 2020

71.2 Energía

El consumo de energía eléctrica para esta localidad en *Febrero* de 2022, se presenta en la siguiente tabla, donde se encuentran los valores acumulados diarios de la energía activa (kWh), reactiva (kVARh), aparente (kVAh) y del factor de potencia (p.u).

Tabla 211 Energía Activa, Reactiva, Aparente y Factor de Potencia.

PALMOR (CIÉNAGA - MAGDALENA)				
Fecha	**Energía Activa (kWh)**	**Energía Reactiva (kVARh)**	**Energía Aparente (kVAh)**	**Factor de Potencia (p.u)**
Febrero 1, Martes	3.294	1.120	3.479,62	0,95
Febrero 2, Miércoles	3.308	1.094	3.484,81	0,95
Febrero 3, Jueves	3.253	1.068	3.423,76	0,95
Febrero 4, Viernes	3.230	1.098	3.410,97	0,95
Febrero 5, Sábado	2.726	959	2.889,60	0,94
Febrero 6, Domingo	3.408	1.210	3.616,27	0,94
Febrero 7, Lunes	2.714	915	2.864,50	0,95
Febrero 8, Martes	2.699	914	2.849,51	0,95
Febrero 9, Miércoles	3.286	1.121	3.471,85	0,95
Febrero 10, Jueves	3.284	1.110	3.466,89	0,95
Febrero 11, Viernes	3.309	1.141	3.500,22	0,95
Febrero 12, Sábado	3.435	1.229	3.648,42	0,94
Febrero 13, Domingo	3.489	1.246	3.704,58	0,94
Febrero 14, Lunes	3.288	1.134	3.477,80	0,95
Febrero 15, Martes	3.209	1.073	3.383,74	0,95
Febrero 16, Miércoles	3.267	1.101	3.447,77	0,95
Febrero 17, Jueves	3.293	1.108	3.474,64	0,95
Febrero 18, Viernes	3.392	1.187	3.593,83	0,94
Febrero 19, Sábado	3.200	1.131	3.394,01	0,94
Febrero 20, Domingo	2.696	939	2.854,76	0,94
Febrero 21, Lunes	3.277	1.117	3.462,43	0,95
Febrero 22, Martes	2.842	977	3.004,82	0,95
Febrero 23, Miércoles	3.258	1.121	3.445,19	0,95
Febrero 24, Jueves	3.305	1.147	3.497,99	0,94
Febrero 25, Viernes	3.390	1.207	3.598,89	0,94
Febrero 26, Sábado	3.504	1.239	3.716,78	0,94
Febrero 27, Domingo	3.458	1.229	3.670,25	0,94
Febrero 28, Lunes	2.981	1.054	3.161,59	0,94
TOTAL	**89.796**	**30.989**	**94.992,82**	**0,95**

El factor de potencia promedio fue 0,95.

Con referencia a Febrero de 2021 (85.800 kWh), se presentó un crecimiento en la demanda de energía eléctrica del 4,66%.

Gráfica 428 Energía Activa, Reactiva y Factor de Potencia – PALMOR (CIÉNAGA - MAGDALENA).

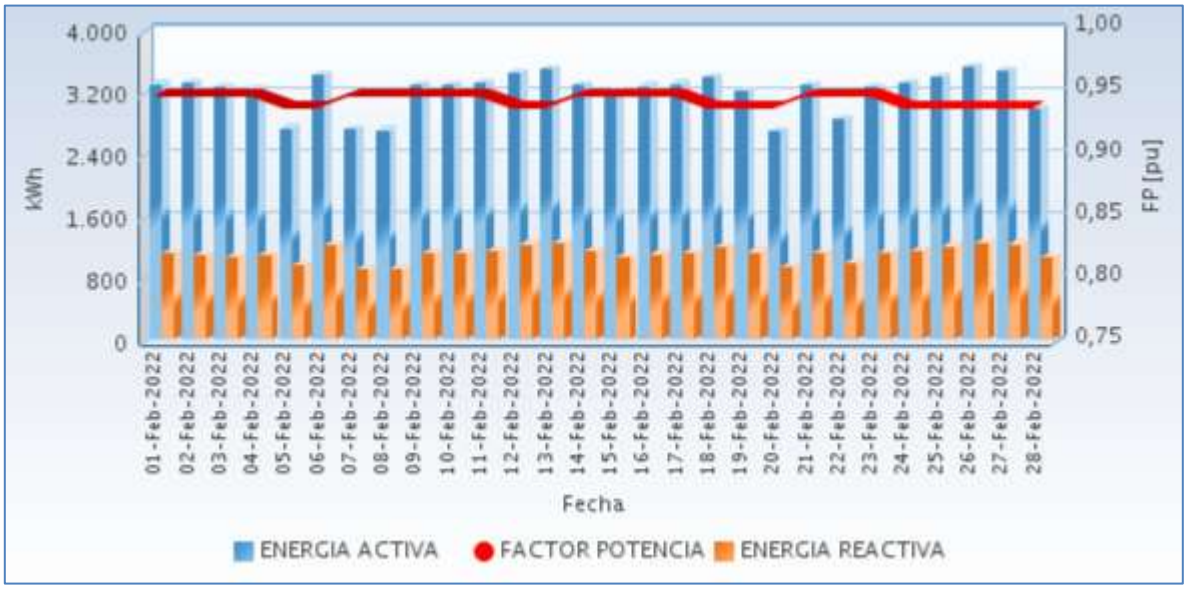

Fuente CNM

71.3 Potencia

En la siguiente gráfica se presenta el comportamiento diario de la potencia para este mes.

Gráfica 429 Comportamiento Diario de la Potencia.

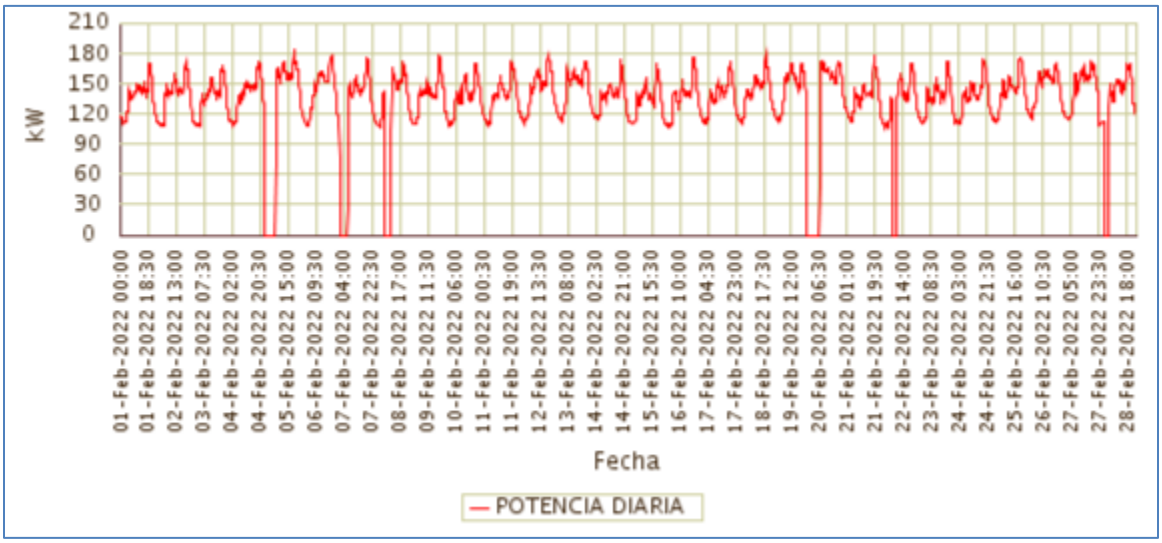

Fuente CNM

71.4 Potencia Máxima

La potencia máxima fue de 183,55kW, se presentó el Sábado 05 de Febrero a las 18:45 horas. Respecto a la potencia máxima de Febrero de 2021 (184,45kW), tuvo una variación de 0,49%.

En la siguiente grafica se presenta la potencia máxima diaria registrada para este mes.

Gráfica 430 Potencia Máxima Diaria-PALMOR (CIÉNAGA - MAGDALENA).

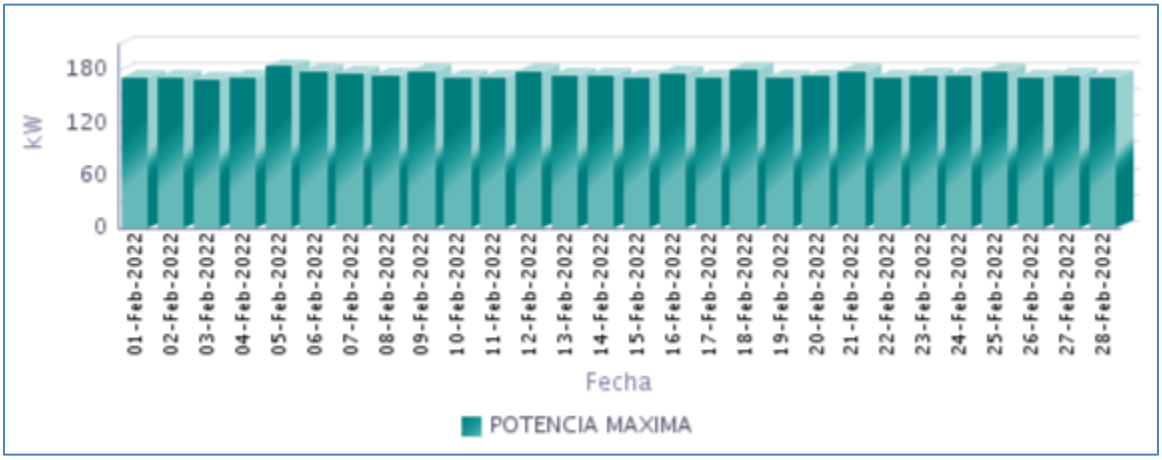

Fuente CNM

71.5 Horas de Prestación del Servicio

En Febrero, se prestó el servicio de energía eléctrica en la localidad, un promedio diario de 22 Horas 54 Minutos, como se presenta en la siguiente gráfica.

Gráfica 431 Horas Efectivas de Prestación del Servicio - PALMOR (CIÉNAGA - MAGDALENA),

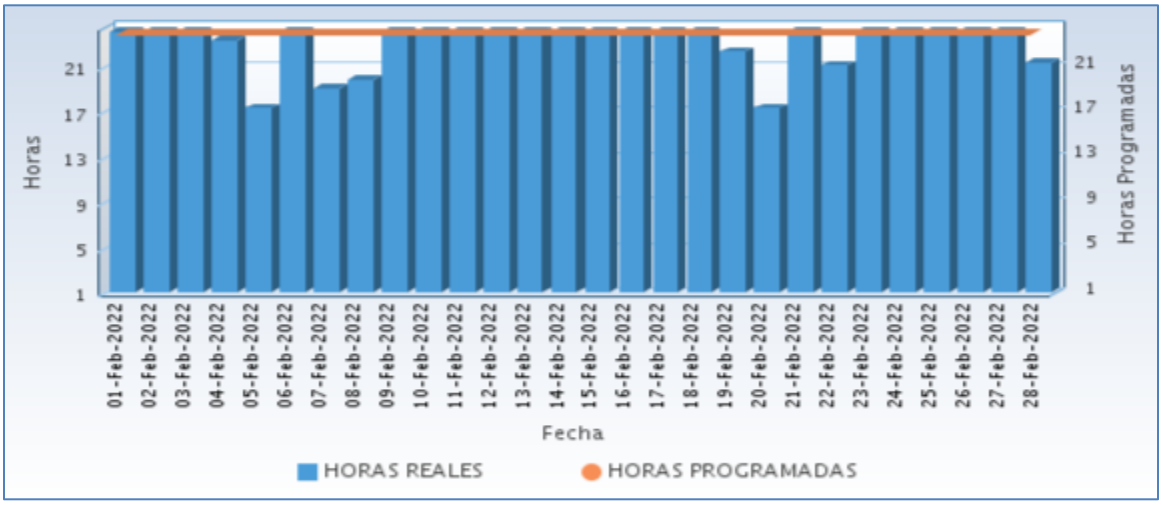

Fuente CNM

A continuación se relaciona las horas promedio por día de la prestación del servicio de energía:

Tabla 212 Horas promedio por día prestación del servicio de energía

PALMOR (CIENAGA - MAGDALENA) Febrero 2022	
DIA	**Horas de servicio promedio en el día [hh:mm]**
01-Feb-2022	24 Horas
02-Feb-2022	24 Horas
03-Feb-2022	24 Horas
04-Feb-2022	23 Horas 15 Minutos
05-Feb-2022	17 Horas 15 Minutos
06-Feb-2022	24 Horas
07-Feb-2022	19 Horas 0 Minutos
08-Feb-2022	19 Horas 45 Minutos
09-Feb-2022	24 Horas
10-Feb-2022	24 Horas
11-Feb-2022	24 Horas
12-Feb-2022	24 Horas
13-Feb-2022	24 Horas
14-Feb-2022	24 Horas
15-Feb-2022	24 Horas
16-Feb-2022	24 Horas
17-Feb-2022	24 Horas
18-Feb-2022	24 Horas
19-Feb-2022	22 Horas 15 Minutos
20-Feb-2022	17 Horas 15 Minutos
21-Feb-2022	24 Horas
22-Feb-2022	21 Horas 0 Minutos
23-Feb-2022	24 Horas
24-Feb-2022	24 Horas
25-Feb-2022	24 Horas
26-Feb-2022	24 Horas
27-Feb-2022	24 Horas
28-Feb-2022	21 Horas 15 Minutos

Fuente CNM

71.6 Curvas de Carga

En la siguiente gráfica, se presenta el comportamiento de la carga promedio para cada día de la semana en el mes.

Gráfica 432 Curva de Carga Promedio Diaria Mensual

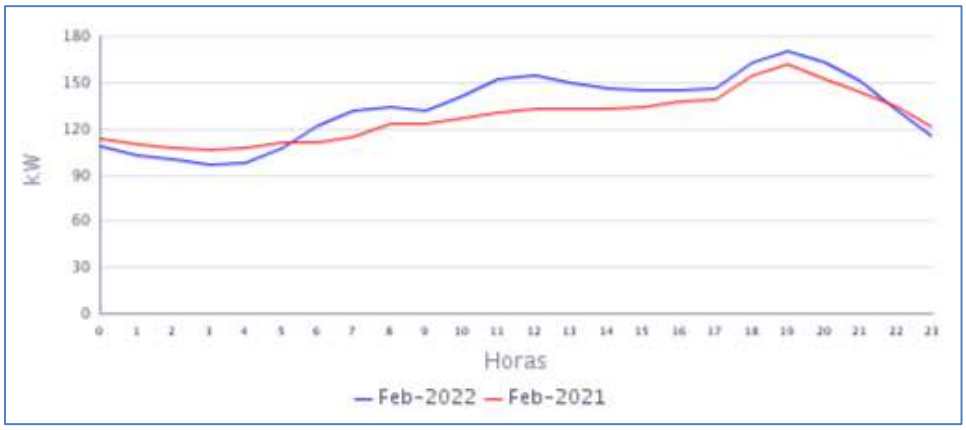

Fuente CNM

En la gráfica anterior se comparan las curvas de carga promedio diarias de Feb-2021 y del Feb-2022, presentándose un crecimiento en la demanda de 4,66%.

META

72. MAPIRIPÁN (MAPIRIPÁN - META)

La localidad de Mapiripán se encuentra ubicada en el departamento del Meta con una población, según el censo DANE de 2018 y su proyección al 2020, de 7.156 habitantes de los cuales 2.489 están ubicados en la cabecera municipal y 4.667 en las áreas rurales del municipio. El número de usuarios es de 738.[1]

72.1 Descripción del Sitio

La localidad cuenta con una central de generación que está conformada por la siguiente infraestructura:

Tabla 213 Infraestructura de la Localidad.

GRUPO ELECTRÓGENO			
ITEM	**MARCA**	**CAPACIDAD**	**ESTADO**
1	PERKINS - STAMFORD	350 kW	EN OPERACIÓN(nuevo)
2	PERKINS(Dingol)	350 Kw	EN MANTENIMIENTO
TRANSFORMADORES			
ITEM	**CAPACIDAD**		**ESTADO**
1	630 kVA		EN OPERACIÓN

Gráfica 433 Diagrama Unifilar de la Localidad.

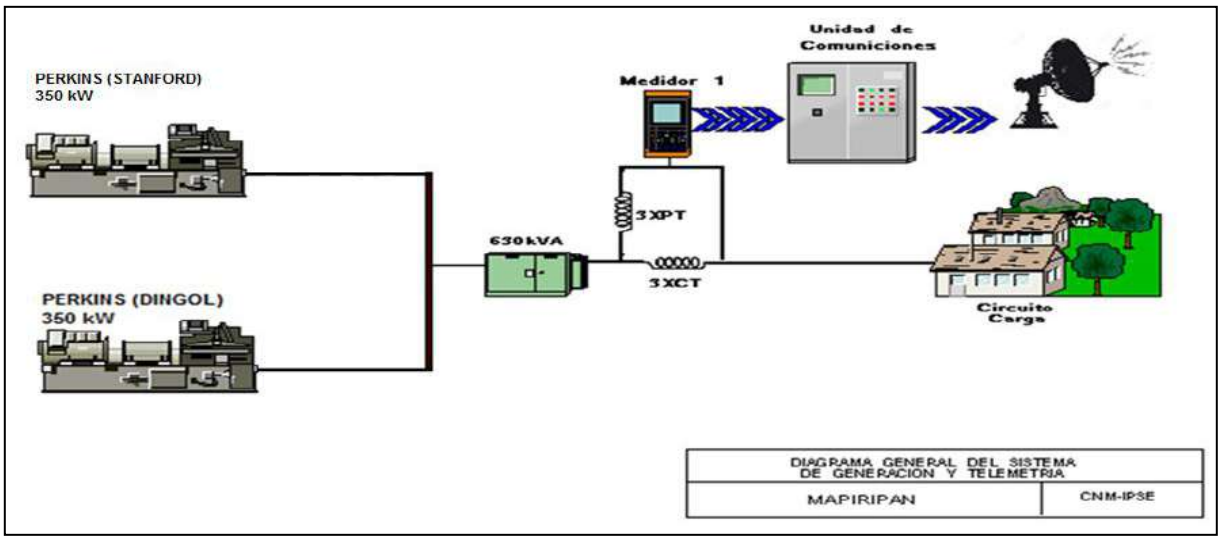

[1] Fuente: http://www.dane.gov.co/Información derivada del Censo Nacional de Población y Vivienda (CNPV) 2018.'Retroproyecciones y Proyecciones de población a nivel municipal por área, sexo y edad simple. Periodo 1985- 2035.

72.2 Energía

El consumo de energía eléctrica para esta localidad en *Febrero* de 2022, se presenta en la siguiente tabla, donde se encuentran los valores acumulados diarios de la energía activa (kWh), reactiva (kVARh), aparente (kVAh) y del factor de potencia (p.u).

Tabla 214 Energía Activa, Reactiva, Aparente y Factor de Potencia.

MAPIRIPAN (MAPIRIPAN - META)				
Fecha	**Energía Activa (kWh)**	**Energía Reactiva (kVARh)**	**Energía Aparente (kVAh)**	**Factor de Potencia (p.u)**
Febrero 1, Martes	5.763	2.261	6.190,53	0,93
Febrero 2, Miércoles	5.964	2.338	6.406,43	0,93
Febrero 3, Jueves	5.743	2.255	6.169,80	0,93
Febrero 4, Viernes	5.820	2.313	6.263,04	0,93
Febrero 5, Sábado	5.164	2.091	5.571,36	0,93
Febrero 6, Domingo	5.719	2.364	6.188,61	0,92
Febrero 7, Lunes	4.898	1.939	5.267,76	0,93
Febrero 8, Martes	5.131	2.128	5.554,24	0,92
Febrero 9, Miércoles	5.477	2.179	5.894,46	0,93
Febrero 10, Jueves	5.348	2.143	5.761,56	0,93
Febrero 11, Viernes	5.883	2.389	6.349,29	0,93
Febrero 12, Sábado	5.302	2.263	5.764,53	0,92
Febrero 13, Domingo	5.536	2.332	6.007,37	0,92
Febrero 14, Lunes	5.822	2.295	6.257,71	0,93
Febrero 15, Martes	5.369	2.133	5.776,69	0,93
Febrero 16, Miércoles	4.962	1.998	5.348,96	0,93
Febrero 17, Jueves	5.969	2.335	6.409,06	0,93
Febrero 18, Viernes	5.806	2.352	6.264,07	0,93
Febrero 19, Sábado	5.181	2.205	5.630,39	0,92
Febrero 20, Domingo	5.544	2.423	6.050,52	0,92
Febrero 21, Lunes	5.849	2.376	6.312,71	0,93
Febrero 22, Martes	5.568	2.246	6.004,43	0,93
Febrero 23, Miércoles	6.050	2.380	6.501,67	0,93
Febrero 24, Jueves	5.896	2.376	6.356,27	0,93
Febrero 25, Viernes	5.852	2.400	6.325,49	0,93
Febrero 26, Sábado	5.239	2.200	5.681,90	0,92
Febrero 27, Domingo	5.428	2.292	5.892,64	0,92
Febrero 28, Lunes	5.328	2.119	5.733,73	0,93
TOTAL	**155.610**	**63.124**	**167.926,13**	**0,93**

El factor de potencia promedio fue 0,93.

Con referencia a Febrero de 2021 (140.160 kWh), se presentó un crecimiento en la demanda de energía eléctrica del 11,02%.

Gráfica 434 Energía Activa, Reactiva y Factor de Potencia – MAPIRIPÁN (MAPIRIPÁN - META).

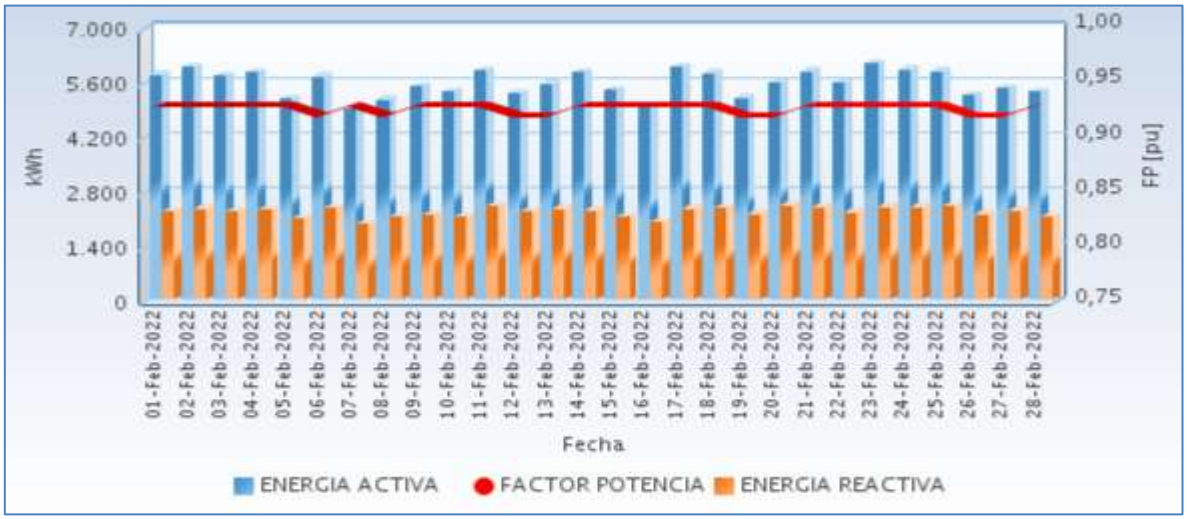

Fuente CNM

72.3 Potencia

En la siguiente gráfica se presenta el comportamiento diario de la potencia para este mes.

Gráfica 435 Comportamiento Diario de la Potencia.

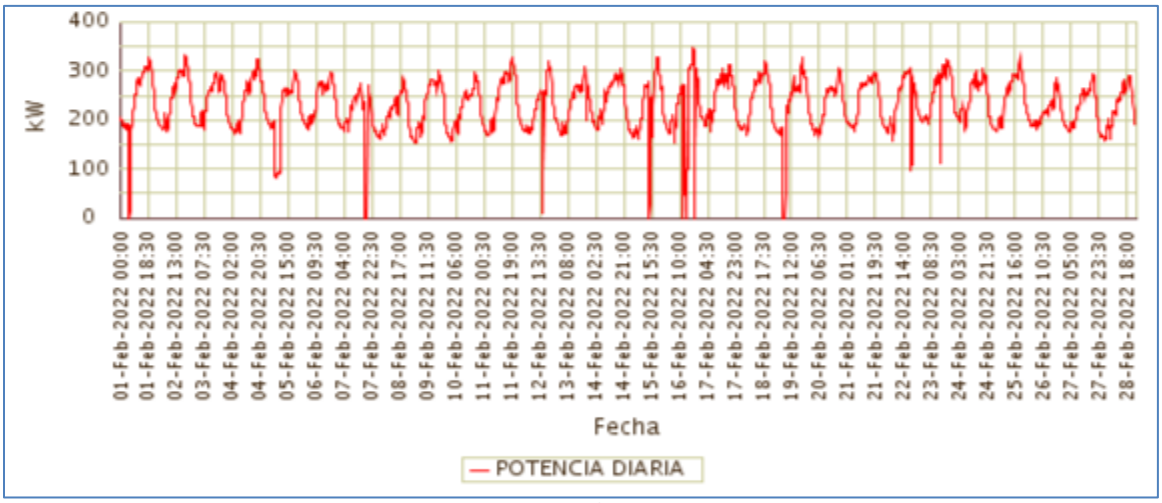

Fuente CNM

72.4 Potencia Máxima

La potencia máxima fue de 345,84kW, se presentó el miércoles 16 de febrero a las 19:00 horas. Respecto a la potencia máxima de Febrero de 2021 (311,08kW), tuvo una variación de 11,17%.

En la siguiente grafica se presenta la potencia máxima diaria registrada para este mes.

Gráfica 436 Potencia Máxima Diaria-MAPIRIPÁN (MAPIRIPÁN - META).

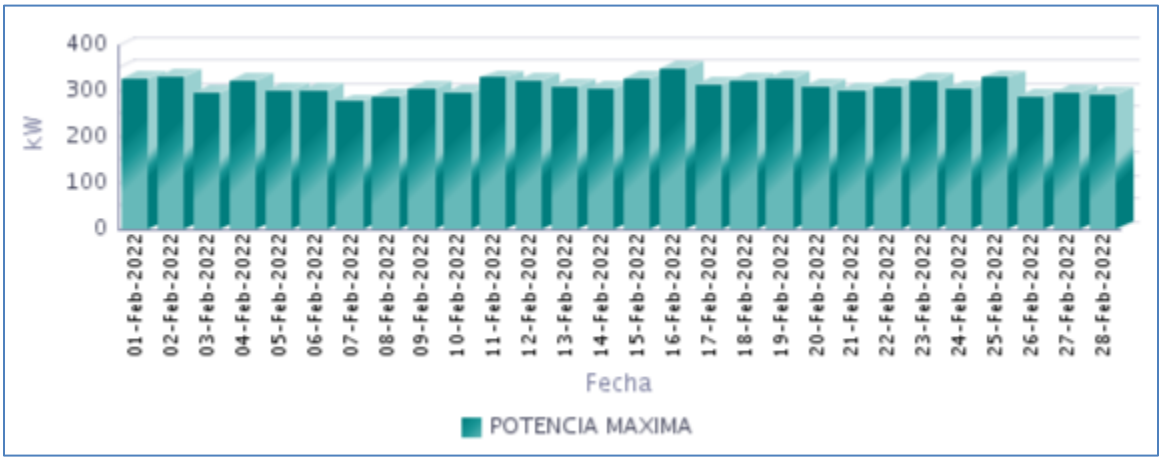

Fuente CNM

72.5 Horas de Prestación del Servicio

En Febrero, se prestó el servicio de energía eléctrica en la localidad, un promedio diario de 23 Horas 48 Minutos, como se presenta en la siguiente gráfica.

Gráfica 437 Horas Efectivas de Prestación del Servicio - MAPIRIPÁN (MAPIRIPÁN - META),

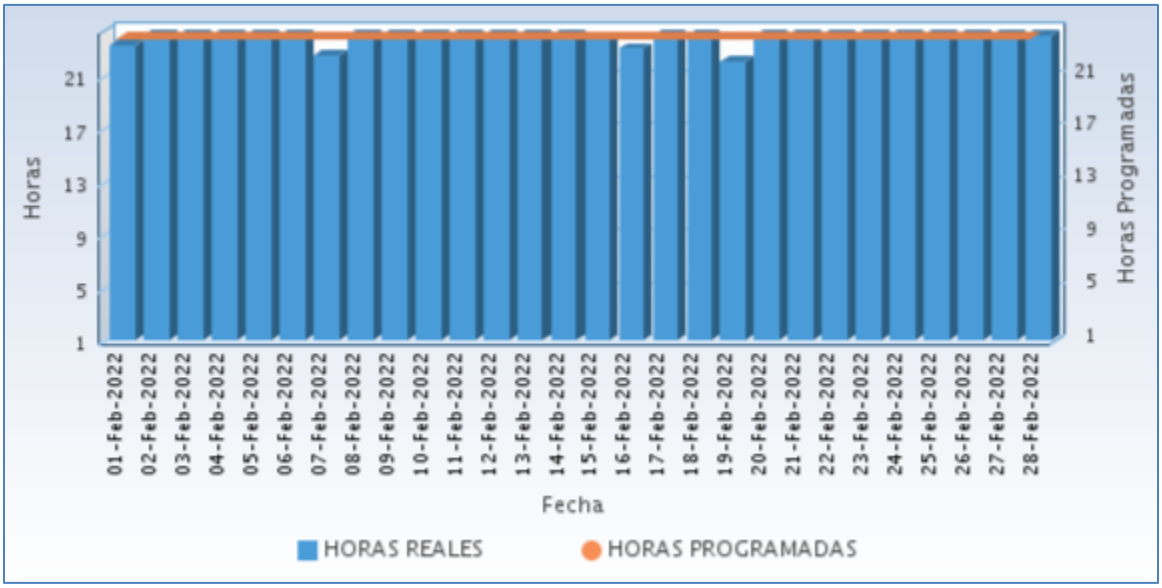

Fuente CNM

A continuación se relaciona las horas promedio por día de la prestación del servicio de energía:

Tabla 215 Horas promedio por día prestación del servicio de energía

MAPIRIPAN (MAPIRIPAN - META) **Febrero 2022**	
DIA	**Horas de servicio promedio en el día [hh:mm]**
01-Feb-2022	23 Horas 15 Minutos
02-Feb-2022	24 Horas
03-Feb-2022	24 Horas
04-Feb-2022	24 Horas
05-Feb-2022	24 Horas
06-Feb-2022	24 Horas
07-Feb-2022	22 Horas 30 Minutos
08-Feb-2022	24 Horas
09-Feb-2022	24 Horas
10-Feb-2022	24 Horas
11-Feb-2022	24 Horas
12-Feb-2022	24 Horas
13-Feb-2022	24 Horas
14-Feb-2022	24 Horas
15-Feb-2022	23 Horas 45 Minutos
16-Feb-2022	23 Horas 0 Minutos
17-Feb-2022	24 Horas
18-Feb-2022	24 Horas
19-Feb-2022	22 Horas 0 Minutos
20-Feb-2022	24 Horas
21-Feb-2022	24 Horas
22-Feb-2022	24 Horas
23-Feb-2022	24 Horas
24-Feb-2022	24 Horas
25-Feb-2022	24 Horas
26-Feb-2022	24 Horas
27-Feb-2022	24 Horas
28-Feb-2022	24 Horas

Fuente CNM

72.6 Curvas de Carga

En la siguiente gráfica, se presenta el comportamiento de la carga promedio para cada día de la semana en el mes.

Gráfica 438 Curva de Carga Promedio Diaria Mensual

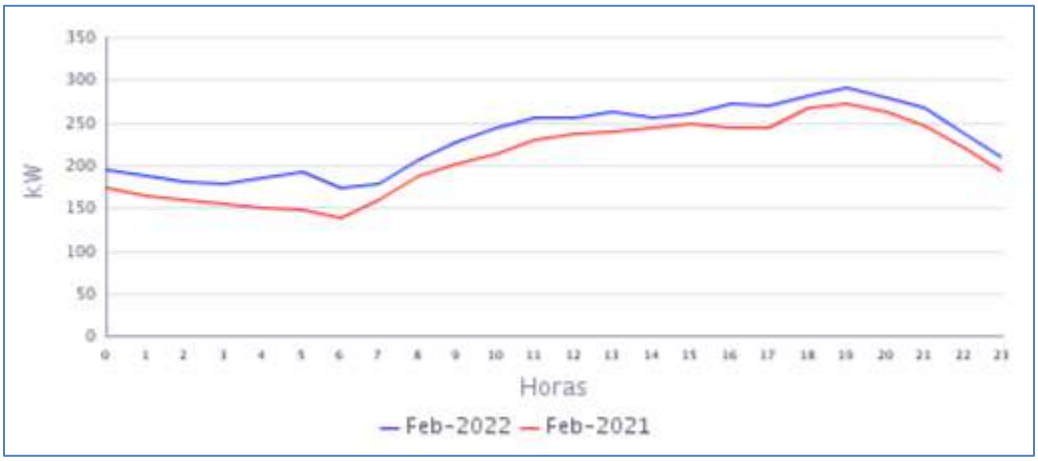

Fuente CNM

En la gráfica anterior se comparan las curvas de carga promedio diarias de Feb-2021 y del Feb-2022, presentándose un crecimiento en la demanda de 11,02%.

73. PUERTO ALVIRA (MAPIRIPÁN - META)

El corregimiento de Puerto Alvira se encuentra ubicado en el municipio de Mapiripán, departamento del Meta. Esta Localidad cuenta con un total de 176 usuarios, de los cuales 159 son residenciales.[1]

73.1 Descripción del Sitio

La localidad cuenta con una central de generación que está conformada por la siguiente infraestructura:

Tabla 216 Infraestructura de la Localidad.

GRUPO ELECTRÓGENO			
ITEM	**MARCA**	**CAPACIDAD**	**ESTADO**
1	CUMMINS	375 kVA	Fuera de Servicio
2	KOHLER	Sin placa	Fuera de Servicio
3	STANFORD	Sin placa	Fuera de Servicio

Esta localidad sin servicio de energía, por daño en todas las unidades de energía y sin operador. Registro fotográfico.

[1] Fuente: http://reportes.sui.gov.co/ - Sistema Único de Información SUI - Año 2020.

NARIÑO

74. AGUACATAL (LA TOLA - NARIÑO)

El centro poblado de Aguacatal se encuentra ubicado en el municipio de Tola, departamento de Nariño. Esta Localidad cuenta con un total de 150 usuarios residenciales[1]

74.1 Descripción del Sitio

La localidad cuenta con una central de generación que está conformada por la siguiente infraestructura:

Tabla 217 Infraestructura de la Localidad.

GRUPO ELECTRÓGENO			
ITEM	**MARCA**	**CAPACIDAD**	**ESTADO**
1	MAGNAPLUS	25 KW	EN OPERACIÓN

Gráfica 440 Diagrama de Conexión de la Localidad.

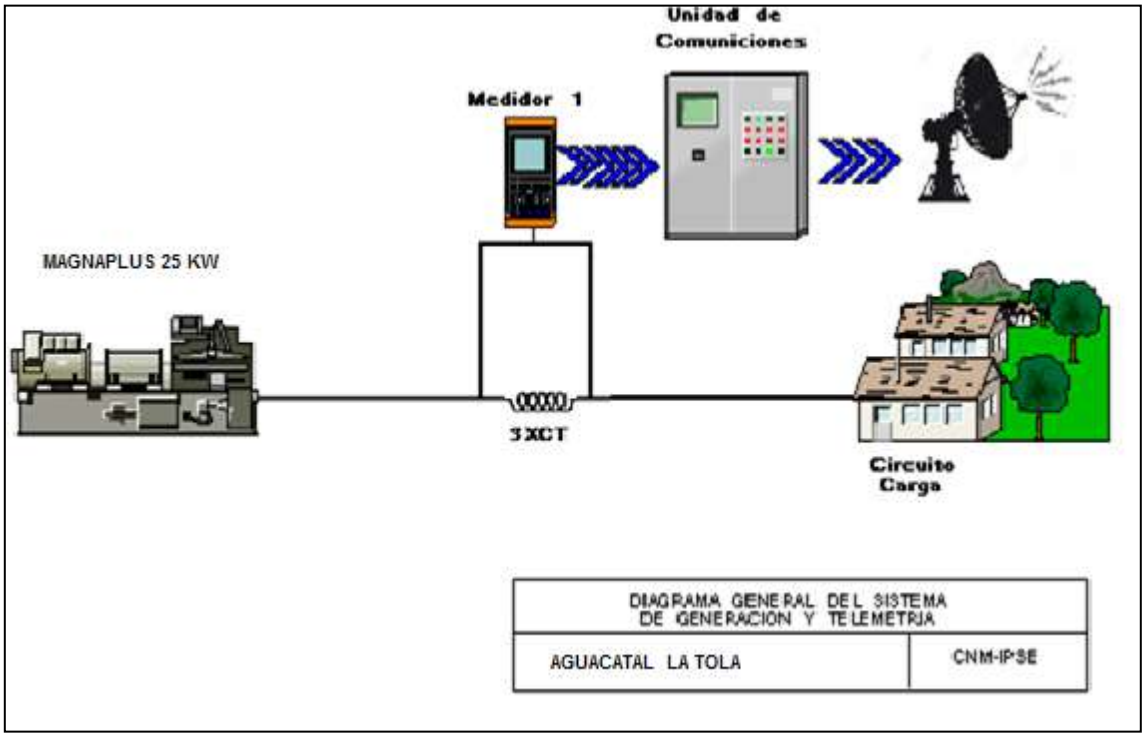

[1] Fuente: http://reportes.sui.gov.co/ - Sistema Único de Información SUI - Año 2020.

74.2 Energía

El consumo de energía eléctrica para esta localidad en *Febrero* de 2022, se presenta en la siguiente tabla, donde se encuentran los valores acumulados diarios de la energía activa (kWh), reactiva (kVARh), aparente (kVAh) y del factor de potencia (p.u).

Tabla 218 Energía Activa, Reactiva, Aparente y Factor de Potencia.

AGUACATAL (LA TOLA - NARIÑO)				
Fecha	**Energía Activa (kWh)**	**Energía Reactiva (kVARh)**	**Energía Aparente (kVAh)**	**Factor de Potencia (p.u)**
Febrero 1, Martes	56	13	57,55	0,98
Febrero 2, Miércoles	68	15	69,23	0,98
Febrero 3, Jueves	64	15	65,80	0,97
Febrero 4, Viernes	61	14	62,50	0,98
Febrero 5, Sábado	64	14	65,88	0,98
Febrero 6, Domingo	138	35	142,35	0,97
Febrero 7, Lunes	41	12	42,66	0,96
Febrero 8, Martes	0	0	0,00	
Febrero 9, Miércoles	0	0	0,00	
Febrero 10, Jueves	0	0	0,00	
Febrero 11, Viernes	0	0	0,00	
Febrero 12, Sábado	0	0	0,00	
Febrero 13, Domingo	0	0	0,00	
Febrero 14, Lunes	54	11	54,71	0,98
Febrero 15, Martes	71	16	73,25	0,98
Febrero 16, Miércoles	73	17	74,73	0,97
Febrero 17, Jueves	72	17	73,86	0,97
Febrero 18, Viernes	65	15	66,26	0,98
Febrero 19, Sábado	55	12	56,63	0,98
Febrero 20, Domingo	116	27	118,70	0,97
Febrero 21, Lunes	97	25	100,64	0,97
Febrero 22, Martes	54	11	54,87	0,98
Febrero 23, Miércoles	63	14	64,35	0,98
Febrero 24, Jueves	69	16	70,74	0,97
Febrero 25, Viernes	81	19	83,57	0,97
Febrero 26, Sábado	72	16	74,16	0,98
Febrero 27, Domingo	67	15	68,71	0,98
Febrero 28, Lunes	56	12	56,98	0,98
TOTAL	**1.557**	**360**	**1.597,89**	**0,97**

El factor de potencia promedio fue 0,97.

Con referencia a Febrero de 2021 (1.963 kWh), se presentó una caída en la demanda de energía eléctrica del 20,69%. Este comportamiento es debido a que del 8 al 13 de febrero no se prestó el servicio de energía.

Gráfica 441 Energía Activa, Reactiva y Factor de Potencia – AGUACATAL (LA TOLA - NARIÑO).

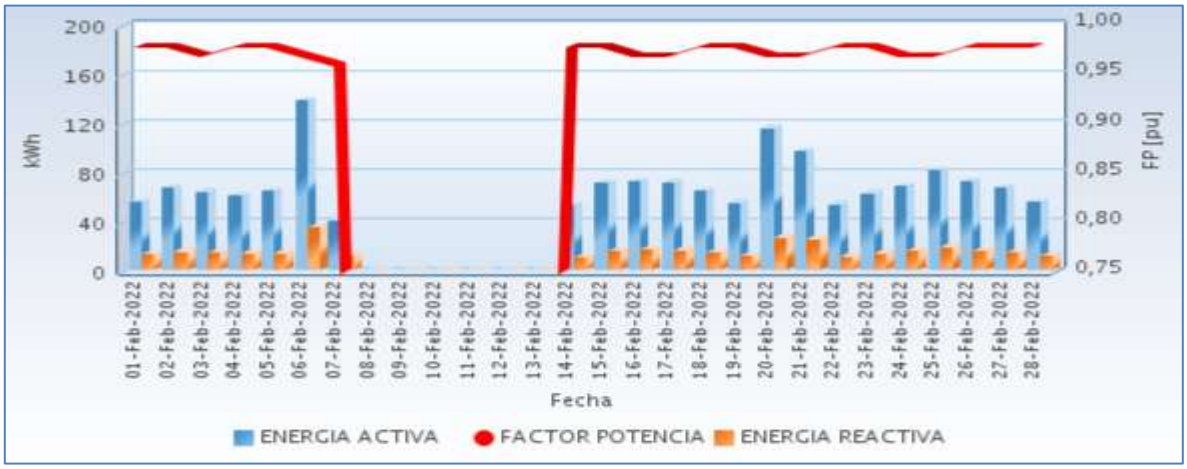

Fuente CNM

74.3 Potencia

En la siguiente gráfica se presenta el comportamiento diario de la potencia para este mes.

Gráfica 442 Comportamiento Diario de la Potencia.

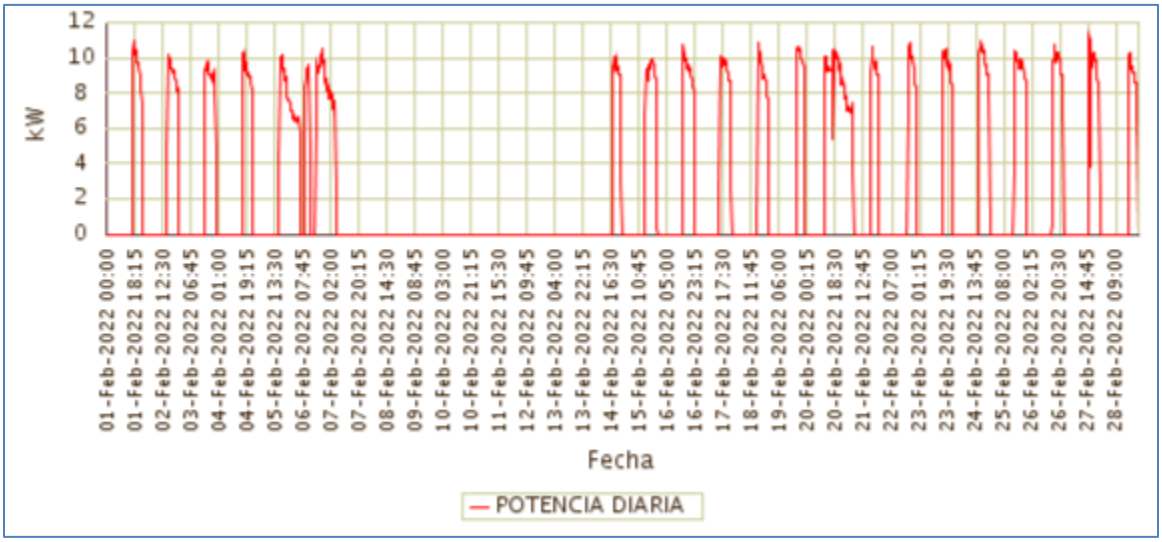

Fuente CNM

74.4 Potencia Máxima

La potencia máxima fue de 11,31kW, se presentó el Domingo 27 de Febrero a las 15:45 horas. Respecto a la potencia máxima de Febrero de 2021 (12,75kW), tuvo una caídade 11,29%.

En la siguiente grafica se presenta la potencia máxima diaria registrada para este mes.

Gráfica 443 Potencia Máxima Diaria-AGUACATAL (LA TOLA - NARIÑO).

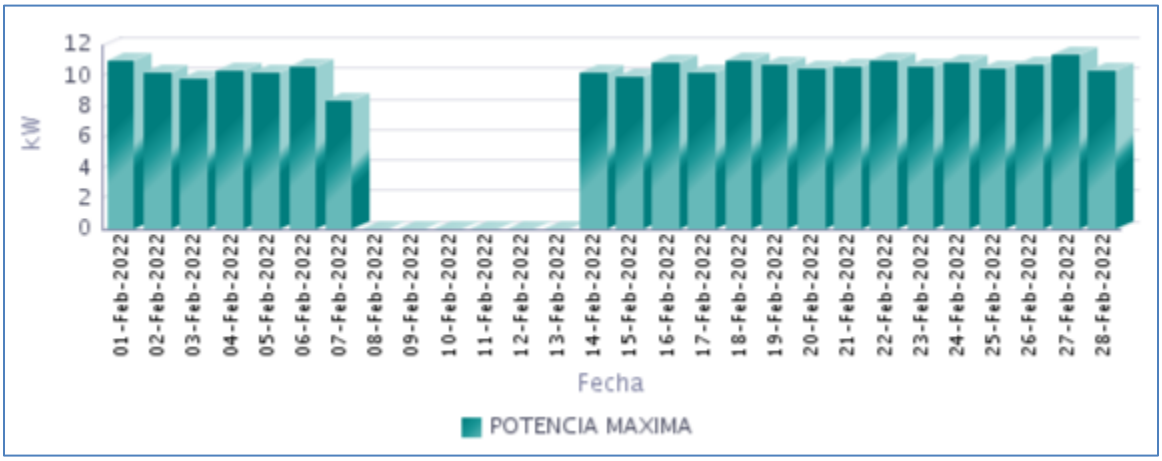

Fuente CNM

74.5 Horas de Prestación del Servicio

En Febrero, se prestó el servicio de energía eléctrica en la localidad, un promedio diario de 6 Horas 13 Minutos, como se presenta en la siguiente gráfica.

Gráfica 444 Horas Efectivas de Prestación del Servicio - AGUACATAL (LA TOLA - NARIÑO),

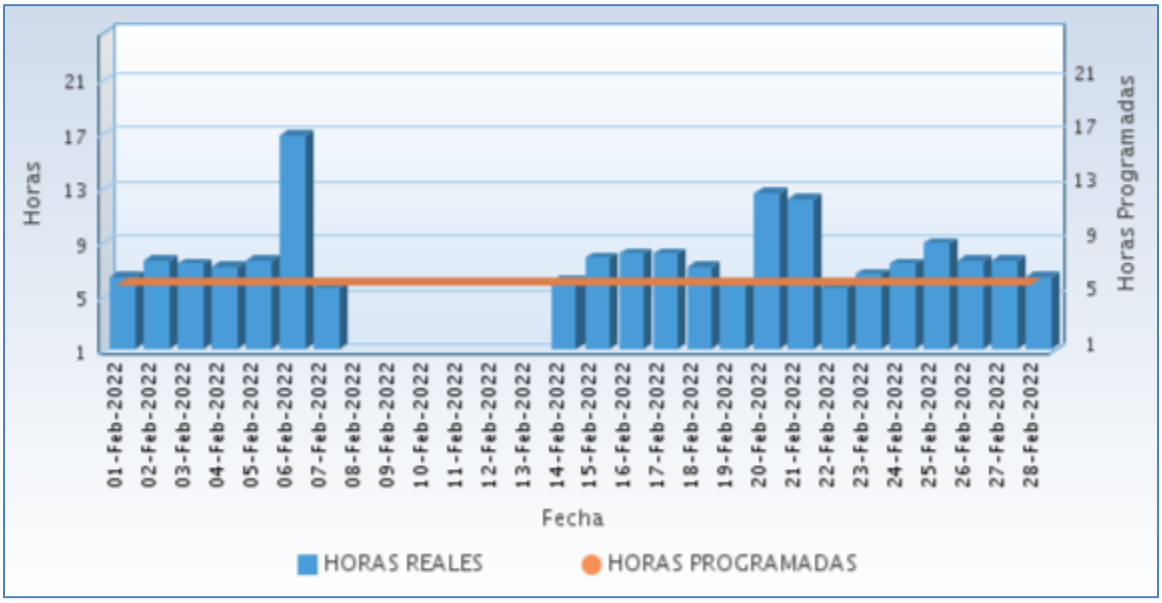

Fuente CNM

A continuación se relaciona las horas promedio por día de la prestación del servicio de energía:

Tabla 219 Horas promedio por día prestación del servicio de energía

AGUACATAL (LA TOLA - NARIÑO) Febrero 2022	
DIA	**Horas de servicio promedio en el día [hh:mm]**
01-Feb-2022	6 Horas 15 Minutos
02-Feb-2022	7 Horas 30 Minutos
03-Feb-2022	7 Horas 15 Minutos
04-Feb-2022	7 Horas 0 Minutos
05-Feb-2022	7 Horas 30 Minutos
06-Feb-2022	16 Horas 45 Minutos
07-Feb-2022	5 Horas 30 Minutos
08-Feb-2022	0 Horas 0 Minutos
09-Feb-2022	0 Horas 0 Minutos
10-Feb-2022	0 Horas 0 Minutos
11-Feb-2022	0 Horas 0 Minutos
12-Feb-2022	0 Horas 0 Minutos
13-Feb-2022	0 Horas 0 Minutos
14-Feb-2022	6 Horas 0 Minutos
15-Feb-2022	7 Horas 45 Minutos
16-Feb-2022	8 Horas 0 Minutos
17-Feb-2022	8 Horas 0 Minutos
18-Feb-2022	7 Horas 0 Minutos
19-Feb-2022	5 Horas 45 Minutos
20-Feb-2022	12 Horas 30 Minutos
21-Feb-2022	12 Horas 0 Minutos
22-Feb-2022	5 Horas 30 Minutos
23-Feb-2022	6 Horas 30 Minutos
24-Feb-2022	7 Horas 15 Minutos
25-Feb-2022	8 Horas 45 Minutos
26-Feb-2022	7 Horas 30 Minutos
27-Feb-2022	7 Horas 30 Minutos
28-Feb-2022	6 Horas 15 Minutos

Fuente CNM

74.6 Curvas de Carga

En la siguiente gráfica, se presenta el comportamiento de la carga promedio para cada día de la semana en el mes.

Gráfica 445 Curva de Carga Promedio Diaria Mensual

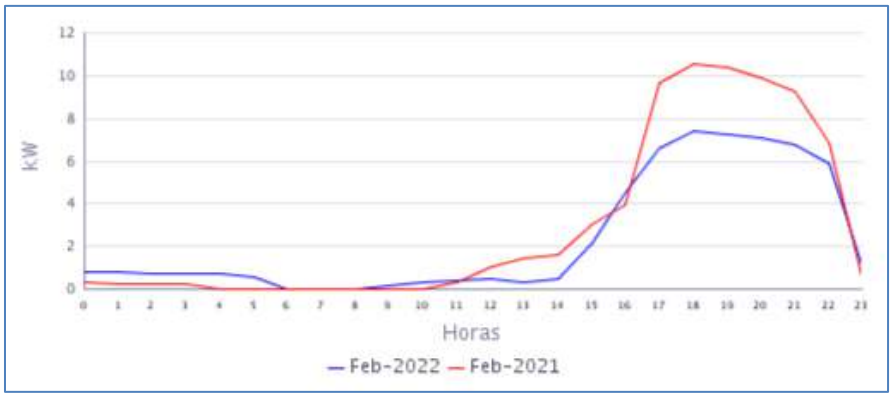

Fuente CNM

En la gráfica anterior se comparan las curvas de carga promedio diarias de Feb-2021 y del Feb-2022, presentándose una caída en la demanda del 20,69%.

75. ALTERÓN (URIBE URIBE) (EL CHARCO - NARIÑO)

El Centro poblado de Alterón (Uribe-Uribe) pertenece al municipio de Charco, Departamento de Nariño. Esta localidad cuenta con un total de 156 usuarios.[1]

75.1 Descripción del Sitio

La localidad cuenta con una central de generación que está conformada por la siguiente infraestructura:

Tabla 220 Infraestructura de la Localidad.

GRUPO ELECTRÓGENO			
ITEM	**MARCA**	**CAPACIDAD**	**ESTADO**
1	PERKINS	90 kW	EN OPERACIÓN

Gráfica 446 Diagrama de Conexión de la Localidad.

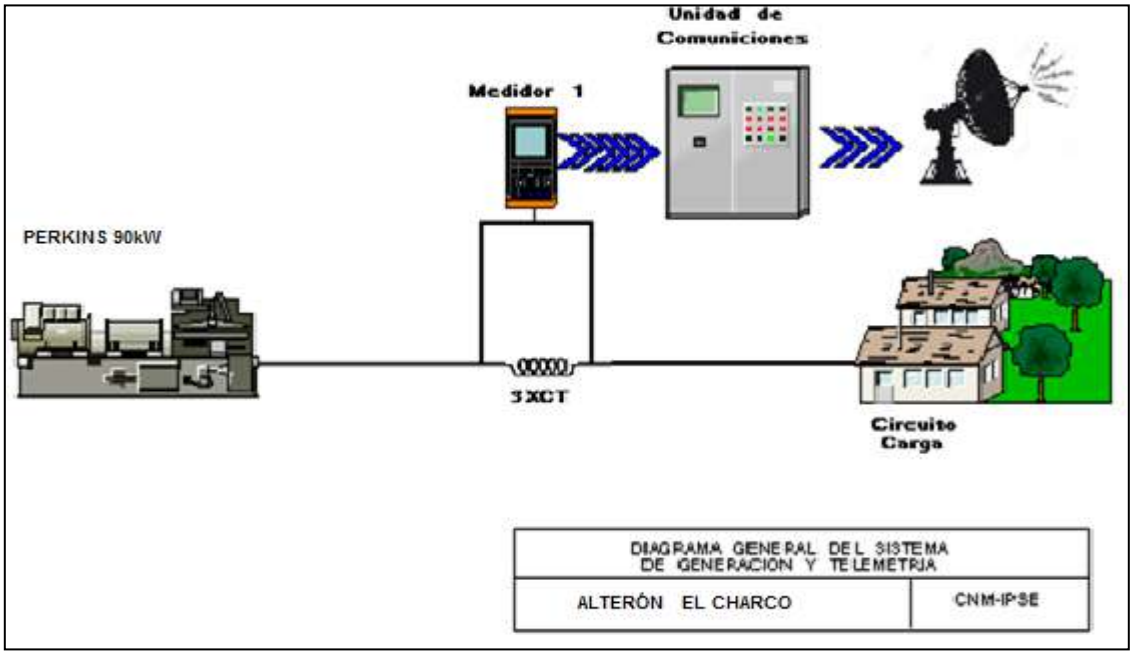

Localidad sin información completa. La localidad se encuentra alarmada desde el 15 de marzo de 2022, por daño en el grupo electrógeno.

[1] Fuente: http://reportes.sui.gov.co/ - Sistema Único de Información SUI - Año 2020.

76. AMÁRALES (LA TOLA - NARIÑO)

El centro poblado de Amárales se encuentra ubicado en el municipio de Tola, departamento de Nariño. Esta Localidad cuenta con un total de 285 usuarios residenciales.[1]

76.1 Descripción del Sitio

La localidad cuenta con una central de generación que está conformada por la siguiente infraestructura:

Tabla 223 Infraestructura de la Localidad.

GRUPO ELECTRÓGENO			
ITEM	**MARCA**	**CAPACIDAD**	**ESTADO**
1	GENERAL MOTORS	156 kVA	EN OPERACIÓN
TRANSFORMADOR			
ITEM	**CAPACIDAD (KVA)**		**ESTADO**
1	112,5		EN OPERACIÓN

Gráfica 452 Diagrama de Conexión de la Localidad.

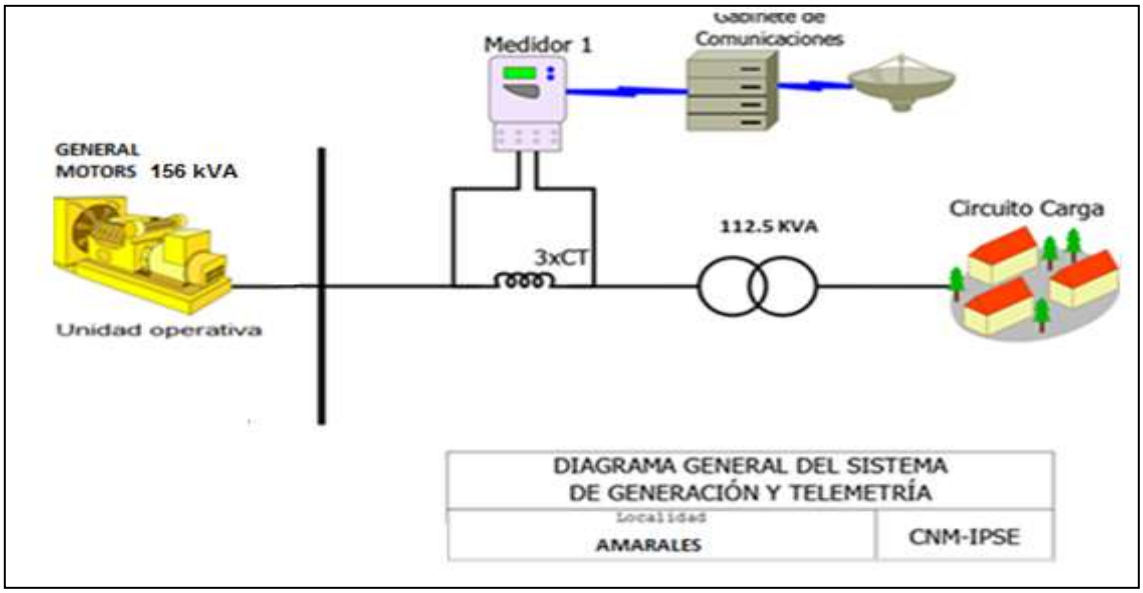

Localidad sin información por estar el sistema de Telemetría desconectado. De acuerdo a comunicación del Concejo Comunitario de Punta mulatos radicado IPSE No 20211330082442 del 2 de diciembre de 2021, certifica que en la localidad de Amárales en los meses de septiembre, octubre y primeros 13 días del mes noviembre se prestó el servicio por una planta de alquiler General Motor modelo 6-17 serie 699-1-50. Y según la comunicación de 3 de enero, confirman que están prestando el suministro de energía con la planta auxiliar.

[1] Fuente: http://reportes.sui.gov.co/ - Sistema Único de Información SUI - Año 2020.

77. BAZÁN (EL CHARCO - NARIÑO)

El Centro poblado de Bazán está localizado al norte del municipio de El Charco en la costa Pacífica de Nariño a orillas del rio Tapaje, Departamento de Nariño. Esta localidad cuenta con un total de 320 usuarios .[1]

77.1 Descripción del Sitio

La localidad cuenta con una central de generación que está conformada por la siguiente infraestructura:

Tabla 226 Infraestructura de la Localidad.

GRUPO ELECTRÓGENO			
ITEM	**MARCA**	**CAPACIDAD**	**ESTADO**
1	CUMMINS	425 KW	EN OPERACIÓN
TRANSFORMADOR			
ITEM	**CAPACIDAD (KVA)**		**ESTADO**
1	112,5		EN OPERACIÓN

Gráfica 458 Diagrama de Conexión de la Localidad.

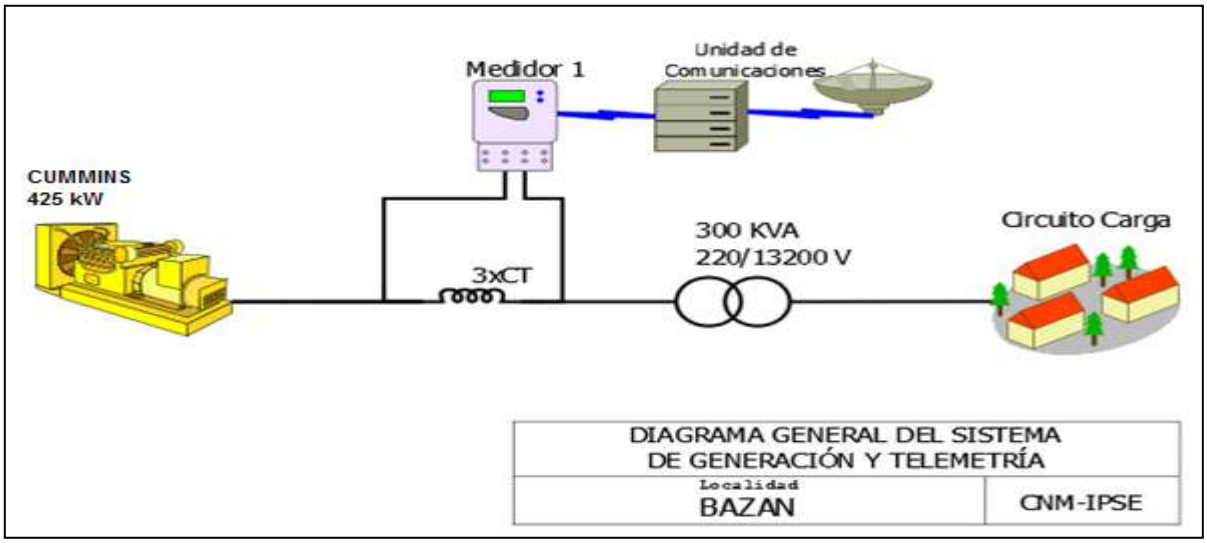

[1] Fuente: http://reportes.sui.gov.co/ - Sistema Único de Información SUI - Año 2020.

77.2 Energía

El consumo de energía eléctrica para esta localidad en *Febrero* de 2022, se presenta en la siguiente tabla, donde se encuentran los valores acumulados diarios de la energía activa (kWh), reactiva (kVARh), aparente (kVAh) y del factor de potencia (p.u).

Tabla 227 Energía Activa, Reactiva, Aparente y Factor de Potencia.

BAZAN (EL CHARCO - NARIÑO)				
Fecha	**Energía Activa (kWh)**	**Energía Reactiva (kVARh)**	**Energía Aparente (kVAh)**	**Factor de Potencia (p.u)**
Febrero 1, Martes	0	0	0,00	
Febrero 2, Miércoles	0	0	0,00	
Febrero 3, Jueves	0	0	0,00	
Febrero 4, Viernes	0	0	0,00	
Febrero 5, Sábado	0	0	0,00	
Febrero 6, Domingo	443	290	529,53	0,84
Febrero 7, Lunes	782	506	931,98	0,84
Febrero 8, Martes	671	440	802,45	0,84
Febrero 9, Miércoles	667	439	798,78	0,84
Febrero 10, Jueves	690	454	825,74	0,84
Febrero 11, Viernes	656	413	775,41	0,85
Febrero 12, Sábado	655	416	776,32	0,84
Febrero 13, Domingo	616	404	736,55	0,84
Febrero 14, Lunes	463	289	546,07	0,85
Febrero 15, Martes	595	373	702,52	0,85
Febrero 16, Miércoles	656	422	780,57	0,84
Febrero 17, Jueves	637	394	748,96	0,85
Febrero 18, Viernes	644	408	762,70	0,84
Febrero 19, Sábado	662	418	783,05	0,85
Febrero 20, Domingo	684	432	809,00	0,85
Febrero 21, Lunes	628	384	735,76	0,85
Febrero 22, Martes	656	407	772,24	0,85
Febrero 23, Miércoles	644	406	761,42	0,85
Febrero 24, Jueves	618	396	733,99	0,84
Febrero 25, Viernes	644	410	763,99	0,84
Febrero 26, Sábado	596	384	709,33	0,84
Febrero 27, Domingo	575	380	689,27	0,83
Febrero 28, Lunes	620	397	736,66	0,84
TOTAL	**14.506**	**9.264**	**17.211,45**	**0,84**

El factor de potencia promedio fue 0,84.

Para este período se presentó un exceso de consumo de energía reactiva de 2011,20 kVARh.

Con referencia a Febrero de 2021 (18.958 kWh), se presentó una caída en la demanda de energía eléctrica del 23,49%. Este comportamiento es debido a que del 1 al 5 febrero no se prestó el servicio de energía.

Gráfica 459 Energía Activa, Reactiva y Factor de Potencia – BAZÁN (EL CHARCO - NARIÑO).

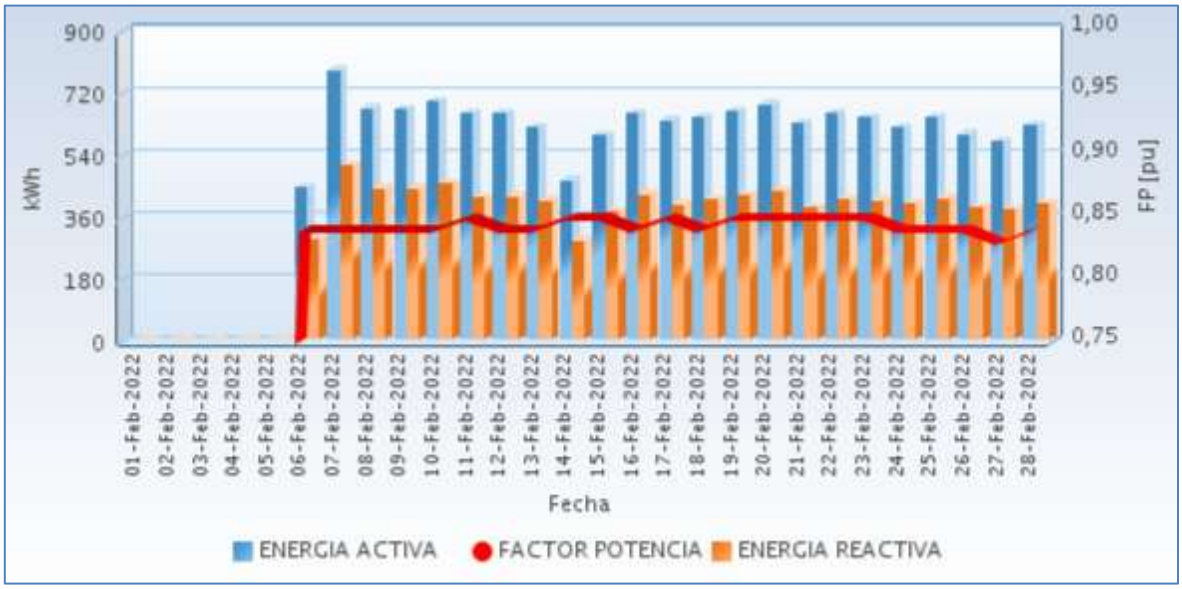

Fuente CNM

77.3 Potencia

En la siguiente gráfica se presenta el comportamiento diario de la potencia para este mes.

Gráfica 460 Comportamiento Diario de la Potencia.

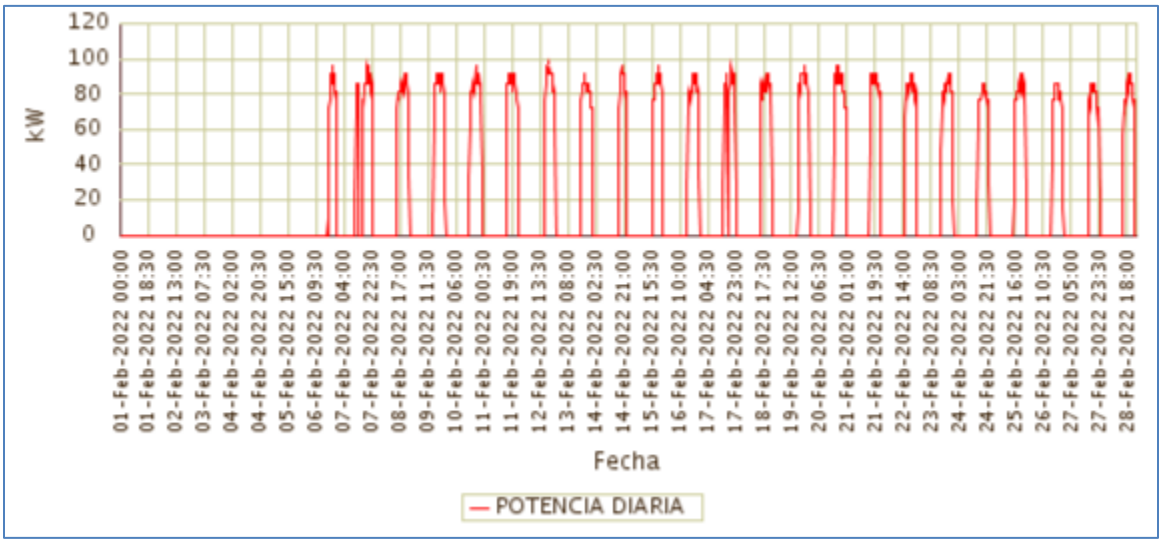

Fuente CNM

77.4 Potencia Máxima

La potencia máxima fue de 96,00kW, se presentó el domingo 20 de febrero a las 18:45 horas. Respecto a la potencia máxima de Febrero de 2021 (100,80kW), tuvo una caída de 4,76%.

En la siguiente grafica se presenta la potencia máxima diaria registrada para este mes.

Gráfica 461 Potencia Máxima Diaria-BAZÁN (EL CHARCO - NARIÑO).

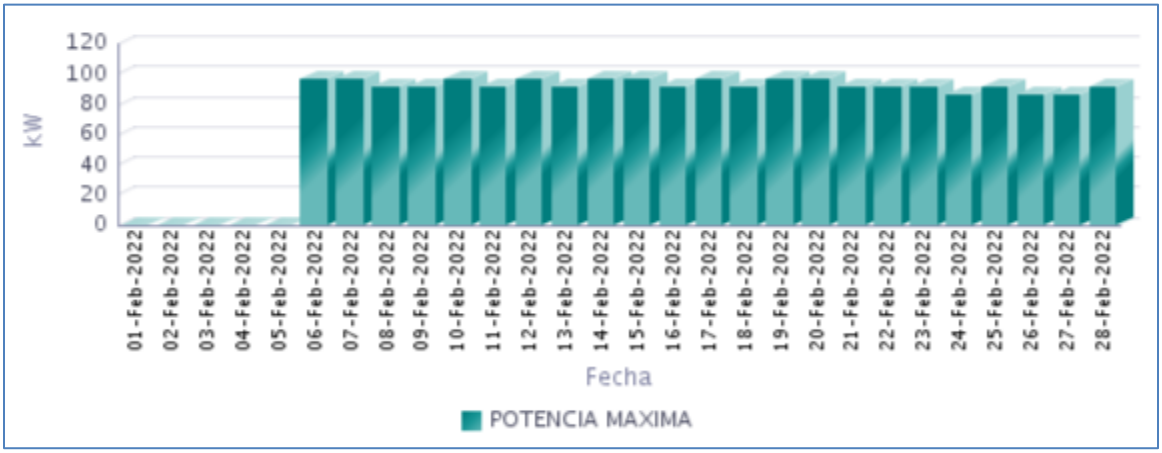

Fuente CNM

77.5 Horas de Prestación del Servicio

En Febrero, se prestó el servicio de energía eléctrica en la localidad, un promedio diario de 6 Horas 31 Minutos, como se presenta en la siguiente gráfica.

Gráfica 462 Horas Efectivas de Prestación del Servicio - BAZÁN (EL CHARCO - NARIÑO),

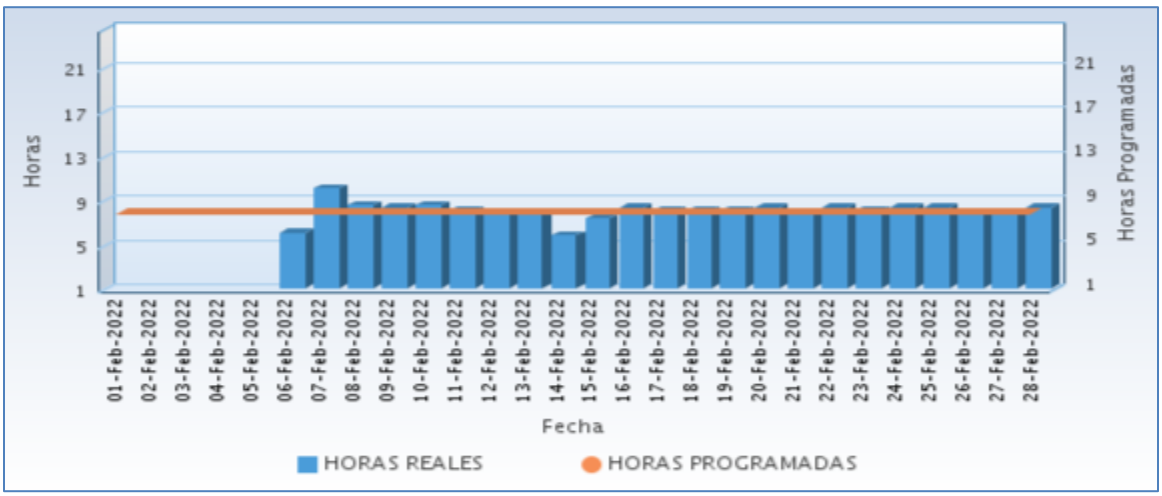

Fuente CNM

A continuación se relaciona las horas promedio por día de la prestación del servicio de energía:

Tabla 228 Horas promedio por día prestación del servicio de energía

BAZÁN (EL CHARCO - NARIÑO) Febrero 2022	
DIA	**Horas de servicio promedio en el día [hh:mm]**
01-Feb-2022	0 Horas 0 Minutos
02-Feb-2022	0 Horas 0 Minutos
03-Feb-2022	0 Horas 0 Minutos
04-Feb-2022	0 Horas 0 Minutos
05-Feb-2022	0 Horas 0 Minutos
06-Feb-2022	6 Horas 0 Minutos
07-Feb-2022	10 Horas 0 Minutos
08-Feb-2022	8 Horas 30 Minutos
09-Feb-2022	8 Horas 15 Minutos
10-Feb-2022	8 Horas 30 Minutos
11-Feb-2022	8 Horas 0 Minutos
12-Feb-2022	7 Horas 45 Minutos
13-Feb-2022	7 Horas 45 Minutos
14-Feb-2022	5 Horas 45 Minutos
15-Feb-2022	7 Horas 15 Minutos
16-Feb-2022	8 Horas 15 Minutos
17-Feb-2022	8 Horas 0 Minutos
18-Feb-2022	8 Horas 0 Minutos
19-Feb-2022	8 Horas 0 Minutos
20-Feb-2022	8 Horas 15 Minutos
21-Feb-2022	7 Horas 45 Minutos
22-Feb-2022	8 Horas 15 Minutos
23-Feb-2022	8 Horas 0 Minutos
24-Feb-2022	8 Horas 15 Minutos
25-Feb-2022	8 Horas 15 Minutos
26-Feb-2022	7 Horas 45 Minutos
27-Feb-2022	7 Horas 45 Minutos
28-Feb-2022	8 Horas 15 Minutos

Fuente CNM

77.6 Curvas de Carga

En la siguiente gráfica, se presenta el comportamiento de la carga promedio para cada día de la semana en el mes.

Gráfica 463 Curva de Carga Promedio Diaria Mensual

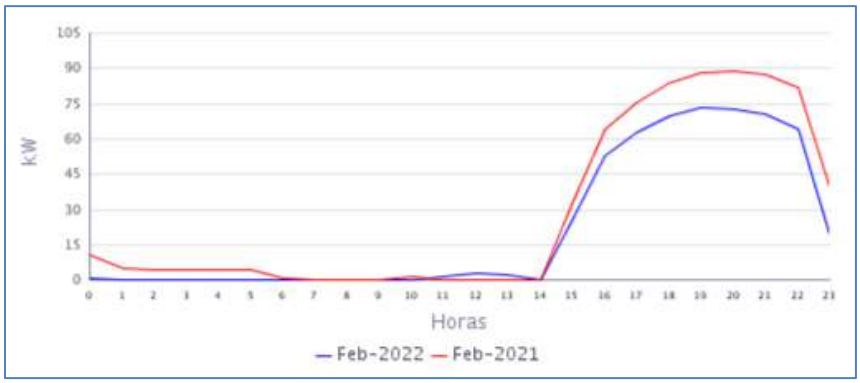

Fuente CNM

En la gráfica anterior se comparan las curvas de carga promedio diarias de Feb-2021 y del Feb-2022, presentándose una caída en la demanda de 23,49%.

78. BOCAS DE CURAY (TUMACO - NARIÑO)

El Centro Poblado de Bocas de Curay, pertenece al municipio de San Andrés de Tumaco, Departamento de Nariño. Esta localidad cuenta con un total de 270 usuarios .[1]

78.1 Descripción del Sitio

La localidad cuenta con una central de generación que está conformada por la siguiente infraestructura:

Tabla 229 Infraestructura de la Localidad.

GRUPO ELECTRÓGENO			
ITEM	**MARCA**	**CAPACIDAD**	**ESTADO**
1	CUMMINS	360 Kw	EN OPERACIÓN
2	CUMMINS	180 kW	EN OPERACIÓN
TRANSFORMADOR			
ITEM	**CAPACIDAD (KVA)**		**ESTADO**
1	300		EN OPERACIÓN

Gráfica 464 Diagrama de Conexión de la Localidad.

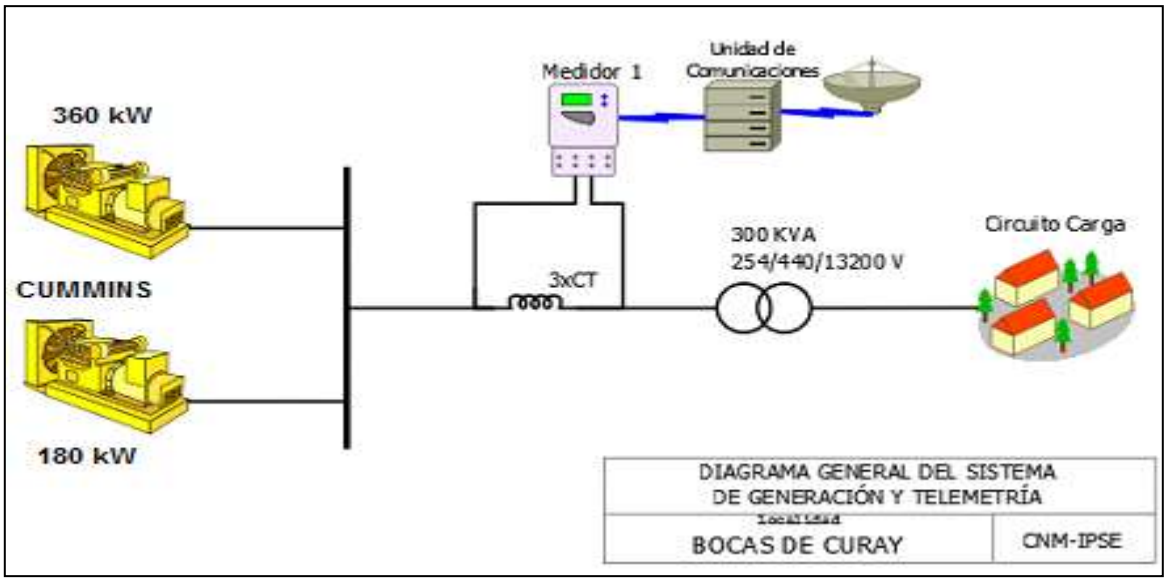

[1] Fuente: http://reportes.sui.gov.co/ - Sistema Único de Información SUI - Año 2020.

78.2 Energía

El consumo de energía eléctrica para esta localidad en *Febrero* de 2022, se presenta en la siguiente tabla, donde se encuentran los valores acumulados diarios de la energía activa (kWh), reactiva (kVARh), aparente (kVAh) y del factor de potencia (p.u).

Tabla 230 Energía Activa, Reactiva, Aparente y Factor de Potencia.

BOCAS DE CURAY (TUMACO - NARIÑO)				
Fecha	**Energía Activa (kWh)**	**Energía Reactiva (kVARh)**	**Energía Aparente (kVAh)**	**Factor de Potencia (p.u)**
Febrero 1, Martes	254	74	264,48	0,96
Febrero 2, Miércoles	260	77	270,91	0,96
Febrero 3, Jueves	244	73	254,94	0,96
Febrero 4, Viernes	176	52	183,22	0,96
Febrero 5, Sábado	0	0	0,00	
Febrero 6, Domingo	0	0	0,00	
Febrero 7, Lunes	250	73	259,94	0,96
Febrero 8, Martes	293	94	307,40	0,95
Febrero 9, Miércoles	263	80	275,40	0,96
Febrero 10, Jueves	280	91	294,67	0,95
Febrero 11, Viernes	318	100	333,23	0,95
Febrero 12, Sábado	301	99	317,05	0,95
Febrero 13, Domingo	533	175	561,44	0,95
Febrero 14, Lunes	481	169	509,88	0,94
Febrero 15, Martes	266	88	279,86	0,95
Febrero 16, Miércoles	272	86	285,59	0,95
Febrero 17, Jueves	269	84	282,19	0,95
Febrero 18, Viernes	260	77	270,91	0,96
Febrero 19, Sábado	290	94	305,30	0,95
Febrero 20, Domingo	340	113	358,03	0,95
Febrero 21, Lunes	448	159	475,57	0,94
Febrero 22, Martes	296	88	309,24	0,96
Febrero 23, Miércoles	291	88	303,90	0,96
Febrero 24, Jueves	284	84	295,97	0,96
Febrero 25, Viernes	205	65	215,37	0,95
Febrero 26, Sábado	294	89	307,12	0,96
Febrero 27, Domingo	301	94	315,41	0,95
Febrero 28, Lunes	272	80	283,85	0,96
TOTAL	**7.743**	**2.444**	**8.119,68**	**0,95**

El factor de potencia promedio fue 0,95.

Con referencia a Febrero de 2021 (8.440 kWh), se presentó un caída en la demanda de energía eléctrica del 8,25%. Este comportamiento es debido a que del 5 al 6 febrero no se prestó el servicio de energía.

Gráfica 465 Energía Activa, Reactiva y Factor de Potencia – BOCAS DE CURAY (TUMACO - NARIÑO).

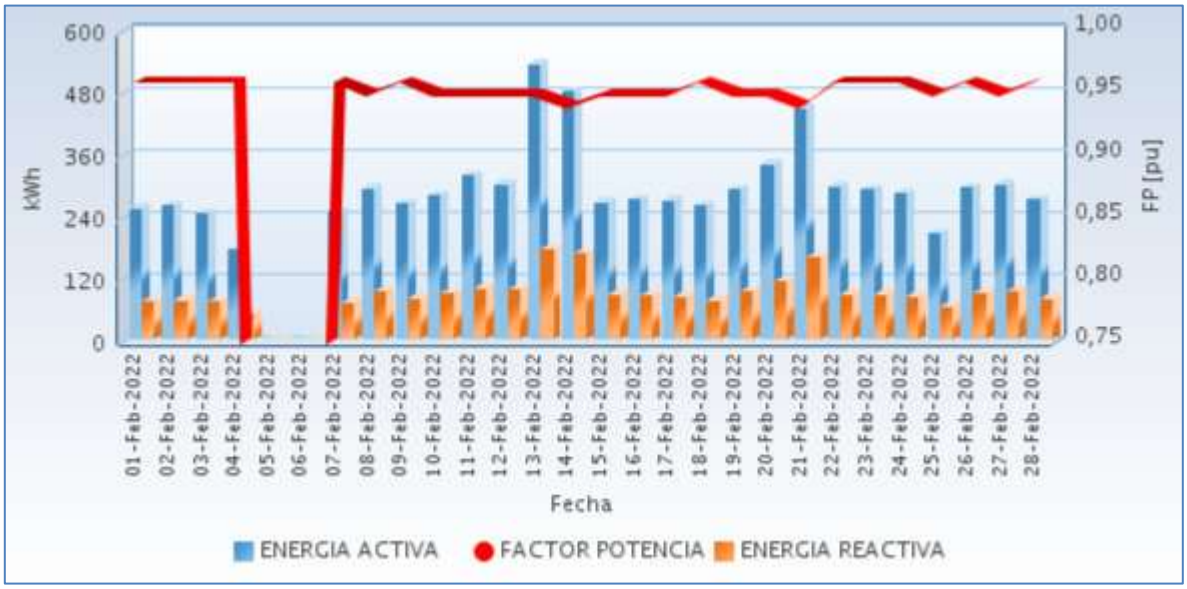

Fuente CNM

78.3 Potencia

En la siguiente gráfica se presenta el comportamiento diario de la potencia para este mes.

Gráfica 466 Comportamiento Diario de la Potencia.

Fuente CNM

78.4 Potencia Máxima

La potencia máxima fue de 57,60kW, se presentó el Lunes 28 de Febrero a las 19:00 horas. Respecto a la potencia máxima de Febrero de 2021 (60,00kW), tuvo una variación de

4,00%.

En la siguiente grafica se presenta la potencia máxima diaria registrada para este mes.

Gráfica 467 Potencia Máxima Diaria-BOCAS DE CURAY (TUMACO - NARIÑO).

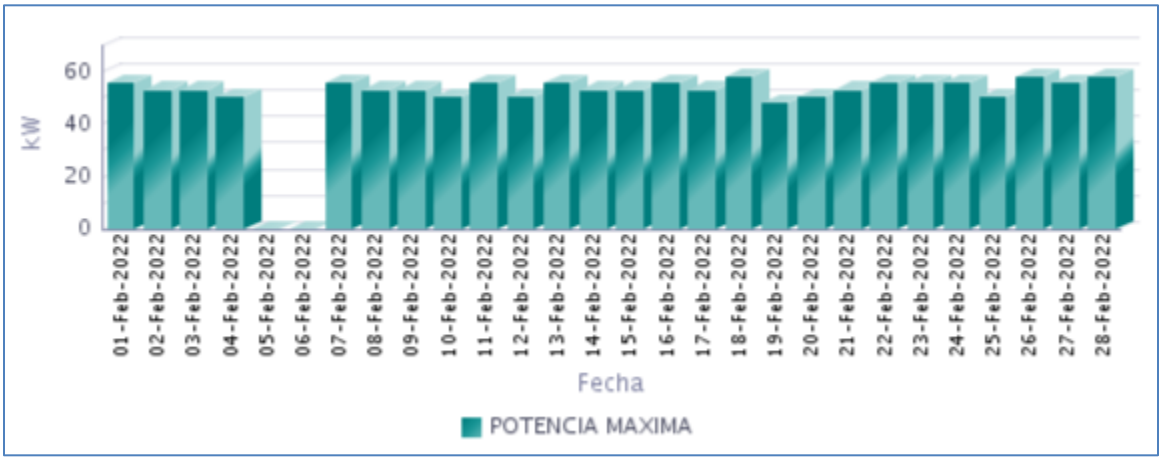

Fuente CNM

78.5 Horas de Prestación del Servicio

En Febrero, se prestó el servicio de energía eléctrica en la localidad, un promedio diario de 6 Horas 21 Minutos, como se presenta en la siguiente gráfica.

Gráfica 468 Horas Efectivas de Prestación del Servicio - BOCAS DE CURAY (TUMACO - NARIÑO),

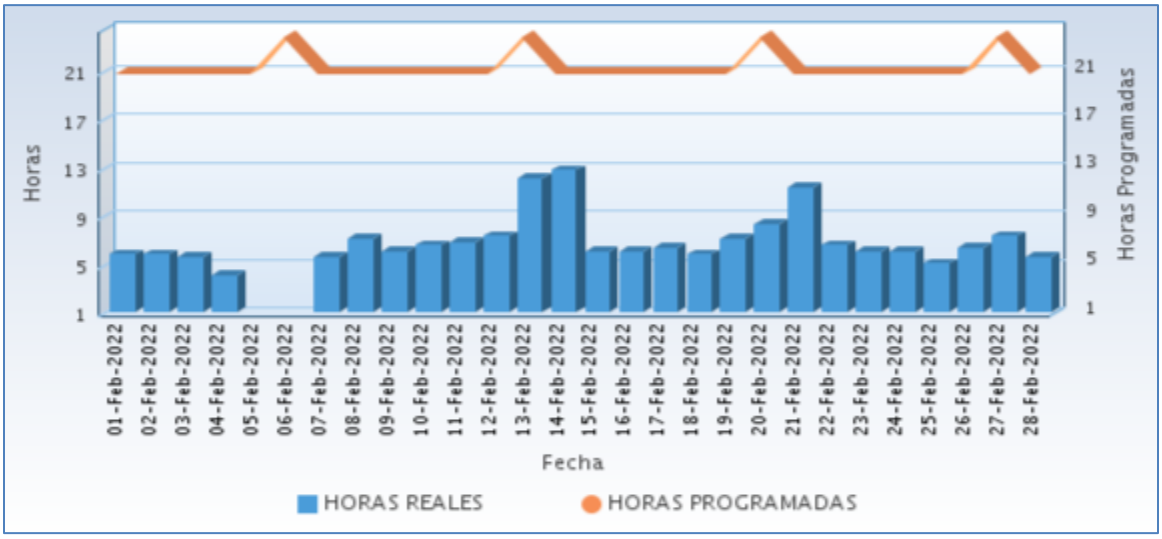

Fuente CNM

A continuación se relaciona las horas promedio por día de la prestación del servicio de energía:

Tabla 231 Horas promedio por día prestación del servicio de energía

BOCAS DE CURAY (TUMACO - NARIÑO) Febrero 2022	
DIA	**Horas de servicio promedio en el día [hh:mm]**
01-Feb-2022	5 Horas 45 Minutos
02-Feb-2022	5 Horas 45 Minutos
03-Feb-2022	5 Horas 30 Minutos
04-Feb-2022	4 Horas 0 Minutos
05-Feb-2022	0 Horas 0 Minutos
06-Feb-2022	0 Horas 0 Minutos
07-Feb-2022	5 Horas 30 Minutos
08-Feb-2022	7 Horas 0 Minutos
09-Feb-2022	6 Horas 0 Minutos
10-Feb-2022	6 Horas 30 Minutos
11-Feb-2022	6 Horas 45 Minutos
12-Feb-2022	7 Horas 15 Minutos
13-Feb-2022	12 Horas 0 Minutos
14-Feb-2022	12 Horas 45 Minutos
15-Feb-2022	6 Horas 0 Minutos
16-Feb-2022	6 Horas 0 Minutos
17-Feb-2022	6 Horas 15 Minutos
18-Feb-2022	5 Horas 45 Minutos
19-Feb-2022	7 Horas 0 Minutos
20-Feb-2022	8 Horas 15 Minutos
21-Feb-2022	11 Horas 15 Minutos
22-Feb-2022	6 Horas 30 Minutos
23-Feb-2022	6 Horas 0 Minutos
24-Feb-2022	6 Horas 0 Minutos
25-Feb-2022	5 Horas 0 Minutos
26-Feb-2022	6 Horas 15 Minutos
27-Feb-2022	7 Horas 15 Minutos
28-Feb-2022	5 Horas 30 Minutos

Fuente CNM

78.6 Curvas de Carga

En la siguiente gráfica, se presenta el comportamiento de la carga promedio para cada día de la semana en el mes.

Gráfica 469 Curva de Carga Promedio por Tipo de Día

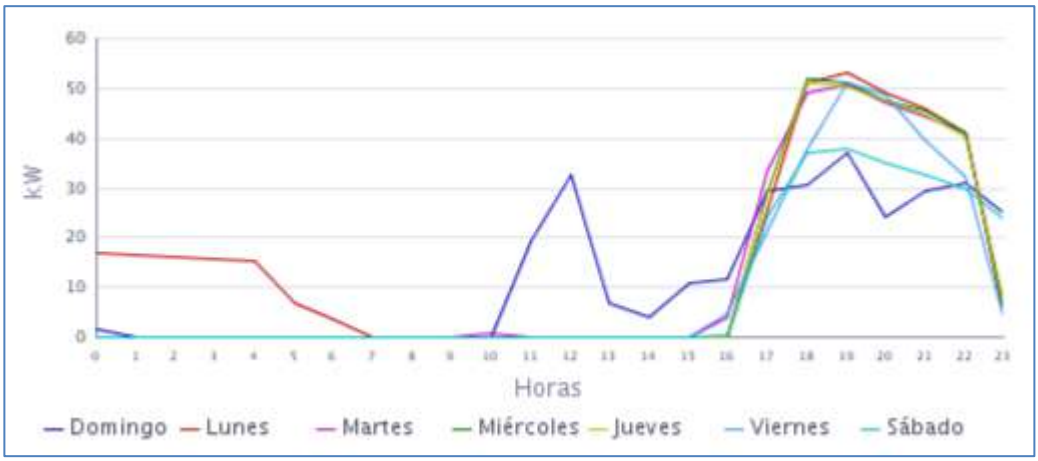

Fuente CNM

Gráfica 470 Curva de Carga Promedio Diaria Mensual

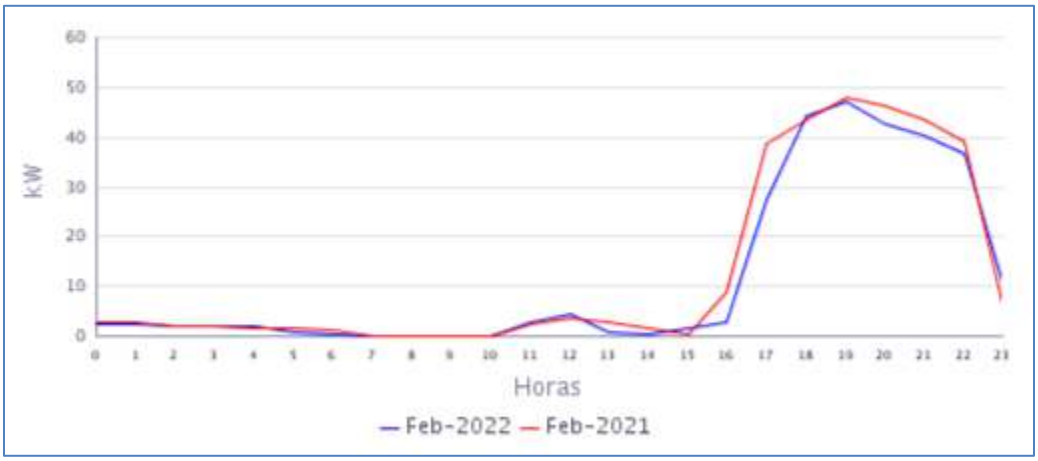

Fuente CNM

En la gráfica anterior se comparan las curvas de carga promedio diarias de Feb-2021 y del Feb-2022, presentándose caída en la demanda de 8,25%.

79. BOCAS DE PRIETA (OLAYA HERRERA - NARIÑO)

La localidad menor de Bocas de Prieta pertenece al municipio de Olaya Herrera, Departamento de Nariño. Esta localidad cuenta con un total de 165 usuarios.[1]

79.1 Descripción del Sitio

La localidad cuenta con una central de generación que está conformada por la siguiente infraestructura:

Tabla 232 Infraestructura de la Localidad.

GRUPO ELECTRÓGENO			
ITEM	**MARCA**	**CAPACIDAD**	**ESTADO**
1	CUMMINS	75 KW	EN OPERACIÓN
TRANSFORMADOR			
ITEM	**CAPACIDAD (KVA)**		**ESTADO**
1	112,5		EN OPERACIÓN

Gráfica 477 Diagrama de Conexión de la Localidad.

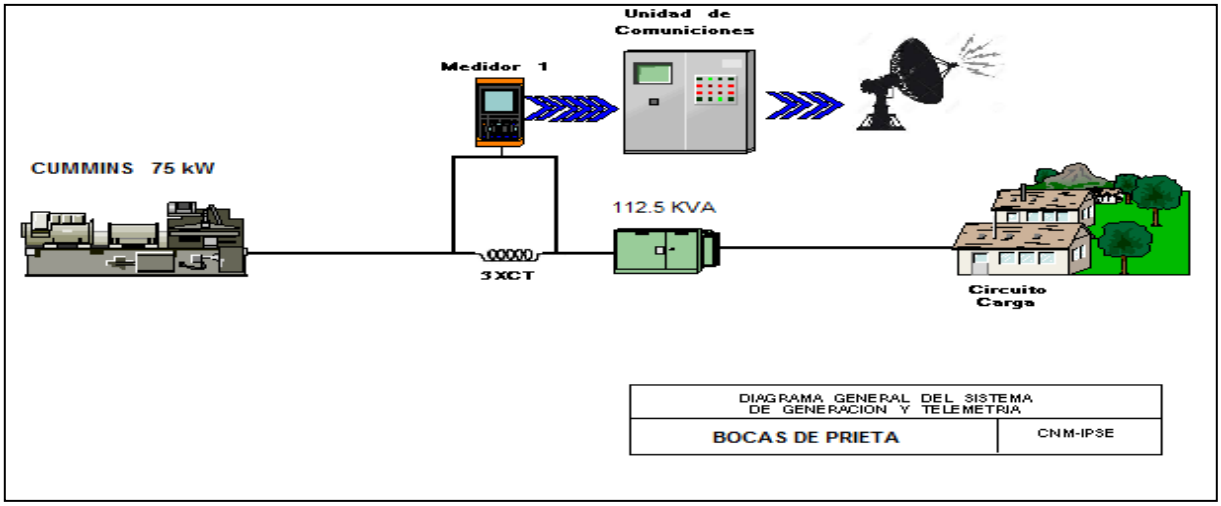

[1] Fuente: http://reportes.sui.gov.co/ - Sistema Único de Información SUI - Año 2020.

79.2 Energía

El consumo de energía eléctrica para esta localidad en *Febrero* de 2022, se presenta en la siguiente tabla, donde se encuentran los valores acumulados diarios de la energía activa (kWh), reactiva (kVARh), aparente (kVAh) y del factor de potencia (p.u).

Tabla 233 Energía Activa, Reactiva, Aparente y Factor de Potencia.

BOCAS DE PRIETA (OLAYA HERRERA - NARIÑO)				
Fecha	**Energía Activa (kWh)**	**Energía Reactiva (kVARh)**	**Energía Aparente (kVAh)**	**Factor de Potencia (p.u)**
Febrero 1, Martes	148	50	156,63	0,95
Febrero 2, Miércoles	74	22	77,05	0,96
Febrero 3, Jueves	80	23	82,89	0,96
Febrero 4, Viernes	73	22	76,32	0,96
Febrero 5, Sábado	69	21	71,71	0,96
Febrero 6, Domingo	82	24	85,17	0,96
Febrero 7, Lunes	75	21	77,41	0,96
Febrero 8, Martes	72	20	74,70	0,96
Febrero 9, Miércoles	72	21	75,19	0,96
Febrero 10, Jueves	78	22	81,06	0,96
Febrero 11, Viernes	79	25	83,21	0,95
Febrero 12, Sábado	78	22	81,02	0,96
Febrero 13, Domingo	80	22	83,31	0,96
Febrero 14, Lunes	80	22	83,27	0,97
Febrero 15, Martes	106	29	110,03	0,96
Febrero 16, Miércoles	77	19	79,51	0,97
Febrero 17, Jueves	75	19	77,07	0,97
Febrero 18, Viernes	76	21	79,08	0,96
Febrero 19, Sábado	66	17	67,83	0,97
Febrero 20, Domingo	69	20	72,18	0,96
Febrero 21, Lunes	67	18	69,39	0,96
Febrero 22, Martes	73	19	75,33	0,97
Febrero 23, Miércoles	70	18	72,48	0,97
Febrero 24, Jueves	69	20	71,86	0,96
Febrero 25, Viernes	68	20	70,71	0,96
Febrero 26, Sábado	78	23	81,16	0,96
Febrero 27, Domingo	87	27	90,76	0,96
Febrero 28, Lunes	67	17	68,77	0,97
TOTAL	**2.187**	**624**	**2.274,68**	**0,96**

El factor de potencia promedio fue 0,96.

Con referencia a Febrero de 2021 (2.206 kWh), se presentó un caída en la demanda de energía eléctrica del 0,85%.

Gráfica 472 Energía Activa, Reactiva y Factor de Potencia – BOCAS DE PRIETA (OLAYA HERRERA - NARIÑO).

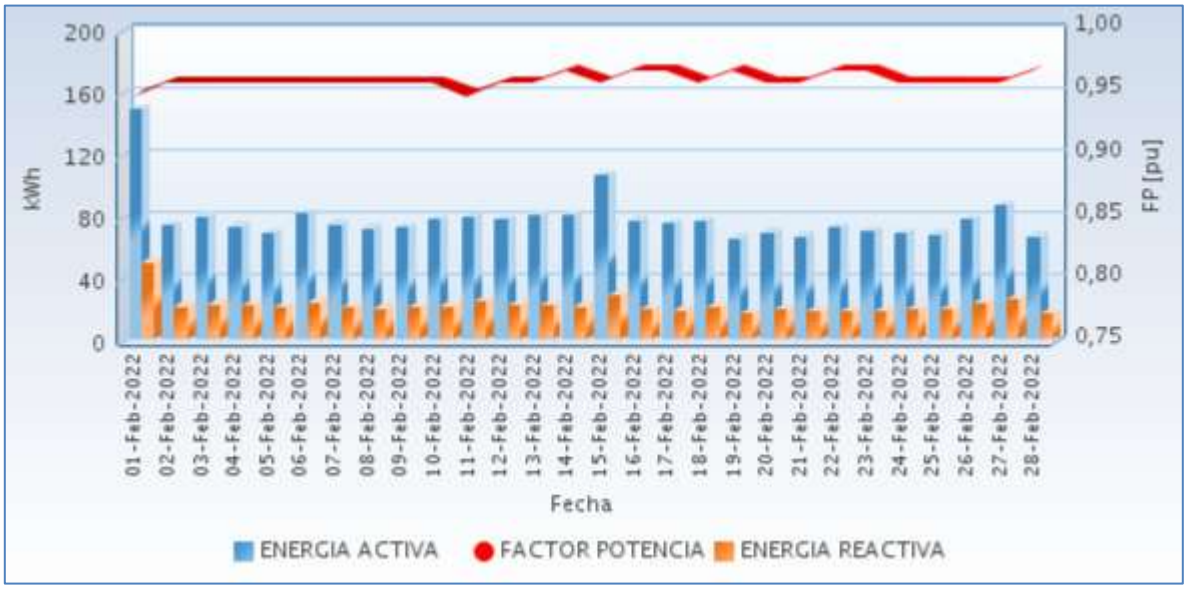

Fuente CNM

79.3 Potencia

En la siguiente gráfica se presenta el comportamiento diario de la potencia para este mes.

Gráfica 473 Comportamiento Diario de la Potencia.

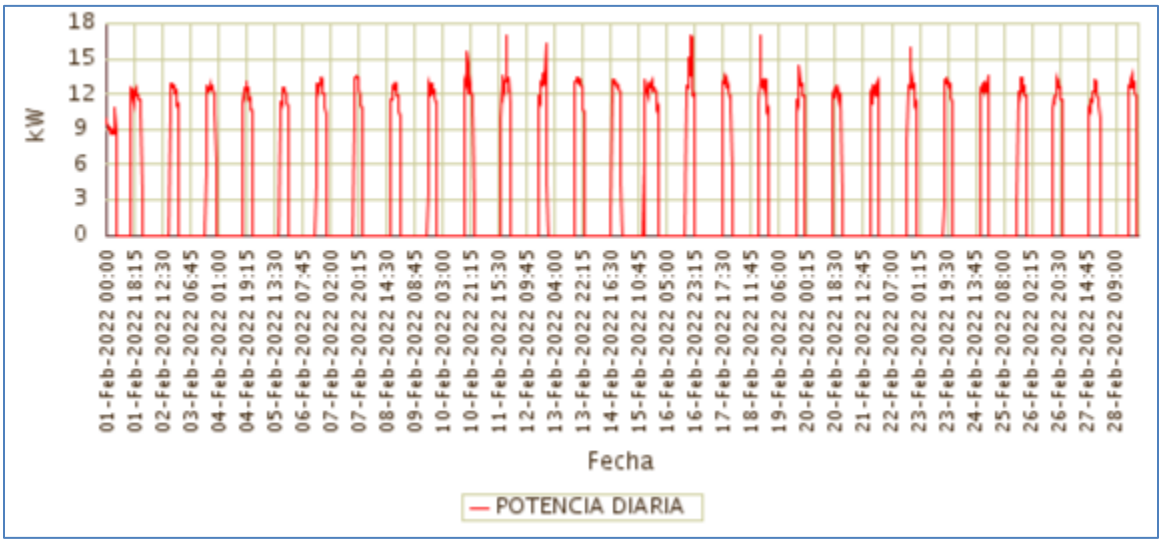

Fuente CNM

79.4 Potencia Máxima

La potencia máxima fue de 17,04kW, se presentó el Viernes 18 de Febrero a las 17:45 horas. Respecto a la potencia máxima de Febrero de 2021 (14,78kW), tuvo una variación de 15,26%.

En la siguiente grafica se presenta la potencia máxima diaria registrada para este mes.

Gráfica 474 Potencia Máxima Diaria-BOCAS DE PRIETA (OLAYA HERRERA - NARIÑO).

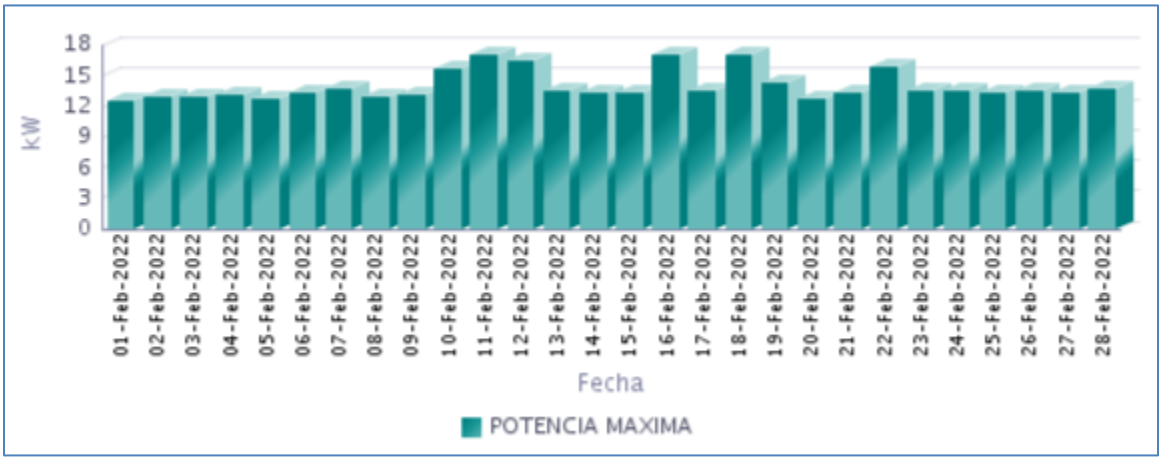

Fuente CNM

79.5 Horas de Prestación del Servicio

En Febrero, se prestó el servicio de energía eléctrica en la localidad, un promedio diario de 6 Horas 29 Minutos, como se presenta en la siguiente gráfica.

Gráfica 475 Horas Efectivas de Prestación del Servicio - BOCAS DE PRIETA (OLAYA HERRERA - NARIÑO),

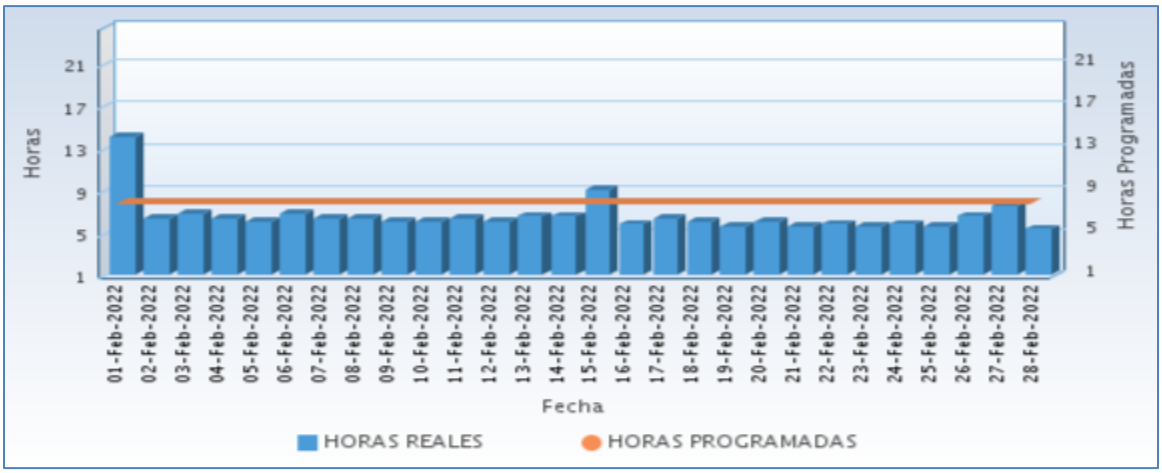

Fuente CNM

A continuación se relaciona las horas promedio por día de la prestación del servicio de energía:

Tabla 234 Horas promedio por día prestación del servicio de energía

BOCAS DE PRIETA (OLAYA HERRERA - NARIÑO) Febrero 2022	
DIA	**Horas de servicio promedio en el día [hh:mm]**
01-Feb-2022	14 Horas 0 Minutos
02-Feb-2022	6 Horas 15 Minutos
03-Feb-2022	6 Horas 45 Minutos
04-Feb-2022	6 Horas 15 Minutos
05-Feb-2022	6 Horas 0 Minutos
06-Feb-2022	6 Horas 45 Minutos
07-Feb-2022	6 Horas 15 Minutos
08-Feb-2022	6 Horas 15 Minutos
09-Feb-2022	6 Horas 0 Minutos
10-Feb-2022	6 Horas 0 Minutos
11-Feb-2022	6 Horas 15 Minutos
12-Feb-2022	6 Horas 0 Minutos
13-Feb-2022	6 Horas 30 Minutos
14-Feb-2022	6 Horas 30 Minutos
15-Feb-2022	9 Horas 0 Minutos
16-Feb-2022	5 Horas 45 Minutos
17-Feb-2022	6 Horas 15 Minutos
18-Feb-2022	6 Horas 0 Minutos
19-Feb-2022	5 Horas 30 Minutos
20-Feb-2022	6 Horas 0 Minutos
21-Feb-2022	5 Horas 30 Minutos
22-Feb-2022	5 Horas 45 Minutos
23-Feb-2022	5 Horas 30 Minutos
24-Feb-2022	5 Horas 45 Minutos
25-Feb-2022	5 Horas 30 Minutos
26-Feb-2022	6 Horas 30 Minutos
27-Feb-2022	7 Horas 30 Minutos
28-Feb-2022	5 Horas 15 Minutos

Fuente CNM

79.6 Curvas de Carga

En la siguiente gráfica, se presenta el comportamiento de la carga promedio para cada día de la semana en el mes.

Gráfica 476 Curva de Carga Promedio Diaria Mensual

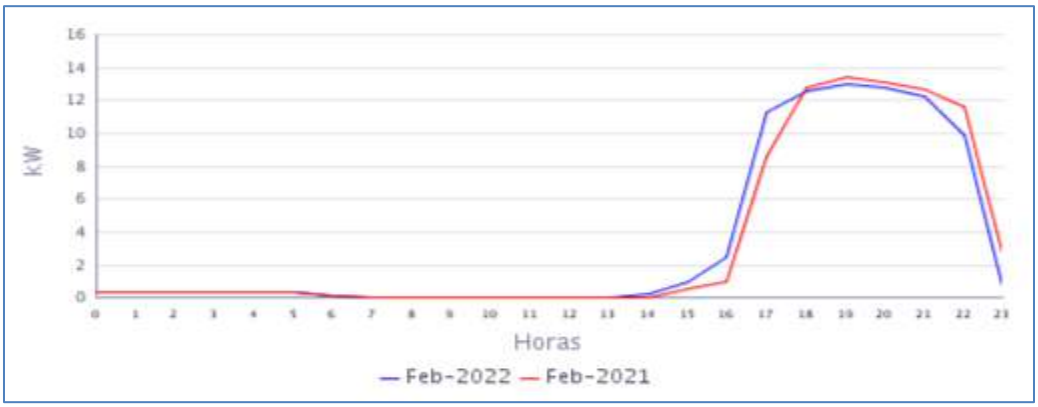

Fuente CNM

En la gráfica anterior se comparan las curvas de carga promedio diarias de Feb-2021 y del Feb-2022, presentándose una leve caída en la demanda del 0,85%.

80. BOLÍVAR (SAN PEDRO) (EL CHARCO - NARIÑO)

El Centro poblado de BOLÍVAR San Pedro pertenece al municipio de Charco, Departamento de Nariño. Esta localidad cuenta con un total de 266 usuarios.[1]

80.1 Descripción del Sitio

La localidad cuenta con una central de generación que está conformada por la siguiente infraestructura:

Tabla 235 Infraestructura de la Localidad.

GRUPO ELECTRÓGENO			
ITEM	**MARCA**	**CAPACIDAD**	**ESTADO**
1	CATERPILLAR	105 kW	EN OPERACIÓN
TRANSFORMADOR			
ITEM	**CAPACIDAD (KVA)**		**ESTADO**
1	112,5		EN OPERACIÓN

Gráfica 477 Diagrama de Conexión de la Localidad.

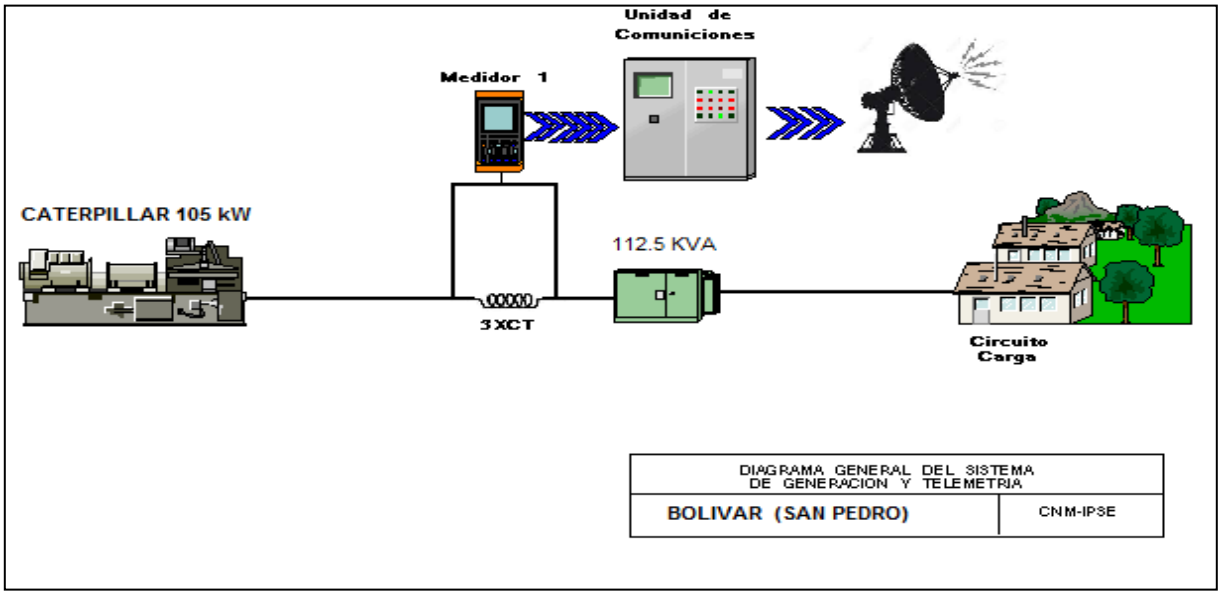

La localidad sin información para el presente periodo. Localidad con servicio de energía eléctrica, según lo informado. Desconexión del sistema de telemetría.

[1] Fuente: http://reportes.sui.gov.co/ - Sistema Único de Información SUI - Año 2020.

81. EL BAJITO DE ECHANDIA (MOSQUERA - NARIÑO)

El centro poblado de El Bajito de Echandía se encuentra ubicado en el municipio de Mosquera, departamento de Nariño. Esta Localidad cuenta con un total de 195 usuarios residenciales.[1]

81.1 Descripción del Sitio

La localidad cuenta con una central de generación que está conformada por la siguiente infraestructura:

Tabla 238 Infraestructura de la Localidad.

GRUPO ELECTRÓGENO			
ITEM	**MARCA**	**CAPACIDAD**	**ESTADO**
1	STANFORD	95 KVA	EN OPERACIÓN

Gráfica 483 Diagrama de Conexión de la Localidad.

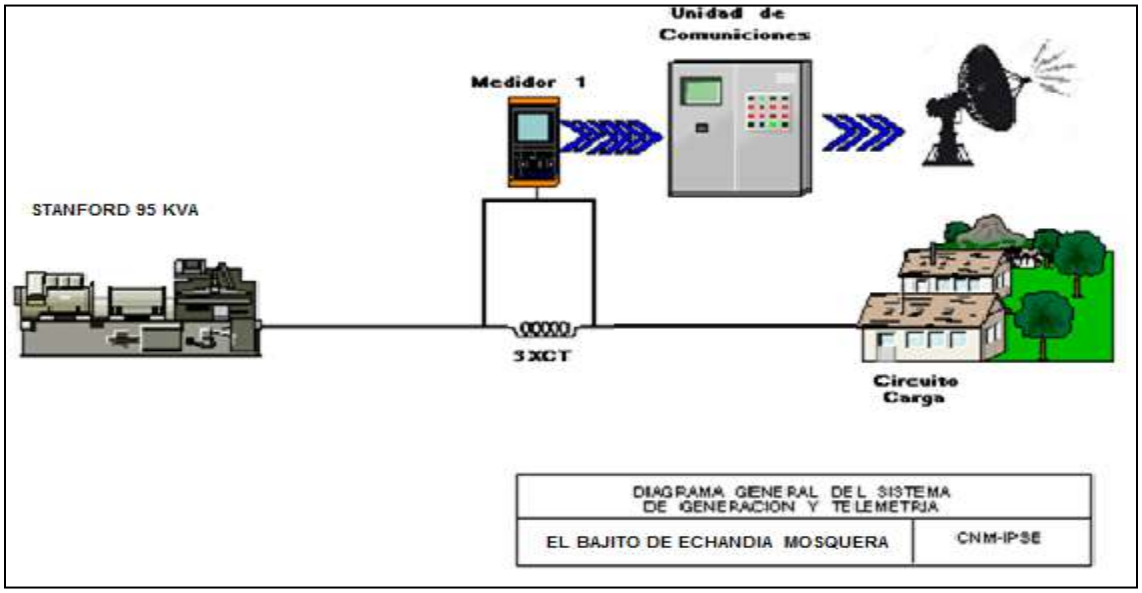

Localidad sin información por desconexión del sistema de telemetría. Localidad con servicio de energía. Actualmente por orden público no se ha podido ingresar a la Zona. Daño en el sistema de telemetría.

[1] Fuente: http://reportes.sui.gov.co/ - Sistema Único de Información SUI - Año 2020.

82. EL CUIL PUEBLO NUEVO (EL CHARCO - NARIÑO)

El Caserío de El Cuil (Pueblo Nuevo) pertenece al municipio de El Charco, Departamento de Nariño. Esta localidad cuenta con un total de 252 usuarios.[1]

82.1 Descripción del Sitio

La localidad cuenta con una central de generación que está conformada por la siguiente infraestructura:

Tabla 241 Infraestructura de la Localidad.

GRUPO ELECTRÓGENO			
ITEM	**MARCA**	**CAPACIDAD**	**ESTADO**
1	CATERPILLAR	200 kW	EN OPERACIÓN
TRANSFORMADOR			
ITEM	**CAPACIDAD (KVA)**		**ESTADO**
1	150		EN OPERACIÓN

Gráfica 489 Diagrama de Conexión de la Localidad.

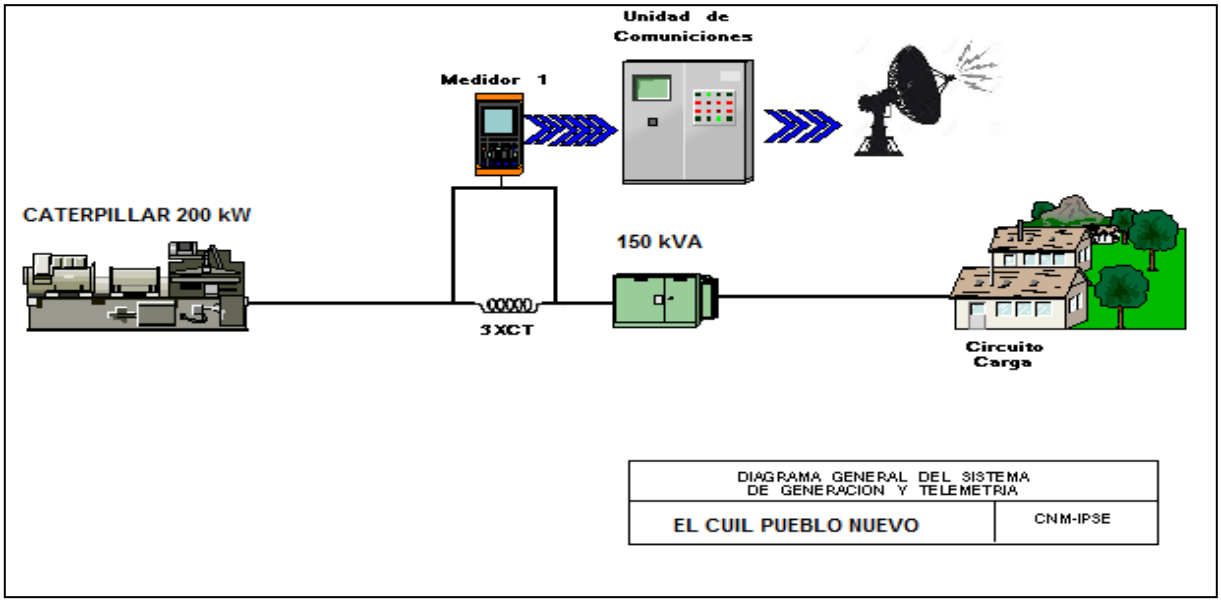

La localidad sin información para el presente periodo. Localidad con servicio de energía eléctrica, según lo informado. Desconexión del sistema de telemetría.

83. LA ENSENADA (SANTA BARBARA (ISCUANDE) - NARIÑO)

El Centro poblado de La Ensenada pertenece al municipio de Santa Bárbara (Iscuandé), Departamento de Nariño. Esta localidad cuenta con un total de 210 usuarios.[1]

83.1 Descripción del Sitio

La localidad cuenta con una central de generación que está conformada por la siguiente infraestructura:

Tabla 244 Infraestructura de la Localidad.

GRUPO ELECTRÓGENO			
ITEM	**MARCA**	**CAPACIDAD**	**ESTADO**
1	DELLENT	110 kW	EN OPERACIÓN
TRANSFORMADOR			
ITEM	**CAPACIDAD (KVA)**		**ESTADO**
1	112,5		EN OPERACIÓN

Gráfica 495 Diagrama de Conexión de la Localidad.

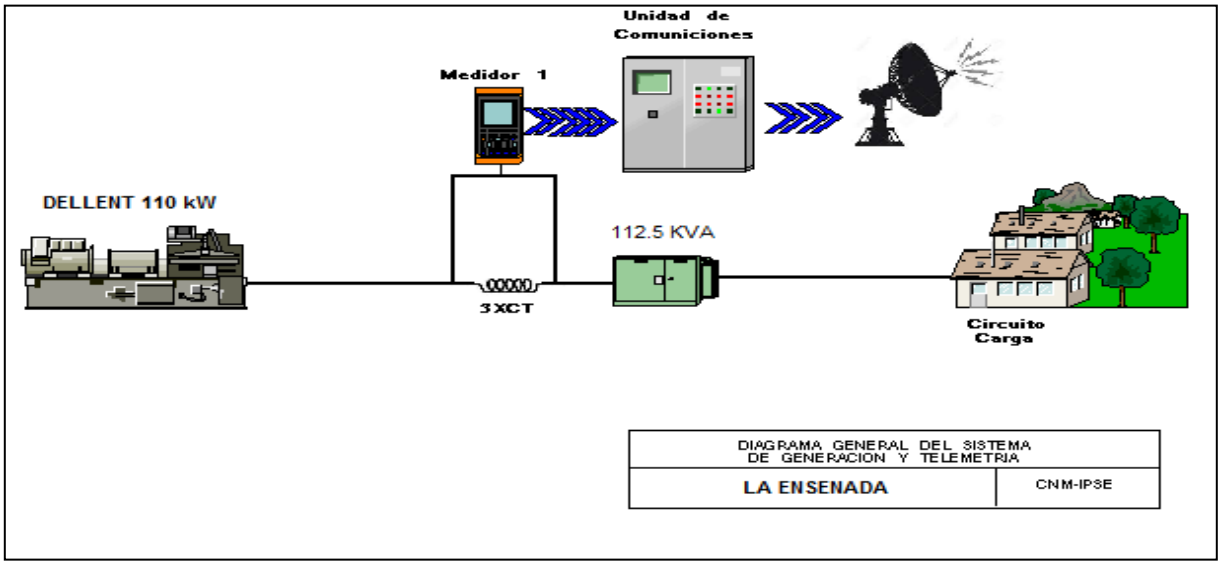

Localidad sin información completa por daño en el grupo electrógeno. La localidad se encuentra alarmada desde el 13 de febrero de 2022 sin servicio de energía.

[1] Fuente: http://reportes.sui.gov.co/ - Sistema Único de Información SUI - Año 2020.

84. LA VIGÍA (LA TOLA - NARIÑO)

El Centro poblado de Vigía de la Mar se encuentra ubicado en el municipio de Tola, departamento de Nariño. Esta Localidad cuenta con un total de 151 usuarios residenciales.[1]

84.1 Descripción del Sitio

La localidad cuenta con una central de generación que está conformada por la siguiente infraestructura:

Tabla 247 Infraestructura de la Localidad.

GRUPO ELECTRÓGENO			
ITEM	**MARCA**	**CAPACIDAD**	**ESTADO**
1	DETROIT DIESEL	150 kW	EN OPERACIÓN
TRANSFORMADOR			
ITEM	**CAPACIDAD**		**ESTADO**
1	112,5 KVA		EN OPERACIÓN

Gráfica 501 Diagrama de Conexión de la Localidad.

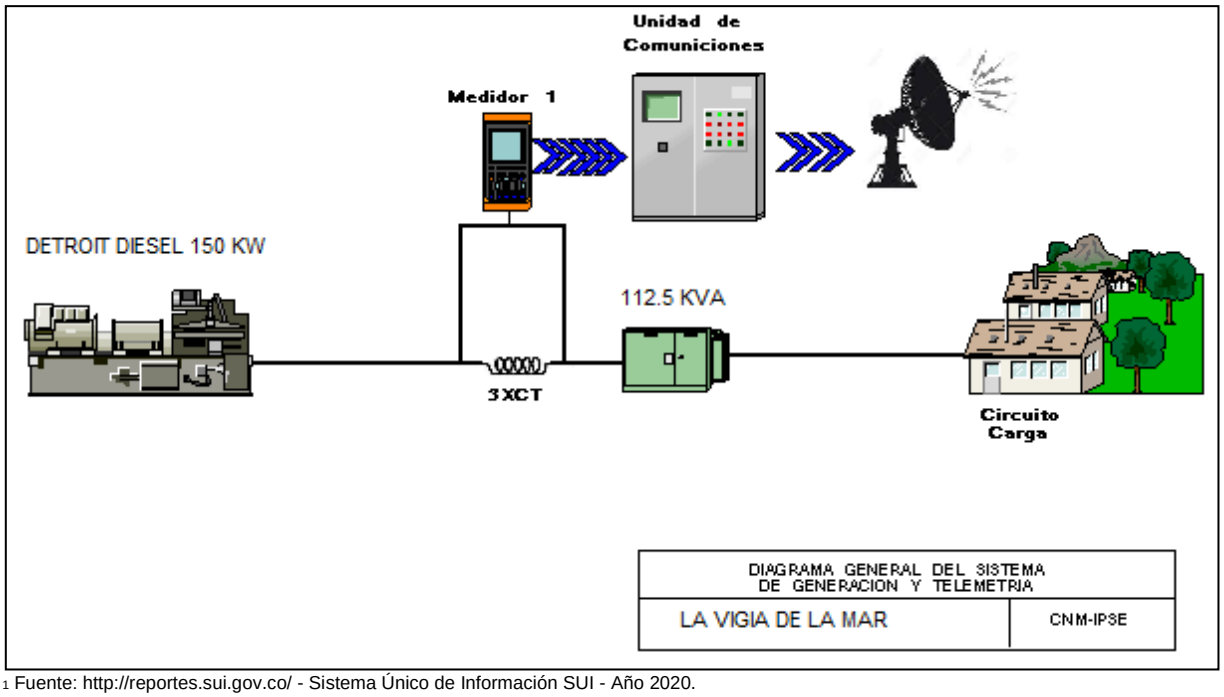

[1] Fuente: http://reportes.sui.gov.co/ - Sistema Único de Información SUI - Año 2020.

84.2 Energía

El consumo de energía eléctrica para esta localidad en *Febrero* de 2022, se presenta en la siguiente tabla, donde se encuentran los valores acumulados diarios de la energía activa (kWh), reactiva (kVARh), aparente (kVAh) y del factor de potencia (p.u).

Tabla 248 Energía Activa, Reactiva, Aparente y Factor de Potencia.

LA VIGÍA (LA TOLA - NARIÑO)				
Fecha	**Energía Activa (kWh)**	**Energía Reactiva (kVARh)**	**Energía Aparente (kVAh)**	**Factor de Potencia (p.u)**
Febrero 1, Martes	192	77	206,71	0,93
Febrero 2, Miércoles	191	74	204,99	0,93
Febrero 3, Jueves	196	73	208,72	0,94
Febrero 4, Viernes	193	70	205,53	0,94
Febrero 5, Sábado	197	74	210,23	0,94
Febrero 6, Domingo	194	72	207,22	0,94
Febrero 7, Lunes	150	60	161,77	0,93
Febrero 8, Martes	194	73	206,84	0,94
Febrero 9, Miércoles	204	78	218,41	0,93
Febrero 10, Jueves	201	83	217,49	0,93
Febrero 11, Viernes	197	78	211,55	0,93
Febrero 12, Sábado	194	79	209,12	0,93
Febrero 13, Domingo	199	79	213,84	0,93
Febrero 14, Lunes	191	75	205,41	0,93
Febrero 15, Martes	197	79	212,35	0,93
Febrero 16, Miércoles	200	78	214,31	0,93
Febrero 17, Jueves	197	79	212,23	0,93
Febrero 18, Viernes	189	76	203,96	0,93
Febrero 19, Sábado	198	80	213,48	0,93
Febrero 20, Domingo	199	79	213,68	0,93
Febrero 21, Lunes	200	81	216,06	0,93
Febrero 22, Martes	202	81	217,42	0,93
Febrero 23, Miércoles	200	84	217,28	0,92
Febrero 24, Jueves	191	80	207,38	0,92
Febrero 25, Viernes	194	79	209,09	0,93
Febrero 26, Sábado	191	78	206,26	0,92
Febrero 27, Domingo	189	76	204,24	0,93
Febrero 28, Lunes	188	78	203,65	0,92
TOTAL	**5.427**	**2.153**	**5.838,77**	**0,93**

El factor de potencia promedio fue 0,93.

Con referencia a Febrero de 2021 (5.648 kWh), se presentó un caída en la demanda de energía eléctrica del 3,90%.

Gráfica 502 Energía Activa, Reactiva y Factor de Potencia – LA VIGÍA (LA TOLA - NARIÑO).

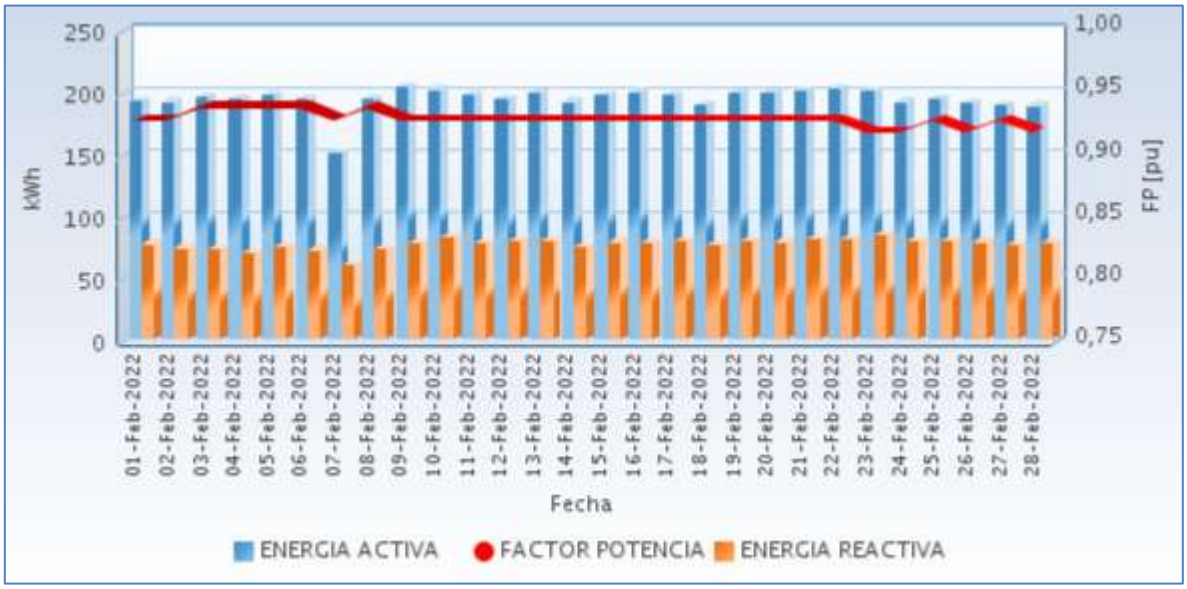

Fuente CNM

84.3 Potencia

En la siguiente gráfica se presenta el comportamiento diario de la potencia para este mes.

Gráfica 503 Comportamiento Diario de la Potencia.

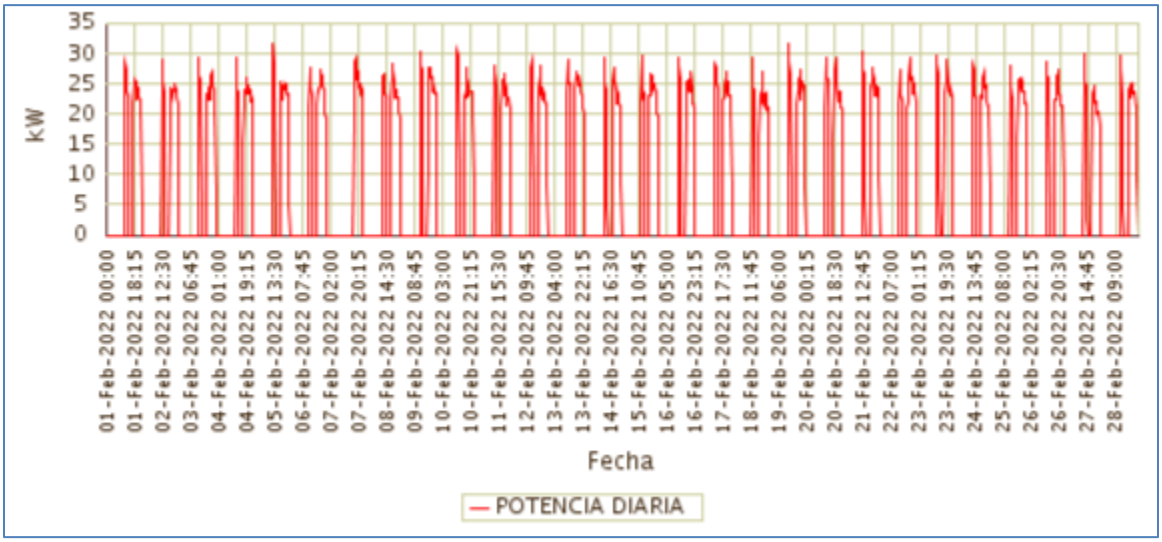

Fuente CNM

84.4 Potencia Máxima

La potencia máxima fue de 31,60kW, se presentó el Sábado 05 de Febrero a las 12:30 horas. Respecto a la potencia máxima de Febrero de 2021 (30,48kW), tuvo una variación de 3,67%.

En la siguiente grafica se presenta la potencia máxima diaria registrada para este mes.

Gráfica 504 Potencia Máxima Diaria-LA VIGÍA (LA TOLA - NARIÑO).

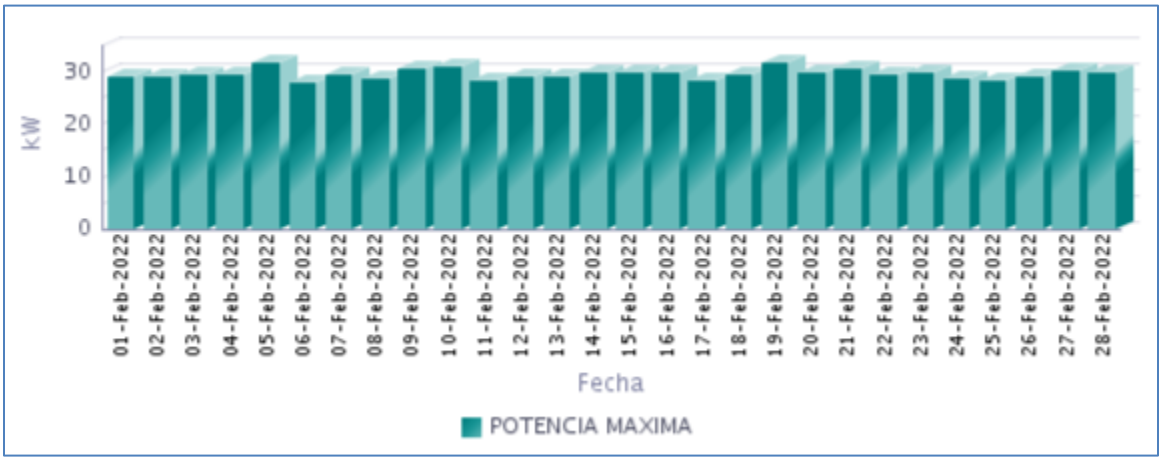

Fuente CNM

84.5 Horas de Prestación del Servicio

En Febrero, se prestó el servicio de energía eléctrica en la localidad, un promedio diario de 8 Horas 29 Minutos, como se presenta en la siguiente gráfica.

Gráfica 505 Horas Efectivas de Prestación del Servicio - LA VIGÍA (LA TOLA - NARIÑO),

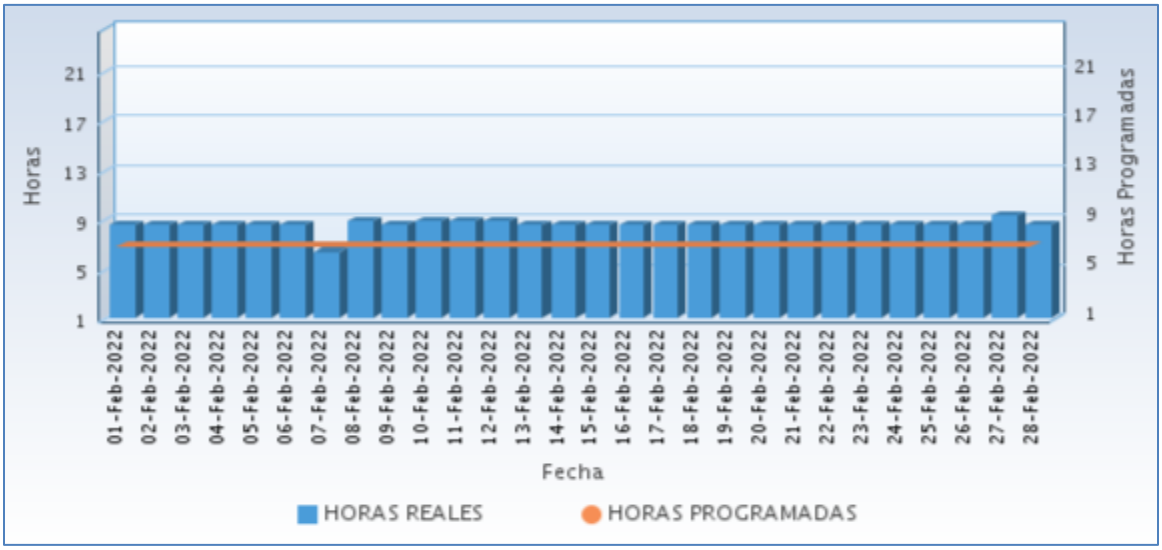

Fuente CNM

A continuación se relaciona las horas promedio por día de la prestación del servicio de energía:

Tabla 249 Horas promedio por día prestación del servicio de energía

LA VIGÍA (LA TOLA - NARIÑO) Febrero 2022	
DIA	**Horas de servicio promedio en el día [hh:mm]**
01-Feb-2022	8 Horas 30 Minutos
02-Feb-2022	8 Horas 30 Minutos
03-Feb-2022	8 Horas 30 Minutos
04-Feb-2022	8 Horas 30 Minutos
05-Feb-2022	8 Horas 30 Minutos
06-Feb-2022	8 Horas 30 Minutos
07-Feb-2022	6 Horas 15 Minutos
08-Feb-2022	8 Horas 45 Minutos
09-Feb-2022	8 Horas 30 Minutos
10-Feb-2022	8 Horas 45 Minutos
11-Feb-2022	8 Horas 45 Minutos
12-Feb-2022	8 Horas 45 Minutos
13-Feb-2022	8 Horas 30 Minutos
14-Feb-2022	8 Horas 30 Minutos
15-Feb-2022	8 Horas 30 Minutos
16-Feb-2022	8 Horas 30 Minutos
17-Feb-2022	8 Horas 30 Minutos
18-Feb-2022	8 Horas 30 Minutos
19-Feb-2022	8 Horas 30 Minutos
20-Feb-2022	8 Horas 30 Minutos
21-Feb-2022	8 Horas 30 Minutos
22-Feb-2022	8 Horas 30 Minutos
23-Feb-2022	8 Horas 30 Minutos
24-Feb-2022	8 Horas 30 Minutos
25-Feb-2022	8 Horas 30 Minutos
26-Feb-2022	8 Horas 30 Minutos
27-Feb-2022	9 Horas 15 Minutos
28-Feb-2022	8 Horas 30 Minutos

Fuente CNM

84.6 Curvas de Carga

En la siguiente gráfica, se presenta el comportamiento de la carga promedio para cada día de la semana en el mes.

Gráfica 506 Curva de Carga Promedio Diaria Mensual

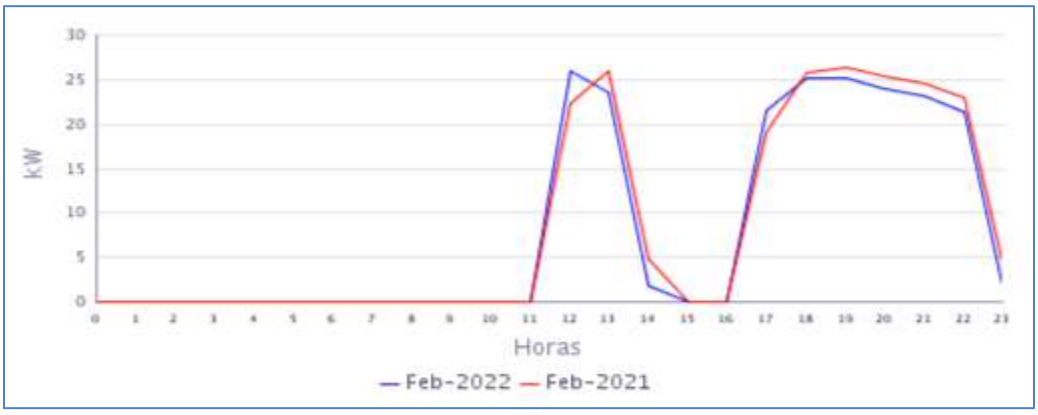

Fuente CNM

En la gráfica anterior se comparan las curvas de carga promedio diarias de Feb-2021 y del Feb-2022, presentándose caída en la demanda de 3,90%.

85. LAS MERCEDES (EL CHARCO - NARIÑO)

El Centro poblado de Las Mercedes pertenece al municipio de El Charco, Departamento de Nariño. Esta localidad cuenta con un total de 290 usuarios.[1]

85.1 Descripción del Sitio

La localidad cuenta con una central de generación que está conformada por la siguiente infraestructura:

Tabla 250 Infraestructura de la Localidad.

GRUPO ELECTRÓGENO			
ITEM	**MARCA**	**CAPACIDAD**	**ESTADO**
1	CUMMINS	150 KVA	EN OPERACIÓN
TRANSFORMADOR			
ITEM	**CAPACIDAD (KVA)**		**ESTADO**
1	150		EN OPERACIÓN

Gráfica 507 Diagrama de Conexión de la Localidad.

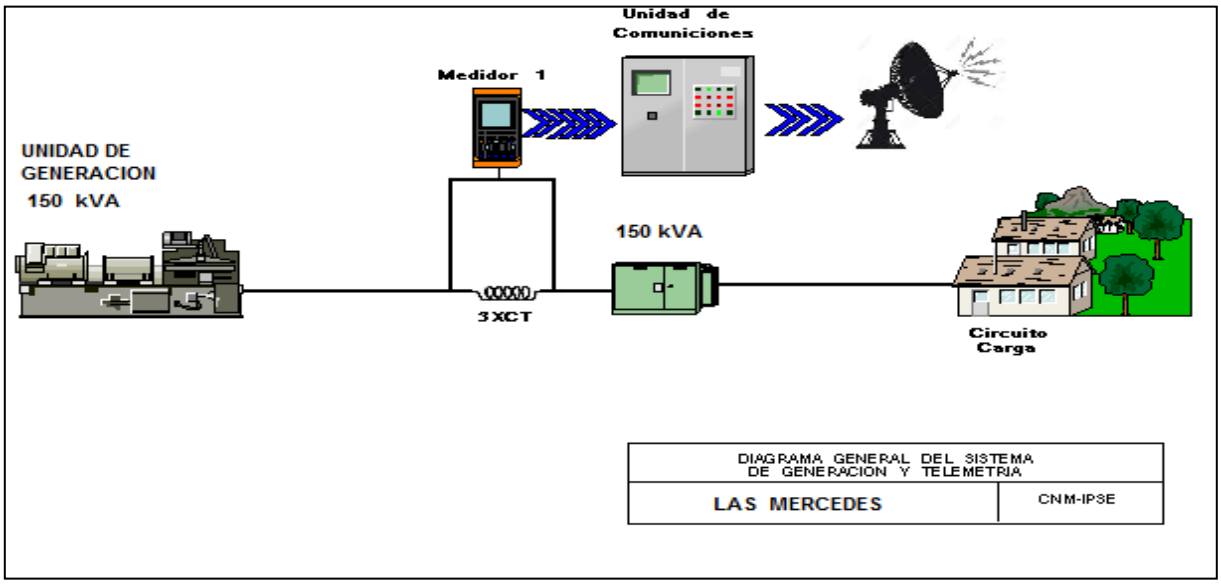

85.2 Energía

El consumo de energía eléctrica para esta localidad en de 2022, se presenta en la siguiente tabla, donde se encuentran los valores acumulados diarios de la energía activa (kWh), reactiva (kVARh), aparente (kVAh) y del factor de potencia (p.u).

Tabla 251 Energía Activa, Reactiva, Aparente y Factor de Potencia.

LAS MERCEDES (EL CHARCO - NARIÑO)				
Fecha	**Energía Activa (kWh)**	**Energía Reactiva (kVARh)**	**Energía Aparente (kVAh)**	**Factor de Potencia (p.u)**
Febrero 1, Martes	54	15	55,81	0,97
Febrero 2, Miércoles	52	14	53,54	0,97
Febrero 3, Jueves	52	15	54,24	0,96
Febrero 4, Viernes	45	12	46,95	0,97
Febrero 5, Sábado	17	4	17,26	0,97
Febrero 6, Domingo	70	18	72,84	0,97
Febrero 7, Lunes	39	11	40,11	0,96
Febrero 8, Martes	46	12	48,05	0,97
Febrero 9, Miércoles	42	11	43,85	0,97
Febrero 10, Jueves	44	11	45,39	0,97
Febrero 11, Viernes	45	12	46,59	0,97
Febrero 12, Sábado	52	14	53,68	0,96
Febrero 13, Domingo	45	13	46,86	0,96
Febrero 14, Lunes	41	11	42,63	0,96
Febrero 15, Martes	45	17	47,87	0,94
Febrero 16, Miércoles	47	17	50,15	0,94
Febrero 17, Jueves	43	16	46,28	0,94
Febrero 18, Viernes	47	17	49,70	0,94
Febrero 19, Sábado	59	22	63,27	0,94
Febrero 20, Domingo	51	18	54,26	0,94
Febrero 21, Lunes	33	11	34,46	0,94
Febrero 22, Martes	46	16	48,37	0,95
Febrero 23, Miércoles	45	16	47,93	0,95
Febrero 24, Jueves	59	22	63,21	0,94
Febrero 25, Viernes	54	21	58,16	0,93
Febrero 26, Sábado	64	23	67,60	0,94
Febrero 27, Domingo	54	23	58,94	0,92
Febrero 28, Lunes	36	12	37,73	0,95
TOTAL	**1.328**	**423**	**1.394,18**	**0,95**

El factor de potencia promedio fue 0,95.

Gráfica 508 Energía Activa, Reactiva y Factor de Potencia – LAS MERCEDES (EL CHARCO - NARIÑO).

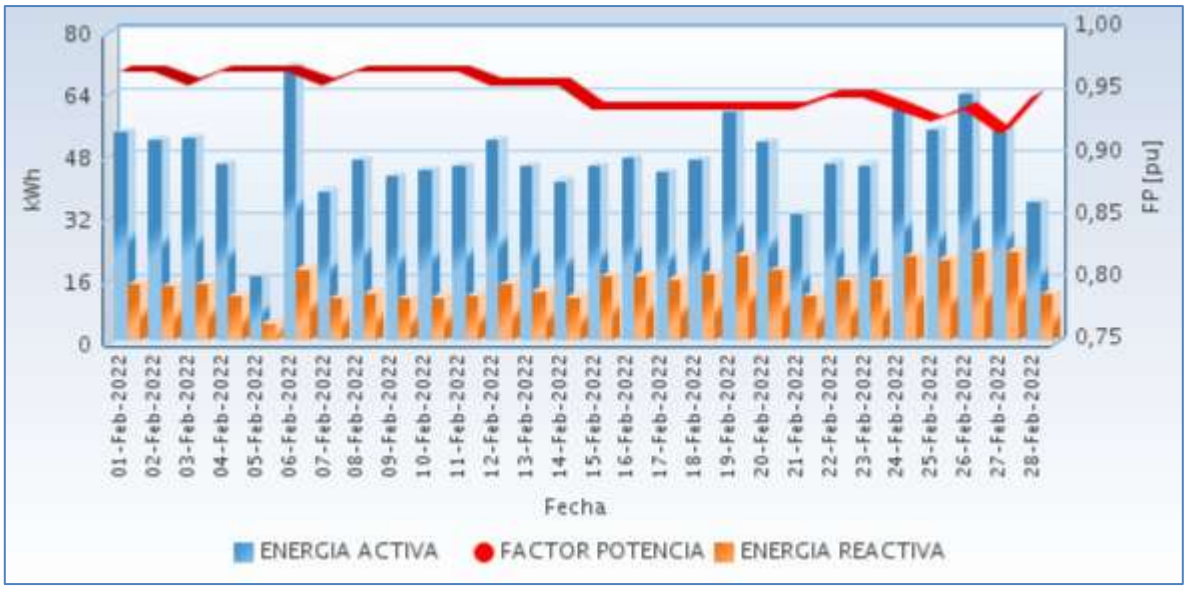

Fuente CNM

85.3 Potencia

En la siguiente gráfica se presenta el comportamiento diario de la potencia para este mes.

Gráfica 509 Comportamiento Diario de la Potencia.

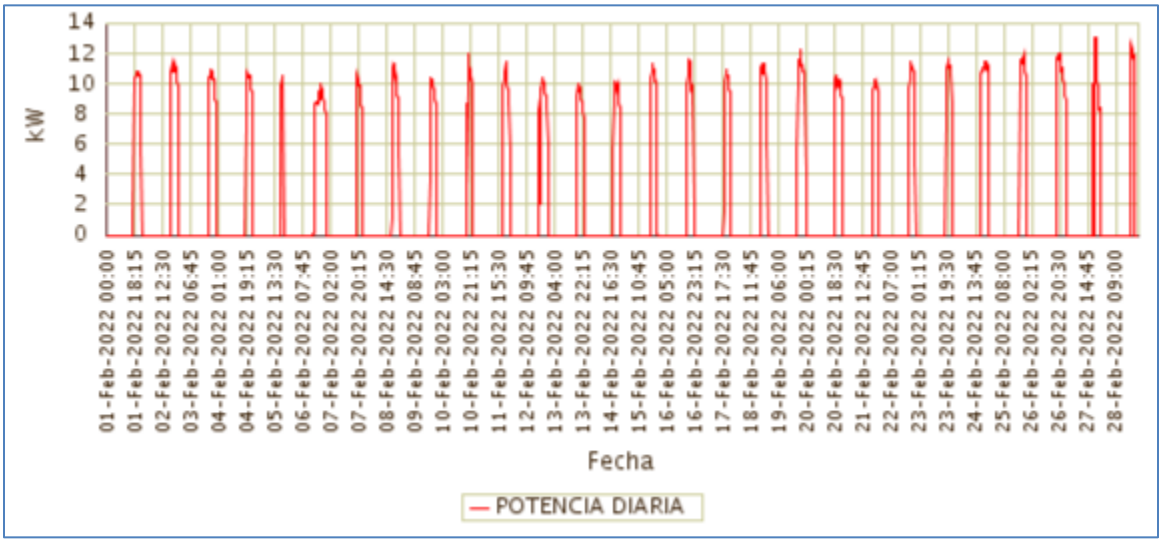

Fuente CNM

85.4 Potencia Máxima

La potencia máxima fue de 13,09kW, se presentó el Domingo 27 de Febrero a las 19:45 horas.

En la siguiente grafica se presenta la potencia máxima diaria registrada para este mes.

Gráfica 510 Potencia Máxima Diaria-LAS MERCEDES (EL CHARCO - NARIÑO).

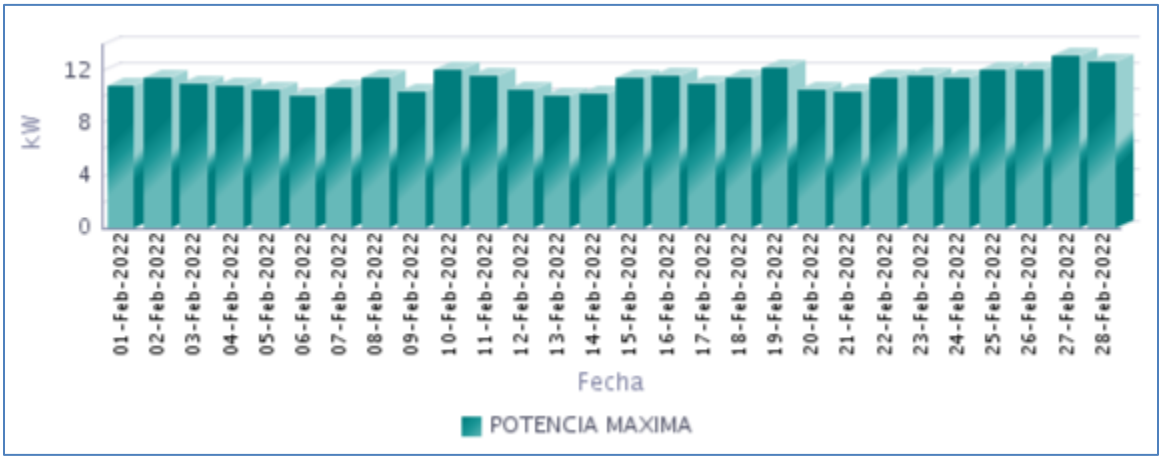

Fuente CNM

85.5 Horas de Prestación del Servicio

En Febrero, se prestó el servicio de energía eléctrica en la localidad, un promedio diario de 4 Horas 42 Minutos, como se presenta en la siguiente gráfica.

Gráfica 511 Horas Efectivas de Prestación del Servicio - LAS MERCEDES (EL CHARCO - NARIÑO),

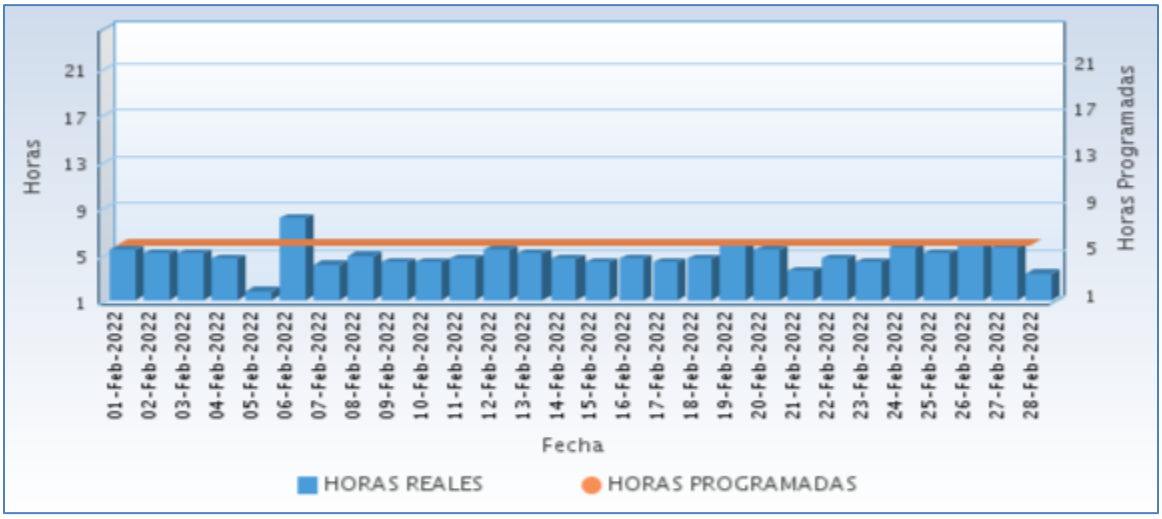

Fuente CNM

A continuación se relaciona las horas promedio por día de la prestación del servicio de energía:

Tabla 252 Horas promedio por día prestación del servicio de energía

LAS MERCEDES (EL CHARCO - NARIÑO) Febrero 2022	
DIA	**Horas de servicio promedio en el día [hh:mm]**
01-Feb-2022	5 Horas 15 Minutos
02-Feb-2022	5 Horas 0 Minutos
03-Feb-2022	5 Horas 0 Minutos
04-Feb-2022	4 Horas 30 Minutos
05-Feb-2022	1 Horas 45 Minutos
06-Feb-2022	8 Horas 0 Minutos
07-Feb-2022	4 Horas 0 Minutos
08-Feb-2022	4 Horas 45 Minutos
09-Feb-2022	4 Horas 15 Minutos
10-Feb-2022	4 Horas 15 Minutos
11-Feb-2022	4 Horas 30 Minutos
12-Feb-2022	5 Horas 15 Minutos
13-Feb-2022	5 Horas 0 Minutos
14-Feb-2022	4 Horas 30 Minutos
15-Feb-2022	4 Horas 15 Minutos
16-Feb-2022	4 Horas 30 Minutos
17-Feb-2022	4 Horas 15 Minutos
18-Feb-2022	4 Horas 30 Minutos
19-Feb-2022	5 Horas 45 Minutos
20-Feb-2022	5 Horas 15 Minutos
21-Feb-2022	3 Horas 30 Minutos
22-Feb-2022	4 Horas 30 Minutos
23-Feb-2022	4 Horas 15 Minutos
24-Feb-2022	5 Horas 30 Minutos
25-Feb-2022	5 Horas 0 Minutos
26-Feb-2022	5 Horas 45 Minutos
27-Feb-2022	5 Horas 30 Minutos
28-Feb-2022	3 Horas 15 Minutos

Fuente CNM

85.6 Curvas de Carga

En la siguiente gráfica, se presenta el comportamiento de la carga promedio para cada día de la semana en el mes.

Gráfica 512 Curva de Carga Promedio Diaria Mensual

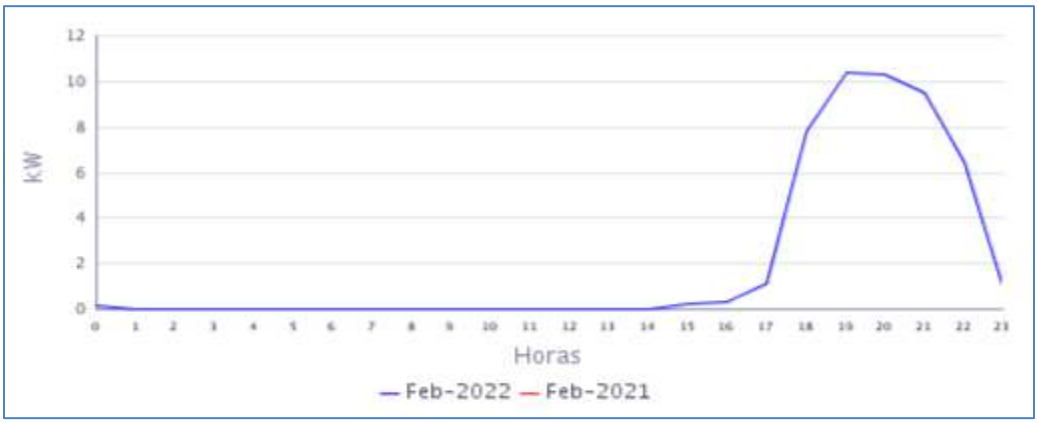

Fuente CNM

En la gráfica anterior se muestra la curva de carga promedio diaria de Feb-2022.

86. MULATOS (LA TOLA - NARIÑO)

El Centro poblado de Mulatos de la Mar se encuentra ubicado en el municipio de la Tola, departamento de Nariño. Esta Localidad cuenta con un total de 112 usuarios residenciales.[1]

86.1 Descripción del Sitio

La localidad cuenta con una central de generación que está conformada por la siguiente infraestructura:

Tabla 253 Infraestructura de la Localidad.

GRUPO ELECTRÓGENO			
ITEM	**MARCA**	**CAPACIDAD**	**ESTADO**
1	ALGESA-PERKIND	50 KVA (40KW)	EN OPERACIÓN
TRANSFORMADOR			
ITEM	**CAPACIDAD**		**ESTADO**
1	75 KVA		EN OPERACIÓN

Gráfica 513 Diagrama de Conexión de la Localidad.

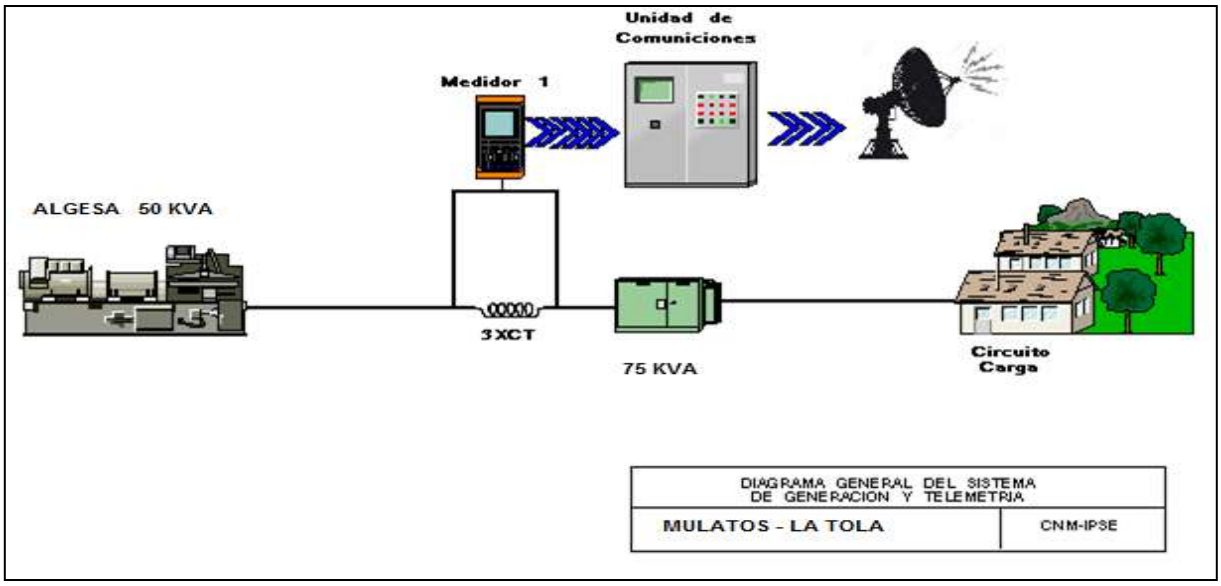

[1] Fuente: http://reportes.sui.gov.co/ - Sistema Único de Información SUI - Año 2020.

86.2 Energía

El consumo de energía eléctrica para esta localidad en *Febrero* de 2022, se presenta en la siguiente tabla, donde se encuentran los valores acumulados diarios de la energía activa (kWh), reactiva (kVARh), aparente (kVAh) y del factor de potencia (p.u).

Tabla 254 Energía Activa, Reactiva, Aparente y Factor de Potencia.

MULATOS (LA TOLA - NARIÑO)				
Fecha	**Energía Activa (kWh)**	**Energía Reactiva (kVARh)**	**Energía Aparente (kVAh)**	**Factor de Potencia (p.u)**
Febrero 1, Martes	153	62	165,55	0,93
Febrero 2, Miércoles	143	60	154,83	0,92
Febrero 3, Jueves	135	60	147,56	0,91
Febrero 4, Viernes	142	62	154,46	0,92
Febrero 5, Sábado	147	59	158,57	0,93
Febrero 6, Domingo	137	58	148,89	0,92
Febrero 7, Lunes	142	55	151,92	0,93
Febrero 8, Martes	133	56	144,34	0,92
Febrero 9, Miércoles	148	62	161,01	0,92
Febrero 10, Jueves	145	63	157,82	0,92
Febrero 11, Viernes	138	61	150,37	0,91
Febrero 12, Sábado	137	55	147,41	0,93
Febrero 13, Domingo	135	60	147,93	0,92
Febrero 14, Lunes	136	57	146,96	0,92
Febrero 15, Martes	139	55	149,60	0,93
Febrero 16, Miércoles	143	62	155,95	0,92
Febrero 17, Jueves	144	59	155,35	0,93
Febrero 18, Viernes	124	63	139,64	0,89
Febrero 19, Sábado	141	62	154,02	0,92
Febrero 20, Domingo	132	61	145,40	0,91
Febrero 21, Lunes	133	64	147,97	0,90
Febrero 22, Martes	133	63	147,22	0,90
Febrero 23, Miércoles	147	64	160,11	0,92
Febrero 24, Jueves	140	66	155,32	0,90
Febrero 25, Viernes	138	64	151,71	0,91
Febrero 26, Sábado	123	56	135,09	0,91
Febrero 27, Domingo	124	61	138,26	0,90
Febrero 28, Lunes	117	62	132,48	0,88
TOTAL	**3.849**	**1.691**	**4.204,14**	**0,92**

El factor de potencia promedio fue 0,92.

Con referencia a Febrero de 2021 (3.627 kWh), se presentó un crecimiento en la demanda de energía eléctrica del 6,13%.

Gráfica 514 Energía Activa, Reactiva y Factor de Potencia – MULATOS (LA TOLA - NARIÑO).

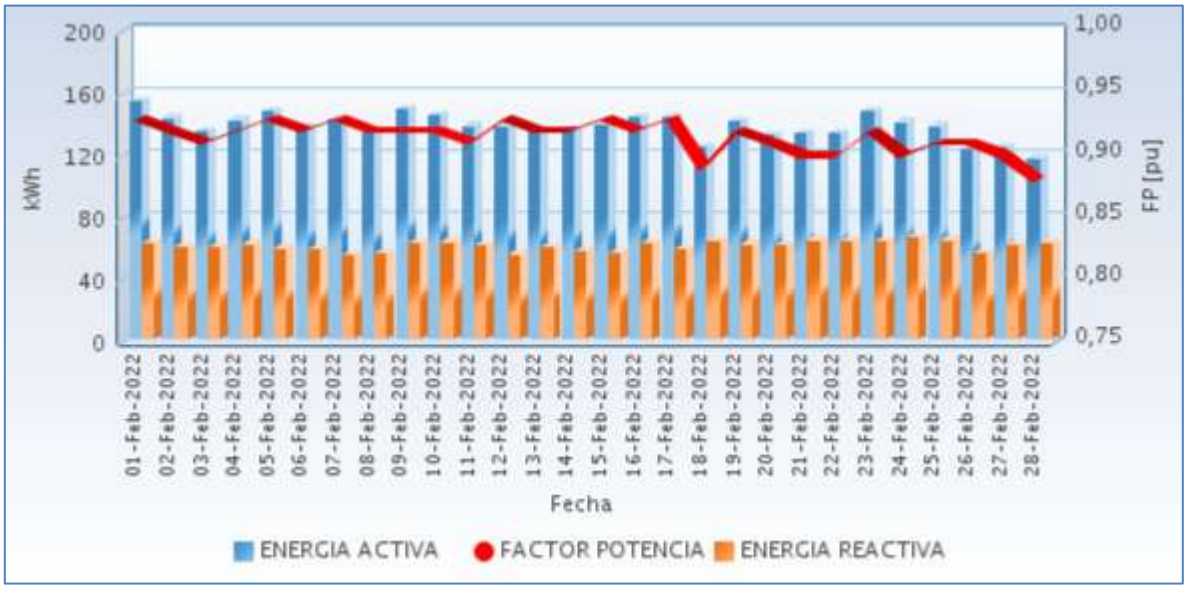

Fuente CNM

86.3 Potencia

En la siguiente gráfica se presenta el comportamiento diario de la potencia para este mes.

Gráfica 515 Comportamiento Diario de la Potencia.

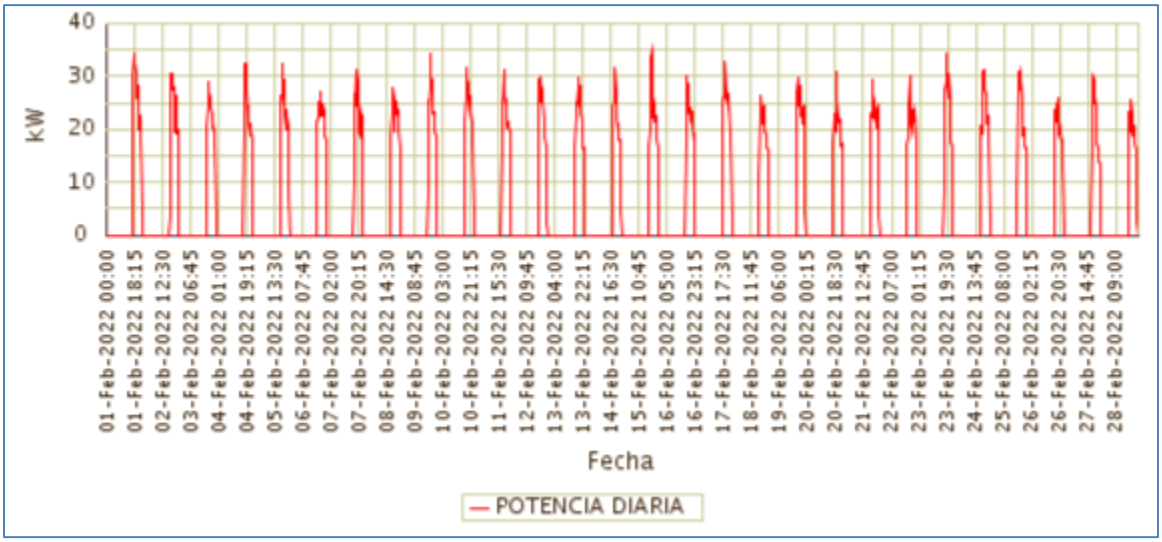

Fuente CNM

86.4 Potencia Máxima

La potencia máxima fue de 35,10kW, se presentó el Martes 15 de Febrero a las 19:00 horas. Respecto a la potencia máxima de Febrero de 2021 (32,48kW), tuvo una variación

de 8,08%.

En la siguiente grafica se presenta la potencia máxima diaria registrada para este mes.

Gráfica 516 Potencia Máxima Diaria-MULATOS (LA TOLA - NARIÑO).

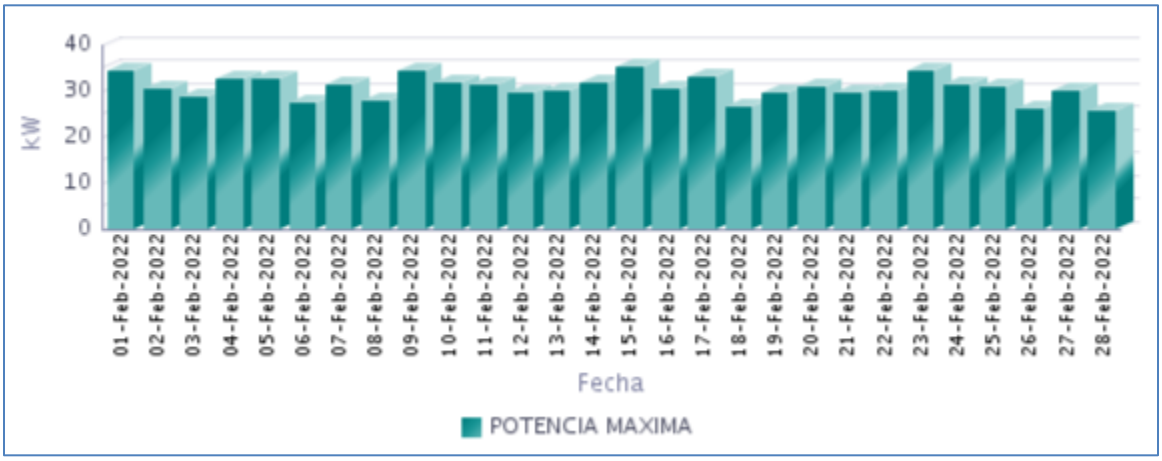

Fuente CNM

86.5 Horas de Prestación del Servicio

En Febrero, se prestó el servicio de energía eléctrica en la localidad, un promedio diario de 6 Horas 13 Minutos, como se presenta en la siguiente gráfica.

Gráfica 517 Horas Efectivas de Prestación del Servicio - MULATOS (LA TOLA - NARIÑO),

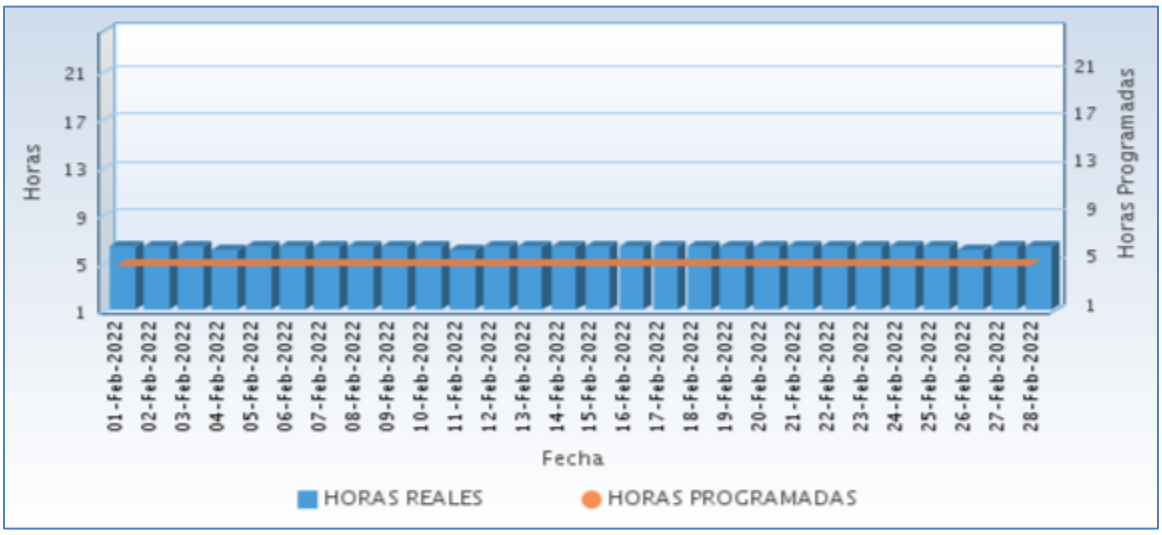

Fuente CNM

A continuación se relaciona las horas promedio por día de la prestación del servicio de energía:

Tabla 255 Horas promedio por día prestación del servicio de energía

MULATOS (LA TOLA - NARIÑO) Febrero 2022	
DIA	**Horas de servicio promedio en el día [hh:mm]**
01-Feb-2022	6 Horas 15 Minutos
02-Feb-2022	6 Horas 15 Minutos
03-Feb-2022	6 Horas 15 Minutos
04-Feb-2022	6 Horas 0 Minutos
05-Feb-2022	6 Horas 15 Minutos
06-Feb-2022	6 Horas 15 Minutos
07-Feb-2022	6 Horas 15 Minutos
08-Feb-2022	6 Horas 15 Minutos
09-Feb-2022	6 Horas 15 Minutos
10-Feb-2022	6 Horas 15 Minutos
11-Feb-2022	6 Horas 0 Minutos
12-Feb-2022	6 Horas 15 Minutos
13-Feb-2022	6 Horas 15 Minutos
14-Feb-2022	6 Horas 15 Minutos
15-Feb-2022	6 Horas 15 Minutos
16-Feb-2022	6 Horas 15 Minutos
17-Feb-2022	6 Horas 15 Minutos
18-Feb-2022	6 Horas 15 Minutos
19-Feb-2022	6 Horas 15 Minutos
20-Feb-2022	6 Horas 15 Minutos
21-Feb-2022	6 Horas 15 Minutos
22-Feb-2022	6 Horas 15 Minutos
23-Feb-2022	6 Horas 15 Minutos
24-Feb-2022	6 Horas 15 Minutos
25-Feb-2022	6 Horas 15 Minutos
26-Feb-2022	6 Horas 0 Minutos
27-Feb-2022	6 Horas 15 Minutos
28-Feb-2022	6 Horas 15 Minutos

Fuente CNM

86.6 Curvas de Carga

En la siguiente gráfica, se presenta el comportamiento de la carga promedio para cada día de la semana en el mes.

Gráfica 518 Curva de Carga Promedio Diaria Mensual

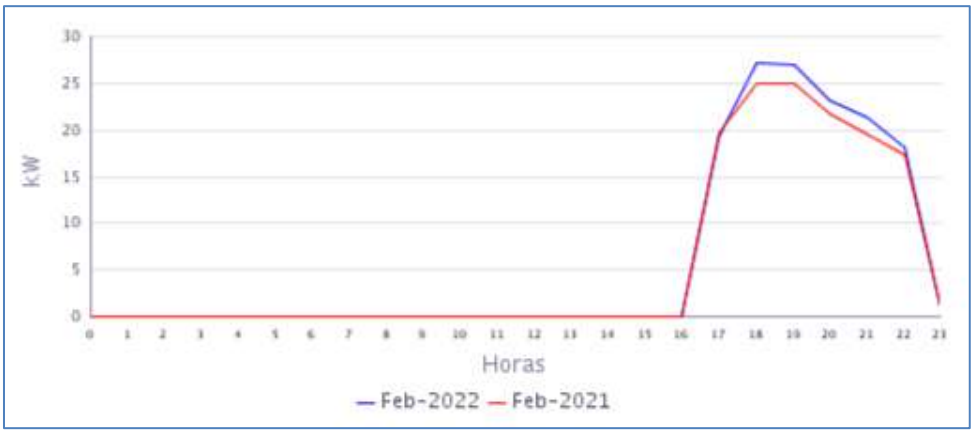

Fuente CNM

En la gráfica anterior se comparan las curvas de carga promedio diarias de Feb-2021 y del Feb-2022, presentándose un crecimiento en la demanda de 6,13%

87. PITAL (TUMACO - NARIÑO)

El centro poblado de Pital de la Costa, pertenece al municipio de San Andrés de Tumaco, Departamento de Nariño. Esta localidad cuenta con un total de 381 usuarios .[1]

87.1 Descripción del Sitio

La localidad cuenta con una central de generación que está conformada por la siguiente infraestructura:

Tabla 256 Infraestructura de la Localidad.

GRUPO ELECTRÓGENO			
ITEM	**MARCA**	**CAPACIDAD**	**ESTADO**
1	CUMMINS	300 kW	EN OPERACIÓN
TRANSFORMADOR			
ITEM	**CAPACIDAD**		**ESTADO**
1	400 KVA		EN OPERACIÓN

Gráfica 519 Diagrama de Conexión de la Localidad.

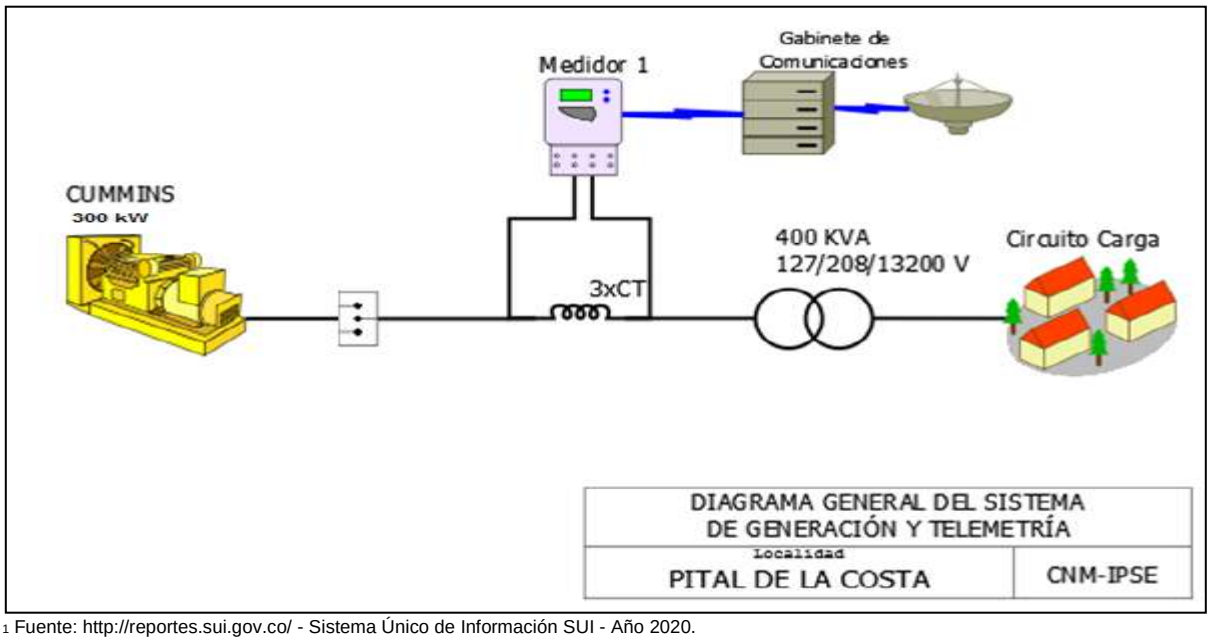

[1] Fuente: http://reportes.sui.gov.co/ - Sistema Único de Información SUI - Año 2020.

87.2 Energía

El consumo de energía eléctrica para esta localidad en *Febrero* de 2022, se presenta en la siguiente tabla, donde se encuentran los valores acumulados diarios de la energía activa (kWh), reactiva (kVARh), aparente (kVAh) y del factor de potencia (p.u).

Tabla 257 Energía Activa, Reactiva, Aparente y Factor de Potencia.

PITAL (TUMACO - NARIÑO)				
Fecha	**Energía Activa (kWh)**	**Energía Reactiva (kVARh)**	**Energía Aparente (kVAh)**	**Factor de Potencia (p.u)**
Febrero 1, Martes	491	254	552,81	0,89
Febrero 2, Miércoles	493	241	548,75	0,90
Febrero 3, Jueves	509	256	569,75	0,89
Febrero 4, Viernes	749	428	862,66	0,87
Febrero 5, Sábado	535	271	599,72	0,89
Febrero 6, Domingo	600	315	677,66	0,89
Febrero 7, Lunes	496	260	560,01	0,89
Febrero 8, Martes	681	360	770,30	0,88
Febrero 9, Miércoles	459	233	514,75	0,89
Febrero 10, Jueves	559	297	633,00	0,88
Febrero 11, Viernes	548	286	618,14	0,89
Febrero 12, Sábado	810	469	935,98	0,87
Febrero 13, Domingo	548	281	615,84	0,89
Febrero 14, Lunes	501	252	560,81	0,89
Febrero 15, Martes	481	245	539,80	0,89
Febrero 16, Miércoles	479	241	536,21	0,89
Febrero 17, Jueves	834	442	943,89	0,88
Febrero 18, Viernes	457	224	508,94	0,90
Febrero 19, Sábado	537	264	598,39	0,90
Febrero 20, Domingo	556	285	624,79	0,89
Febrero 21, Lunes	514	261	576,47	0,89
Febrero 22, Martes	487	242	543,81	0,90
Febrero 23, Miércoles	504	250	562,60	0,90
Febrero 24, Jueves	481	242	538,45	0,89
Febrero 25, Viernes	472	243	530,88	0,89
Febrero 26, Sábado	563	293	634,68	0,89
Febrero 27, Domingo	600	313	676,73	0,89
Febrero 28, Lunes	622	313	696,31	0,89
TOTAL	**15.566**	**8.061**	**17.529,41**	**0,89**

El factor de potencia promedio fue 0,89.

Para este período se presentó un exceso de consumo de energía reactiva de 278,00 kVARh.

Con referencia a Febrero de 2021 (16.243 kWh), se presentó un caída en la demanda de energía eléctrica del 4,17%.

Gráfica 520 Energía Activa, Reactiva y Factor de Potencia – PITAL (TUMACO - NARIÑO).

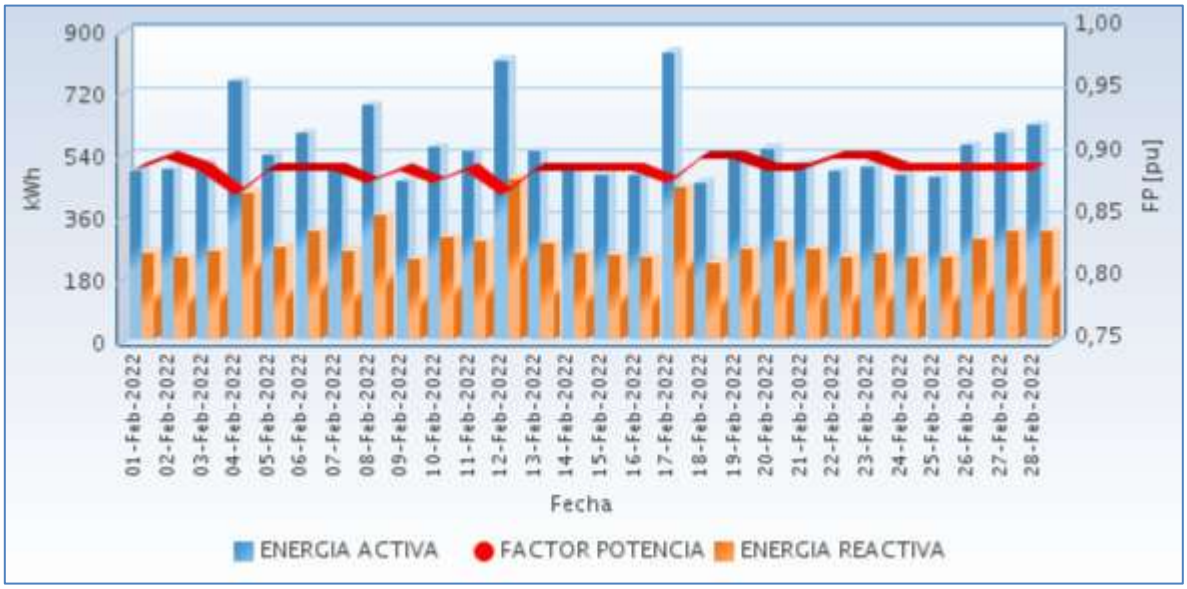

Fuente CNM

87.3 Potencia

En la siguiente gráfica se presenta el comportamiento diario de la potencia para este mes.

Gráfica 521 Comportamiento Diario de la Potencia.

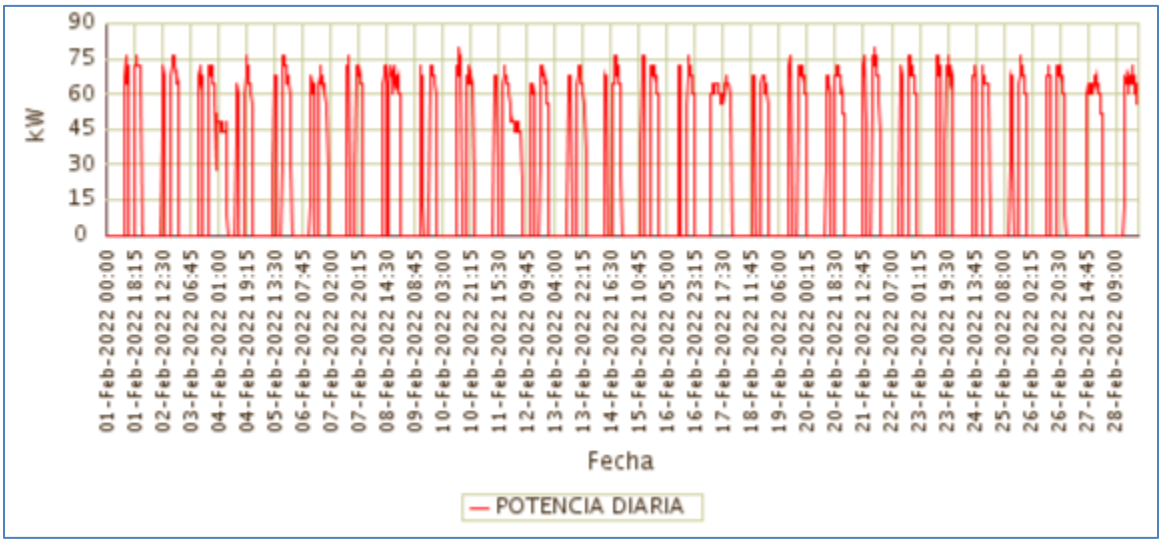

Fuente CNM

87.4 Potencia Máxima

La potencia máxima fue de 80,00kW, se presentó el Lunes 21 de Febrero a las 20:15 horas. Respecto a la potencia máxima de Febrero de 2021 (88,00kW), tuvo una variación de 9,09%.

En la siguiente grafica se presenta la potencia máxima diaria registrada para este mes.

Gráfica 522 Potencia Máxima Diaria-PITAL (TUMACO - NARIÑO).

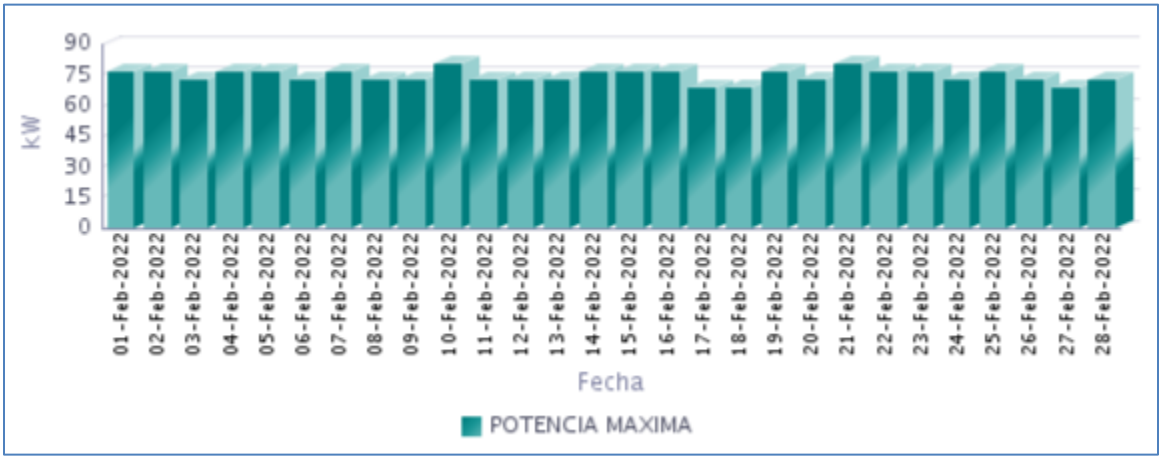

Fuente CNM

87.5 Horas de Prestación del Servicio

En Febrero, se prestó el servicio de energía eléctrica en la localidad, un promedio diario de 9 Horas 4 Minutos, como se presenta en la siguiente gráfica.

Gráfica 523 Horas Efectivas de Prestación del Servicio - PITAL (TUMACO - NARIÑO),

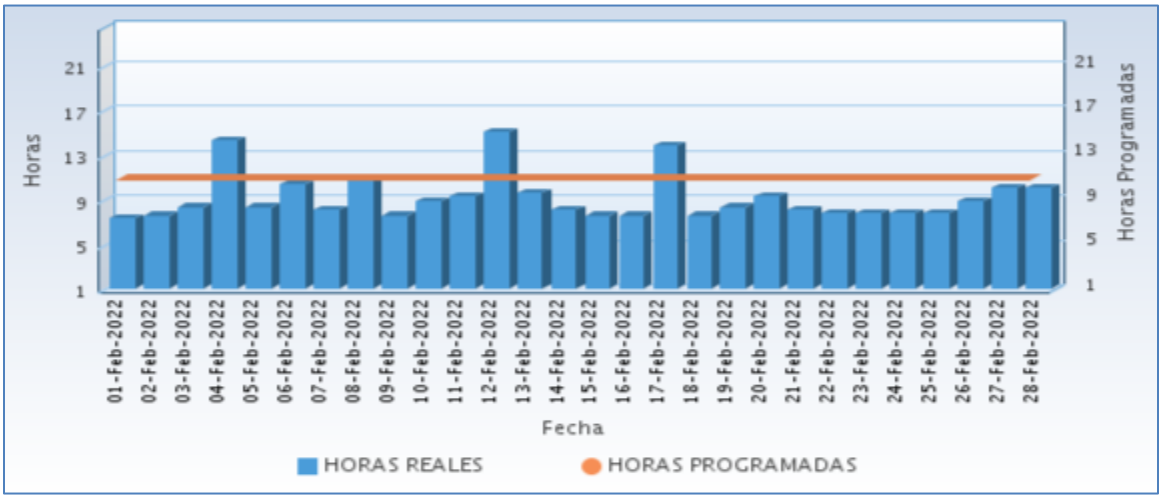

Fuente CNM

A continuación se relaciona las horas promedio por día de la prestación del servicio de energía:

Tabla 258 Horas promedio por día prestación del servicio de energía

PITAL (TUMACO - NARIÑO) Febrero 2022	
DIA	**Horas de servicio promedio en el día [hh:mm]**
01-Feb-2022	7 Horas 15 Minutos
02-Feb-2022	7 Horas 30 Minutos
03-Feb-2022	8 Horas 15 Minutos
04-Feb-2022	14 Horas 15 Minutos
05-Feb-2022	8 Horas 15 Minutos
06-Feb-2022	10 Horas 15 Minutos
07-Feb-2022	8 Horas 0 Minutos
08-Feb-2022	10 Horas 45 Minutos
09-Feb-2022	7 Horas 30 Minutos
10-Feb-2022	8 Horas 45 Minutos
11-Feb-2022	9 Horas 15 Minutos
12-Feb-2022	15 Horas 0 Minutos
13-Feb-2022	9 Horas 30 Minutos
14-Feb-2022	8 Horas 0 Minutos
15-Feb-2022	7 Horas 30 Minutos
16-Feb-2022	7 Horas 30 Minutos
17-Feb-2022	13 Horas 45 Minutos
18-Feb-2022	7 Horas 30 Minutos
19-Feb-2022	8 Horas 15 Minutos
20-Feb-2022	9 Horas 15 Minutos
21-Feb-2022	8 Horas 0 Minutos
22-Feb-2022	7 Horas 45 Minutos
23-Feb-2022	7 Horas 45 Minutos
24-Feb-2022	7 Horas 45 Minutos
25-Feb-2022	7 Horas 45 Minutos
26-Feb-2022	8 Horas 45 Minutos
27-Feb-2022	10 Horas 0 Minutos
28-Feb-2022	10 Horas 0 Minutos

Fuente CNM

87.6 Curvas de Carga

En la siguiente gráfica, se presenta el comportamiento de la carga promedio para cada día de la semana en el mes.

Gráfica 524 Curva de Carga Promedio Diaria Mensual

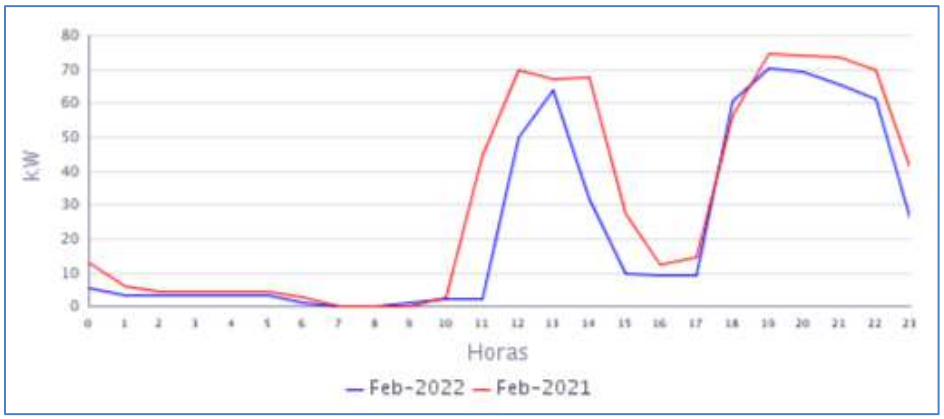

Fuente CNM

En la gráfica anterior se comparan las curvas de carga promedio diarias de Feb-2021 y del Feb-2022, presentándose caída en la demanda de 4,17%.

88. SAN JOSÉ (EL CHARCO - NARIÑO)

El Centro poblado de San José de Tapaje es un corregimiento del municipio de El Charco departamento de Nariño, Departamento de Nariño. Esta localidad cuenta con un total de 350 usuarios.[1]

88.1 Descripción del Sitio

La localidad cuenta con una central de generación que está conformada por la siguiente infraestructura:

Tabla 259 Infraestructura de la Localidad.

GRUPO ELECTRÓGENO			
ITEM	**MARCA**	**CAPACIDAD**	**ESTADO**
1	CUMMINS NTA855	365 kW	EN OPERACIÓN
TRANSFORMADOR			
1	**400**		EN OPERACIÓN

Gráfica 525 Diagrama de Conexión de la Localidad.

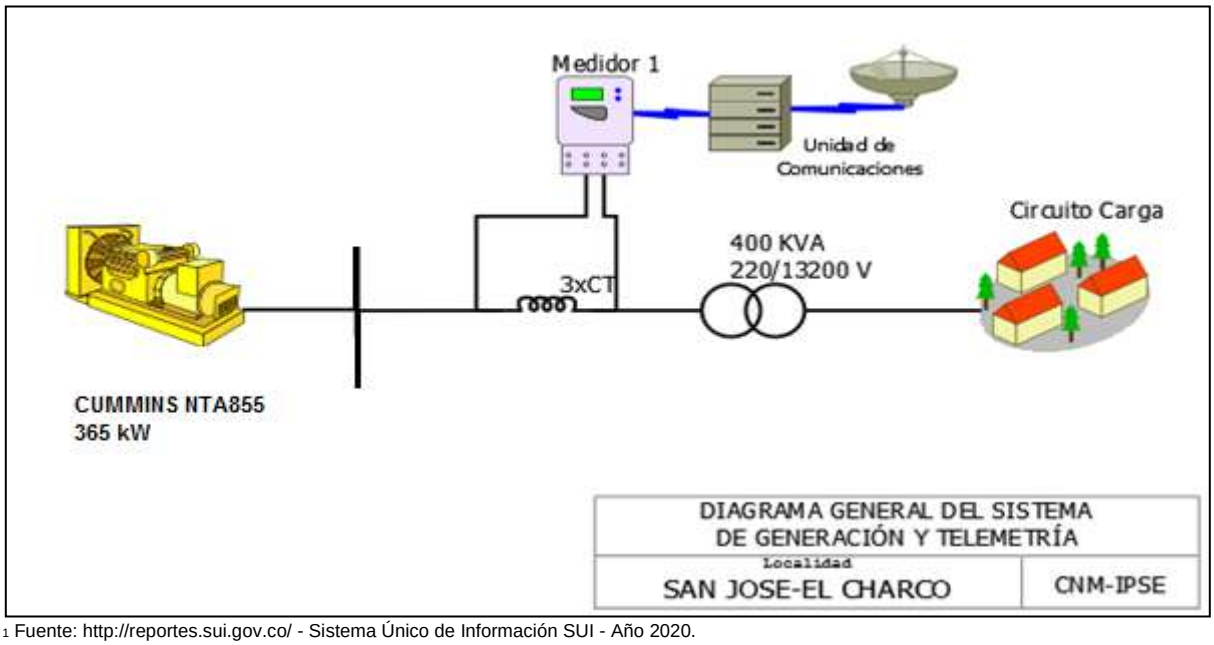

[1] Fuente: http://reportes.sui.gov.co/ - Sistema Único de Información SUI - Año 2020.

88.2 Energía

El consumo de energía eléctrica para esta localidad en *Febrero* de 2022, se presenta en la siguiente tabla, donde se encuentran los valores acumulados diarios de la energía activa (kWh), reactiva (kVARh), aparente (kVAh) y del factor de potencia (p.u).

Tabla 260 Energía Activa, Reactiva, Aparente y Factor de Potencia.

SAN JOSÉ (EL CHARCO - NARIÑO)				
Fecha	**Energía Activa (kWh)**	**Energía Reactiva (kVARh)**	**Energía Aparente (kVAh)**	**Factor de Potencia (p.u)**
Febrero 1, Martes	470	124	486,08	0,97
Febrero 2, Miércoles	480	140	500,00	0,96
Febrero 3, Jueves	536	140	553,98	0,97
Febrero 4, Viernes	532	150	552,74	0,96
Febrero 5, Sábado	12	4	12,65	0,95
Febrero 6, Domingo	1.006	258	1.038,56	0,97
Febrero 7, Lunes	494	146	515,12	0,96
Febrero 8, Martes	478	138	497,52	0,96
Febrero 9, Miércoles	422	112	436,61	0,97
Febrero 10, Jueves	362	88	372,54	0,97
Febrero 11, Viernes	384	80	392,24	0,98
Febrero 12, Sábado	222	32	224,29	0,99
Febrero 13, Domingo	538	136	554,92	0,97
Febrero 14, Lunes	392	80	400,08	0,98
Febrero 15, Martes	362	90	373,02	0,97
Febrero 16, Miércoles	310	78	319,66	0,97
Febrero 17, Jueves	340	88	351,20	0,97
Febrero 18, Viernes	300	54	304,82	0,98
Febrero 19, Sábado	328	68	334,97	0,98
Febrero 20, Domingo	766	214	795,33	0,96
Febrero 21, Lunes	464	134	482,96	0,96
Febrero 22, Martes	490	128	506,44	0,97
Febrero 23, Miércoles	486	126	502,07	0,97
Febrero 24, Jueves	482	122	497,20	0,97
Febrero 25, Viernes	472	128	489,05	0,97
Febrero 26, Sábado	476	122	491,39	0,97
Febrero 27, Domingo	764	204	790,77	0,97
Febrero 28, Lunes	464	122	479,77	0,97
TOTAL	**12.832**	**3.306**	**13.251,03**	**0,97**

El factor de potencia promedio fue 0,97.

Con referencia a Febrero de 2021 (13.424 kWh), se presentó un caída en la demanda de energía eléctrica del 4,41%.

Gráfica 526 Energía Activa, Reactiva y Factor de Potencia – SAN JOSÉ (EL CHARCO - NARIÑO).

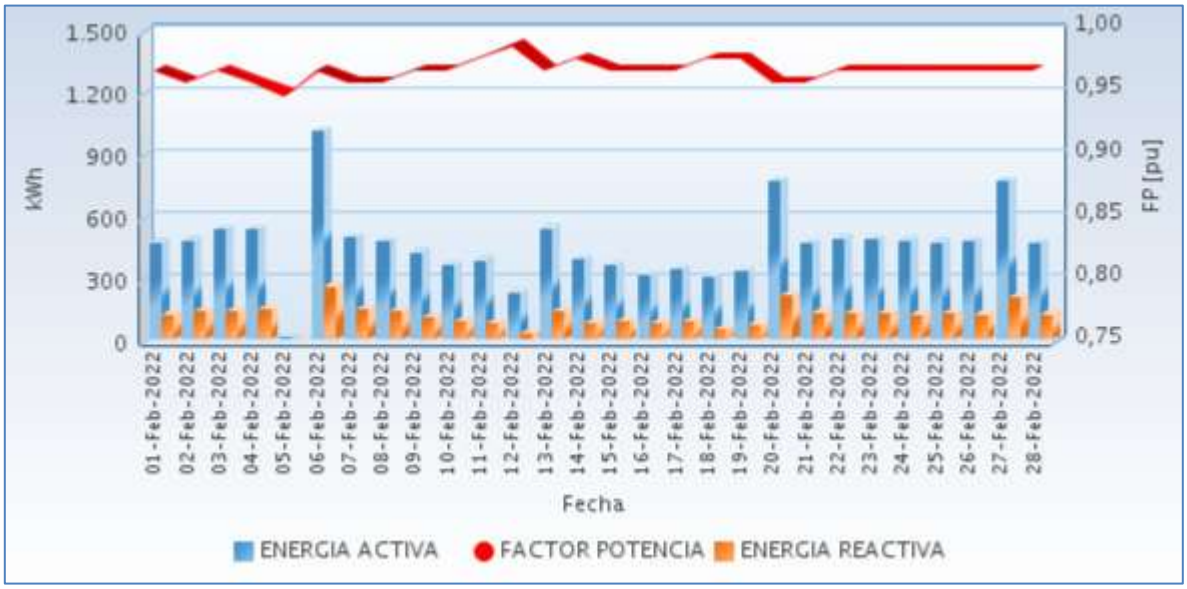

Fuente CNM

88.3 Potencia

En la siguiente gráfica se presenta el comportamiento diario de la potencia para este mes.

Gráfica 527 Comportamiento Diario de la Potencia.

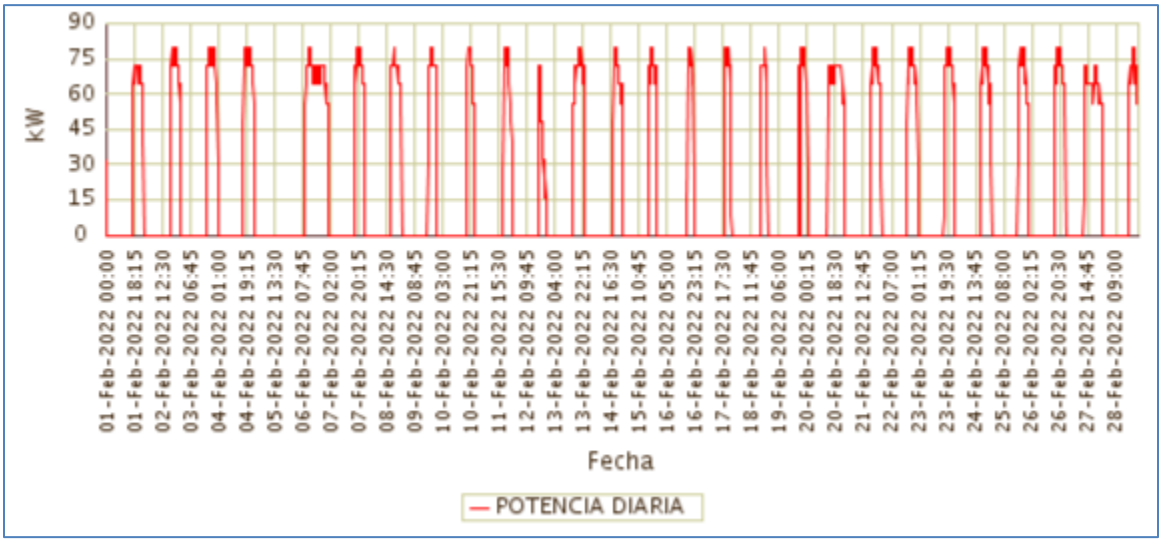

Fuente CNM

88.4 Potencia Máxima

La potencia máxima fue de 80,00kW, se presentó el Lunes 28 de Febrero a las 21:00 horas. Respecto a la potencia máxima de Febrero de 2021 (88,00kW), tuvo una variación de 9,09%.

En la siguiente grafica se presenta la potencia máxima diaria registrada para este mes.

Gráfica 528 Potencia Máxima Diaria-SAN JOSÉ (EL CHARCO - NARIÑO).

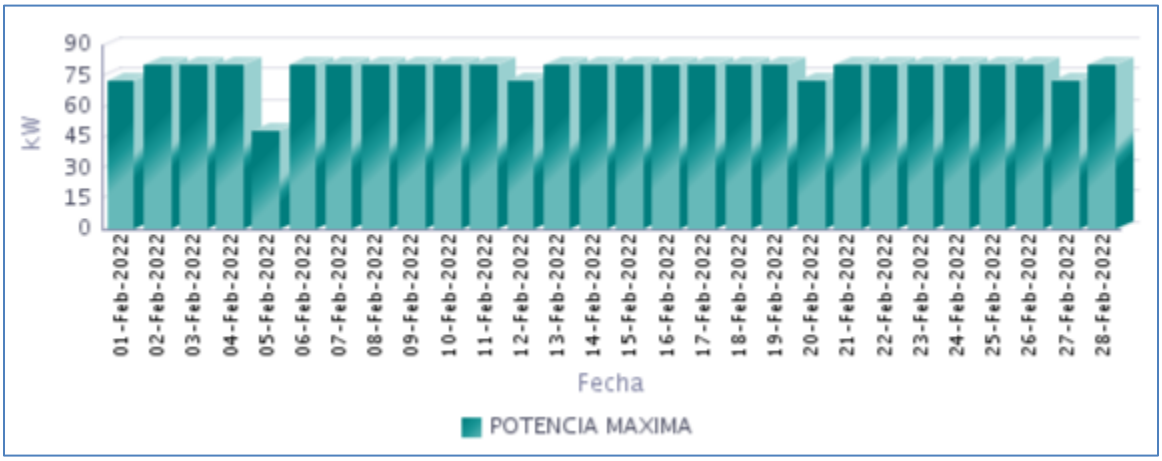

Fuente CNM

88.5 Horas de Prestación del Servicio

En Febrero, se prestó el servicio de energía eléctrica en la localidad, un promedio diario de 6 Horas 52 Minutos, como se presenta en la siguiente gráfica.

Gráfica 529 Horas Efectivas de Prestación del Servicio - SAN JOSE (EL CHARCO - NARIÑO),

Fuente CNM

A continuación se relaciona las horas promedio por día de la prestación del servicio de energía:

Tabla 261 Horas promedio por día prestación del servicio de energía

SAN JOSÉ (EL CHARCO - NARIÑO) Febrero 2022	
DIA	**Horas de servicio promedio en el día [hh:mm]**
01-Feb-2022	7 Horas 15 Minutos
02-Feb-2022	6 Horas 45 Minutos
03-Feb-2022	7 Horas 45 Minutos
04-Feb-2022	7 Horas 30 Minutos
05-Feb-2022	0 Horas 15 Minutos
06-Feb-2022	14 Horas 45 Minutos
07-Feb-2022	7 Horas 15 Minutos
08-Feb-2022	7 Horas 15 Minutos
09-Feb-2022	6 Horas 15 Minutos
10-Feb-2022	5 Horas 15 Minutos
11-Feb-2022	5 Horas 45 Minutos
12-Feb-2022	5 Horas 45 Minutos
13-Feb-2022	7 Horas 45 Minutos
14-Feb-2022	5 Horas 45 Minutos
15-Feb-2022	5 Horas 15 Minutos
16-Feb-2022	4 Horas 30 Minutos
17-Feb-2022	5 Horas 0 Minutos
18-Feb-2022	4 Horas 30 Minutos
19-Feb-2022	4 Horas 45 Minutos
20-Feb-2022	11 Horas 15 Minutos
21-Feb-2022	6 Horas 45 Minutos
22-Feb-2022	7 Horas 15 Minutos
23-Feb-2022	7 Horas 15 Minutos
24-Feb-2022	7 Horas 15 Minutos
25-Feb-2022	7 Horas 0 Minutos
26-Feb-2022	7 Horas 0 Minutos
27-Feb-2022	12 Horas 15 Minutos
28-Feb-2022	7 Horas 0 Minutos

Fuente CNM

88.6 Curvas de Carga

En la siguiente gráfica, se presenta el comportamiento de la carga promedio para cada día de la semana en el mes.

Gráfica 530 Curva de Carga Promedio Diaria Mensual

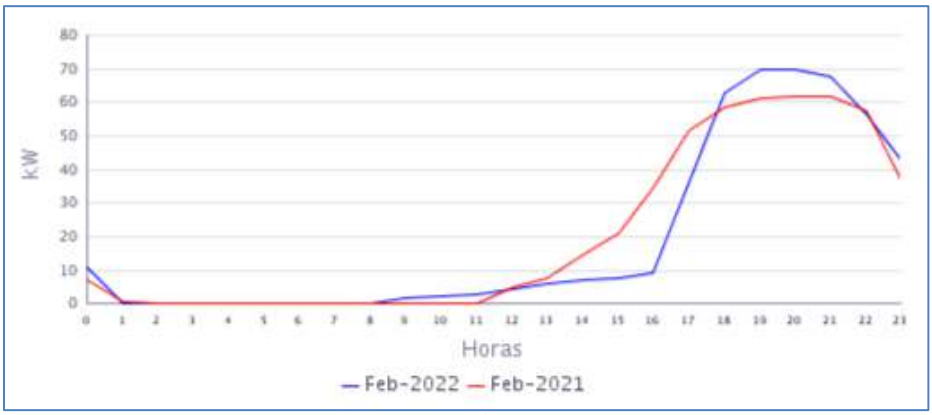

Fuente CNM

En la gráfica anterior se comparan las curvas de carga promedio diarias de Feb-2021 y del Feb-2022, presentándose caída en la demanda de 4,41%.

89. SAN JUAN COSTA (TUMACO - NARIÑO)

El Centro poblado de San Juan Costa, pertenece al municipio de San Andrés de Tumaco, Departamento de Nariño. Esta localidad cuenta con un total de 400 usuarios .[1]

89.1 Descripción del Sitio

La localidad cuenta con una central de generación que está conformada por la siguiente infraestructura:

Tabla 262 Infraestructura de la Localidad.

GRUPO ELECTROGENO			
ITEM	**MARCA**	**CAPACIDAD**	**ESTADO**
1	CUMMINS	350 KW	EN OPERACIÓN
TRANSFORMADORES			
ITEM	**CAPACIDAD (kVA)**		**ESTADO**
1	300		EN OPERACIÓN

Gráfica 531 Diagrama de Conexión de la Localidad.

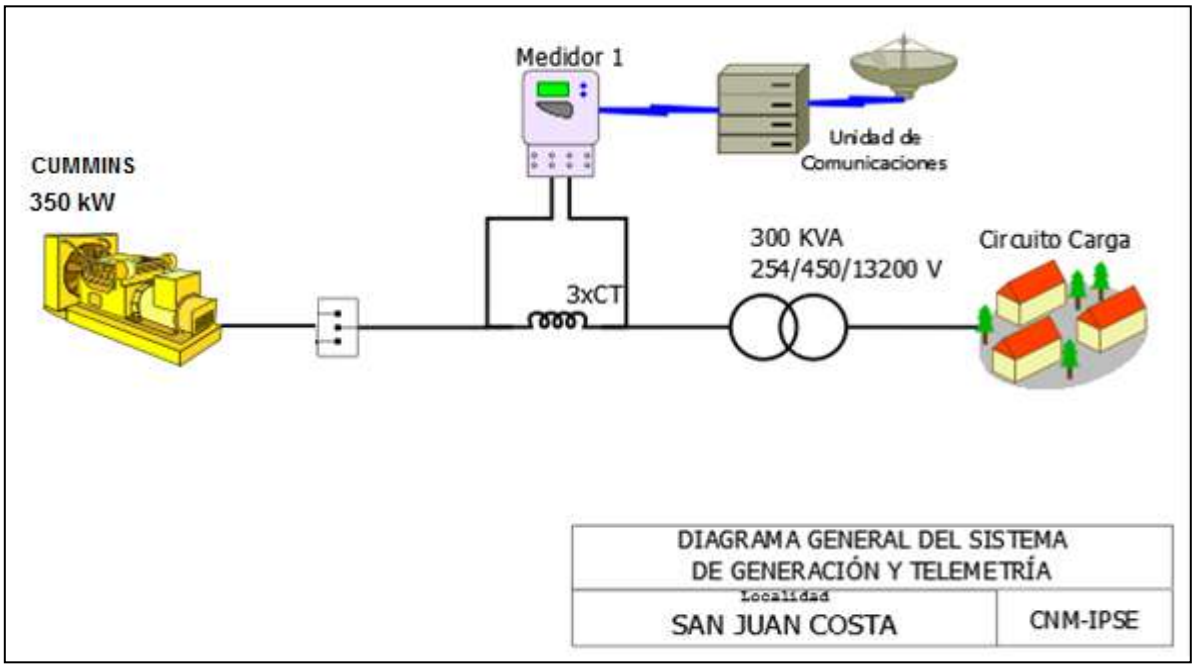

[1] Fuente: http://reportes.sui.gov.co/ - Sistema Único de Información SUI - Año 2020.

89.2 Energía

El consumo de energía eléctrica para esta localidad en *Febrero* de 2022, se presenta en la siguiente tabla, donde se encuentran los valores acumulados diarios de la energía activa (kWh), reactiva (kVARh), aparente (kVAh) y del factor de potencia (p.u).

Tabla 263 Energía Activa, Reactiva, Aparente y Factor de Potencia.

SAN JUAN COSTA (TUMACO - NARIÑO)				
Fecha	**Energía Activa (kWh)**	**Energía Reactiva (kVARh)**	**Energía Aparente (kVAh)**	**Factor de Potencia (p.u)**
Febrero 1, Martes	775	296	829,79	0,93
Febrero 2, Miércoles	762	285	813,86	0,94
Febrero 3, Jueves	792	306	849,20	0,93
Febrero 4, Viernes	773	295	827,26	0,93
Febrero 5, Sábado	807	299	860,87	0,94
Febrero 6, Domingo	851	336	915,12	0,93
Febrero 7, Lunes	764	283	814,80	0,94
Febrero 8, Martes	805	299	858,62	0,94
Febrero 9, Miércoles	805	306	860,87	0,93
Febrero 10, Jueves	774	293	827,91	0,94
Febrero 11, Viernes	766	288	818,73	0,94
Febrero 12, Sábado	778	298	832,60	0,93
Febrero 13, Domingo	758	290	811,81	0,93
Febrero 14, Lunes	799	298	852,81	0,94
Febrero 15, Martes	812	298	864,82	0,94
Febrero 16, Miércoles	794	282	842,35	0,94
Febrero 17, Jueves	786	289	837,00	0,94
Febrero 18, Viernes	772	286	823,14	0,94
Febrero 19, Sábado	791	298	845,60	0,94
Febrero 20, Domingo	788	299	842,89	0,93
Febrero 21, Lunes	793	290	844,31	0,94
Febrero 22, Martes	800	295	852,73	0,94
Febrero 23, Miércoles	807	296	859,76	0,94
Febrero 24, Jueves	781	286	831,39	0,94
Febrero 25, Viernes	734	279	784,93	0,93
Febrero 26, Sábado	784	293	836,89	0,94
Febrero 27, Domingo	777	290	829,03	0,94
Febrero 28, Lunes	802	301	856,18	0,94
TOTAL	**22.030**	**8.253**	**23.524,71**	**0,94**

El factor de potencia promedio fue 0,94.

Con referencia a Febrero de 2021 (22.355 kWh), se presentó un caída en la demanda de energía eléctrica del 1,46%.

Gráfica 532 Energía Activa, Reactiva y Factor de Potencia – SAN JUAN COSTA (TUMACO - NARIÑO).

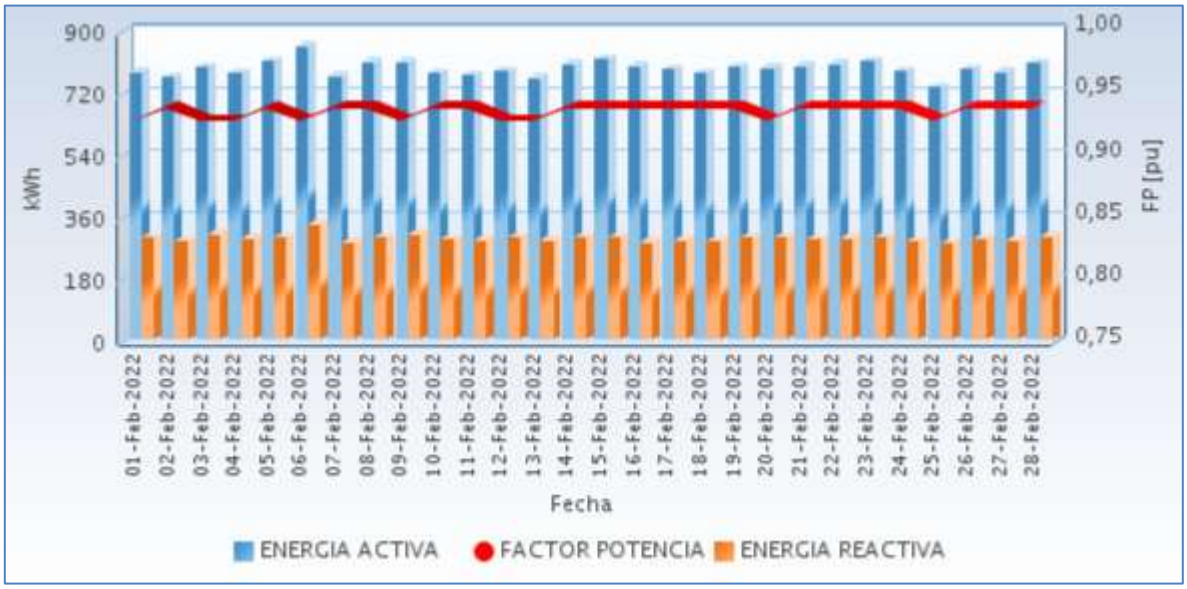

Fuente CNM

89.3 Potencia

En la siguiente gráfica se presenta el comportamiento diario de la potencia para este mes.

Gráfica 533 Comportamiento Diario de la Potencia.

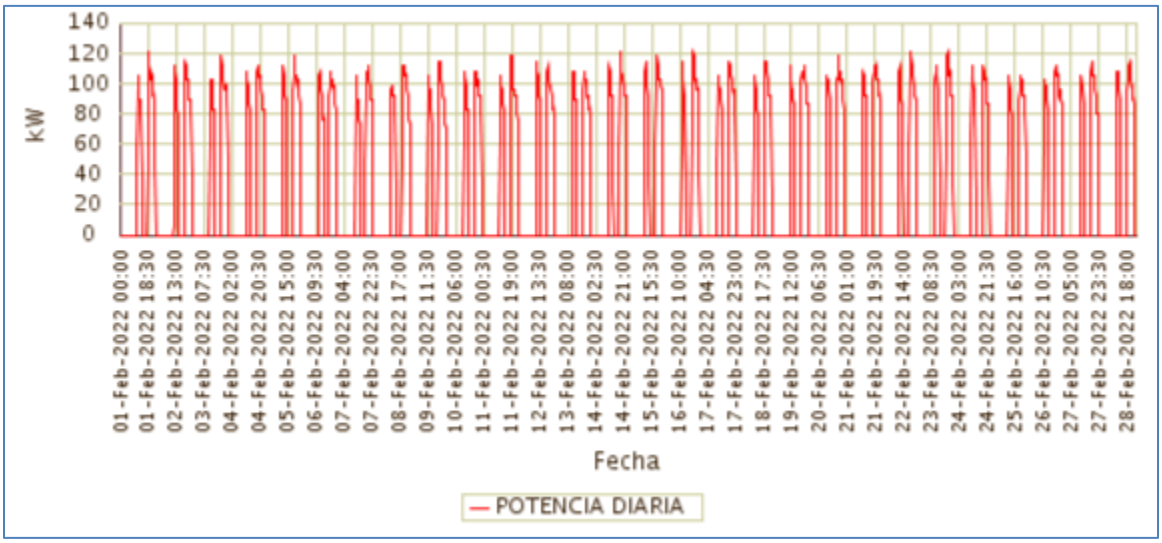

Fuente CNM

89.4 Potencia Máxima

La potencia máxima fue de 121,60kW, se presentó el Miércoles 23 de Febrero a las 19:15 horas. Respecto a la potencia máxima de Febrero de 2021 (134,40kW), tuvo una caída de 9,52%.

En la siguiente grafica se presenta la potencia máxima diaria registrada para este mes.

Gráfica 534 Potencia Máxima Diaria-SAN JUAN COSTA (TUMACO - NARIÑO).

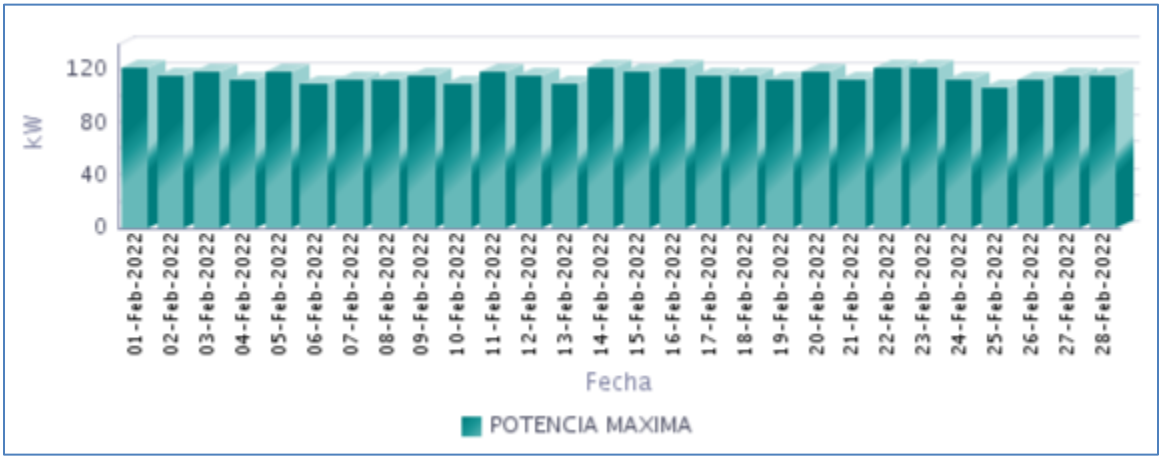

Fuente CNM

89.5 Horas de Prestación del Servicio

En Febrero, se prestó el servicio de energía eléctrica en la localidad, un promedio diario de 8 Horas 33 Minutos, como se presenta en la siguiente gráfica.

Gráfica 535 Horas Efectivas de Prestación del Servicio - SAN JUAN COSTA (TUMACO - NARIÑO),

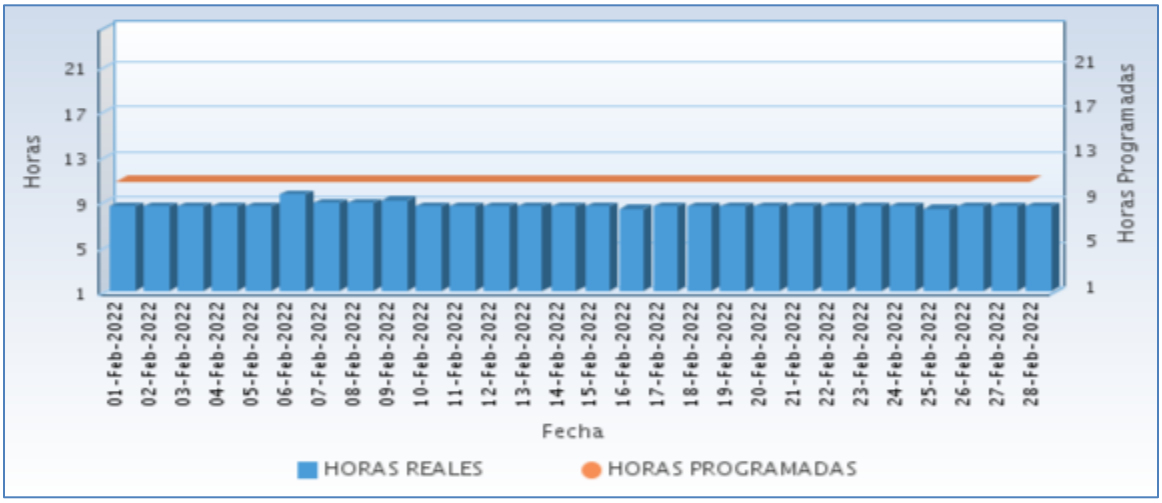

Fuente CNM

A continuación se relaciona las horas promedio por día de la prestación del servicio de energía:

Tabla 264 Horas promedio por día prestación del servicio de energía

SAN JUAN COSTA (TUMACO - NARIÑO) Febrero 2022	
DIA	**Horas de servicio promedio en el día [hh:mm]**
01-Feb-2022	8 Horas 30 Minutos
02-Feb-2022	8 Horas 30 Minutos
03-Feb-2022	8 Horas 30 Minutos
04-Feb-2022	8 Horas 30 Minutos
05-Feb-2022	8 Horas 30 Minutos
06-Feb-2022	9 Horas 30 Minutos
07-Feb-2022	8 Horas 45 Minutos
08-Feb-2022	8 Horas 45 Minutos
09-Feb-2022	9 Horas 0 Minutos
10-Feb-2022	8 Horas 30 Minutos
11-Feb-2022	8 Horas 30 Minutos
12-Feb-2022	8 Horas 30 Minutos
13-Feb-2022	8 Horas 30 Minutos
14-Feb-2022	8 Horas 30 Minutos
15-Feb-2022	8 Horas 30 Minutos
16-Feb-2022	8 Horas 15 Minutos
17-Feb-2022	8 Horas 30 Minutos
18-Feb-2022	8 Horas 30 Minutos
19-Feb-2022	8 Horas 30 Minutos
20-Feb-2022	8 Horas 30 Minutos
21-Feb-2022	8 Horas 30 Minutos
22-Feb-2022	8 Horas 30 Minutos
23-Feb-2022	8 Horas 30 Minutos
24-Feb-2022	8 Horas 30 Minutos
25-Feb-2022	8 Horas 15 Minutos
26-Feb-2022	8 Horas 30 Minutos
27-Feb-2022	8 Horas 30 Minutos
28-Feb-2022	8 Horas 30 Minutos

Fuente CNM

89.6 Curvas de Carga

En la siguiente gráfica, se presenta el comportamiento de la carga promedio para cada día de la semana en el mes.

Gráfica 536 Curva de Carga Promedio Diaria Mensual

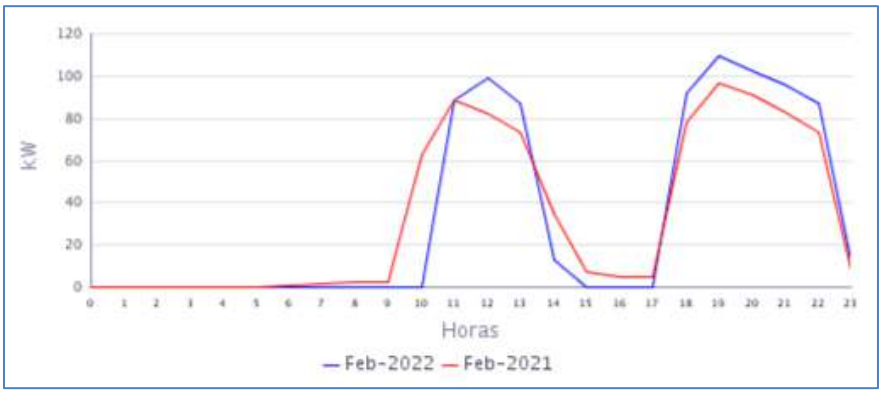

Fuente CNM

En la gráfica anterior se comparan las curvas de carga promedio diarias de Feb-2021 y del Feb-2022, presentándose caída en la demanda de 1,46%.

90. SAN PABLO DE LA MAR (LA TOLA - NARIÑO)

El Centro poblado de San Pablo de la Mar se encuentra ubicado en el municipio de Tola, departamento de Nariño. Esta Localidad cuenta con un total de 185 usuarios residenciales.[1]

90.1 Descripción del Sitio

La localidad cuenta con una central de generación que está conformada por la siguiente infraestructura:

Tabla 265 Infraestructura de la Localidad.

GRUPO ELECTRÓGENO			
ITEM	**MARCA**	**CAPACIDAD**	**ESTADO**
1	CRAMACO	130 KVA (116 KW)	EN OPERACIÓN

Gráfica 537 Diagrama de Conexión de la Localidad.

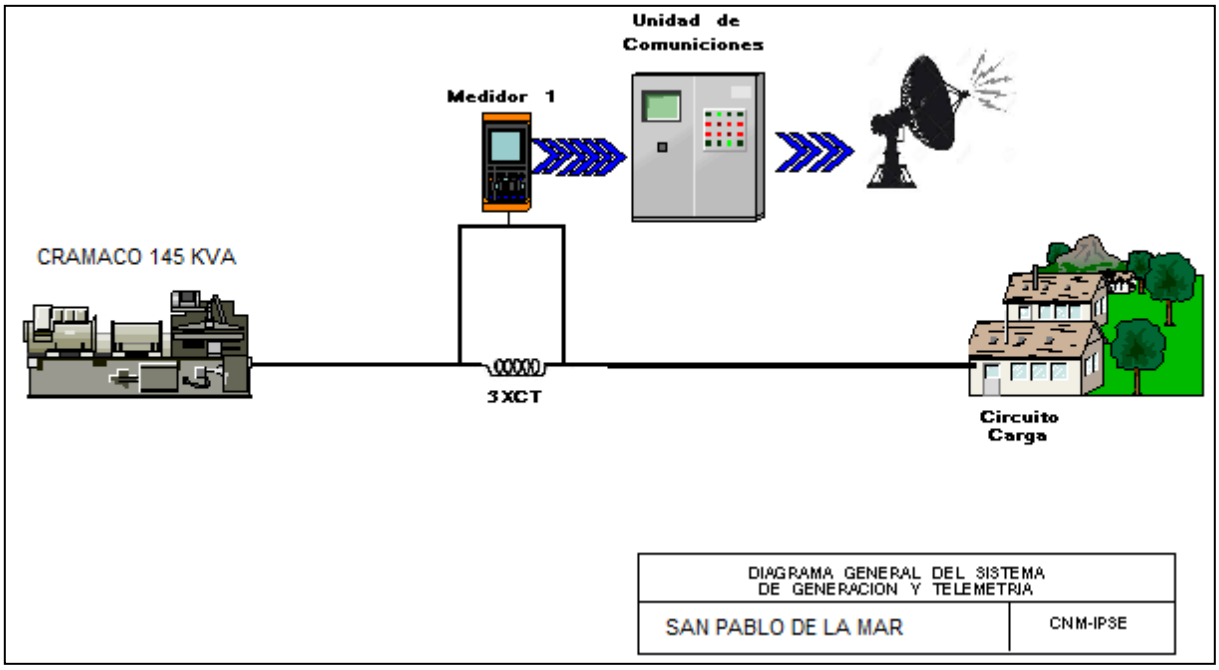

[1] Fuente: http://reportes.sui.gov.co/ - Sistema Único de Información SUI - Año 2020.

90.2 Energía

El consumo de energía eléctrica para esta localidad en *Febrero* de 2022, se presenta en la siguiente tabla, donde se encuentran los valores acumulados diarios de la energía activa (kWh), reactiva (kVARh), aparente (kVAh) y del factor de potencia (p.u).

Tabla 266 Energía Activa, Reactiva, Aparente y Factor de Potencia.

SAN PABLO DE LA MAR (LA TOLA - NARIÑO)				
Fecha	**Energía Activa (kWh)**	**Energía Reactiva (kVARh)**	**Energía Aparente (kVAh)**	**Factor de Potencia (p.u)**
Febrero 1, Martes	132	40	137,57	0,96
Febrero 2, Miércoles	134	41	139,95	0,96
Febrero 3, Jueves	141	41	146,86	0,96
Febrero 4, Viernes	136	46	143,79	0,95
Febrero 5, Sábado	143	48	150,62	0,95
Febrero 6, Domingo	187	61	196,72	0,95
Febrero 7, Lunes	141	46	147,91	0,95
Febrero 8, Martes	140	45	147,35	0,95
Febrero 9, Miércoles	142	43	148,32	0,96
Febrero 10, Jueves	139	43	145,45	0,96
Febrero 11, Viernes	132	38	137,60	0,96
Febrero 12, Sábado	139	42	145,21	0,96
Febrero 13, Domingo	187	57	195,53	0,96
Febrero 14, Lunes	133	44	140,30	0,95
Febrero 15, Martes	139	43	145,67	0,96
Febrero 16, Miércoles	137	42	142,95	0,96
Febrero 17, Jueves	135	42	141,78	0,96
Febrero 18, Viernes	131	43	138,14	0,95
Febrero 19, Sábado	133	37	138,31	0,96
Febrero 20, Domingo	180	57	188,73	0,95
Febrero 21, Lunes	132	40	137,48	0,96
Febrero 22, Martes	136	41	142,40	0,96
Febrero 23, Miércoles	139	42	145,24	0,96
Febrero 24, Jueves	137	44	144,00	0,95
Febrero 25, Viernes	137	44	143,64	0,95
Febrero 26, Sábado	135	44	141,74	0,95
Febrero 27, Domingo	180	59	189,76	0,95
Febrero 28, Lunes	134	40	140,12	0,96
TOTAL	**4.013**	**1.250**	**4.202,77**	**0,95**

El factor de potencia promedio fue 0,95.

Gráfica 538 Energía Activa, Reactiva y Factor de Potencia – SAN PABLO DE LA MAR (LA TOLA - NARIÑO).

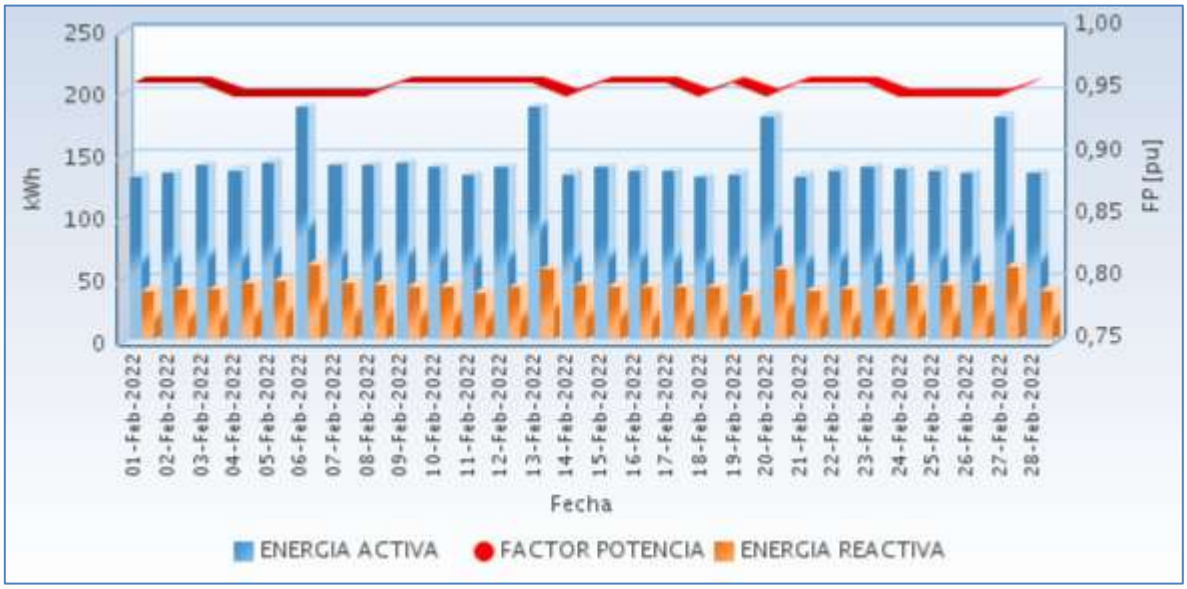

Fuente CNM

90.3 Potencia

En la siguiente gráfica se presenta el comportamiento diario de la potencia para este mes.

Gráfica 539 Comportamiento Diario de la Potencia.

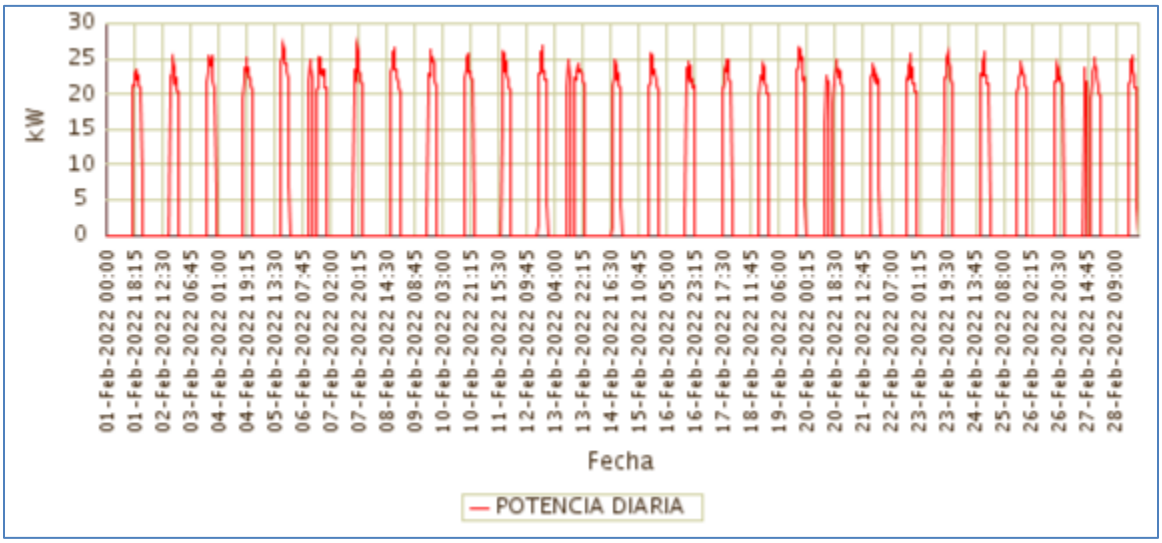

Fuente CNM

90.4 Potencia Máxima

La potencia máxima fue de 27,17kW, se presentó el Lunes 07 de Febrero a las 19:15 horas.

En la siguiente grafica se presenta la potencia máxima diaria registrada para este mes.

Gráfica 540 Potencia Máxima Diaria-SAN PABLO DE LA MAR (LA TOLA - NARIÑO).

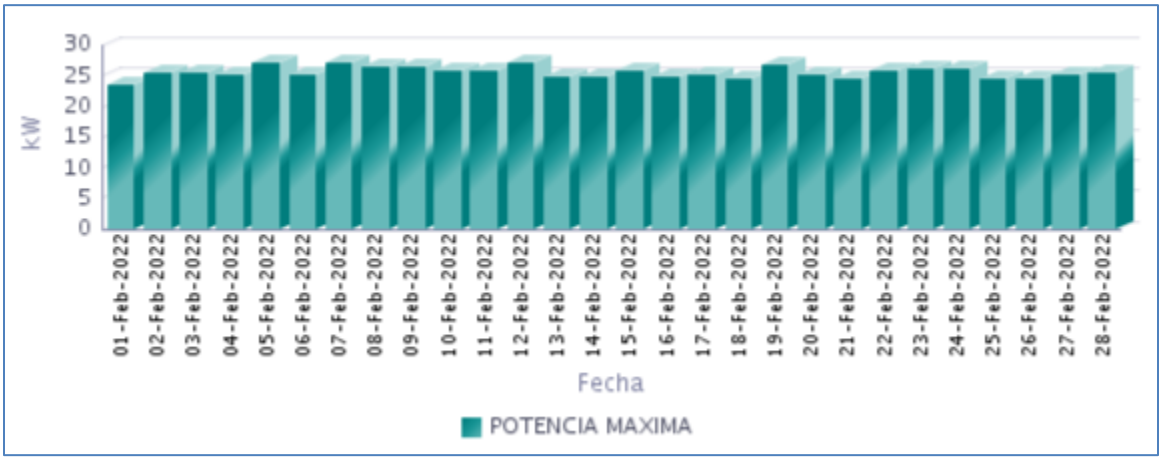

Fuente CNM

90.5 Horas de Prestación del Servicio

En Febrero, se prestó el servicio de energía eléctrica en la localidad, un promedio diario de 6 Horas 43 Minutos, como se presenta en la siguiente gráfica.

Gráfica 541 Horas Efectivas de Prestación del Servicio - SAN PABLO DE LA MAR (LA TOLA - NARIÑO),

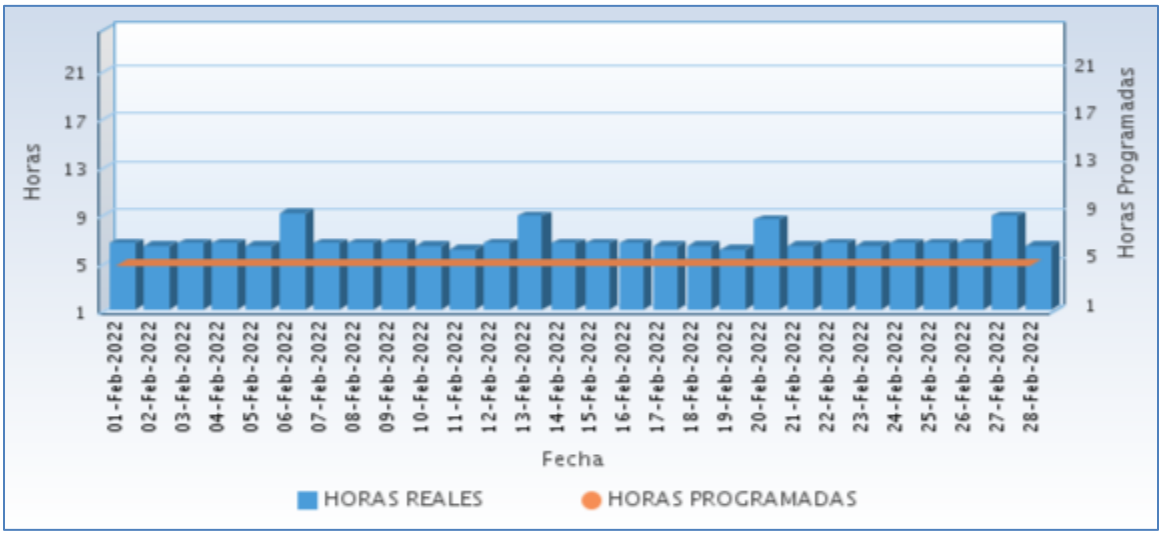

Fuente CNM

A continuación se relaciona las horas promedio por día de la prestación del servicio de energía:

Tabla 267 Horas promedio por día prestación del servicio de energía

SAN PABLO DE LA MAR (LA TOLA - NARIÑO) Febrero 2022	
DIA	**Horas de servicio promedio en el día [hh:mm]**
01-Feb-2022	6 Horas 30 Minutos
02-Feb-2022	6 Horas 15 Minutos
03-Feb-2022	6 Horas 30 Minutos
04-Feb-2022	6 Horas 30 Minutos
05-Feb-2022	6 Horas 15 Minutos
06-Feb-2022	9 Horas 0 Minutos
07-Feb-2022	6 Horas 30 Minutos
08-Feb-2022	6 Horas 30 Minutos
09-Feb-2022	6 Horas 30 Minutos
10-Feb-2022	6 Horas 15 Minutos
11-Feb-2022	6 Horas 0 Minutos
12-Feb-2022	6 Horas 30 Minutos
13-Feb-2022	8 Horas 45 Minutos
14-Feb-2022	6 Horas 30 Minutos
15-Feb-2022	6 Horas 30 Minutos
16-Feb-2022	6 Horas 30 Minutos
17-Feb-2022	6 Horas 15 Minutos
18-Feb-2022	6 Horas 15 Minutos
19-Feb-2022	6 Horas 0 Minutos
20-Feb-2022	8 Horas 30 Minutos
21-Feb-2022	6 Horas 15 Minutos
22-Feb-2022	6 Horas 30 Minutos
23-Feb-2022	6 Horas 15 Minutos
24-Feb-2022	6 Horas 30 Minutos
25-Feb-2022	6 Horas 30 Minutos
26-Feb-2022	6 Horas 30 Minutos
27-Feb-2022	8 Horas 45 Minutos
28-Feb-2022	6 Horas 15 Minutos

Fuente CNM

90.6 Curvas de Carga

Gráfica 542 Curva de Carga Promedio Diaria Mensual

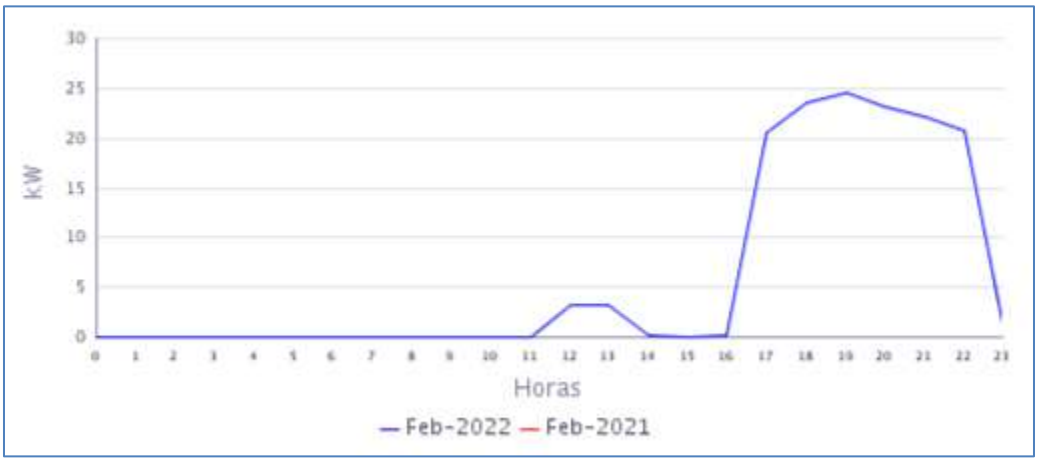

Fuente CNM

En la gráfica anterior se muestra la curva de carga promedio diaria de Feb-2022.

91. SAN PEDRO DEL VINO (FRANCISCO PIZARRO - NARIÑO)

El centro poblado de San Pedro del Vino se encuentra ubicado en el municipio de Francisco Pizarro (Salahonda), departamento de Nariño. Esta Localidad cuenta con un total de 185 usuarios residenciales.[1]

91.1 Descripción del Sitio

La localidad cuenta con una central de generación que está conformada por la siguiente infraestructura:

Tabla 268 Infraestructura de la Localidad.

GRUPO ELECTRÓGENO			
ITEM	**MARCA**	**CAPACIDAD**	**ESTADO**
1	OLYMPIAN	160 KVA	EN OPERACIÓN
2	MAGNAPLUS	108 KVA	EN OPERACIÓN
TRANSFORMADOR			
ITEM	**CAPACIDAD (KVA)**		**ESTADO**
1	112,5		EN OPERACIÓN

Gráfica 543 Diagrama de Conexión de la Localidad.

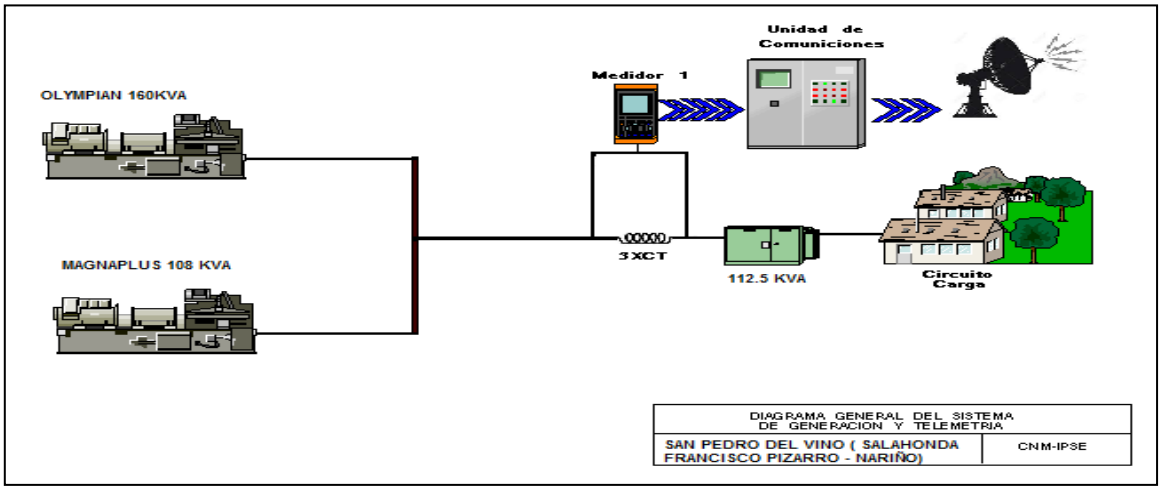

Sin servicio desde el 15 de diciembre del 2021, por no tener existencias de combustible.

91.2 Energía

El consumo de energía eléctrica para esta localidad en *Febrero* de 2022, se presenta en la siguiente tabla, donde se encuentran los valores acumulados diarios de la energía activa (kWh), reactiva (kVARh), aparente (kVAh) y del factor de potencia (p.u).

Tabla 269 Energía Activa, Reactiva, Aparente y Factor de Potencia.

SAN PEDRO DEL VINO (FRANCISCO PIZARRO - NARIÑO)				
Fecha	**Energía Activa (kWh)**	**Energía Reactiva (kVARh)**	**Energía Aparente (kVAh)**	**Factor de Potencia (p.u)**
Febrero 1, Martes	0	0	0,00	
Febrero 2, Miércoles	0	0	0,00	
Febrero 3, Jueves	0	0	0,00	
Febrero 4, Viernes	0	0	0,00	
Febrero 5, Sábado	0	0	0,00	
Febrero 6, Domingo	0	0	0,00	
Febrero 7, Lunes	0	0	0,00	
Febrero 8, Martes	0	0	0,00	
Febrero 9, Miércoles	0	0	0,00	
Febrero 10, Jueves	0	0	0,00	
Febrero 11, Viernes	0	0	0,00	
Febrero 12, Sábado	0	0	0,00	
Febrero 13, Domingo	0	0	0,00	
Febrero 14, Lunes	0	0	0,00	
Febrero 15, Martes	0	0	0,00	
Febrero 16, Miércoles	0	0	0,00	
Febrero 17, Jueves	0	0	0,00	
Febrero 18, Viernes	0	0	0,00	
Febrero 19, Sábado	0	0	0,00	
Febrero 20, Domingo	0	0	0,00	
Febrero 21, Lunes	0	0	0,00	
Febrero 22, Martes	0	0	0,00	
Febrero 23, Miércoles	0	0	0,00	
Febrero 24, Jueves	0	0	0,00	
Febrero 25, Viernes	0	0	0,00	
Febrero 26, Sábado	0	0	0,00	
Febrero 27, Domingo	0	0	0,00	
Febrero 28, Lunes	0	0	0,00	
TOTAL	**0**	**0**	**0,00**	**0,00**

Localidad sin servicio durante todo el mes, por no tener existencias de combustible

92. SANTA RITA (SANTA BARBARA (ISCUANDE) - NARIÑO)

El Caserío de Santa Rita pertenece al municipio de Santa Bárbara (Iscuandé), Departamento de Nariño. Esta localidad cuenta con un total de 290 usuarios.[1]

92.1 Descripción del Sitio

La localidad cuenta con una central de generación que está conformada por la siguiente infraestructura:

Tabla 271 Infraestructura de la Localidad.

GRUPO ELECTRÓGENO			
ITEM	**MARCA**	**CAPACIDAD**	**ESTADO**
1	CATERPILLAR	132 kW	EN OPERACIÓN
TRANSFORMADOR			
ITEM	**CAPACIDAD (KVA)**		**ESTADO**
1	112,5		EN OPERACIÓN

Gráfica 557 Diagrama de Conexión de la Localidad.

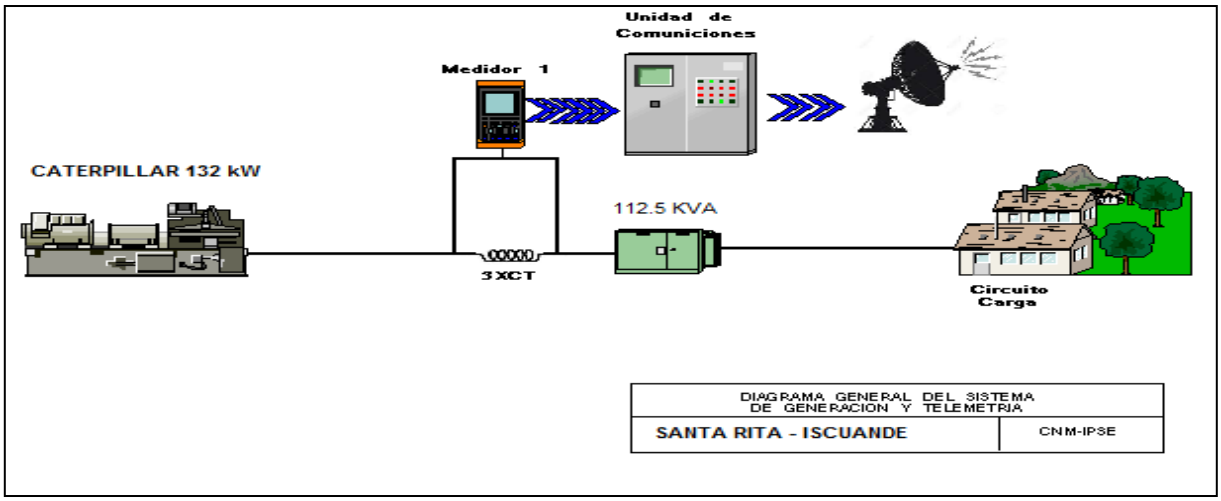

Localidad sin información por desconexión del sistema de telemetría. Informan que cuentan con servicio normal.

[1] Fuente: http://reportes.sui.gov.co/ - Sistema Único de Información SUI - Año 2020.

93. SECADERO SEQUIHONDA (SANTA BARBARA (ISCUANDE) - NARIÑO)

El Centro poblado del Secadero pertenece al municipio de Santa Bárbara (Iscuandé), Departamento de Nariño. Esta localidad cuenta con un total de 87 usuarios.[1]

93.1 Descripción del Sitio

La localidad cuenta con una central de generación que está conformada por la siguiente infraestructura:

Tabla 274 Infraestructura de la Localidad.

GRUPO ELECTRÓGENO			
ITEM	**MARCA**	**CAPACIDAD**	**ESTADO**
1	OLYMPIAN	75 KVA	EN OPERACIÓN
2	HENGSHAN	55 KVA	EN OPERACIÓN
TRANSFORMADOR			
ITEM	**CAPACIDAD (KVA)**		**ESTADO**
1	112,5		EN OPERACIÓN

Gráfica 557 Diagrama de Conexión de la Localidad.

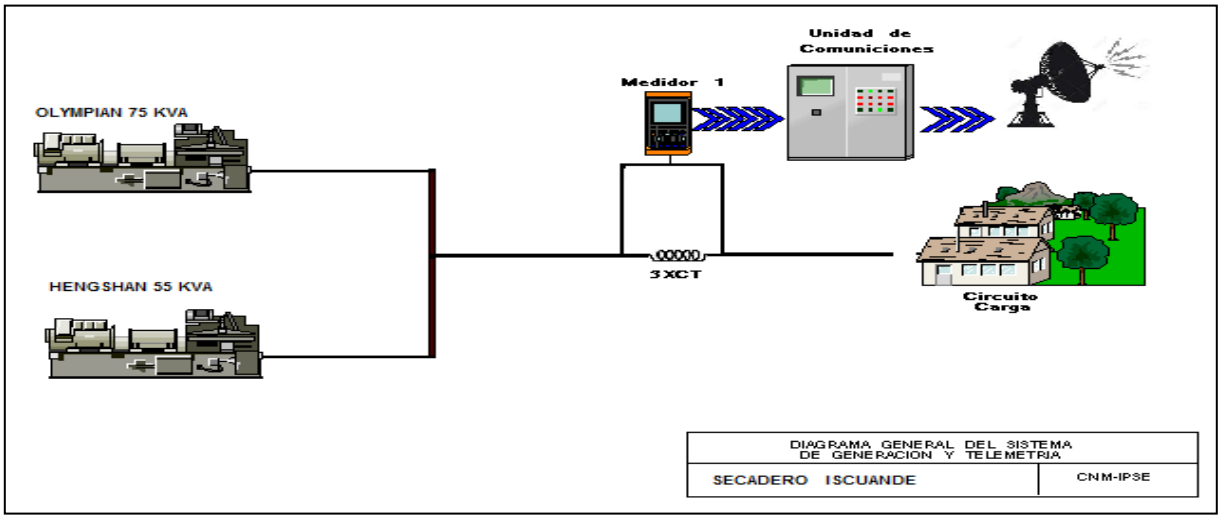

[1] Fuente: http://reportes.sui.gov.co/ - Sistema Único de Información SUI - Año 2020.

93.2 Energía

El consumo de energía eléctrica para esta localidad en *Febrero* de 2022, se presenta en la siguiente tabla, donde se encuentran los valores acumulados diarios de la energía activa (kWh), reactiva (kVARh), aparente (kVAh) y del factor de potencia (p.u).

Tabla 275 Energía Activa, Reactiva, Aparente y Factor de Potencia.

SECADERO SEQUIHONDA (SANTA BARBARA (ISCUANDE) - NARIÑO)				
Fecha	**Energía Activa (kWh)**	**Energía Reactiva (kVARh)**	**Energía Aparente (kVAh)**	**Factor de Potencia (p.u)**
Febrero 1, Martes	80	54	97,04	0,83
Febrero 2, Miércoles	83	59	102,06	0,81
Febrero 3, Jueves	87	61	106,17	0,82
Febrero 4, Viernes	80	56	97,70	0,82
Febrero 5, Sábado	112	81	138,03	0,81
Febrero 6, Domingo	111	82	138,53	0,80
Febrero 7, Lunes	81	60	100,36	0,81
Febrero 8, Martes	78	58	97,10	0,80
Febrero 9, Miércoles	79	56	97,14	0,82
Febrero 10, Jueves	71	54	89,21	0,80
Febrero 11, Viernes	73	53	89,79	0,81
Febrero 12, Sábado	102	75	126,66	0,80
Febrero 13, Domingo	102	79	129,50	0,79
Febrero 14, Lunes	77	57	96,10	0,81
Febrero 15, Martes	73	53	90,24	0,81
Febrero 16, Miércoles	74	54	91,33	0,80
Febrero 17, Jueves	77	57	95,87	0,80
Febrero 18, Viernes	76	57	95,14	0,80
Febrero 19, Sábado	102	74	126,08	0,81
Febrero 20, Domingo	72	52	88,88	0,81
Febrero 21, Lunes	0	0	0,00	
Febrero 22, Martes	96	37	102,89	0,93
Febrero 23, Miércoles	73	30	79,04	0,92
Febrero 24, Jueves	72	31	78,08	0,92
Febrero 25, Viernes	67	29	73,53	0,92
Febrero 26, Sábado	98	56	113,45	0,87
Febrero 27, Domingo	98	53	111,26	0,88
Febrero 28, Lunes	72	39	81,49	0,88
TOTAL	**2.267**	**1.509**	**2.723,15**	**0,83**

El factor de potencia promedio fue 0,83.

Para este período se presentó un exceso de consumo de energía reactiva de 376,15 kVARh.

Con referencia a Febrero de 2021 (2.528 kWh), se presentó un caída en la demanda de energía eléctrica del 10,33%.

Gráfica 558 Energía Activa, Reactiva y Factor de Potencia – SECADERO SEQUIHONDA (SANTA BARBARA (ISCUANDE) - NARIÑO).

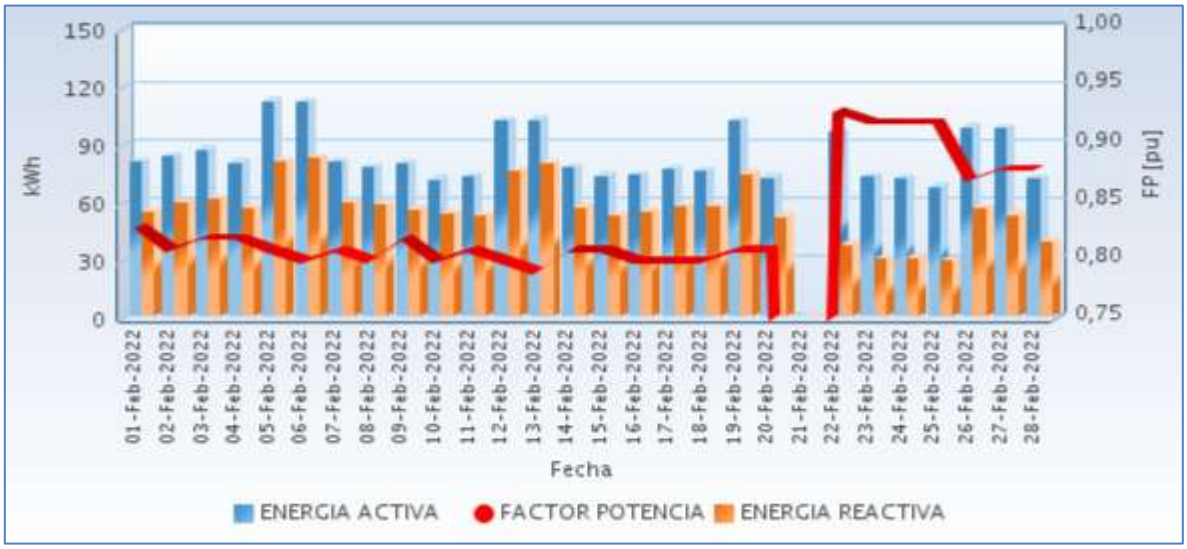

Fuente CNM

93.3 Potencia

En la siguiente gráfica se presenta el comportamiento diario de la potencia para este mes.

Gráfica 559 Comportamiento Diario de la Potencia.

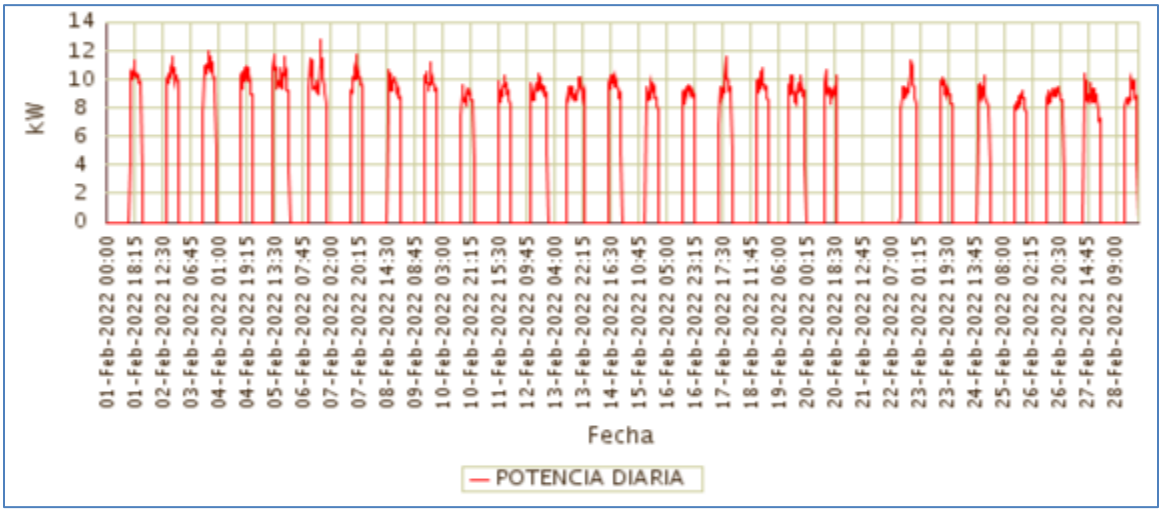

Fuente CNM

93.4 Potencia Máxima

La potencia máxima fue de 12,79kW, se presentó el Domingo 06 de Febrero a las 19:00 horas. Respecto a la potencia máxima de Febrero de 2021 (12,67kW), tuvo una variación de 0,95%.

En la siguiente grafica se presenta la potencia máxima diaria registrada para este mes.

Gráfica 560 Potencia Máxima Diaria-SECADERO SEQUIHONDA (SANTA BARBARA (ISCUANDE) - NARIÑO).

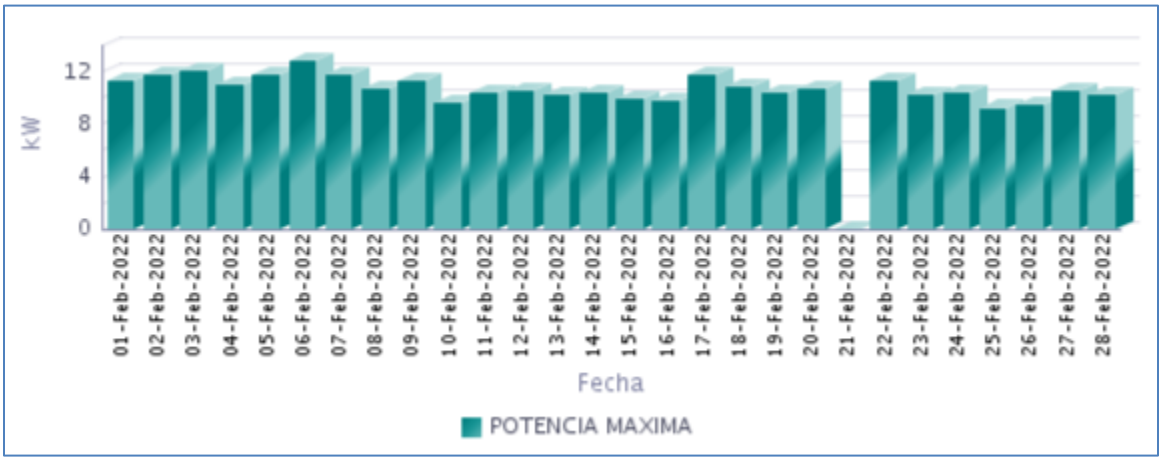

Fuente CNM

93.5 Horas de Prestación del Servicio

En Febrero, se prestó el servicio de energía eléctrica en la localidad, un promedio diario de 8 Horas 42 Minutos, como se presenta en la siguiente gráfica.

Gráfica 561 Horas Efectivas de Prestación del Servicio - SECADERO SEQUIHONDA (SANTA BARBARA (ISCUANDE) - NARIÑO),

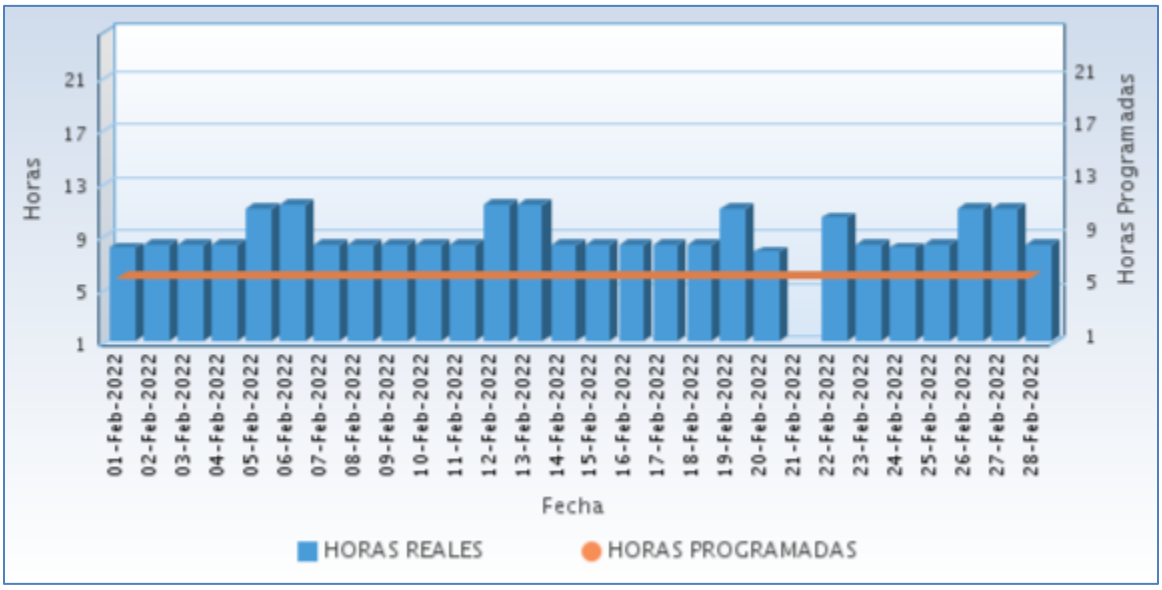

Fuente CNM

A continuación se relaciona las horas promedio por día de la prestación del servicio de energía:

Tabla 276 Horas promedio por día prestación del servicio de energía

SECADERO SEQUIHONDA (SANTA BARBARA (ISCUANDE) - NARIÑO) Febrero 2022	
DIA	**Horas de servicio promedio en el día [hh:mm]**
01-Feb-2022	8 Horas 0 Minutos
02-Feb-2022	8 Horas 15 Minutos
03-Feb-2022	8 Horas 15 Minutos
04-Feb-2022	8 Horas 15 Minutos
05-Feb-2022	11 Horas 0 Minutos
06-Feb-2022	11 Horas 15 Minutos
07-Feb-2022	8 Horas 15 Minutos
08-Feb-2022	8 Horas 15 Minutos
09-Feb-2022	8 Horas 15 Minutos
10-Feb-2022	8 Horas 15 Minutos
11-Feb-2022	8 Horas 15 Minutos
12-Feb-2022	11 Horas 15 Minutos
13-Feb-2022	11 Horas 15 Minutos
14-Feb-2022	8 Horas 15 Minutos
15-Feb-2022	8 Horas 15 Minutos
16-Feb-2022	8 Horas 15 Minutos
17-Feb-2022	8 Horas 15 Minutos
18-Feb-2022	8 Horas 15 Minutos
19-Feb-2022	11 Horas 0 Minutos
20-Feb-2022	7 Horas 45 Minutos
21-Feb-2022	0 Horas 0 Minutos
22-Feb-2022	10 Horas 15 Minutos
23-Feb-2022	8 Horas 15 Minutos
24-Feb-2022	8 Horas 0 Minutos
25-Feb-2022	8 Horas 15 Minutos
26-Feb-2022	11 Horas 0 Minutos
27-Feb-2022	11 Horas 0 Minutos
28-Feb-2022	8 Horas 15 Minutos

Fuente CNM

93.6 Curvas de Carga

En la siguiente gráfica, se presenta el comportamiento de la carga promedio para cada día de la semana en el mes.

Gráfica 562 Curva de Carga Promedio Diaria Mensual

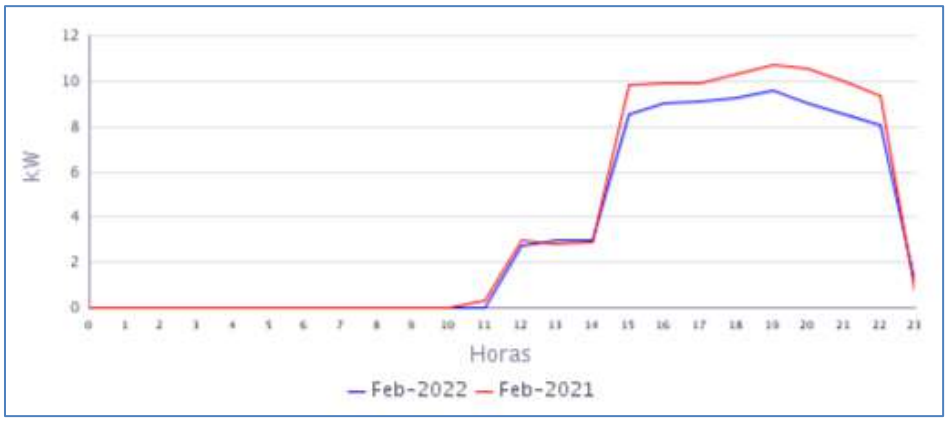

Fuente CNM

En la gráfica anterior se comparan las curvas de carga promedio diarias de Feb-2021 y del Feb-2022, presentándose caída en la demanda de 10,33%.

94. TAMAJE (ROBERTO PAYAN (SAN JOSÉ) - NARIÑO)

El centro poblado de Tamaje se encuentra ubicado en el municipio de Roberto payan, departamento de Nariño. Esta Localidad cuenta con un total de 181 usuarios residenciales.[1]

94.1 Descripción del Sitio

La localidad cuenta con una central de generación que está conformada por la siguiente infraestructura:

Tabla 277 Infraestructura de la Localidad.

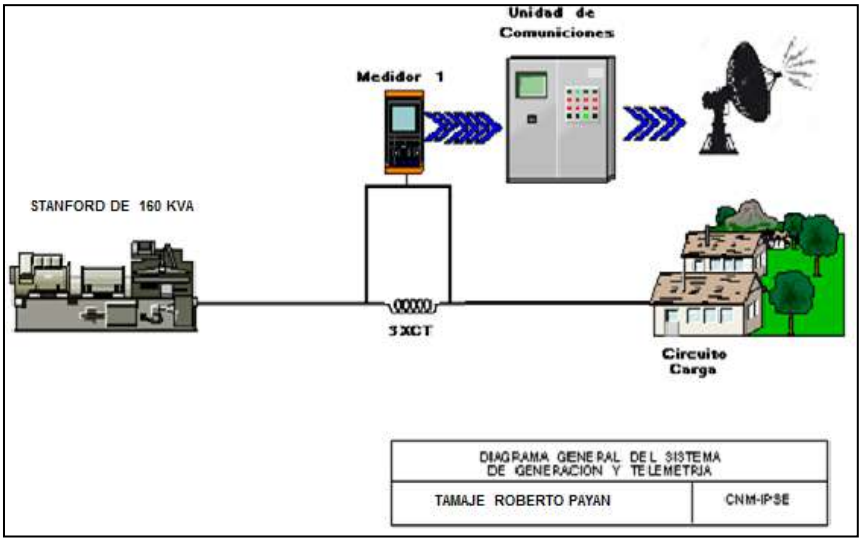

Esta localidad cuenta con servicio, de acuerdo con la información actualizada al 23 de diciembre del 2021, con radicado 20211330089732 la empresa Enersolar del Pacifico informó que se retomó el servicio de energía eléctrica en esta localidad.(Mauricio Aragón Sinisterra -Gerente). Actualmente por orden público no se ha podido ingresar a la Zona. Daño en el sistema de telemetría.

.

[1] Fuente: http://reportes.sui.gov.co/ - Sistema Único de Información SUI - Año 2020.

PUTUMAYO

95. ESMERALDA (PUERTO GUZMAN - PUTUMAYO)

El centro poblado de Esmeralda, pertenece al municipio de Puerto Guzmán (Putumayo). Esta localidad cuenta con un total de 280 usuarios residenciales .[1]

95.1 Descripción del Sitio

La localidad cuenta con una central de generación que está conformada por la siguiente infraestructura:

Tabla 280 Infraestructura de la Localidad.

GRUPO ELECTRÓGENO			
ITEM	**MARCA**	**CAPACIDAD**	**ESTADO**
1	POWER LINK	39KVA	EN OPERACIÓN
TRANSFORMADOR			
1	**45 KVA**		EN OPERACIÓN

Gráfica 563 Diagrama Unifilar de la Localidad.

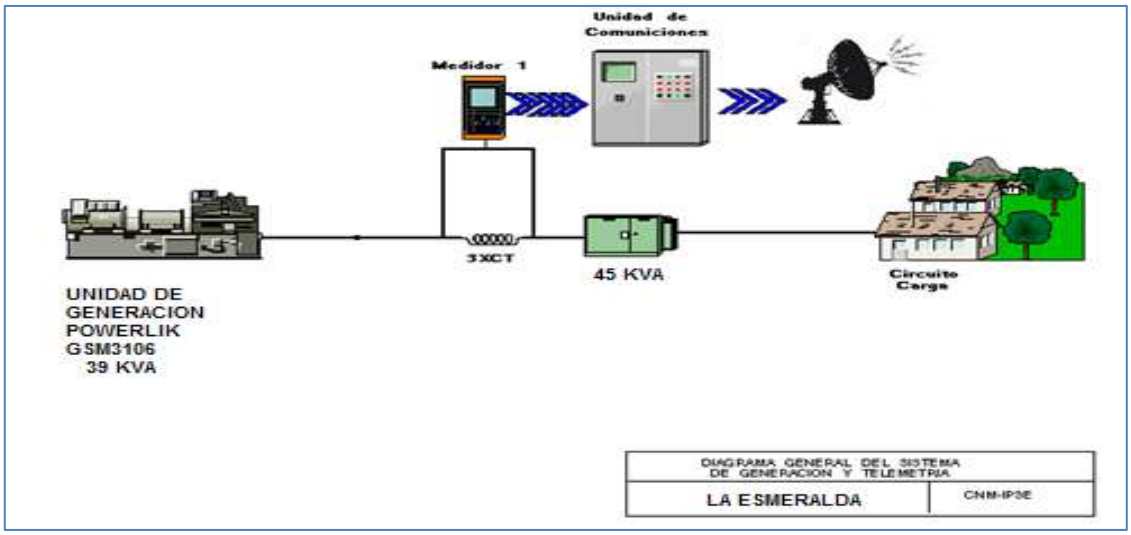

La localidad sin información por no tener conectado el sistema de comunicación satelital.

Se le ha solicitado el ingreso a la localidad al operador de red, Gerente BAIRON HERALDO CERON PANTOJA, EMPOGUZMAN S.A. E.S.P., pero a la fecha no se ha podido lograr ingresar a la zona, siempre aduce problemas de orden público. Se desconoce el estado de prestación del servicio de energía.

[1] Fuente: http://reportes.sui.gov.co/ - Sistema Único de Información SUI - Año 2020.

96. PIÑUÑA NEGRO (PUERTO LEGUIZAMO - PUTUMAYO)

El centro poblado de Piñuña Negro, pertenece al municipio de Puerto Leguízamo, Departamento de Putumayo. Esta localidad cuenta con un total de 168 usuarios .[1]

96.1 Descripción del Sitio

La localidad cuenta con una central de generación que está conformada por la siguiente infraestructura:

Tabla 283 Infraestructura de la Localidad.

GRUPOS ELECTRÓGENOS			
ITEM	**MARCA**	**CAPACIDAD**	**ESTADO**
1	SDMO	52 kW (prime)	EN OPERACIÓN
TRANSFORMADORES			
ITEM	**CAPACIDAD**	**MARCA**	**ESTADO**
1	150 kVA ABB	ABB	EN OPERACIÓN

Gráfica 575 Diagrama de Conexión de la Localidad.

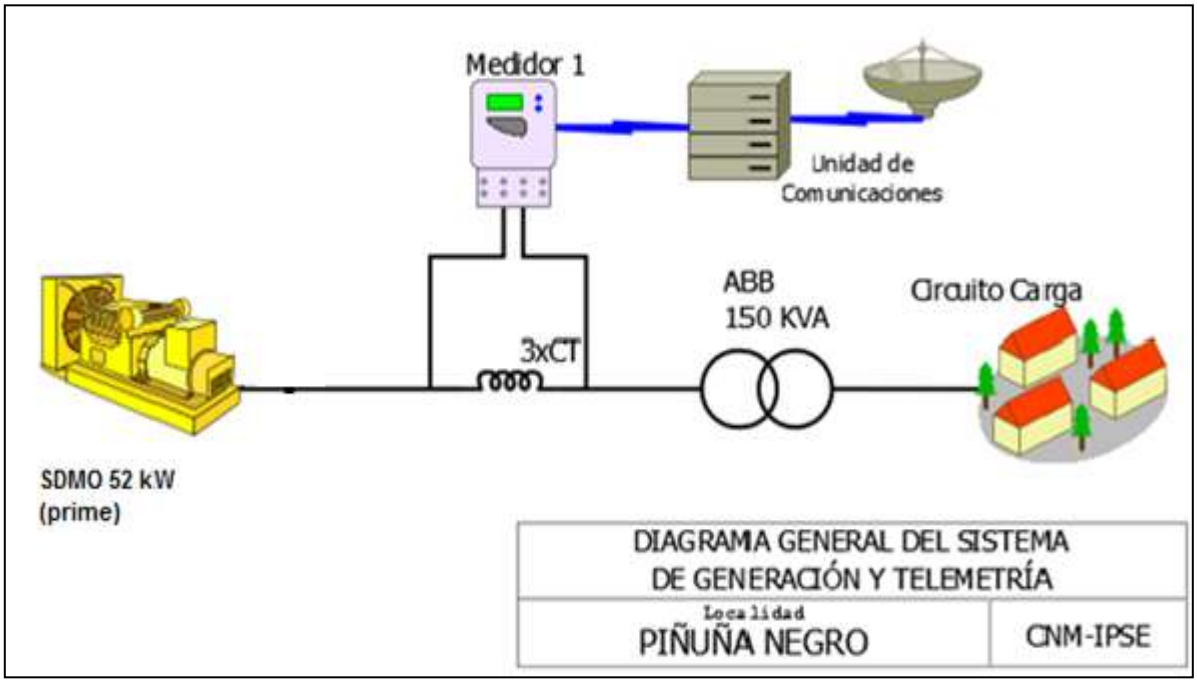

[1] Fuente: http://reportes.sui.gov.co/ - Sistema Único de Información SUI - Año 2020.

96.2 Energía

El consumo de energía eléctrica para esta localidad en *Febrero* de 2022, se presenta en la siguiente tabla, donde se encuentran los valores acumulados diarios de la energía activa (kWh), reactiva (kVARh), aparente (kVAh) y del factor de potencia (p.u).

Tabla 284 Energía Activa, Reactiva, Aparente y Factor de Potencia.

PIÑUÑA NEGRO (PUERTO LEGUIZAMO - PUTUMAYO)				
Fecha	**Energía Activa (kWh)**	**Energía Reactiva (kVARh)**	**Energía Aparente (kVAh)**	**Factor de Potencia (p.u)**
Febrero 1, Martes	123	75	144,34	0,85
Febrero 2, Miércoles	106	65	124,58	0,85
Febrero 3, Jueves	78	43	89,51	0,88
Febrero 4, Viernes	112	70	131,86	0,85
Febrero 5, Sábado	143	93	170,64	0,84
Febrero 6, Domingo	201	127	237,70	0,84
Febrero 7, Lunes	104	57	118,50	0,88
Febrero 8, Martes	100	53	113,08	0,88
Febrero 9, Miércoles	104	58	118,89	0,87
Febrero 10, Jueves	112	70	131,86	0,85
Febrero 11, Viernes	126	75	146,39	0,86
Febrero 12, Sábado	151	95	178,67	0,85
Febrero 13, Domingo	205	130	242,36	0,85
Febrero 14, Lunes	98	56	113,22	0,87
Febrero 15, Martes	99	54	113,14	0,88
Febrero 16, Miércoles	47	26	54,08	0,87
Febrero 17, Jueves	130	76	150,24	0,86
Febrero 18, Viernes	112	66	129,80	0,86
Febrero 19, Sábado	126	86	152,66	0,83
Febrero 20, Domingo	178	116	212,13	0,84
Febrero 21, Lunes	106	61	122,55	0,87
Febrero 22, Martes	118	68	135,84	0,87
Febrero 23, Miércoles	108	60	123,55	0,87
Febrero 24, Jueves	112	62	128,21	0,87
Febrero 25, Viernes	81	46	93,18	0,87
Febrero 26, Sábado	107	54	120,21	0,89
Febrero 27, Domingo	320	170	362,54	0,88
Febrero 28, Lunes	118	54	130,30	0,91
TOTAL	**3.526**	**2.066**	**4.087,24**	**0,86**

El factor de potencia promedio fue 0,86.

Para este período se presentó un exceso de consumo de energía reactiva de 303,20 kVARh.

Con referencia a Febrero de 2021 (3.993 kWh), se presentó un caída en la demanda de energía eléctrica del 11,68%.

Gráfica 576 Energía Activa, Reactiva y Factor de Potencia – PIÑUÑA NEGRO (PUERTO LEGUIZAMO - PUTUMAYO).

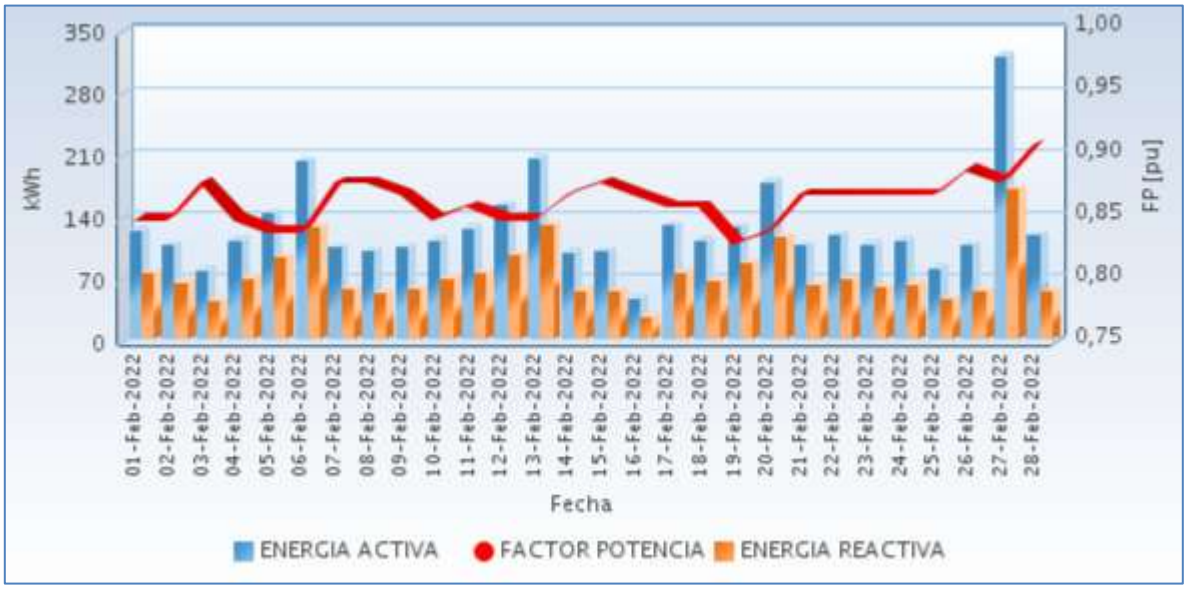

Fuente CNM

96.3 Potencia

En la siguiente gráfica se presenta el comportamiento diario de la potencia para este mes.

Gráfica 577 Comportamiento Diario de la Potencia.

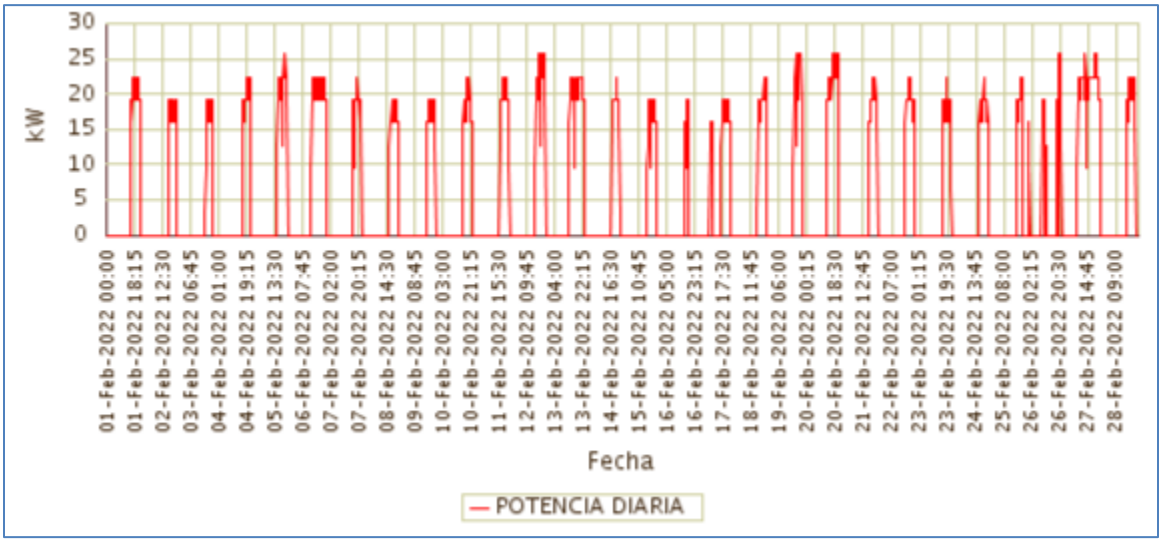

Fuente CNM

96.4 Potencia Máxima

La potencia máxima fue de 25,60kW, se presentó el Domingo 27 de Febrero a las 20:45 horas. Respecto a la potencia máxima de Febrero de 2021 (28,80kW), tuvo una variación de 11,11%.

En la siguiente grafica se presenta la potencia máxima diaria registrada para este mes.

Gráfica 578 Potencia Máxima Diaria-PIÑUÑA NEGRO (PUERTO LEGUIZAMO - PUTUMAYO).

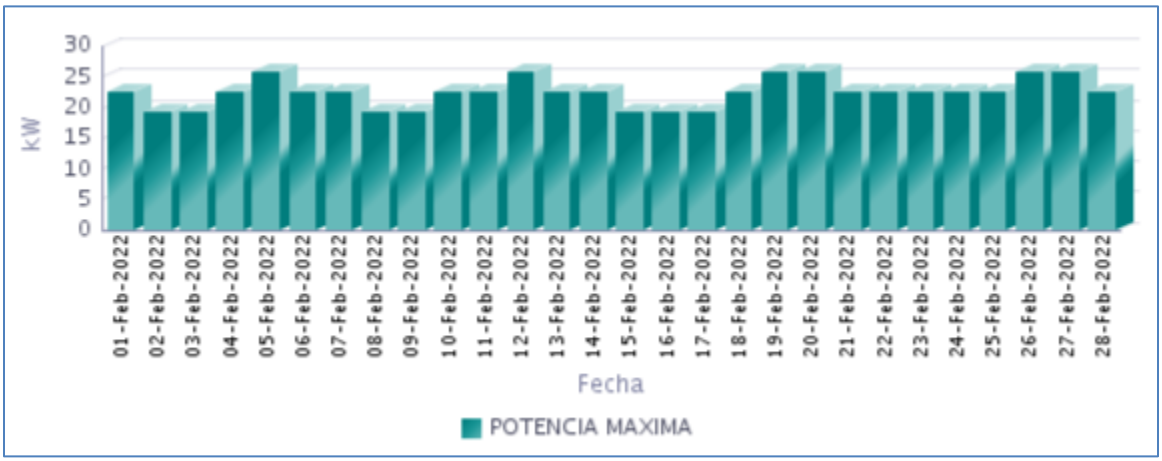

Fuente CNM

96.5 Horas de Prestación del Servicio

En Febrero, se prestó el servicio de energía eléctrica en la localidad, un promedio diario de 6 Horas 40 Minutos, como se presenta en la siguiente gráfica.

Gráfica 579 Horas Efectivas de Prestación del Servicio - PIÑUÑA NEGRO (PUERTO LEGUIZAMO - PUTUMAYO),

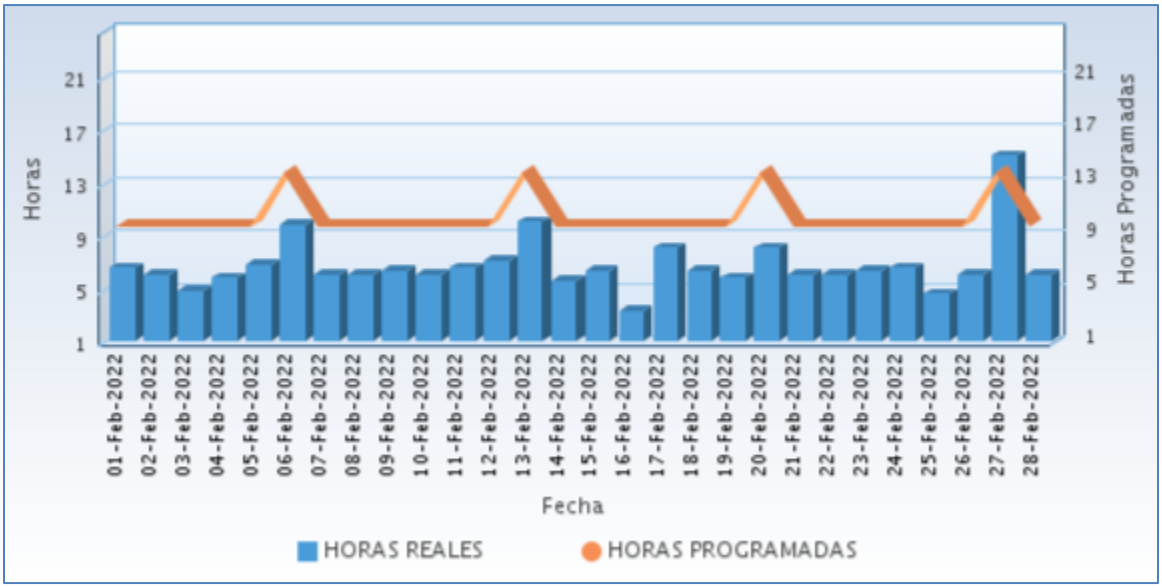

Fuente CNM

A continuación se relaciona las horas promedio por día de la prestación del servicio de energía:

Tabla 285 Horas promedio por día prestación del servicio de energía

PIÑUÑA NEGRO (PUERTO LEGUIZAMO - PUTUMAYO) Febrero 2022	
DIA	**Horas de servicio promedio en el día [hh:mm]**
01-Feb-2022	6 Horas 30 Minutos
02-Feb-2022	6 Horas 0 Minutos
03-Feb-2022	4 Horas 45 Minutos
04-Feb-2022	5 Horas 45 Minutos
05-Feb-2022	6 Horas 45 Minutos
06-Feb-2022	9 Horas 45 Minutos
07-Feb-2022	6 Horas 0 Minutos
08-Feb-2022	6 Horas 0 Minutos
09-Feb-2022	6 Horas 15 Minutos
10-Feb-2022	6 Horas 0 Minutos
11-Feb-2022	6 Horas 30 Minutos
12-Feb-2022	7 Horas 0 Minutos
13-Feb-2022	10 Horas 0 Minutos
14-Feb-2022	5 Horas 30 Minutos
15-Feb-2022	6 Horas 15 Minutos
16-Feb-2022	3 Horas 15 Minutos
17-Feb-2022	8 Horas 0 Minutos
18-Feb-2022	6 Horas 15 Minutos
19-Feb-2022	5 Horas 45 Minutos
20-Feb-2022	8 Horas 0 Minutos
21-Feb-2022	6 Horas 0 Minutos
22-Feb-2022	6 Horas 0 Minutos
23-Feb-2022	6 Horas 15 Minutos
24-Feb-2022	6 Horas 30 Minutos
25-Feb-2022	4 Horas 30 Minutos
26-Feb-2022	6 Horas 0 Minutos
27-Feb-2022	15 Horas 0 Minutos
28-Feb-2022	6 Horas 0 Minutos

Fuente CNM

96.6 Curvas de Carga

En la siguiente gráfica, se presenta el comportamiento de la carga promedio para cada día de la semana en el mes.

Gráfica 580 Curva de Carga Promedio Diaria Mensual

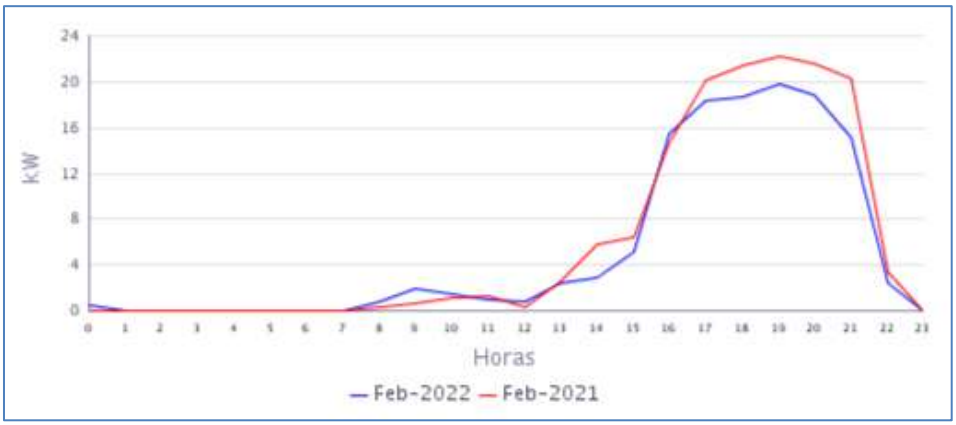

Fuente CNM

En la gráfica anterior se comparan las curvas de carga promedio diarias de Feb-2021 y del Feb-2022, presentándose caída en la demanda de 11,68%.

97. PUERTO LEGUIZAMO (PUERTO LEGUIZAMO - PUTUMAYO)

El municipio de Puerto Leguízamo está ubicado en el departamento del Putumayo, con una población, según el censo DANE de 2018 y su proyección al 2020, de 29.494 habitantes de los cuales 13.296 están ubicados en la cabecera municipal y 16.198 en las áreas rurales del municipio. El número de usuarios es de 3.122. Se incluye en este informe la localidad de La Tagua (214 usuarios) interconectada a la Cabecera Municipal de Leguizamo.[1]

97.1 Descripción del Sitio

La localidad cuenta con una central de generación que está conformada por la siguiente infraestructura:

Tabla 286 Infraestructura de la Localidad.

GRUPO ELECTRÓGENO			
ITEM	**MARCA**	**CAPACIDAD**	**ESTADO**
1	CUMMINS	1500 kW	EN OPERACIÓN
2	CUMMINS	1500 kW	EN OPERACIÓN
3	CUMMINS	1500 kW	FUERA DE SERVIICIO
4	CUMMINS	1500 kW	FUERA DE SERVIICIO
5	CUMMINS	900 kW	FUERA DE SERVIICIO
6	CUMMINS	900 kW	EN OPERACIÓN
7	CUMMINS	900 kW	EN OPERACIÓN
TRANSFORMADORES			
ITEM	**CAPACIDAD**		**ESTADO**
1	1,6 MVA		EN OPERACIÓN
2	2,5 MVA		EN OPERACIÓN
3	3 MVA		EN OPERACIÓN

Gráfica 587 Diagrama de Conexión de la Localidad.

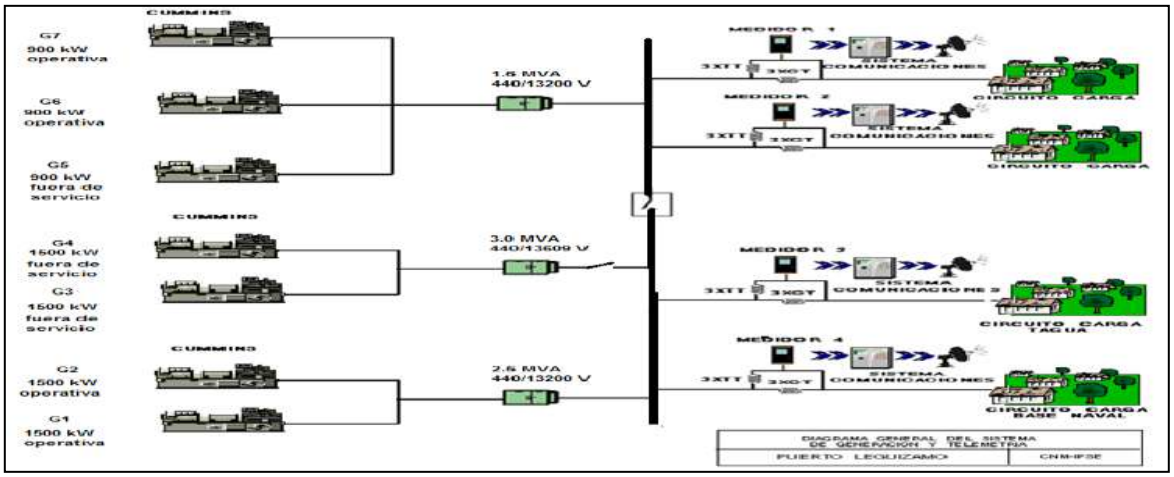

Localidad sin información completa, por daño en el medidor del circuito No. 1 (se cambió el 17 de febrero). Actualmente están prestando el servicio de energía 24 horas continuas.

[1] Fuente: http://www.dane.gov.co/Información derivada del Censo Nacional de Población y Vivienda (CNPV) 2018.'Retroproyecciones y Proyecciones de población a nivel municipal por área, sexo y edad simple. Periodo 1985- 2035.

98. PUERTO OSPINA (PUERTO LEGUIZAMO - PUTUMAYO)

El corregimiento de Puerto Ospina, pertenece al municipio de Puerto Leguízamo, Departamento de Putumayo. Esta localidad cuenta con un total de 233 usuarios .[1]

98.1 Descripción del Sitio

La localidad cuenta con una central de generación que está conformada por la siguiente infraestructura:

Tabla 289 Infraestructura de la Localidad.

GRUPOS ELECTRÓGENOS			
ITEM	**MARCA**	**CAPACIDAD**	**ESTADO**
1	PERKINS	100 kVA	FUERA DE SERVCIO
2	KOHLER	100 kVA	FUERA DE SERVCIO
TRANSFORMADORES			
ITEM	**CAPACIDAD**		**ESTADO**
1	75 kVA		EN OPERACIÓN

Gráfica 594 Diagrama de Conexión de la Localidad.

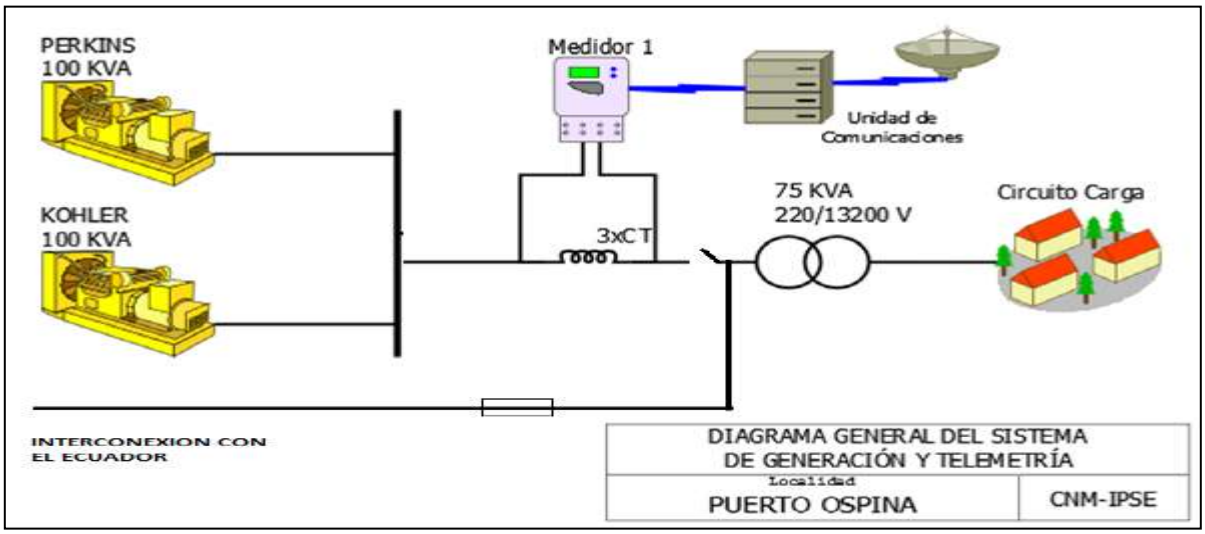

Esta localidad sin información por desconexión del sistema de telemetría. Esta localidad recibe energía eléctrica desde la interconexión con Ecuador.

[1] Fuente: http://reportes.sui.gov.co/ - Sistema Único de Información SUI - Año 2020.

VALLE DEL CAUCA

99. PUERTO MERIZALDE (BUENAVENTURA - VALLE DEL CAUCA)

El corregimiento de Puerto Merizalde, pertenece al municipio de Buenaventura departamento del Valle del Cauca, con una población de 4.288 habitantes y tiene aproximadamente 574 usuarios.[1]

99.1 Descripción del Sitio

La localidad cuenta con una central de generación que está conformada por la siguiente infraestructura:

Tabla 290 Infraestructura de la Localidad.

GRUPOS ELECTRÓGENO			
ITEM	**MARCA**	**CAPACIDAD**	**ESTADO**
1	CATERPILAR	350 kW	EN OPERACIÓN
TRANSFORMADORES			
ITEM	**CAPACIDAD**		**ESTADO**
1	300 kVA ABB		EN OPERACIÓN
2	301 kVA ABB		EN OPERACIÓN

Gráfica 589 Diagrama de Conexión de la Localidad.

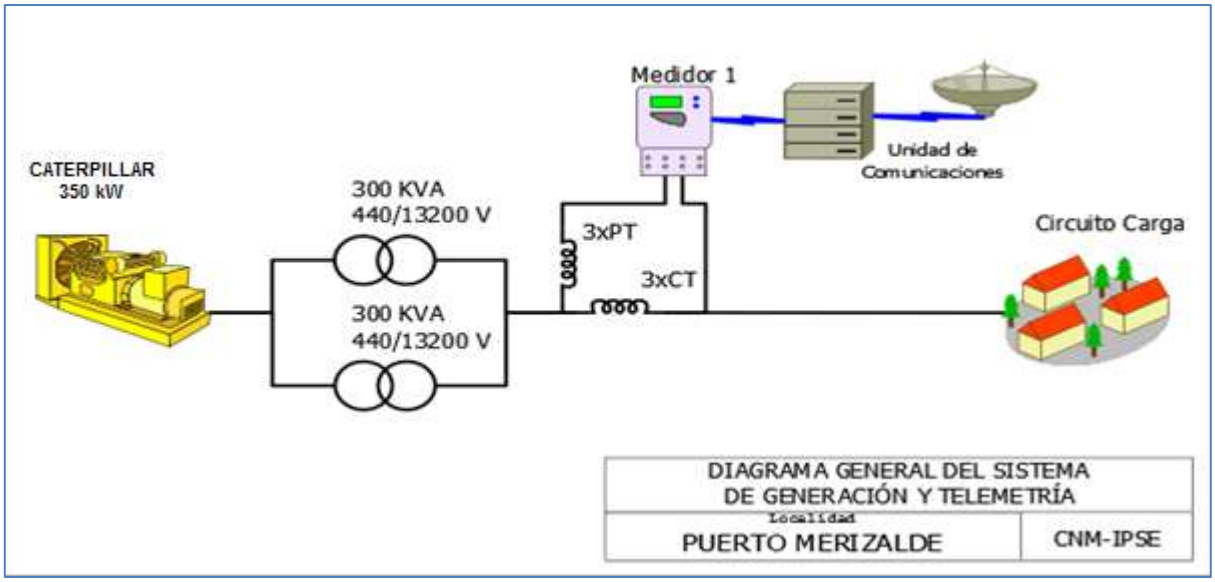

A partir del miércoles 01 de diciembre del 2021. Según la información suministrada, en la localidad se instaló un grupo electrógeno marca Caterpillar de 350 kW, por parte de la empresa ELECTROPACIFICO S.A. E.S.P., la cual será en adelante la encargada de prestar el servicio de energía eléctrica en esta localidad.

[1] Fuente: http://reportes.sui.gov.co/ - Sistema Único de Información SUI - Año 2020.

99.2 Energía

El consumo de energía eléctrica para esta localidad en *Febrero* de 2022, se presenta en la siguiente tabla, donde se encuentran los valores acumulados diarios de la energía activa (kWh), reactiva (kVARh), aparente (kVAh) y del factor de potencia (p.u).

Tabla 291 Energía Activa, Reactiva, Aparente y Factor de Potencia.

PUERTO MERIZALDE (BUENAVENTURA - VALLE DEL CAUCA)				
Fecha	**Energía Activa (kWh)**	**Energía Reactiva (kVARh)**	**Energía Aparente (kVAh)**	**Factor de Potencia (p.u)**
Febrero 1, Martes	1.787	598	1.884,56	0,95
Febrero 2, Miércoles	2.311	794	2.443,59	0,95
Febrero 3, Jueves	2.124	719	2.242,70	0,95
Febrero 4, Viernes	2.070	697	2.184,25	0,95
Febrero 5, Sábado	2.033	698	2.149,96	0,95
Febrero 6, Domingo	2.023	676	2.133,09	0,95
Febrero 7, Lunes	1.974	643	2.075,63	0,95
Febrero 8, Martes	2.037	674	2.145,66	0,95
Febrero 9, Miércoles	1.565	551	1.659,05	0,94
Febrero 10, Jueves	2.180	738	2.301,08	0,95
Febrero 11, Viernes	2.304	774	2.430,50	0,95
Febrero 12, Sábado	2.273	750	2.393,31	0,95
Febrero 13, Domingo	2.223	738	2.342,02	0,95
Febrero 14, Lunes	2.170	730	2.289,21	0,95
Febrero 15, Martes	2.128	719	2.246,74	0,95
Febrero 16, Miércoles	2.075	700	2.190,12	0,95
Febrero 17, Jueves	2.147	716	2.263,02	0,95
Febrero 18, Viernes	2.171	659	2.268,47	0,96
Febrero 19, Sábado	2.100	686	2.209,04	0,95
Febrero 20, Domingo	2.330	793	2.460,97	0,95
Febrero 21, Lunes	2.177	725	2.294,26	0,95
Febrero 22, Martes	2.167	721	2.283,89	0,95
Febrero 23, Miércoles	2.247	719	2.358,98	0,95
Febrero 24, Jueves	1.731	557	1.818,34	0,95
Febrero 25, Viernes	2.311	772	2.436,19	0,95
Febrero 26, Sábado	2.321	748	2.438,43	0,95
Febrero 27, Domingo	2.232	723	2.346,04	0,95
Febrero 28, Lunes	2.115	648	2.211,72	0,96
TOTAL	**59.324**	**19.666**	**62.498,26**	**0,95**

El factor de potencia promedio fue 0,95.

Con referencia a Febrero de 2021 (33.130 kWh), se presentó un crecimiento en la demanda de energía eléctrica del 79,06%. Este comportamiento es debido al aumento en las horas de prestación del servicio de energía.

Gráfica 590 Energía Activa, Reactiva y Factor de Potencia – PUERTO MERIZALDE (BUENAVENTURA - VALLE DEL CAUCA).

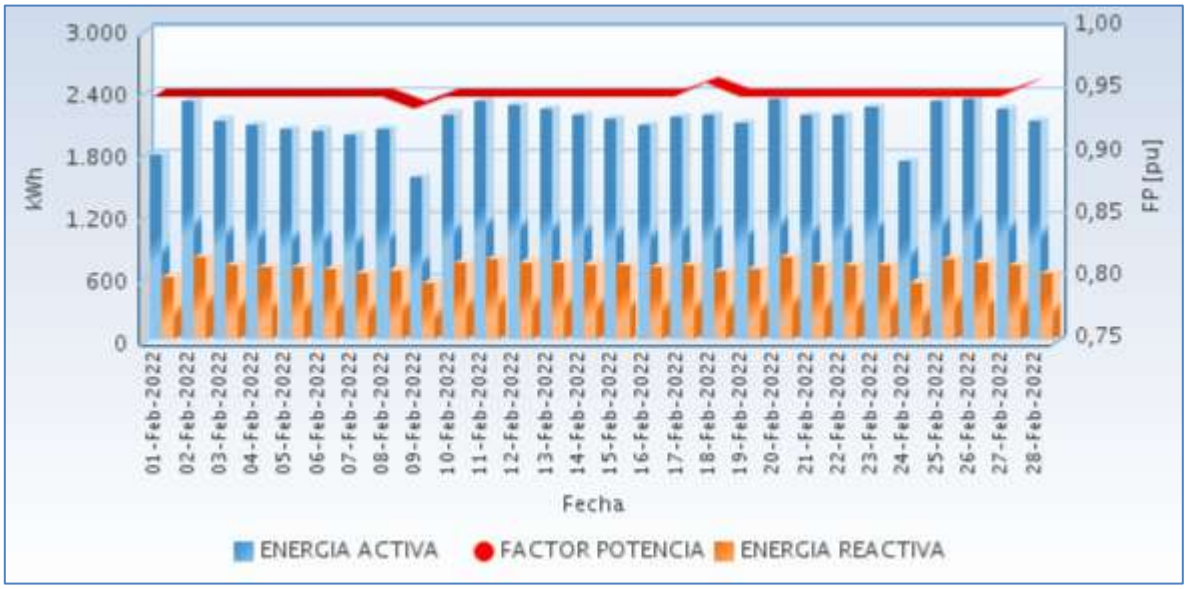

Fuente CNM

99.3 Potencia

En la siguiente gráfica se presenta el comportamiento diario de la potencia para este mes.

Gráfica 591 Comportamiento Diario de la Potencia.

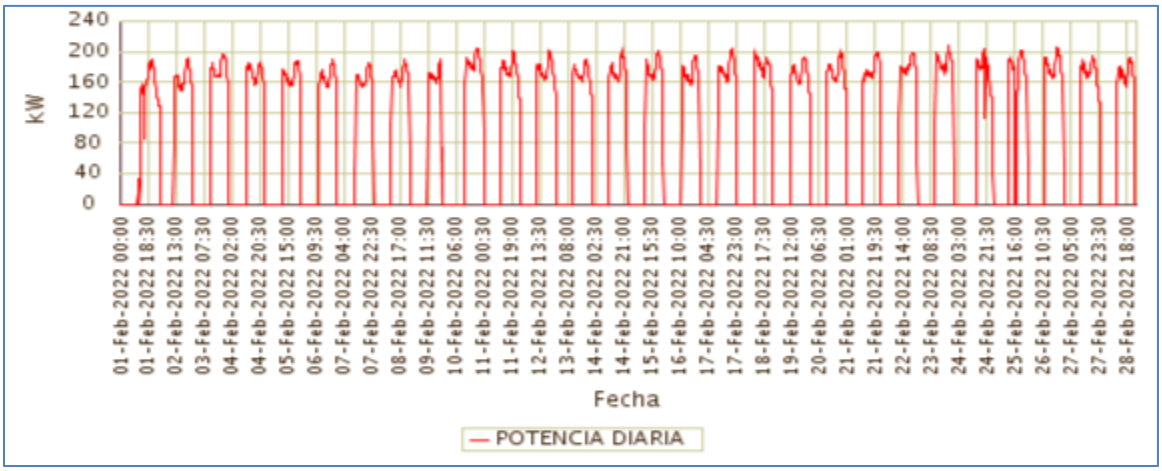

Fuente CNM

99.4 Potencia Máxima

La potencia máxima fue de 207,68kW, se presentó el miércoles 23 de febrero a las 19:45 horas. Respecto a la potencia máxima de Febrero de 2021 (278,61kW), tuvo una variación

de 25,46%.

En la siguiente grafica se presenta la potencia máxima diaria registrada para este mes.

Gráfica 592 Potencia Máxima Diaria-PUERTO MERIZALDE (BUENAVENTURA - VALLE DEL CAUCA).

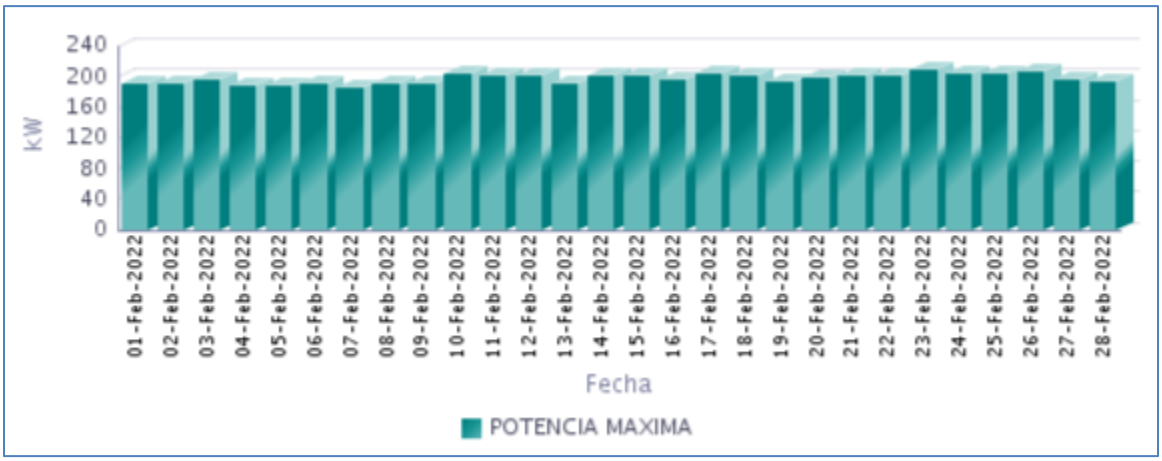

Fuente CNM

99.5 Horas de Prestación del Servicio

En Febrero, se prestó el servicio de energía eléctrica en la localidad, un promedio diario de 12 Horas 29 Minutos, como se presenta en la siguiente gráfica.

Gráfica 593 Horas Efectivas de Prestación del Servicio - PUERTO MERIZALDE (BUENAVENTURA - VALLE DEL CAUCA),

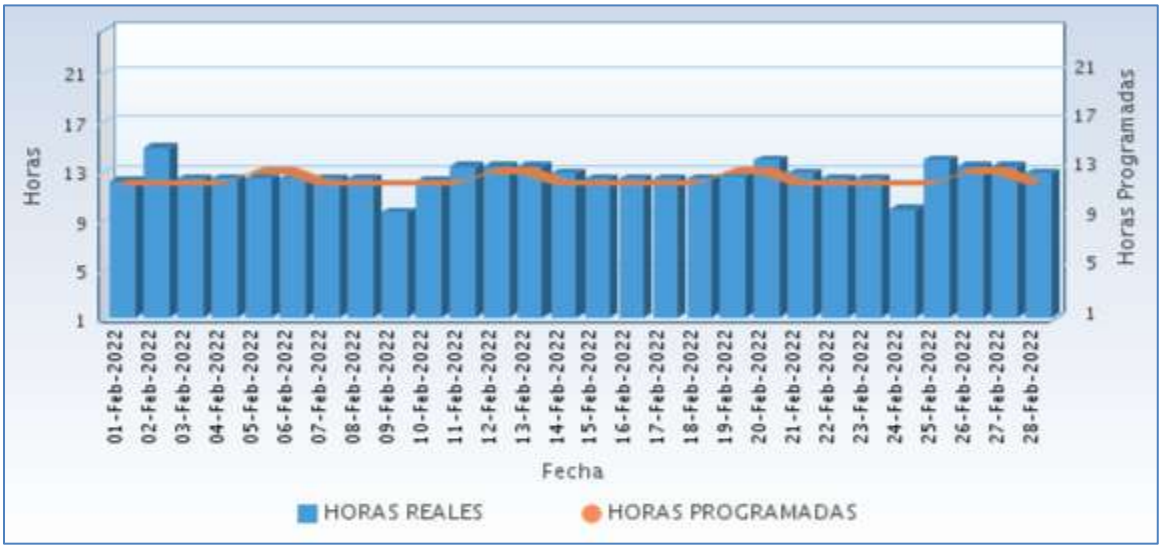

Fuente CNM

A continuación se relaciona las horas promedio por día de la prestación del servicio de energía:

Tabla 292 Horas promedio por día prestación del servicio de energía

PUERTO MERIZALDE (BUENAVENTURA - VALLE DEL CAUCA) Febrero 2022	
DIA	**Horas de servicio promedio en el día [hh:mm]**
01-Feb-2022	12 Horas 0 Minutos
02-Feb-2022	14 Horas 45 Minutos
03-Feb-2022	12 Horas 15 Minutos
04-Feb-2022	12 Horas 15 Minutos
05-Feb-2022	12 Horas 15 Minutos
06-Feb-2022	12 Horas 15 Minutos
07-Feb-2022	12 Horas 15 Minutos
08-Feb-2022	12 Horas 15 Minutos
09-Feb-2022	9 Horas 30 Minutos
10-Feb-2022	12 Horas 0 Minutos
11-Feb-2022	13 Horas 15 Minutos
12-Feb-2022	13 Horas 15 Minutos
13-Feb-2022	13 Horas 15 Minutos
14-Feb-2022	12 Horas 45 Minutos
15-Feb-2022	12 Horas 15 Minutos
16-Feb-2022	12 Horas 15 Minutos
17-Feb-2022	12 Horas 15 Minutos
18-Feb-2022	12 Horas 15 Minutos
19-Feb-2022	12 Horas 30 Minutos
20-Feb-2022	13 Horas 45 Minutos
21-Feb-2022	12 Horas 45 Minutos
22-Feb-2022	12 Horas 15 Minutos
23-Feb-2022	12 Horas 15 Minutos
24-Feb-2022	9 Horas 45 Minutos
25-Feb-2022	13 Horas 45 Minutos
26-Feb-2022	13 Horas 15 Minutos
27-Feb-2022	13 Horas 15 Minutos
28-Feb-2022	12 Horas 45 Minutos

Fuente CNM

99.6 Curvas de Carga

En la siguiente gráfica, se presenta el comportamiento de la carga promedio para cada día de la semana en el mes.

Gráfica 594 Curva de Carga Promedio Diaria Mensual

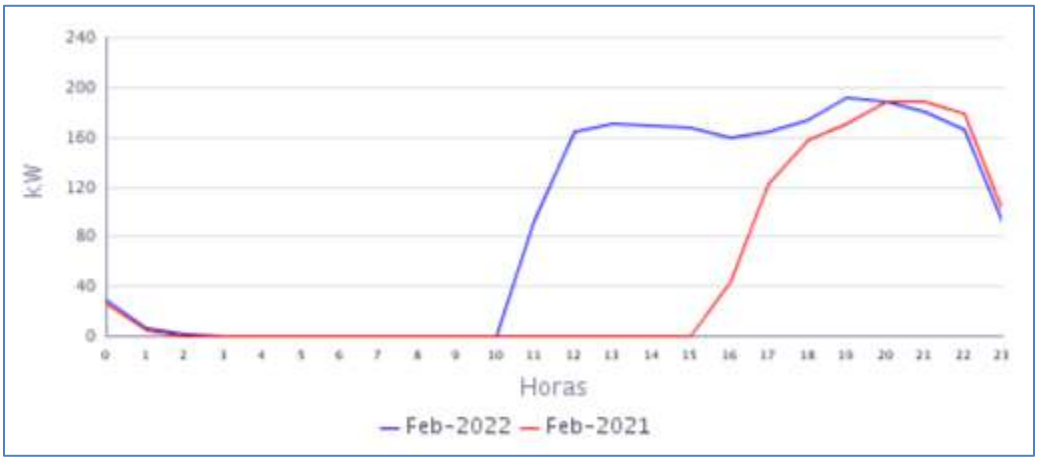

Fuente CNM

En la gráfica anterior se comparan las curvas de carga promedio diarias de Feb-2021 y del Feb-2022, presentándose un crecimiento en la demanda de 79,06%.

100. SAN FRANCISCO DE NAYA (BUENAVENTURA - VALLE DEL CAUCA)

El corregimiento Municipal de San Francisco Rio Naya, pertenece al municipio de Buenaventura departamento del Valle del Cauca. Cuenta con 197 usuarios.[1]

100.1 Descripción del Sitio

La localidad cuenta con una central de generación que está conformada por la siguiente infraestructura:

Tabla 293 Infraestructura de la Localidad.

GRUPO ELECTRÓGENO			
ITEM	**MARCA**	**CAPACIDAD**	**ESTADO**
1	CUMMINS	154,422 kW	EN OPERACIÓN
TRANSFORMADORES			
ITEM	**CAPACIDAD**		**ESTADO**
1	75 kVA		EN OPERACIÓN

Gráfica 595 Diagrama de Conexión de la Localidad.

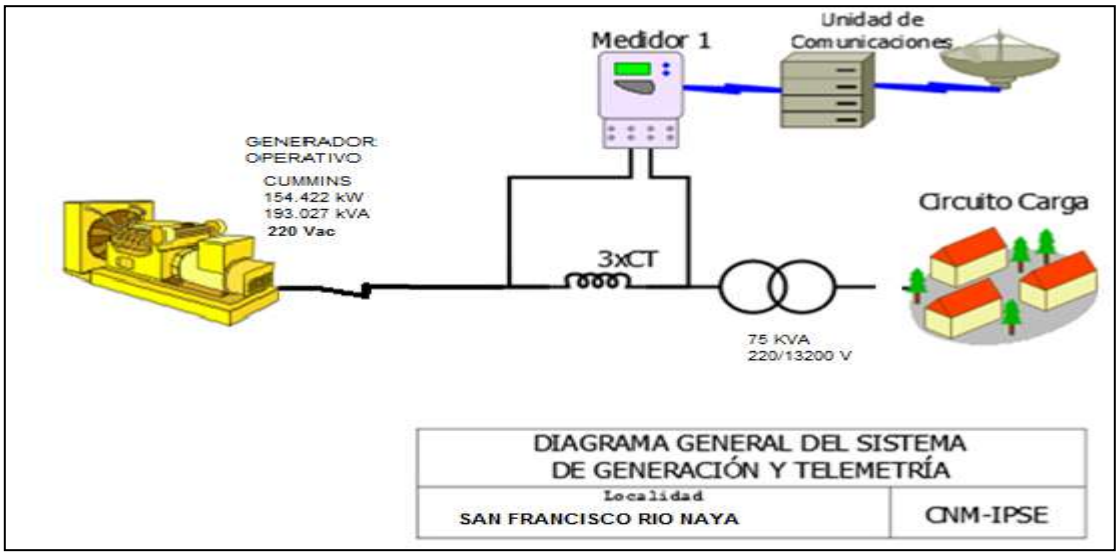

[1] Fuente: http://reportes.sui.gov.co/ - Sistema Único de Información SUI - Año 2020.

100.2 Energía

El consumo de energía eléctrica para esta localidad en *Febrero* de 2022, se presenta en la siguiente tabla, donde se encuentran los valores acumulados diarios de la energía activa (kWh), reactiva (kVARh), aparente (kVAh) y del factor de potencia (p.u).

Tabla 294 Energía Activa, Reactiva, Aparente y Factor de Potencia.

SAN FRANCISCO DE NAYA (BUENAVENTURA - VALLE DEL CAUCA)				
Fecha	**Energía Activa (kWh)**	**Energía Reactiva (kVARh)**	**Energía Aparente (kVAh)**	**Factor de Potencia (p.u)**
Febrero 1, Martes	0	0	0,00	
Febrero 2, Miércoles	0	0	0,00	
Febrero 3, Jueves	138	57	148,92	0,92
Febrero 4, Viernes	130	52	139,71	0,93
Febrero 5, Sábado	124	48	132,55	0,93
Febrero 6, Domingo	127	45	134,57	0,94
Febrero 7, Lunes	100	35	105,46	0,94
Febrero 8, Martes	0	0	0,00	
Febrero 9, Miércoles	0	0	0,00	
Febrero 10, Jueves	0	0	0,00	
Febrero 11, Viernes	0	0	0,00	
Febrero 12, Sábado	0	0	0,00	
Febrero 13, Domingo	0	0	0,00	
Febrero 14, Lunes	0	0	0,00	
Febrero 15, Martes	0	0	0,00	
Febrero 16, Miércoles	0	0	0,00	
Febrero 17, Jueves	0	0	0,00	
Febrero 18, Viernes	0	0	0,00	
Febrero 19, Sábado	164	67	177,76	0,93
Febrero 20, Domingo	179	74	193,65	0,92
Febrero 21, Lunes	213	89	230,89	0,92
Febrero 22, Martes	217	91	235,80	0,92
Febrero 23, Miércoles	212	89	230,13	0,92
Febrero 24, Jueves	222	93	240,52	0,92
Febrero 25, Viernes	224	95	243,06	0,92
Febrero 26, Sábado	219	93	238,22	0,92
Febrero 27, Domingo	207	91	226,12	0,92
Febrero 28, Lunes	211	90	228,94	0,92
TOTAL	**2.686**	**1.108**	**2.905,81**	**0,92**

El factor de potencia promedio fue 0,92.

Con referencia a Febrero de 2021 (4.910 kWh), se presentó un caída en la demanda de energía eléctrica del 45,29%. Este comportamiento es debido a del 1 al 2 y del 8 al 18 de febrero no se prestó el suministro de energía en esta localidad debido a daño en el primo-motor del grupo electrógeno.

Gráfica 596 Energía Activa, Reactiva y Factor de Potencia – SAN FRANCISCO DE NAYA (BUENAVENTURA - VALLE DEL CAUCA).

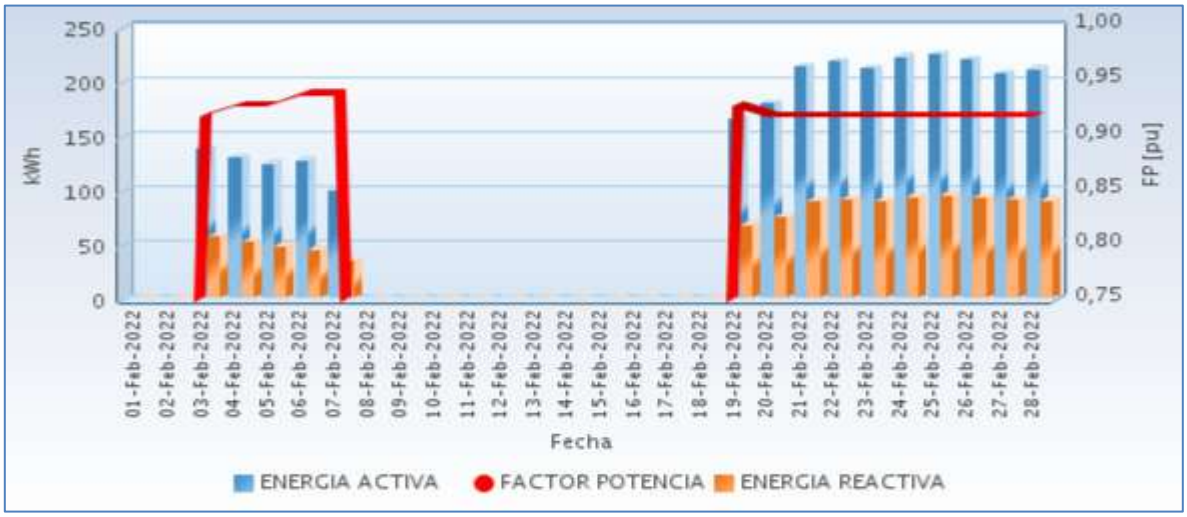

Fuente CNM

100.3 Potencia

En la siguiente gráfica se presenta el comportamiento diario de la potencia para este mes.

Gráfica 597 Comportamiento Diario de la Potencia.

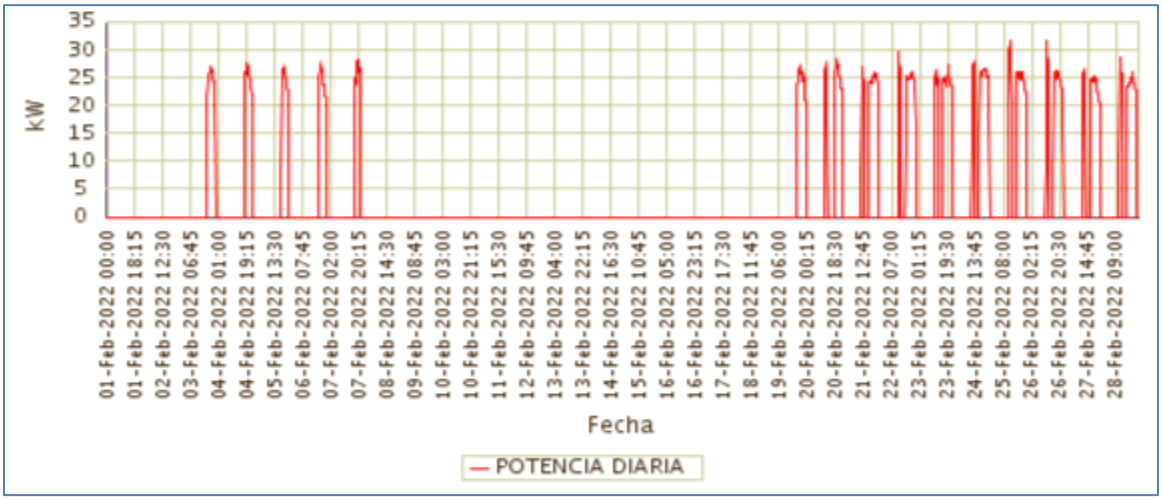

Fuente CNM

100.4 Potencia Máxima

La potencia máxima fue de 31,62kW, se presentó el Viernes 25 de Febrero a las 12:15 horas. Respecto a la potencia máxima de Febrero de 2021 (32,29kW), tuvo una variación de 2,08%.

En la siguiente grafica se presenta la potencia máxima diaria registrada para este mes.

Gráfica 598 Potencia Máxima Diaria-SAN FRANCISCO DE NAYA (BUENAVENTURA - VALLE DEL CAUCA).

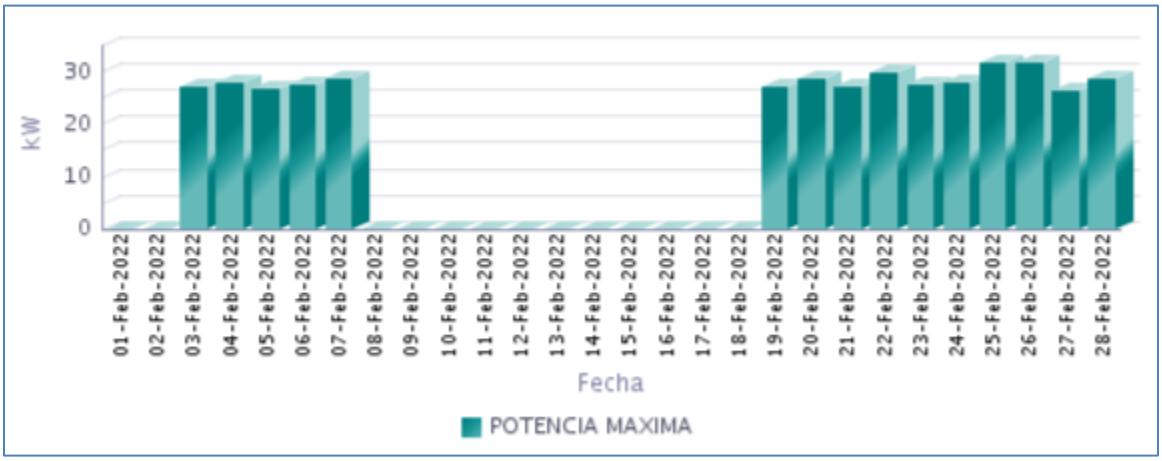

Fuente CNM

100.5 Horas de Prestación del Servicio

En Febrero, se prestó el servicio de energía eléctrica en la localidad, un promedio diario de 4 Horas 1 Minutos, como se presenta en la siguiente gráfica.

Gráfica 599 Horas Efectivas de Prestación del Servicio - SAN FRANCISCO DE NAYA (BUENAVENTURA - VALLE DEL CAUCA),

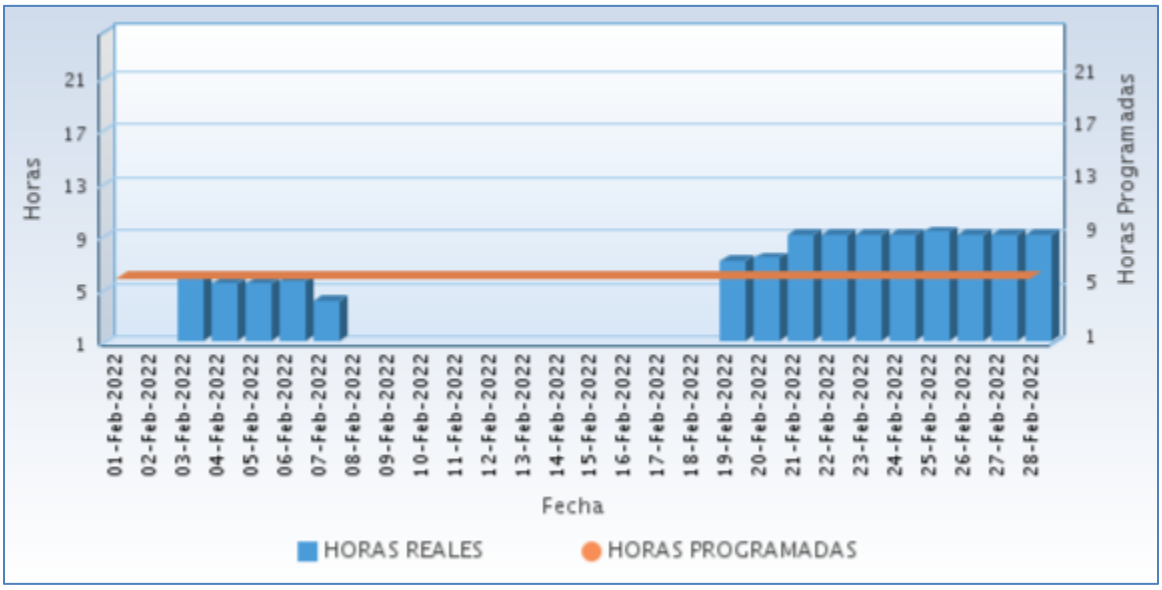

Fuente CNM

A continuación se relaciona las horas promedio por día de la prestación del servicio de energía:

Tabla 295 Horas promedio por día prestación del servicio de energía

SAN FRANCISCO DE NAYA (BUENAVENTURA - VALLE DEL CAUCA) Febrero 2022	
DIA	**Horas de servicio promedio en el día [hh:mm]**
01-Feb-2022	0 Horas 0 Minutos
02-Feb-2022	0 Horas 0 Minutos
03-Feb-2022	5 Horas 45 Minutos
04-Feb-2022	5 Horas 15 Minutos
05-Feb-2022	5 Horas 15 Minutos
06-Feb-2022	5 Horas 30 Minutos
07-Feb-2022	4 Horas 0 Minutos
08-Feb-2022	0 Horas 0 Minutos
09-Feb-2022	0 Horas 0 Minutos
10-Feb-2022	0 Horas 0 Minutos
11-Feb-2022	0 Horas 0 Minutos
12-Feb-2022	0 Horas 0 Minutos
13-Feb-2022	0 Horas 0 Minutos
14-Feb-2022	0 Horas 0 Minutos
15-Feb-2022	0 Horas 0 Minutos
16-Feb-2022	0 Horas 0 Minutos
17-Feb-2022	0 Horas 0 Minutos
18-Feb-2022	0 Horas 0 Minutos
19-Feb-2022	7 Horas 0 Minutos
20-Feb-2022	7 Horas 15 Minutos
21-Feb-2022	9 Horas 0 Minutos
22-Feb-2022	9 Horas 0 Minutos
23-Feb-2022	9 Horas 0 Minutos
24-Feb-2022	9 Horas 0 Minutos
25-Feb-2022	9 Horas 15 Minutos
26-Feb-2022	9 Horas 0 Minutos
27-Feb-2022	9 Horas 0 Minutos
28-Feb-2022	9 Horas 0 Minutos

Fuente CNM

100.6 Curvas de Carga

En la siguiente gráfica, se presenta el comportamiento de la carga promedio para cada día de la semana en el mes.

Gráfica 600 Curva de Carga Promedio Diaria Mensual

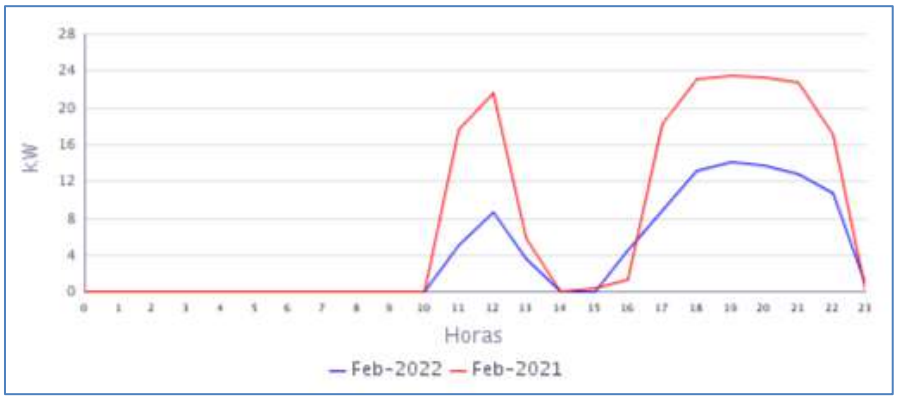

Fuente CNM

En la gráfica anterior se comparan las curvas de carga promedio diarias de Feb-2021 y del Feb-2022, presentándose caída en la demanda de 45,29%.

VAUPÉS

101. CARURÚ (CARURÚ - VAUPÉS)

La localidad de Carurú se encuentra ubicada en el departamento de Vaupés con una población según el censo DANE de 2018 y su proyección al 2020, de 3.201 habitantes de los cuales 1.526 están ubicados en la cabecera municipal y 1.675 en las áreas rurales del municipio. El número de usuarios es de 194.[1]

101.1 Descripción del Sitio

La localidad cuenta con una central de generación que está conformada por la siguiente infraestructura:

Tabla 296 Infraestructura de la Localidad.

GRUPO ELECTRÓGENO			
ITEM	**MARCA**	**CAPACIDAD**	**ESTADO**
1	PEL POWER SYSTEM	114 kW	EN OPERACIÓN
2	PEL POWER SYSTEM	114 kW	FUERA DE SERVICIO
TRANSFORMADORES			
ITEM	**CAPACIDAD**		**ESTADO**
1	225 kVA		EN OPERACIÓN

Gráfica 601 Diagrama de Conexión de la Localidad.

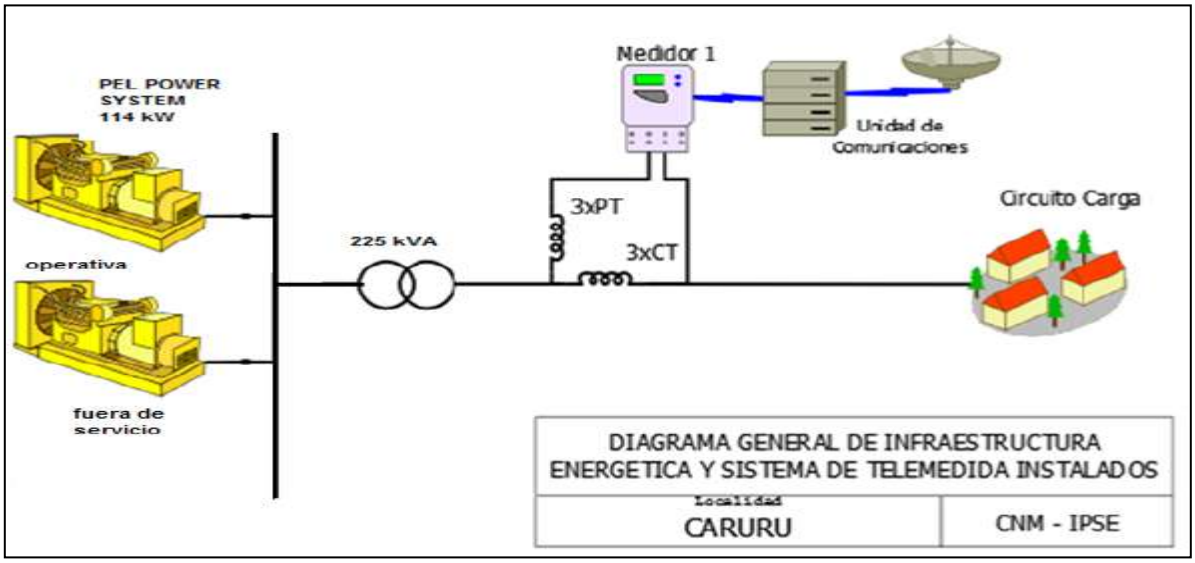

[1] Fuente: http://www.dane.gov.co/Información derivada del Censo Nacional de Población y Vivienda (CNPV) 2018.'Retroproyecciones y Proyecciones de población a nivel municipal por área, sexo y edad simple. Periodo 1985- 2035.

101.2 Energía

El consumo de energía eléctrica para esta localidad en *Febrero* de 2022, se presenta en la siguiente tabla, donde se encuentran los valores acumulados diarios de la energía activa (kWh), reactiva (kVARh), aparente (kVAh) y del factor de potencia (p.u).

Tabla 297 Energía Activa, Reactiva, Aparente y Factor de Potencia.

CARURÚ (CARURÚ - VAUPÉS)				
Fecha	**Energía Activa (kWh)**	**Energía Reactiva (kVARh)**	**Energía Aparente (kVAh)**	**Factor de Potencia (p.u)**
Febrero 1, Martes	690	95	696,00	0,99
Febrero 2, Miércoles	717	117	726,08	0,99
Febrero 3, Jueves	619	84	624,57	0,99
Febrero 4, Viernes	663	98	670,17	0,99
Febrero 5, Sábado	611	113	621,79	0,98
Febrero 6, Domingo	621	130	634,37	0,98
Febrero 7, Lunes	701	110	709,29	0,99
Febrero 8, Martes	683	113	692,50	0,99
Febrero 9, Miércoles	653	96	660,24	0,99
Febrero 10, Jueves	695	97	701,43	0,99
Febrero 11, Viernes	734	130	745,61	0,98
Febrero 12, Sábado	666	136	680,05	0,98
Febrero 13, Domingo	638	120	649,45	0,98
Febrero 14, Lunes	711	116	720,77	0,99
Febrero 15, Martes	746	124	756,15	0,99
Febrero 16, Miércoles	743	122	752,71	0,99
Febrero 17, Jueves	719	127	730,14	0,98
Febrero 18, Viernes	734	133	746,39	0,98
Febrero 19, Sábado	595	126	608,25	0,98
Febrero 20, Domingo	498	96	507,28	0,98
Febrero 21, Lunes	731	149	746,06	0,98
Febrero 22, Martes	771	147	784,83	0,98
Febrero 23, Miércoles	685	113	694,11	0,99
Febrero 24, Jueves	792	131	802,51	0,99
Febrero 25, Viernes	667	118	677,67	0,98
Febrero 26, Sábado	572	122	584,98	0,98
Febrero 27, Domingo	576	107	585,88	0,98
Febrero 28, Lunes	618	95	625,52	0,99
TOTAL	**18.850**	**3.264**	**19.130,49**	**0,99**

El factor de potencia promedio fue 0,99.

Con referencia a Febrero de 2021 (17.881 kWh), se presentó un crecimiento en la demanda de energía eléctrica del 5,42%.

Gráfica 602 Energía Activa, Reactiva y Factor de Potencia – CARURÚ (CARURÚ - VAUPÉS).

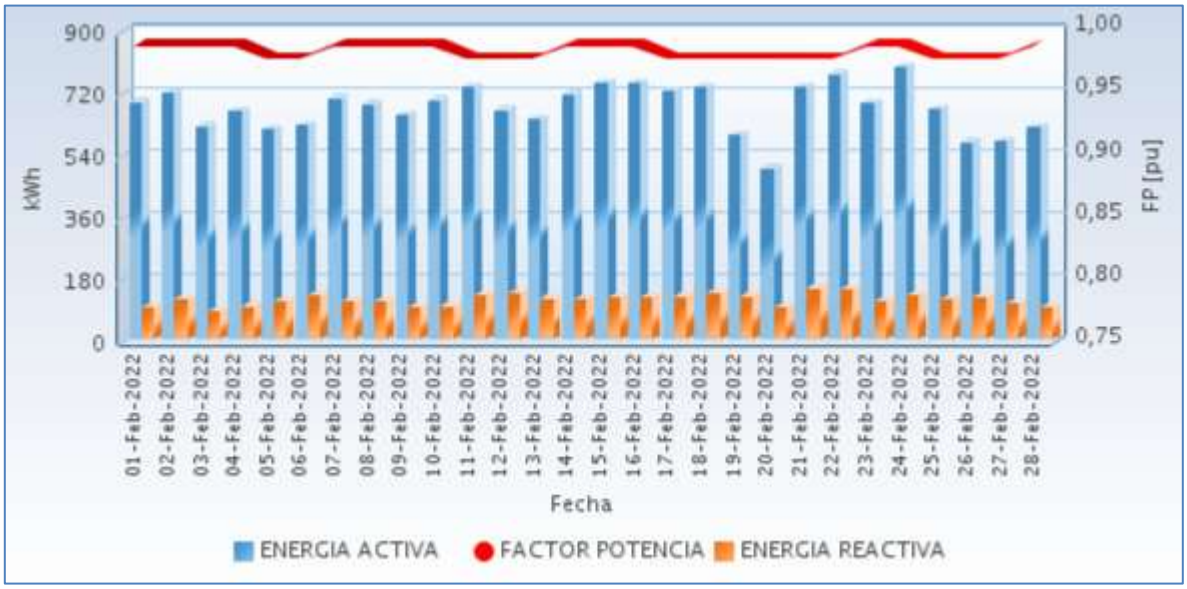

Fuente CNM

101.3 Potencia

En la siguiente gráfica se presenta el comportamiento diario de la potencia para este mes.

Gráfica 603 Comportamiento Diario de la Potencia.

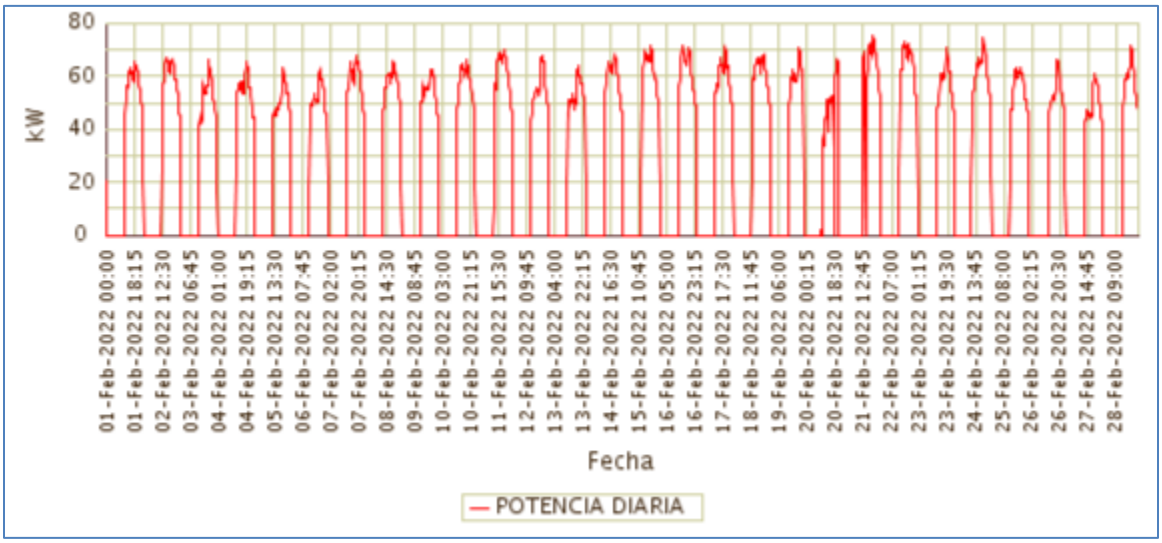

Fuente CNM

101.4 Potencia Máxima

La potencia máxima fue de 75,42kW, se presentó el Lunes 21 de Febrero a las 19:00 horas. Respecto a la potencia máxima de Febrero de 2021 (76,74kW), tuvo una variación de 1,72%.

En la siguiente grafica se presenta la potencia máxima diaria registrada para este mes.

Gráfica 604 Potencia Máxima Diaria-CARURÚ (CARURÚ - VAUPÉS).

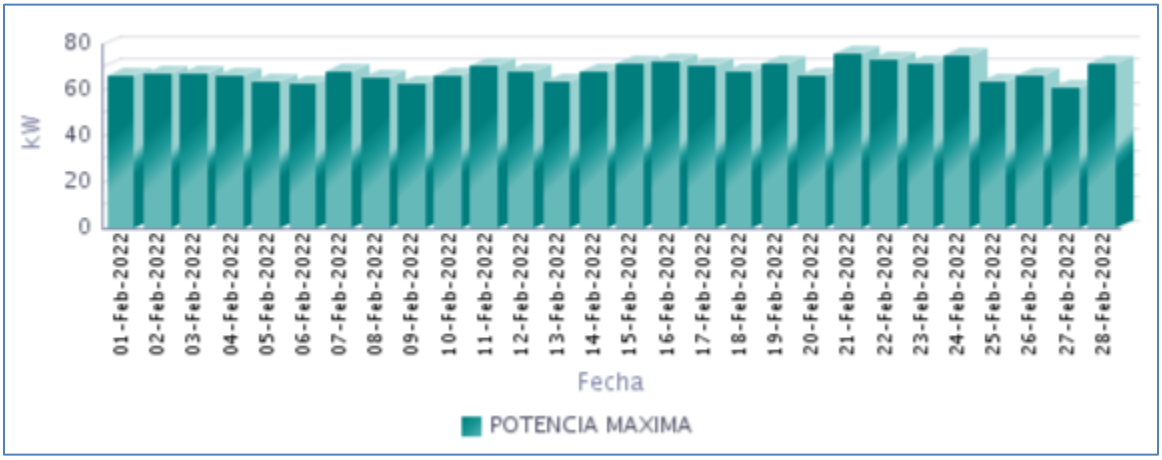

Fuente CNM

101.5 Horas de Prestación del Servicio

En Febrero, se prestó el servicio de energía eléctrica en la localidad, un promedio diario de 12 Horas 1 Minutos, como se presenta en la siguiente gráfica.

Gráfica 605 Horas Efectivas de Prestación del Servicio - CARURÚ (CARURÚ - VAUPÉS),

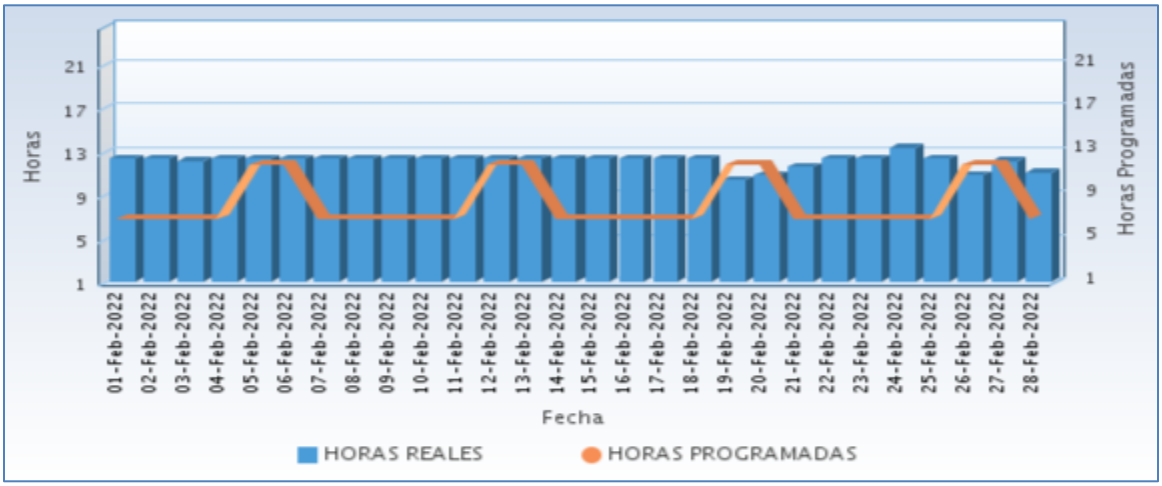

Fuente CNM

A continuación se relaciona las horas promedio por día de la prestación del servicio de energía:

Tabla 298 Horas promedio por día prestación del servicio de energía

CARURÚ (CARURÚ - VAUPÉS) Febrero 2022	
DIA	**Horas de servicio promedio en el día [hh:mm]**
01-Feb-2022	12 Horas 15 Minutos
02-Feb-2022	12 Horas 15 Minutos
03-Feb-2022	12 Horas 0 Minutos
04-Feb-2022	12 Horas 15 Minutos
05-Feb-2022	12 Horas 15 Minutos
06-Feb-2022	12 Horas 15 Minutos
07-Feb-2022	12 Horas 15 Minutos
08-Feb-2022	12 Horas 15 Minutos
09-Feb-2022	12 Horas 15 Minutos
10-Feb-2022	12 Horas 15 Minutos
11-Feb-2022	12 Horas 15 Minutos
12-Feb-2022	12 Horas 15 Minutos
13-Feb-2022	12 Horas 15 Minutos
14-Feb-2022	12 Horas 15 Minutos
15-Feb-2022	12 Horas 15 Minutos
16-Feb-2022	12 Horas 15 Minutos
17-Feb-2022	12 Horas 15 Minutos
18-Feb-2022	12 Horas 15 Minutos
19-Feb-2022	10 Horas 15 Minutos
20-Feb-2022	10 Horas 45 Minutos
21-Feb-2022	11 Horas 30 Minutos
22-Feb-2022	12 Horas 15 Minutos
23-Feb-2022	12 Horas 15 Minutos
24-Feb-2022	13 Horas 15 Minutos
25-Feb-2022	12 Horas 15 Minutos
26-Feb-2022	10 Horas 45 Minutos
27-Feb-2022	12 Horas 0 Minutos
28-Feb-2022	11 Horas 0 Minutos

Fuente CNM

101.6 Curvas de Carga

En la siguiente gráfica, se presenta el comportamiento de la carga promedio para cada día de la semana en el mes.

Gráfica 606 Curva de Carga Promedio Diaria Mensual

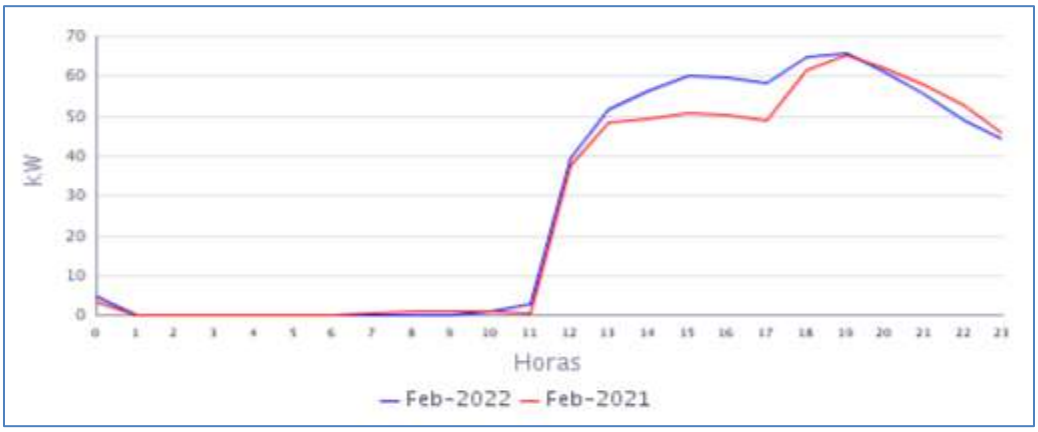

Fuente CNM

En la gráfica anterior se comparan las curvas de carga promedio diarias de Feb-2021 y del Feb-2022, presentándose un crecimiento en la demanda de 5,42%.

102. MITÚ (MITÚ - VAUPÉS)

El municipio de Mitú está ubicado en el departamento del Vaupés, con una población, según el censo DANE de 2018 y su proyección al 2020, de 32.793 habitantes de los cuales 10.399 están ubicados en la cabecera municipal y 22.394 en las áreas rurales del municipio. El número de Usuarios es de 1820.[1]

102.1 Descripción del Sitio

La localidad cuenta con una central de generación que está conformada por la siguiente infraestructura:

Tabla 299 Infraestructura de la Localidad.

PCH			
ITEM	**CAPACIDAD**		**ESTADO**
1	2MW		EN OPERACIÓN
GRUPO ELECTRÓGENO			
ITEM	**MARCA**	**CAPACIDAD**	**ESTADO**
1	CUMMINS/STANFORD	750 kW	EN OPERACIÓN
2	CUMMINS/STANFORD	1020 kW	EN MANTENIMIENTO
3	CUMMINS/STANFORD	1012 kW	EN MANTENIMIENTO
4	CUMMINS/STANFORD	1270 kW	EN OPERACIÓN
5	CUMMINS/STANFORD	1270kW	EN OPERACIÓN
6	CUMMINS/STANFORD	1250kW	EN OPERACIÓN (nueva)
TRANSFORMADORES			
ITEM	**CAPACIDAD**		**ESTADO**
1	2.5 MVA		EN OPERACIÓN
2	1,6 MVA		EN OPERACIÓN
3	1,5 MVA		EN OPERACIÓN
4	1,5 MVA		EN OPERACIÓN

Gráfica 607 Diagrama de Conexión de la Localidad.

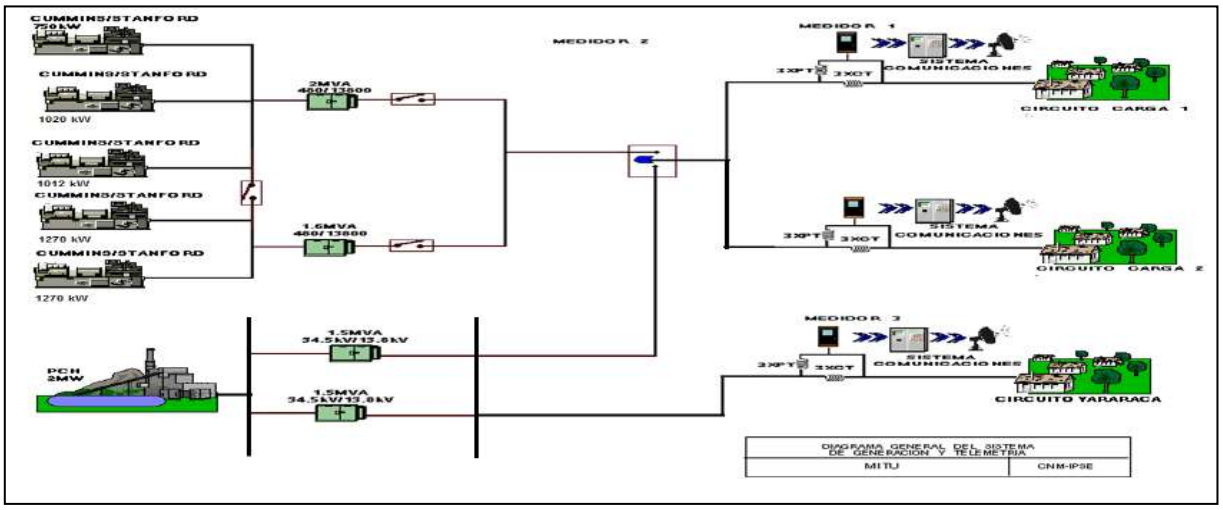

Fuente CNM

[1] Fuente: http://www.dane.gov.co/Información derivada del Censo Nacional de Población y Vivienda (CNPV) 2018.'Retroproyecciones y Proyecciones de población a nivel municipal por área, sexo y edad simple. Periodo 1985- 2035.

102.2 Energía

El consumo de energía eléctrica para esta localidad en *Febrero* de 2022, se presenta en la siguiente tabla, donde se encuentran los valores acumulados diarios de la energía activa (kWh), reactiva (kVARh), aparente (kVAh) y del factor de potencia (p.u).

Tabla 300 Energía Activa, Reactiva, Aparente y Factor de Potencia.

MITÚ (MITÚ - VAUPÉS)				
Fecha	**Energía Activa (kWh)**	**Energía Reactiva (kVARh)**	**Energía Aparente (kVAh)**	**Factor de Potencia (p.u)**
Febrero 1, Martes	46.238	13.583	48.191,36	0,96
Febrero 2, Miércoles	47.338	13.876	49.329,99	0,96
Febrero 3, Jueves	43.433	13.171	45.386,41	0,96
Febrero 4, Viernes	44.611	13.598	46.637,31	0,96
Febrero 5, Sábado	43.416	13.410	45.439,93	0,96
Febrero 6, Domingo	41.945	12.956	43.900,68	0,96
Febrero 7, Lunes	39.679	11.666	41.358,43	0,96
Febrero 8, Martes	42.322	12.553	44.144,84	0,96
Febrero 9, Miércoles	39.392	11.986	41.175,47	0,96
Febrero 10, Jueves	41.308	12.356	43.116,05	0,96
Febrero 11, Viernes	44.888	13.185	46.783,98	0,96
Febrero 12, Sábado	39.361	12.457	41.284,75	0,95
Febrero 13, Domingo	40.315	12.750	42.283,38	0,95
Febrero 14, Lunes	43.100	12.616	44.908,07	0,96
Febrero 15, Martes	47.206	13.456	49.086,04	0,96
Febrero 16, Miércoles	44.613	13.063	46.485,69	0,96
Febrero 17, Jueves	41.619	12.286	43.394,57	0,96
Febrero 18, Viernes	43.895	12.546	45.653,13	0,96
Febrero 19, Sábado	44.528	13.182	46.437,93	0,96
Febrero 20, Domingo	43.691	13.284	45.665,82	0,96
Febrero 21, Lunes	49.674	13.755	51.543,55	0,96
Febrero 22, Martes	49.525	13.754	51.399,08	0,96
Febrero 23, Miércoles	44.169	12.752	45.972,61	0,96
Febrero 24, Jueves	44.245	12.705	46.033,09	0,96
Febrero 25, Viernes	44.203	12.830	46.027,58	0,96
Febrero 26, Sábado	42.216	12.847	44.127,64	0,96
Febrero 27, Domingo	38.955	12.269	40.841,33	0,95
Febrero 28, Lunes	43.591	12.587	45.371,49	0,96
TOTAL	**1.219.475**	**361.477**	**1.271.922,07**	**0,96**

El factor de potencia promedio fue 0,96.

Con referencia a Febrero de 2021 (1.206.776 kWh), se presentó un crecimiento en la demanda de energía eléctrica del 1,05%.

Gráfica 608 Energía Activa, Reactiva y Factor de Potencia – MITÚ (MITÚ - VAUPÉS).

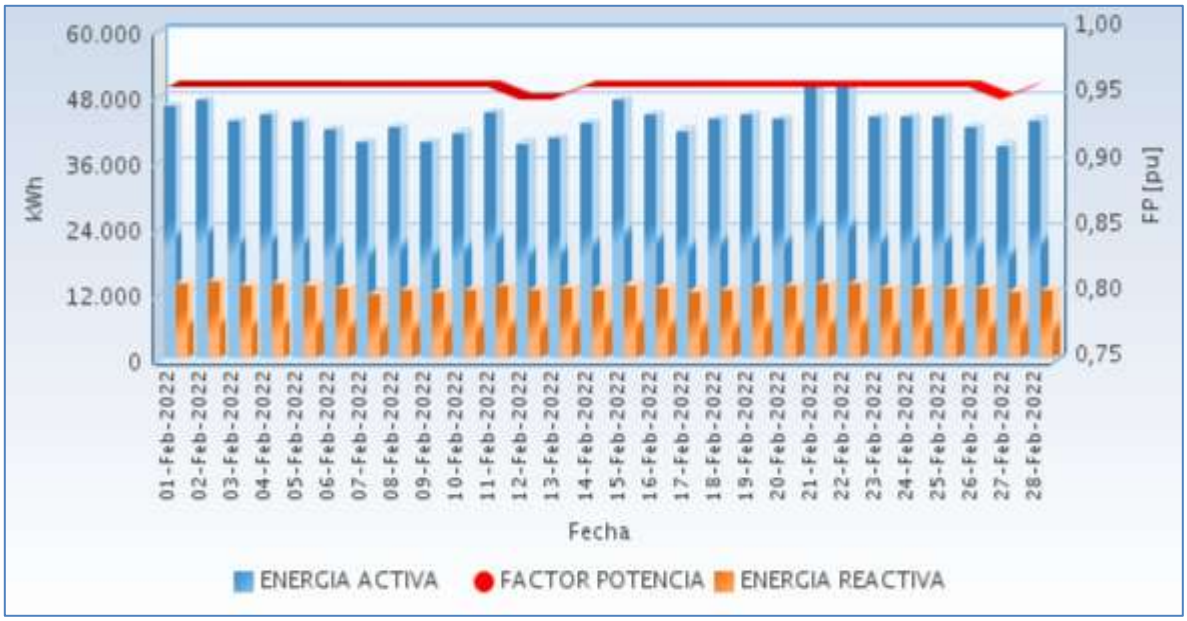

Fuente CNM

En la siguiente gráfica se presenta el acumulado mensual de la energía entregada por cada circuito en la localidad.

Gráfica 609 Energía Diaria Entregada en Circuitos de Distribución.

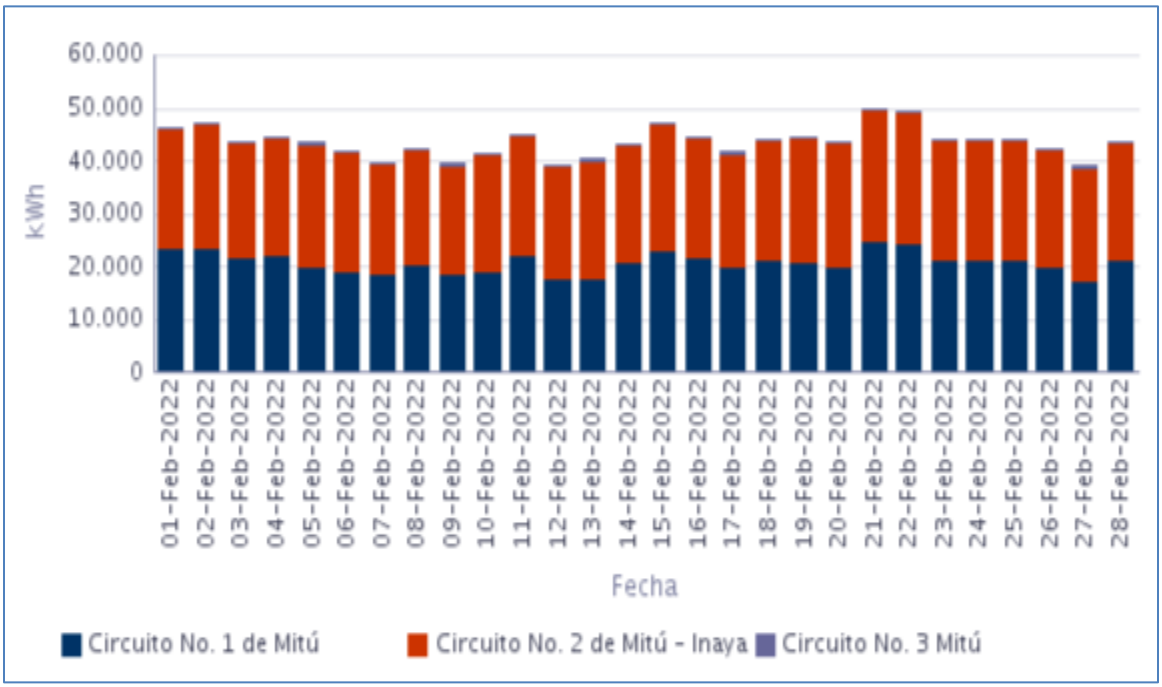

Fuente CNM

102.3 Potencia

En la siguiente gráfica se presenta el comportamiento diario de la potencia para este mes.

Gráfica 610 Comportamiento Diario de la Potencia.

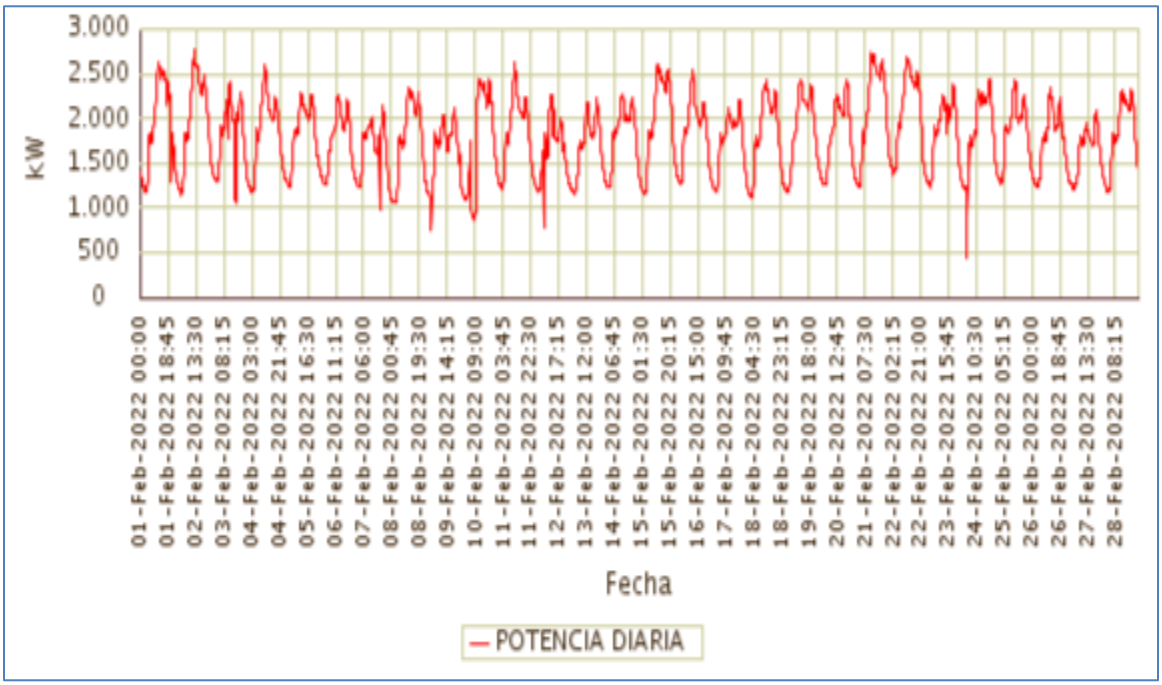

Fuente CNM

102.4 Potencia Máxima

La potencia máxima fue de 2.774,44kW, se presentó el Miércoles 02 de Febrero a las 12:00 horas. Respecto a la potencia máxima de Febrero de 2021 (2.785,36kW), tuvo una caída de 0,39%.

En la siguiente grafica se presenta la potencia máxima diaria registrada para este mes.

Gráfica 611 Potencia Máxima Diaria-MITÚ (MITÚ - VAUPÉS).

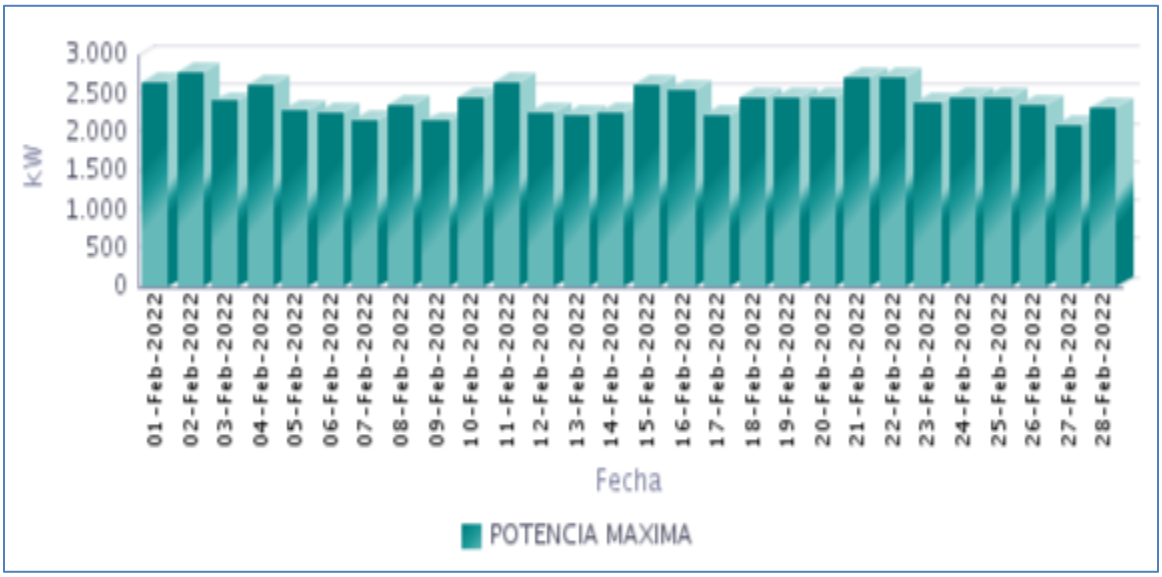

Fuente CNM

102.5 Horas de Prestación del Servicio

En Febrero, se prestó el servicio de energía eléctrica en la localidad, un promedio diario de 24 Horas, como se presenta en la siguiente gráfica.

Gráfica 612 Horas Efectivas de Prestación del Servicio - MITÚ (MITÚ - VAUPÉS),

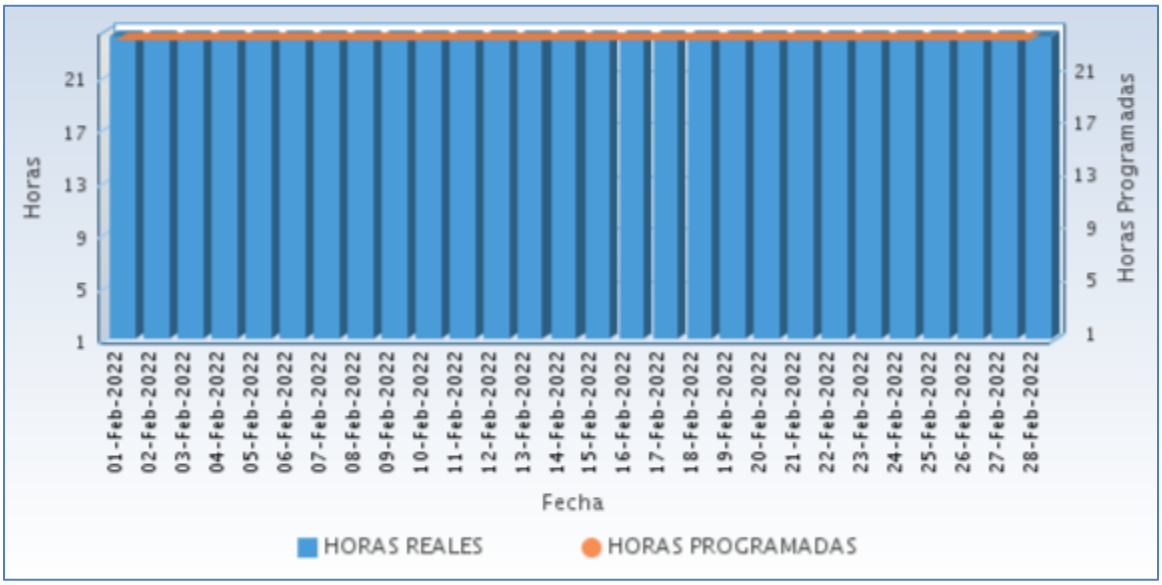

Fuente CNM

A continuación se relaciona las horas promedio por día de la prestación del servicio de energía:

Tabla 301 Horas promedio por día prestación del servicio de energía

MITÚ (MITÚ - VAUPÉS) Febrero 2022	
DIA	**Horas de servicio promedio en el día [hh:mm]**
01-Feb-2022	24 Horas
02-Feb-2022	24 Horas
03-Feb-2022	24 Horas
04-Feb-2022	24 Horas
05-Feb-2022	24 Horas
06-Feb-2022	24 Horas
07-Feb-2022	24 Horas
08-Feb-2022	24 Horas
09-Feb-2022	24 Horas
10-Feb-2022	24 Horas
11-Feb-2022	24 Horas
12-Feb-2022	24 Horas
13-Feb-2022	24 Horas
14-Feb-2022	24 Horas
15-Feb-2022	24 Horas
16-Feb-2022	24 Horas
17-Feb-2022	24 Horas
18-Feb-2022	24 Horas
19-Feb-2022	24 Horas
20-Feb-2022	24 Horas
21-Feb-2022	24 Horas
22-Feb-2022	24 Horas
23-Feb-2022	24 Horas
24-Feb-2022	24 Horas
25-Feb-2022	24 Horas
26-Feb-2022	24 Horas
27-Feb-2022	24 Horas
28-Feb-2022	24 Horas

Fuente CNM

102.6 Curvas de Carga

En la siguiente gráfica, se presenta el comportamiento de la carga promedio para cada día de la semana en el mes.

Gráfica 613 Curva de Carga Promedio Diaria Mensual

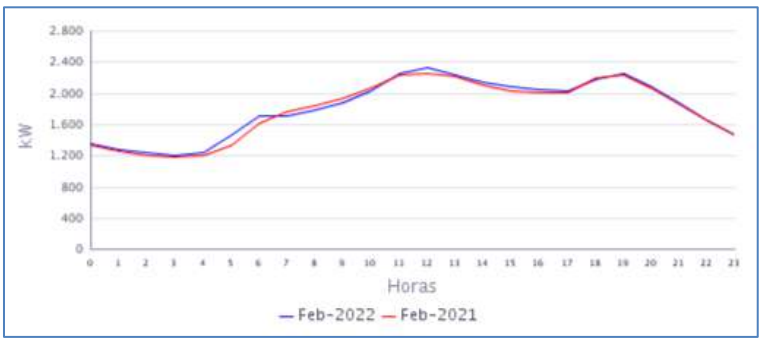

Fuente CNM

En la gráfica anterior se comparan las curvas de carga promedio diarias de Feb-2021 y del eb-2022, presentándose un crecimiento en la demanda de 1,05%.

102.7 Energía entregada por la PCH.

Para este periodo la energía eléctrica generada por la PCH por las 4 unidades de generación, es la siguiente:

Tabla 304 Energía generada por la PCH de Mitú.

PCH MITÚ - GENSA				
FECHA	**Nº 1**	**Nº 2**	**Nº 3**	**Nº 4**
Febrero 1, Martes	3.355	6.892	0	0
Febrero 2, Miércoles	3.511	6.512	0	0
Febrero 3, Jueves	3.362	6.078	0	0
Febrero 4, Viernes	3.674	4.930	0	0
Febrero 5, Sábado	804	938	0	0
Febrero 6, Domingo	0	0	0	0
Febrero 7, Lunes	810	1.366	0	0
Febrero 8, Martes	3.884	7.690	0	0
Febrero 9, Miércoles	3.004	8.188	0	0
Febrero 10, Jueves	3.432	8.986	0	0
Febrero 11, Viernes	3.660	9.812	0	1.819
Febrero 12, Sábado	4.270	7.726	0	6.610
Febrero 13, Domingo	7.288	9.106	0	8.620
Febrero 14, Lunes	3.726	8.838	0	8.538
Febrero 15, Martes	3.478	8.766	0	8.864
Febrero 16, Miércoles	3.516	8.352	0	8.866
Febrero 17, Jueves	1.627	5.402	0	6.360
Febrero 18, Viernes	2.539	8.766	0	9.292
Febrero 19, Sábado	1.620	8.242	0	9.228
Febrero 20, Domingo	0	8.314	0	9.238
Febrero 21, Lunes	0	7.910	0	9.088
Febrero 22, Martes	0	7.466	0	8.575
Febrero 23, Miércoles	0	7.026	0	8.053
Febrero 24, Jueves	0	7.090	0	7.908
Febrero 25, Viernes	0	7.050	0	8.114
Febrero 26, Sábado	0	6.864	0	7.814
Febrero 27, Domingo	0	7.174	2.936	8.006
Febrero 28, Lunes	0	8.076	4.362	8.726
SUBTOTAL	**57.560**	**193.560**	**7.298**	**143.719**
TOTAL kWh generados				**402.137**

* Fuente: Gestión Energética S.A. E.S.P. – GENSA radicado IPSE No 20221330005302

103. TARAIRA (TARAIRA - VAUPÉS)

La cabecera municipal de Taraira está ubicada en el Departamento de Vaupés, con una población según el censo DANE de 2018 y su proyección al 2020, de 2.423 habitantes de los cuales 1.022 están ubicados en la cabecera municipal y 1.401 en las áreas rurales del municipio. El número de usuarios es de 170.[1]

103.1 Descripción del Sitio

La localidad cuenta con una central de generación que está conformada por la siguiente infraestructura:

Tabla 302 Infraestructura de la Localidad.

GRUPO ELECTRÓGENO			
ITEM	**MARCA**	**CAPACIDAD**	**ESTADO**
1	CUMMINS	352 kW	EN MANTENIMEINTO
2	ENERMAX	160 kW	EN OPERACIÓN
TRANSFORMADORES			
ITEM	**CAPACIDAD**		**ESTADO**
1	kVA (440/13.800 V)		EN OPERACIÓN

Gráfica 614 Diagrama de Conexión de la Localidad.

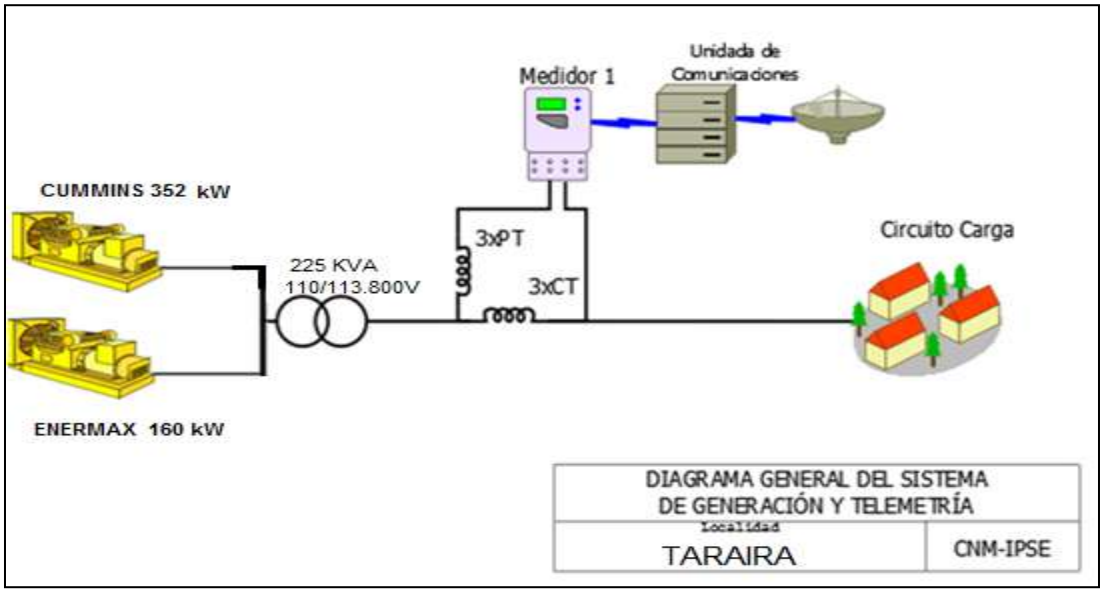

[1] Fuente: http://www.dane.gov.co/Información derivada del Censo Nacional de Población y Vivienda (CNPV) 2018.'Retroproyecciones y Proyecciones de población a nivel municipal por área, sexo y edad simple. Periodo 1985- 2035.

103.2 Energía

El consumo de energía eléctrica para esta localidad en *Febrero* de 2022, se presenta en la siguiente tabla, donde se encuentran los valores acumulados diarios de la energía activa (kWh), reactiva (kVARh), aparente (kVAh) y del factor de potencia (p.u).

Tabla 303 Energía Activa, Reactiva, Aparente y Factor de Potencia.

TARAIRA (TARAIRA - VAUPÉS)				
Fecha	**Energía Activa (kWh)**	**Energía Reactiva (kVARh)**	**Energía Aparente (kVAh)**	**Factor de Potencia (p.u)**
Febrero 1, Martes	1.016	307	1.061,80	0,96
Febrero 2, Miércoles	989	306	1.035,09	0,96
Febrero 3, Jueves	1.028	319	1.076,05	0,96
Febrero 4, Viernes	504	147	525,02	0,96
Febrero 5, Sábado	499	148	520,25	0,96
Febrero 6, Domingo	507	141	526,70	0,96
Febrero 7, Lunes	489	137	507,37	0,96
Febrero 8, Martes	512	137	529,52	0,97
Febrero 9, Miércoles	514	140	532,55	0,96
Febrero 10, Jueves	514	142	533,60	0,96
Febrero 11, Viernes	592	175	617,70	0,96
Febrero 12, Sábado	568	165	591,04	0,96
Febrero 13, Domingo	583	166	606,14	0,96
Febrero 14, Lunes	577	164	600,02	0,96
Febrero 15, Martes	644	177	667,66	0,96
Febrero 16, Miércoles	602	168	624,84	0,96
Febrero 17, Jueves	614	170	637,14	0,96
Febrero 18, Viernes	554	147	573,16	0,97
Febrero 19, Sábado	624	181	649,33	0,96
Febrero 20, Domingo	641	188	668,18	0,96
Febrero 21, Lunes	687	184	711,67	0,97
Febrero 22, Martes	602	177	627,54	0,96
Febrero 23, Miércoles	577	171	602,40	0,96
Febrero 24, Jueves	602	179	627,70	0,96
Febrero 25, Viernes	507	153	529,49	0,96
Febrero 26, Sábado	505	148	526,23	0,96
Febrero 27, Domingo	494	149	515,86	0,96
Febrero 28, Lunes	498	147	519,34	0,96
TOTAL	**17.043**	**4.932**	**17.742,12**	**0,96**

El factor de potencia promedio fue 0,96.

Con referencia a Febrero de 2021 (15.608 kWh), se presentó un crecimiento en la demanda de energía eléctrica del 9,19%.

Gráfica 615 Energía Activa, Reactiva y Factor de Potencia – TARAIRA (TARAIRA - VAUPÉS).

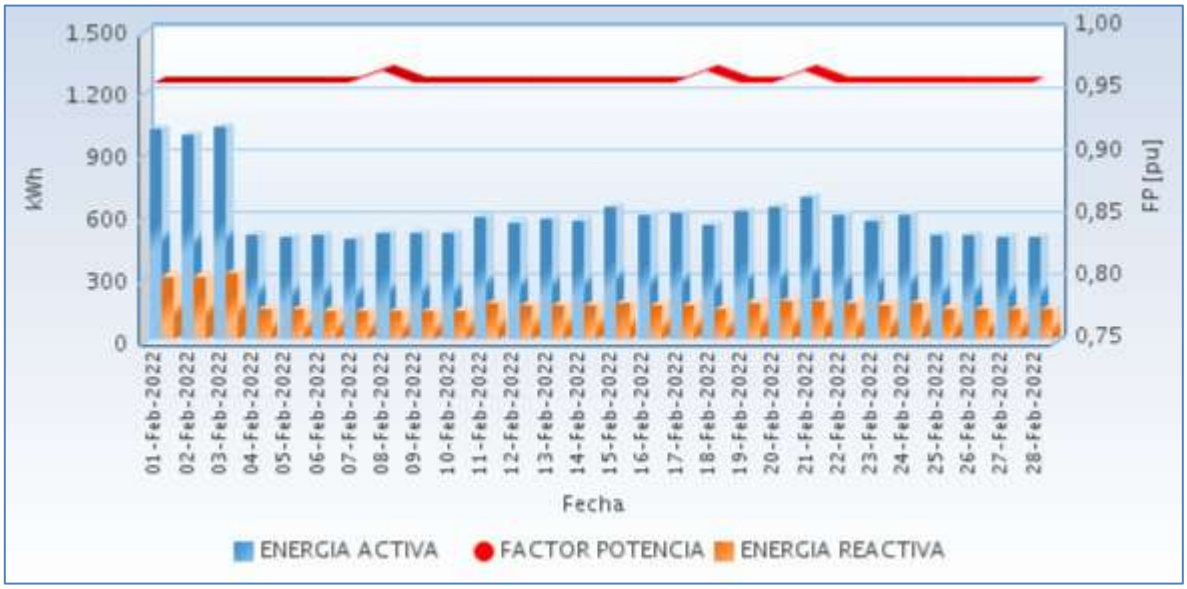

Fuente CNM

103.3 Potencia

En la siguiente gráfica se presenta el comportamiento diario de la potencia para este mes.

Gráfica 616 Comportamiento Diario de la Potencia.

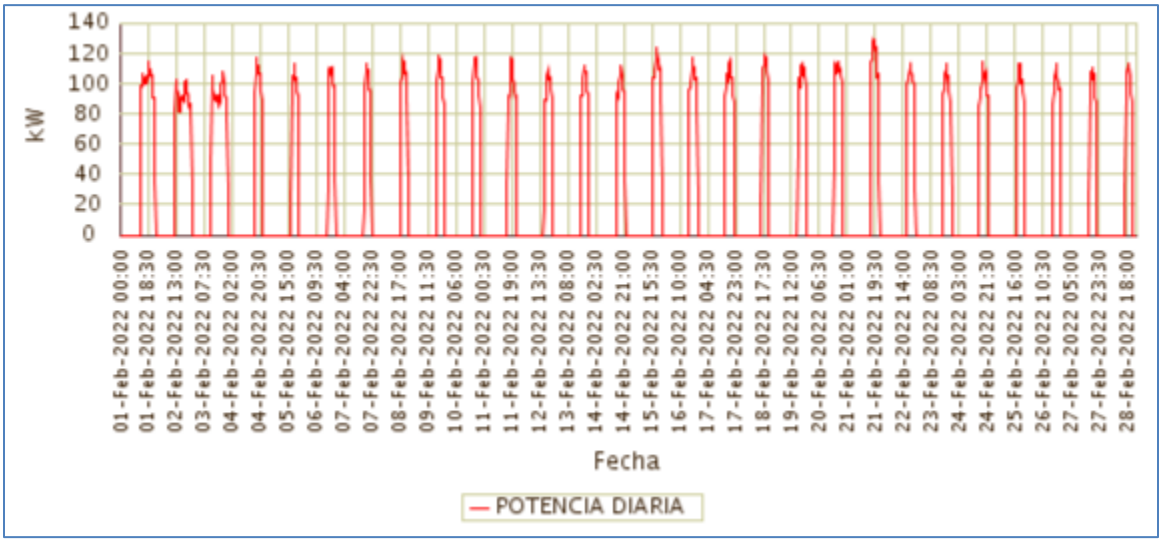

Fuente CNM

103.4 Potencia Máxima

La potencia máxima fue de 129,18kW, se presentó el Lunes 21 de Febrero a las 19:00 horas. Respecto a la potencia máxima de Febrero de 2021 (108,42kW), tuvo una variación de 19,16%.

En la siguiente grafica se presenta la potencia máxima diaria registrada para este mes.

Gráfica 617 Potencia Máxima Diaria-TARAIRA (TARAIRA - VAUPÉS).

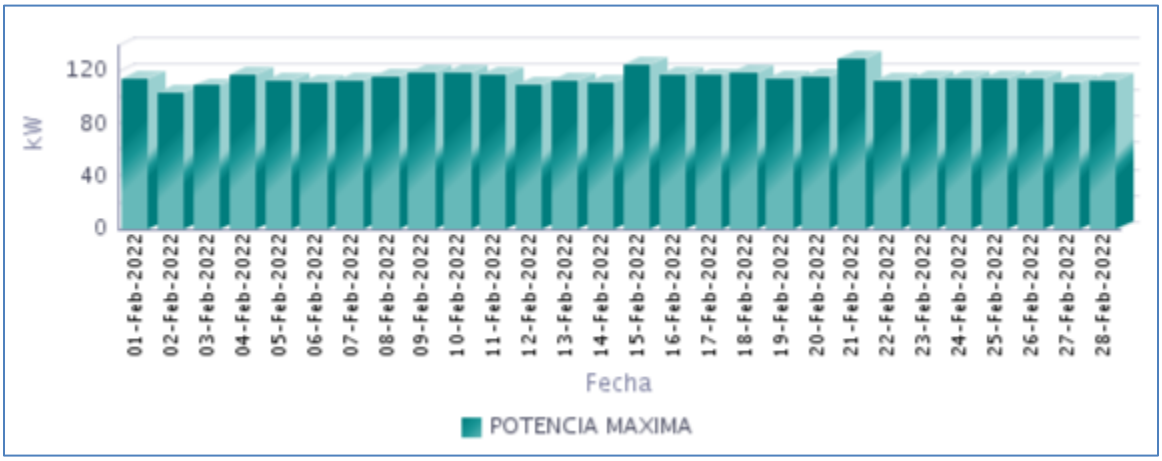

Fuente CNM

103.5 Horas de Prestación del Servicio

En Febrero, se prestó el servicio de energía eléctrica en la localidad, un promedio diario de 6 Horas 19 Minutos, como se presenta en la siguiente gráfica.

Gráfica 618 Horas Efectivas de Prestación del Servicio - TARAIRA (TARAIRA - VAUPÉS),

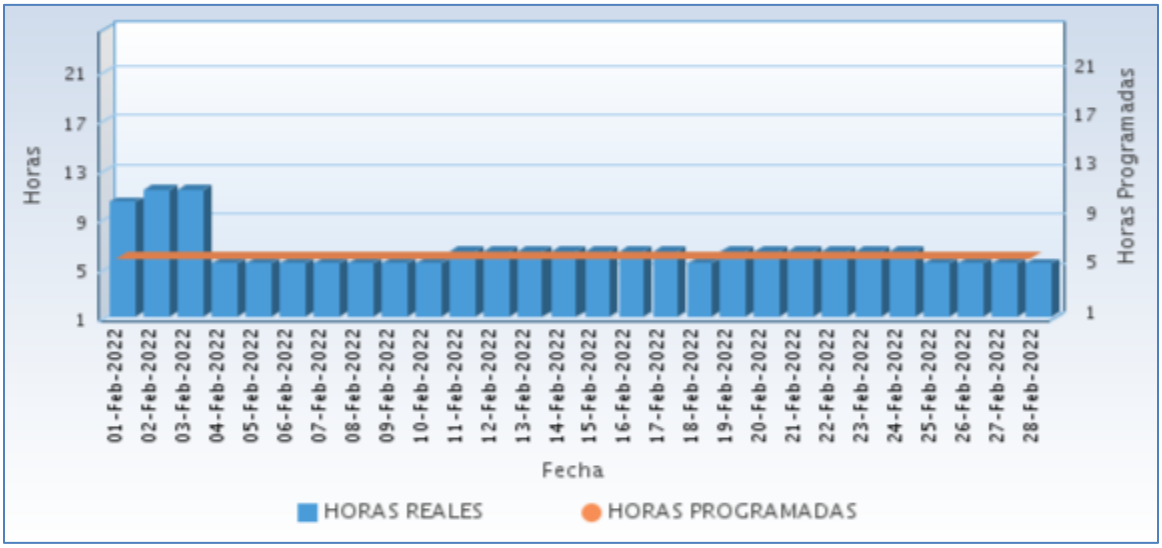

Fuente CNM

A continuación se relaciona las horas promedio por día de la prestación del servicio de energía:

Tabla 304 Horas promedio por día prestación del servicio de energía

TARAIRA (TARAIRA - VAUPÉS) Febrero 2022	
DIA	**Horas de servicio promedio en el día [hh:mm]**
01-Feb-2022	10 Horas 15 Minutos
02-Feb-2022	11 Horas 15 Minutos
03-Feb-2022	11 Horas 15 Minutos
04-Feb-2022	5 Horas 15 Minutos
05-Feb-2022	5 Horas 15 Minutos
06-Feb-2022	5 Horas 15 Minutos
07-Feb-2022	5 Horas 15 Minutos
08-Feb-2022	5 Horas 15 Minutos
09-Feb-2022	5 Horas 15 Minutos
10-Feb-2022	5 Horas 15 Minutos
11-Feb-2022	6 Horas 15 Minutos
12-Feb-2022	6 Horas 15 Minutos
13-Feb-2022	6 Horas 15 Minutos
14-Feb-2022	6 Horas 15 Minutos
15-Feb-2022	6 Horas 15 Minutos
16-Feb-2022	6 Horas 15 Minutos
17-Feb-2022	6 Horas 15 Minutos
18-Feb-2022	5 Horas 15 Minutos
19-Feb-2022	6 Horas 15 Minutos
20-Feb-2022	6 Horas 15 Minutos
21-Feb-2022	6 Horas 15 Minutos
22-Feb-2022	6 Horas 15 Minutos
23-Feb-2022	6 Horas 15 Minutos
24-Feb-2022	6 Horas 15 Minutos
25-Feb-2022	5 Horas 15 Minutos
26-Feb-2022	5 Horas 15 Minutos
27-Feb-2022	5 Horas 15 Minutos
28-Feb-2022	5 Horas 15 Minutos

Fuente CNM

103.6 Curvas de Carga

En la siguiente gráfica, se presenta el comportamiento de la carga promedio para cada día de la semana en el mes.

Gráfica 619 Curva de Carga Promedio Diaria Mensual

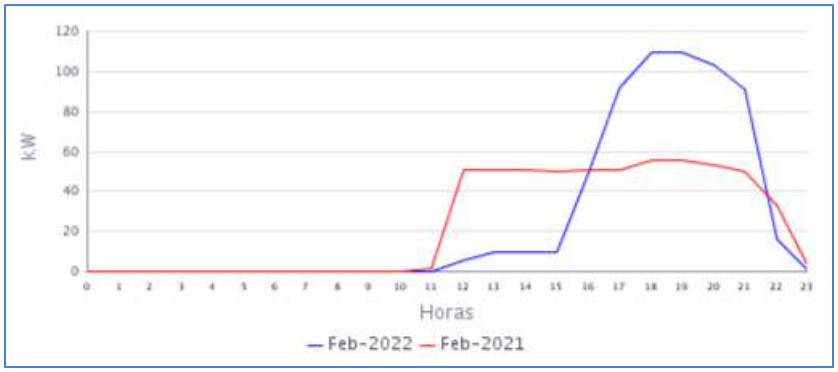

Fuente CNM

En la gráfica anterior se comparan las curvas de carga promedio diarias de Feb-2021 y del Feb-2022, presentándose un crecimiento en la demanda de 9,19%.

VICHADA

104. CASUARITO (PUERTO CARREÑO - VICHADA)

La localidad de Casuarito, pertenece al municipio de Puerto Carreño, departamento del Vichada. El número de usuarios es de 214.[1]

104.1 Descripción del Sitio

La localidad cuenta con una central de generación que está conformada por la siguiente infraestructura:

Tabla 305 Infraestructura de la Localidad.

GRUPO ELECTRÓGENO			
ITEM	**MARCA**	**CAPACIDAD**	**ESTADO**
1	CUMMINS	200 kW	EN OPERACIÓN
2	PERKINS	250 kW	EN MANTENIMIENTO
TRANSFORMADORES			
ITEM	**CAPACIDAD**		**ESTADO**
1	500 kVA		EN OPERACIÓN

Gráfica 620 Diagrama de Conexión de la Localidad.

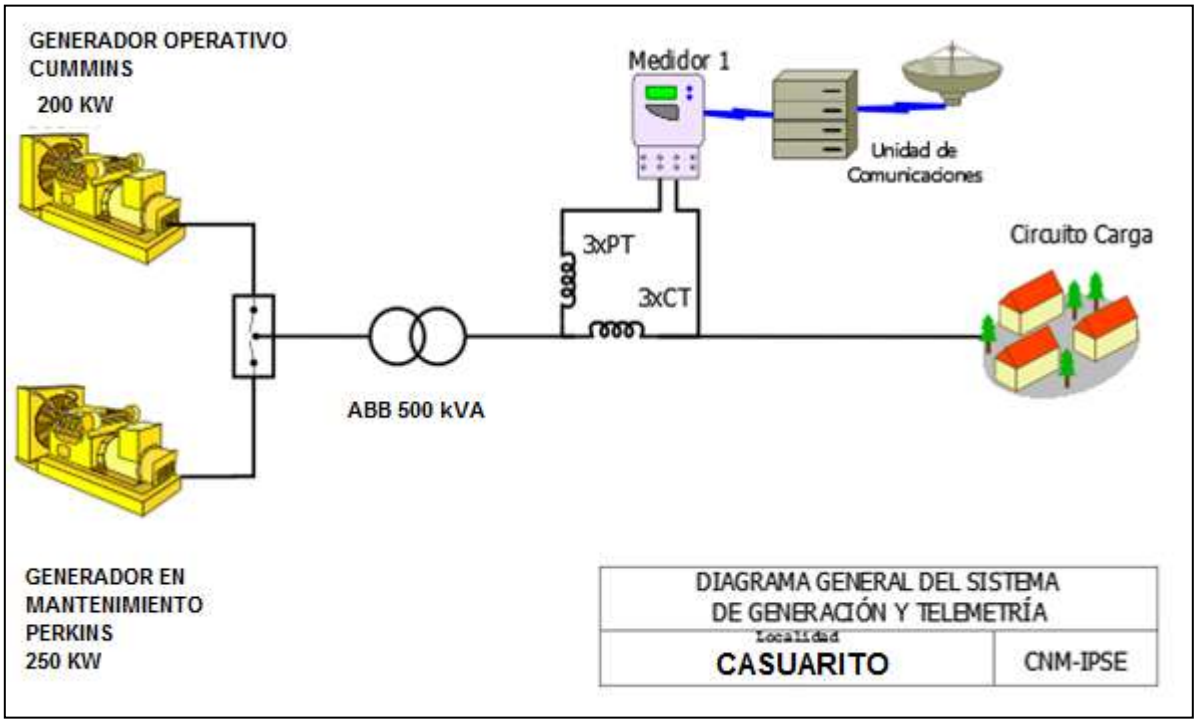

[1] Fuente: http://reportes.sui.gov.co/ - Sistema Único de Información SUI - Año 2020.

104.2 Energía

El consumo de energía eléctrica para esta localidad en *Febrero* de 2022, se presenta en la siguiente tabla, donde se encuentran los valores acumulados diarios de la energía activa (kWh), reactiva (kVARh), aparente (kVAh) y del factor de potencia (p.u).

Tabla 306 Energía Activa, Reactiva, Aparente y Factor de Potencia.

CASUARITO (PUERTO CARREÑO - VICHADA)				
Fecha	**Energía Activa (kWh)**	**Energía Reactiva (kVARh)**	**Energía Aparente (kVAh)**	**Factor de Potencia (p.u)**
Febrero 1, Martes	1.073	396	1.143,87	0,94
Febrero 2, Miércoles	1.047	391	1.118,00	0,94
Febrero 3, Jueves	1.046	391	1.116,86	0,94
Febrero 4, Viernes	1.083	404	1.155,43	0,94
Febrero 5, Sábado	1.077	405	1.150,07	0,94
Febrero 6, Domingo	1.064	407	1.139,04	0,93
Febrero 7, Lunes	1.136	401	1.204,19	0,94
Febrero 8, Martes	1.129	403	1.198,86	0,94
Febrero 9, Miércoles	1.145	414	1.217,25	0,94
Febrero 10, Jueves	1.161	410	1.231,59	0,94
Febrero 11, Viernes	1.148	415	1.220,73	0,94
Febrero 12, Sábado	1.211	436	1.287,36	0,94
Febrero 13, Domingo	1.146	417	1.219,76	0,94
Febrero 14, Lunes	1.221	428	1.293,68	0,94
Febrero 15, Martes	1.187	421	1.259,70	0,94
Febrero 16, Miércoles	1.192	425	1.265,39	0,94
Febrero 17, Jueves	1.216	428	1.289,38	0,94
Febrero 18, Viernes	1.153	411	1.223,90	0,94
Febrero 19, Sábado	1.157	418	1.229,76	0,94
Febrero 20, Domingo	1.094	405	1.166,83	0,94
Febrero 21, Lunes	1.166	421	1.239,63	0,94
Febrero 22, Martes	1.153	420	1.227,53	0,94
Febrero 23, Miércoles	1.148	424	1.223,83	0,94
Febrero 24, Jueves	1.166	426	1.241,51	0,94
Febrero 25, Viernes	1.150	429	1.227,21	0,94
Febrero 26, Sábado	1.060	404	1.134,53	0,93
Febrero 27, Domingo	1.034	401	1.109,37	0,93
Febrero 28, Lunes	1.397	510	1.487,14	0,94
TOTAL	**31.961**	**11.659**	**34.021,20**	**0,94**

El factor de potencia promedio fue 0,94.

Con referencia a Febrero de 2021 (27.824 kWh), se presentó un crecimiento en la demanda de energía eléctrica del 14,87%.

Gráfica 621 Energía Activa, Reactiva y Factor de Potencia – CASUARITO (PUERTO CARREÑO - VICHADA).

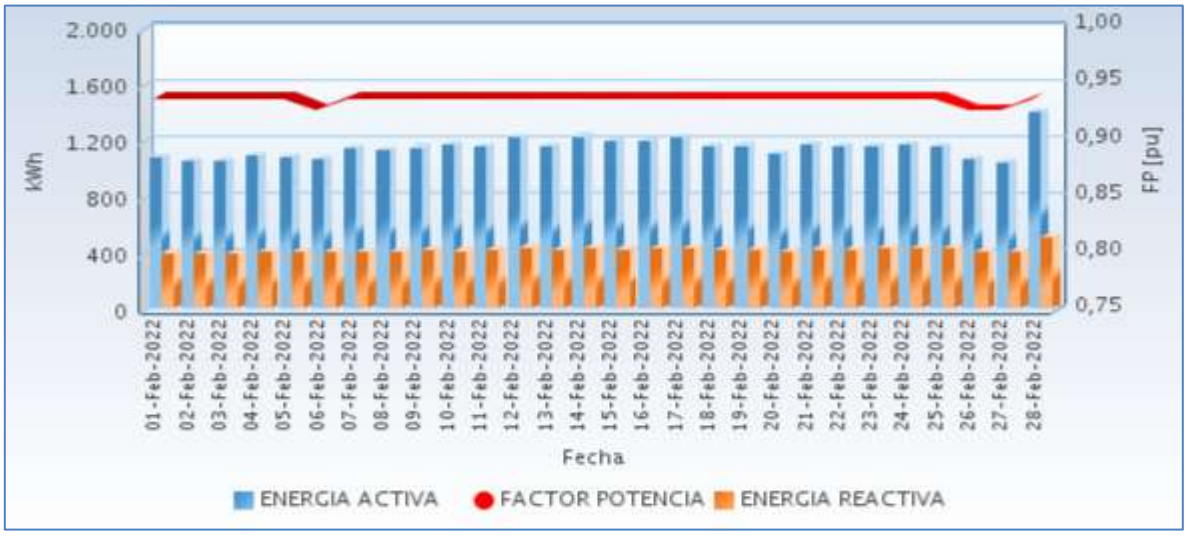

Fuente CNM

104.3 Potencia

En la siguiente gráfica se presenta el comportamiento diario de la potencia para este mes.

Gráfica 622 Comportamiento Diario de la Potencia.

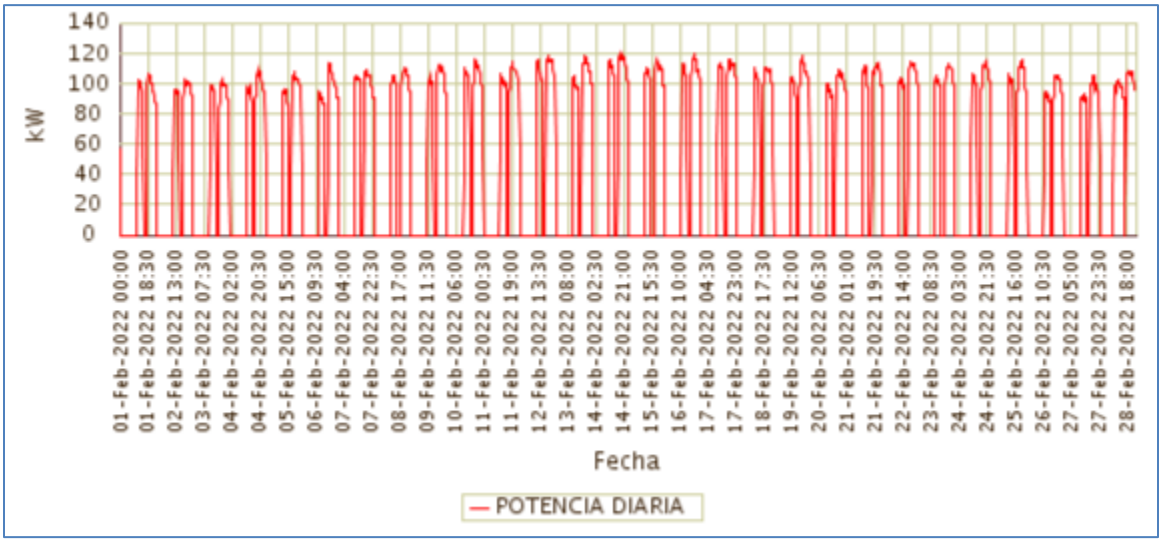

Fuente CNM

104.4 Potencia Máxima

La potencia máxima fue de 120,21kW, se presentó el Lunes 14 de Febrero a las 18:15 horas. Respecto a la potencia máxima de Febrero de 2021 (112,82kW), tuvo una variación de 6,55%.

En la siguiente grafica se presenta la potencia máxima diaria registrada para este mes.

Gráfica 623 Potencia Máxima Diaria-CASUARITO (PUERTO CARREÑO - VICHADA).

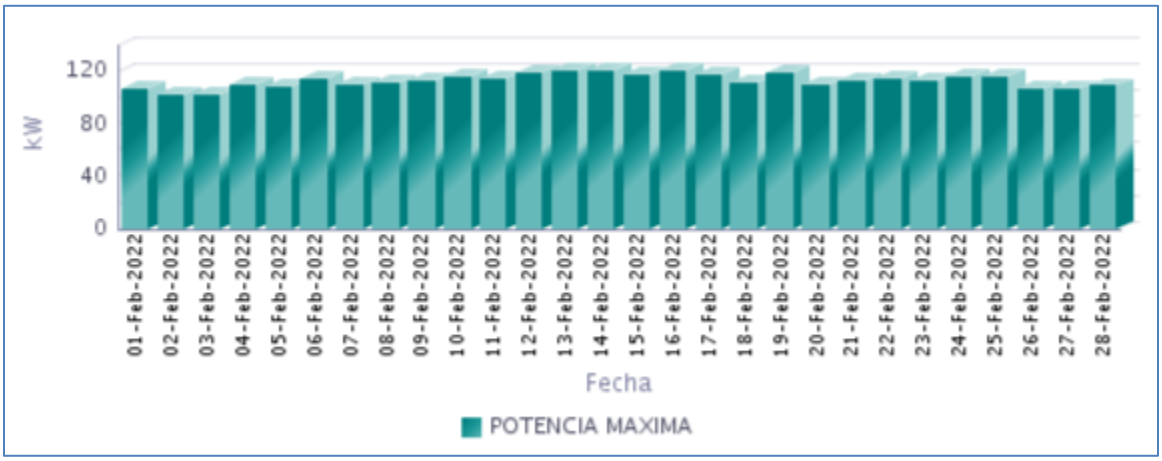

Fuente CNM

104.5 Horas de Prestación del Servicio

En Febrero, se prestó el servicio de energía eléctrica en la localidad, un promedio diario de 11 Horas 36 Minutos, como se presenta en la siguiente gráfica.

Gráfica 624 Horas Efectivas de Prestación del Servicio - CASUARITO (PUERTO CARREÑO - VICHADA),

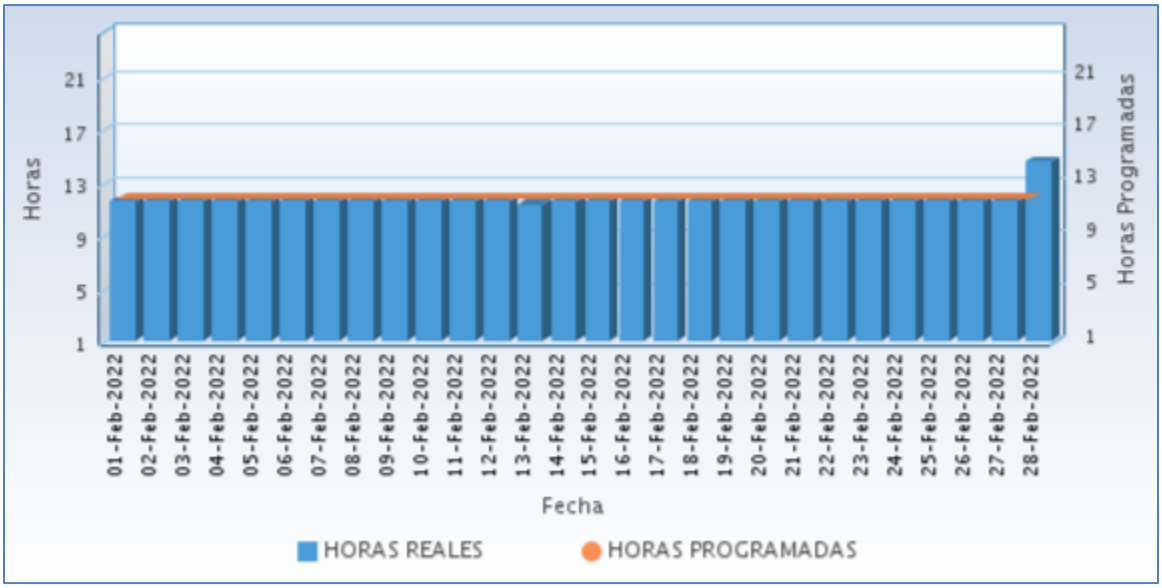

Fuente CNM

A continuación se relaciona las horas promedio por día de la prestación del servicio de energía:

Tabla 307 Horas promedio por día prestación del servicio de energía

CASUARITO (PUERTO CARREÑO - VICHADA) Febrero 2022	
DIA	**Horas de servicio promedio en el día [hh:mm]**
01-Feb-2022	11 Horas 30 Minutos
02-Feb-2022	11 Horas 30 Minutos
03-Feb-2022	11 Horas 30 Minutos
04-Feb-2022	11 Horas 30 Minutos
05-Feb-2022	11 Horas 30 Minutos
06-Feb-2022	11 Horas 30 Minutos
07-Feb-2022	11 Horas 30 Minutos
08-Feb-2022	11 Horas 30 Minutos
09-Feb-2022	11 Horas 30 Minutos
10-Feb-2022	11 Horas 30 Minutos
11-Feb-2022	11 Horas 30 Minutos
12-Feb-2022	11 Horas 30 Minutos
13-Feb-2022	11 Horas 15 Minutos
14-Feb-2022	11 Horas 30 Minutos
15-Feb-2022	11 Horas 30 Minutos
16-Feb-2022	11 Horas 30 Minutos
17-Feb-2022	11 Horas 30 Minutos
18-Feb-2022	11 Horas 30 Minutos
19-Feb-2022	11 Horas 30 Minutos
20-Feb-2022	11 Horas 30 Minutos
21-Feb-2022	11 Horas 30 Minutos
22-Feb-2022	11 Horas 30 Minutos
23-Feb-2022	11 Horas 30 Minutos
24-Feb-2022	11 Horas 30 Minutos
25-Feb-2022	11 Horas 30 Minutos
26-Feb-2022	11 Horas 30 Minutos
27-Feb-2022	11 Horas 30 Minutos
28-Feb-2022	14 Horas 30 Minutos

Fuente CNM

104.6 Curvas de Carga

En la siguiente gráfica, se presenta el comportamiento de la carga promedio para cada día de la semana en el mes.

Gráfica 625 Curva de Carga Promedio Diaria Mensual

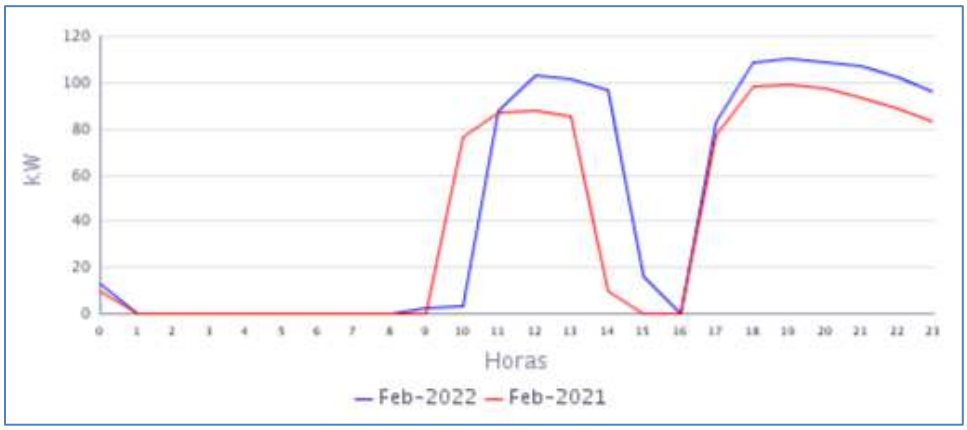

Fuente CNM

En la gráfica anterior se comparan las curvas de carga promedio diarias de Feb-2021 y del Feb-2022, presentándose un crecimiento en la demanda de 14,87%.

105. CUMARIBO (CUMARIBO - VICHADA)

La localidad de Cumaribo se encuentra ubicada en el departamento de Vichada, con una población, según el censo DANE de 2018 y su proyección al 2020 de 78.863 habitantes, de los cuales 3.373 están ubicados en la cabecera municipal y 75.490 en las áreas rurales del municipio. El número de usuarios es de 1.350.[1]

105.1 Descripción del Sitio

La localidad cuenta con una central de generación que está conformada por la siguiente infraestructura:

Tabla 308 Infraestructura de la Localidad.

GRUPO ELECTRÓGENO			
ITEM	**MARCA**	**CAPACIDAD**	**ESTADO**
1	CUMMINS/STANFORD	900 kW	EN OPERACIÓN
2	CUMMINS/STANFORD	750 kW	EN OPERACIÓN
TRANSFORMADORES			
ITEM	**CAPACIDAD**		**ESTADO**
1	1000 kVA		EN OPERACIÓN

Gráfica 626 Diagrama de Conexión de la Localidad.

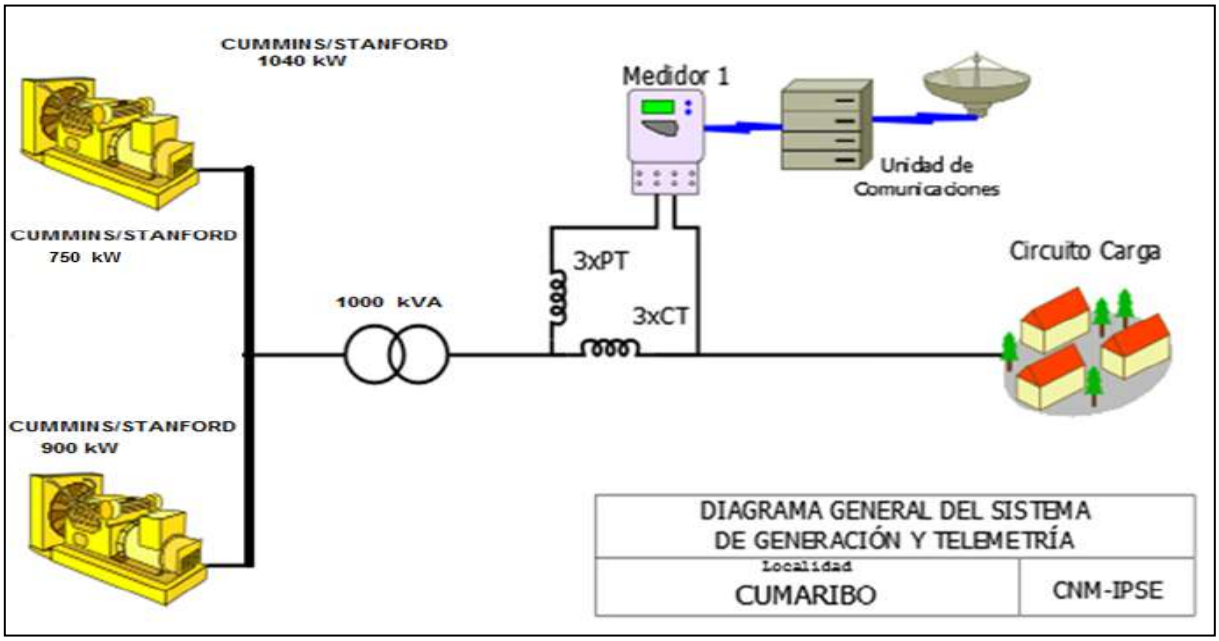

[1] Fuente: http://www.dane.gov.co/Información derivada del Censo Nacional de Población y Vivienda (CNPV) 2018.'Retroproyecciones y Proyecciones de población a nivel municipal por área, sexo y edad simple. Periodo 1985- 2035.

105.2 Energía

El consumo de energía eléctrica para esta localidad en *Febrero* de 2022, se presenta en la siguiente tabla, donde se encuentran los valores acumulados diarios de la energía activa (kWh), reactiva (kVARh), aparente (kVAh) y del factor de potencia (p.u).

Tabla 309 Energía Activa, Reactiva, Aparente y Factor de Potencia.

CUMARIBO (CUMARIBO - VICHADA)				
Fecha	**Energía Activa (kWh)**	**Energía Reactiva (kVARh)**	**Energía Aparente (kVAh)**	**Factor de Potencia (p.u)**
Febrero 1, Martes	10.196	3.943	10.931,59	0,93
Febrero 2, Miércoles	12.010	4.664	12.883,59	0,93
Febrero 3, Jueves	11.586	4.582	12.459,37	0,93
Febrero 4, Viernes	11.493	4.547	12.359,63	0,93
Febrero 5, Sábado	10.581	4.457	11.481,76	0,92
Febrero 6, Domingo	10.166	4.527	11.127,92	0,91
Febrero 7, Lunes	11.837	4.802	12.773,51	0,93
Febrero 8, Martes	9.675	4.015	10.475,29	0,92
Febrero 9, Miércoles	10.925	4.471	11.804,75	0,93
Febrero 10, Jueves	11.207	4.347	12.020,69	0,93
Febrero 11, Viernes	11.406	4.479	12.253,95	0,93
Febrero 12, Sábado	10.408	4.291	11.258,01	0,92
Febrero 13, Domingo	9.662	4.100	10.495,89	0,92
Febrero 14, Lunes	11.537	4.527	12.393,47	0,93
Febrero 15, Martes	11.900	4.586	12.753,18	0,93
Febrero 16, Miércoles	11.874	4.534	12.709,82	0,93
Febrero 17, Jueves	11.443	4.450	12.277,81	0,93
Febrero 18, Viernes	11.305	4.471	12.157,16	0,93
Febrero 19, Sábado	10.291	4.268	11.140,51	0,92
Febrero 20, Domingo	9.101	3.886	9.896,40	0,92
Febrero 21, Lunes	11.712	4.556	12.567,49	0,93
Febrero 22, Martes	11.976	4.624	12.837,51	0,93
Febrero 23, Miércoles	11.986	4.654	12.858,20	0,93
Febrero 24, Jueves	12.186	4.628	13.034,76	0,93
Febrero 25, Viernes	12.022	4.514	12.841,62	0,94
Febrero 26, Sábado	10.110	4.192	10.944,04	0,92
Febrero 27, Domingo	8.686	3.707	9.443,78	0,92
Febrero 28, Lunes	10.647	4.154	11.428,30	0,93
TOTAL	**307.928**	**122.974**	**331.575,31**	**0,93**

El factor de potencia promedio fue 0,93.

Con referencia a Febrero de 2021 (272.336 kWh), se presentó un crecimiento en la demanda de energía eléctrica del 13,07%.

Gráfica 627 Energía Activa, Reactiva y Factor de Potencia – CUMARIBO (CUMARIBO - VICHADA).

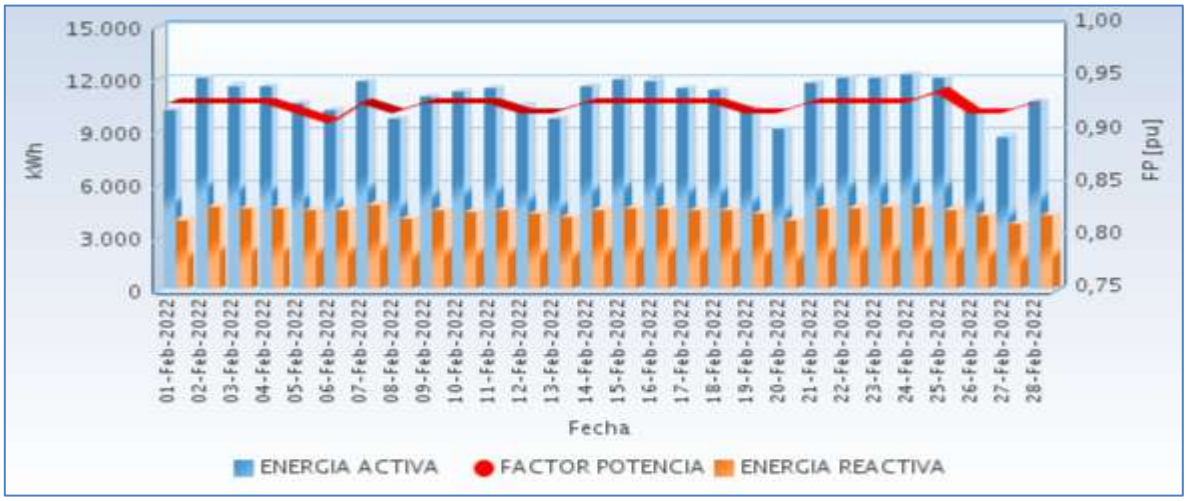

Fuente CNM

105.3 Potencia

En la siguiente gráfica se presenta el comportamiento diario de la potencia para este mes.

Gráfica 628 Comportamiento Diario de la Potencia.

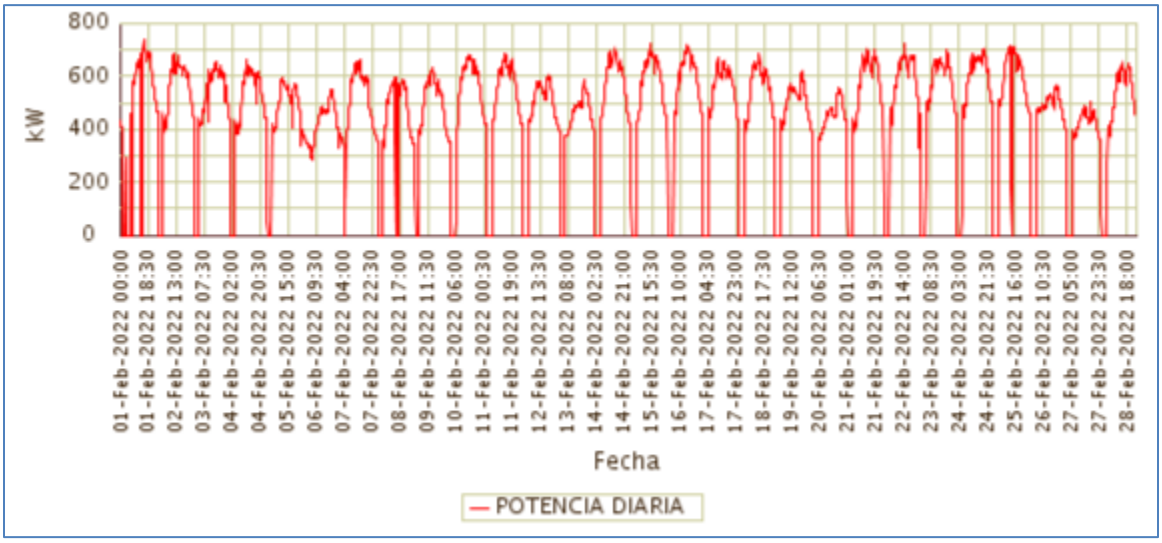

Fuente CNM

105.4 Potencia Máxima

La potencia máxima fue de 740,96kW, se presentó el Martes 01 de Febrero a las 15:30 horas. Respecto a la potencia máxima de Febrero de 2021 (641,08kW), tuvo una variación de 15,58%.

En la siguiente grafica se presenta la potencia máxima diaria registrada para este mes.

Gráfica 629 Potencia Máxima Diaria-CUMARIBO (CUMARIBO - VICHADA).

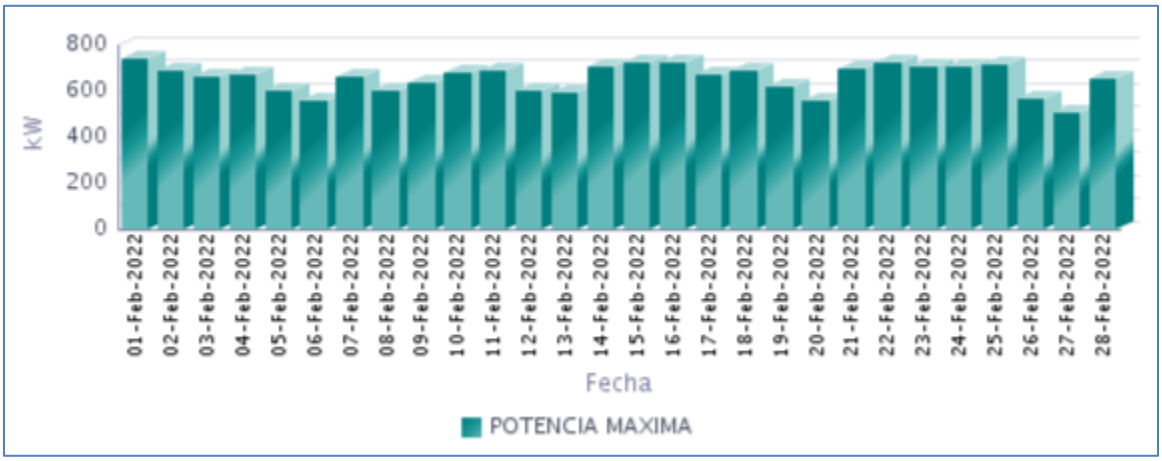

Fuente CNM

105.5 Horas de Prestación del Servicio

En Febrero, se prestó el servicio de energía eléctrica en la localidad, un promedio diario de 20 Horas 47 Minutos, como se presenta en la siguiente gráfica.

Gráfica 630 Horas Efectivas de Prestación del Servicio - CUMARIBO (CUMARIBO - VICHADA),

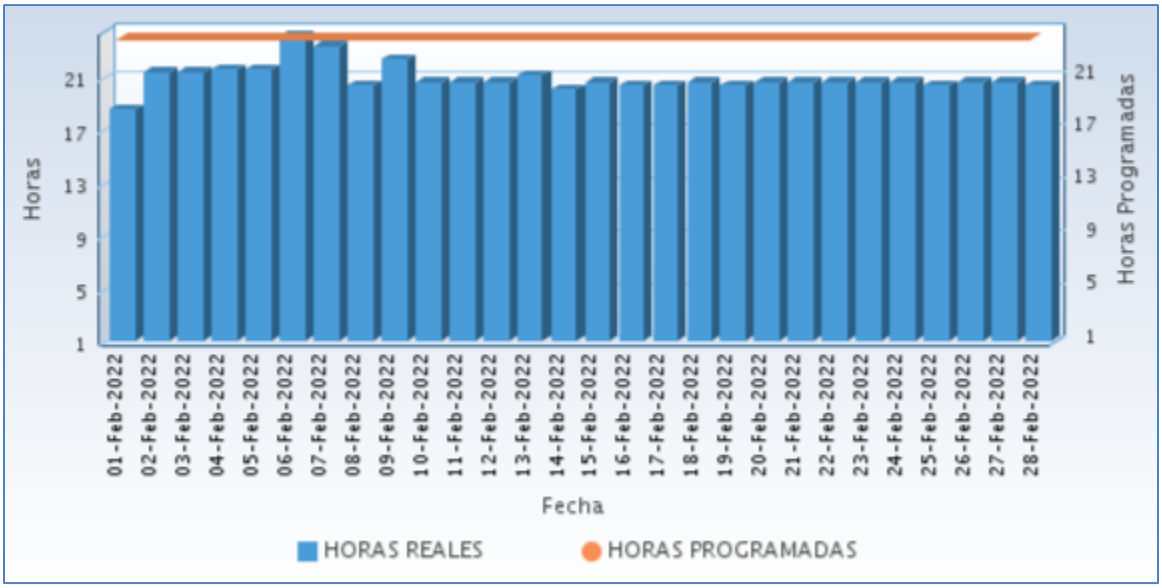

Fuente CNM

A continuación se relaciona las horas promedio por día de la prestación del servicio de energía:

Tabla 310 Horas promedio por día prestación del servicio de energía

CUMARIBO (CUMARIBO - VICHADA) Febrero 2022	
DIA	**Horas de servicio promedio en el día [hh:mm]**
01-Feb-2022	18 Horas 30 Minutos
02-Feb-2022	21 Horas 15 Minutos
03-Feb-2022	21 Horas 15 Minutos
04-Feb-2022	21 Horas 30 Minutos
05-Feb-2022	21 Horas 30 Minutos
06-Feb-2022	24 Horas
07-Feb-2022	23 Horas 15 Minutos
08-Feb-2022	20 Horas 15 Minutos
09-Feb-2022	22 Horas 15 Minutos
10-Feb-2022	20 Horas 30 Minutos
11-Feb-2022	20 Horas 30 Minutos
12-Feb-2022	20 Horas 30 Minutos
13-Feb-2022	21 Horas 0 Minutos
14-Feb-2022	20 Horas 0 Minutos
15-Feb-2022	20 Horas 30 Minutos
16-Feb-2022	20 Horas 15 Minutos
17-Feb-2022	20 Horas 15 Minutos
18-Feb-2022	20 Horas 30 Minutos
19-Feb-2022	20 Horas 15 Minutos
20-Feb-2022	20 Horas 30 Minutos
21-Feb-2022	20 Horas 30 Minutos
22-Feb-2022	20 Horas 30 Minutos
23-Feb-2022	20 Horas 30 Minutos
24-Feb-2022	20 Horas 30 Minutos
25-Feb-2022	20 Horas 15 Minutos
26-Feb-2022	20 Horas 30 Minutos
27-Feb-2022	20 Horas 30 Minutos
28-Feb-2022	20 Horas 15 Minutos

Fuente CNM

105.6 Curvas de Carga

En la siguiente gráfica, se presenta el comportamiento de la carga promedio para cada día de la semana en el mes.

Gráfica 631 Curva de Carga Promedio Diaria Mensual

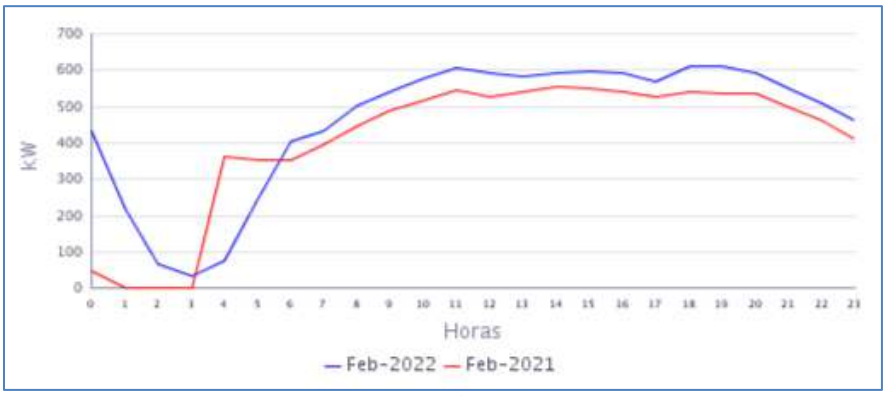

Fuente CNM

En la gráfica anterior se comparan las curvas de carga promedio diarias de Feb-2021 y del Feb-2022, presentándose un crecimiento en la demanda de 13,07%.

106. LA PRIMAVERA (LA PRIMAVERA - VICHADA)

La localidad de La Primavera se encuentra ubicada en el departamento del Vichada, con una población, según el censo DANE de 2018 y su proyección al 2020, de 9.608 habitantes, de los cuales 5.996 están ubicados en la cabecera municipal y 3.612 en las áreas rurales del municipio. El número de usuarios es de 1.548.[1]

106.1 Descripción del Sitio

La localidad cuenta con una central de generación que está conformada por la siguiente infraestructura:

Tabla 311 Infraestructura de la Localidad.

GRUPO ELECTRÓGENO			
ITEM	**MARCA**	**CAPACIDAD**	**ESTADO**
1	CUMMINS/STANFORD	750 kVA	EN OPERACIÓN
2	CUMMINS/STANFORD	750 kVA	EN OPERACIÓN
3	CUMMINS/STANFORD	750 kVA	EN OPERACIÓN
4	CUMMINS/STANFORD	750 kVA	EN OPERACIÓN
TRANSFORMADORES			
Cant	**CAPACIDAD**		**ESTADO**
3	1000 kVA		EN OPERACIÓN

Gráfica 632 Diagrama de Conexión de la Localidad.

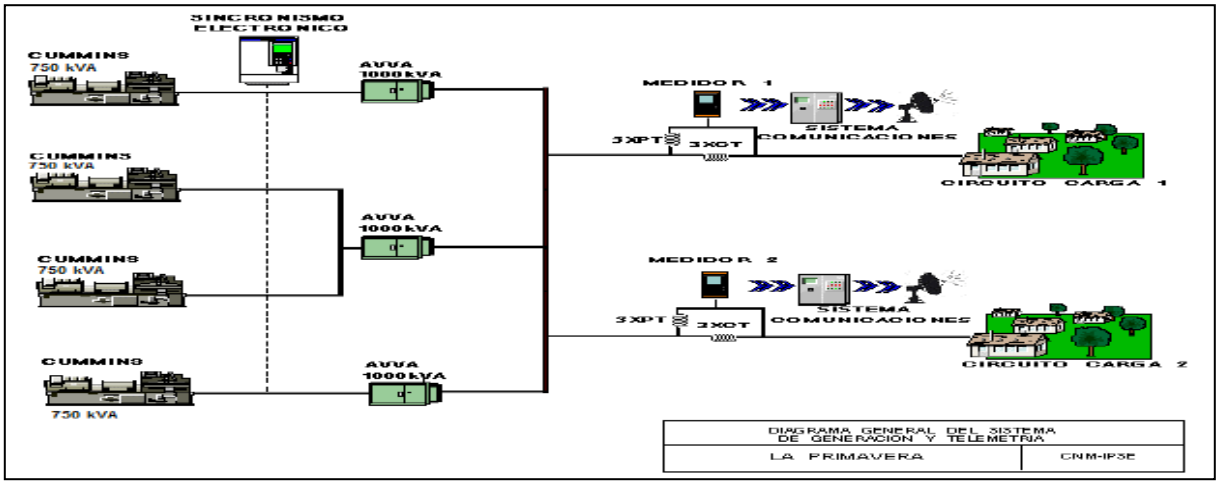

[1] Fuente: http://www.dane.gov.co/Información derivada del Censo Nacional de Población y Vivienda (CNPV) 2018.'Retroproyecciones y Proyecciones de población a nivel municipal por área, sexo y edad simple. Periodo 1985- 2035.

106.2 Energía

El consumo de energía eléctrica para esta localidad en *Febrero* de 2022, se presenta en la siguiente tabla, donde se encuentran los valores acumulados diarios de la energía activa (kWh), reactiva (kVARh), aparente (kVAh) y del factor de potencia (p.u).

Tabla 312 Energía Activa, Reactiva, Aparente y Factor de Potencia.

LA PRIMAVERA (LA PRIMAVERA - VICHADA)				
Fecha	**Energía Activa (kWh)**	**Energía Reactiva (kVARh)**	**Energía Aparente (kVAh)**	**Factor de Potencia (p.u)**
Febrero 1, Martes	12.069	4.990	13.060,37	0,92
Febrero 2, Miércoles	12.367	5.049	13.357,75	0,93
Febrero 3, Jueves	12.534	5.075	13.522,64	0,93
Febrero 4, Viernes	12.564	5.073	13.549,40	0,93
Febrero 5, Sábado	11.672	4.985	12.692,24	0,92
Febrero 6, Domingo	11.541	5.005	12.579,59	0,92
Febrero 7, Lunes	12.961	5.365	14.027,43	0,92
Febrero 8, Martes	11.381	4.625	12.285,35	0,93
Febrero 9, Miércoles	12.523	4.930	13.458,87	0,93
Febrero 10, Jueves	13.034	5.165	14.020,38	0,93
Febrero 11, Viernes	11.908	4.727	12.811,74	0,93
Febrero 12, Sábado	11.776	5.070	12.820,70	0,92
Febrero 13, Domingo	11.533	4.935	12.544,41	0,92
Febrero 14, Lunes	12.856	5.188	13.863,18	0,93
Febrero 15, Martes	13.113	5.166	14.093,72	0,93
Febrero 16, Miércoles	12.860	5.154	13.854,30	0,93
Febrero 17, Jueves	12.777	5.170	13.783,61	0,93
Febrero 18, Viernes	12.690	5.027	13.649,34	0,93
Febrero 19, Sábado	11.842	4.947	12.833,66	0,92
Febrero 20, Domingo	11.208	4.812	12.197,54	0,92
Febrero 21, Lunes	12.624	4.981	13.571,18	0,93
Febrero 22, Martes	13.340	5.238	14.331,94	0,93
Febrero 23, Miércoles	13.455	5.270	14.450,42	0,93
Febrero 24, Jueves	13.216	5.325	14.247,94	0,93
Febrero 25, Viernes	12.766	5.148	13.764,64	0,93
Febrero 26, Sábado	11.860	4.949	12.851,34	0,92
Febrero 27, Domingo	11.076	4.744	12.049,25	0,92
Febrero 28, Lunes	12.354	4.943	13.305,78	0,93
TOTAL	**345.900**	**141.059**	**373.556,12**	**0,93**

El factor de potencia promedio fue 0,93.

Con referencia a Febrero de 2021 (330.690 kWh), se presentó un crecimiento en la demanda de energía eléctrica del 4,60%.

Gráfica 633 Energía Activa, Reactiva y Factor de Potencia – LA PRIMAVERA (LA PRIMAVERA - VICHADA).

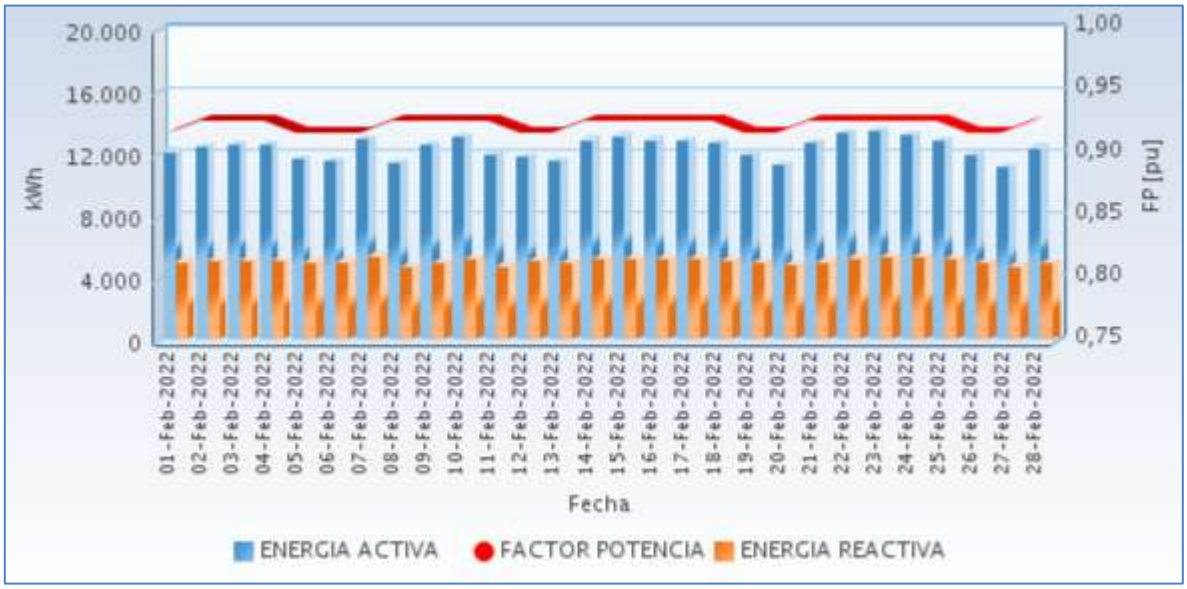

Fuente CNM

En la siguiente gráfica se presenta el acumulado mensual de la energía entregada por cada circuito en la localidad.

Gráfica 634 Energía Diaria Entregada en Circuitos de Distribución.

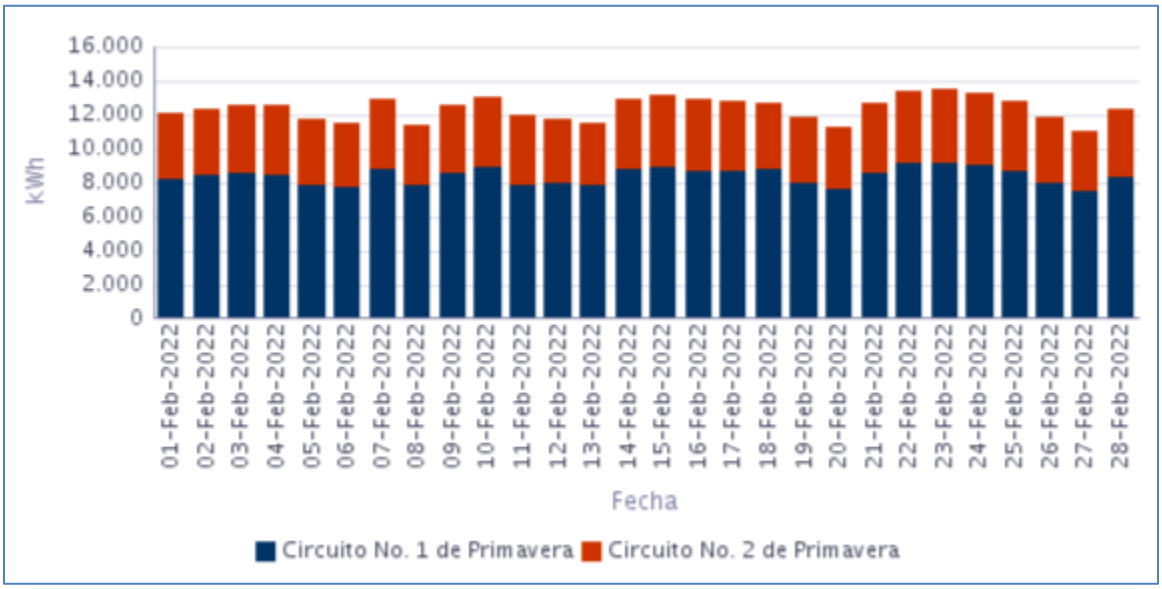

Fuente CNM

106.3 Potencia

En la siguiente gráfica se presenta el comportamiento diario de la potencia para este mes.

Gráfica 635 Comportamiento Diario de la Potencia.

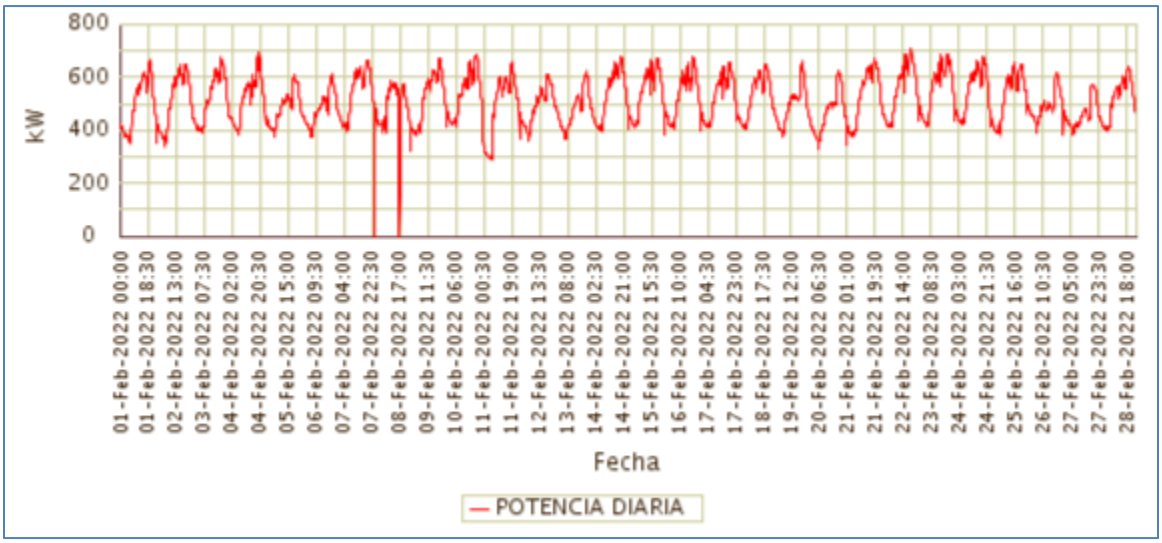

Fuente CNM

106.4 Potencia Máxima

La potencia máxima fue de 711,09kW, se presentó el Martes 22 de Febrero a las 19:00 horas. Respecto a la potencia máxima de Febrero de 2021 (715,86kW), tuvo una variación de 0,67%.

En la siguiente grafica se presenta la potencia máxima diaria registrada para este mes.

Gráfica 636 Potencia Máxima Diaria-LA PRIMAVERA (LA PRIMAVERA - VICHADA).

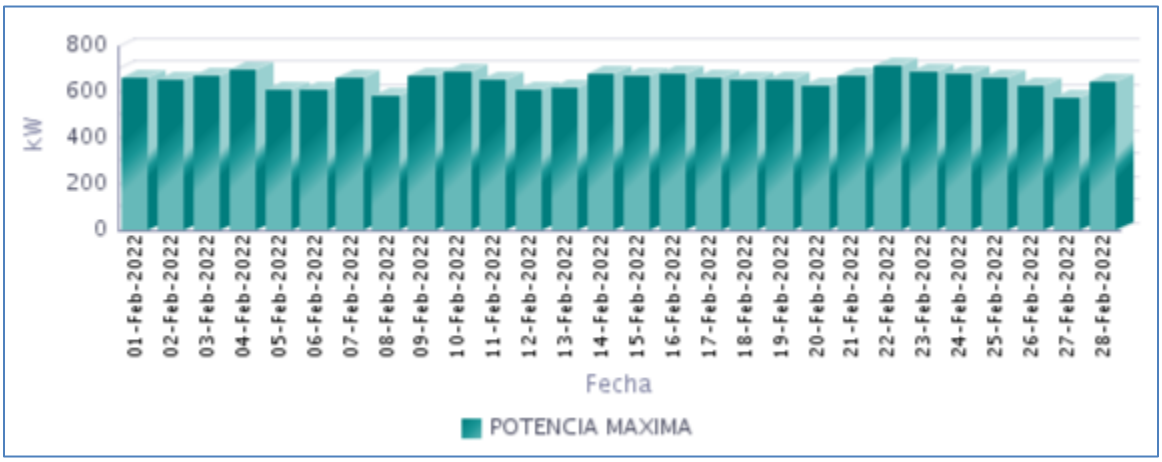

Fuente CNM

106.5 Horas de Prestación del Servicio

En Febrero, se prestó el servicio de energía eléctrica en la localidad, un promedio diario de 23 Horas 58 Minutos, como se presenta en la siguiente gráfica.

Gráfica 637 Horas Efectivas de Prestación del Servicio - LA PRIMAVERA (LA PRIMAVERA - VICHADA),

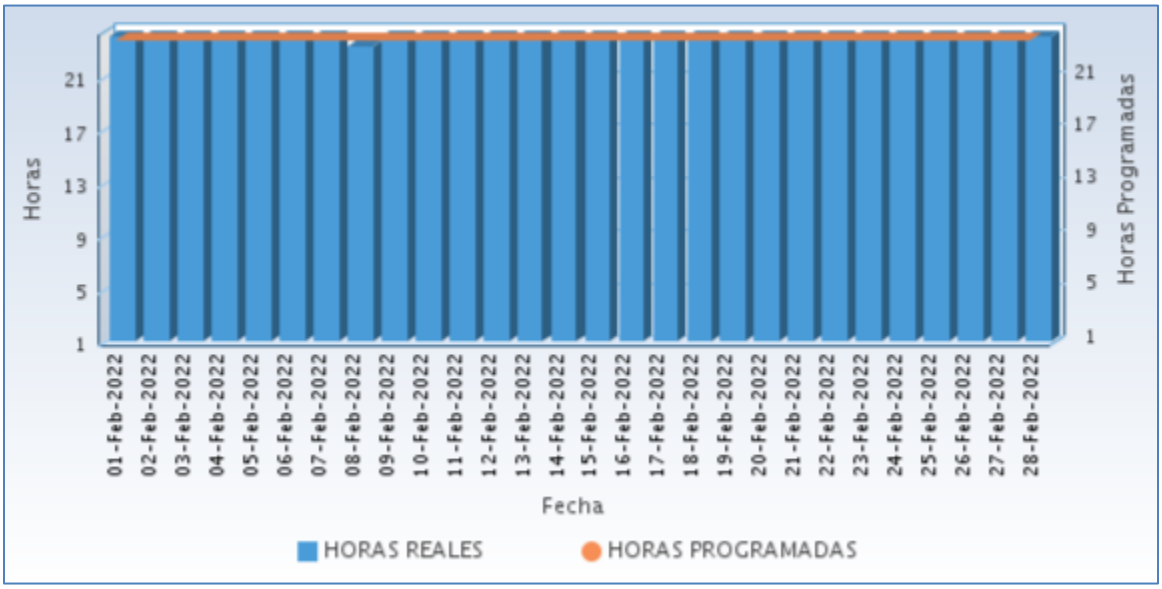

Fuente CNM

A continuación se relaciona las horas promedio por día de la prestación del servicio de energía:

Tabla 313 Horas promedio por día prestación del servicio de energía

LA PRIMAVERA (LA PRIMAVERA - VICHADA) Febrero 2022	
DIA	**Horas de servicio promedio en el día [hh:mm]**
01-Feb-2022	24 Horas
02-Feb-2022	24 Horas
03-Feb-2022	24 Horas
04-Feb-2022	24 Horas
05-Feb-2022	24 Horas
06-Feb-2022	24 Horas
07-Feb-2022	24 Horas
08-Feb-2022	23 Horas 15 Minutos
09-Feb-2022	24 Horas
10-Feb-2022	24 Horas
11-Feb-2022	24 Horas
12-Feb-2022	24 Horas
13-Feb-2022	24 Horas
14-Feb-2022	24 Horas
15-Feb-2022	24 Horas
16-Feb-2022	24 Horas
17-Feb-2022	24 Horas
18-Feb-2022	24 Horas

LA PRIMAVERA (LA PRIMAVERA - VICHADA) Febrero 2022	
DIA	**Horas de servicio promedio en el día [hh:mm]**
19-Feb-2022	24 Horas
20-Feb-2022	24 Horas
21-Feb-2022	24 Horas
22-Feb-2022	24 Horas
23-Feb-2022	24 Horas
24-Feb-2022	24 Horas
25-Feb-2022	24 Horas
26-Feb-2022	24 Horas
27-Feb-2022	24 Horas
28-Feb-2022	24 Horas

Fuente CNM

106.6 Curvas de Carga

En la siguiente gráfica, se presenta el comportamiento de la carga promedio para cada día de la semana en el mes.

Gráfica 638 Curva de Carga Promedio Diaria Mensual

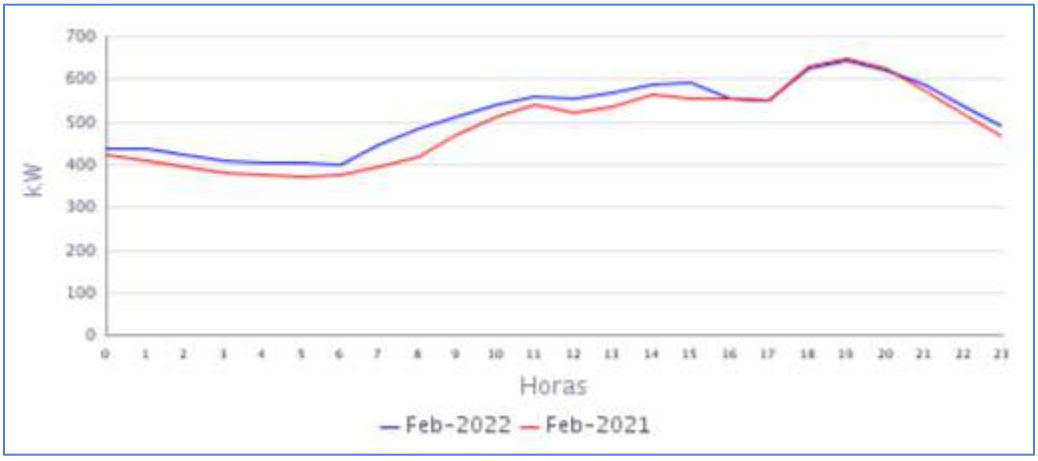

Fuente CNM

En la gráfica anterior se comparan las curvas de carga promedio diarias de Feb-2021 y del Feb-2022, presentándose un crecimiento en la demanda de 4,60%.

107. PUERTO CARREÑO (PUERTO CARREÑO - VICHADA)

El municipio de Puerto Carreño está ubicado en el departamento del Vichada, con una población, según el censo DANE de 2018 y su proyección al 2020 de 20.294 habitantes de los cuales 15.697 están ubicados en la cabecera municipal y 4.597 en las áreas rurales del municipio. El número de usuarios es de 5.425.[1]

107.1 Descripción del Sitio

La localidad cuenta con una central de generación que está conformada por la siguiente infraestructura:

Tabla 314 Infraestructura de la Localidad.

GRUPO ELECTRÓGENO				
Ítem	**Marca**		**Capacidad Prime**	**Estado**
1	CUMMINS	PCR001	1250 kW	Fuera de servicio
2	CUMMINS	PCR002	1000 kW	En operación
3	CUMMINS	PCR003	1000 kW	En operación
4	PERKINS	PCR004	510 kW	En Mantenimiento
5	CATERPILLAR	PCR005	910 kW	En operación
6	PERKINS	PCR006	510 kW	En operación
7	CUMMINS	PCR007	1275 kW	En operación
8	CATERPILLAR	PCR 009	1750 kW	En operación
TRANSFORMADORES				
ITEM	**MARCA**		**CAPACIDAD**	**ESTADO**
1	SUNTEC		1500 kVA	EN OPERACIÓN
2	SUNTEC		1500 kVA	EN OPERACIÓN
3	SUNTEC		1500 kVA	EN OPERACIÓN
4	UNION		3820 kVA	EN OPERACIÓN
5	ABB		8000 kVA	EN OPERACIÓN
Esta Localidad se interconectada con la central de Generación de Biomasa de REFOENERGY (DIC 20)				
ITEM*	**MARCA**		**CAPACIDAD (Prime)**	**ESTADO**
8 unidades	CONERGIA (motor: Volvo) Generador Leroy Somer		560 kW (4480 kW)	EN OPERACIÓN
1 unidad	planta de Biomasa: Compuesto por la turbina Triveni de vapor, transmisión horizontalmente desplazada y generador síncrono brushless.		4,5 MW	EN OPERACIÓN
A partir del 1 de noviembre de 2020 se interrumpió el suministro desde la interconexión con Venezuela.				

***Radicado IPSE NO. 20211330063912**

Gráfica 639 Diagrama Unifilar de la Localidad.

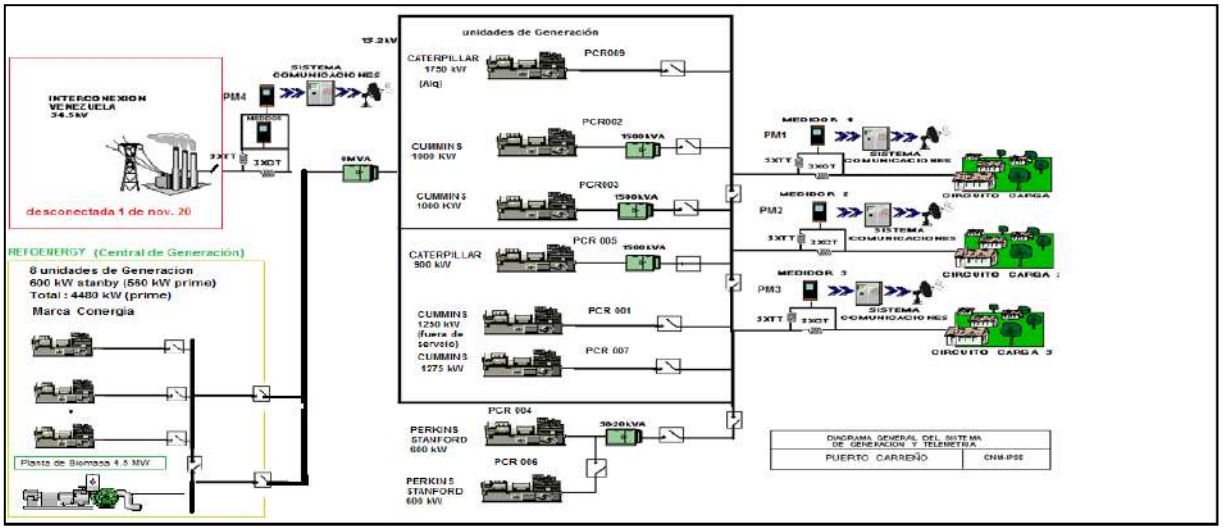

[1] Fuente: http://www.dane.gov.co/Información derivada del Censo Nacional de Población y Vivienda (CNPV) 2018.'Retroproyecciones y Proyecciones de población a nivel municipal por área, sexo y edad simple. Periodo 1985- 2035.

107.2 Energía

El consumo de energía eléctrica para esta localidad en *Febrero* de 2022, se presenta en la siguiente tabla, donde se encuentran los valores acumulados diarios de la energía activa (kWh), reactiva (kVARh), aparente (kVAh) y del factor de potencia (p.u).

Tabla 315 Energía Activa, Reactiva, Aparente y Factor de Potencia.

PUERTO CARREÑO (PUERTO CARREÑO - VICHADA)				
Fecha	**Energía Activa (kWh)**	**Energía Reactiva (kVARh)**	**Energía Aparente (kVAh)**	**Factor de Potencia (p.u)**
Febrero 1, Martes	82.218	26.016	86.236,39	0,95
Febrero 2, Miércoles	87.028	27.343	91.222,89	0,95
Febrero 3, Jueves	86.881	27.329	91.077,78	0,95
Febrero 4, Viernes	88.526	28.039	92.860,89	0,95
Febrero 5, Sábado	83.424	27.820	87.940,93	0,95
Febrero 6, Domingo	82.863	27.707	87.372,65	0,95
Febrero 7, Lunes	88.903	27.812	93.151,50	0,95
Febrero 8, Martes	92.686	28.937	97.097,79	0,95
Febrero 9, Miércoles	89.282	28.013	93.573,89	0,95
Febrero 10, Jueves	88.891	27.897	93.165,62	0,95
Febrero 11, Viernes	85.024	26.631	89.096,93	0,95
Febrero 12, Sábado	86.237	28.129	90.708,79	0,95
Febrero 13, Domingo	82.281	26.978	86.591,00	0,95
Febrero 14, Lunes	89.955	28.156	94.258,55	0,95
Febrero 15, Martes	87.292	27.666	91.570,80	0,95
Febrero 16, Miércoles	88.056	27.663	92.298,59	0,95
Febrero 17, Jueves	88.309	27.795	92.580,36	0,95
Febrero 18, Viernes	86.855	27.732	91.174,79	0,95
Febrero 19, Sábado	82.714	27.357	87.120,38	0,95
Febrero 20, Domingo	78.943	26.434	83.251,08	0,95
Febrero 21, Lunes	87.316	27.220	91.460,51	0,95
Febrero 22, Martes	90.870	27.681	94.992,80	0,96
Febrero 23, Miércoles	92.985	28.253	97.182,39	0,96
Febrero 24, Jueves	79.264	23.794	82.758,41	0,96
Febrero 25, Viernes	91.594	28.602	95.955,96	0,95
Febrero 26, Sábado	77.758	26.512	82.153,37	0,95
Febrero 27, Domingo	70.270	25.202	74.652,90	0,94
Febrero 28, Lunes	84.902	26.966	89.081,42	0,95
TOTAL	**2.401.329**	**765.683**	**2.520.446,69**	**0,95**

El factor de potencia promedio fue 0,95.

Con referencia a Febrero de 2021 (2.302.204 kWh), se presentó un crecimiento en la demanda de energía eléctrica del 4,31%.

Gráfica 640 Energía Activa, Reactiva y Factor de Potencia – PUERTO CARREÑO (PUERTO CARREÑO - VICHADA).

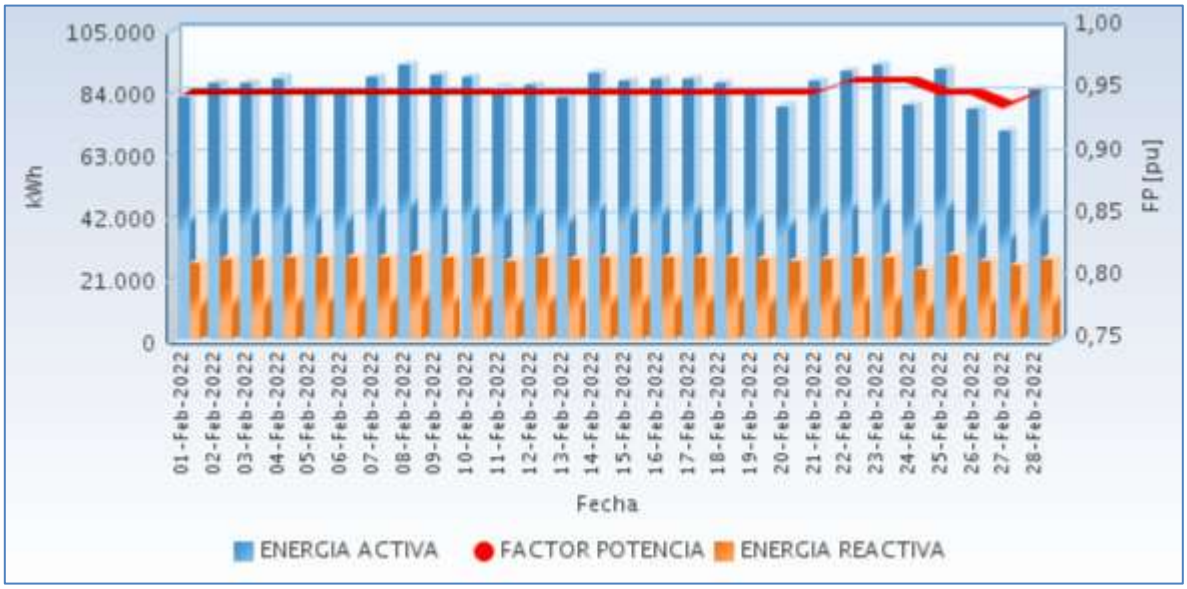

Fuente CNM

En las siguientes gráficas se presenta el acumulado mensual de la energía entregada por cada circuito en la localidad.

Gráfica 641 Energía Entregada en Circuitos de Distribución Año Actual 2022/02 [%]

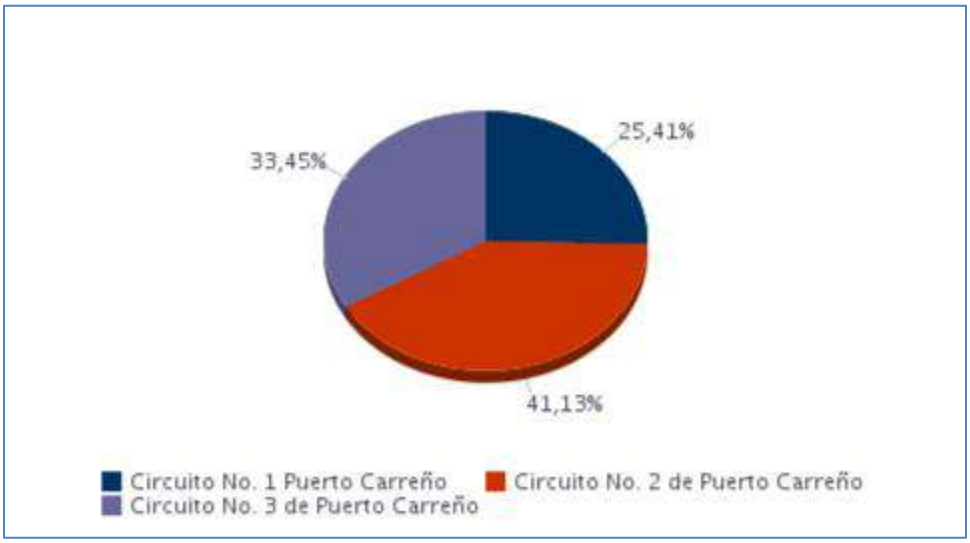

Fuente CNM

Gráfica 642 Energía Diaria Entregada en Circuitos de Distribución.

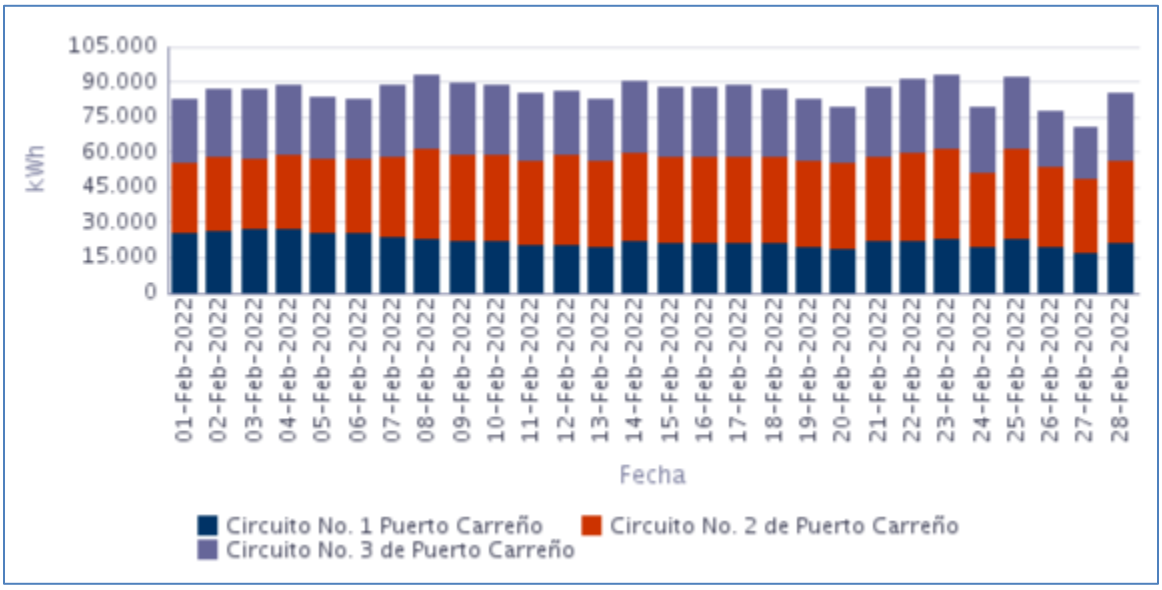

Fuente CNM

107.3 Potencia

En la siguiente gráfica se presenta el comportamiento diario de la potencia para este mes.

Gráfica 643 Comportamiento Diario de la Potencia.

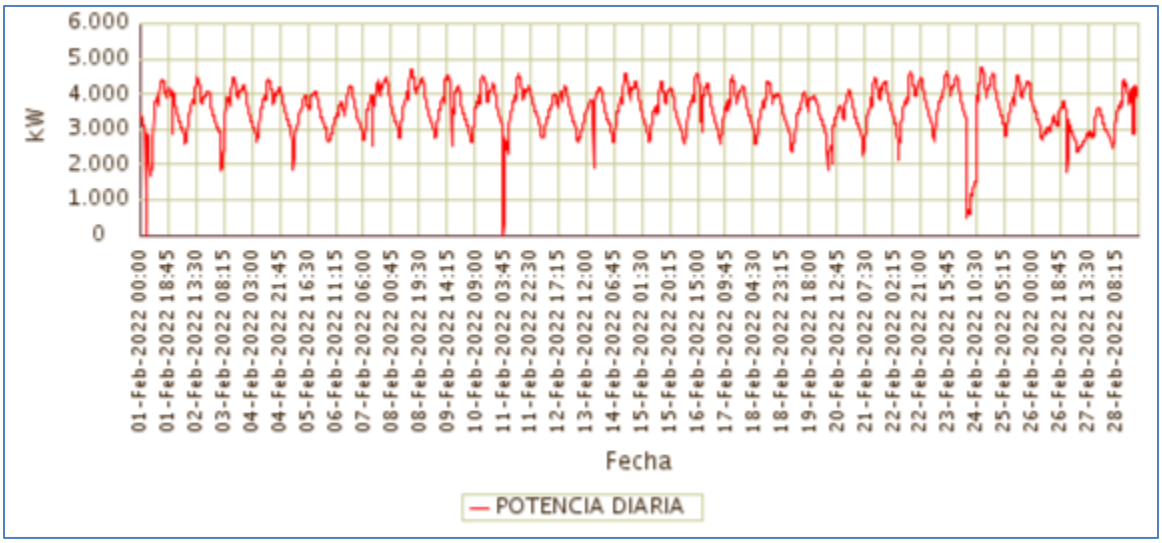

Fuente CNM

107.4 Potencia Máxima

La potencia máxima fue de 4.766,96kW, se presentó el Jueves 24 de Febrero a las 13:45 horas. Respecto a la potencia máxima de Febrero de 2021 (4.423,76kW), tuvo una variación de 7,76%.

En la siguiente grafica se presenta la potencia máxima diaria registrada para este mes.

Gráfica 644 Potencia Máxima Diaria-PUERTO CARREÑO (PUERTO CARREÑO - VICHADA).

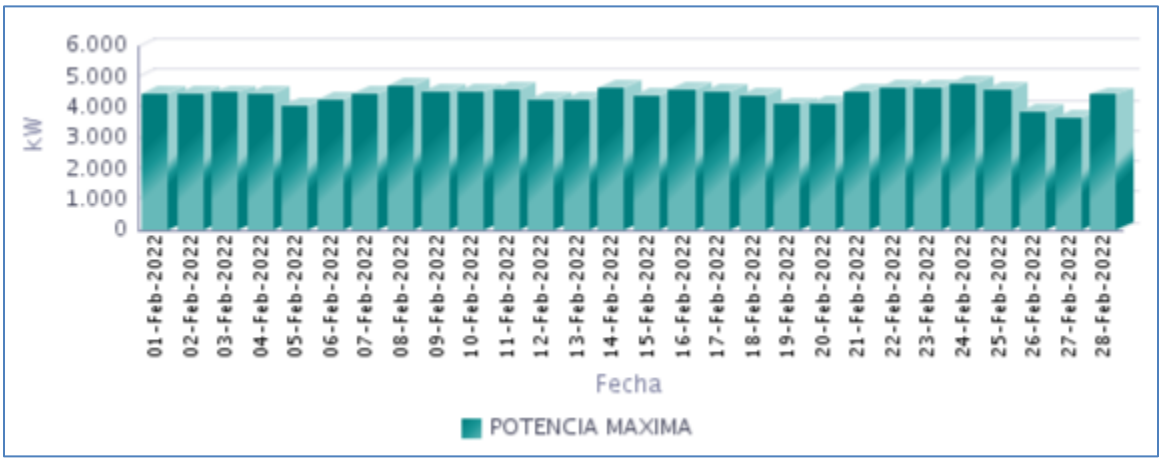

Fuente CNM

107.5 Horas de Prestación del Servicio

En Febrero, se prestó el servicio de energía eléctrica en la localidad, un promedio diario de 23 Horas 59 Minutos, como se presenta en la siguiente gráfica.

Gráfica 645 Horas Efectivas de Prestación del Servicio - PUERTO CARREÑO (PUERTO CARREÑO - VICHADA),

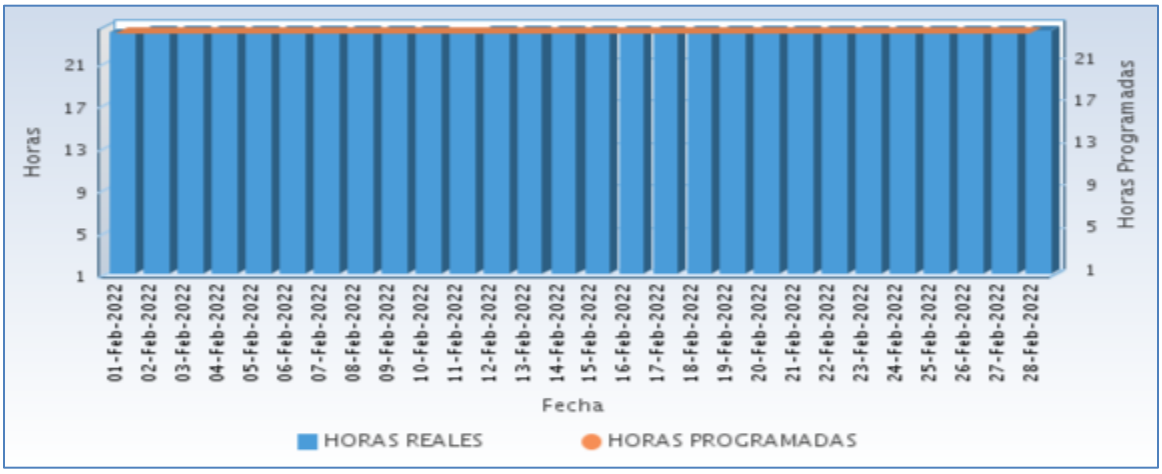

Fuente CNM

A continuación se relaciona las horas promedio por día de la prestación del servicio de energía:

Tabla 316 Horas promedio por día prestación del servicio de energía

PUERTO CARREÑO (PUERTO CARREÑO - VICHADA) Febrero 2022	
DIA	**Horas de servicio promedio en el día [hh:mm]**
01-Feb-2022	23 Horas 45 Minutos
02-Feb-2022	24 Horas
03-Feb-2022	24 Horas
04-Feb-2022	24 Horas
05-Feb-2022	24 Horas
06-Feb-2022	24 Horas
07-Feb-2022	24 Horas
08-Feb-2022	24 Horas
09-Feb-2022	24 Horas
10-Feb-2022	24 Horas
11-Feb-2022	23 Horas 45 Minutos
12-Feb-2022	24 Horas
13-Feb-2022	24 Horas
14-Feb-2022	24 Horas
15-Feb-2022	24 Horas
16-Feb-2022	24 Horas
17-Feb-2022	24 Horas
18-Feb-2022	24 Horas
19-Feb-2022	24 Horas
20-Feb-2022	24 Horas
21-Feb-2022	24 Horas
22-Feb-2022	24 Horas
23-Feb-2022	24 Horas
24-Feb-2022	24 Horas
25-Feb-2022	24 Horas
26-Feb-2022	24 Horas
27-Feb-2022	24 Horas
28-Feb-2022	24 Horas

Fuente CNM

107.6 Curvas de Carga

En la siguiente gráfica, se presenta el comportamiento de la carga promedio para cada día de la semana en el mes.

Gráfica 646 Curva de Carga Promedio Diaria Mensual

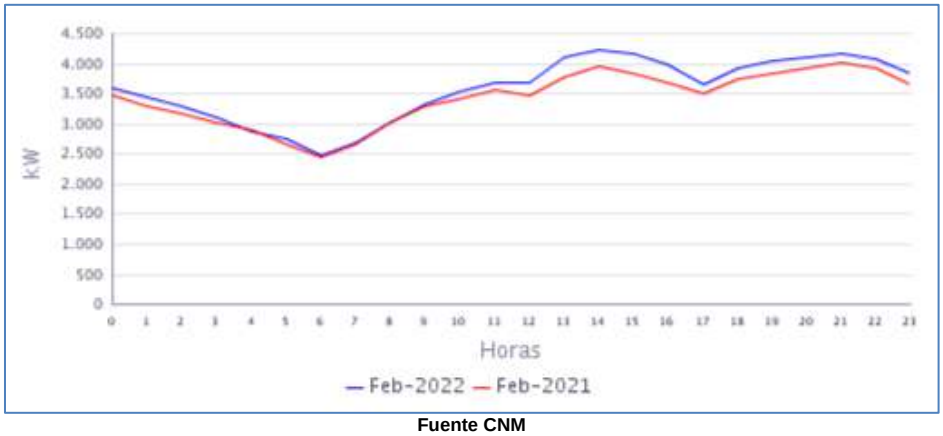

Fuente CNM

En la gráfica anterior se comparan las curvas de carga promedio diarias de Feb-2021 y del Feb-2022, presentándose un crecimiento en la demanda de 4,31%.

108. SANTA ROSALÍA (SANTA ROSALÍA - VICHADA)

La localidad de Santa Rosalía se encuentra ubicada en el departamento de Vichada con una población, según el censo DANE de 2018 y su proyección al 2020, de 4.193 habitantes, de los cuales 2.643 están ubicados en la cabecera municipal y 1.550 en las áreas rurales del municipio. El número de usuarios es de 826.[1]

108.1 Descripción del Sitio

La localidad cuenta con una central de generación que está conformada por la siguiente infraestructura:

Tabla 317 Infraestructura de la Localidad.

GRUPO ELECTRÓGENO			
ITEM	**MARCA**	**CAPACIDAD**	**ESTADO**
1	DOOSAN	412 kW	EN OPERACIÓN
2	PERKINS	500 k W	EN OPERACIÓN
2	CATERPILLAR	456 kW	EN MANTENIMIENTO
TRANSFORMADORES			
ITEM	**CAPACIDAD**		**ESTADO**
1	400 kVA		EN OPERACIÓN
2	400 kVA		EN OPERACIÓN

Gráfica 647 Diagrama de Conexión de la Localidad.

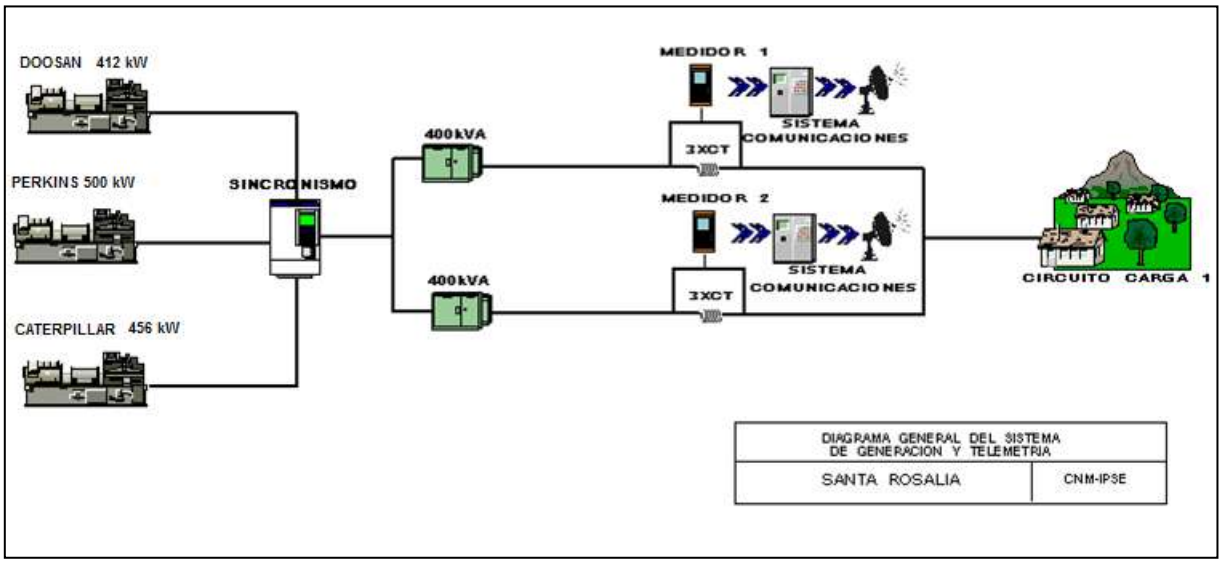

[1] Fuente: http://www.dane.gov.co/Información derivada del Censo Nacional de Población y Vivienda (CNPV) 2018.'Retroproyecciones y Proyecciones de población a nivel municipal por área, sexo y edad simple. Periodo 1985- 2035

108.2 Energía

El consumo de energía eléctrica para esta localidad en *Febrero* de 2022, se presenta en la siguiente tabla, donde se encuentran los valores acumulados diarios de la energía activa (kWh), reactiva (kVARh), aparente (kVAh) y del factor de potencia (p.u).

Tabla 318 Energía Activa, Reactiva, Aparente y Factor de Potencia.

SANTA ROSALÍA (SANTA ROSALÍA - VICHADA)				
Fecha	**Energía Activa (kWh)**	**Energía Reactiva (kVARh)**	**Energía Aparente (kVAh)**	**Factor de Potencia (p.u)**
Febrero 1, Martes	5.026	2.481	5.605,21	0,90
Febrero 2, Miércoles	4.985	2.478	5.567,22	0,90
Febrero 3, Jueves	4.236	2.151	4.751,03	0,89
Febrero 4, Viernes	5.464	2.747	6.115,28	0,89
Febrero 5, Sábado	4.853	2.574	5.493,33	0,88
Febrero 6, Domingo	5.025	2.602	5.658,82	0,89
Febrero 7, Lunes	5.399	2.645	6.011,94	0,90
Febrero 8, Martes	4.683	2.406	5.264,62	0,89
Febrero 9, Miércoles	5.476	2.821	6.159,85	0,89
Febrero 10, Jueves	5.114	2.533	5.706,90	0,90
Febrero 11, Viernes	5.074	2.529	5.669,34	0,90
Febrero 12, Sábado	4.854	2.556	5.485,38	0,88
Febrero 13, Domingo	5.101	2.740	5.789,97	0,88
Febrero 14, Lunes	4.975	2.540	5.585,76	0,89
Febrero 15, Martes	5.090	2.517	5.678,02	0,90
Febrero 16, Miércoles	5.487	2.730	6.128,28	0,90
Febrero 17, Jueves	5.042	2.446	5.604,37	0,90
Febrero 18, Viernes	5.157	2.566	5.759,96	0,90
Febrero 19, Sábado	5.022	2.580	5.646,32	0,89
Febrero 20, Domingo	4.815	2.526	5.436,96	0,89
Febrero 21, Lunes	5.097	2.578	5.712,11	0,89
Febrero 22, Martes	5.075	2.568	5.687,48	0,89
Febrero 23, Miércoles	5.316	2.563	5.901,93	0,90
Febrero 24, Jueves	5.303	2.530	5.875,62	0,90
Febrero 25, Viernes	5.214	2.564	5.810,20	0,90
Febrero 26, Sábado	4.539	2.372	5.121,58	0,89
Febrero 27, Domingo	4.528	2.352	5.102,06	0,89
Febrero 28, Lunes	4.917	2.443	5.490,74	0,90
TOTAL	**140.866**	**71.137**	**157.809,11**	**0,89**

El factor de potencia promedio fue 0,89.

Para este período se presentó un exceso de consumo de energía reactiva de 704,31 kVARh.

Con referencia a Febrero de 2021 (121.585 kWh), se presentó un crecimiento en la demanda de energía eléctrica del 15,86%.

Gráfica 648 Energía Activa, Reactiva y Factor de Potencia – SANTA ROSALÍA (SANTA ROSALÍA - VICHADA).

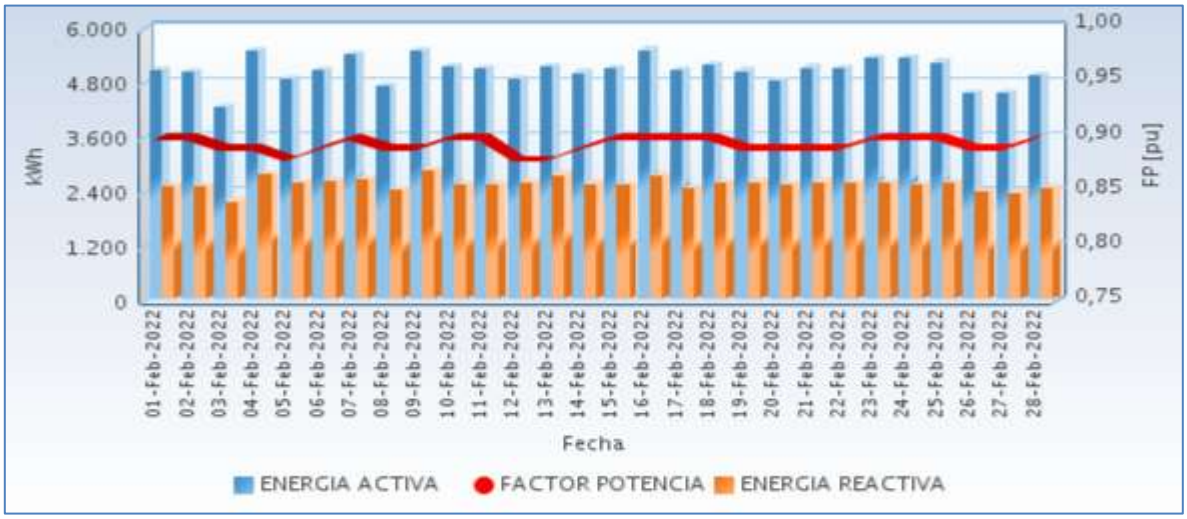

Fuente CNM

108.3 Potencia

En la siguiente gráfica se presenta el comportamiento diario de la potencia para este mes.

Gráfica 649 Comportamiento Diario de la Potencia.

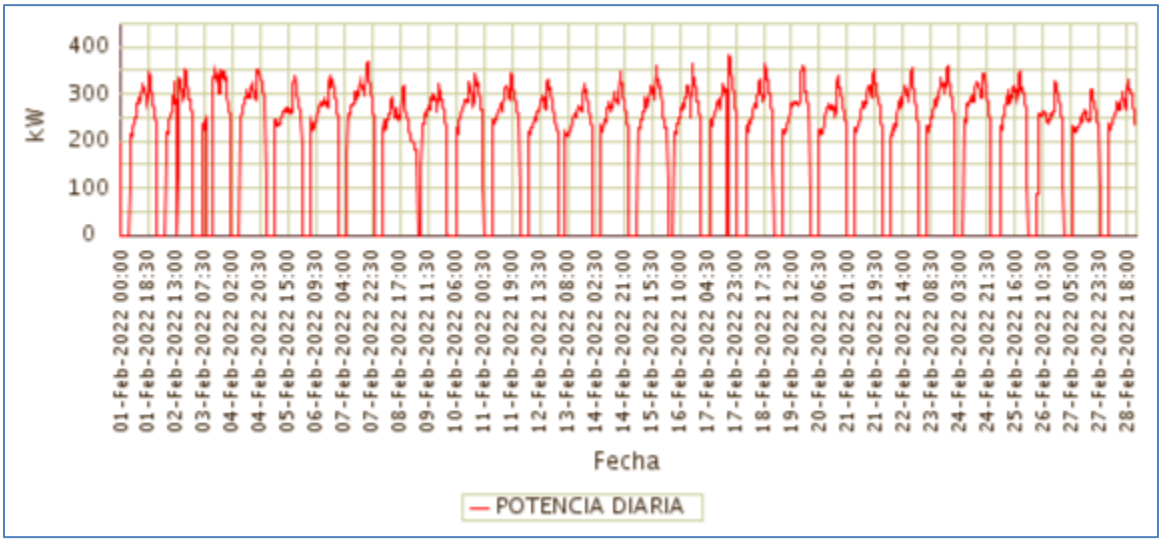

Fuente CNM

108.4 Potencia Máxima

La potencia máxima fue de 383,71kW, se presentó el Jueves 17 de Febrero a las 18:45 horas. Respecto a la potencia máxima de Febrero de 2021 (335,62kW), tuvo una variación de 14,33%.

En la siguiente grafica se presenta la potencia máxima diaria registrada para este mes.

Gráfica 650 Potencia Máxima Diaria-SANTA ROSALÍA (SANTA ROSALÍA - VICHADA).

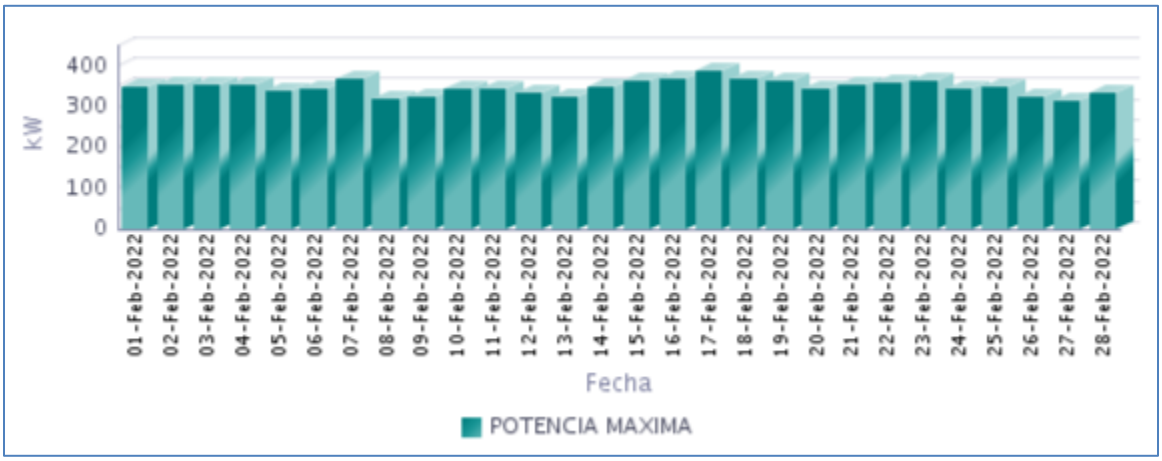

Fuente CNM

108.5 Horas de Prestación del Servicio

En Febrero, se prestó el servicio de energía eléctrica en la localidad, un promedio diario de 18 Horas 24 Minutos, como se presenta en la siguiente gráfica.

Gráfica 651 Horas Efectivas de Prestación del Servicio - SANTA ROSALIA (SANTA ROSALÍA - VICHADA),

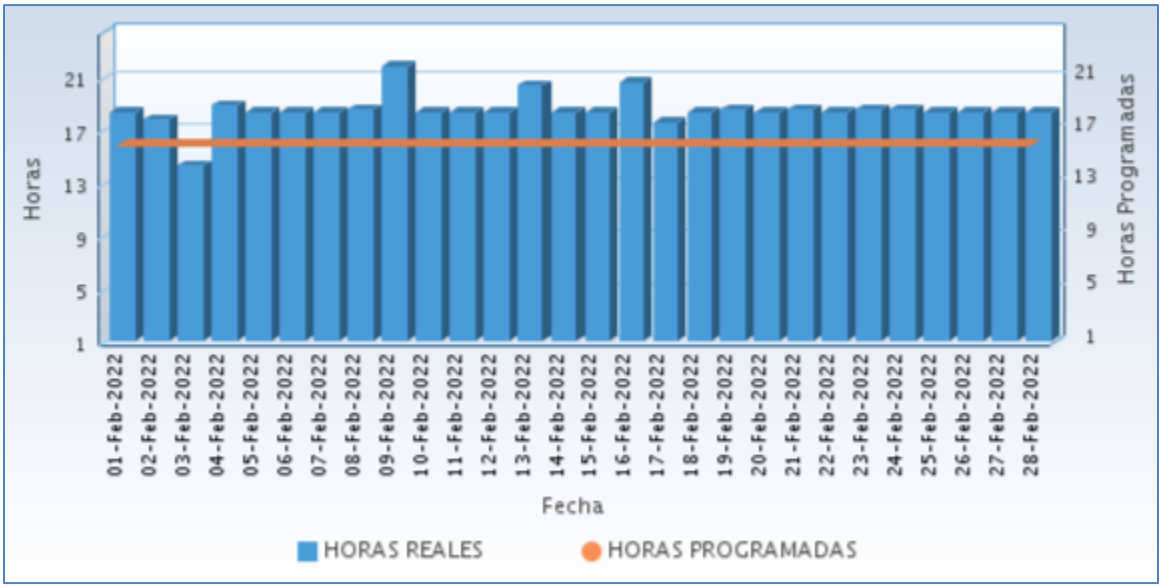

Fuente CNM

A continuación se relaciona las horas promedio por día de la prestación del servicio de energía:

Tabla 319 Horas promedio por día prestación del servicio de energía

SANTA ROSALÍA (SANTA ROSALÍA - VICHADA) Febrero 2022	
DIA	**Horas de servicio promedio en el día [hh:mm]**
01-Feb-2022	18 Horas 15 Minutos
02-Feb-2022	17 Horas 45 Minutos
03-Feb-2022	14 Horas 15 Minutos
04-Feb-2022	18 Horas 45 Minutos
05-Feb-2022	18 Horas 15 Minutos
06-Feb-2022	18 Horas 15 Minutos
07-Feb-2022	18 Horas 15 Minutos
08-Feb-2022	18 Horas 30 Minutos
09-Feb-2022	21 Horas 45 Minutos
10-Feb-2022	18 Horas 15 Minutos
11-Feb-2022	18 Horas 15 Minutos
12-Feb-2022	18 Horas 15 Minutos
13-Feb-2022	20 Horas 15 Minutos
14-Feb-2022	18 Horas 15 Minutos
15-Feb-2022	18 Horas 15 Minutos
16-Feb-2022	20 Horas 30 Minutos
17-Feb-2022	17 Horas 30 Minutos
18-Feb-2022	18 Horas 15 Minutos
19-Feb-2022	18 Horas 30 Minutos
20-Feb-2022	18 Horas 15 Minutos
21-Feb-2022	18 Horas 30 Minutos
22-Feb-2022	18 Horas 15 Minutos
23-Feb-2022	18 Horas 30 Minutos
24-Feb-2022	18 Horas 30 Minutos
25-Feb-2022	18 Horas 15 Minutos
26-Feb-2022	18 Horas 15 Minutos
27-Feb-2022	18 Horas 15 Minutos
28-Feb-2022	18 Horas 15 Minutos

Fuente CNM

108.6 Curvas de Carga

En la siguiente gráfica, se presenta el comportamiento de la carga promedio para cada día de la semana en el mes.

Gráfica 652 Curva de Carga Promedio Diaria Mensual

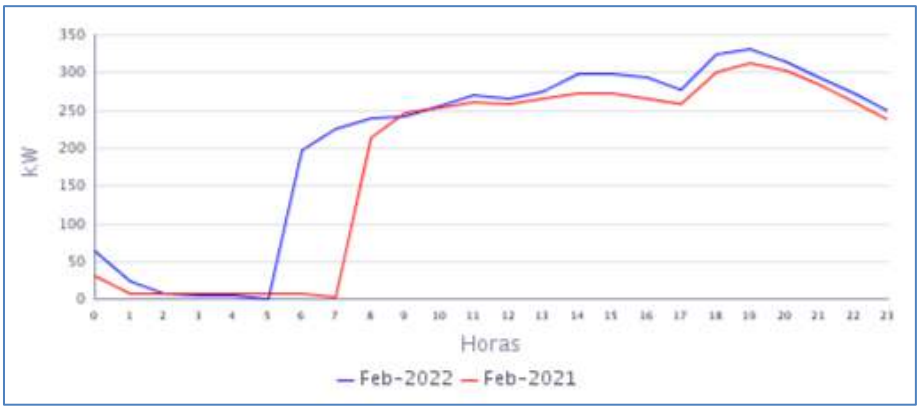

Fuente CNM

En la gráfica anterior se comparan las curvas de carga promedio diarias de Feb-2021 y del Feb-2022, presentándose un crecimiento en la demanda de 15,86%.