INFORME TELEMETRÍA MENSUAL DE MAYO

BOLETÍN MENSUAL DE OPERACIÓN
DE LOCALIDADES CON TELEMETRÍA
CNM-IPSE

Elaborado por:	**Revisado por:**	**Aprobado por:**
Álvaro Alexander Mossos J.	CNM	CNM
Revisión No.	**1**	

TABLA DE CONTENIDO

GENERALIDADES 7

1. LETICIA (LETICIA - AMAZONAS) 18

2. PUERTO NARIÑO (PUERTO NARIÑO - AMAZONAS) 24

3. TARAPACÁ (TARAPACÁ - AMAZONAS) 30

4. BUCHADÓ (VIGÍA DEL FUERTE - ANTIOQUIA) 37

5. LOMA MURRI (CORREGIMIENTO) (VIGÍA DEL FUERTE - ANTIOQUIA) 38

6. SAN ANTONIO DE PADUA (VIGÍA DEL FUERTE - ANTIOQUIA) 39

7. VEGAEZ (VIGÍA DEL FUERTE - ANTIOQUIA) 40

8. PROVIDENCIA (PROVIDENCIA - ARCHIPIÉLAGO DE SAN ANDRÉS) 47

9. SAN ANDRÉS (SAN ANDRÉS - ARCHIPIÉLAGO DE SAN ANDRÉS) 53

10. ISLA FUERTE (CARTAGENA - BOLÍVAR) 60

11. ISLA MÚCURA (CARTAGENA - BOLÍVAR) 61

12. SANTA CRUZ DEL ISLOTE (CARTAGENA - BOLÍVAR) 67

13. GUACAMAYAS (SAN VICENTE DEL CAGUAN - CAQUETÁ) 74

14. GUAYABAL (SAN VICENTE DEL CAGUAN - CAQUETÁ) 80

15. PUERTO BETANIA (SAN VICENTE DEL CAGUAN - CAQUETÁ) 86

16. REMOLINO DEL CAGUAN (CARTAGENA DEL CHAIRA - CAQUETÁ) 87

17. SANTA FE DEL CAGUAN (CARTAGENA DEL CHAIRA - CAQUETÁ) 93

18. BOCAS DEL PAUTO (TRINIDAD - CASANARE) 100

19. SANTA BARBARA (HATO COROZAL - CASANARE) 106

20. BETANIA - NAYA (LÓPEZ (MICAY) - CAUCA) 108

21. BOCA GRANDE (LÓPEZ (MICAY) - CAUCA) 109

22. CHACÓN (TIMBIQUÍ - CAUCA) 110

23. COMUNIDAD DE CHETE (TIMBIQUÍ - CAUCA) 116

24. COTEJE (TIMBIQUÍ - CAUCA) 117

25. DOS QUEBRADAS RIO NAYA (LÓPEZ (MICAY) - CAUCA) 123

26. ISLA DE GALLO (LÓPEZ (MICAY) - CAUCA) 124

27. LA CONCHA - CONCEPCIÓN NAYA (LÓPEZ (MICAY) - CAUCA) 130

28. LIMONES (GUAPI - CAUCA) 131
29. LOS BRAZOS (TIMBIQUÍ - CAUCA) 137
30. NOANAMITO (LÓPEZ (MICAY) - CAUCA) 143
31. PUERTO SAIJA (TIMBIQUÍ - CAUCA) 149
32. **SAN ANTONIO DE CHUARE (LOPEZ (MICAY) - CAUCA)** 155
33. SAN ANTONIO DE GUAJUI (GUAPI - CAUCA) 160
34. SAN ISIDRO (LOPEZ (MICAY) - CAUCA) 165
35. SAN JOSÉ (TIMBIQUÍ - CAUCA) 171
36. SANTA MARIA (TIMBIQUÍ - CAUCA) 172
37. SANTA ROSA DE SAIJA (TIMBIQUÍ - CAUCA) 178
38. ZARAGOZA (LÓPEZ (MICAY) - CAUCA) 179
39. ACANDI (ACANDI - CHOCO) 186
40. ARUSÍ (NUQUI - CHOCO) 187
41. BALBOA (UNGUIA - CHOCO) 188
42. BELLAVISTA (BOJAYA (BELLAVISTA) - CHOCO) 194
43. BETE (MEDIO ATRATO (BETE) - CHOCO) 200
44. BUENAVISTA (BAJO BAUDO (PIZARRO) - CHOCO) 206
45. CAPURGANA (ACANDI - CHOCO) 207
46. CIUDAD BAUDO (ALTO BAUDO (PIE DE PATO) - CHOCO) 208
47. COMUNIDAD INDÍGENA DE PANGUI - (EL YUCAL) (NUQUI - CHOCO) 214
48. CUCURRUPÍ (EL LITORAL DEL SAN JUAN - CHOCO) 220
49. CUPICA (BAHÍA SOLANO (MUTIS) - CHOCO) 226
50. EL VALLE (BAHÍA SOLANO (MUTIS) - CHOCO) 232
51. JURADO (JURADO - CHOCO) 238
52. LA LOMA DE BOJAYÁ (BOJAYÁ (BELLAVISTA) - CHOCO) 244
53. MUTIS (BAHIA SOLANO (MUTIS) - CHOCO) 250
54. NAPIPI (BOJAYÁ (BELLAVISTA) - CHOCO) 257
55. NUQUI (NUQUI - CHOCO) 258
56. PILIZÁ (BAJO BAUDO (PIZARRO) - CHOCO) 264

57. PIZARRO (BAJO BAUDO (PIZARRO) - CHOCO) 270
58. PUERTO CONTO (BOJAYÁ (BELLAVISTA) - CHOCO) 276
59. PUERTO JAGUA (NUQUI - CHOCO) 277
60. SAN FRANCISCO (ACANDI - CHOCO) 283
61. SAN ROQUE (MEDIO ATRATO (BETE) - CHOCO) 289
62. SANTA GENOVEVA DE DOCORDO (EL LITORAL DEL SAN JUAN - CHOCO) 290
63. TAGACHÍ (QUIBDÓ - CHOCO) 291
64. TITUMATE (UNGUIA - CHOCO) 297
65. TOGOROMA PLAYA (EL LITORAL DEL SAN JUAN - CHOCO) 303
66. UNGUIA (UNGUIA - CHOCO) 309
67. BARRANCO MINAS (BARRANCO MINAS - GUAINÍA) 316
68. INÍRIDA (INÍRIDA - GUAINÍA) 322
69. MIRAFLORES (MIRAFLORES - GUAVIARE) 329
70. NAZARETH (URIBIA - LA GUAJIRA) 336
71. PALMOR (CIÉNAGA - MAGDALENA) 343
72. MAPIRIPÁN (MAPIRIPÁN - META) 350
73. PUERTO ALVIRA (MAPIRIPÁN - META) 351
74. AGUACATAL (LA TOLA - NARIÑO) 353
75. ALTERÓN (URIBE URIBE) (EL CHARCO - NARIÑO) 359
76. AMÁRALES (LA TOLA - NARIÑO) 360
77. BAZÁN (EL CHARCO - NARIÑO) 366
78. BOCAS DE CURAY (TUMACO - NARIÑO) 372
79. BOCAS DE PRIETA (OLAYA HERRERA - NARIÑO) 378
80. BOLÍVAR (SAN PEDRO) (EL CHARCO - NARIÑO) 379
81. EL BAJITO DE ECHANDÍA (MOSQUERA - NARIÑO) 380
82. EL CUIL PUEBLO NUEVO (EL CHARCO - NARIÑO) 386
83. LA ENSENADA (SANTA BARBARA (ISCUANDE) - NARIÑO) 387
84. LA VIGÍA (LA TOLA - NARIÑO) 393
85. LAS MERCEDES (EL CHARCO - NARIÑO) 399

86. MULATOS (LA TOLA - NARIÑO) 405
87. PITAL (TUMACO - NARIÑO) 411
88. SAN JOSÉ (EL CHARCO - NARIÑO) 412
89. SAN JUAN COSTA (TUMACO - NARIÑO) 418
90. SAN PABLO DE LA MAR (LA TOLA - NARIÑO) 424
91. SAN PEDRO DEL VINO (FRANCISCO PIZARRO - NARIÑO) 429
92. SANTA RITA (SANTA BARBARA (ISCUANDE) - NARIÑO) 435
93. SECADERO (SANTA BARBARA (ISCUANDE) - NARIÑO) 436
94. TAMAJE (ROBERTO PAYAN (SAN JOSÉ) - NARIÑO) 442
95. ESMERALDA (PUERTO GUZMÁN - PUTUMAYO) 444
96. PIÑUÑA NEGRO (PUERTO LEGUIZAMO - PUTUMAYO) 445
97. PUERTO LEGUIZAMO (PUERTO LEGUIZAMO - PUTUMAYO) 451
98. **PUERTO OSPINA (PUERTO LEGUIZAMO - PUTUMAYO)** 457
99. PUERTO MERIZALDE (BUENAVENTURA - VALLE DEL CAUCA) 459
100. SAN FRANCISCO DE NAYA (BUENAVENTURA - VALLE DEL CAUCA) 465
101. CARURÚ (CARURÚ - VAUPÉS) 472
102. MITÚ (MITÚ - VAUPÉS) 478
103. TARAIRA (TARAIRA - VAUPÉS) 485
104. CASUARITO (PUERTO CARREÑO - VICHADA) 492
105. CUMARIBO (CUMARIBO - VICHADA) 498
106. LA PRIMAVERA (LA PRIMAVERA - VICHADA) 504
107. PUERTO CARREÑO (PUERTO CARREÑO - VICHADA) 510
108. SANTA ROSALÍA (SANTA ROSALÍA - VICHADA) 517

GENERALIDADES

LOCALIDADES CON TELEMETRÍA

Las localidades de las Zonas No Interconectadas con Telemetría que hacen parte de este boletín corresponden a:

item	DEPARTAMENTO	MUNICIPIO	LOCALIDAD	ID CATEGORIA
1	AMAZONAS	LETICIA	LETICIA	Cabecera Municipal
2	AMAZONAS	PUERTO NARIÑO	PUERTO NARIÑO	Cabecera Municipal
3	AMAZONAS	TARAPACA (COR. DEPARTAMENTAL)	TARAPACA	Area No Municipalizada
4	ANTIOQUIA	VIGÍA DEL FUERTE	BUCHADO	Corregimiento
5	ANTIOQUIA	VIGÍA DEL FUERTE	LOMA DE MURRI	Localidad Menor
6	ANTIOQUIA	VIGÍA DEL FUERTE	SAN ANTONIO DE PADUA	Corregimiento
7	ANTIOQUIA	VIGÍA DEL FUERTE	VEGAEZ	Corregimiento
8	ARCHIPIELAGO SAN ANDRÉS y PROVIDENCIA	SAN ANDRES Y PROVIDENCIA	PROVIDENCIA	Cabecera Municipal
9	ARCHIPIELAGO SAN ANDRÉS y PROVIDENCIA	SAN ANDRES Y PROVIDENCIA	SAN ANDRES	Cabecera Municipal
10	BOLÍVAR	CARTAGENA	ISLA FUERTE	Corregimiento
11	BOLÍVAR	CARTAGENA	ISLA MUCURA	Centro Poblado
12	BOLÍVAR	CARTAGENA	SANTA CRUZ DEL ISLOTE	Localidad Menor
13	CAQUETÁ	SAN VICENTE DEL CAGUÁN	GUACAMAYAS	Inspeccion de Policia
14	CAQUETÁ	SAN VICENTE DEL CAGUÁN	GUAYABAL	Centro Poblado
15	CAQUETÁ	SAN VICENTE DEL CAGUÁN	PUERTO BETANIA	Centro Poblado
16	CAQUETÁ	CARTAGENA DEL CHAIRA	REMOLINO DEL CAGUAN	Inspeccion de Policia
17	CAQUETÁ	CARTAGENA DEL CHAIRA	SANTA FE DEL CAGUAN	Centro Poblado
18	CASANARE	TRINIDAD	BOCAS DEL PAUTO	Centro Poblado
19	CASANARE	HATO COROZAL	SANTA BARBARA	Localidad Menor
20	CAUCA	LÓPEZ DE MICAY	BETANIA-RIO NAYA	Corregimiento
21	CAUCA	LÓPEZ DE MICAY	BOCA GRANDE	Centro Poblado
22	CAUCA	TIMBIQUÍ	CHACON	Localidad Menor
23	CAUCA	TIMBIQUÍ	COMUNIDAD DE CHETE	Cabecera Corregimiento Municipal
24	CAUCA	TIMBIQUI	COTEJE	Corregimiento
25	CAUCA	LÓPEZ DE MICAY	DOS QUEBRADAS NAYA	Localidad Menor
26	CAUCA	LÓPEZ DE MICAY	ISLA DE GALLO	Corregimiento
27	CAUCA	LÓPEZ DE MICAY	LA CONCHA - CONCEPCION NAYA	Centro Poblado
28	CAUCA	GUAPI	LIMONES	Corregimiento
29	CAUCA	TIMBIQUÍ	LOS BRAZOS	Cabecera Corregimiento Municipal
30	CAUCA	LÓPEZ DE MICAY	NOANAMITO	Corregimiento
31	CAUCA	TIMBIQUÍ	PUERTO SAIJA	Corregimiento
32	CAUCA	LÓPEZ DE MICAY	SAN ANTONIO DE CHUARE	Corregimiento
33	CAUCA	GUAPI	SAN ANTONIO DE GUAJUI	Corregimiento
34	CAUCA	LÓPEZ DE MICAY	SAN ISIDRO	Centro Poblado
35	CAUCA	TIMBIQUÍ	SAN JOSE TIMBIQUÍ	Corregimiento
36	CAUCA	TIMBIQUÍ	SANTA MARIA	Corregimiento
37	CAUCA	TIMBIQUI	SANTA ROSA SAIJA	Corregimiento
38	CAUCA	LÓPEZ DE MICAY	ZARAGOZA	Corregimiento
39	CHOCÓ	ACANDI	ACANDI	Cabecera Municipal
40	CHOCÓ	NUQUÍ	ARUSI	Corregimiento
41	CHOCÓ	UNGUIA	BALBOA	Corregimiento
42	CHOCÓ	BOJAYÁ (BELLAVISTA)	BELLAVISTA	Cabecera Municipal
43	CHOCÓ	MEDIO ATRATO (BETE)	BETE	Cabecera Municipal
44	CHOCO	PIZARRO	BUENA VISTA	Centro Poblado
45	CHOCÓ	ACANDI	CAPURGANA	Corregimiento
46	CHOCÓ	ALTO BAUDO (Pie de Pató)	CIUDAD BAUDO	Cabecera Municipal
47	CHOCÓ	LITORAL DE SAN JUAN	CUCURRUPÍ	Corregimiento
48	CHOCÓ	BAHIA SOLANO (MUTIS)	CUPICA	Corregimiento
49	CHOCÓ	BAHIA SOLANO (MUTIS)	EL VALLE	Corregimiento
50	CHOCÓ	NUQUÍ	EL YUCAL	Localidad Menor
51	CHOCÓ	JURADO	JURADO	Cabecera Municipal
52	CHOCÓ	BOJAYÁ (BELLAVISTA)	LA LOMA DE BOJAYA	Corregimiento
53	CHOCÓ	BAHIA SOLANO (MUTIS)	MUTIS	Cabecera Municipal
54	CHOCÓ	BOJAYÁ (BELLAVISTA)	NAPIPI	Corregimiento

item	DEPARTAMENTO	MUNICIPIO	LOCALIDAD	ID CATEGORIA
55	CHOCÓ	NUQUÍ	NUQUI	Cabecera Municipal
56	CHOCÓ	BAJO BAUDO (PIZARRO)	PILIZA	Corregimiento
57	CHOCÓ	BAJO BAUDO (PIZARRO)	PIZARRO	Cabecera Municipal
58	CHOCO	NUQUI	PUERTO JAGUA	Centro Poblado
59	CHOCO	ACANDÍ	SAN FRANCISCO	Caserio
60	CHOCÓ	BOJAYÁ (BELLAVISTA)	PUERTO CONTO	Corregimiento
61	CHOCÓ	MEDIO ATRATO (BETE)	SAN ROQUE	Cabecera Corregimiento Municipal
62	CHOCÓ	EL LITORAL DEL SAN JUAN	SANTA GENOVEVA DE DOCORDO	Cabecera Municipal
63	CHOCÓ	QUIBDÓ	TAGACHI	Corregimiento
64	CHOCÓ	UNGUIA	TITUMATE	Corregimiento
65	CHOCÓ	LITORAL DE SAN JUAN	TOGOROMA PLAYA	Caserio
66	CHOCÓ	UNGUIA	UNGUIA	Cabecera Municipal
67	GUAINÍA	BARRANCO MINAS	BARRANCO MINAS	Area No Municipalizada
68	GUAINÍA	INÍRIDA	INIRIDA	Cabecera Municipal
69	GUAVIARE	MIRAFLORES	MIRAFLORES	Cabecera Municipal
70	LA GUAJIRA	URIBIA	NAZARETH	Corregimiento
71	LA GUAJIRA	URIBIA	PUERTO ESTRELLA	Corregimiento
72	MAGDALENA	CIÉNAGA	PALMOR	Corregimiento
73	META	MAPIRIPAN	MAPIRIPAN	Cabecera Municipal
74	META	MAPIRIPAN	PUERTO ALVIRA	Inspeccion de Policia
75	NARIÑO	LA TOLA	AGUACATAL	Centro Poblado
76	NARIÑO	EL CHARCO	ALTERÓN (URIBE URIBE)	Centro Poblado
77	NARIÑO	LA TOLA	AMARALES	Localidad Menor
78	NARIÑO	EL CHARCO	BAZAN	Caserio
79	NARIÑO	TUMACO	BOCAS DE CURAY	Corregimiento
80	NARIÑO	OLAYA HERRERA	BOCAS DE PRIETA	Localidad Menor
81	NARIÑO	EL CHARCO	BOLIVAR (SAN PEDRO)	Cabecera Corregimiento Municipal
82	NARIÑO	MOSQUERA	EL BAJITO DE ECHANDÍA	Centro Poblado
83	NARIÑO	EL CHARCO	EL CUIL PUEBLO NUEVO	Caserío
84	NARIÑO	SANTA BÁRBARA (ISCUANDE)	LA ENSENADA	Centro Poblado
85	NARIÑO	EL CHARCO	LAS MERCEDES	Centro Poblado
86	NARIÑO	LA TOLA	MULATOS	Localidad Menor
87	NARIÑO	TUMACO	PITAL	Caserio
88	NARIÑO	EL CHARCO	SAN JOSE	Localidad Menor
89	NARIÑO	TUMACO	SAN JUAN DE LA COSTA	Localidad Menor
90	NARIÑO	LA TOLA	SAN PABLO DE LA MAR	Centro poblado
91	NARIÑO	FRANCISCO PIZARRO (SALAHONDA)	SAN PEDRO DEL VINO	Centro Poblado
92	NARIÑO	SANTA BÁRBARA (ISCUANDE)	SANTA RITA	Caserío
93	NARIÑO	SANTA BARBARA (ISCUANDE)	SECADERO	Centro Poblado
94	NARIÑO	ROBERTO PAYÁN(SAN JOSÉ)	TAMAJE	Centro Poblado
95	NARIÑO	LA TOLA	VIGIA DE LA MAR	Centro poblado
96	PUTUMAYO	PUERTO GUZMÁN	ESMERALDA	Centro Poblado
97	PUTUMAYO	PUERTO LEGUIZAMO	LA TAGUA	Corregimiento
98	PUTUMAYO	PUERTO LEGUIZAMO	PIÑUÑA NEGRO	Inspeccion de Policia
99	PUTUMAYO	PUERTO LEGUIZAMO	PUERTO LEGUIZAMO	Cabecera Municipal
100	PUTUMAYO	PUERTO LEGUIZAMO	PUERTO OSPINA	Corregimiento
101	VALLE DEL CAUCA	BUENAVENTURA	PUERTO MERIZALDE	Corregimiento
102	VALLE DEL CAUCA	BUENAVENTURA	SAN FRANCISCO DE NAYA	Inspeccion de Policia
103	VAUPÉS	CARURU	CARURU	Cabecera Municipal
104	VAUPÉS	MITÚ	MITU	Cabecera Municipal
105	VAUPÉS	TARAIRA	TARAIRA	Cabecera Municipal
106	VICHADA	PUERTO CARREÑO	CASUARITO	Corregimiento
107	VICHADA	CUMARIBO	CUMARIBO	Cabecera Municipal
108	VICHADA	LA PRIMAVERA	LA PRIMAVERA	Cabecera Municipal
109	VICHADA	PUERTO CARREÑO	PUERTO CARREÑO	Cabecera Municipal
110	VICHADA	SANTA ROSALIA	SANTA ROSALIA	Cabecera Municipal

En el siguiente gráfico se muestran los puntos en los cuales el CNM-IPSE tiene sistemas de telemetría instalados con recursos de proyectos FAZNI Fase I y II, del proyecto en localidades con medida en baja tensión (80-2012) y proyecto de inversión "***AMPLIACIÓN DE LA COBERTURA DE TELEMETRÍA Y MONITOREO DE VARIABLES ENERGÉTICAS EN LAS ZONAS NO INTERCONECTADAS***" 2017 -2020.

Gráfica 1 Localidades con Telemetría en las ZNI .

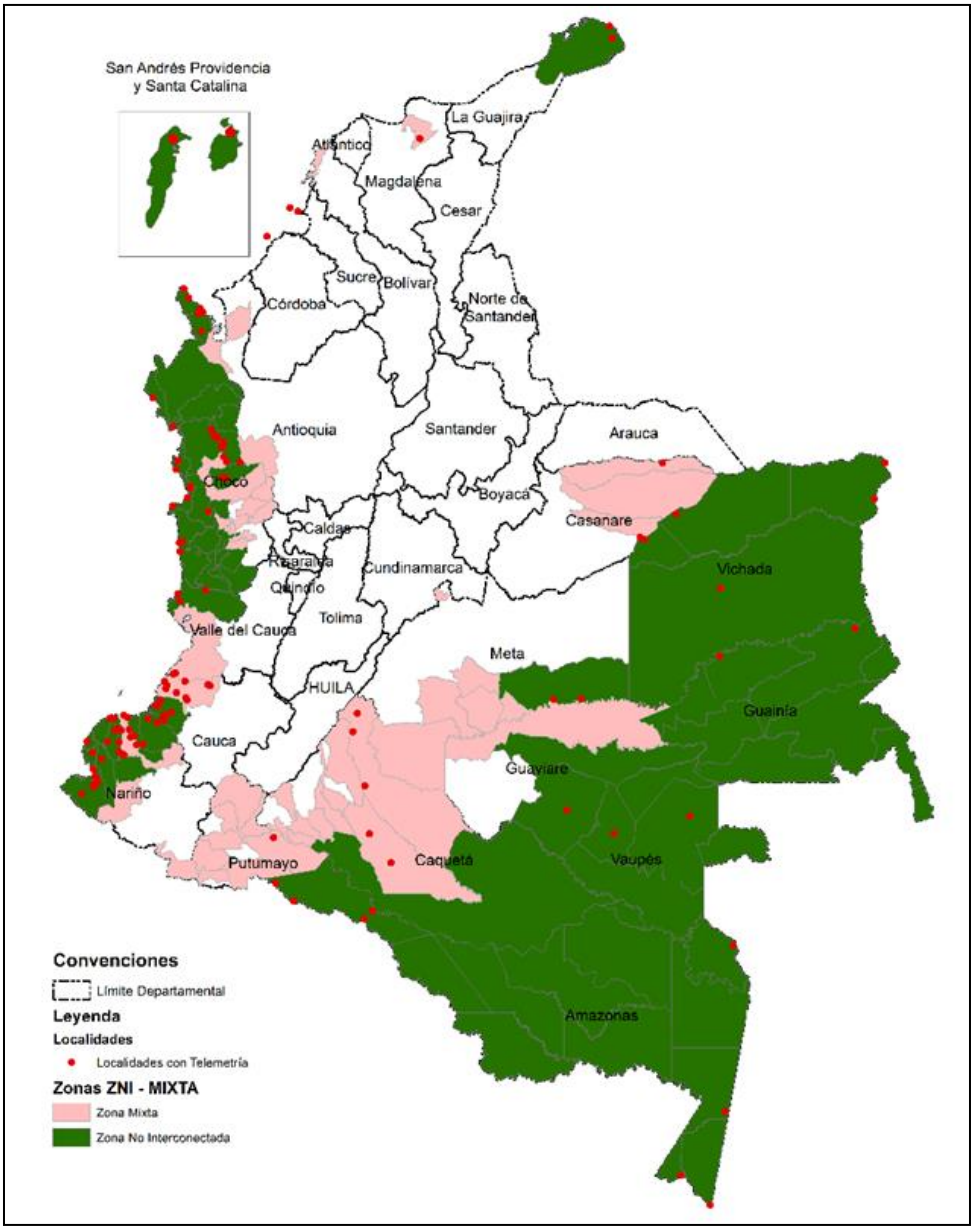

FUENTE CNM

Resumen de las principales variables eléctricas de las localidades con Telemetría en las ZNI

En la siguiente tabla se presenta un resumen de la capacidad operativa de generación actualmente instalada en las localidades de las ZNI con Telemetría, así como los valores mensuales de las variables de: potencia máxima mensual, demanda de energía acumulada mensual, energía promedio diaria y el promedio de horas diario de prestación del servicio de energía eléctrica.

Tabla 1 Resumen de la prestación del servicio en localidades con telemetría MAYO 2022

Localidad	Potencia Máxima Mensual (kW)	Fecha Potencia Máxima	Energía Mensual (kWh)	Energía Promedio Día (kWh)	Promedio Diario de Prestación del Servicio
LETICIA (LETICIA - AMAZONAS)	7.146,80	Miércoles, MAY/11/2022 14:30	3.723.714	120.120	24 horas
PUERTO NARIÑO (PUERTO NARIÑO - AMAZONAS)	224,40	Miércoles, MAY/11/2022 18:30	110.906	3.578	24 horas
TARAPACÁ (TARAPACÁ - AMAZONAS)	88,13	Lunes, MAY/09/2022 19:00	23.816	768	10 horas 26 minutos
VEGAEZ (VIGÍA DEL FUERTE - ANTIOQUIA)	34,21	Domingo, MAY/01/2022 19:45	3.577	115	6 horas 7 minutos
PROVIDENCIA (PROVIDENCIA - ARCHIPIÉLAGO DE SAN ANDRÉS)	1.888,11	Jueves, MAY/26/2022 20:45	1.125.939	36.321	24 horas
SAN ANDRÉS (SAN ANDRÉS - ARCHIPIÉLAGO DE SAN ANDRÉS)	30.430,83	Martes, MAY/10/2022 15:30	17.797.916	574.126	24 horas
ISLA MÚCURA (CARTAGENA - BOLÍVAR)	22,34	Martes, MAY/17/2022 21:45	7.082	228	14 horas 37 minutos
SANTA CRUZ DEL ISLOTE (CARTAGENA - BOLÍVAR)	38,78	Martes, MAY/10/2022 21:45	13.696	442	14 horas 11 minutos
GUACAMAYAS (SAN VICENTE DEL CAGUAN - CAQUETÁ)	41,23	Sábado, MAY/21/2022 19:30	12.550	405	15 horas 26 minutos
GUAYABAL (SAN VICENTE DEL CAGUAN - CAQUETÁ)	37,44	Lunes, MAY/16/2022 18:30	6.389	206	7 horas 7 minutos
REMOLINO DEL CAGUAN (CARTAGENA DEL CHAIRA - CAQUETÁ)	92,62	Sábado, MAY/21/2022 18:30	17.111	552	8 horas 1 minutos
SANTA FE DEL CAGUAN (CARTAGENA DEL CHAIRA - CAQUETÁ)	39,60	Domingo, MAY/01/2022 18:30	3.599	116	3 horas 49 minutos
BOCAS DEL PAUTO (TRINIDAD - CASANARE)	111,42	Miércoles, MAY/18/2022 11:15	13.744	443	6 horas
CHACÓN (TIMBIQUÍ - CAUCA)	28,11	Viernes, MAY/27/2022 20:00	4.516	146	6 horas 31 minutos
COTEJE (TIMBIQUÍ - CAUCA)	32,08	Lunes, MAY/30/2022 19:15	6.577	212	8 horas 1 minutos
ISLA DE GALLO (LÓPEZ (MICAY) - CAUCA)	24,10	Sábado, MAY/14/2022 18:30	2.889	93	5 horas 9 minutos
LIMONES (GUAPI - CAUCA)	39,52	Domingo, MAY/08/2022 13:00	8.949	289	9 horas 48 minutos
LOS BRAZOS (TIMBIQUÍ - CAUCA)	44,40	Martes, MAY/03/2022 19:15	8.099	261	7 horas 17 minutos
NOANAMITO (LÓPEZ (MICAY) - CAUCA)	44,00	Martes, MAY/31/2022 19:00	6.369	205	5 horas 45 minutos
PUERTO SAIJA (TIMBIQUÍ - CAUCA)	173,18	Domingo, MAY/29/2022 19:15	29.180	941	6 horas 39 minutos
SAN ANTONIO DE CHUARE (LÓPEZ (MICAY) - CAUCA)	61,63	Domingo, MAY/01/2022 18:45	10.368	334	6 horas 29 minutos
SAN ANTONIO DE GUAJUI (GUAPI - CAUCA)	49,94	Martes, MAY/31/2022 20:00	11.916	384	9 horas 33 minutos
SAN ISIDRO (LÓPEZ (MICAY) - CAUCA)	8,32	Martes, MAY/03/2022 19:15	1.188	38	7 horas 9 minutos

Localidad	Potencia Máxima Mensual (kW)	Fecha Potencia Máxima	Energía Mensual (kWh)	Energía Promedio Día (kWh)	Promedio Diario de Prestación del Servicio
SANTA MARÍA (TIMBIQUÍ - CAUCA)	71,49	Sábado, MAY/07/2022 20:00	12.262	396	7 horas
ZARAGOZA (LÓPEZ (MICAY) - CAUCA)	52,22	Domingo, MAY/08/2022 19:15	7.305	236	6 horas 24 minutos
BALBOA (UNGUIA - CHOCO)	89,37	Domingo, MAY/01/2022 20:15	21.873	706	10 horas 15 minutos
BELLAVISTA (BOJAYÁ (BELLAVISTA) - CHOCO)	261,12	Lunes, MAY/09/2022 18:45	81.611	2.633	14 horas 11 minutos
BETE (MEDIO ATRATO (BETE) - CHOCO)	64,00	Lunes, MAY/02/2022 19:00	16.854	544	12 horas 29 minutos
CIUDAD BAUDO (ALTO BAUDO (PIE DE PATO) - CHOCO)	129,01	Jueves, MAY/19/2022 19:30	47.152	1.521	23 horas 14 minutos
COMUNIDAD INDÍGENA DE PANGUI - (EL YUCAL) (NUQUI - CHOCO)	11,42	Viernes, MAY/20/2022 17:30	5.725	185	23 horas 1 minutos
CUCURRUPÍ (EL LITORAL DEL SAN JUAN - CHOCO)	20,35	Viernes, MAY/27/2022 18:45	3.318	107	6 horas 16 minutos
CUPICA (BAHÍA SOLANO (MUTIS) - CHOCO)	167,27	Martes, MAY/03/2022 20:00	72.895	2.351	23 horas 55 minutos
EL VALLE (BAHÍA SOLANO (MUTIS) - CHOCO)	344,26	Lunes, MAY/30/2022 19:15	164.833	5.317	23 horas 52 minutos
JURADO (JURADO - CHOCO)	324,48	Lunes, MAY/16/2022 19:00	173.706	5.603	23 horas 56 minutos
LA LOMA DE BOJAYÁ (BOJAYÁ (BELLAVISTA) - CHOCO)	60,80	Miércoles, MAY/25/2022 19:15	10.591	342	8 horas 12 minutos
MUTIS (BAHÍA SOLANO (MUTIS) - CHOCO)	1.380,28	Lunes, MAY/02/2022 19:15	714.719	23.055	23 horas 53 minutos
NUQUI (NUQUI - CHOCO)	508,64	Viernes, MAY/27/2022 19:00	257.578	8.309	23 horas 36 minutos
PILIZÁ (BAJO BAUDO (PIZARRO) - CHOCO)	35,20	Lunes, MAY/16/2022 19:00	6.763	218	7 horas 49 minutos
PIZARRO (BAJO BAUDO (PIZARRO) - CHOCO)	469,92	Miércoles, MAY/11/2022 19:00	218.269	7.041	22 horas 14 minutos
PUERTO JAGUA (NUQUI - CHOCO)	4,66	Miércoles, MAY/25/2022 19:30	847	27	7 horas 55 minutos
SAN FRANCISCO (ACANDI - CHOCO)	31,78	Martes, MAY/24/2022 20:45	2.590	84	3 horas 35 minutos
TAGACHÍ (QUIBDÓ - CHOCO)	54,48	Lunes, MAY/09/2022 19:30	6.141	198	5 horas 30 minutos
TITUMATE (UNGUIA - CHOCO)	104,02	Domingo, MAY/01/2022 19:15	17.922	578	8 horas 10 minutos
TOGOROMA PLAYA (EL LITORAL DEL SAN JUAN - CHOCO)	7,95	Jueves, MAY/19/2022 18:30	895	29	5 horas 1 minutos
UNGUIA (UNGUIA - CHOCO)	902,35	Jueves, MAY/12/2022 21:15	430.371	13.883	22 horas 24 minutos
BARRANCO MINAS (BARRANCO MINAS - GUAINÍA)	181,57	Martes, MAY/03/2022 18:45	67.155	2.166	16 horas 19 minutos
INÍRIDA (INÍRIDA - GUAINÍA)	3.836,80	Martes, MAY/03/2022 14:30	1.920.999	61.968	24 horas
MIRAFLORES (MIRAFLORES - GUAVIARE)	206,36	Jueves, MAY/12/2022 19:15	90.318	2.913	19 horas 20 minutos
NAZARETH (URIBIA - LA GUAJIRA)	189,74	Miércoles, MAY/18/2022 19:15	45.811	1.478	12 horas 6 minutos
PALMOR (CIÉNAGA - MAGDALENA)	172,93	Sábado, MAY/21/2022 20:00	76.093	2.455	21 horas 9 minutos
AGUACATAL (LA TOLA - NARIÑO)	11,92	Martes, MAY/31/2022 19:15	672	22	2 horas 23 minutos
AMÁRALES (LA TOLA - NARIÑO)	43,30	Jueves, MAY/26/2022 19:00	7.231	233	7 horas 20 minutos
BAZÁN (EL CHARCO - NARIÑO)	100,80	Martes, MAY/24/2022 18:45	20.063	647	7 horas 55 minutos
BOCAS DE CURAY (TUMACO - NARIÑO)	55,20	Martes, MAY/31/2022 19:30	7.885	254	6 horas 6 minutos
EL BAJITO DE ECHANDÍA (MOSQUERA - NARIÑO)	11,98	Jueves, MAY/26/2022 11:15	3.073	99	10 horas 49 minutos

Localidad	Potencia Máxima Mensual (kW)	Fecha Potencia Máxima	Energía Mensual (kWh)	Energía Promedio Día (kWh)	Promedio Diario de Prestación del Servicio
LA ENSENADA (SANTA BARBARA (ISCUANDE) - NARIÑO)	21,95	Jueves, MAY/26/2022 19:30	3.063	99	5 horas 21 minutos
LA VIGÍA (LA TOLA - NARIÑO)	31,48	Domingo, MAY/08/2022 12:15	6.234	201	8 horas 30 minutos
LAS MERCEDES (EL CHARCO - NARIÑO)	12,86	Jueves, MAY/26/2022 20:45	1.836	59	5 horas 43 minutos
MULATOS (LA TOLA - NARIÑO)	35,97	Lunes, MAY/16/2022 17:30	4.427	143	6 horas 19 minutos
SAN JOSÉ (EL CHARCO - NARIÑO)	80,00	Martes, MAY/17/2022 17:45	14.134	456	8 horas 38 minutos
SAN JUAN COSTA (TUMACO - NARIÑO)	121,60	Martes, MAY/03/2022 18:45	20.640	666	7 horas 52 minutos
SAN PABLO DE LA MAR (LA TOLA - NARIÑO)	28,19	Martes, MAY/17/2022 18:45	3.961	129	6 horas 1 minutos
SAN PEDRO DEL VINO (FRANCISCO PIZARRO - NARIÑO)	28,51	Sábado, MAY/21/2022 20:00	4.682	151	6 horas 50 minutos
SECADERO (SANTA BARBARA (ISCUANDE) - NARIÑO)	14,28	Jueves, MAY/26/2022 19:15	3.048	98	9 horas 4 minutos
PIÑUÑA NEGRO (PUERTO LEGUIZAMO - PUTUMAYO)	25,60	Domingo, MAY/22/2022 19:00	3.728	120	6 horas 15 minutos
PUERTO LEGUIZAMO (PUERTO LEGUIZAMO - PUTUMAYO)	1.951,49	Martes, MAY/03/2022 15:00	982.942	31.708	23 horas 59 minutos
PUERTO MERIZALDE (BUENAVENTURA - VALLE DEL CAUCA)	213,84	Domingo, MAY/01/2022 20:30	81.388	2.625	15 horas 38 minutos
SAN FRANCISCO DE NAYA (BUENAVENTURA - VALLE DEL CAUCA)	33,63	Viernes, MAY/27/2022 11:45	6.098	197	8 horas
CARURÚ (CARURÚ - VAUPÉS)	96,54	Miércoles, MAY/11/2022 18:00	28.056	905	12 horas 27 minutos
MITÚ (MITÚ - VAUPÉS)	2.795,89	Miércoles, MAY/04/2022 12:00	1.353.815	43.671	24 horas
TARAIRA (TARAIRA - VAUPÉS)	126,46	Miércoles, MAY/11/2022 18:30	33.234	1.072	11 horas 13 minutos
CASUARITO (PUERTO CARREÑO - VICHADA)	120,38	Miércoles, MAY/04/2022 12:30	24.622	794	8 horas 36 minutos
CUMARIBO (CUMARIBO - VICHADA)	700,48	Martes, MAY/03/2022 15:00	324.080	10.454	23 horas 56 minutos
LA PRIMAVERA (LA PRIMAVERA - VICHADA)	711,51	Miércoles, MAY/04/2022 18:30	353.229	11.394	23 horas 58 minutos
PUERTO CARREÑO (PUERTO CARREÑO - VICHADA)	4.837,36	Miércoles, MAY/04/2022 14:15	2.447.966	78.967	23 horas 58 minutos
SANTA ROSALÍA (SANTA ROSALÍA - VICHADA)	363,50	Miércoles, MAY/04/2022 18:30	144.726	4.669	18 horas 24 minutos

Notas:

- **Murri:** Esta localidad sin información, porque actualmente están prestando el servicio con los grupos electrógenos antiguos de las localidades Bajo Murri y Playa Murri, debido a que el grupo electrógeno que generaba para ambas localidades se encuentra dañado. Por lo anterior el sistema de telemetria se encuentra apagado.
- **Buchadó**: Localidad sin información por daño en el sistema de medida.
- **San Antonio de Padua**: Localidad sin información por daño en el sistema de telemetría, según información suministrada cuentan con servicio de energía de 6 pm a 11pm.

- **Isla Fuerte**: Esta localidad sin información completa por daño en el sistema de medida (daño un trasformador de potencial TP). En mayo, se prestó el servicio de energía eléctrica en la localidad, un promedio diario de 12 Horas 18 Minutos..

- **Puerto Betania**: Localidad sin información para el presente periodo, según lo informado Localidad con servicio de energía eléctrica. Sistema de telemetría apagado.

- **Santa Bárbara (Hato Corozal):** Esta localidad sin suministro de energía, no cuenta con operador local. La comunidad con fondos propios, suministra en algunas ocasiones el combustible para generar energía.

- **Betania Naya:** Localidad sin servicio de energía eléctrica desde el viernes 06 de agosto del 2021, debido a una falla en el grupo electrógeno (se desconoce el tipo de falla), según lo informado por el gerente de la cooperativa COOSERPUL E.S.P.

- **Boca Grande:** Localidad Sin servicio de energía eléctrica, según lo informado. Sistema de telemetría apagado. En visita de mantenimiento realizada el día 03 de marzo de 2022, en el marco del contrato IPSE 082 de 2018, se evidenció que la localidad se encuentra sin la prestación del servicio de energía eléctrica desde hace aproximadamente un mes, según lo manifestado por habitantes de la localidad, al personal encargado del mantenimiento de los equipos de comunicación satelital.

- **Comunidad de Chete:** Localidad sin información completa por desconfiguración del medidor, se arregló el día 3 de mayo del 2022. La localidad cuenta con servicio normal de energía.

- **La Concha Concepción Naya:** Localidad sin servicio de energía eléctrica, según lo informado. La localidad se encuentra alarmada desde el 26 de octubre del 2021, por daño en el grupo electrógeno.

- **Dos Quebradas:** Localidad sin información para el presente periodo, según lo informado Localidad con servicio de energía eléctrica. Sistema de telemetría apagado.

- **San José de Timbiqui:** Localidad sin información para el presente periodo, según lo informado Localidad con servicio de energía eléctrica. Sistema de comunicaciones dañado.

- **Santa Rosa de Saija:** Localidad sin información para el presente periodo, según lo informado Localidad con servicio de energía eléctrica. Sistema de comunicaciones dañado.

- **Acandí:** Localidad sin información completa, debido que el día 25 de mayo se presentó una falla en uno de los trasformadores de medida de tensión (PT), lo que ocasiono que a partir de esa fecha se dejara de registrar toda la energía por la central. En Mayo, se prestó el servicio de energía eléctrica en la localidad, un

promedio diario de 22 Horas con 25 Minutos.

- **Arusí:** Localidad sin información, telemetría desconectada. Según la información suministrada por el señor Fawer Lerma Vanegas, gerente de la empresa ELECTRONUQUI E.S.P. S.A., el día jueves 11 de noviembre de 2021 se restableció la prestación del servicio de energía eléctrica en la localidad de Arusí, municipio de Nuquí, en el departamento del Chocó, gracias a la instalación de un nuevo grupo electrógeno marca Perkins de 110 kW.

- **Buena vista:** Localidad sin información completa en el presente periodo por falla en el grupo electrógeno, partir del 25 de mayo se dañó definitivamente, según la información suministrada. Por lo cual iniciaron proceso de adquisición de una planta nueva, para la localidad.

- **Capurganá:** Localidad sin información. El día 26 de noviembre del 2021 se dañó el sistema de medida. Cuentan con servicio normal de energía.

- **Napipi:** Localidad sin información para el presente periodo, según lo informado Localidad con servicio de energía eléctrica. Sistema de comunicaciones dañado.

- **Puerto Conto:** Sin información completa para el presente período, por daño en la unidad de generación. La localidad se encuentra alarmada desde día el 24 de enero de 2022, por daño en el grupo electrógeno.

- **San Roque:** Localidad sin información para el presente periodo, por daño en el grupo electrógeno desde el día viernes 04 de marzo del presente año.

- **Santa Genoveva de Docordó:** Sin información completa por daño en el sistema de comunicaciones, la localidad con servicio de energía.

- **Mapiripán:** Para el presente informe, no se dispone de la información completa de la operación de la central de generación de Mapiripán para el mes de mayo del año en curso, debido a que a partir del día 25 de mayo, al aparecer durante algunos trabajos realizados en la caseta de generación de energía por parte de ELECTRIMAPIRI S.A. E.S.P., se pudo afectar el correcto funcionamiento del sistema de medida, lo que ocasionó que los transformadores de corriente quedaran sin registrar la totalidad de la energía generada.

- .**Puerto Alvira:** Daño en las unidades de generación. Sin servicio de energía.

- **Alterón (Uribe Uribe):** La localidad sin información completa para el presente periodo. Localidad con servicio de energía eléctrica, según lo informado. Daño en el sistema de telemetría, actualmente por orden público no se ha podido ingresar a la Zona.

- **Bocas de Prieta:** La localidad sin información completa para el presente periodo. Localidad con servicio de energía eléctrica, según lo informado. Daño en el sistema de telemetría, actualmente por orden público no se ha podido ingresar a la Zona.

- **Bolívar (San Pedro):** La localidad sin información completa para el presente periodo. Localidad con servicio de energía eléctrica, según lo informado. Daño en el sistema de telemetría, actualmente por orden público no se ha podido ingresar a la Zona.

- **El Cuil Pueblo Nuevo:** La localidad sin información completa para el presente periodo. Localidad con servicio de energía eléctrica, según lo informado. Daño en el sistema de telemetría, actualmente por orden público no se ha podido ingresar a la Zona.

- **Pital de la Costa:** Localidad sin servicio de energía eléctrica desde el viernes 04 de marzo del presente año, debido a un daño en el grupo electrógeno.

- **Santa Rita:** La localidad sin información completa para el presente periodo. Localidad con servicio de energía eléctrica, según lo informado. Daño en el sistema de telemetría, actualmente por orden público no se ha podido ingresar a la Zona.

- **Tamaje**: Esta localidad sin servicio, de acuerdo con visita realizada a localidad, generador dañado y la redes caídas y fuera de servicio. Registro fotográfico.

- **La Esmeralda:** La localidad sin información por no tener conectado el sistema de comunicación satelital. Esta localidad cuenta con servicio de energía actualmente por orden público no se ha podido ingresar a la Zona.

- **Puerto Ospina**: En febrero de 2015 se inauguró la interconexión eléctrica binacional entre Puerto El Carmen (Ecuador) y Puerto Ospina (Colombia), desde entonces cuentan con el servicio de energía las 24 horas del día. Por lo anterior, se desconectó la telemetría.

Notas adicionales:

- **Capurganá:** Incluye la localidad interconectada de Sapzurro.

- **Vigía del Fuerte:** Esta Localidad se interconecto al sistema de transmisión Nacional el día 2 de diciembre del 2021.

- **La Tagua:** El consumo de esta localidad está registrado desde la central de generación de Puerto Leguízamo.

- **San Francisco de Acandí:** Incluye la localidad interconectada de Triganá.

- **Unguía:** Desde el día 15 de noviembre del 2018, están interconectadas a la cabecera municipal de Unguía las siguientes localidades Quebrada Bonita, Cuque Peniel, Cuque minas, Villa la Paz, Santa María, Gilgal, Santuario, Caño nuevo, Tisió y Tanela.

- **San José Calabazal:** Esta Localidad se interconecto al sistema de transmisión Nacional el día 19 de marzo del 2021.

AMAZONAS

1. LETICIA (LETICIA - AMAZONAS)

El municipio de Leticia es la Capital del Departamento de Amazonas, está ubicado al sur oriente del Departamento, con una población de 49.737 habitantes según el censo DANE de 2018 y proyección DANE a 2020, de los cuales 35.191 habitantes están ubicados en la cabecera municipal y 14.546 están en las áreas rurales del municipio. El número de usuarios es 10.714. Se incluyen en este informe las localidades interconectadas a la cabecera municipal de Leticia: Arara, Asentamiento Humano Takana Km 11, Asociación Mujeres Indígenas Km 6, Isla Ronda, Kilometro 6, Monilla Amena, Nazareth, Nuevo Jardín, San Antonio Lagos, San José Del Rio y San Sebastián.[1]

1.1 Descripción del Sitio

La localidad cuenta con una central de generación que está conformada por la siguiente infraestructura:

Tabla 2 Infraestructura de la Localidad.

GRUPOS ELECTRÓGENO			
ITEM	**MARCA**	**CAPACIDAD**	**ESTADO**
1	CUMMINS-201	2000 kW	EN OPERACIÓN
2	GMT - D-301	3030 kW	EN OPERACIÓN
3	MAN D-401	3300 kW	EN OPERACIÓN
4	MTU-501	2000 kW	EN OPERACIÓN
5	MTU-1101	2000 kW	EN OPERACIÓN
6	CUMMINS-801	2000 kW	EN OPERACIÓN
7	WARTSILA D 901	6970 kW	EN OPERACIÓN
8	CUMMINS-701	2000 kW	EN OPERACIÓN

Gráfica 2 Diagrama de Conexión de la Localidad.

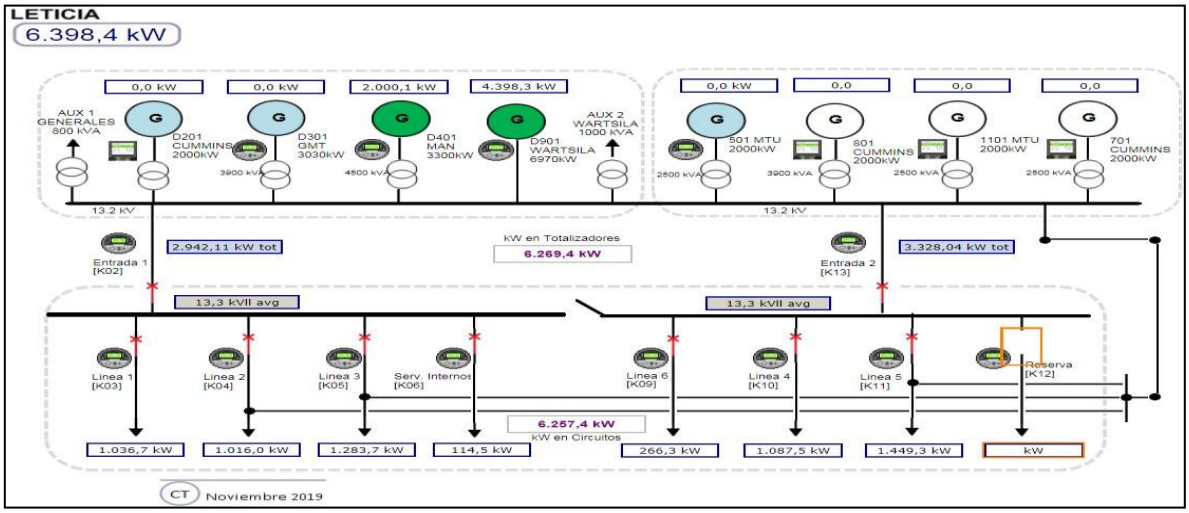

[1] Fuente: http://www.dane.gov.co/Información derivada del Censo Nacional de Población y Vivienda (CNPV) 2018.'Retroproyecciones y Proyecciones de población a nivel municipal por área, sexo y edad simple. Periodo 1985- 2035.

1.2 Energía

El consumo de energía eléctrica para esta localidad en *Mayo* de 2022, se presenta en la siguiente tabla, donde se encuentran los valores acumulados diarios de la energía activa (kWh), reactiva (kVARh), aparente (kVAh) y del factor de potencia (p.u).

Tabla 3 Energía Activa, Reactiva, Aparente y Factor de Potencia.

LETICIA (LETICIA - AMAZONAS)				
Fecha	**Energía Activa (kWh)**	**Energía Reactiva (kVARh)**	**Energía Aparente (kVAh)**	**Factor de Potencia (p.u)**
Mayo 1, Domingo	115.718	35.208	120.955,42	0,96
Mayo 2, Lunes	125.399	36.206	130.520,63	0,96
Mayo 3, Martes	131.646	38.184	137.071,88	0,96
Mayo 4, Miércoles	123.807	36.380	129.041,05	0,96
Mayo 5, Jueves	118.296	35.038	123.375,83	0,96
Mayo 6, Viernes	121.175	35.679	126.318,93	0,96
Mayo 7, Sábado	108.953	32.664	113.744,28	0,96
Mayo 8, Domingo	108.420	33.351	113.433,74	0,96
Mayo 9, Lunes	132.983	38.120	138.338,70	0,96
Mayo 10, Martes	135.710	39.295	141.284,50	0,96
Mayo 11, Miércoles	138.011	39.747	143.620,36	0,96
Mayo 12, Jueves	131.219	37.605	136.501,27	0,96
Mayo 13, Viernes	132.652	38.691	138.179,69	0,96
Mayo 14, Sábado	121.304	36.596	126.704,15	0,96
Mayo 15, Domingo	108.535	33.336	113.539,00	0,96
Mayo 16, Lunes	126.485	37.404	131.899,38	0,96
Mayo 17, Martes	119.095	35.211	124.190,66	0,96
Mayo 18, Miércoles	105.841	32.473	110.710,76	0,96
Mayo 19, Jueves	103.438	31.852	108.230,63	0,96
Mayo 20, Viernes	100.643	31.065	105.328,30	0,96
Mayo 21, Sábado	109.175	33.854	114.303,09	0,96
Mayo 22, Domingo	110.689	33.912	115.767,44	0,96
Mayo 23, Lunes	130.368	37.386	135.622,81	0,96
Mayo 24, Martes	128.613	37.301	133.913,25	0,96
Mayo 25, Miércoles	130.898	39.775	136.807,98	0,96
Mayo 26, Jueves	130.276	39.701	136.190,63	0,96
Mayo 27, Viernes	114.535	35.793	119.997,25	0,95
Mayo 28, Sábado	116.293	35.740	121.660,84	0,96
Mayo 29, Domingo	111.248	33.758	116.256,87	0,96
Mayo 30, Lunes	108.048	32.964	112.965,15	0,96
Mayo 31, Martes	124.242	36.228	129.416,34	0,96
TOTAL	**3.723.714**	**1.110.516**	**3.885.780,97**	**0,96**

El factor de potencia promedio fue 0,96.

Con referencia a Mayo de 2021 (3.479.573 kWh), se presentó un crecimiento en la demanda de energía eléctrica del 7,02%.

Gráfica 3 Energía Activa, Reactiva y Factor de Potencia – LETICIA (LETICIA - AMAZONAS).

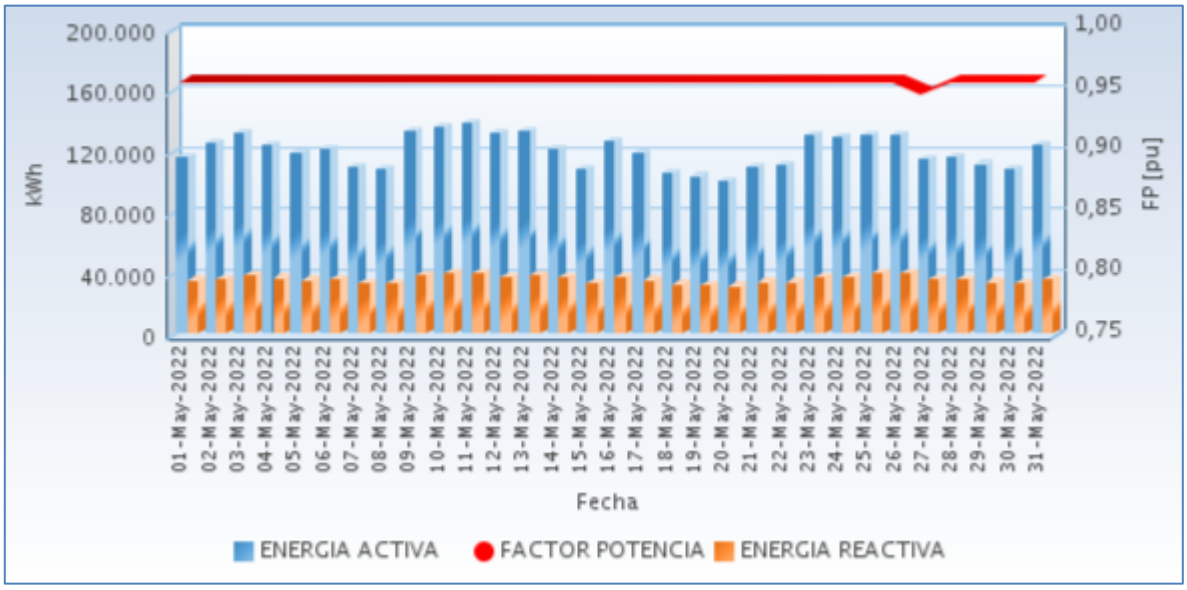

Fuente CNM

1.3 Potencia

En la siguiente gráfica se presenta el comportamiento diario de la potencia para este mes.

Gráfica 4 Comportamiento Diario de la Potencia.

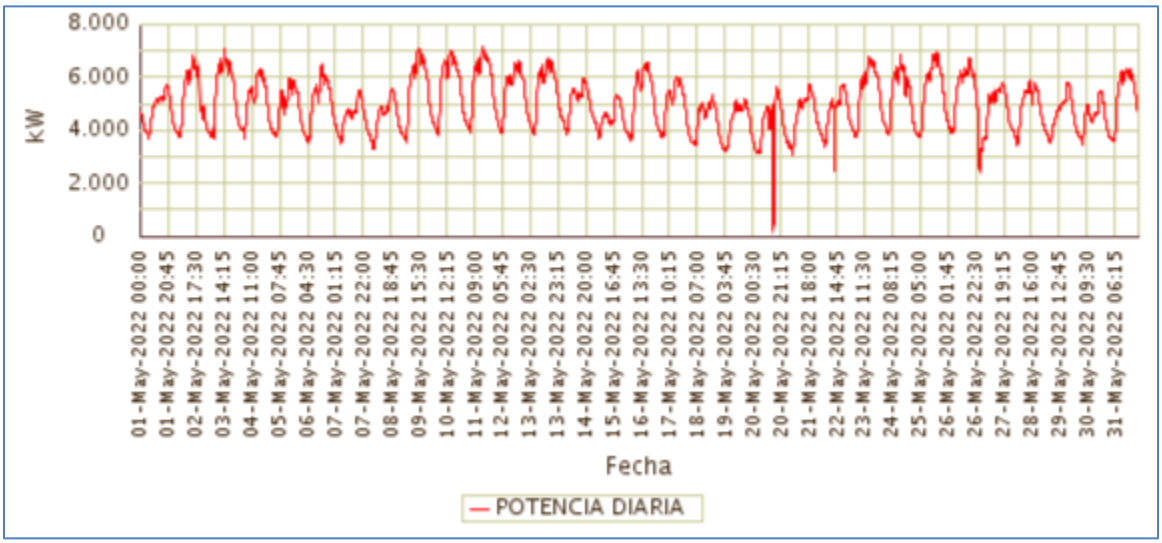

Fuente CNM

1.4 Potencia Máxima

La potencia máxima fue de 7.146,80kW, se presentó el Miércoles 11 de Mayo a las 14:30 horas. Respecto a la potencia máxima de Mayo de 2021 (6.642,57kW), tuvo una variación

de 7,59%.

En la siguiente grafica se presenta la potencia máxima diaria registrada para este mes.

Gráfica 5 Potencia Máxima Diaria-LETICIA (LETICIA - AMAZONAS).

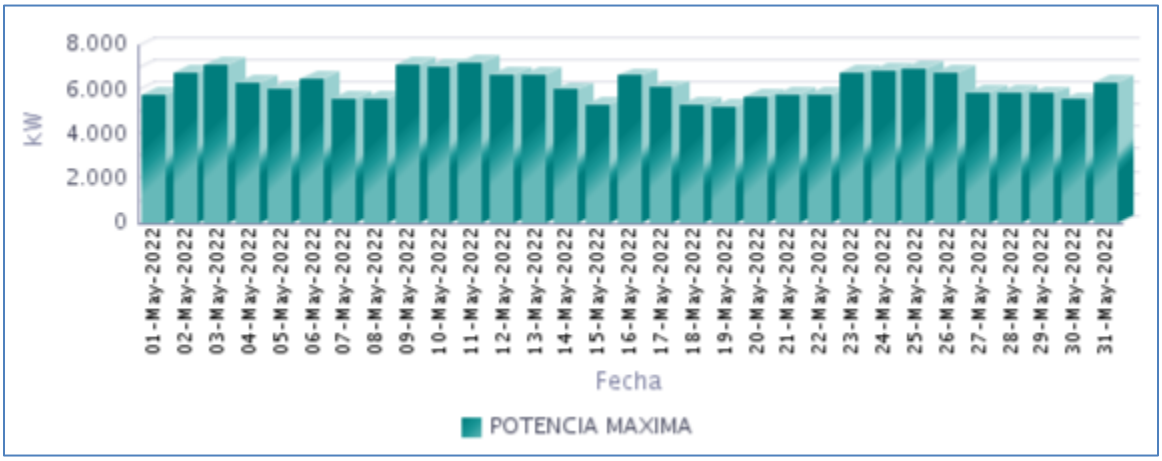

Fuente CNM

1.5 Horas de Prestación del Servicio

En Mayo, se prestó el servicio de energía eléctrica en la localidad, un promedio diario de 24 Horas, como se presenta en la siguiente gráfica.

Gráfica 6 Horas Efectivas de Prestación del Servicio - LETICIA (LETICIA - AMAZONAS),

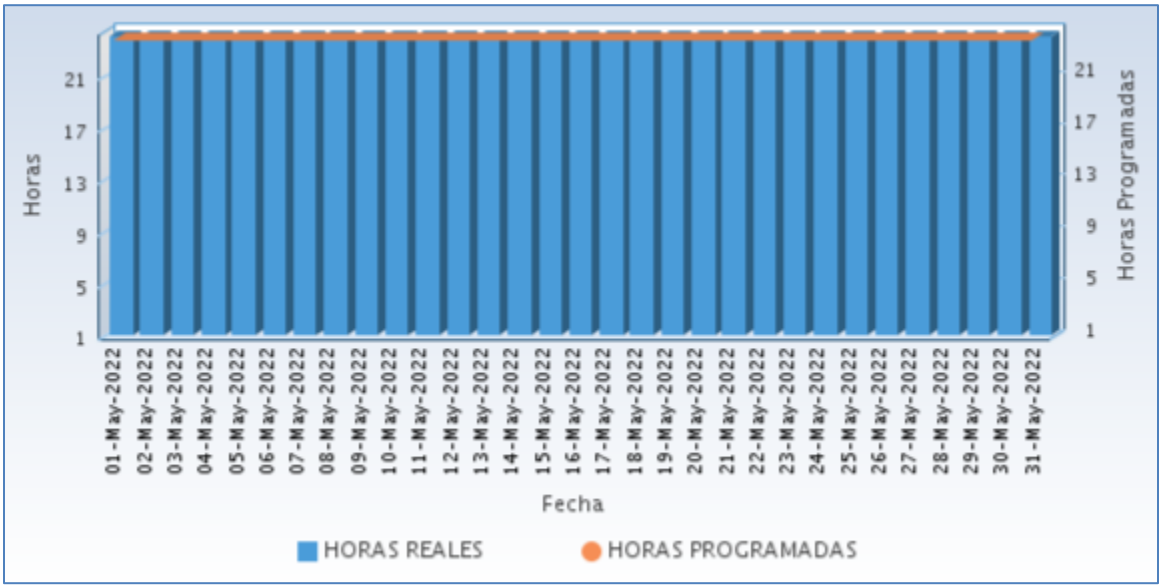

Fuente CNM

A continuación se relaciona las horas promedio por día de la prestación del servicio de energía:

Tabla 4 Horas promedio por día prestación del servicio de energía

LETICIA (LETICIA - AMAZONAS) Mayo 2022	
DIA	**Horas de servicio promedio en el día [hh:mm]**
01-May-2022	24 Horas
02-May-2022	24 Horas
03-May-2022	24 Horas
04-May-2022	24 Horas
05-May-2022	24 Horas
06-May-2022	24 Horas
07-May-2022	24 Horas
08-May-2022	24 Horas
09-May-2022	24 Horas
10-May-2022	24 Horas
11-May-2022	24 Horas
12-May-2022	24 Horas
13-May-2022	24 Horas
14-May-2022	24 Horas
15-May-2022	24 Horas
16-May-2022	24 Horas
17-May-2022	24 Horas
18-May-2022	24 Horas
19-May-2022	24 Horas
20-May-2022	24 Horas
21-May-2022	24 Horas
22-May-2022	24 Horas
23-May-2022	24 Horas
24-May-2022	24 Horas
25-May-2022	24 Horas
26-May-2022	24 Horas
27-May-2022	24 Horas
28-May-2022	24 Horas
29-May-2022	24 Horas
30-May-2022	24 Horas
31-May-2022	24 Horas

Fuente CNM

1.6 Curvas de Carga

En la siguiente gráfica, se presenta el comportamiento de la carga promedio para cada día de la semana en el mes.

Gráfica 7 Curva de Carga Promedio Diaria Mensual

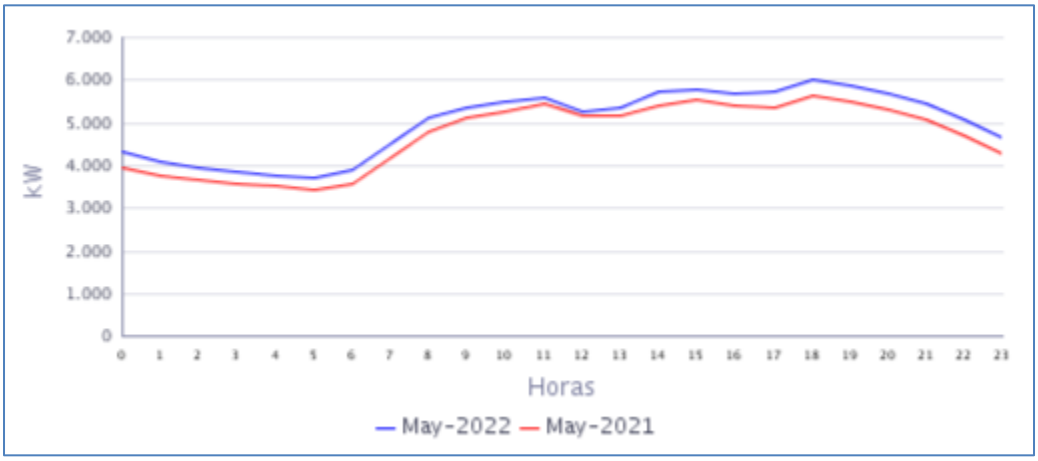

Fuente CNM

En la gráfica anterior se comparan las curvas de carga promedio diarias de May-2021 y del May-2022, presentándose un crecimiento en la demanda de 7,02%.

2. PUERTO NARIÑO (PUERTO NARIÑO - AMAZONAS)

El municipio de Puerto Nariño es el segundo Municipio en importancia de Amazonas y está ubicado en el sur del Departamento, con una población de 10.239 habitantes según el censo DANE de 2018 y proyección DANE 2020, de los cuales 3.786 habitantes están en la cabecera municipal y 6.453 están en las áreas rurales del Municipio. El número de usuarios es 716. Se incluyen en este informe las localidades interconectadas a la cabecera municipal de Puerto Nariño: 20 De Julio, Patrullero y Ticoya, Puerto Esperanza y San Francisco.[1]

2.1 Descripción del Sitio

La localidad cuenta con una central de generación que está conformada por la siguiente infraestructura:

Tabla 5 Infraestructura de la Localidad.

GRUPO ELECTRÓGENO			
ITEM	**MARCA**	**CAPACIDAD**	**ESTADO**
1	CUMMINS	180	EN OPERACIÓN
2	CUMMINS	280	EN OPERACIÓN
3	CUMMINS	180	EN OPERACIÓN
4	DEUTZ	130	EN OPERACIÓN
TRANSFORMADORES			
ITEM	**CAPACIDAD**		**ESTADO**
1	150 kVA		EN OPERACIÓN

Gráfica 8 Diagrama de Conexión de la Localidad.

[1] Fuente: http://www.dane.gov.co/Información derivada del Ce

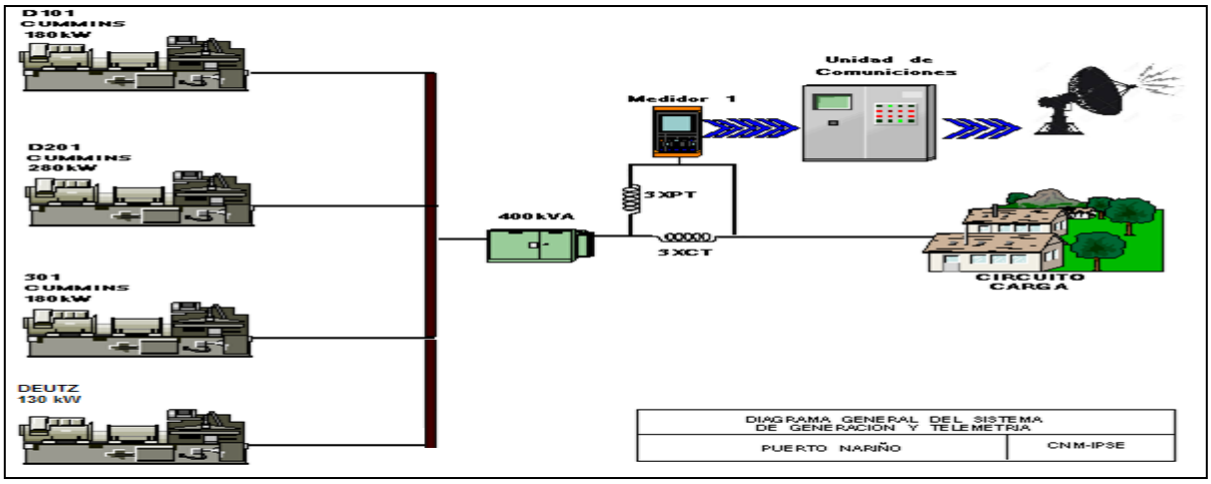

censo Nacional de Población y Vivienda (CNPV) 2018.'Retroproyecciones y Proyecciones de población a nivel municipal por área, sexo y edad simple. Periodo 1985- 2035

2.2 Energía

El consumo de energía eléctrica para esta localidad en *Mayo* de 2022, se presenta en la siguiente tabla, donde se encuentran los valores acumulados diarios de la energía activa (kWh), reactiva (kVARh), aparente (kVAh) y del factor de potencia (p.u).

Tabla 6 Energía Activa, Reactiva, Aparente y Factor de Potencia.

PUERTO NARIÑO (PUERTO NARIÑO - AMAZONAS)				
Fecha	**Energía Activa (kWh)**	**Energía Reactiva (kVARh)**	**Energía Aparente (kVAh)**	**Factor de Potencia (p.u)**
Mayo 1, Domingo	3.374	1.251	3.598,49	0,94
Mayo 2, Lunes	3.627	1.239	3.833,18	0,95
Mayo 3, Martes	3.722	1.257	3.928,43	0,95
Mayo 4, Miércoles	3.654	1.240	3.858,72	0,95
Mayo 5, Jueves	3.516	1.192	3.712,14	0,95
Mayo 6, Viernes	3.133	1.150	3.337,23	0,94
Mayo 7, Sábado	3.543	1.346	3.789,79	0,93
Mayo 8, Domingo	3.559	1.353	3.807,77	0,93
Mayo 9, Lunes	3.859	1.371	4.095,41	0,94
Mayo 10, Martes	3.881	1.367	4.115,06	0,94
Mayo 11, Miércoles	3.960	1.397	4.199,00	0,94
Mayo 12, Jueves	3.995	1.424	4.241,05	0,94
Mayo 13, Viernes	3.966	1.394	4.204,21	0,94
Mayo 14, Sábado	3.772	1.447	4.040,43	0,93
Mayo 15, Domingo	3.405	1.282	3.638,38	0,94
Mayo 16, Lunes	3.665	1.282	3.882,79	0,94
Mayo 17, Martes	3.506	1.256	3.723,85	0,94
Mayo 18, Miércoles	3.268	1.163	3.469,24	0,94
Mayo 19, Jueves	3.266	1.220	3.486,75	0,94
Mayo 20, Viernes	3.194	1.194	3.409,50	0,94
Mayo 21, Sábado	3.324	1.259	3.554,50	0,94
Mayo 22, Domingo	3.487	1.259	3.707,09	0,94
Mayo 23, Lunes	3.716	1.273	3.928,16	0,95
Mayo 24, Martes	3.854	1.334	4.078,77	0,95
Mayo 25, Miércoles	3.667	1.256	3.875,80	0,95
Mayo 26, Jueves	3.697	1.254	3.904,51	0,95
Mayo 27, Viernes	3.331	1.159	3.527,13	0,94
Mayo 28, Sábado	3.396	1.241	3.615,67	0,94
Mayo 29, Domingo	3.504	1.282	3.731,40	0,94
Mayo 30, Lunes	3.394	1.252	3.617,48	0,94
Mayo 31, Martes	3.669	1.265	3.880,55	0,95
TOTAL	**110.906**	**39.659**	**117.783,19**	**0,94**

El factor de potencia promedio fue 0,94.

Con referencia a Mayo de 2021 (104.516 kWh), se presentó un crecimiento en la demanda de energía eléctrica del 6,11%.

Gráfica 9 Energía Activa, Reactiva y Factor de Potencia – PUERTO NARIÑO (PUERTO NARIÑO - AMAZONAS).

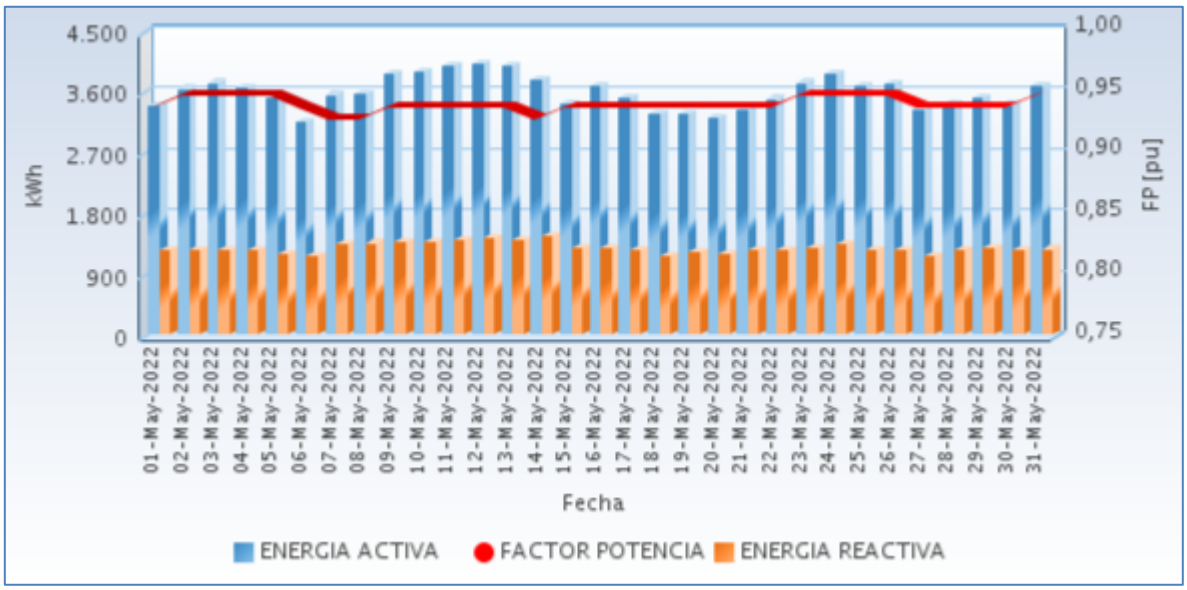

Fuente CNM

2.3 Potencia

En la siguiente gráfica se presenta el comportamiento diario de la potencia para este mes.

Gráfica 10 Comportamiento Diario de la Potencia.

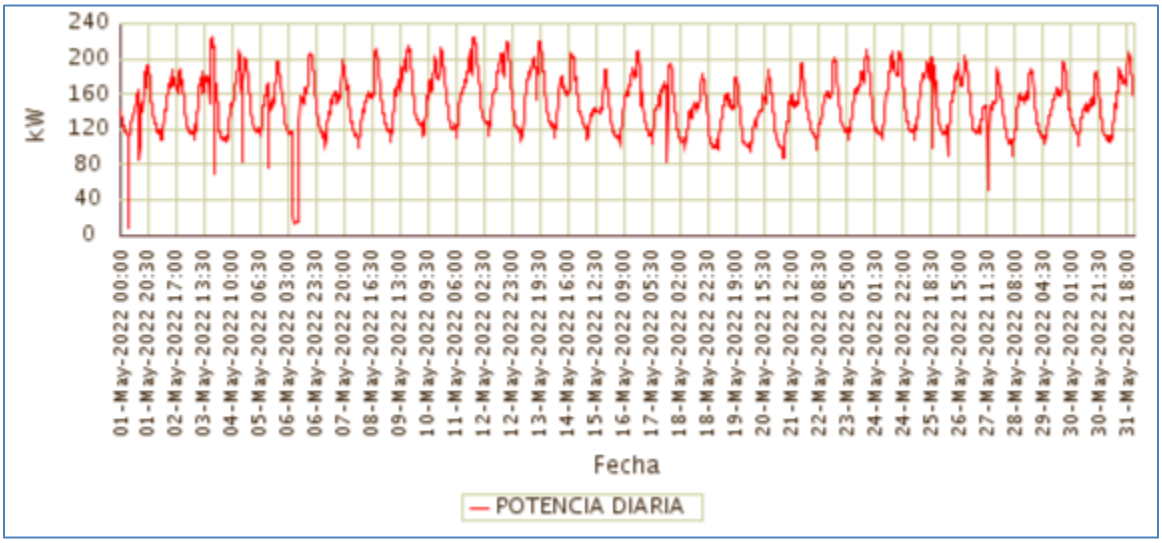

Fuente CNM

2.4 Potencia Máxima

La potencia máxima fue de 224,40kW, se presentó el Miércoles 11 de Mayo a las 18:30 horas. Respecto a la potencia máxima de Mayo de 2021 (210,32kW), tuvo una variación de 6,69%.

En la siguiente grafica se presenta la potencia máxima diaria registrada para este mes.

Gráfica 11 Potencia Máxima Diaria-PUERTO NARIÑO (PUERTO NARIÑO - AMAZONAS).

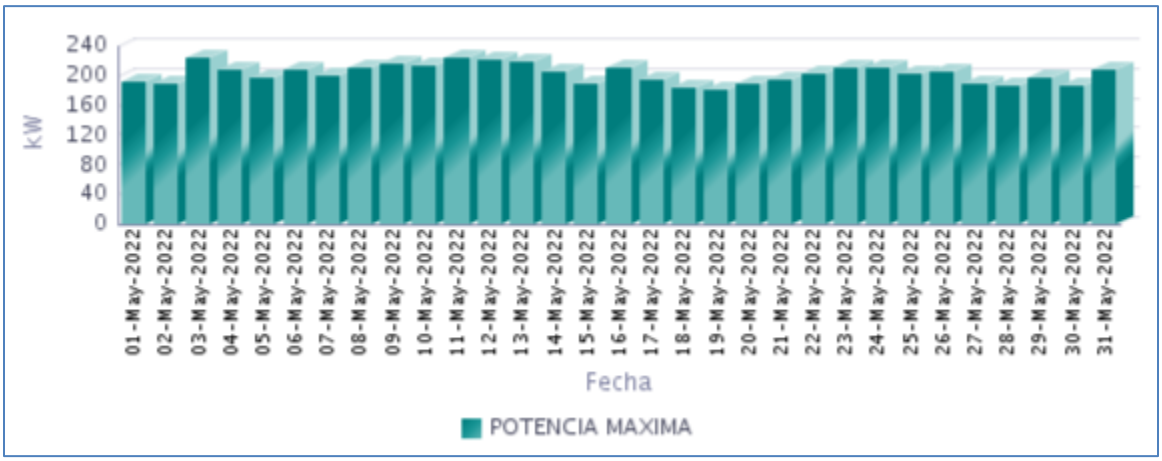

Fuente CNM

2.5 Horas de Prestación del Servicio

En Mayo, se prestó el servicio de energía eléctrica en la localidad, un promedio diario de 24 Horas, como se presenta en la siguiente gráfica.

Gráfica 12 Horas Efectivas de Prestación del Servicio - PUERTO NARIÑO (PUERTO NARIÑO - AMAZONAS),

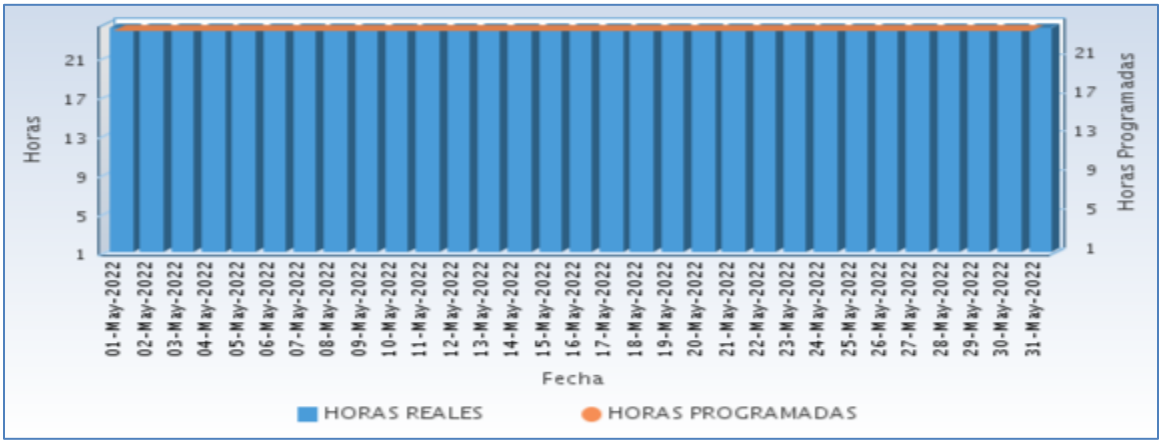

Fuente CNM

A continuación se relaciona las horas promedio por día de la prestación del servicio de energía:

Tabla 7 Horas promedio por día prestación del servicio de energía

PUERTO NARIÑO (PUERTO NARIÑO - AMAZONAS) **Mayo 2022**	
DIA	**Horas de servicio promedio en el día [hh:mm]**
01-May-2022	24 Horas
02-May-2022	24 Horas
03-May-2022	24 Horas
04-May-2022	24 Horas
05-May-2022	24 Horas
06-May-2022	24 Horas
07-May-2022	24 Horas
08-May-2022	24 Horas
09-May-2022	24 Horas
10-May-2022	24 Horas
11-May-2022	24 Horas
12-May-2022	24 Horas
13-May-2022	24 Horas
14-May-2022	24 Horas
15-May-2022	24 Horas
16-May-2022	24 Horas
17-May-2022	24 Horas
18-May-2022	24 Horas
19-May-2022	24 Horas
20-May-2022	24 Horas
21-May-2022	24 Horas
22-May-2022	24 Horas
23-May-2022	24 Horas
24-May-2022	24 Horas
25-May-2022	24 Horas
26-May-2022	24 Horas
27-May-2022	24 Horas
28-May-2022	24 Horas
29-May-2022	24 Horas
30-May-2022	24 Horas
31-May-2022	24 Horas

Fuente CNM

2.6 Curvas de Carga

En la siguiente gráfica, se presenta el comportamiento de la carga promedio para cada día de la semana en el mes.

Gráfica 13 Curva de Carga Promedio Diaria Mensual

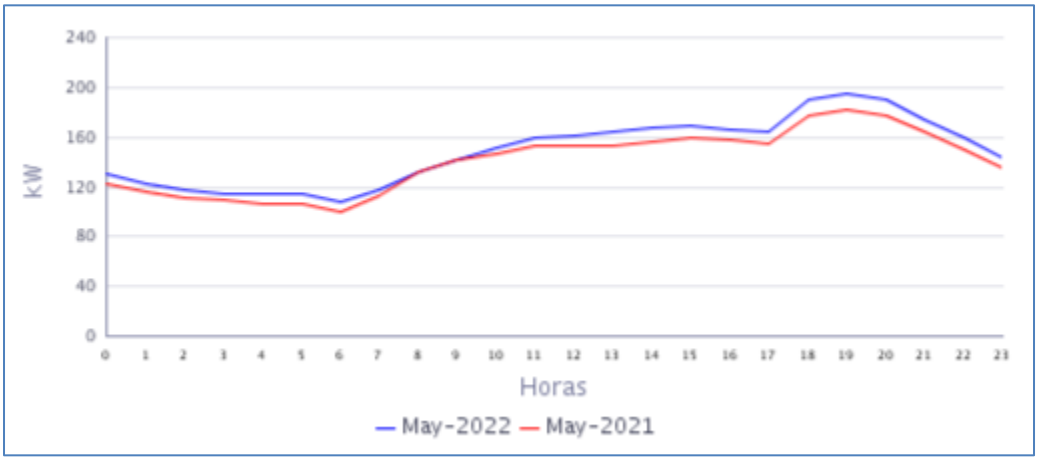

Fuente CNM

En la gráfica anterior se comparan las curvas de carga promedio diarias de May-2021 y del May-2022, presentándose un crecimiento en la demanda de 6,11%.

3. TARAPACÁ (TARAPACÁ - AMAZONAS)

El área no Municipalizada de Tarapacá en Amazonas, está ubicada en el Sur del Departamento, con una población de 3.939 habitantes, según el censo DANE de 2018 y proyección DANE a 2020. El número de usuarios es 246.[1]

3.1 Descripción del Sitio

La localidad cuenta con una central de generación que está conformada por la siguiente infraestructura:

Tabla 8 Infraestructura de la Localidad.

GRUPO ELECTRÓGENO			
ITEM	**MARCA**	**CAPACIDAD**	**ESTADO**
1	CUMMINS	180	EN OPERACIÓN
2	CATERPILLAR	113	EN OPERACIÓN
3	MTU	280	EN OPERACIÓN
TRANSFORMADORES			
ITEM	**CAPACIDAD**		**ESTADO**
1	150 kVA		EN OPERACIÓN

Gráfica 14 Diagrama de Conexión de la Localidad.

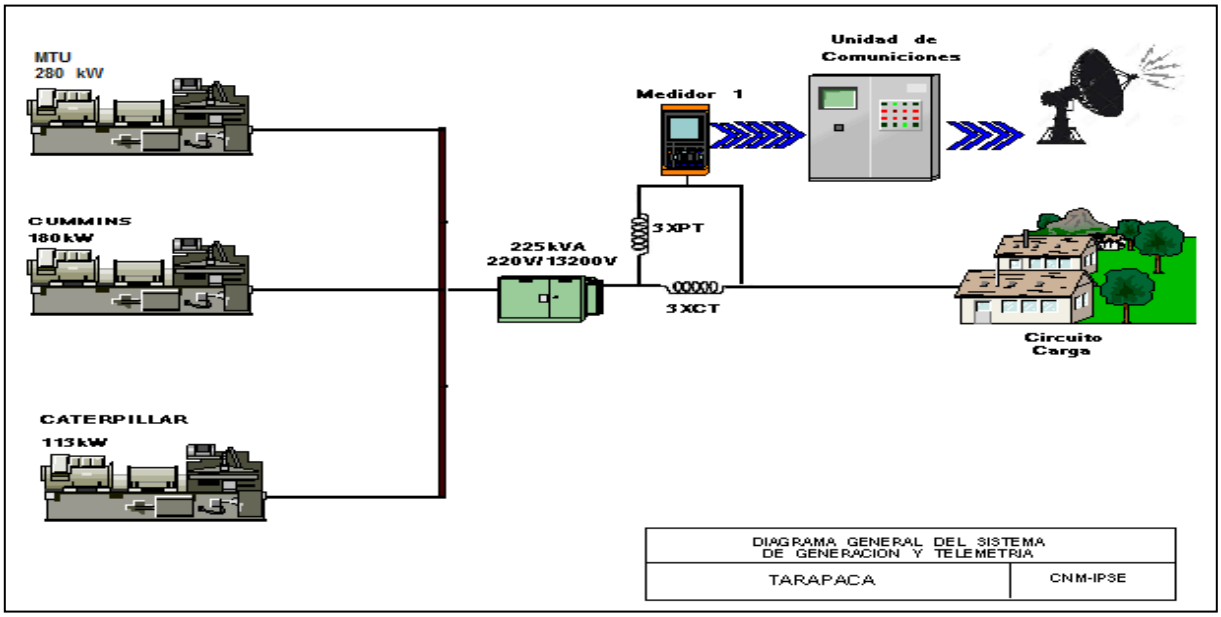

[1] Fuente: http://www.dane.gov.co/Información derivada del Censo Nacional de Población y Vivienda (CNPV) 2018.'Retroproyecciones y Proyecciones de población a nivel municipal por área, sexo y edad simple. Periodo 1985- 2035.

3.2 Energía

El consumo de energía eléctrica para esta localidad en *Mayo* de 2022, se presenta en la siguiente tabla, donde se encuentran los valores acumulados diarios de la energía activa (kWh), reactiva (kVARh), aparente (kVAh) y del factor de potencia (p.u).

Tabla 9 Energía Activa, Reactiva, Aparente y Factor de Potencia.

TARAPACÁ (TARAPACÁ - AMAZONAS)				
Fecha	**Energía Activa (kWh)**	**Energía Reactiva (kVARh)**	**Energía Aparente (kVAh)**	**Factor de Potencia (p.u)**
Mayo 1, Domingo	734	337	807,73	0,91
Mayo 2, Lunes	733	334	805,81	0,91
Mayo 3, Martes	771	349	845,89	0,91
Mayo 4, Miércoles	770	346	844,09	0,91
Mayo 5, Jueves	743	336	815,04	0,91
Mayo 6, Viernes	766	360	846,78	0,90
Mayo 7, Sábado	731	350	810,09	0,90
Mayo 8, Domingo	781	356	857,78	0,91
Mayo 9, Lunes	826	354	898,23	0,92
Mayo 10, Martes	818	349	889,29	0,92
Mayo 11, Miércoles	838	358	911,60	0,92
Mayo 12, Jueves	810	340	878,25	0,92
Mayo 13, Viernes	795	338	864,00	0,92
Mayo 14, Sábado	711	305	773,46	0,92
Mayo 15, Domingo	798	369	879,38	0,91
Mayo 16, Lunes	853	369	929,62	0,92
Mayo 17, Martes	766	332	834,59	0,92
Mayo 18, Miércoles	731	334	803,78	0,91
Mayo 19, Jueves	695	317	763,75	0,91
Mayo 20, Viernes	730	322	797,63	0,91
Mayo 21, Sábado	721	320	788,80	0,91
Mayo 22, Domingo	830	370	908,76	0,91
Mayo 23, Lunes	718	318	785,42	0,91
Mayo 24, Martes	789	347	861,73	0,92
Mayo 25, Miércoles	778	339	848,80	0,92
Mayo 26, Jueves	781	347	854,48	0,91
Mayo 27, Viernes	777	352	852,99	0,91
Mayo 28, Sábado	784	344	856,04	0,92
Mayo 29, Domingo	759	359	840,04	0,90
Mayo 30, Lunes	737	351	816,26	0,90
Mayo 31, Martes	744	349	821,62	0,91
TOTAL	**23.816**	**10.651**	**26.089,46**	**0,91**

El factor de potencia promedio fue 0,91.

Con referencia a Mayo de 2021 (24.043 kWh), se presentó un caída en la demanda de energía eléctrica del 0,94%.

Gráfica 15 Energía Activa, Reactiva y Factor de Potencia – TARAPACA (TARAPACA - AMAZONAS).

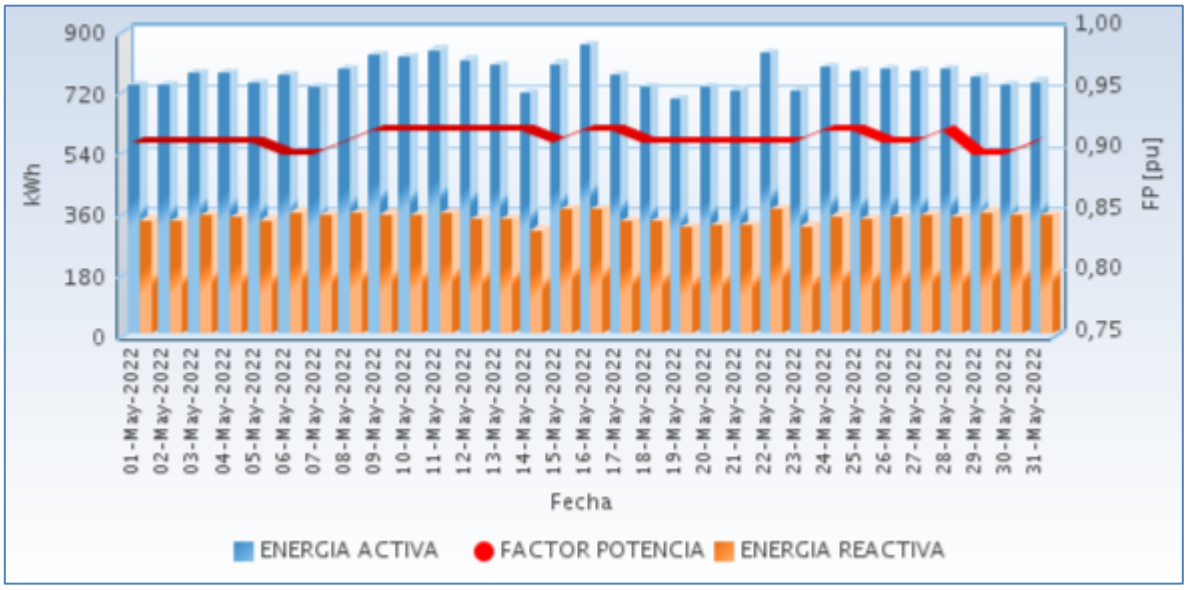

Fuente CNM

3.3 Potencia

En la siguiente gráfica se presenta el comportamiento diario de la potencia para este mes.

Gráfica 16 Comportamiento Diario de la Potencia.

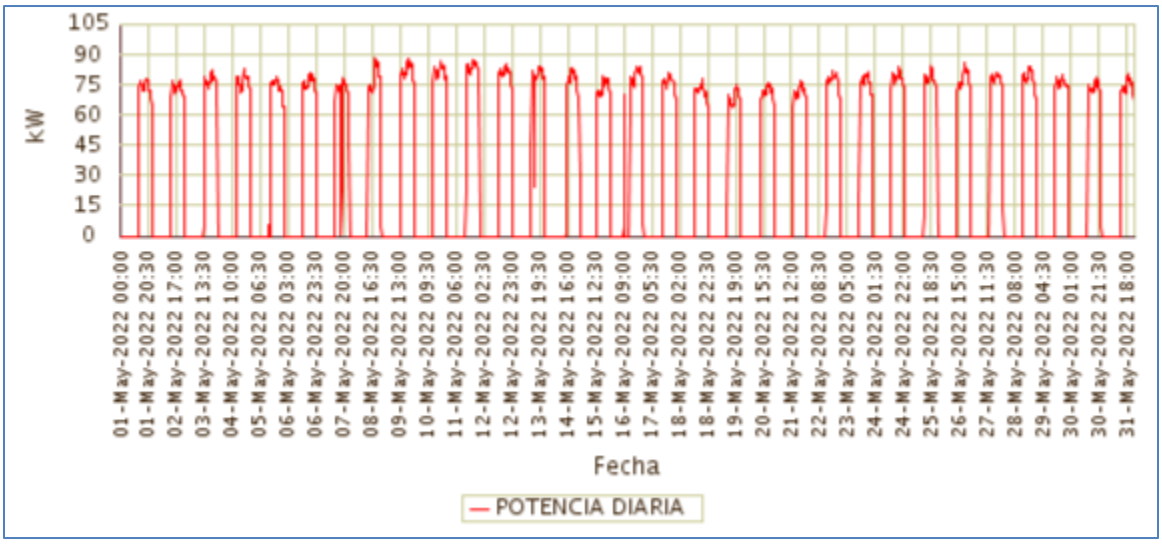

Fuente CNM

3.4 Potencia Máxima

La potencia máxima fue de 88,13kW, se presentó el Lunes 09 de Mayo a las 19:00 horas. Respecto a la potencia máxima de Mayo de 2021 (90,62kW), tuvo una caída del 2,75%.

En la siguiente grafica se presenta la potencia máxima diaria registrada para este mes.

Gráfica 17 Potencia Máxima Diaria-TARAPACÁ (TARAPACÁ - AMAZONAS).

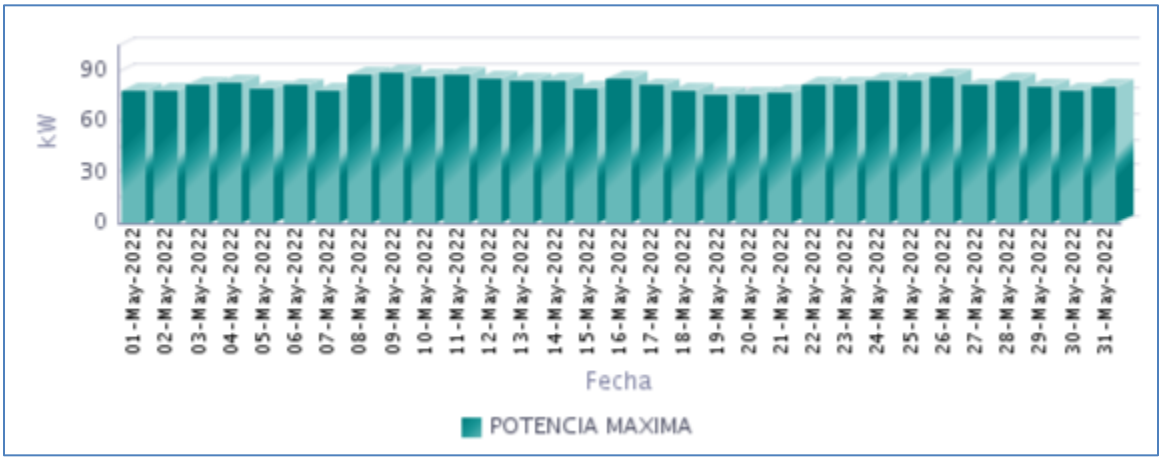

Fuente CNM

3.5 Horas de Prestación del Servicio

En Mayo, se prestó el servicio de energía eléctrica en la localidad, un promedio diario de 10 Horas 26 Minutos, como se presenta en la siguiente gráfica.

Gráfica 18 Horas Efectivas de Prestación del Servicio - TARAPACA (TARAPACA - AMAZONAS),

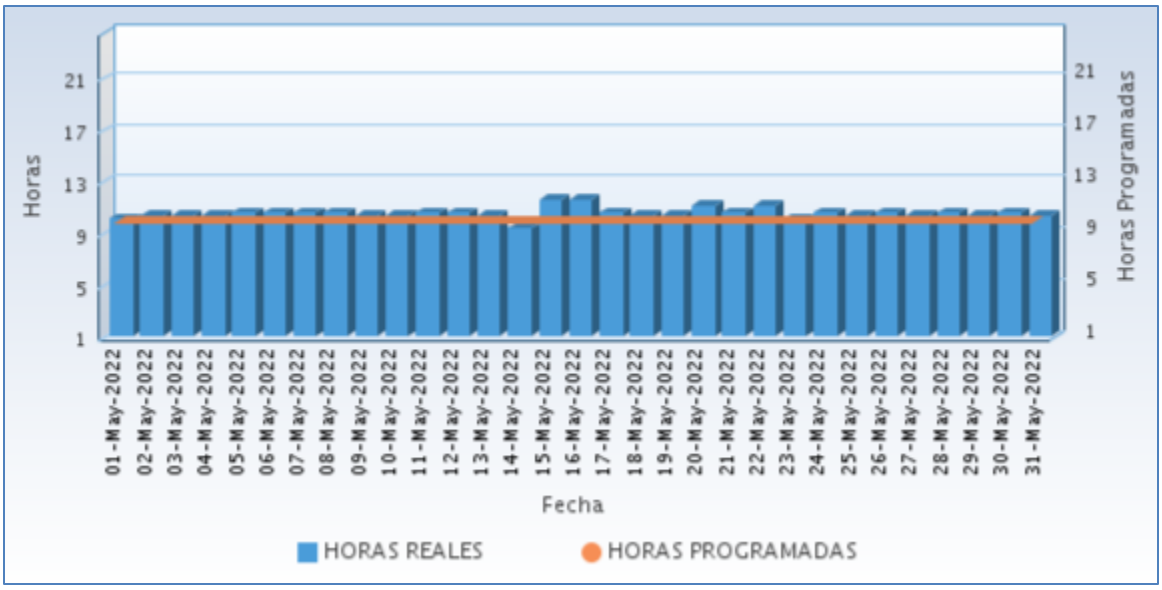

Fuente CNM

A continuación se relaciona las horas promedio por día de la prestación del servicio de energía:

Tabla 10 Horas promedio por día prestación del servicio de energía

TARAPACA (TARAPACA - AMAZONAS) **Mayo 2022**	
DIA	**Horas de servicio promedio en el día [hh:mm]**
01-May-2022	10 Horas 0 Minutos
02-May-2022	10 Horas 15 Minutos
03-May-2022	10 Horas 15 Minutos
04-May-2022	10 Horas 15 Minutos
05-May-2022	10 Horas 30 Minutos
06-May-2022	10 Horas 30 Minutos
07-May-2022	10 Horas 30 Minutos
08-May-2022	10 Horas 30 Minutos
09-May-2022	10 Horas 15 Minutos
10-May-2022	10 Horas 15 Minutos
11-May-2022	10 Horas 30 Minutos
12-May-2022	10 Horas 30 Minutos
13-May-2022	10 Horas 15 Minutos
14-May-2022	9 Horas 15 Minutos
15-May-2022	11 Horas 30 Minutos
16-May-2022	11 Horas 30 Minutos
17-May-2022	10 Horas 30 Minutos
18-May-2022	10 Horas 15 Minutos
19-May-2022	10 Horas 15 Minutos
20-May-2022	11 Horas 0 Minutos
21-May-2022	10 Horas 30 Minutos
22-May-2022	11 Horas 0 Minutos
23-May-2022	10 Horas 0 Minutos
24-May-2022	10 Horas 30 Minutos
25-May-2022	10 Horas 15 Minutos
26-May-2022	10 Horas 30 Minutos
27-May-2022	10 Horas 15 Minutos
28-May-2022	10 Horas 30 Minutos
29-May-2022	10 Horas 15 Minutos
30-May-2022	10 Horas 30 Minutos
31-May-2022	10 Horas 15 Minutos

Fuente CNM

3.6 Curvas de Carga

En la siguiente gráfica, se presenta el comportamiento de la carga promedio para cada día de la semana en el mes.

Gráfica 19 Curva de Carga Promedio Diaria Mensual

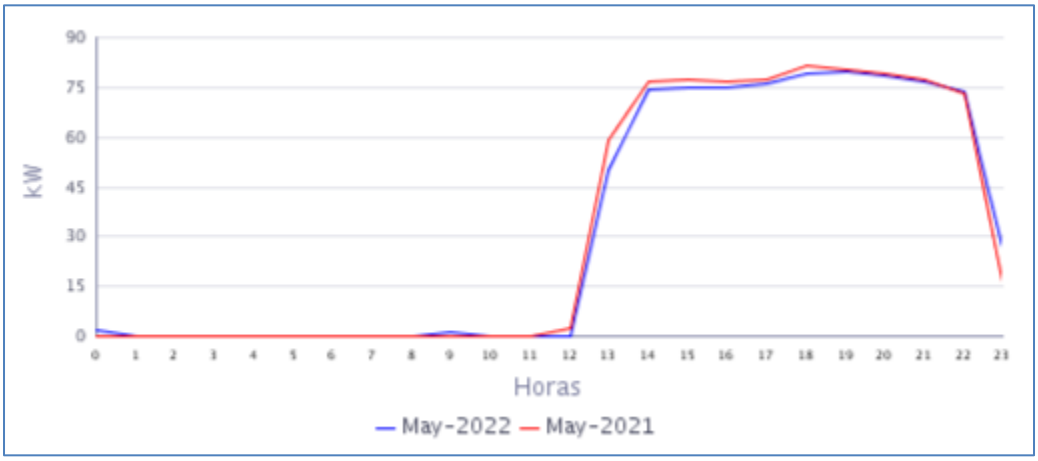

Fuente CNM

En la gráfica anterior se comparan las curvas de carga promedio diarias de May-2021 y del May-2022, presentándose una caída en la demanda de 0,94%.

ANTIOQUIA

4. BUCHADÓ (VIGÍA DEL FUERTE - ANTIOQUIA)

El corregimiento de Buchadó, pertenece al municipio de Vigía del Fuerte, Departamento de Antioquia. Esta localidad cuenta con un total de 298 usuarios[1]

4.1 Descripción del Sitio

La localidad cuenta con una central de generación que está conformada por la siguiente infraestructura:

Tabla 11 Infraestructura de la Localidad.

GRUPO ELECTRÓGENO			
ITEM	**MARCA**	**CAPACIDAD**	**ESTADO**
1	BAIFA CUMMINS	174,8 kW	EN OPERACIÓN

Gráfica 20 Diagrama de Conexión de la Localidad.

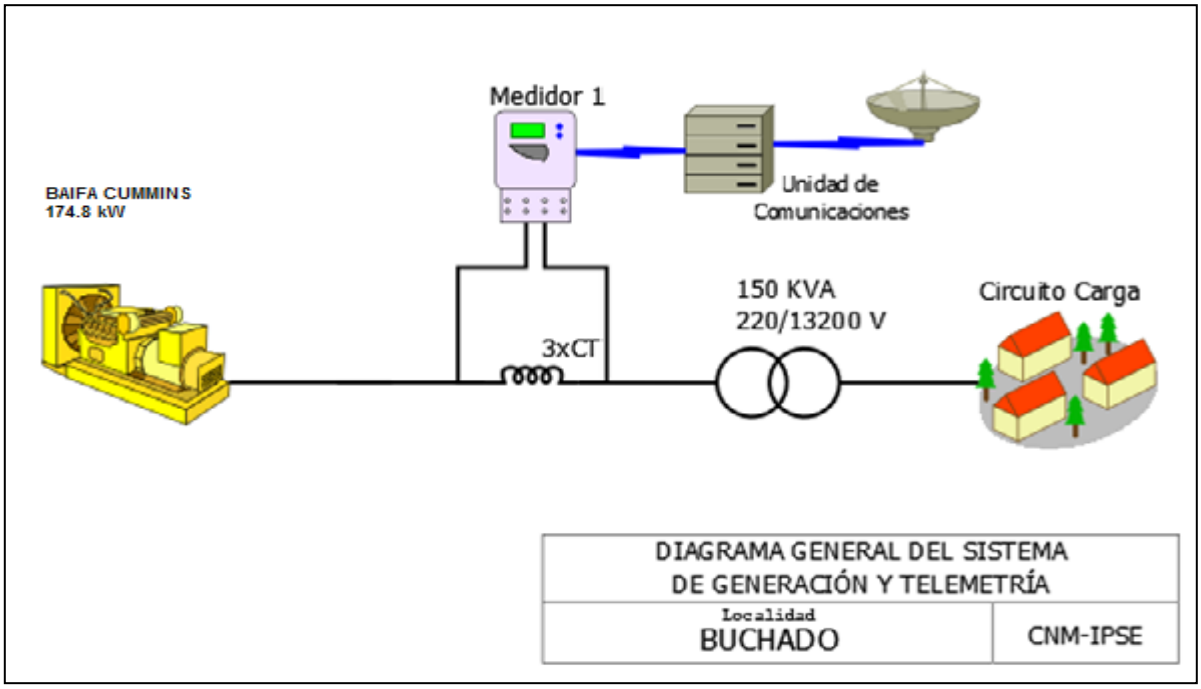

Localidad sin información por daño en el sistema de medida.

[1] Fuente: http://reportes.sui.gov.co/ - Sistema Único de Información SUI - Año 2020

5. LOMA MURRI (CORREGIMIENTO) (VIGÍA DEL FUERTE - ANTIOQUIA)

Esta localidad pertenece al municipio de Vigía del Fuerte, departamento de Antioquia y la central de generación suministra energía las localidades de Loma de Murrí (195 usuarios) y Bajo Murrí (playa Murrí) (241 usuarios) con total de 436 usuarios.[1]

5.1 Descripción del Sitio

La localidad cuenta con una central de generación que está conformada por la siguiente infraestructura:

Tabla 12 Infraestructura de la Localidad.

GRUPO ELECTRÓGENO			
ITEM	**MARCA**	**CAPACIDAD**	**ESTADO**
1	STANFORD	204 kW	EN OPERACIÓN
TRANSFORMADORES			
ITEM	**CAPACIDAD**		**ESTADO**
1	150 kVA		EN OPERACIÓN

Gráfica 21 Diagrama de Conexión de la Localidad.

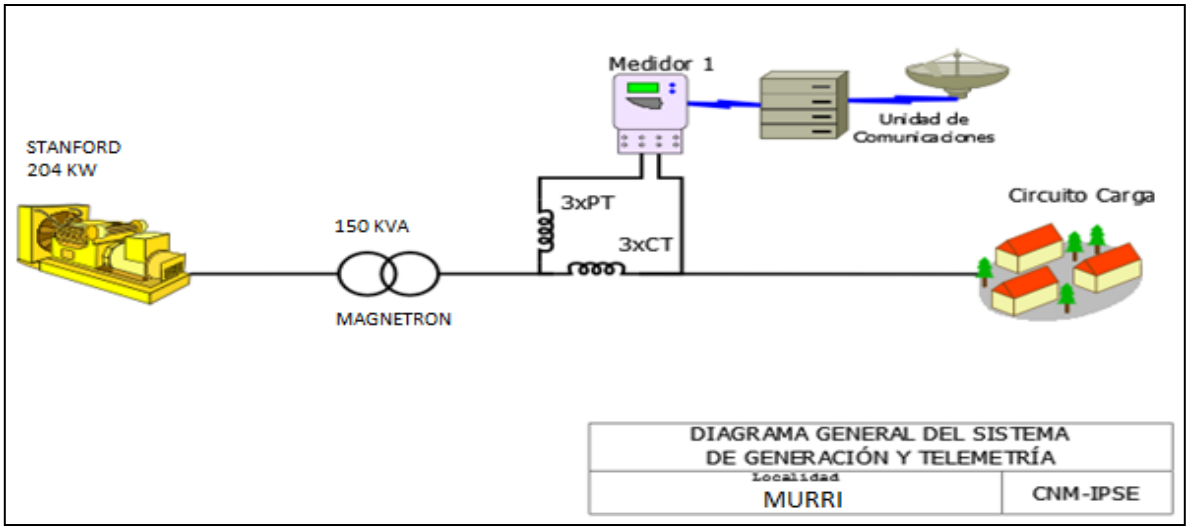

Esta localidad sin información, porque actualmente están prestando el servicio con los grupos electrógenos antiguos de las localidades Bajo Murri y Playa Murri, debido a que el grupo electrógeno que genera para ambas localidades se encuentra dañado. Por lo anterior el sistema de telemetria se encuentra apagado.

6. SAN ANTONIO DE PADUA (VIGÍA DEL FUERTE - ANTIOQUIA)

Esta localidad pertenece al municipio de Vigía del Fuerte, departamento de Antioquia con total de 274 usuarios.[1]

6.1 Descripción del Sitio

La localidad cuenta con una central de generación que está conformada por la siguiente infraestructura:

Tabla 15 Infraestructura de la Localidad.

GRUPO ELECTRÓGENO			
ITEM	**MARCA**	**CAPACIDAD**	**ESTADO**
1	CUMMINS	110 kW	EN OPERACIÓN
TRANSFORMADORES			
ITEM	**CAPACIDAD**		**ESTADO**
1	75 kVA		EN OPERACIÓN

Gráfica 27 Diagrama de Conexión de la Localidad.

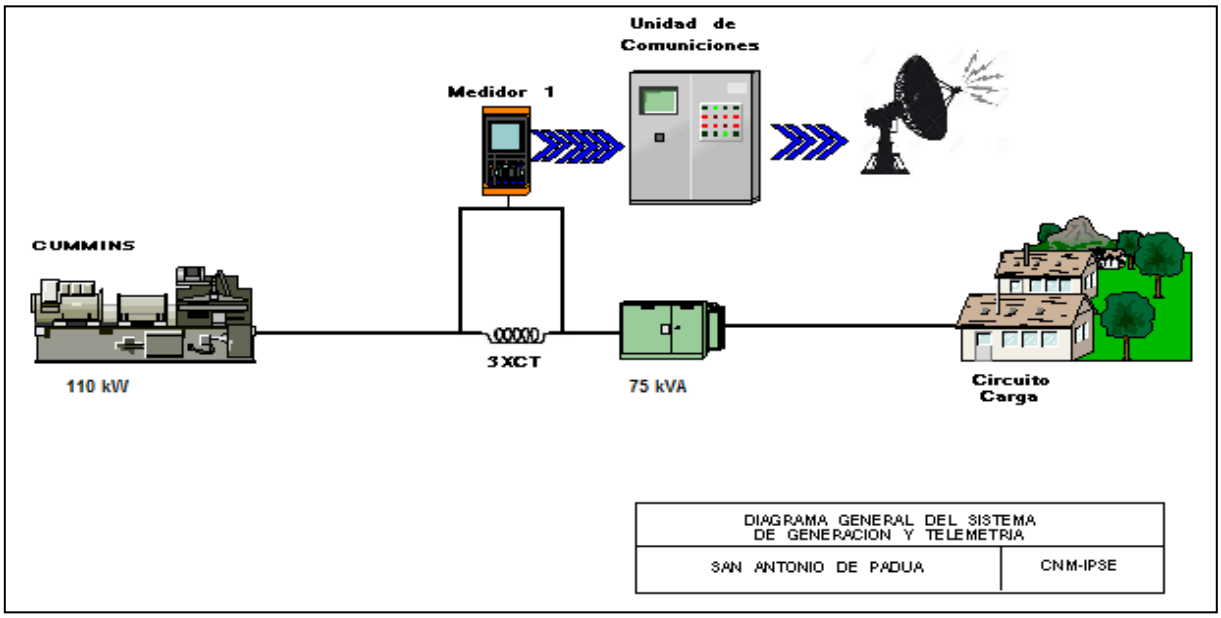

Localidad sin información por daño en el sistema de telemetría, cuentan con servicio de energía de 6 pm a 11pm según lo informado.

7. VEGAEZ (VIGÍA DEL FUERTE - ANTIOQUIA)

Esta localidad pertenece al municipio de Vigía del Fuerte, departamento de Antioquia y la central de generación del rio Arquía suministra energía a las localidades de Vegaéz 244 , Belén 76 y Isleta 76 con total de 396 usuarios.[1]

7.1 Descripción del Sitio

La localidad cuenta con una central de generación que está conformada por la siguiente infraestructura:

Tabla 18 Infraestructura de la Localidad.

GRUPO ELECTRÓGENO			
ITEM	**MARCA**	**CAPACIDAD**	**ESTADO**
1	CUMMINS	185 kW	EN OPERACIÓN
TRANSFORMADORES			
ITEM	**CAPACIDAD**		**ESTADO**
1	150 kVA		EN OPERACIÓN

Gráfica 33 Diagrama de Conexión de la Localidad.

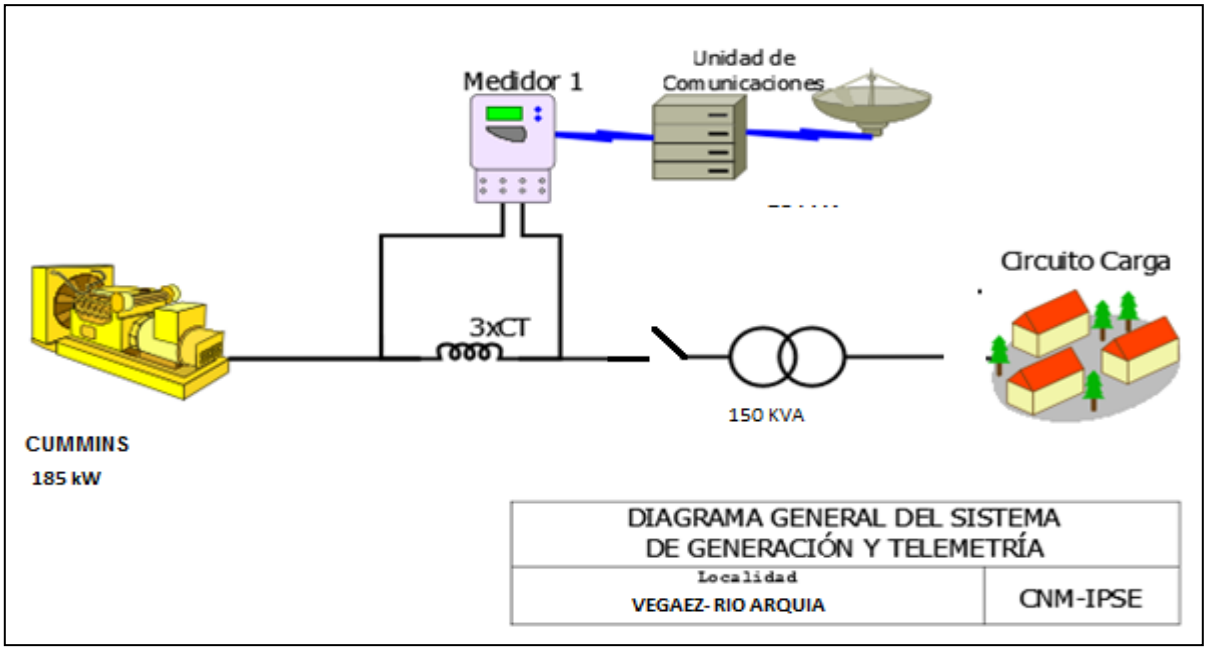

[1] Fuente: http://reportes.sui.gov.co/ - Sistema Único de Información SUI - Año 2020

7.2 Energía

El consumo de energía eléctrica para esta localidad en *Mayo* de 2022, se presenta en la siguiente tabla, donde se encuentran los valores acumulados diarios de la energía activa (kWh), reactiva (kVARh), aparente (kVAh) y del factor de potencia (p.u).

Tabla 19 Energía Activa, Reactiva, Aparente y Factor de Potencia.

VEGAEZ (VIGIA DEL FUERTE - ANTIOQUIA)				
Fecha	**Energía Activa (kWh)**	**Energía Reactiva (kVARh)**	**Energía Aparente (kVAh)**	**Factor de Potencia (p.u)**
Mayo 1, Domingo	181	26	182,53	0,99
Mayo 2, Lunes	167	17	168,35	0,99
Mayo 3, Martes	105	20	106,54	0,98
Mayo 4, Miércoles	120	37	125,83	0,95
Mayo 5, Jueves	164	9	164,71	1,00
Mayo 6, Viernes	89	5	88,85	1,00
Mayo 7, Sábado	76	21	78,60	0,96
Mayo 8, Domingo	88	28	92,56	0,95
Mayo 9, Lunes	152	13	152,22	1,00
Mayo 10, Martes	167	16	167,45	1,00
Mayo 11, Miércoles	138	14	138,59	1,00
Mayo 12, Jueves	153	14	153,65	1,00
Mayo 13, Viernes	160	13	160,93	1,00
Mayo 14, Sábado	94	8	94,51	1,00
Mayo 15, Domingo	128	14	128,40	0,99
Mayo 16, Lunes	136	14	136,31	0,99
Mayo 17, Martes	168	16	168,47	1,00
Mayo 18, Miércoles	175	17	175,46	1,00
Mayo 19, Jueves	0	0	0,00	
Mayo 20, Viernes	104	12	104,42	0,99
Mayo 21, Sábado	95	10	95,84	1,00
Mayo 22, Domingo	51	4	51,23	1,00
Mayo 23, Lunes	0	0	0,00	
Mayo 24, Martes	0	0	0,00	
Mayo 25, Miércoles	52	13	54,07	0,97
Mayo 26, Jueves	226	19	226,48	1,00
Mayo 27, Viernes	155	24	156,46	0,99
Mayo 28, Sábado	118	33	122,60	0,96
Mayo 29, Domingo	86	23	88,89	0,97
Mayo 30, Lunes	90	23	93,07	0,97
Mayo 31, Martes	141	14	141,42	1,00
TOTAL	**3.577**	**478**	**3.609,07**	**0,99**

El factor de potencia promedio fue 0,99.

Con referencia a Mayo de 2021 (3.997 kWh), se presentó un caída en la demanda de energía eléctrica del 10,51%. Este comportamiento es debido a los días 19, 23 y 24 de mayo no se prestó el suministro de energía.

Gráfica 34 Energía Activa, Reactiva y Factor de Potencia – VEGAEZ (VIGÍA DEL FUERTE - ANTIOQUIA).

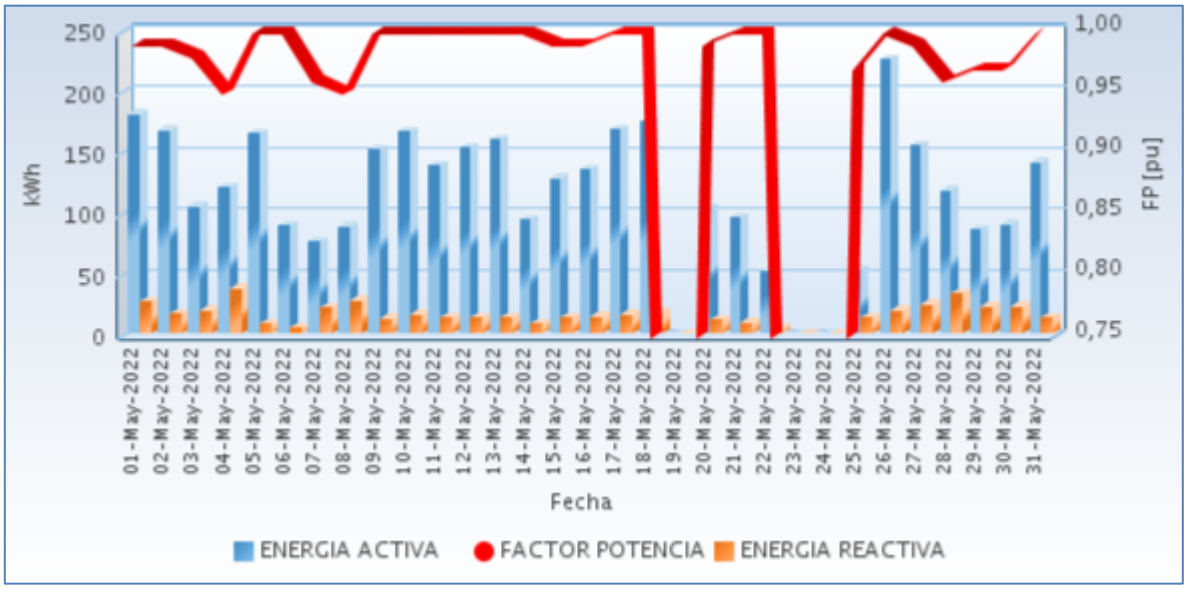

Fuente CNM

7.3 Potencia

En la siguiente gráfica se presenta el comportamiento diario de la potencia para este mes.

Gráfica 35 Comportamiento Diario de la Potencia.

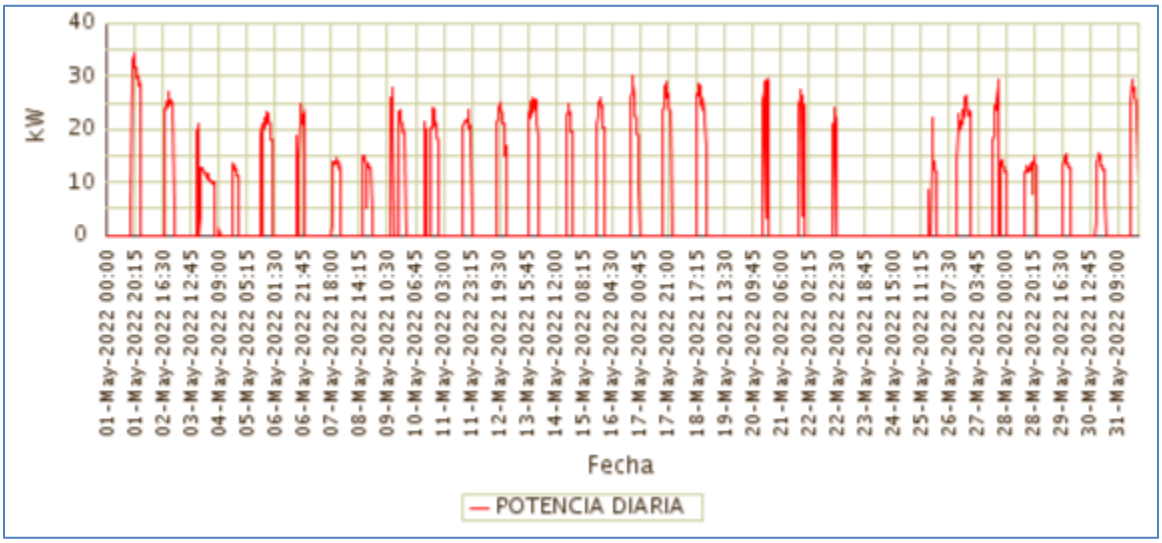

Fuente CNM

7.4 Potencia Máxima

La potencia máxima fue de 34,21kW, se presentó el Domingo 01 de Mayo a las 19:45 horas. Respecto a la potencia máxima de Mayo de 2021 (35,17kW), tuvo una caída del 2,73%.

En la siguiente grafica se presenta la potencia máxima diaria registrada para este mes.

Gráfica 36 Potencia Máxima Diaria-VEGAEZ (VIGÍA DEL FUERTE - ANTIOQUIA).

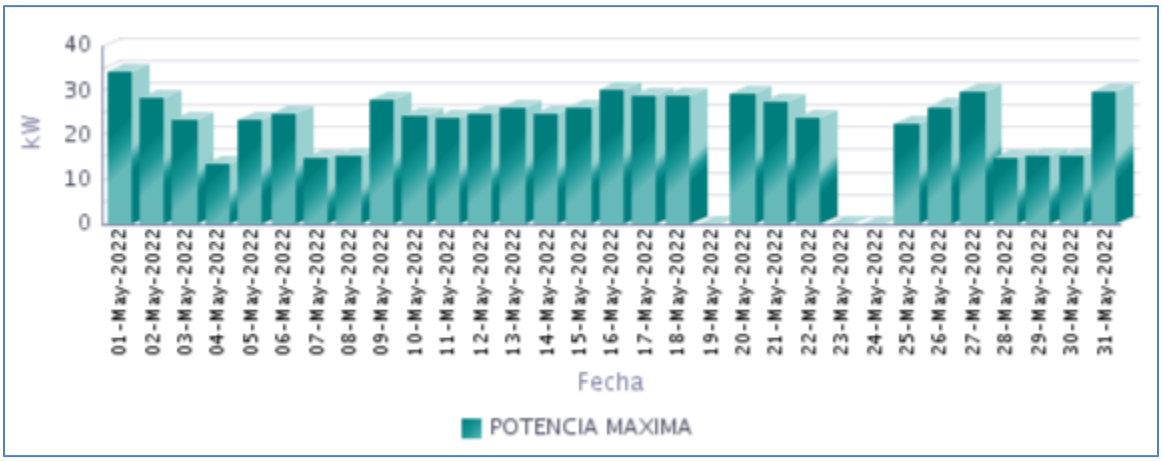

Fuente CNM

7.5 Horas de Prestación del Servicio

En Mayo, se prestó el servicio de energía eléctrica en la localidad, un promedio diario de 6 Horas 7 Minutos, como se presenta en la siguiente gráfica.

Gráfica 37 Horas Efectivas de Prestación del Servicio - VEGAEZ (VIGÍA DEL FUERTE - ANTIOQUIA),

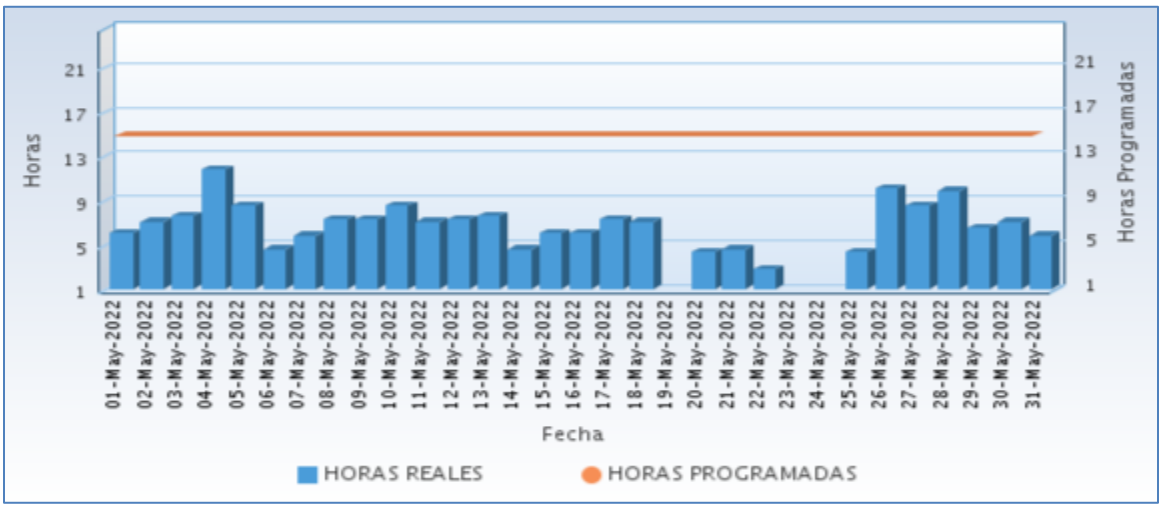

Fuente CNM

A continuación se relaciona las horas promedio por día de la prestación del servicio de energía:

Tabla 20 Horas promedio por día prestación del servicio de energía

VEGAEZ (VIGIA DEL FUERTE - ANTIOQUIA) Mayo 2022	
DIA	**Horas de servicio promedio en el día [hh:mm]**
01-May-2022	6 Horas 0 Minutos
02-May-2022	7 Horas 0 Minutos
03-May-2022	7 Horas 30 Minutos
04-May-2022	11 Horas 45 Minutos
05-May-2022	8 Horas 30 Minutos
06-May-2022	4 Horas 30 Minutos
07-May-2022	5 Horas 45 Minutos
08-May-2022	7 Horas 15 Minutos
09-May-2022	7 Horas 15 Minutos
10-May-2022	8 Horas 30 Minutos
11-May-2022	7 Horas 0 Minutos
12-May-2022	7 Horas 15 Minutos
13-May-2022	7 Horas 30 Minutos
14-May-2022	4 Horas 30 Minutos
15-May-2022	6 Horas 0 Minutos
16-May-2022	6 Horas 0 Minutos
17-May-2022	7 Horas 15 Minutos
18-May-2022	7 Horas 0 Minutos
19-May-2022	0 Horas 0 Minutos
20-May-2022	4 Horas 15 Minutos
21-May-2022	4 Horas 30 Minutos
22-May-2022	2 Horas 45 Minutos
23-May-2022	0 Horas 0 Minutos
24-May-2022	0 Horas 0 Minutos
25-May-2022	4 Horas 15 Minutos
26-May-2022	10 Horas 0 Minutos
27-May-2022	8 Horas 30 Minutos
28-May-2022	9 Horas 45 Minutos
29-May-2022	6 Horas 30 Minutos
30-May-2022	7 Horas 0 Minutos
31-May-2022	5 Horas 45 Minutos

Fuente CNM

7.6 Curvas de Carga

En la siguiente gráfica, se presenta el comportamiento de la carga promedio para cada día de la semana en el mes.

Gráfica 38 Curva de Carga Promedio Diaria Mensual

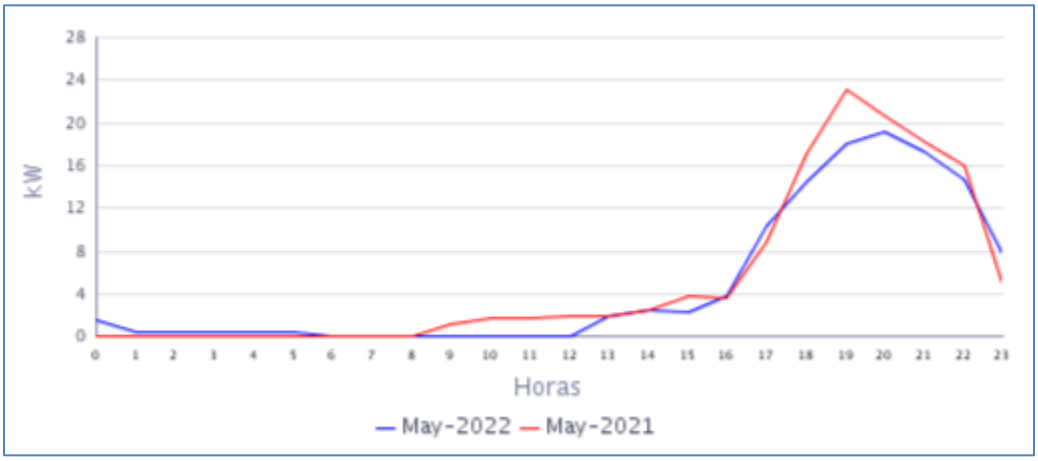

Fuente CNM

En la gráfica anterior se comparan las curvas de carga promedio diarias de May-2021 y del May-2022, presentándose una caída en la demanda de 10,51%.

ARCHIPIÉLAGO DE SAN ANDRÉS

8. PROVIDENCIA (PROVIDENCIA - ARCHIPIÉLAGO DE SAN ANDRÉS)

La isla de Providencia está ubicada en el departamento Archipiélago de San Andrés, Providencia y Santa Catalina, con una población, según el censo de 2018 y su proyección al año 2020, de 6.259 habitantes de los cuales 3.546 están ubicados en la cabecera municipal y 2.713 en las áreas rurales del municipio. El número de usuarios es de 2.427.[1]

8.1 Descripción del Sitio

La localidad cuenta con una central de generación que está conformada por la siguiente infraestructura:

Tabla 21 Infraestructura de la Localidad.

GRUPO ELECTRÓGENO			
ITEM	**MARCA**	**CAPACIDAD**	**ESTADO**
1	EMD 1	937 kW	DISPONIBLE
2	EMD 2	1400 kW	DISPONIBLE
3	EMD 3	1400 kW	DISPONIBLE
4	CUMMINS	745 kW	DISPONIBLE
5	HYUNDAI	33 kW(41 kVA)	DISPONIBLE

Gráfica 39 Diagrama de Conexión de la Localidad.

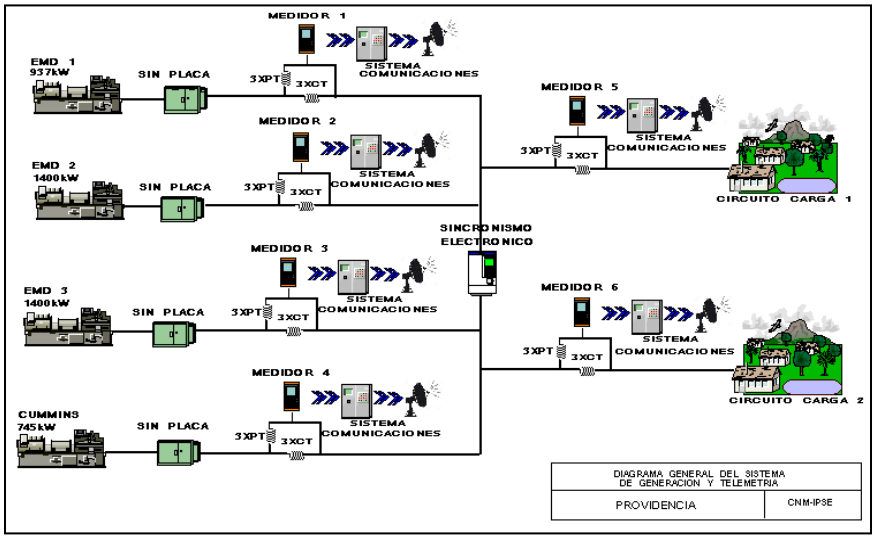

[1] Fuente: http://www.dane.gov.co/Información derivada del Censo Nacional de Población y Vivienda (CNPV) 2018.'Retroproyecciones y Proyecciones de población a nivel municipal por área, sexo y edad simple. Periodo 1985- 2035

8.2 Energía

El consumo de energía eléctrica para esta localidad en *Mayo* de 2022, se presenta en la siguiente tabla, donde se encuentran los valores acumulados diarios de la energía activa (kWh), reactiva (kVARh), aparente (kVAh) y del factor de potencia (p.u).

Tabla 22 Energía Activa, Reactiva, Aparente y Factor de Potencia.

PROVIDENCIA (PROVIDENCIA - ARCHIPIÉLAGO DE SAN ANDRÉS)				
Fecha	**Energía Activa (kWh)**	**Energía Reactiva (kVARh)**	**Energía Aparente (kVAh)**	**Factor de Potencia (p.u)**
Mayo 1, Domingo	34.395	8.549	35.441,85	0,97
Mayo 2, Lunes	35.178	8.609	36.216,11	0,97
Mayo 3, Martes	36.737	8.848	37.787,47	0,97
Mayo 4, Miércoles	37.046	8.984	38.119,90	0,97
Mayo 5, Jueves	36.191	8.834	37.253,13	0,97
Mayo 6, Viernes	36.992	9.205	38.120,42	0,97
Mayo 7, Sábado	37.768	9.534	38.953,03	0,97
Mayo 8, Domingo	37.975	9.342	39.106,95	0,97
Mayo 9, Lunes	36.393	9.042	37.499,24	0,97
Mayo 10, Martes	35.903	9.034	37.022,07	0,97
Mayo 11, Miércoles	36.184	9.215	37.339,18	0,97
Mayo 12, Jueves	33.973	8.590	35.042,48	0,97
Mayo 13, Viernes	36.123	9.184	37.271,86	0,97
Mayo 14, Sábado	36.290	9.251	37.450,34	0,97
Mayo 15, Domingo	37.893	9.108	38.971,81	0,97
Mayo 16, Lunes	34.685	8.541	35.721,21	0,97
Mayo 17, Martes	36.113	8.969	37.210,29	0,97
Mayo 18, Miércoles	33.858	8.636	34.941,88	0,97
Mayo 19, Jueves	34.760	8.769	35.849,00	0,97
Mayo 20, Viernes	35.175	8.922	36.289,25	0,97
Mayo 21, Sábado	33.931	8.540	34.989,07	0,97
Mayo 22, Domingo	34.648	8.360	35.642,01	0,97
Mayo 23, Lunes	36.037	8.860	37.110,08	0,97
Mayo 24, Martes	36.532	8.875	37.594,49	0,97
Mayo 25, Miércoles	37.638	9.110	38.724,57	0,97
Mayo 26, Jueves	38.265	9.386	39.399,91	0,97
Mayo 27, Viernes	38.078	9.513	39.248,01	0,97
Mayo 28, Sábado	37.989	9.489	39.156,54	0,97
Mayo 29, Domingo	38.501	9.258	39.598,14	0,97
Mayo 30, Lunes	37.149	9.142	38.257,58	0,97
Mayo 31, Martes	37.539	9.216	38.653,52	0,97
TOTAL	**1.125.939**	**278.914**	**1.159.970,37**	**0,97**

El factor de potencia promedio fue 0,97.

Gráfica 40 Energía Activa, Reactiva y Factor de Potencia – PROVIDENCIA (PROVIDENCIA - ARCHIPIÉLAGO DE SAN ANDRÉS).

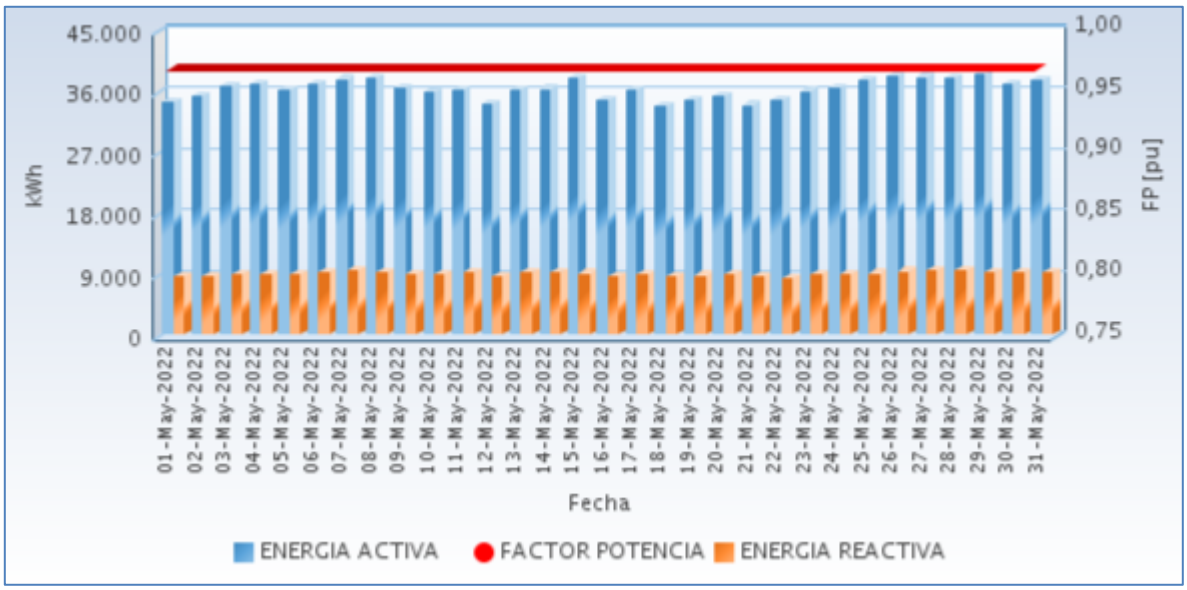

Fuente CNM

En las siguientes gráficas se presenta el acumulado mensual de la energía entregada por cada circuito en la localidad.

Gráfica 41 Energía Diaria Entregada en Circuitos de Distribución.

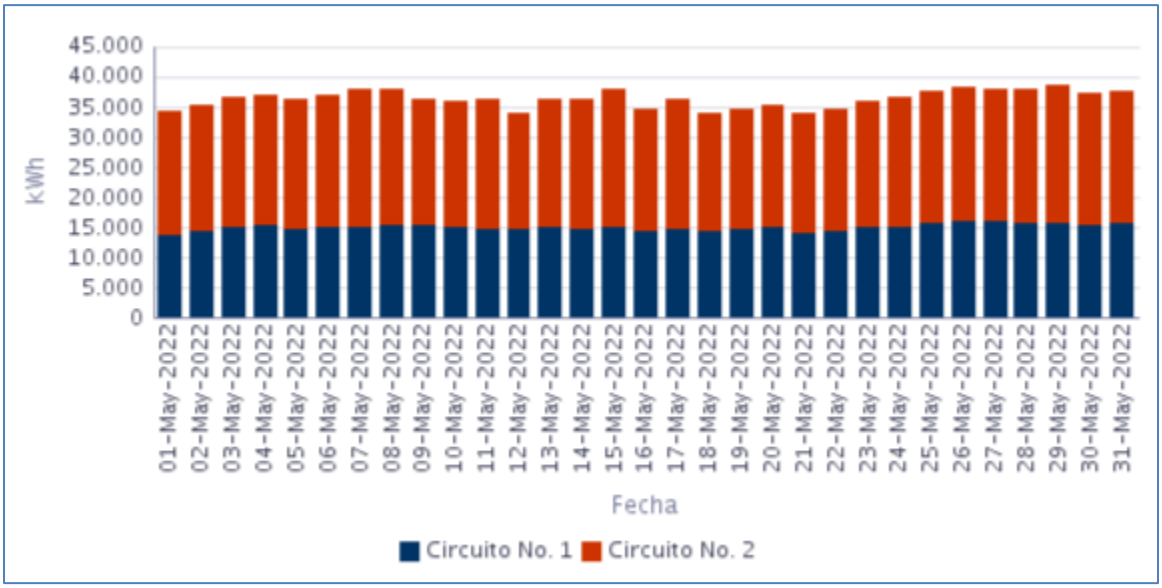

Fuente CNM

8.3 Potencia

En la siguiente gráfica se presenta el comportamiento diario de la potencia para este mes.

Gráfica 42 Comportamiento Diario de la Potencia.

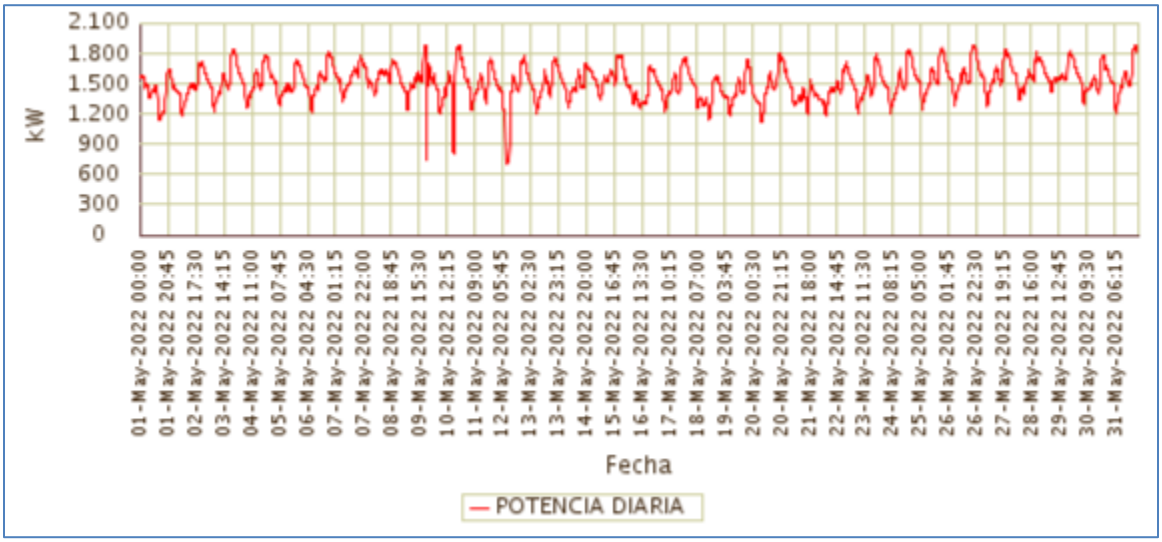

Fuente CNM

8.4 Potencia Máxima

La potencia máxima fue de 1.888,11kW, se presentó el Jueves 26 de Mayo a las 20:45 horas.

En la siguiente grafica se presenta la potencia máxima diaria registrada para este mes.

Gráfica 43 Potencia Máxima Diaria-PROVIDENCIA (PROVIDENCIA - ARCHIPIÉLAGO DE SAN ANDRÉS).

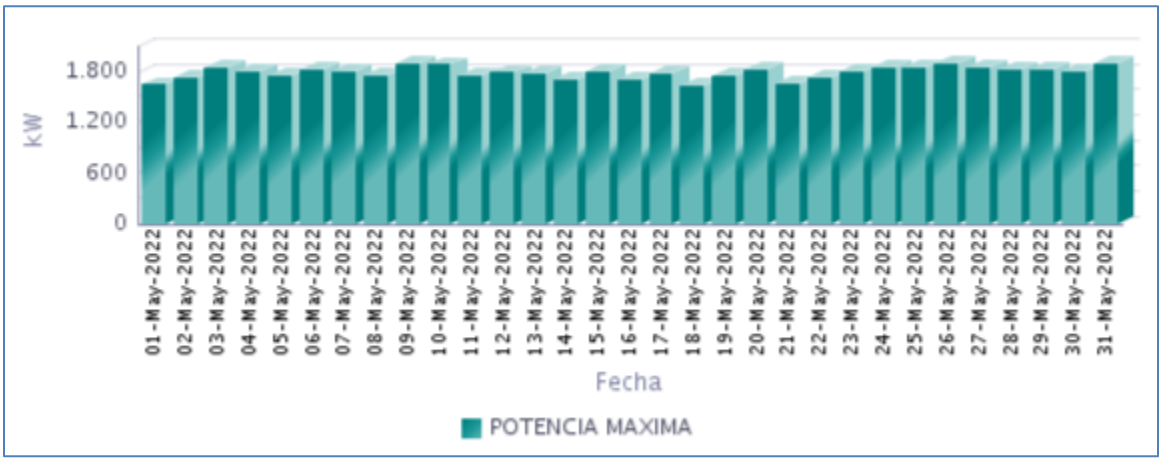

Fuente CNM

8.5 Horas de Prestación del Servicio

En Mayo, se prestó el servicio de energía eléctrica en la localidad, un promedio diario de 24 Horas, como se presenta en la siguiente gráfica.

Gráfica 44 Horas Efectivas de Prestación del Servicio - PROVIDENCIA (PROVIDENCIA - ARCHIPIÉLAGO DE SAN ANDRÉS),

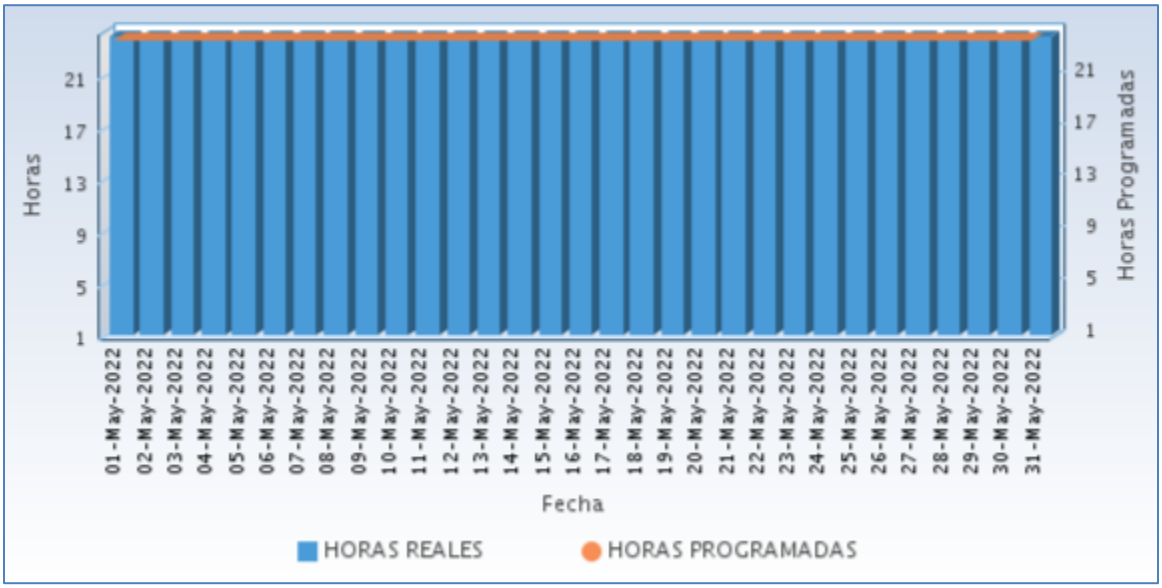

Fuente CNM

A continuación se relaciona las horas promedio por día de la prestación del servicio de energía:

Tabla 23 Horas promedio por día prestación del servicio de energía

PROVIDENCIA (PROVIDENCIA - ARCHIPIÉLAGO DE SAN ANDRÉS) Mayo 2022	
DIA	**Horas de servicio promedio en el día [hh:mm]**
01-May-2022	24 Horas
02-May-2022	24 Horas
03-May-2022	24 Horas
04-May-2022	24 Horas
05-May-2022	24 Horas
06-May-2022	24 Horas
07-May-2022	24 Horas
08-May-2022	24 Horas
09-May-2022	24 Horas
10-May-2022	24 Horas
11-May-2022	24 Horas
12-May-2022	24 Horas
13-May-2022	24 Horas
14-May-2022	24 Horas
15-May-2022	24 Horas

PROVIDENCIA (PROVIDENCIA - ARCHIPIÉLAGO DE SAN ANDRÉS) Mayo 2022	
DIA	**Horas de servicio promedio en el día [hh:mm]**
16-May-2022	24 Horas
17-May-2022	24 Horas
18-May-2022	24 Horas
19-May-2022	24 Horas
20-May-2022	24 Horas
21-May-2022	24 Horas
22-May-2022	24 Horas
23-May-2022	24 Horas
24-May-2022	24 Horas
25-May-2022	24 Horas
26-May-2022	24 Horas
27-May-2022	24 Horas
28-May-2022	24 Horas
29-May-2022	24 Horas
30-May-2022	24 Horas
31-May-2022	24 Horas

Fuente CNM

8.6 Curvas de Carga

En la siguiente gráfica, se presenta el comportamiento de la carga promedio para cada día de la semana en el mes.

Gráfica 45 Curva de Carga Promedio Diaria Mensual

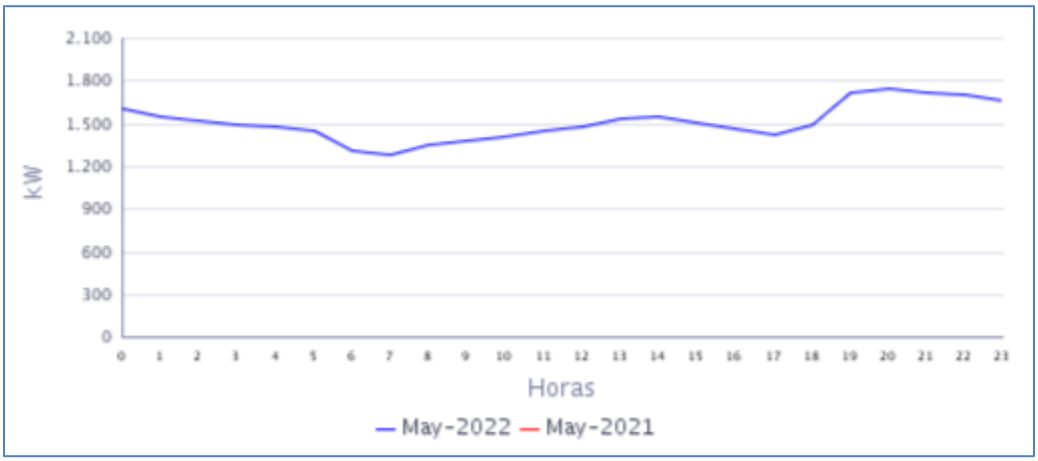

Fuente CNM

En la gráfica anterior se muestra la curva de carga promedio diaria de May-2022.

9. SAN ANDRÉS (SAN ANDRÉS - ARCHIPIÉLAGO DE SAN ANDRÉS)

El municipio de San Andrés está ubicado en el departamento Archipiélago de San Andrés, Providencia y Santa Catalina, con una población según el censo del DANE de 2018 y su proyección de 2020 de 57.433 habitantes, de los cuales 42.024 habitantes se ubican en la cabecera municipal y 15.433 en las áreas rurales del municipio. El número de usuarios es de 21.006.[1]

9.1 Descripción del Sitio

La localidad cuenta con una central de generación que está conformada por la siguiente infraestructura:

Tabla 24 Infraestructura de la Localidad.

GRUPO ELECTRÓGENO			
ITEM	**MARCA**	**CAPACIDAD**	**ESTADO**
1	MB1	9600 kW	EN OPERACIÓN
2	MB2	9600 kW	EN OPERACIÓN
3	EMD 9	2865 kW	EN OPERACIÓN
4	EMD 10	2865 kW	EN OPERACIÓN
5	EMD 11	2865 kW	EN OPERACIÓN
6	EMD 12	2865 kW	EN OPERACIÓN
7	EMD 13	2865 kW	EN OPERACIÓN
8	EMD 14	2865 kW	EN OPERACIÓN
9	EMD1	2200 kW	EN RESERVA
10	EMD2	2200 kW	EN RESERVA
11	EMD3	2200 kW	EN RESERVA
12	EMD4	2500 kW	EN RESERVA
13	EMD5	2500 kW	EN RESERVA
14	EMD6	2500 kW	EN RESERVA
15	EMD7	2100 kW	EN RESERVA
16	EMD8	2500 kW	EN RESERVA
17	MAN 1	14300 kW	EN OPERACIÓN
18	MAN 2	14300 kW	EN OPERACIÓN
19	PER*	1950 kW	EN OPERACIÓN

* Servicios auxiliares

Gráfica 46 Diagrama de Conexión de la Localidad.

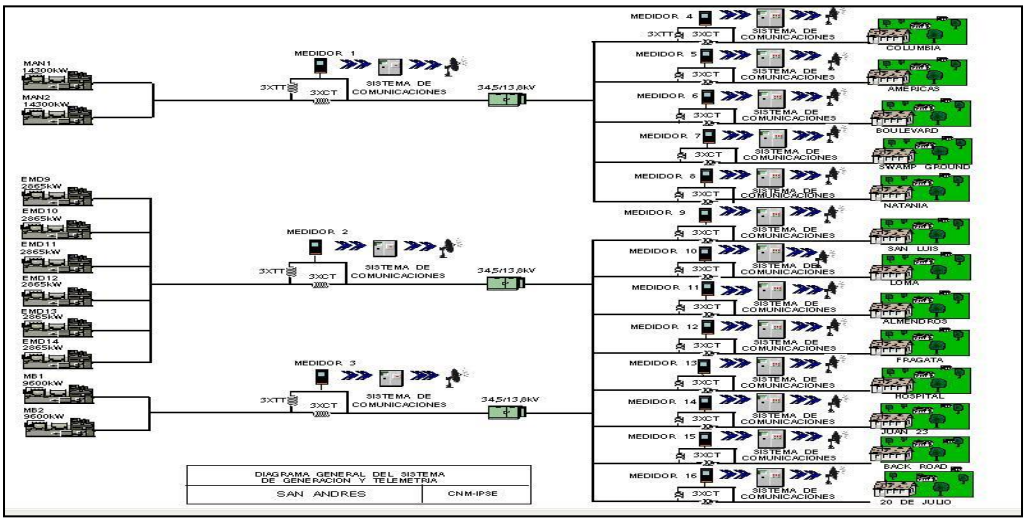

[1] Fuente: http://www.dane.gov.co/Información derivada del Censo Nacional de Población y Vivienda (CNPV) 2018.'Retroproyecciones y Proyecciones de población a nivel municipal por área, sexo y edad simple. Periodo 1985- 2035.

9.2 Energía

El consumo de energía eléctrica para esta localidad en *Mayo* de 2022, se presenta en la siguiente tabla, donde se encuentran los valores acumulados diarios de la energía activa (kWh), reactiva (kVARh), aparente (kVAh) y del factor de potencia (p.u).

Tabla 25 Energía Activa, Reactiva, Aparente y Factor de Potencia.

SAN ANDRÉS (SAN ANDRÉS - ARCHIPIÉLAGO DE SAN ANDRÉS)				
Fecha	**Energía Activa (kWh)**	**Energía Reactiva (kVARh)**	**Energía Aparente (kVAh)**	**Factor de Potencia (p.u)**
Mayo 1, Domingo	458.097	127.336	475.465,78	0,96
Mayo 2, Lunes	551.511	146.152	570.548,18	0,97
Mayo 3, Martes	606.464	159.445	627.073,55	0,97
Mayo 4, Miércoles	616.586	160.150	637.044,85	0,97
Mayo 5, Jueves	604.978	157.770	625.211,85	0,97
Mayo 6, Viernes	559.399	150.107	579.188,93	0,97
Mayo 7, Sábado	590.403	156.966	610.912,31	0,97
Mayo 8, Domingo	574.520	152.311	594.366,94	0,97
Mayo 9, Lunes	616.532	159.693	636.877,76	0,97
Mayo 10, Martes	617.256	161.538	638.043,86	0,97
Mayo 11, Miércoles	612.327	159.682	632.804,86	0,97
Mayo 12, Jueves	599.389	156.589	619.505,52	0,97
Mayo 13, Viernes	580.164	154.323	600.337,99	0,97
Mayo 14, Sábado	580.264	156.153	600.907,47	0,97
Mayo 15, Domingo	554.244	148.931	573.905,31	0,97
Mayo 16, Lunes	522.439	139.974	540.865,16	0,97
Mayo 17, Martes	508.578	135.487	526.315,95	0,97
Mayo 18, Miércoles	539.950	146.631	559.506,22	0,97
Mayo 19, Jueves	566.054	151.972	586.099,19	0,97
Mayo 20, Viernes	578.373	153.338	598.354,64	0,97
Mayo 21, Sábado	513.362	140.604	532.268,29	0,96
Mayo 22, Domingo	533.428	144.729	552.713,36	0,97
Mayo 23, Lunes	595.643	156.211	615.785,69	0,97
Mayo 24, Martes	604.760	157.931	625.041,31	0,97
Mayo 25, Miércoles	565.431	149.458	584.850,28	0,97
Mayo 26, Jueves	568.710	150.217	588.214,56	0,97
Mayo 27, Viernes	611.800	160.775	632.572,35	0,97
Mayo 28, Sábado	598.655	157.838	619.113,00	0,97
Mayo 29, Domingo	573.461	153.027	593.527,23	0,97
Mayo 30, Lunes	576.965	153.921	597.143,77	0,97
Mayo 31, Martes	618.173	161.408	638.897,81	0,97
TOTAL	**17.797.916**	**4.720.668**	**18.413.324,98**	**0,97**

El factor de potencia promedio fue 0,97.

Gráfica 47 Energía Activa, Reactiva y Factor de Potencia – SAN ANDRÉS (SAN ANDRÉS - ARCHIPIÉLAGO DE SAN ANDRÉS).

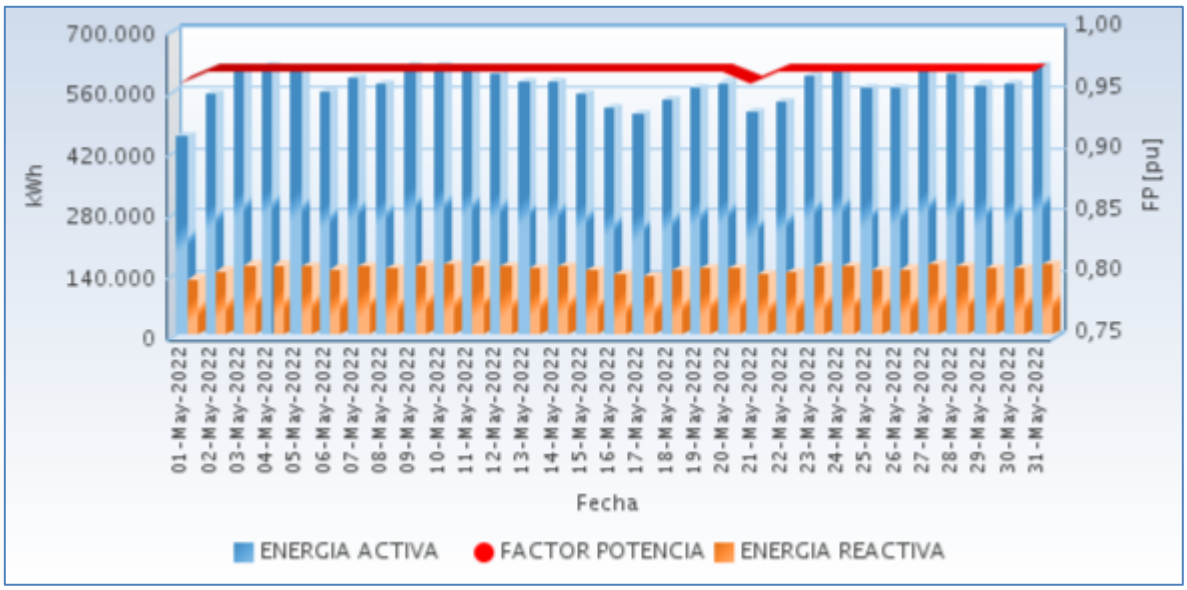

Fuente CNM

En las siguientes gráficas se presenta el acumulado mensual de la energía entregada por cada circuito en la localidad.

Gráfica 48 Energía Diaria Entregada en Circuitos de Distribución.

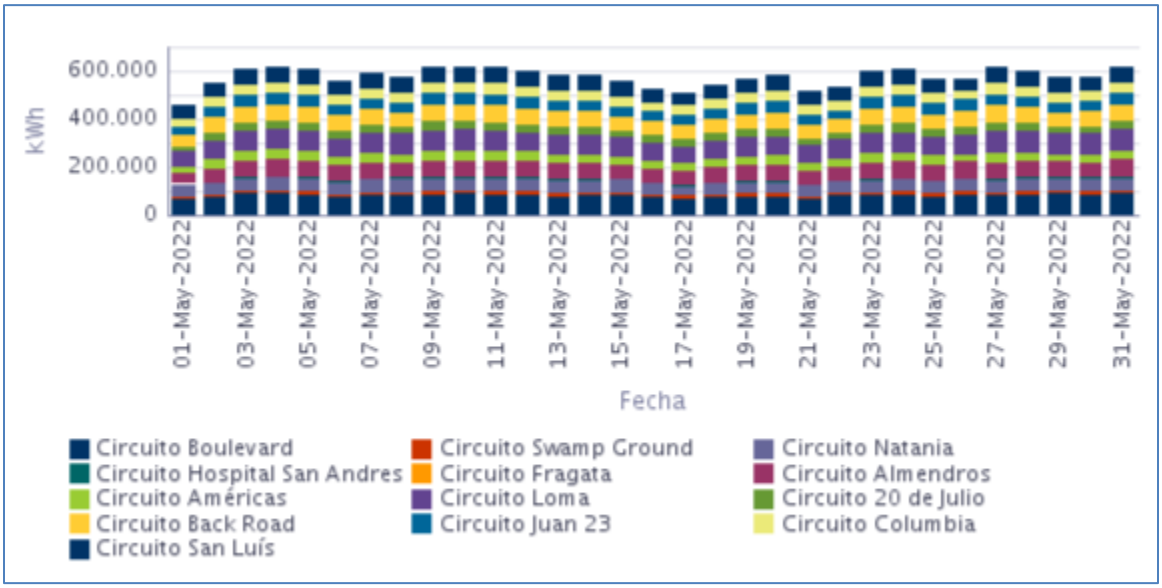

Fuente CNM

9.3 Potencia

En la siguiente gráfica se presenta el comportamiento diario de la potencia para este mes.

Gráfica 49 Comportamiento Diario de la Potencia.

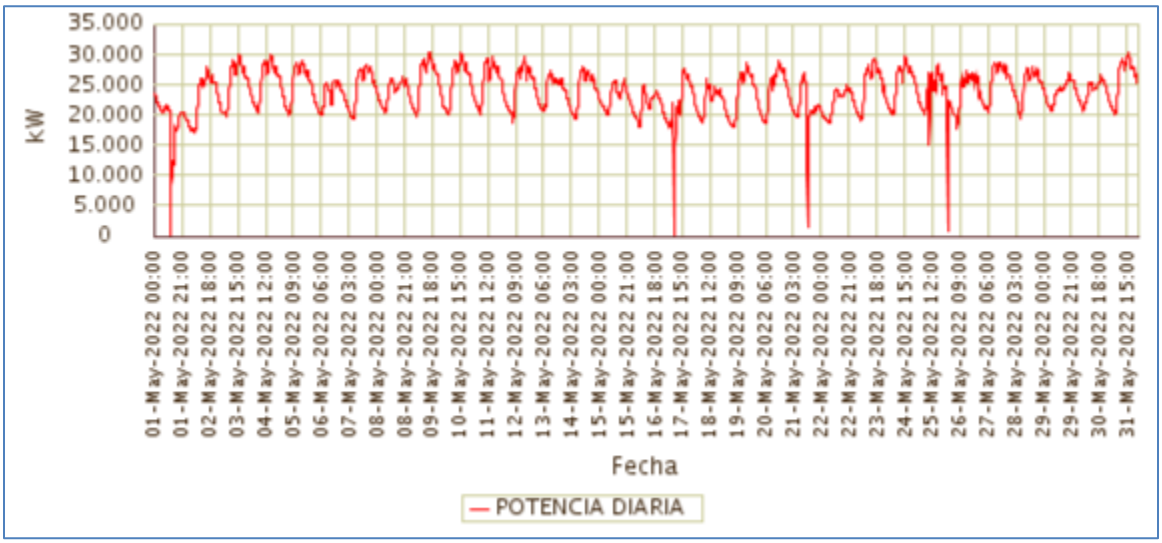

Fuente CNM

9.4 Potencia Máxima

La potencia máxima fue de 30.430,83kW, se presentó el Martes 10 de Mayo a las 15:30 horas.

En la siguiente grafica se presenta la potencia máxima diaria registrada para este mes.

Gráfica 50 Potencia Máxima Diaria-SAN ANDRÉS (SAN ANDRÉS - ARCHIPIÉLAGO DE SAN ANDRÉS).

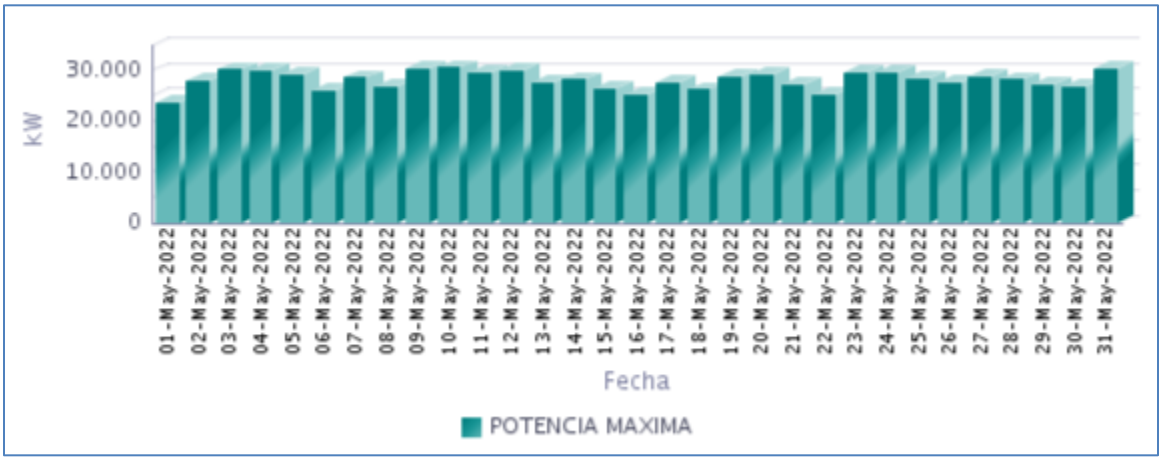

Fuente CNM

9.5 Horas de Prestación del Servicio

En Mayo, se prestó el servicio de energía eléctrica en la localidad, un promedio diario de 24 Horas, como se presenta en la siguiente gráfica.

Gráfica 51 Horas Efectivas de Prestación del Servicio - SAN ANDRÉS (SAN ANDRÉS - ARCHIPIÉLAGO DE SAN ANDRÉS),

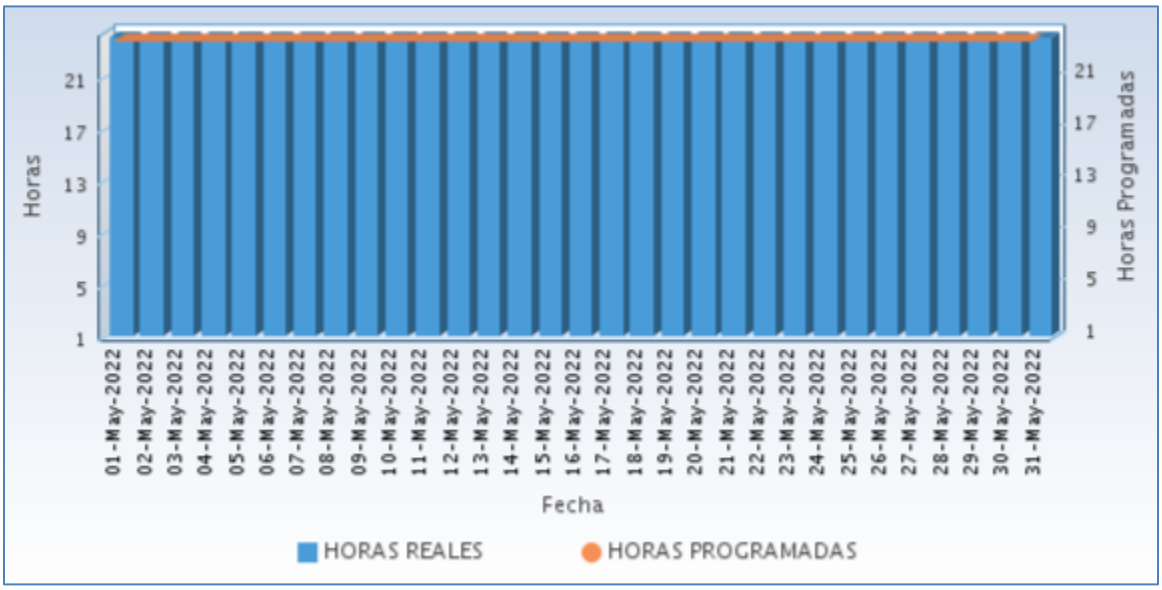

Fuente CNM

A continuación se relaciona las horas promedio por día de la prestación del servicio de energía:

Tabla 26 Horas promedio por día prestación del servicio de energía

SAN ANDRÉS (SAN ANDRÉS - ARCHIPIÉLAGO DE SAN ANDRÉS) Mayo 2022	
DIA	**Horas de servicio promedio en el día [hh:mm]**
01-May-2022	24 Horas
02-May-2022	24 Horas
03-May-2022	24 Horas
04-May-2022	24 Horas
05-May-2022	24 Horas
06-May-2022	24 Horas
07-May-2022	24 Horas
08-May-2022	24 Horas
09-May-2022	24 Horas
10-May-2022	24 Horas
11-May-2022	24 Horas
12-May-2022	24 Horas
13-May-2022	24 Horas
14-May-2022	24 Horas
15-May-2022	24 Horas
16-May-2022	24 Horas
17-May-2022	24 Horas

SAN ANDRÉS (SAN ANDRÉS - ARCHIPIÉLAGO DE SAN ANDRÉS) Mayo 2022	
DIA	**Horas de servicio promedio en el día [hh:mm]**
18-May-2022	24 Horas
19-May-2022	24 Horas
20-May-2022	24 Horas
21-May-2022	24 Horas
22-May-2022	24 Horas
23-May-2022	24 Horas
24-May-2022	24 Horas
25-May-2022	24 Horas
26-May-2022	24 Horas
27-May-2022	24 Horas
28-May-2022	24 Horas
29-May-2022	24 Horas
30-May-2022	24 Horas
31-May-2022	24 Horas

Fuente CNM

9.6 Curvas de Carga

En la siguiente gráfica, se presenta el comportamiento de la carga promedio para cada día de la semana en el mes.

Gráfica 52 Curva de Carga Promedio Diaria Mensual

Fuente CNM

En la gráfica anterior se muestra la curva de carga promedio diaria de May-2022.

BOLÍVAR

10. ISLA FUERTE (CARTAGENA - BOLÍVAR)

El corregimiento de Isla Fuerte pertenece al municipio de Cartagena. Isla Fuerte se encuentra ubicada en el costado sur de la plataforma continental del Caribe Colombiano), a 11km del Departamento de Córdoba (punto más cercano), pero la isla permanece bajo jurisdicción del departamento de Bolívar (a 150 km. de Cartagena); comprende un área de 3,25 kilómetros cuadrados.

Esta Localidad cuenta con un total de 431 usuarios residenciales .[1]

10.1 Descripción del Sitio

La central de generación hibrida de Isla Fuerte está conformada por:

Tabla 27 Infraestructura de la Localidad.

GENERACIÓN			
ITEM	**MARCA**	**CAPACIDAD**	**ESTADO**
1	CATERPILLAR	400 kW	EN OPERACIÓN
2	CATERPILLAR	400 kW	EN OPERACIÓN
3	SISTEMA FOTOVOLTAICO	175 kW (pico)	EN OPERACIÓN
3	BATERIAS	432 BATERIAS 3850 Ah 2V	EN OPERACIÓN
TRANSFORMADORES			
ITEM	**CAPACIDAD**		**ESTADO**
1	**300kVA**		EN OPERACIÓN
2	**300kVA**		EN OPERACIÓN

Gráfica 53 Diagrama de Conexión de la Localidad.

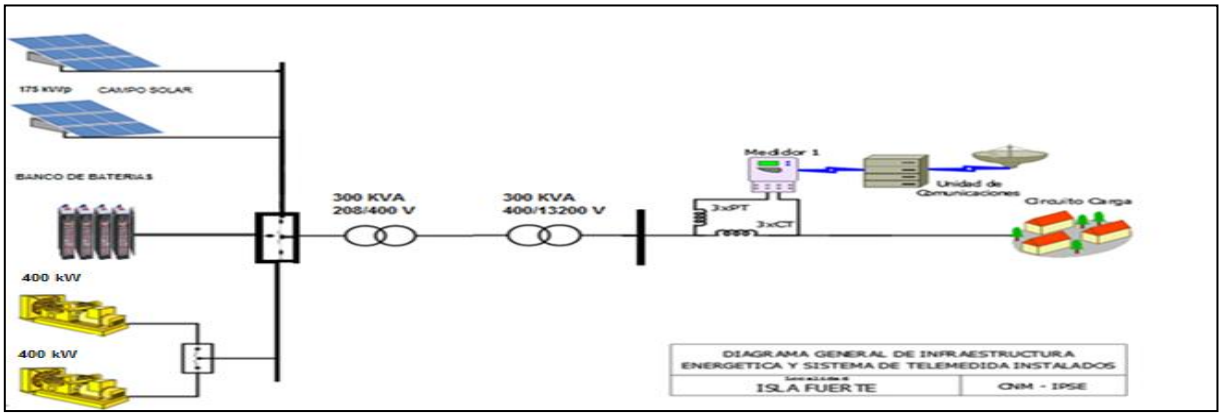

Esta localidad sin información completa por daño en el sistema de medida (daño un trasformador de potencial TP, se cambió el día 31 de mayo). En mayo, se prestó el servicio de energía eléctrica en la localidad, un promedio diario de 12 Horas 18 Minutos.

11. ISLA MÚCURA (CARTAGENA - BOLÍVAR)

Esta isla pertenece al archipiélago de San Bernardo, ubicada en el golfo de Morrosquillo, en el mar Caribe. Administrativamente, el archipiélago pertenece al municipio de Cartagena departamento de Bolívar. Actualmente cuenta con 43 usuarios registrados.[1]

11.1 Descripción del Sitio

En esta localidad se instaló un sistema hibrido Diésel – Solar con las siguientes características:

Tabla 30 Infraestructura de la Localidad.

GENERACIÓN			
GRUPO ELECTROGENO			
ITEM	**MARCA**	**CAPACIDAD**	**ESTADO**
1	CATERPILLAR	124,8 kW	EN OPERACIÓN
GENERACIÓN FOTOVOLTAICA			
2	CAMPO SOLAR	30 kWp	EN OPERACIÓN
BANCO DE BATERIAS			
3	BATERIAS	96 BATERIAS 2500 Ah 2V	EN OPERACIÓN
TRANSFORMADORES			
ITEM	**CAPACIDAD (kVA)**		**ESTADO**
1	150 kVA a 400/214 V.		EN OPERACIÓN

Gráfica 59 Diagrama de Conexión de la Localidad.

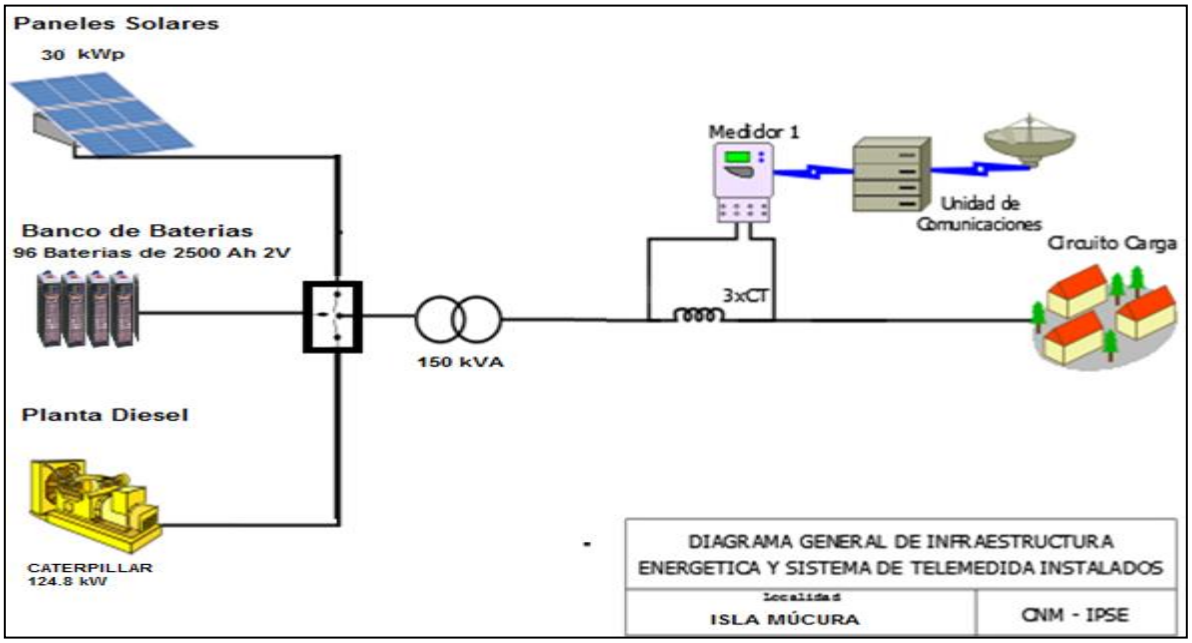

[1] Fuente: http://reportes.sui.gov.co/ - Sistema Único de Información SUI - Año 2020.

11.2 Energía

El consumo de energía eléctrica para esta localidad en *Mayo* de 2022, se presenta en la siguiente tabla, donde se encuentran los valores acumulados diarios de la energía activa (kWh), reactiva (kVARh), aparente (kVAh) y del factor de potencia (p.u).

Tabla 31 Energía Activa, Reactiva, Aparente y Factor de Potencia.

ISLA MÚCURA (CARTAGENA - BOLÍVAR)				
Fecha	**Energía Activa (kWh)**	**Energía Reactiva (kVARh)**	**Energía Aparente (kVAh)**	**Factor de Potencia (p.u)**
Mayo 1, Domingo	229	91	246,86	0,93
Mayo 2, Lunes	262	103	281,75	0,93
Mayo 3, Martes	259	108	280,23	0,92
Mayo 4, Miércoles	246	97	264,35	0,93
Mayo 5, Jueves	199	81	215,13	0,93
Mayo 6, Viernes	138	55	148,01	0,93
Mayo 7, Sábado	214	85	230,42	0,93
Mayo 8, Domingo	149	58	159,95	0,93
Mayo 9, Lunes	205	84	221,34	0,93
Mayo 10, Martes	248	106	269,92	0,92
Mayo 11, Miércoles	245	106	267,17	0,92
Mayo 12, Jueves	213	87	229,74	0,93
Mayo 13, Viernes	186	76	201,31	0,93
Mayo 14, Sábado	243	105	264,55	0,92
Mayo 15, Domingo	233	93	251,10	0,93
Mayo 16, Lunes	255	105	275,80	0,93
Mayo 17, Martes	242	102	262,09	0,92
Mayo 18, Miércoles	213	82	228,79	0,93
Mayo 19, Jueves	196	72	208,47	0,94
Mayo 20, Viernes	238	97	256,47	0,93
Mayo 21, Sábado	253	96	270,81	0,93
Mayo 22, Domingo	282	106	301,40	0,94
Mayo 23, Lunes	254	98	272,12	0,93
Mayo 24, Martes	233	87	248,80	0,94
Mayo 25, Miércoles	200	76	213,40	0,94
Mayo 26, Jueves	248	103	268,10	0,92
Mayo 27, Viernes	245	98	263,68	0,93
Mayo 28, Sábado	243	97	261,16	0,93
Mayo 29, Domingo	244	95	261,59	0,93
Mayo 30, Lunes	233	89	249,09	0,93
Mayo 31, Martes	236	90	252,42	0,93
TOTAL	**7.082**	**2.825**	**7.625,20**	**0,93**

El factor de potencia promedio fue 0,93.

Con referencia a Mayo de 2021 (6.065 kWh), se presentó un crecimiento en la demanda de energía eléctrica del 16,78%.

Gráfica 60 Energía Activa, Reactiva y Factor de Potencia – ISLA MÚCURA (CARTAGENA - BOLÍVAR).

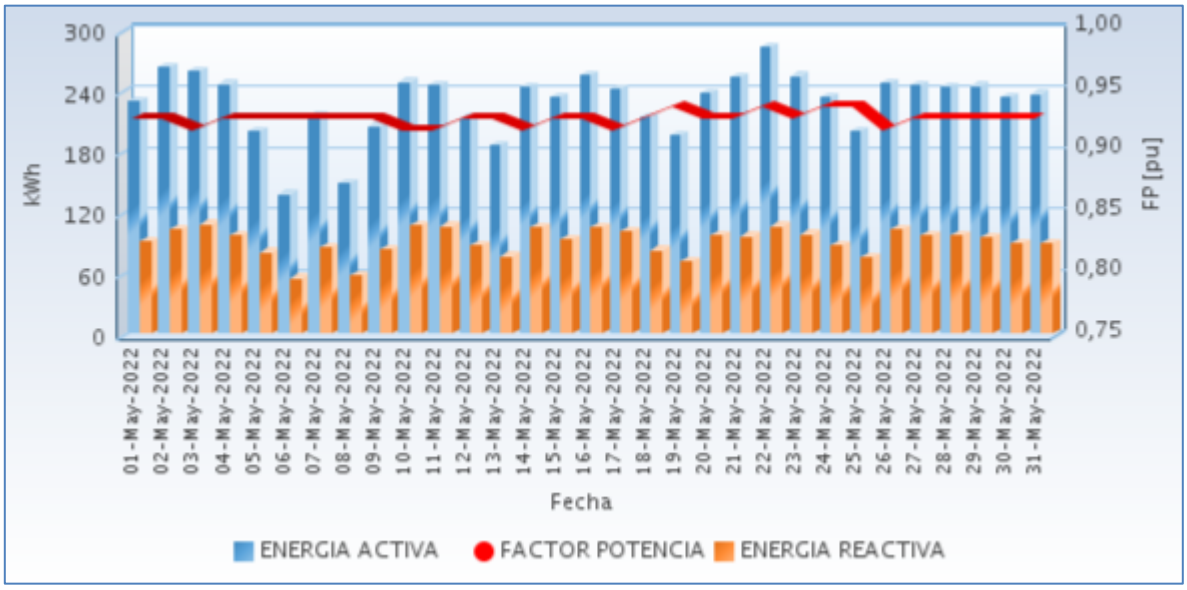

Fuente CNM

11.3 Potencia

En la siguiente gráfica se presenta el comportamiento diario de la potencia para este mes.

Gráfica 61 Comportamiento Diario de la Potencia.

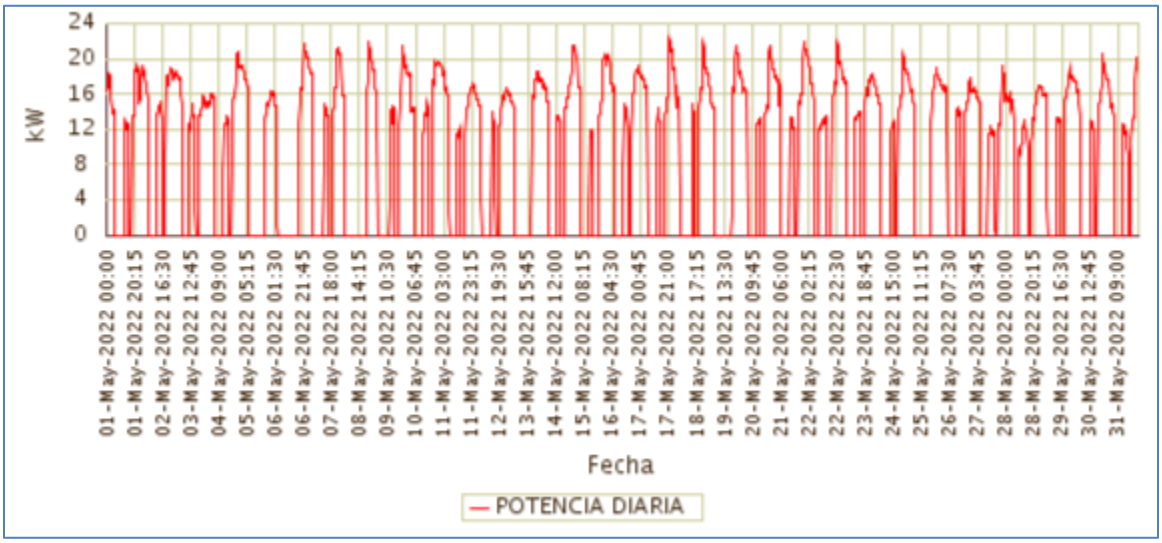

Fuente CNM

11.4 Potencia Máxima

La potencia máxima fue de 22,34kW, se presentó el Martes 17 de Mayo a las 21:45 horas. Respecto a la potencia máxima de Mayo de 2021 (21,47kW), tuvo una variación de 4,02%.

En la siguiente grafica se presenta la potencia máxima diaria registrada para este mes.

Gráfica 62 Potencia Máxima Diaria-ISLA MÚCURA (CARTAGENA - BOLÍVAR).

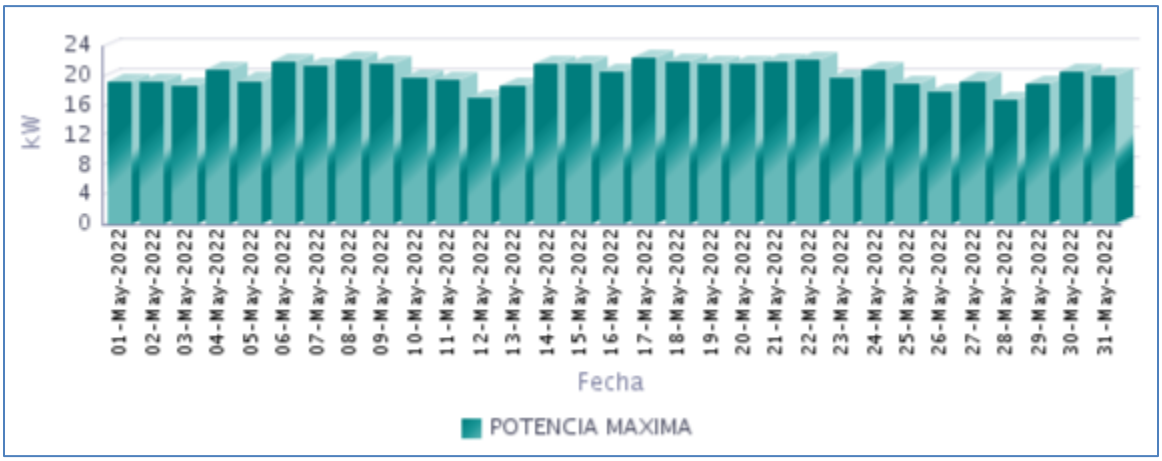

Fuente CNM

11.5 Horas de Prestación del Servicio

En Mayo, se prestó el servicio de energía eléctrica en la localidad, un promedio diario de 14 Horas 37 Minutos, como se presenta en la siguiente gráfica.

Gráfica 63 Horas Efectivas de Prestación del Servicio - ISLA MÚCURA (CARTAGENA - BOLÍVAR),

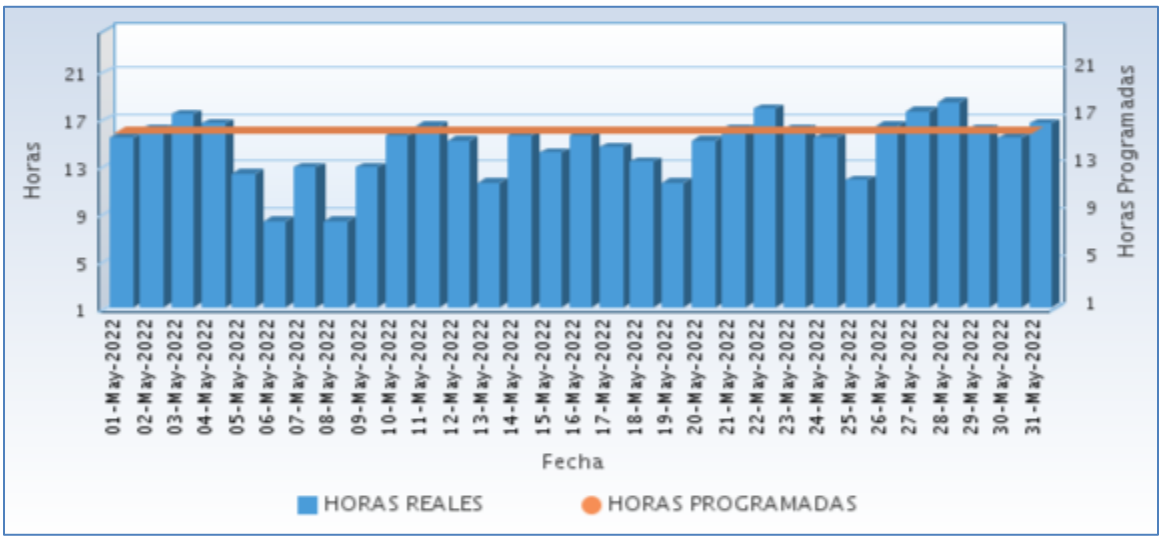

Fuente CNM

A continuación se relaciona las horas promedio por día de la prestación del servicio de energía:

Tabla 32 Horas promedio por día prestación del servicio de energía

ISLA MÚCURA (CARTAGENA - BOLÍVAR) Mayo 2022	
DIA	**Horas de servicio promedio en el día [hh:mm]**
01-May-2022	15 Horas 15 Minutos
02-May-2022	16 Horas 0 Minutos
03-May-2022	17 Horas 15 Minutos
04-May-2022	16 Horas 30 Minutos
05-May-2022	12 Horas 15 Minutos
06-May-2022	8 Horas 15 Minutos
07-May-2022	12 Horas 45 Minutos
08-May-2022	8 Horas 15 Minutos
09-May-2022	12 Horas 45 Minutos
10-May-2022	15 Horas 30 Minutos
11-May-2022	16 Horas 15 Minutos
12-May-2022	15 Horas 0 Minutos
13-May-2022	11 Horas 30 Minutos
14-May-2022	15 Horas 30 Minutos
15-May-2022	14 Horas 0 Minutos
16-May-2022	15 Horas 30 Minutos
17-May-2022	14 Horas 30 Minutos
18-May-2022	13 Horas 15 Minutos
19-May-2022	11 Horas 30 Minutos
20-May-2022	15 Horas 0 Minutos
21-May-2022	16 Horas 0 Minutos
22-May-2022	17 Horas 45 Minutos
23-May-2022	16 Horas 0 Minutos
24-May-2022	15 Horas 15 Minutos
25-May-2022	11 Horas 45 Minutos
26-May-2022	16 Horas 15 Minutos
27-May-2022	17 Horas 30 Minutos
28-May-2022	18 Horas 15 Minutos
29-May-2022	16 Horas 0 Minutos
30-May-2022	15 Horas 15 Minutos
31-May-2022	16 Horas 30 Minutos

Fuente CNM

11.6 Curvas de Carga

En la siguiente gráfica, se presenta el comportamiento de la carga promedio para cada día de la semana en el mes.

Gráfica 64 Curva de Carga Promedio Diaria Mensual

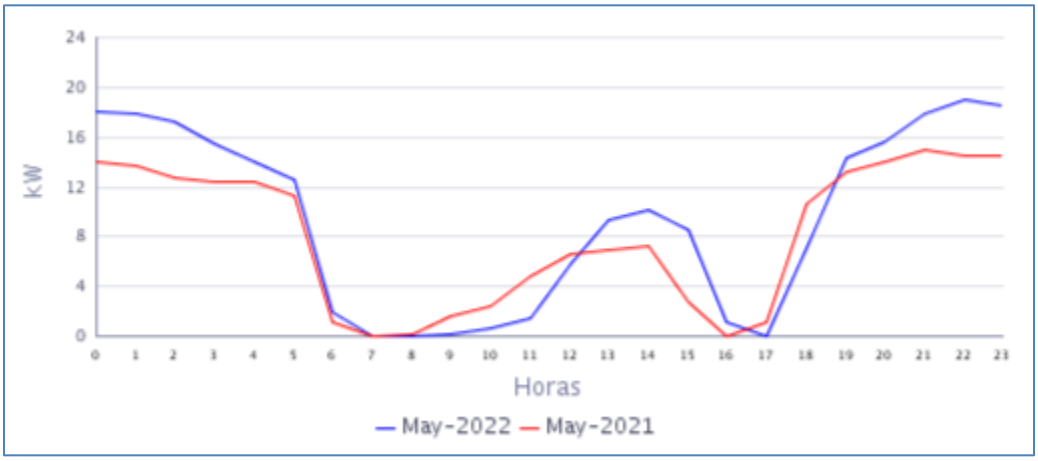

Fuente CNM

En la gráfica anterior se comparan las curvas de carga promedio diarias de May-2021 y del May-2022, presentándose un crecimiento en la demanda de 16,78%.

12. SANTA CRUZ DEL ISLOTE (CARTAGENA - BOLÍVAR)

Esta isla pertenece al archipiélago de San Bernardo , ubicada en el golfo de Morrosquillo, en el mar Caribe. Administrativamente, el archipiélago pertenece al municipio de Cartagena departamento de Bolívar. Actualmente cuenta con 127 usuarios registrados.[1]

12.1 Descripción del Sitio

Esta localidad cuenta con un sistema hibrido Diésel – Solar con las siguientes características:

Tabla 33 Infraestructura de la Localidad.

GENERACIÓN			
GRUPO ELECTROGENO			
ITEM	**MARCA**	**CAPACIDAD**	**ESTADO**
1	CATERPILLAR	100 kW	EN OPERACIÓN
GENERACIÓN FOTOVOLTAICA			
2	CAMPO SOLAR	67,5 kWp	EN OPERACIÓN
BANCO DE BATERIAS			
3	BATERIAS	144 BATERIAS 4800 Ah 2V	EN OPERACIÓN
TRANSFORMADORES			
ITEM	**CAPACIDAD (kVA)**		**ESTADO**
1	150 kVA a 400/214 V.		EN OPERACIÓN

Gráfica 65 Diagrama de Conexión de la Localidad.

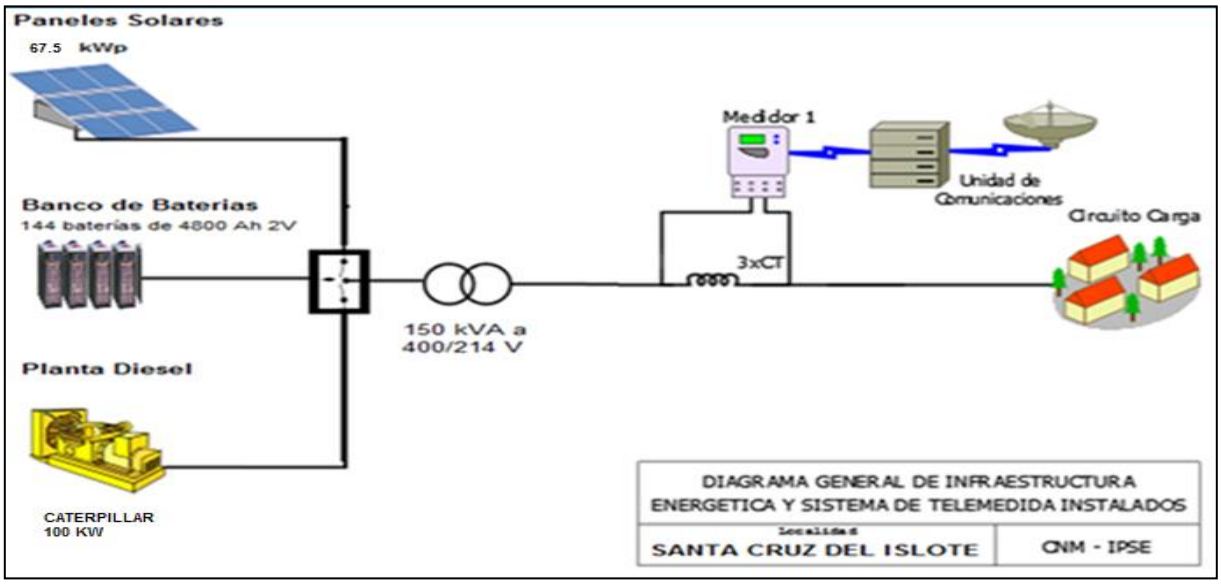

[1] Fuente: http://reportes.sui.gov.co/ - Sistema Único de Información SUI - Año 2020.

12.2 Energía

El consumo de energía eléctrica para esta localidad en *Mayo* de 2022, se presenta en la siguiente tabla, donde se encuentran los valores acumulados diarios de la energía activa (kWh), reactiva (kVARh), aparente (kVAh) y del factor de potencia (p.u).

Tabla 34 Energía Activa, Reactiva, Aparente y Factor de Potencia.

SANTA CRUZ DEL ISLOTE (CARTAGENA - BOLÍVAR)				
Fecha	**Energía Activa (kWh)**	**Energía Reactiva (kVARh)**	**Energía Aparente (kVAh)**	**Factor de Potencia (p.u)**
Mayo 1, Domingo	491	167	518,52	0,95
Mayo 2, Lunes	483	157	507,72	0,95
Mayo 3, Martes	533	174	561,14	0,95
Mayo 4, Miércoles	520	164	544,97	0,95
Mayo 5, Jueves	445	143	467,43	0,95
Mayo 6, Viernes	371	119	389,89	0,95
Mayo 7, Sábado	358	107	373,15	0,96
Mayo 8, Domingo	385	119	403,00	0,96
Mayo 9, Lunes	392	120	409,78	0,96
Mayo 10, Martes	435	136	455,58	0,95
Mayo 11, Miércoles	356	111	373,31	0,95
Mayo 12, Jueves	470	148	492,92	0,95
Mayo 13, Viernes	409	129	429,29	0,95
Mayo 14, Sábado	415	130	434,85	0,95
Mayo 15, Domingo	405	129	425,25	0,95
Mayo 16, Lunes	458	146	481,05	0,95
Mayo 17, Martes	425	134	445,90	0,95
Mayo 18, Miércoles	426	133	446,17	0,95
Mayo 19, Jueves	434	139	455,50	0,95
Mayo 20, Viernes	458	147	481,36	0,95
Mayo 21, Sábado	449	142	470,90	0,95
Mayo 22, Domingo	471	151	494,31	0,95
Mayo 23, Lunes	455	142	476,38	0,95
Mayo 24, Martes	455	147	477,98	0,95
Mayo 25, Miércoles	390	120	407,76	0,96
Mayo 26, Jueves	481	152	504,49	0,95
Mayo 27, Viernes	428	135	448,69	0,95
Mayo 28, Sábado	452	147	474,73	0,95
Mayo 29, Domingo	494	152	516,45	0,96
Mayo 30, Lunes	471	150	494,55	0,95
Mayo 31, Martes	483	153	506,58	0,95
TOTAL	**13.696**	**4.346**	**14.369,30**	**0,95**

El factor de potencia promedio fue 0,95.

Con referencia a Mayo de 2021 (17.415 kWh), se presentó un caída en la demanda de energía eléctrica del 21,35%.

Gráfica 66 Energía Activa, Reactiva y Factor de Potencia – SANTA CRUZ DEL ISLOTE (CARTAGENA - BOLÍVAR).

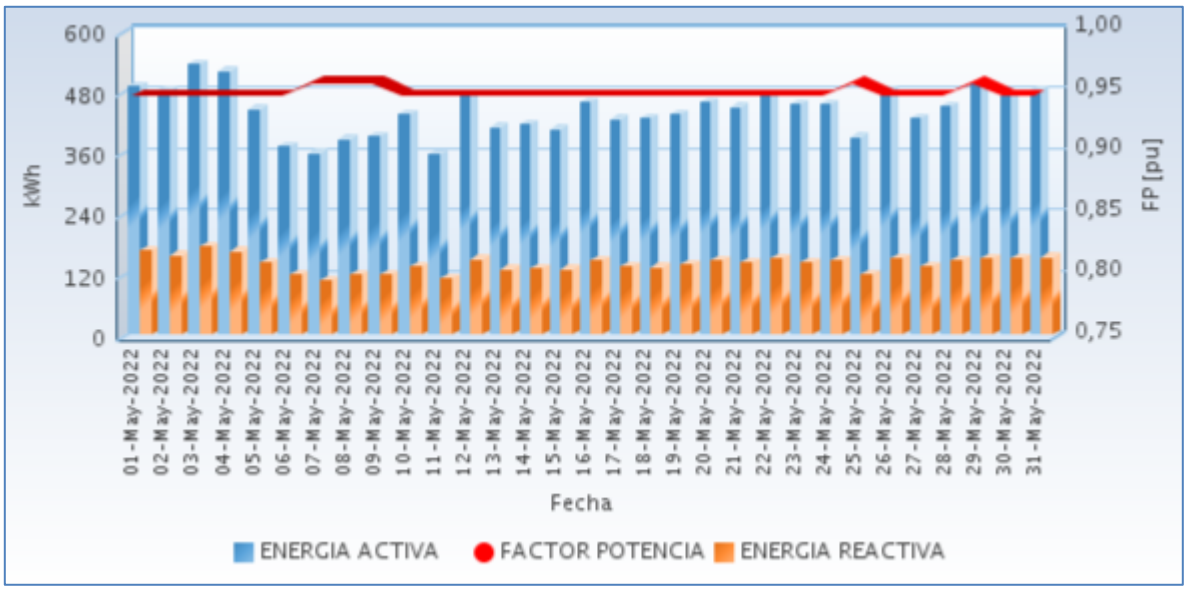

Fuente CNM

12.3 Potencia

En la siguiente gráfica se presenta el comportamiento diario de la potencia para este mes.

Gráfica 67 Comportamiento Diario de la Potencia.

Fuente CNM

12.4 Potencia Máxima

La potencia máxima fue de 38,78kW, se presentó el Martes 10 de Mayo a las 21:45 horas. Respecto a la potencia máxima de Mayo de 2021 (48,83kW), tuvo una caída del 20,58%.

En la siguiente grafica se presenta la potencia máxima diaria registrada para este mes.

Gráfica 68 Potencia Máxima Diaria-SANTA CRUZ DEL ISLOTE (CARTAGENA - BOLIVAR).

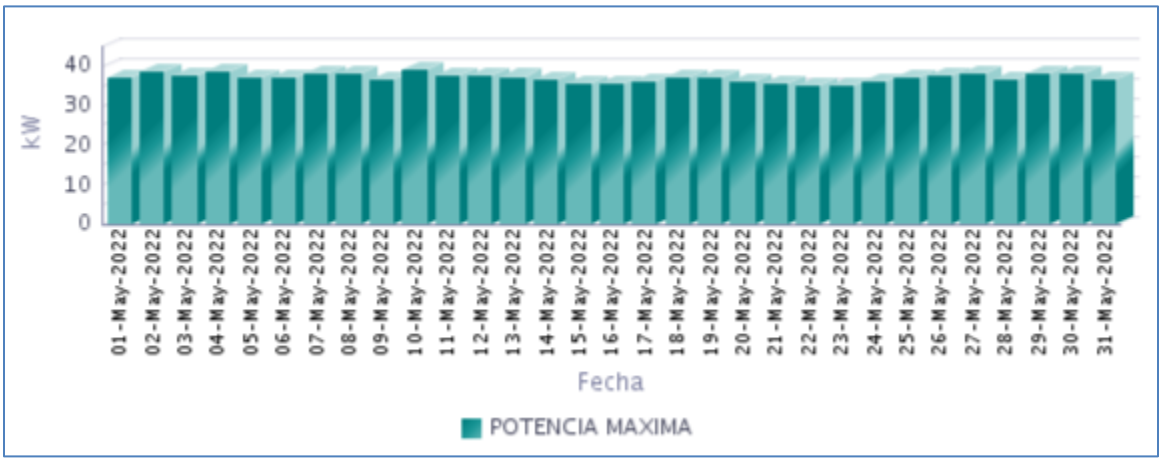

Fuente CNM

12.5 Horas de Prestación del Servicio

En Mayo, se prestó el servicio de energía eléctrica en la localidad, un promedio diario de 14 Horas 11 Minutos, como se presenta en la siguiente gráfica.

Gráfica 69 Horas Efectivas de Prestación del Servicio - SANTA CRUZ DEL ISLOTE (CARTAGENA - BOLÍVAR),

Fuente CNM

A continuación se relaciona las horas promedio por día de la prestación del servicio de energía:

Tabla 35 Horas promedio por día prestación del servicio de energía

SANTA CRUZ DEL ISLOTE (CARTAGENA - BOLÍVAR) **Mayo 2022**	
DIA	**Horas de servicio promedio en el día [hh:mm]**
01-May-2022	16 Horas 0 Minutos
02-May-2022	14 Horas 30 Minutos
03-May-2022	16 Horas 0 Minutos
04-May-2022	15 Horas 0 Minutos
05-May-2022	13 Horas 30 Minutos
06-May-2022	11 Horas 45 Minutos
07-May-2022	11 Horas 0 Minutos
08-May-2022	12 Horas 15 Minutos
09-May-2022	12 Horas 15 Minutos
10-May-2022	13 Horas 15 Minutos
11-May-2022	10 Horas 30 Minutos
12-May-2022	15 Horas 0 Minutos
13-May-2022	12 Horas 45 Minutos
14-May-2022	13 Horas 45 Minutos
15-May-2022	13 Horas 30 Minutos
16-May-2022	15 Horas 15 Minutos
17-May-2022	13 Horas 30 Minutos
18-May-2022	13 Horas 45 Minutos
19-May-2022	14 Horas 15 Minutos
20-May-2022	15 Horas 15 Minutos
21-May-2022	15 Horas 0 Minutos
22-May-2022	16 Horas 15 Minutos
23-May-2022	15 Horas 45 Minutos
24-May-2022	15 Horas 45 Minutos
25-May-2022	12 Horas 45 Minutos
26-May-2022	15 Horas 30 Minutos
27-May-2022	13 Horas 45 Minutos
28-May-2022	14 Horas 45 Minutos
29-May-2022	15 Horas 45 Minutos
30-May-2022	15 Horas 0 Minutos
31-May-2022	16 Horas 15 Minutos

Fuente CNM

12.6 Curvas de Carga

En la siguiente gráfica, se presenta el comportamiento de la carga promedio para cada día de la semana en el mes.

Gráfica 70 Curva de Carga Promedio Diaria Mensual

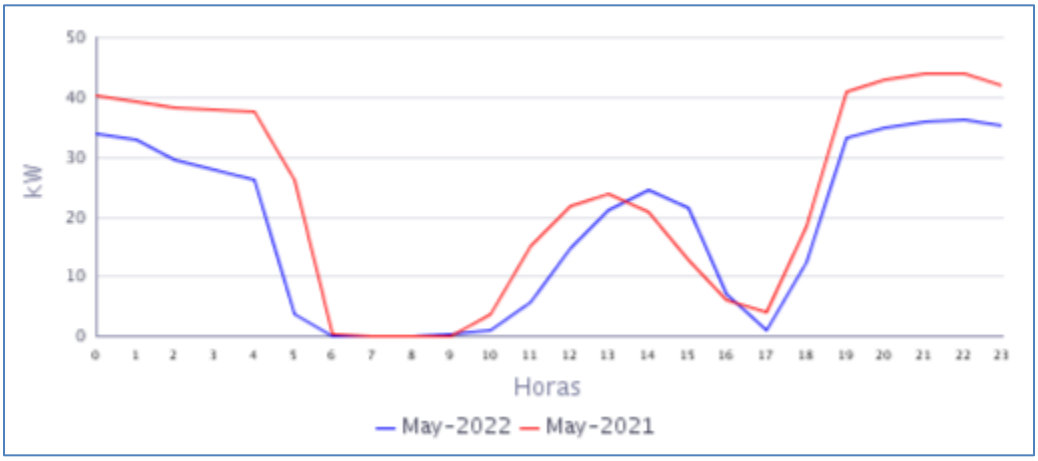

Fuente CNM

En la gráfica anterior se comparan las curvas de carga promedio diarias de May-2021 y del May-2022, presentándose una caída en la demanda de 21,35%

CAQUETÁ

13. GUACAMAYAS (SAN VICENTE DEL CAGUAN - CAQUETÁ)

La inspección de policía de Guacamayas, pertenece al municipio de San Vicente del Caguán Departamento de Caquetá. Esta localidad cuenta con un total de 205 usuarios.[1]

13.1 Descripción del Sitio

La localidad cuenta con una Pequeña central de generación PCH, con la siguiente infraestructura:

Tabla 36 Infraestructura de la Localidad.

PCH			
TURBINA			
ITEM	**MARCA**	**CAPACIDAD**	**ESTADO**
1	FRANCIS	Q=509 l/s	EN OPERACIÓN
2	KAPLAN	Q=0,63 m3/s	FUERA DE OPERACIÓN
GENERADOR			
ITEM	**MARCA**	**CAPACIDAD**	**ESTADO**
1	ELECTROMOTOREN WERKE	50 kW (62,5 kVA)	EN OPERACIÓN
1	SAFONOVO	100 kW (125 kVA)	EN OPERACIÓN
TRANSFORMADOR			
ITEM	**MARCA**	**CAPACIDAD**	**ESTADO**
1	SIEMENS	75 KVA	EN OPERACIÓN

Gráfica 71 Diagrama de Conexión de la Localidad.

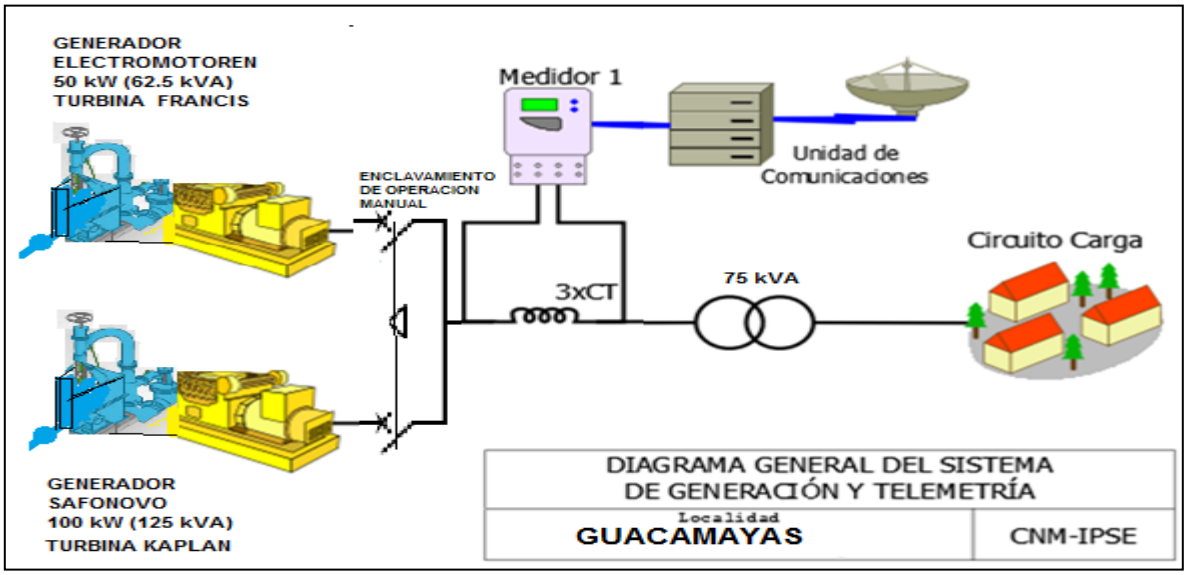

[1] Fuente: http://reportes.sui.gov.co/ - Sistema Único de Información SUI - Año 2020.

13.2 Energía

El consumo de energía eléctrica para esta localidad en *Mayo* de 2022, se presenta en la siguiente tabla, donde se encuentran los valores acumulados diarios de la energía activa (kWh), reactiva (kVARh), aparente (kVAh) y del factor de potencia (p.u).

Tabla 37 Energía Activa, Reactiva, Aparente y Factor de Potencia.

GUACAMAYAS (SAN VICENTE DEL CAGUAN - CAQUETÁ)				
Fecha	**Energía Activa (kWh)**	**Energía Reactiva (kVARh)**	**Energía Aparente (kVAh)**	**Factor de Potencia (p.u)**
Mayo 1, Domingo	584	170	608,12	0,96
Mayo 2, Lunes	469	157	494,59	0,95
Mayo 3, Martes	474	145	496,24	0,96
Mayo 4, Miércoles	532	185	562,82	0,94
Mayo 5, Jueves	547	157	569,46	0,96
Mayo 6, Viernes	515	155	537,64	0,96
Mayo 7, Sábado	511	153	533,72	0,96
Mayo 8, Domingo	539	177	566,96	0,95
Mayo 9, Lunes	492	174	521,90	0,94
Mayo 10, Martes	479	159	504,65	0,95
Mayo 11, Miércoles	277	80	287,93	0,96
Mayo 12, Jueves	474	150	497,47	0,95
Mayo 13, Viernes	453	157	479,43	0,94
Mayo 14, Sábado	540	178	568,72	0,95
Mayo 15, Domingo	609	199	641,03	0,95
Mayo 16, Lunes	208	75	221,05	0,94
Mayo 17, Martes	0	0	0,00	
Mayo 18, Miércoles	0	0	0,00	
Mayo 19, Jueves	0	0	0,00	
Mayo 20, Viernes	0	0	0,00	
Mayo 21, Sábado	300	92	314,05	0,96
Mayo 22, Domingo	591	196	622,52	0,95
Mayo 23, Lunes	422	114	437,17	0,97
Mayo 24, Martes	422	129	441,69	0,96
Mayo 25, Miércoles	404	121	421,31	0,96
Mayo 26, Jueves	423	134	443,97	0,95
Mayo 27, Viernes	469	143	490,08	0,96
Mayo 28, Sábado	470	157	495,85	0,95
Mayo 29, Domingo	500	152	522,78	0,96
Mayo 30, Lunes	414	123	432,08	0,96
Mayo 31, Martes	430	147	454,97	0,95
TOTAL	**12.550**	**3.979**	**13.165,68**	**0,95**

El factor de potencia promedio fue 0,95.

Con referencia a Mayo de 2021 (9.170 kWh), se presentó un crecimiento en la demanda de energía eléctrica del 36,86%. Este comportamiento es debido a que 17 al 20 de mayo no se presto el suministro por daño en la turbina Francis (desgaste de un buje en el eje de la turbina).

Gráfica 72 Energía Activa, Reactiva y Factor de Potencia – GUACAMAYAS (SAN VICENTE DEL CAGUAN - CAQUETÁ).

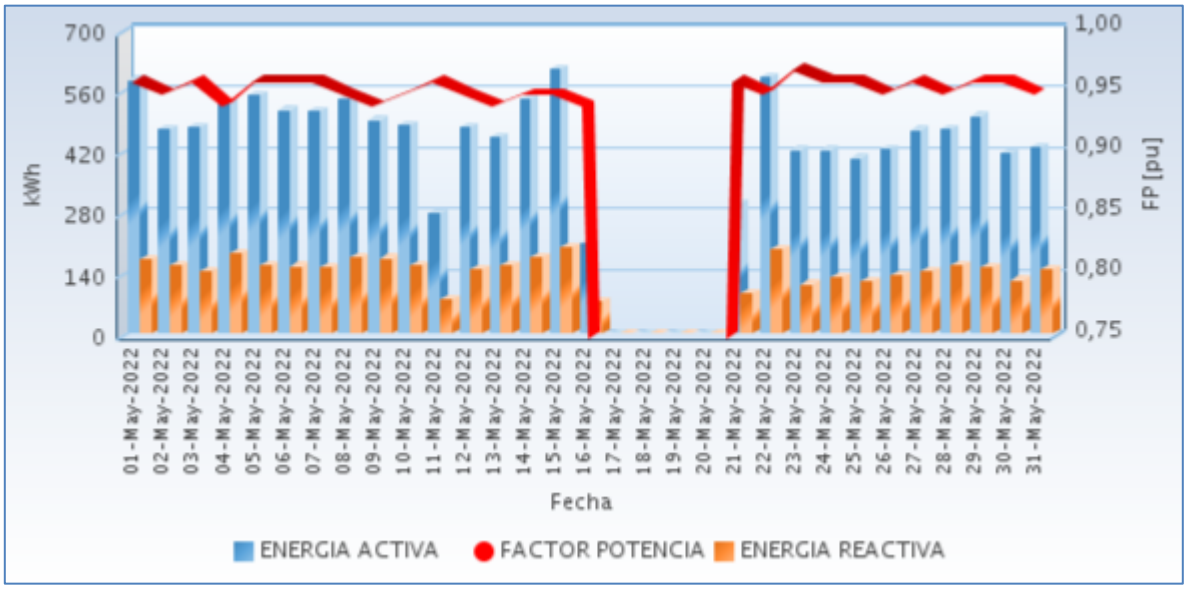

Fuente CNM

13.3 Potencia

En la siguiente gráfica se presenta el comportamiento diario de la potencia para este mes.

Gráfica 73 Comportamiento Diario de la Potencia.

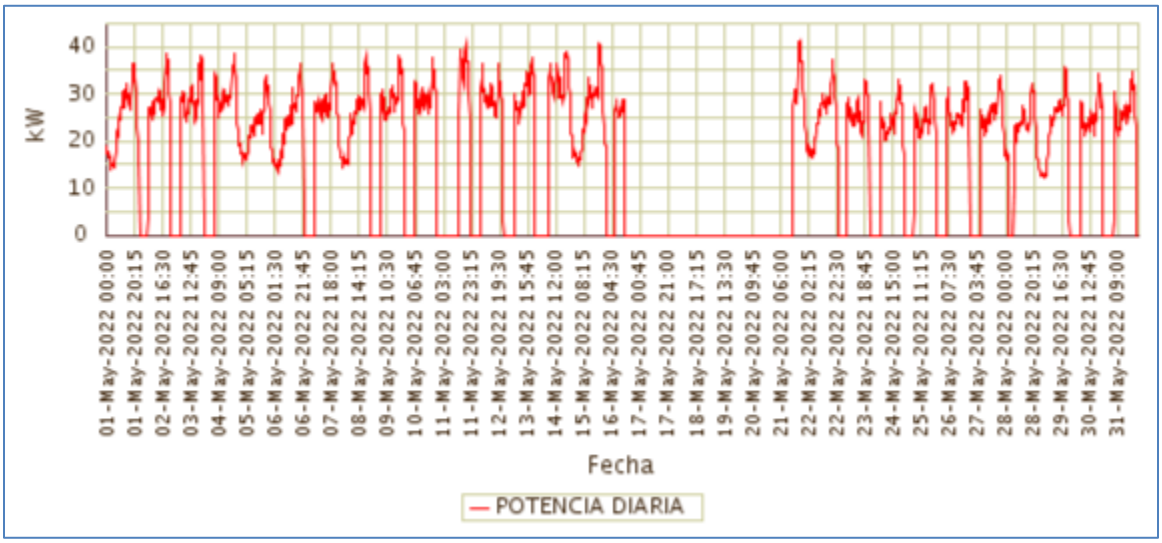

Fuente CNM

13.4 Potencia Máxima

La potencia máxima fue de 41,23kW, se presentó el Sábado 21 de Mayo a las 19:30 horas. Respecto a la potencia máxima de Mayo de 2021 (37,61kW), tuvo una variación de 9,64%.

En la siguiente grafica se presenta la potencia máxima diaria registrada para este mes.

Gráfica 74 Potencia Máxima Diaria-GUACAMAYAS (SAN VICENTE DEL CAGUAN - CAQUETÁ).

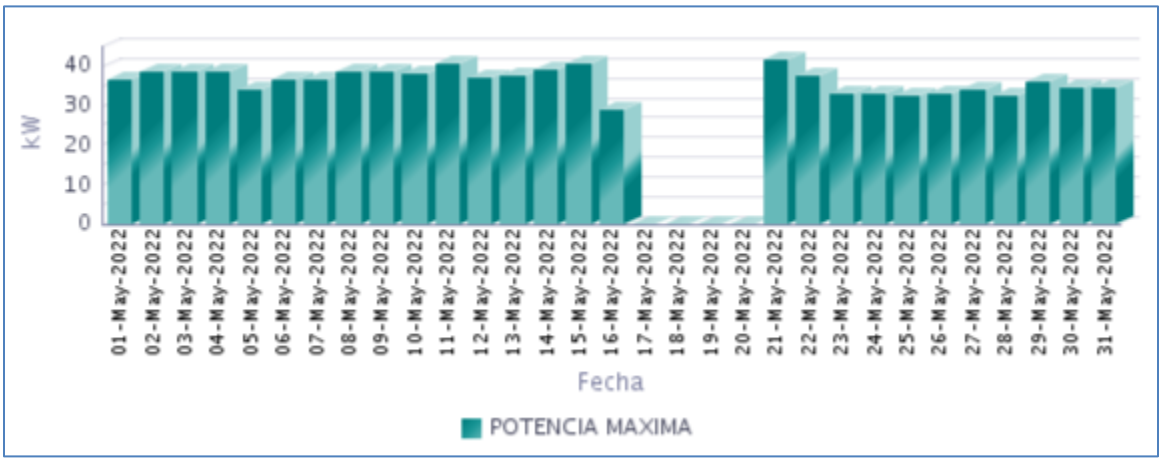

Fuente CNM

13.5 Horas de Prestación del Servicio

En Mayo, se prestó el servicio de energía eléctrica en la localidad, un promedio diario de 15 Horas 26 Minutos, como se presenta en la siguiente gráfica.

Gráfica 75 Horas Efectivas de Prestación del Servicio - GUACAMAYAS (SAN VICENTE DEL CAGUAN - CAQUETÁ),

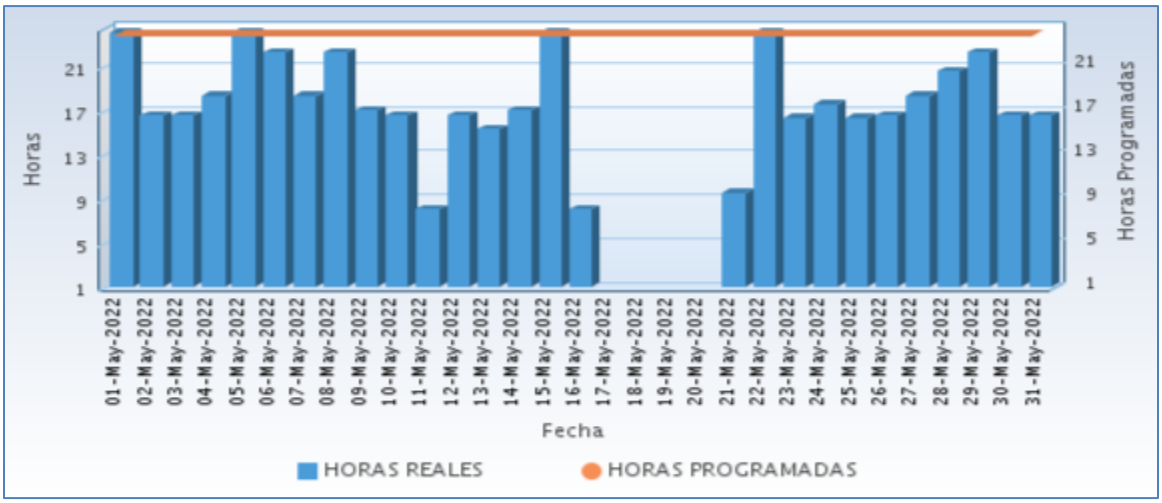

Fuente CNM

A continuación se relaciona las horas promedio por día de la prestación del servicio de energía:

Tabla 38 Horas promedio por día prestación del servicio de energía

GUACAMAYAS (SAN VICENTE DEL CAGUAN - CAQUETÁ) Mayo 2022	
DIA	**Horas de servicio promedio en el día [hh:mm]**
01-May-2022	24 Horas
02-May-2022	16 Horas 30 Minutos
03-May-2022	16 Horas 30 Minutos
04-May-2022	18 Horas 15 Minutos
05-May-2022	24 Horas
06-May-2022	22 Horas 15 Minutos
07-May-2022	18 Horas 15 Minutos
08-May-2022	22 Horas 15 Minutos
09-May-2022	17 Horas 0 Minutos
10-May-2022	16 Horas 30 Minutos
11-May-2022	8 Horas 0 Minutos
12-May-2022	16 Horas 30 Minutos
13-May-2022	15 Horas 15 Minutos
14-May-2022	17 Horas 0 Minutos
15-May-2022	24 Horas
16-May-2022	8 Horas 0 Minutos
17-May-2022	0 Horas 0 Minutos
18-May-2022	0 Horas 0 Minutos
19-May-2022	0 Horas 0 Minutos
20-May-2022	0 Horas 0 Minutos
21-May-2022	9 Horas 30 Minutos
22-May-2022	24 Horas
23-May-2022	16 Horas 15 Minutos
24-May-2022	17 Horas 30 Minutos
25-May-2022	16 Horas 15 Minutos
26-May-2022	16 Horas 30 Minutos
27-May-2022	18 Horas 15 Minutos
28-May-2022	20 Horas 30 Minutos
29-May-2022	22 Horas 15 Minutos
30-May-2022	16 Horas 30 Minutos
31-May-2022	16 Horas 30 Minutos

Fuente CNM

13.6 Curvas de Carga

En la siguiente gráfica, se presenta el comportamiento de la carga promedio para cada día de la semana en el mes.

Gráfica 76 Curva de Carga Promedio Diaria Mensual

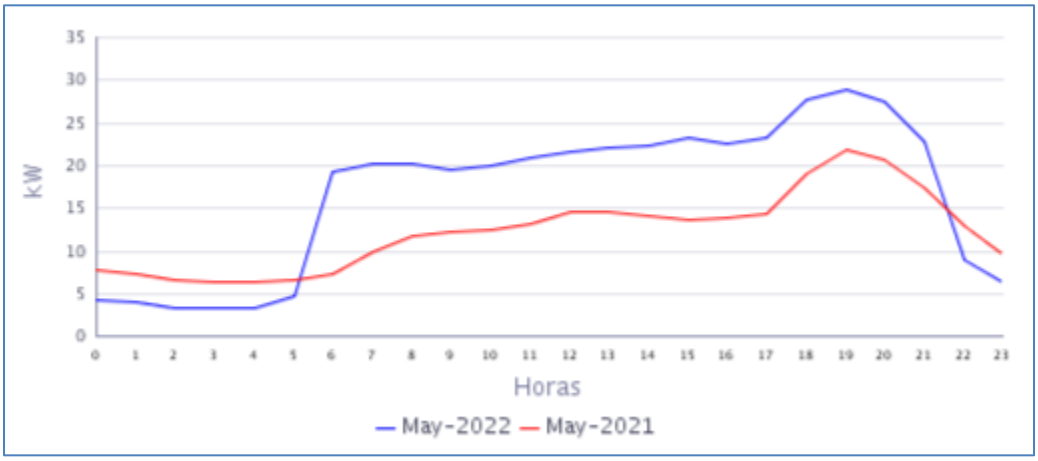

Fuente CNM

En la gráfica anterior se comparan las curvas de carga promedio diarias de May-2021 y del May-2022, presentándose un crecimiento en la demanda de 36,86%

14. GUAYABAL (SAN VICENTE DEL CAGUAN - CAQUETÁ)

El Centro poblado de Guayabal pertenece al municipio de San Vicente del CAGUAN, Departamento de Caquetá. Esta localidad cuenta con un total de 180 usuarios.[1]

14.1 Descripción del Sitio

La localidad cuenta con una central de generación que está conformada por la siguiente infraestructura:

Tabla 39 Infraestructura de la Localidad.

GRUPO ELECTRÓGENO			
ITEM	**MARCA**	**CAPACIDAD**	**ESTADO**
1	BIAFA (Modelo C103A-60) 88 kW	88 kW	EN OPERACIÓN

Gráfica 77 Diagrama de Conexión de la Localidad.

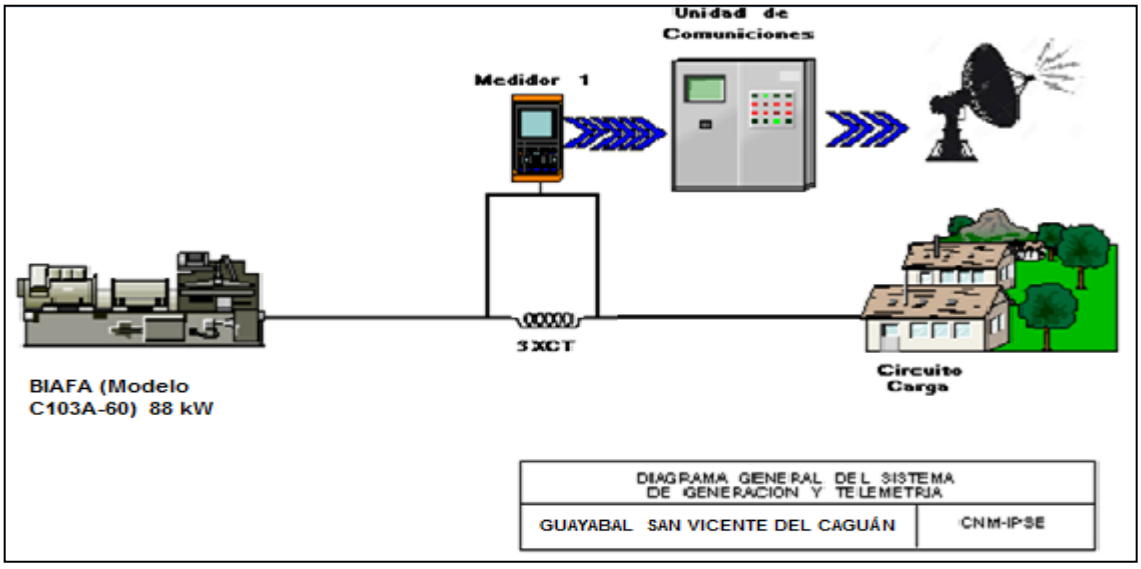

[1]

[1] Fuente: http://reportes.sui.gov.co/ - Sistema Único de Información SUI - Año 2020.

14.2 Energía

El consumo de energía eléctrica para esta localidad en *Mayo* de 2022, se presenta en la siguiente tabla, donde se encuentran los valores acumulados diarios de la energía activa (kWh), reactiva (kVARh), aparente (kVAh) y del factor de potencia (p.u).

Tabla 40 Energía Activa, Reactiva, Aparente y Factor de Potencia.

GUAYABAL (SAN VICENTE DEL CAGUAN - CAQUETÁ)				
Fecha	**Energía Activa (kWh)**	**Energía Reactiva (kVARh)**	**Energía Aparente (kVAh)**	**Factor de Potencia (p.u)**
Mayo 1, Domingo	353	182	397,21	0,89
Mayo 2, Lunes	155	74	171,91	0,90
Mayo 3, Martes	172	80	189,83	0,91
Mayo 4, Miércoles	164	78	181,94	0,90
Mayo 5, Jueves	170	77	186,69	0,91
Mayo 6, Viernes	170	81	188,72	0,90
Mayo 7, Sábado	186	87	205,22	0,91
Mayo 8, Domingo	362	186	407,27	0,89
Mayo 9, Lunes	175	82	193,30	0,91
Mayo 10, Martes	176	82	194,07	0,91
Mayo 11, Miércoles	175	81	192,68	0,91
Mayo 12, Jueves	174	81	191,48	0,91
Mayo 13, Viernes	174	83	192,58	0,90
Mayo 14, Sábado	190	90	210,07	0,90
Mayo 15, Domingo	393	187	434,68	0,90
Mayo 16, Lunes	178	84	197,17	0,90
Mayo 17, Martes	173	83	192,17	0,90
Mayo 18, Miércoles	168	78	185,31	0,91
Mayo 19, Jueves	169	76	185,33	0,91
Mayo 20, Viernes	170	78	187,48	0,91
Mayo 21, Sábado	186	92	207,64	0,90
Mayo 22, Domingo	371	185	414,67	0,89
Mayo 23, Lunes	183	85	201,57	0,91
Mayo 24, Martes	178	86	198,16	0,90
Mayo 25, Miércoles	175	80	192,29	0,91
Mayo 26, Jueves	176	86	195,59	0,90
Mayo 27, Viernes	180	87	199,83	0,90
Mayo 28, Sábado	183	85	201,55	0,91
Mayo 29, Domingo	362	173	401,80	0,90
Mayo 30, Lunes	171	78	187,72	0,91
Mayo 31, Martes	175	83	194,23	0,90
TOTAL	**6.389**	**3.050**	**7.079,46**	**0,90**

El factor de potencia promedio fue 0,90.

Con referencia a Mayo de 2021 (5.112 kWh), se presentó un crecimiento en la demanda de energía eléctrica del 24,97%.

Gráfica 78 Energía Activa, Reactiva y Factor de Potencia – GUAYABAL (SAN VICENTE DEL CAGUAN - CAQUETÁ).

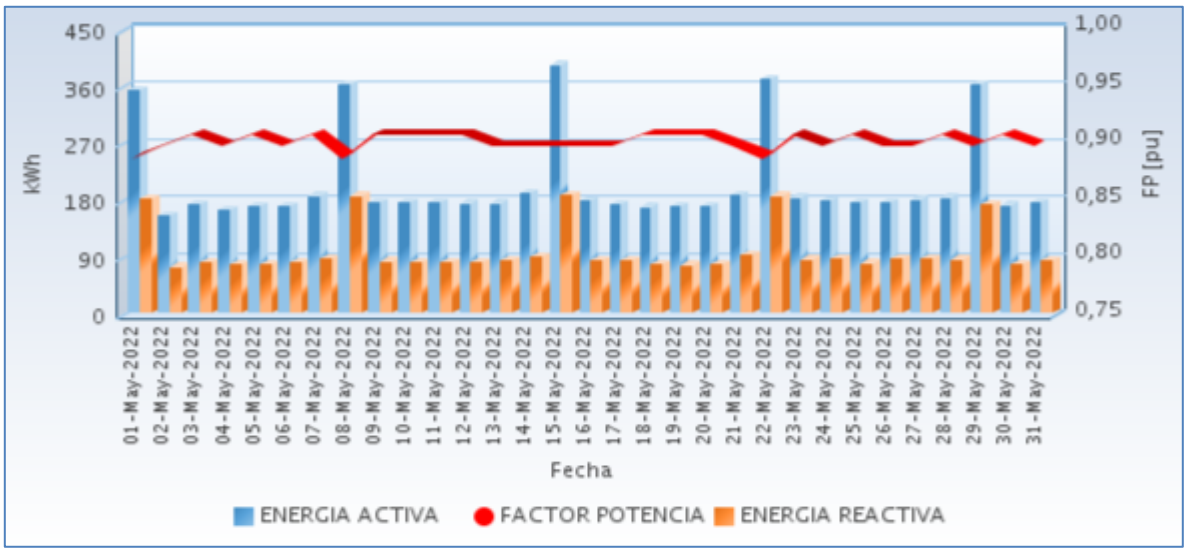

Fuente CNM

14.3 Potencia

En la siguiente gráfica se presenta el comportamiento diario de la potencia para este mes.

Gráfica 79 Comportamiento Diario de la Potencia.

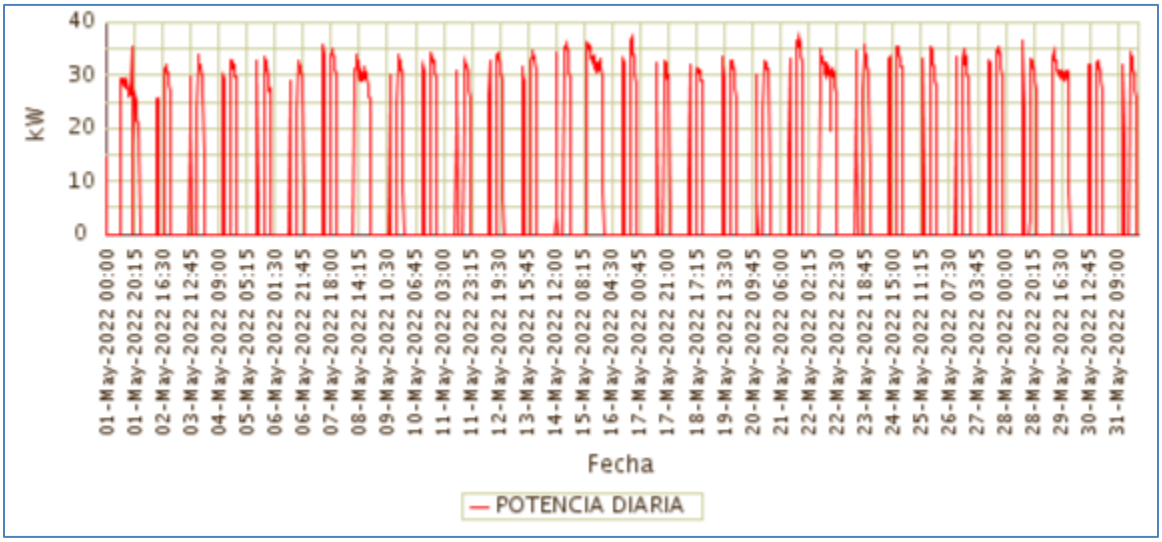

Fuente CNM

14.4 Potencia Máxima

La potencia máxima fue de 37,44kW, se presentó el Lunes 16 de Mayo a las 18:30 horas. Respecto a la potencia máxima de Mayo de 2021 (36,56kW), tuvo una variación de 2,41%.

En la siguiente grafica se presenta la potencia máxima diaria registrada para este mes.

Gráfica 80 Potencia Máxima Diaria-GUAYABAL (SAN VICENTE DEL CAGUAN - CAQUETÁ).

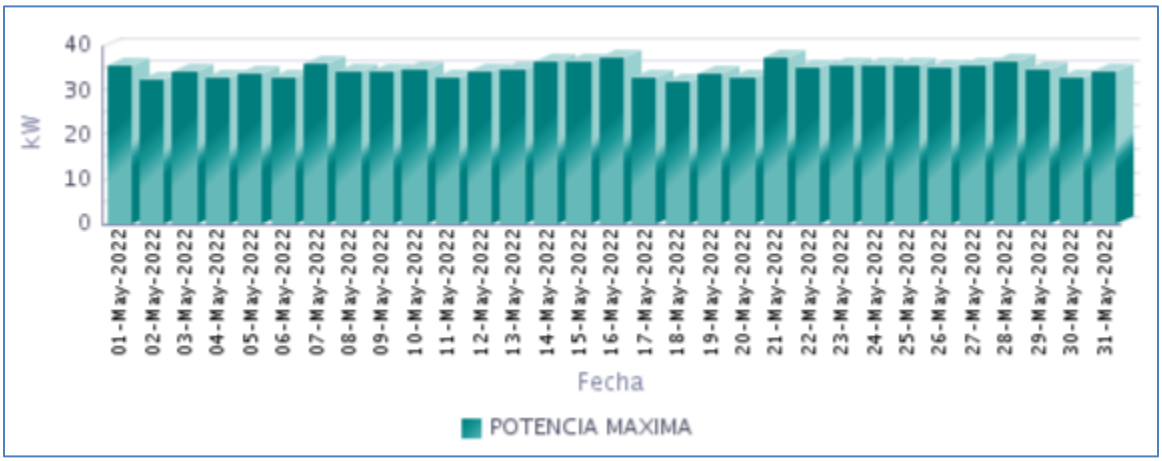

Fuente CNM

14.5 Horas de Prestación del Servicio

En Mayo, se prestó el servicio de energía eléctrica en la localidad, un promedio diario de 7 Horas 7 Minutos, como se presenta en la siguiente gráfica.

Gráfica 81 Horas Efectivas de Prestación del Servicio - GUAYABAL (SAN VICENTE DEL CAGUAN - CAQUETÁ),

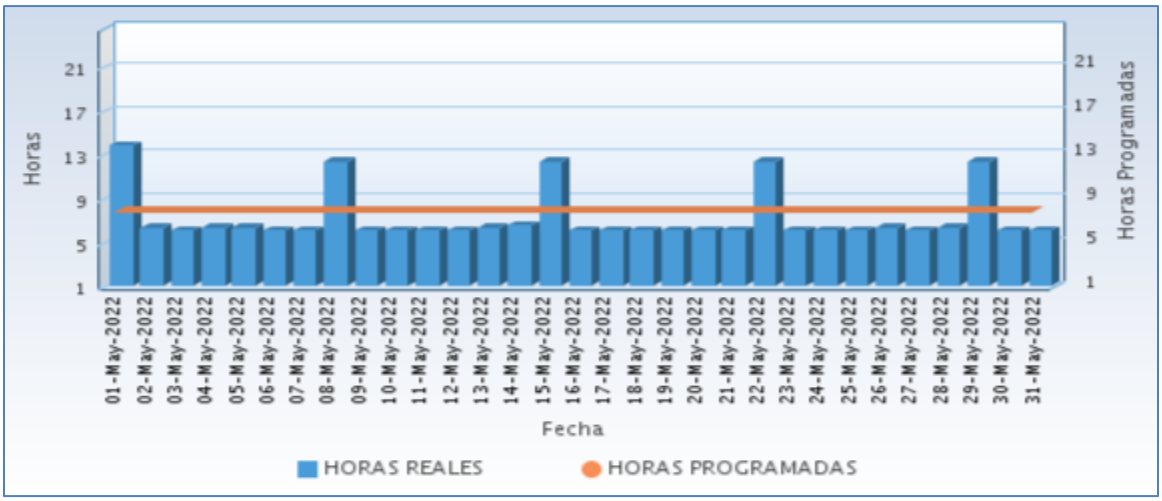

Fuente CNM

A continuación se relaciona las horas promedio por día de la prestación del servicio de energía:

Tabla 41 Horas promedio por día prestación del servicio de energía

GUAYABAL (SAN VICENTE DEL CAGUAN - CAQUETÁ) Mayo 2022	
DIA	**Horas de servicio promedio en el día [hh:mm]**
01-May-2022	13 Horas 45 Minutos
02-May-2022	6 Horas 15 Minutos
03-May-2022	6 Horas 0 Minutos
04-May-2022	6 Horas 15 Minutos
05-May-2022	6 Horas 15 Minutos
06-May-2022	6 Horas 0 Minutos
07-May-2022	6 Horas 0 Minutos
08-May-2022	12 Horas 15 Minutos
09-May-2022	6 Horas 0 Minutos
10-May-2022	6 Horas 0 Minutos
11-May-2022	6 Horas 0 Minutos
12-May-2022	6 Horas 0 Minutos
13-May-2022	6 Horas 15 Minutos
14-May-2022	6 Horas 30 Minutos
15-May-2022	12 Horas 15 Minutos
16-May-2022	6 Horas 0 Minutos
17-May-2022	6 Horas 0 Minutos
18-May-2022	6 Horas 0 Minutos
19-May-2022	6 Horas 0 Minutos
20-May-2022	6 Horas 0 Minutos
21-May-2022	6 Horas 0 Minutos
22-May-2022	12 Horas 15 Minutos
23-May-2022	6 Horas 0 Minutos
24-May-2022	6 Horas 0 Minutos
25-May-2022	6 Horas 0 Minutos
26-May-2022	6 Horas 15 Minutos
27-May-2022	6 Horas 0 Minutos
28-May-2022	6 Horas 15 Minutos
29-May-2022	12 Horas 15 Minutos
30-May-2022	6 Horas 0 Minutos
31-May-2022	6 Horas 0 Minutos

Fuente CNM

14.6 Curvas de Carga

En la siguiente gráfica, se presenta el comportamiento de la carga promedio para cada día de la semana en el mes.

Gráfica 82 Curva de Carga Promedio Diaria Mensual

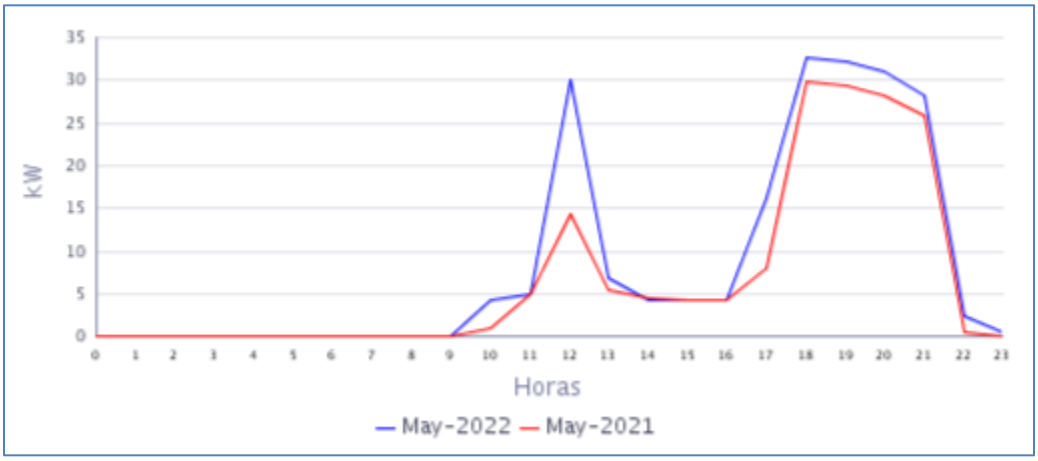

Fuente CNM

En la gráfica anterior se comparan las curvas de carga promedio diarias de May-2021 y del May-2022, presentándose un crecimiento en la demanda de 24,97%.

15. PUERTO BETANIA (SAN VICENTE DEL CAGUAN - CAQUETÁ)

El Centro poblado de Puerto Betania pertenece al municipio de San Vicente del Caguán, Departamento de Caquetá. Esta localidad cuenta con un total de 204 usuarios.[1]

15.1 Descripción del Sitio

La localidad cuenta con una central de generación que está conformada por la siguiente infraestructura:

Tabla 42 Infraestructura de la Localidad.

GRUPO ELECTRÓGENO			
ITEM	**MARCA**	**CAPACIDAD**	**ESTADO**
1	BAIFA	116 KW	EN OPERACIÓN

Gráfica 83 Diagrama de Conexión de la Localidad.

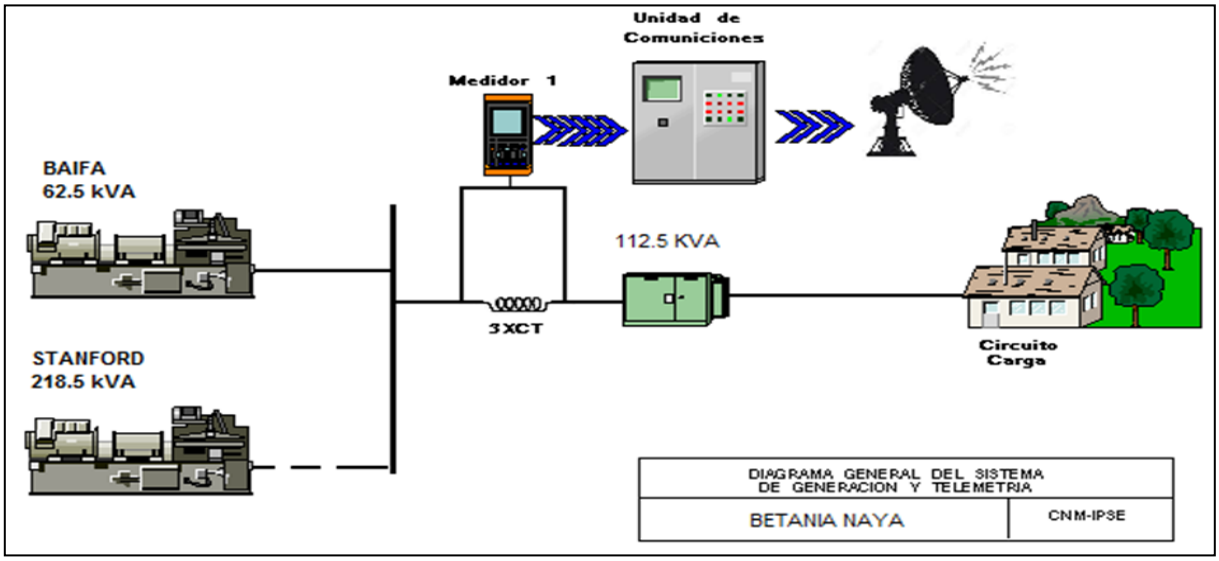

Localidad sin información para el presente periodo, según lo informado Localidad con servicio de energía eléctrica. Sistema de telemetría apagado. El horario de prestación es de 6:00 p.m. a 10:00 p.m..

[1] Fuente: http://reportes.sui.gov.co/ - Sistema Único de Información SUI - Año 2020.

16. REMOLINO DEL CAGUAN (CARTAGENA DEL CHAIRA - CAQUETÁ)

El centro poblado de Remolino del Caguán, pertenece al municipio de Cartagena del Chairá (Caquetá). Esta localidad cuenta con un total de 205 usuarios residenciales .[1]

16.1 Descripción del Sitio

La localidad cuenta con una central de generación que está conformada por la siguiente infraestructura:

Tabla 45 Infraestructura de la Localidad.

GRUPO ELECTRÓGENO			
ITEM	**MARCA**	**CAPACIDAD**	**ESTADO**
1	SDMO	200 kW	EN SERVICIO
2	CUMMINS	300 kW	EN MANTENIMIENTO
TRANSFORMADORES			
ITEM	**CAPACIDAD**		**ESTADO**
1	400 kVA		EN OPERACIÓN

Gráfica 89 Diagrama de Conexión de la Localidad.

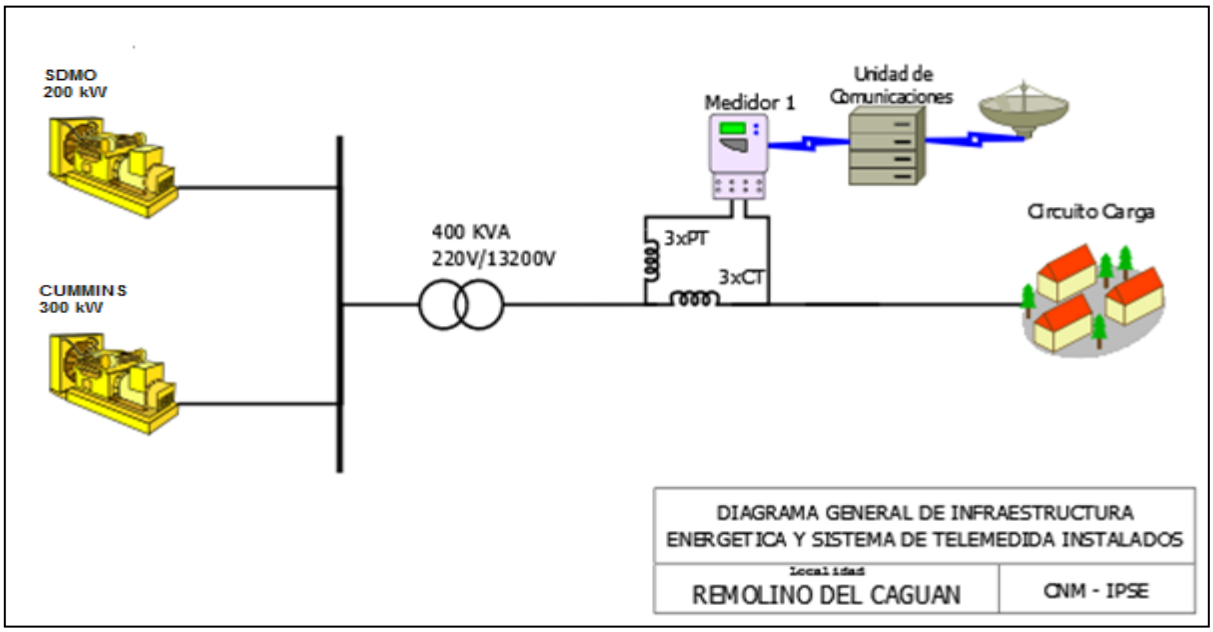

[1] Fuente: http://reportes.sui.gov.co/ - Sistema Único de Información SUI - Año 2020.

16.2 Energía

El consumo de energía eléctrica para esta localidad en *Mayo* de 2022, se presenta en la siguiente tabla, donde se encuentran los valores acumulados diarios de la energía activa (kWh), reactiva (kVARh), aparente (kVAh) y del factor de potencia (p.u).

Tabla 46 Energía Activa, Reactiva, Aparente y Factor de Potencia.

REMOLINO DEL CAGUAN (CARTAGENA DEL CHAIRA - CAQUETÁ)				
Fecha	**Energía Activa (kWh)**	**Energía Reactiva (kVARh)**	**Energía Aparente (kVAh)**	**Factor de Potencia (p.u)**
Mayo 1, Domingo	961	497	1.082,32	0,89
Mayo 2, Lunes	492	239	547,09	0,90
Mayo 3, Martes	496	232	547,83	0,91
Mayo 4, Miércoles	478	222	526,63	0,91
Mayo 5, Jueves	357	169	394,96	0,90
Mayo 6, Viernes	380	187	423,43	0,90
Mayo 7, Sábado	415	202	461,61	0,90
Mayo 8, Domingo	989	517	1.115,82	0,89
Mayo 9, Lunes	543	277	609,63	0,89
Mayo 10, Martes	543	269	605,71	0,90
Mayo 11, Miércoles	532	259	591,54	0,90
Mayo 12, Jueves	535	266	597,07	0,90
Mayo 13, Viernes	547	267	608,72	0,90
Mayo 14, Sábado	576	286	643,12	0,90
Mayo 15, Domingo	947	482	1.062,94	0,89
Mayo 16, Lunes	471	224	521,92	0,90
Mayo 17, Martes	489	232	541,12	0,90
Mayo 18, Miércoles	473	226	523,78	0,90
Mayo 19, Jueves	426	206	473,48	0,90
Mayo 20, Viernes	493	245	550,78	0,90
Mayo 21, Sábado	529	263	591,40	0,90
Mayo 22, Domingo	929	470	1.041,15	0,89
Mayo 23, Lunes	496	236	549,22	0,90
Mayo 24, Martes	479	228	530,73	0,90
Mayo 25, Miércoles	362	176	402,50	0,90
Mayo 26, Jueves	355	170	393,49	0,90
Mayo 27, Viernes	392	188	434,99	0,90
Mayo 28, Sábado	663	334	742,22	0,89
Mayo 29, Domingo	957	503	1.081,23	0,89
Mayo 30, Lunes	425	206	472,42	0,90
Mayo 31, Martes	379	176	417,87	0,91
TOTAL	**17.111**	**8.453**	**19.084,82**	**0,90**

El factor de potencia promedio fue 0,90.

Con referencia a Mayo de 2021 (11.337 kWh), se presentó un crecimiento en la demanda de energía eléctrica del 50,93%.

Gráfica 90 Energía Activa, Reactiva y Factor de Potencia – REMOLINO DEL CAGUAN (CARTAGENA DEL CHAIRA - CAQUETÁ).

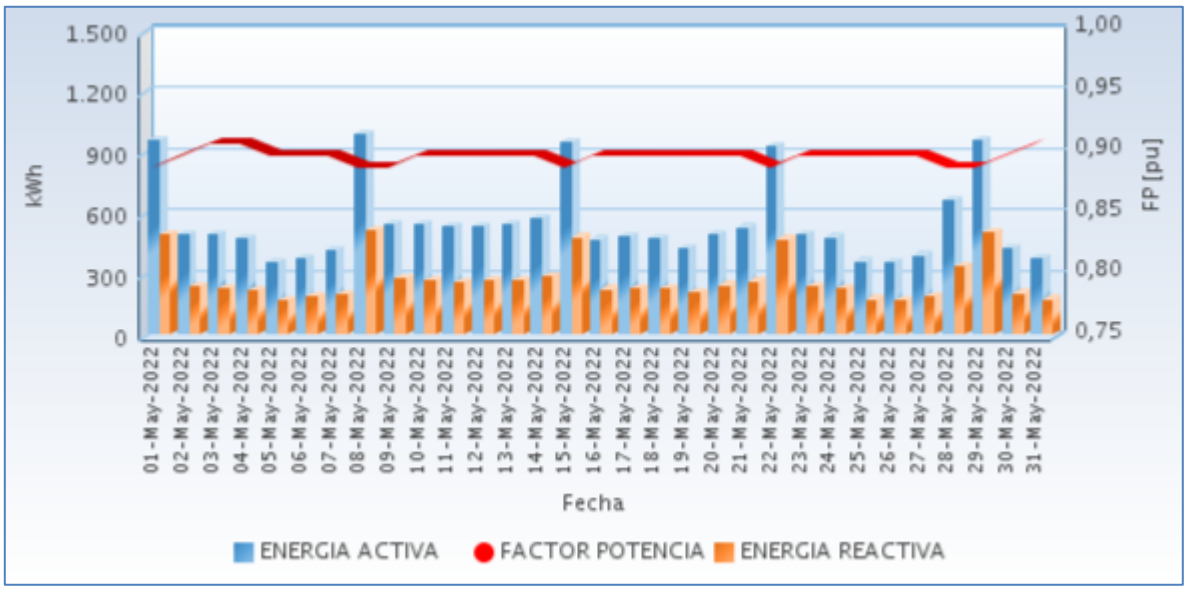

Fuente CNM

16.3 Potencia

En la siguiente gráfica se presenta el comportamiento diario de la potencia para este mes.

Gráfica 91 Comportamiento Diario de la Potencia.

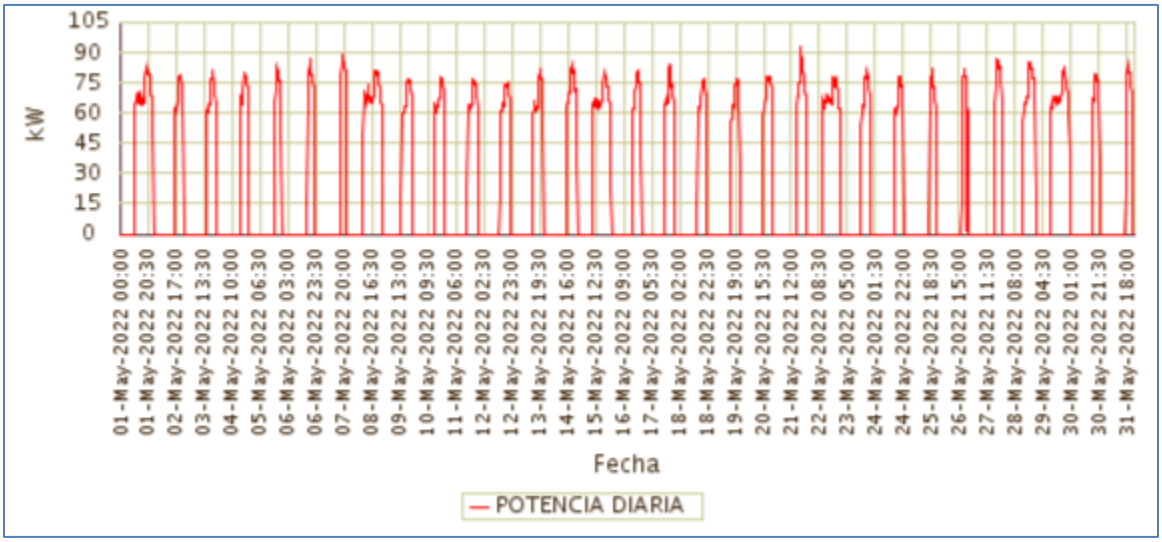

Fuente CNM

16.4 Potencia Máxima

La potencia máxima fue de 92,62kW, se presentó el Sábado 21 de Mayo a las 18:30 horas. Respecto a la potencia máxima de Mayo de 2021 (87,79kW), tuvo una variación de 5,49%.

En la siguiente grafica se presenta la potencia máxima diaria registrada para este mes.

Gráfica 92 Potencia Máxima Diaria-REMOLINO DEL CAGUAN (CARTAGENA DEL CHAIRA - CAQUETÁ).

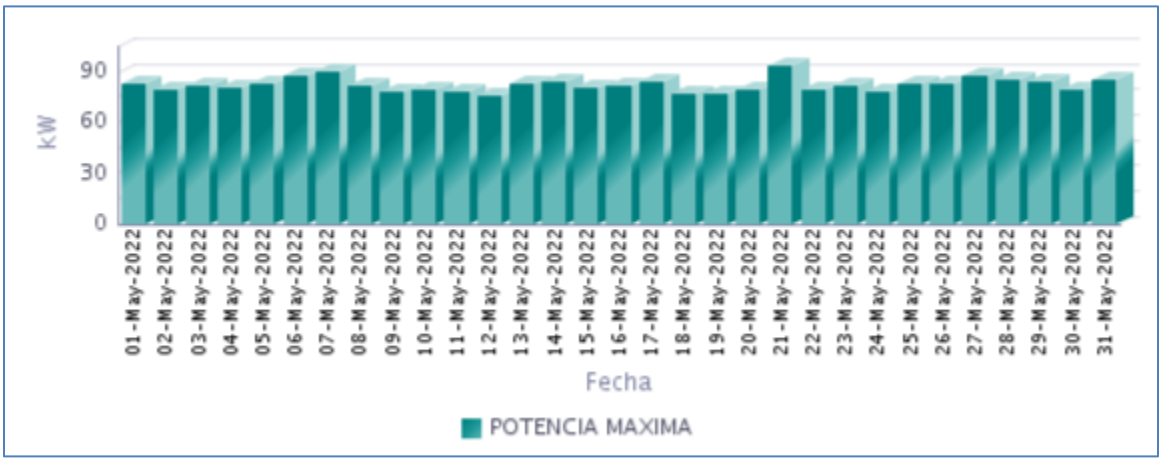

Fuente CNM

16.5 Horas de Prestación del Servicio

En Mayo, se prestó el servicio de energía eléctrica en la localidad, un promedio diario de 8 Horas 1 Minutos, como se presenta en la siguiente gráfica.

Gráfica 93 Horas Efectivas de Prestación del Servicio - REMOLINO DEL CAGUAN (CARTAGENA DEL CHAIRA - CAQUETÁ),

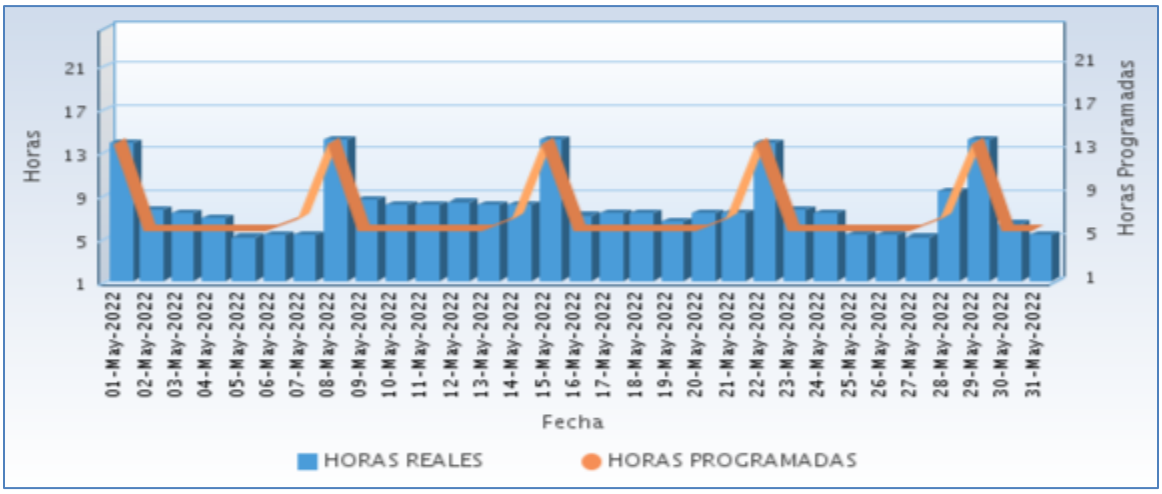

Fuente CNM

A continuación se relaciona las horas promedio por día de la prestación del servicio de energía:

Tabla 47 Horas promedio por día prestación del servicio de energía

REMOLINO DEL CAGUAN (CARTAGENA DEL CHAIRA - CAQUETÁ) Mayo 2022	
DIA	**Horas de servicio promedio en el día [hh:mm]**
01-May-2022	13 Horas 45 Minutos
02-May-2022	7 Horas 30 Minutos
03-May-2022	7 Horas 15 Minutos
04-May-2022	6 Horas 45 Minutos
05-May-2022	5 Horas 0 Minutos
06-May-2022	5 Horas 15 Minutos
07-May-2022	5 Horas 15 Minutos
08-May-2022	14 Horas 0 Minutos
09-May-2022	8 Horas 30 Minutos
10-May-2022	8 Horas 0 Minutos
11-May-2022	8 Horas 0 Minutos
12-May-2022	8 Horas 15 Minutos
13-May-2022	8 Horas 0 Minutos
14-May-2022	8 Horas 0 Minutos
15-May-2022	14 Horas 0 Minutos
16-May-2022	7 Horas 0 Minutos
17-May-2022	7 Horas 15 Minutos
18-May-2022	7 Horas 15 Minutos
19-May-2022	6 Horas 30 Minutos
20-May-2022	7 Horas 15 Minutos
21-May-2022	7 Horas 15 Minutos
22-May-2022	13 Horas 45 Minutos
23-May-2022	7 Horas 30 Minutos
24-May-2022	7 Horas 15 Minutos
25-May-2022	5 Horas 15 Minutos
26-May-2022	5 Horas 15 Minutos
27-May-2022	5 Horas 0 Minutos
28-May-2022	9 Horas 15 Minutos
29-May-2022	14 Horas 0 Minutos
30-May-2022	6 Horas 15 Minutos
31-May-2022	5 Horas 15 Minutos

Fuente CNM

16.6 Curvas de Carga

En la siguiente gráfica, se presenta el comportamiento de la carga promedio para cada día de la semana en el mes.

Gráfica 94 Curva de Carga Promedio Diaria Mensual

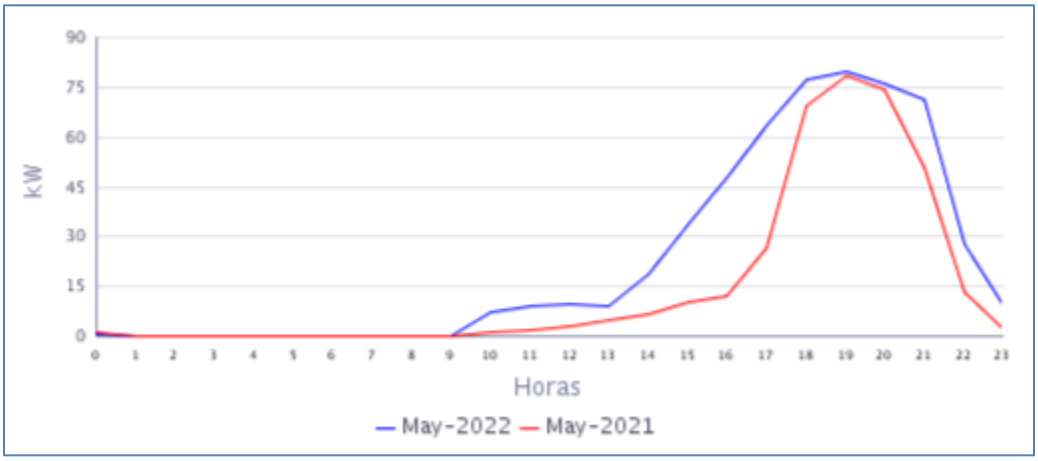

Fuente CNM

En la gráfica anterior se comparan las curvas de carga promedio diarias de May-2021 y del May-2022, presentándose un crecimiento en la demanda de 50,93%.

17. SANTA FE DEL CAGUAN (CARTAGENA DEL CHAIRA - CAQUETÁ)

El centro poblado de Santa Fe de Caguán, pertenece al municipio de Cartagena del Chairá (Caquetá). Esta localidad cuenta con un total de 107 usuarios residenciales .[1]

17.1 Descripción del Sitio

La localidad cuenta con una central de generación que está conformada por la siguiente infraestructura:

Tabla 48 Infraestructura de la Localidad.

GRUPO ELECTRÓGENO			
ITEM	**MARCA**	**CAPACIDAD**	**ESTADO**
1	PERKINS	125 KVA	EN OPERACIÓN
2	STANFORD	143 KW (178,8 KVA)	EN MANTENIMEINTO
TRNASFORMADOR			
1	**150 KVA**		EN OPERACIÓN

Gráfica 95 Diagrama Unifilar de la Localidad.

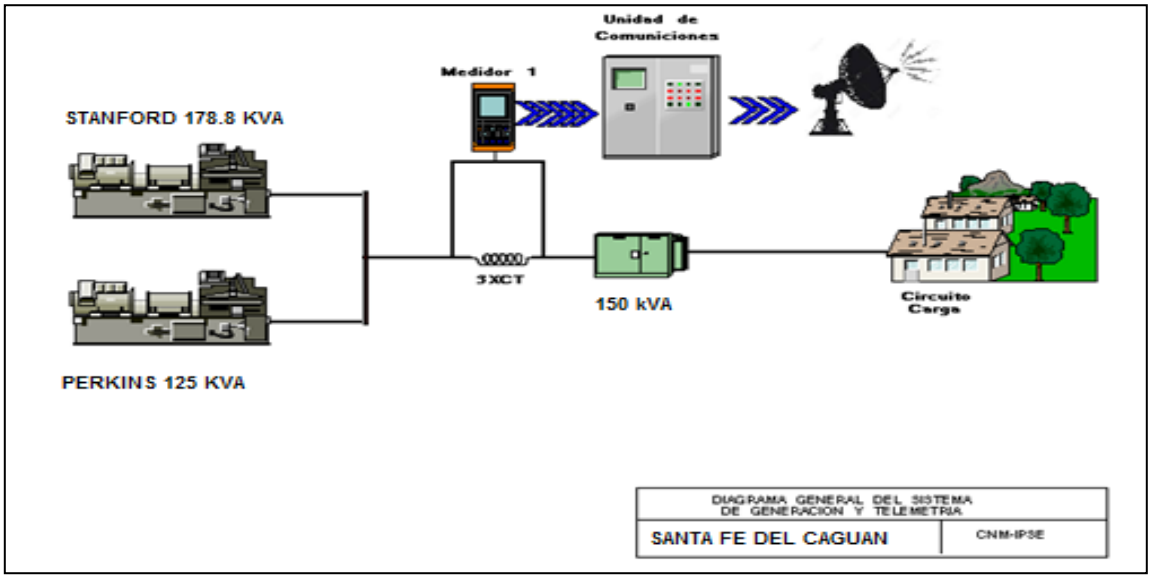

[1] Fuente: http://reportes.sui.gov.co/ - Sistema Único de Información SUI - Año 2020.

17.2 Energía

El consumo de energía eléctrica para esta localidad en *Mayo* de 2022, se presenta en la siguiente tabla, donde se encuentran los valores acumulados diarios de la energía activa (kWh), reactiva (kVARh), aparente (kVAh) y del factor de potencia (p.u).

Tabla 49 Energía Activa, Reactiva, Aparente y Factor de Potencia.

SANTA FE DEL CAGUAN (CARTAGENA DEL CHAIRA - CAQUETÁ)				
Fecha	**Energía Activa (kWh)**	**Energía Reactiva (kVARh)**	**Energía Aparente (kVAh)**	**Factor de Potencia (p.u)**
Mayo 1, Domingo	167	87	188,54	0,89
Mayo 2, Lunes	101	50	113,01	0,90
Mayo 3, Martes	71	34	79,03	0,90
Mayo 4, Miércoles	99	49	110,76	0,89
Mayo 5, Jueves	98	52	111,42	0,88
Mayo 6, Viernes	105	53	117,32	0,89
Mayo 7, Sábado	133	68	149,35	0,89
Mayo 8, Domingo	171	87	191,44	0,89
Mayo 9, Lunes	103	51	114,93	0,90
Mayo 10, Martes	110	56	123,66	0,89
Mayo 11, Miércoles	64	34	72,55	0,89
Mayo 12, Jueves	145	73	162,34	0,89
Mayo 13, Viernes	206	111	234,29	0,88
Mayo 14, Sábado	107	51	118,60	0,90
Mayo 15, Domingo	157	76	174,07	0,90
Mayo 16, Lunes	103	49	114,31	0,90
Mayo 17, Martes	97	46	107,34	0,90
Mayo 18, Miércoles	97	44	106,33	0,91
Mayo 19, Jueves	95	42	104,09	0,91
Mayo 20, Viernes	102	47	111,80	0,91
Mayo 21, Sábado	99	47	109,34	0,90
Mayo 22, Domingo	162	86	183,49	0,88
Mayo 23, Lunes	99	49	110,62	0,90
Mayo 24, Martes	94	46	104,34	0,90
Mayo 25, Miércoles	144	75	162,06	0,89
Mayo 26, Jueves	98	51	110,14	0,89
Mayo 27, Viernes	109	55	122,29	0,89
Mayo 28, Sábado	104	53	116,50	0,89
Mayo 29, Domingo	163	83	182,55	0,89
Mayo 30, Lunes	94	46	104,97	0,90
Mayo 31, Martes	103	52	115,17	0,89
TOTAL	**3.599**	**1.804**	**4.025,96**	**0,89**

El factor de potencia promedio fue 0,89.

Para este período se presentó un exceso de consumo de energía reactiva de 3,94 kVARh.

Gráfica 96 Energía Activa, Reactiva y Factor de Potencia – SANTA FE DEL CAGUAN (CARTAGENA DEL CHAIRA - CAQUETÁ).

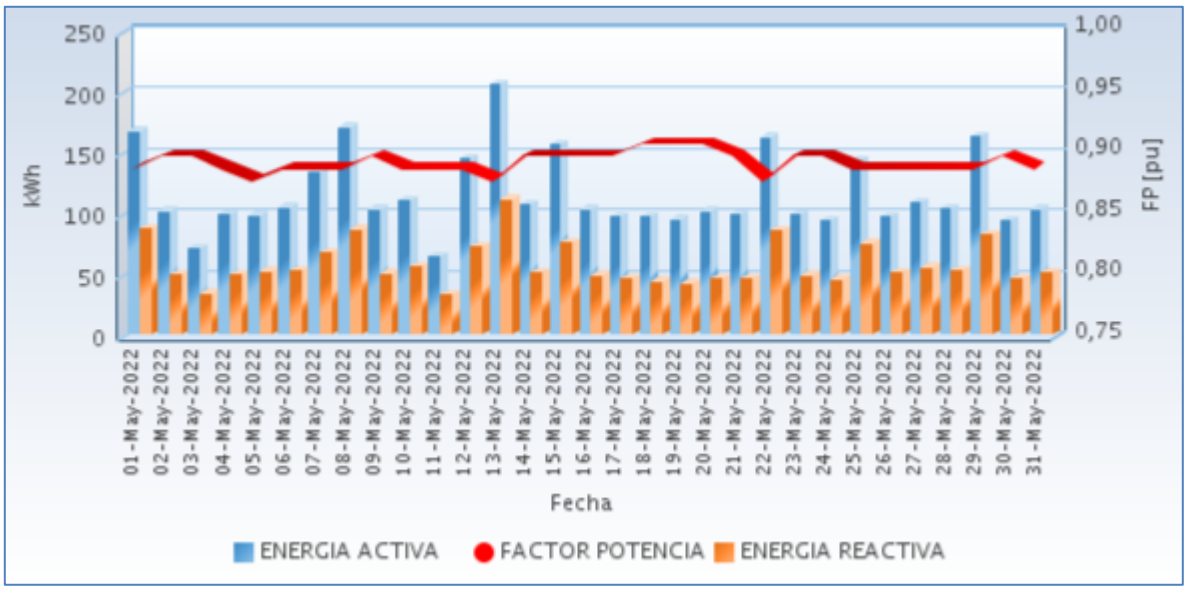

Fuente CNM

17.3 Potencia

En la siguiente gráfica se presenta el comportamiento diario de la potencia para este mes.

Gráfica 97 Comportamiento Diario de la Potencia.

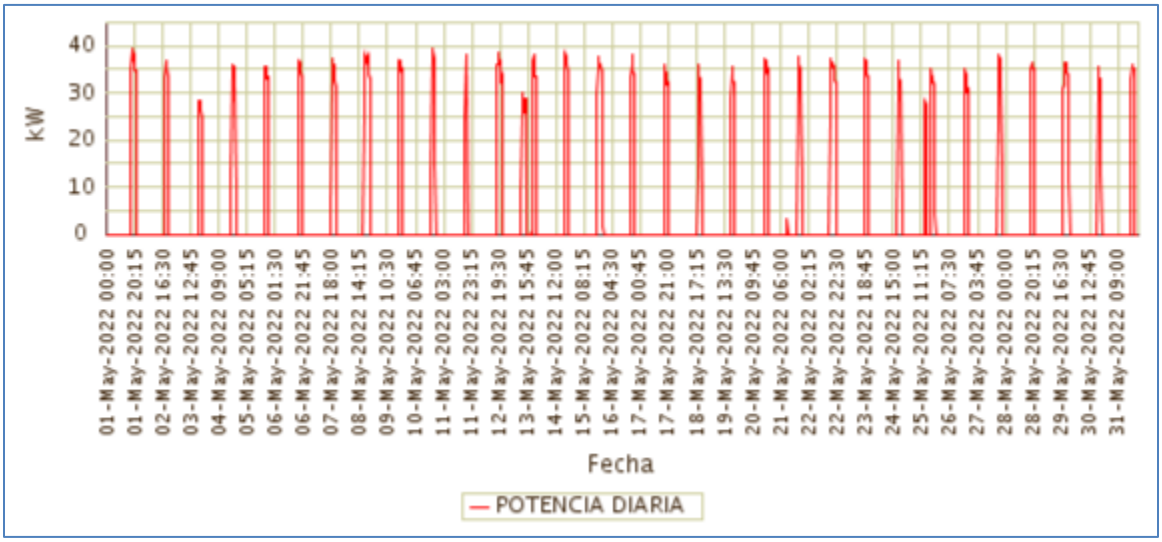

Fuente CNM

17.4 Potencia Máxima

La potencia máxima fue de 39,60kW, se presentó el Domingo 01 de Mayo a las 18:30 horas. Respecto a la potencia máxima de Mayo de 2021 (0,00kW), tuvo una variación de 100,00%.

En la siguiente grafica se presenta la potencia máxima diaria registrada para este mes.

Gráfica 98 Potencia Máxima Diaria-SANTA FE DEL CAGUAN (CARTAGENA DEL CHAIRA - CAQUETÁ).

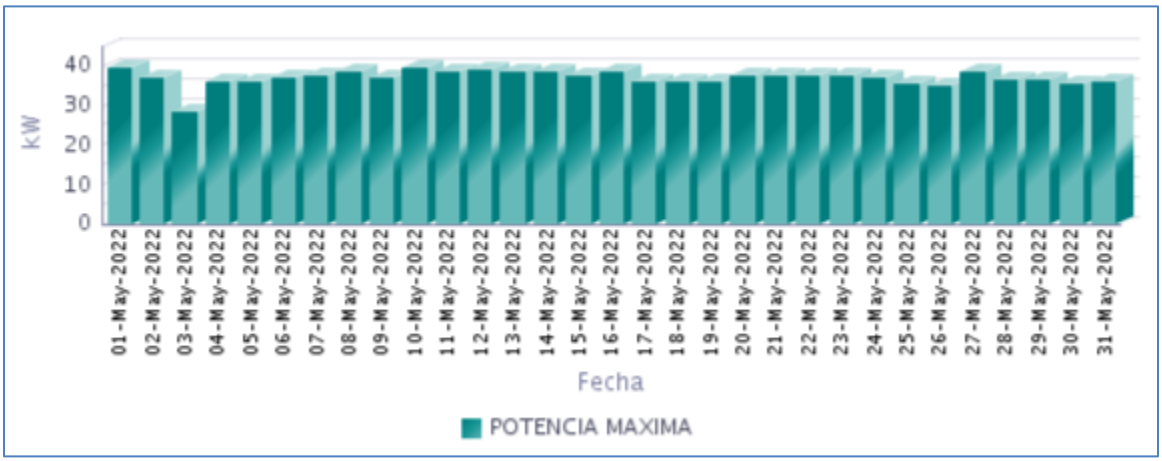

Fuente CNM

17.5 Horas de Prestación del Servicio

En Mayo, se prestó el servicio de energía eléctrica en la localidad, un promedio diario de 3 Horas 49 Minutos, como se presenta en la siguiente gráfica.

Gráfica 99 Horas Efectivas de Prestación del Servicio - SANTA FE DEL CAGUAN (CARTAGENA DEL CHAIRA - CAQUETÁ),

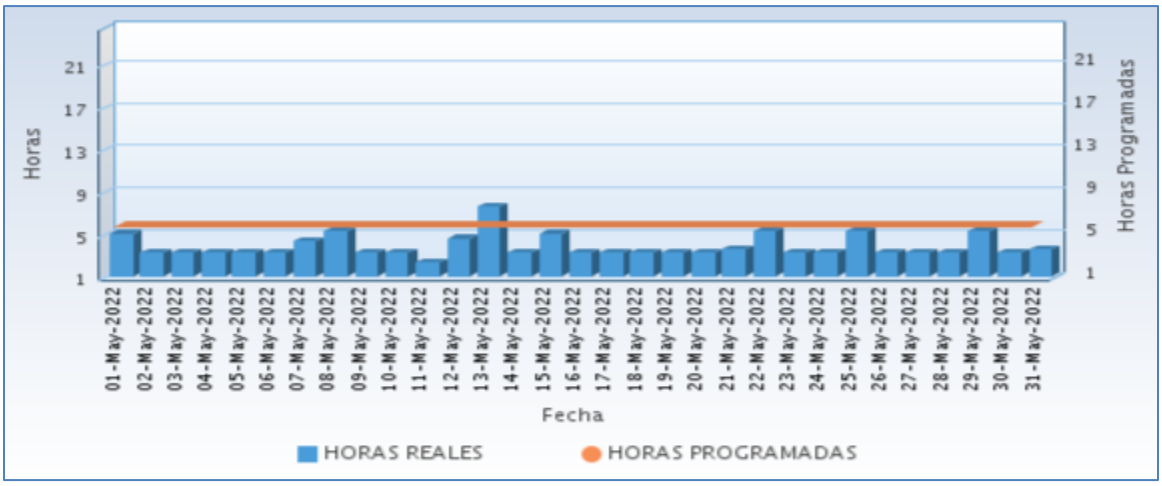

Fuente CNM

A continuación se relaciona las horas promedio por día de la prestación del servicio de energía:

Tabla 50 Horas promedio por día prestación del servicio de energía

SANTA FE DEL CAGUAN (CARTAGENA DEL CHAIRA - CAQUETÁ) Mayo 2022	
DIA	**Horas de servicio promedio en el día [hh:mm]**
01-May-2022	5 Horas 0 Minutos
02-May-2022	3 Horas 15 Minutos
03-May-2022	3 Horas 15 Minutos
04-May-2022	3 Horas 15 Minutos
05-May-2022	3 Horas 15 Minutos
06-May-2022	3 Horas 15 Minutos
07-May-2022	4 Horas 15 Minutos
08-May-2022	5 Horas 15 Minutos
09-May-2022	3 Horas 15 Minutos
10-May-2022	3 Horas 15 Minutos
11-May-2022	2 Horas 15 Minutos
12-May-2022	4 Horas 30 Minutos
13-May-2022	7 Horas 30 Minutos
14-May-2022	3 Horas 15 Minutos
15-May-2022	5 Horas 0 Minutos
16-May-2022	3 Horas 15 Minutos
17-May-2022	3 Horas 15 Minutos
18-May-2022	3 Horas 15 Minutos
19-May-2022	3 Horas 15 Minutos
20-May-2022	3 Horas 15 Minutos
21-May-2022	3 Horas 30 Minutos
22-May-2022	5 Horas 15 Minutos
23-May-2022	3 Horas 15 Minutos
24-May-2022	3 Horas 15 Minutos
25-May-2022	5 Horas 15 Minutos
26-May-2022	3 Horas 15 Minutos
27-May-2022	3 Horas 15 Minutos
28-May-2022	3 Horas 15 Minutos
29-May-2022	5 Horas 15 Minutos
30-May-2022	3 Horas 15 Minutos
31-May-2022	3 Horas 30 Minutos

Fuente CNM

17.6 Curvas de Carga

En la siguiente gráfica, se presenta el comportamiento de la carga promedio para cada día de la semana en el mes.

Gráfica 100 Curva de Carga Promedio Diaria Mensual

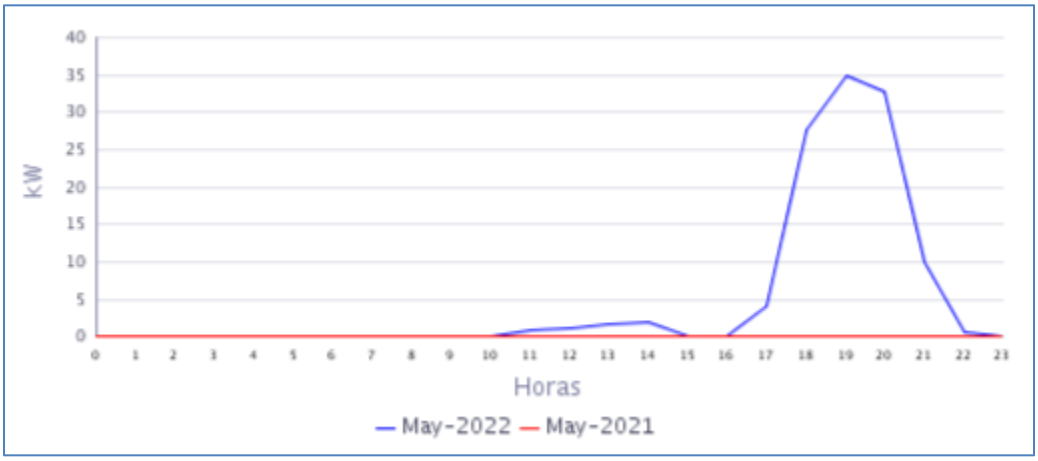

Fuente CNM

En la gráfica anterior se muestra la curva de carga promedio diaria de May-2022.

CASANARE

18. BOCAS DEL PAUTO (TRINIDAD - CASANARE)

El centro poblado de Bocas del Pauto, pertenece al municipio de Trinidad, Departamento de Casanare. Esta localidad cuenta con un total de 178 usuarios[1]

18.1 Descripción del Sitio

La localidad cuenta con una central de generación que está conformada por la siguiente infraestructura:

Tabla 51 Infraestructura de la Localidad.

GRUPO ELECTRÓGENO			
ITEM	**MARCA**	**CAPACIDAD**	**ESTADO**
1	CUMMINS	280 kW	EN OPERACIÓN
TRANSFORMADORES			
ITEM	**CAPACIDAD**		**ESTADO**
1	75 kVA		EN OPERACIÓN
2	75 kVA		EN OPERACIÓN

Gráfica 101 Diagrama de Conexión de la Localidad.

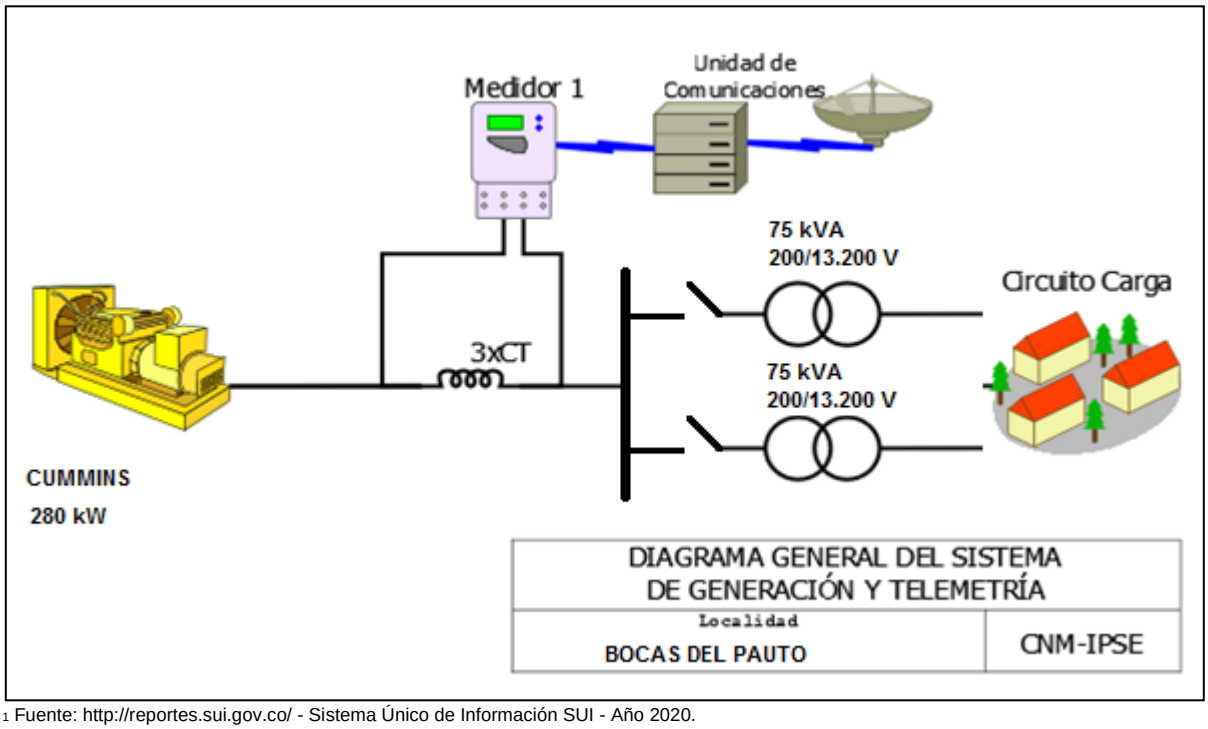

[1] Fuente: http://reportes.sui.gov.co/ - Sistema Único de Información SUI - Año 2020.

18.2 Energía

El consumo de energía eléctrica para esta localidad en *Mayo* de 2022, se presenta en la siguiente tabla, donde se encuentran los valores acumulados diarios de la energía activa (kWh), reactiva (kVARh), aparente (kVAh) y del factor de potencia (p.u).

Tabla 52 Energía Activa, Reactiva, Aparente y Factor de Potencia.

BOCAS DEL PAUTO (TRINIDAD - CASANARE)				
Fecha	**Energía Activa (kWh)**	**Energía Reactiva (kVARh)**	**Energía Aparente (kVAh)**	**Factor de Potencia (p.u)**
Mayo 1, Domingo	0	0	0,00	
Mayo 2, Lunes	0	0	0,00	
Mayo 3, Martes	289	146	323,91	0,89
Mayo 4, Miércoles	447	234	504,54	0,89
Mayo 5, Jueves	467	253	530,66	0,88
Mayo 6, Viernes	482	268	551,48	0,87
Mayo 7, Sábado	524	297	601,77	0,87
Mayo 8, Domingo	468	261	535,51	0,87
Mayo 9, Lunes	479	269	549,69	0,87
Mayo 10, Martes	488	273	558,73	0,87
Mayo 11, Miércoles	484	267	553,12	0,88
Mayo 12, Jueves	477	261	543,99	0,88
Mayo 13, Viernes	466	257	531,78	0,88
Mayo 14, Sábado	541	319	627,89	0,86
Mayo 15, Domingo	484	265	551,72	0,88
Mayo 16, Lunes	472	261	539,33	0,88
Mayo 17, Martes	480	268	549,63	0,87
Mayo 18, Miércoles	398	228	458,93	0,87
Mayo 19, Jueves	466	266	535,97	0,87
Mayo 20, Viernes	441	263	513,44	0,86
Mayo 21, Sábado	440	254	508,14	0,87
Mayo 22, Domingo	460	254	525,78	0,88
Mayo 23, Lunes	468	260	535,35	0,87
Mayo 24, Martes	472	262	540,07	0,87
Mayo 25, Miércoles	463	257	529,22	0,87
Mayo 26, Jueves	538	318	624,51	0,86
Mayo 27, Viernes	828	524	979,70	0,84
Mayo 28, Sábado	440	249	505,80	0,87
Mayo 29, Domingo	432	250	498,89	0,87
Mayo 30, Lunes	455	255	521,73	0,87
Mayo 31, Martes	397	228	457,57	0,87
TOTAL	**13.744**	**7.767**	**15.786,21**	**0,87**

El factor de potencia promedio fue 0,87. Durante los días 1y 2 de mayo no se prestó el suministro de energía.

Para este período se presentó un exceso de consumo de energía reactiva de 894,87 kVARh.

Con referencia a Mayo de 2021 (9.060 kWh), se presentó un crecimiento en la demanda de energía eléctrica del 51,69%.

Gráfica 102 Energía Activa, Reactiva y Factor de Potencia – BOCAS DEL PAUTO (TRINIDAD - CASANARE).

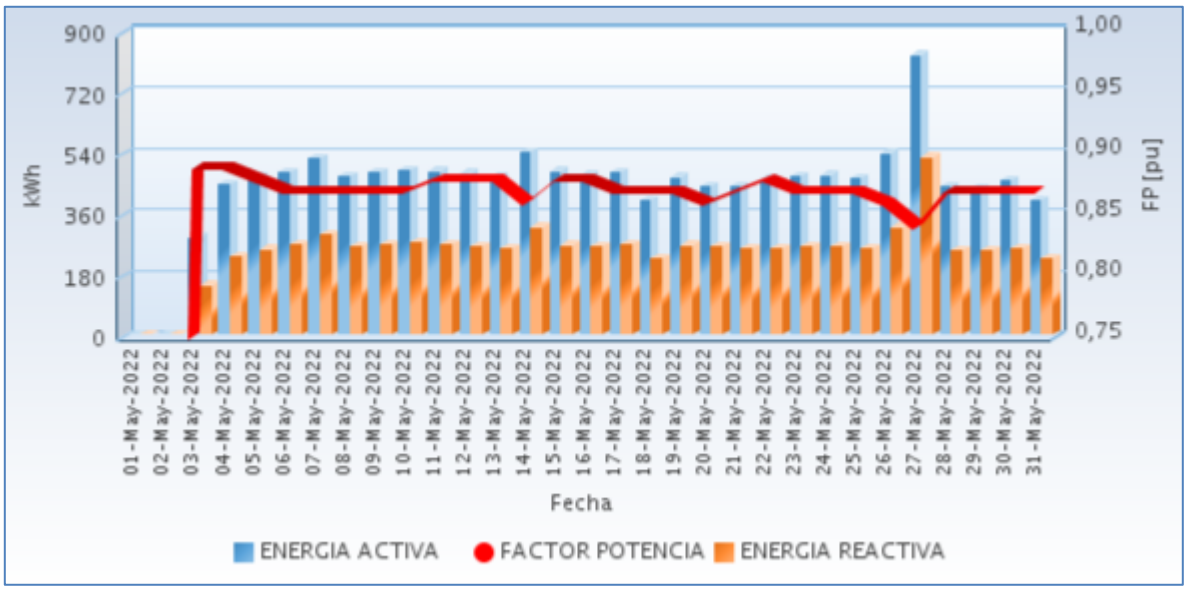

Fuente CNM

18.3 Potencia

En la siguiente gráfica se presenta el comportamiento diario de la potencia para este mes.

Gráfica 103 Comportamiento Diario de la Potencia.

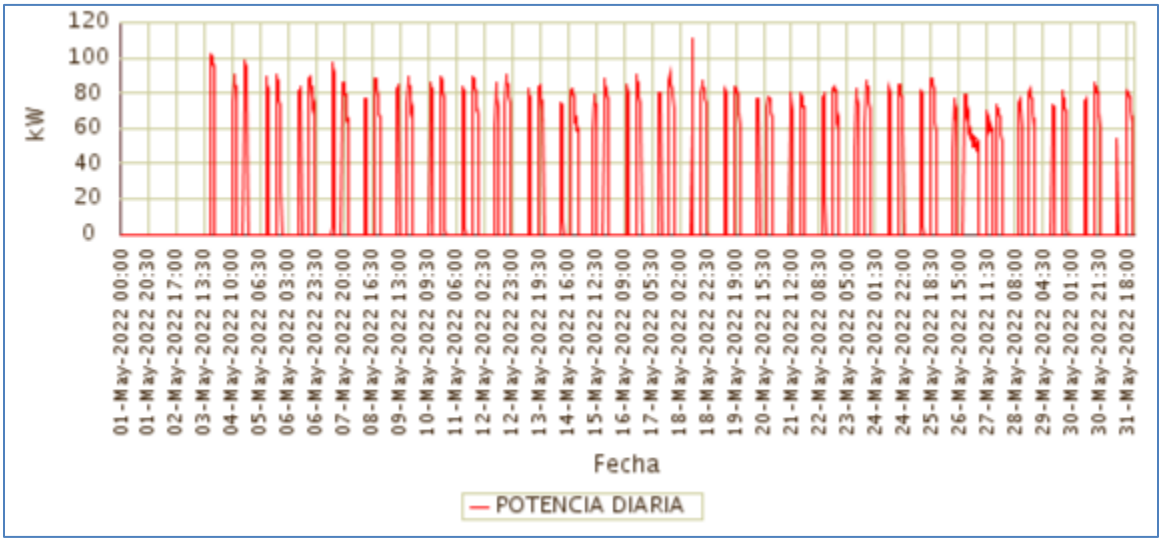

Fuente CNM

18.4 Potencia Máxima

La potencia máxima fue de 111,42kW, se presentó el Miércoles 18 de Mayo a las 11:15 horas. Respecto a la potencia máxima de Mayo de 2021 (90,56kW), tuvo una variación de 23,04%.

En la siguiente grafica se presenta la potencia máxima diaria registrada para este mes.

Gráfica 104 Potencia Máxima Diaria-BOCAS DEL PAUTO (TRINIDAD - CASANARE).

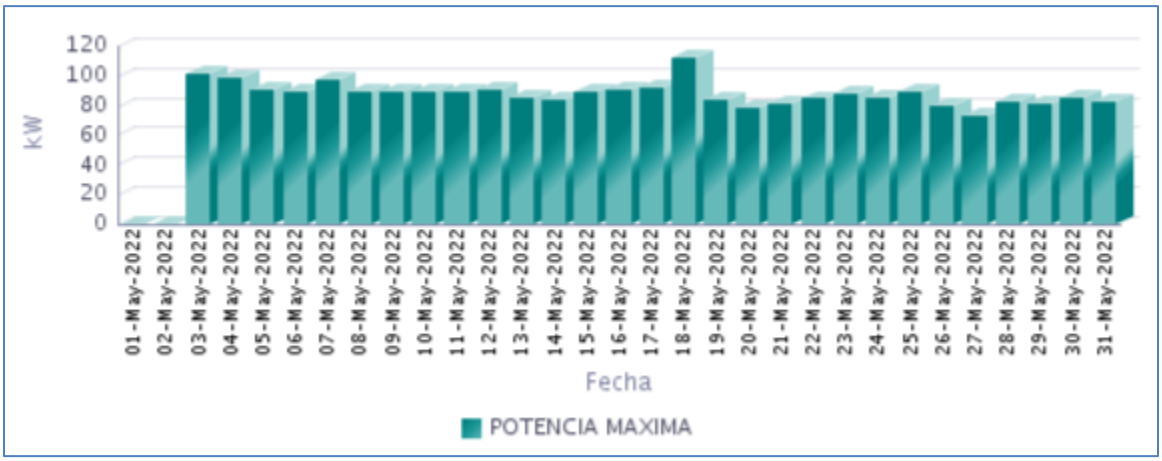

Fuente CNM

18.5 Horas de Prestación del Servicio

En Mayo, se prestó el servicio de energía eléctrica en la localidad, un promedio diario de 6 Horas 0 Minutos, como se presenta en la siguiente gráfica.

Gráfica 105 Horas Efectivas de Prestación del Servicio - BOCAS DEL PAUTO (TRINIDAD - CASANARE),

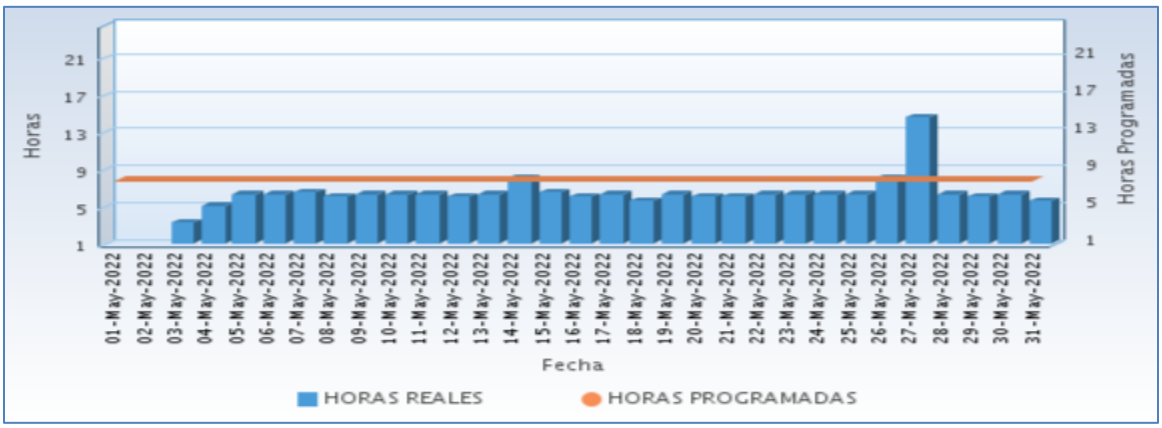

Fuente CNM

A continuación se relaciona las horas promedio por día de la prestación del servicio de energía:

Tabla 53 Horas promedio por día prestación del servicio de energía

BOCAS DEL PAUTO (TRINIDAD - CASANARE) **Mayo 2022**	
DIA	**Horas de servicio promedio en el día [hh:mm]**
01-May-2022	0 Horas 0 Minutos
02-May-2022	0 Horas 0 Minutos
03-May-2022	3 Horas 15 Minutos
04-May-2022	5 Horas 0 Minutos
05-May-2022	6 Horas 15 Minutos
06-May-2022	6 Horas 15 Minutos
07-May-2022	6 Horas 30 Minutos
08-May-2022	6 Horas 0 Minutos
09-May-2022	6 Horas 15 Minutos
10-May-2022	6 Horas 15 Minutos
11-May-2022	6 Horas 15 Minutos
12-May-2022	6 Horas 0 Minutos
13-May-2022	6 Horas 15 Minutos
14-May-2022	8 Horas 0 Minutos
15-May-2022	6 Horas 30 Minutos
16-May-2022	6 Horas 0 Minutos
17-May-2022	6 Horas 15 Minutos
18-May-2022	5 Horas 30 Minutos
19-May-2022	6 Horas 15 Minutos
20-May-2022	6 Horas 0 Minutos
21-May-2022	6 Horas 0 Minutos
22-May-2022	6 Horas 15 Minutos
23-May-2022	6 Horas 15 Minutos
24-May-2022	6 Horas 15 Minutos
25-May-2022	6 Horas 15 Minutos
26-May-2022	8 Horas 0 Minutos
27-May-2022	14 Horas 30 Minutos
28-May-2022	6 Horas 15 Minutos
29-May-2022	6 Horas 0 Minutos
30-May-2022	6 Horas 15 Minutos
31-May-2022	5 Horas 30 Minutos

Fuente CNM

18.6 Curvas de Carga

En la siguiente gráfica, se presenta el comportamiento de la carga promedio para cada día de la semana en el mes.

Gráfica 106 Curva de Carga Promedio Diaria Mensual

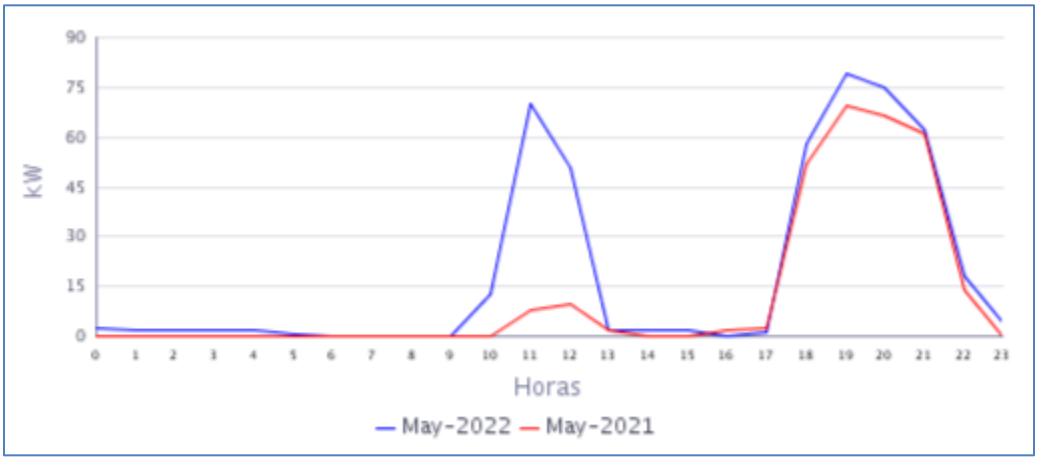

Fuente CNM

En la gráfica anterior se comparan las curvas de carga promedio diarias de May-2021 y del May-2022, presentándose un crecimiento en la demanda de 51,69%.

19. SANTA BARBARA (HATO COROZAL - CASANARE)

La localidad de Santa Barbara, pertenece al municipio de Hato Corozal, Departamento de Casanare. Esta localidad cuenta con un total de 17 usuarios.[1]

19.1 Descripción del Sitio

La localidad cuenta con una central de generación que está conformada por la siguiente infraestructura:

Tabla 54 Infraestructura de la Localidad.

GRUPO ELECTRÓGENO			
ITEM	**MARCA**	**CAPACIDAD**	**ESTADO**
1	MPMC DIESEL	23 kW	APAGADO
2	NPT GAS	10 kW	APAGADO
3	NPT GAS	10 kW	APAGADO
GASIFICADOR DE BIOMASA MARCA KEXIN DE 9,8 Kw			
TRANSFORMADOR			
ITEM	**CAPACIDAD**		**ESTADO**
1	112,5 kVA		EN OPERACIÓN

Gráfica 107 Diagrama de Conexión de la Localidad.

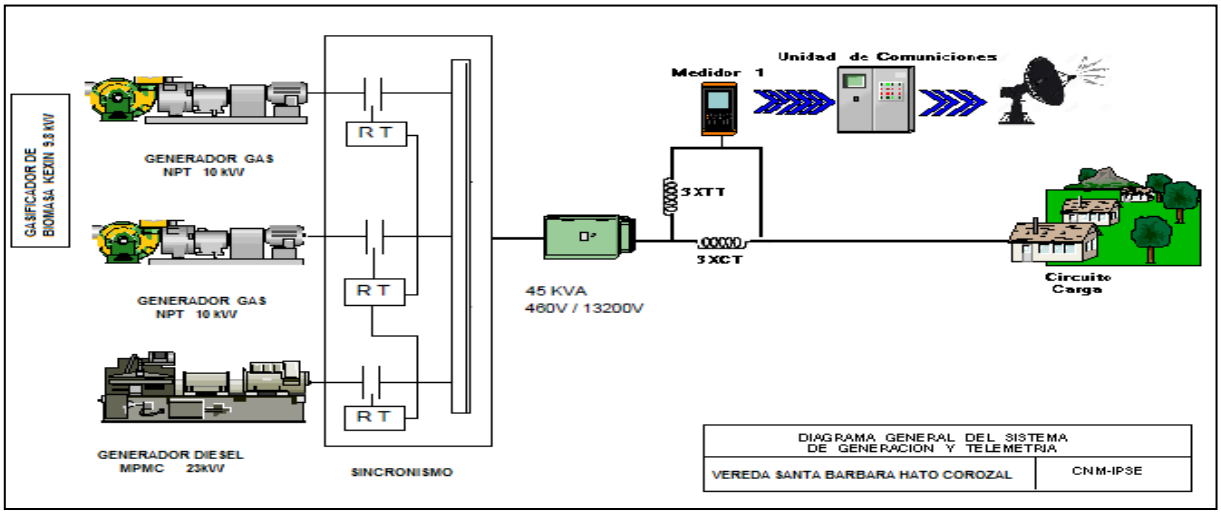

Esta localidad sin suministro de energía, ya que no cuenta con operador local. La comunidad con fondos propios, suministra en algunas ocasiones el combustible para generar energía.

CAUCA

20. BETANIA - NAYA (LÓPEZ (MICAY) - CAUCA)

El Centro poblada de Betania Naya se encuentra ubicado en el municipio de Lopez de Micay, departamento de Cauca. Esta Localidad cuenta con un total de 224 usuarios residenciales.[1]

20.1 Descripción del Sitio

La localidad cuenta con una central de generación que está conformada por la siguiente infraestructura:

Tabla 57 Infraestructura de la Localidad.

GRUPO ELECTRÓGENO			
ITEM	**MARCA**	**CAPACIDAD**	**ESTADO**
1	STANFORD	218,5 KVA	FUERA DE SERVICIO
2	BAIFA	62,5 KVA	EN OPERACIÓN
TRANSFORMADOR			
ITEM	**CAPACIDAD**		**ESTADO**
1	112,5 kVA		EN OPERACIÓN

Gráfica 113 Diagrama de Conexión de la Localidad.

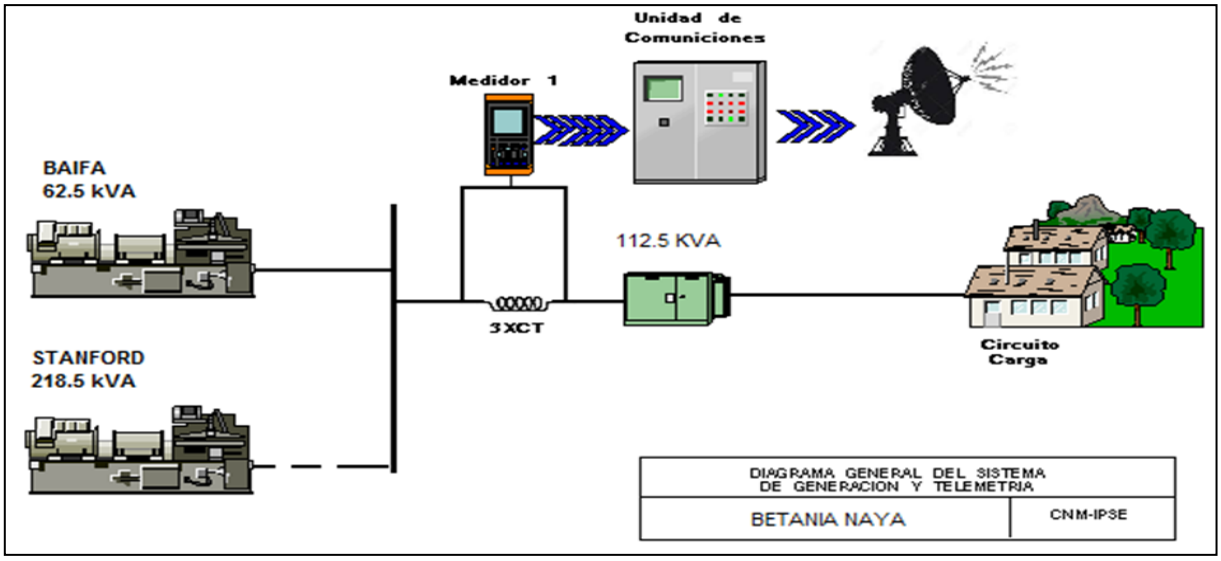

Localidad sin servicio de energía eléctrica desde el viernes 06 de agosto del 2021, debido a una falla en el grupo electrógeno, según lo informado por el gerente de la cooperativa COOSERPUL E.S.P.

21. BOCA GRANDE (LÓPEZ (MICAY) - CAUCA)

El Centro poblado de Boca Grande se encuentra ubicado en el municipio de Lopez de Micay, departamento de Cauca. Esta Localidad cuenta con un total de 175 usuarios residenciales.[1]

21.1 Descripción del Sitio

La localidad cuenta con una central de generación que está conformada por la siguiente infraestructura:

Tabla 60 Infraestructura de la Localidad.

GRUPO ELECTRÓGENO			
ITEM	**MARCA**	**CAPACIDAD**	**ESTADO**
1	EWART & STEVENS	170 Kw	EN OPERACIÓN
TRNASFORMADOR			
1	**112,5 KVA**		EN OPERACIÓN

Gráfica 119 Diagrama de Conexión de la Localidad.

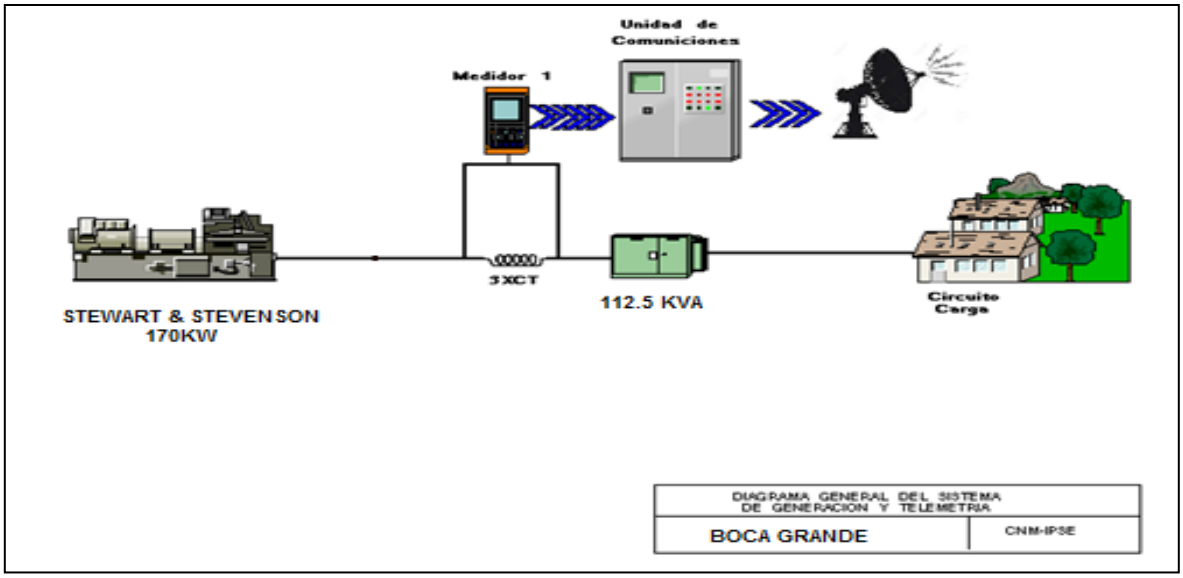

Localidad Sin servicio de energía eléctrica, según lo informado. Sistema de telemetría apagado. En visita de mantenimiento realizada el día 03 de marzo de 2022, en el marco del contrato IPSE 082 de 2018, se evidenció que la localidad se encuentra sin la prestación del servicio de energía eléctrica desde hace aproximadamente un mes, según lo manifestado por habitantes de la localidad, al personal encargado del mantenimiento de los equipos de comunicación satelital.

Fuente: http://reportes.sui.gov.co/ - Sistema Único de Información SUI - Año 2020.

22. CHACÓN (TIMBIQUÍ - CAUCA)

La localidad de Chacón, pertenece al municipio de Timbiquí, Departamento de Cauca. Esta localidad cuenta con un total de 157 usuarios.[1]

22.1 Descripción del Sitio

La localidad cuenta con una central de generación que está conformada por la siguiente infraestructura:

Tabla 63 Infraestructura de la Localidad.

GRUPO ELECTRÓGENO			
ITEM	**MARCA**	**CAPACIDAD**	**ESTADO**
1	STANFORD	56 kW	EN OPERACIÓN principal

Gráfica 126 Diagrama de Conexión de la Localidad.

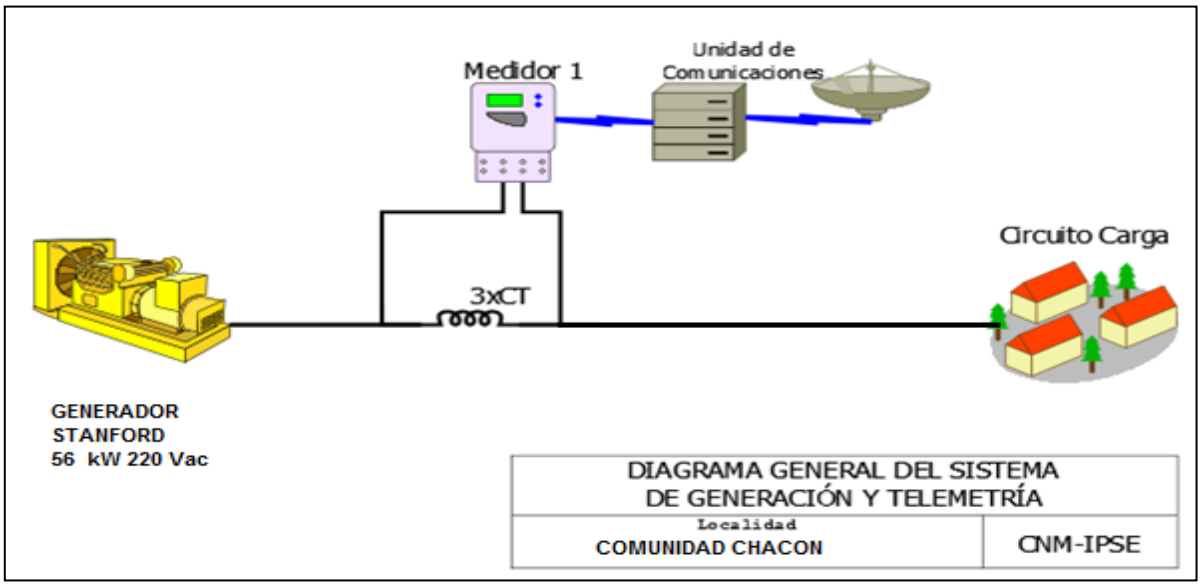

[1] Fuente: http://reportes.sui.gov.co/ - Sistema Único de Información SUI - Año 2020.

22.2 Energía

El consumo de energía eléctrica para esta localidad en *Mayo* de 2022, se presenta en la siguiente tabla, donde se encuentran los valores acumulados diarios de la energía activa (kWh), reactiva (kVARh), aparente (kVAh) y del factor de potencia (p.u).

Tabla 64 Energía Activa, Reactiva, Aparente y Factor de Potencia.

CHACÓN (TIMBIQUÍ - CAUCA)				
Fecha	**Energía Activa (kWh)**	**Energía Reactiva (kVARh)**	**Energía Aparente (kVAh)**	**Factor de Potencia (p.u)**
Mayo 1, Domingo	160	51	168,00	0,95
Mayo 2, Lunes	146	48	153,95	0,95
Mayo 3, Martes	134	40	140,30	0,96
Mayo 4, Miércoles	171	57	180,52	0,95
Mayo 5, Jueves	127	39	132,53	0,95
Mayo 6, Viernes	141	43	147,13	0,96
Mayo 7, Sábado	147	37	151,58	0,97
Mayo 8, Domingo	150	40	154,83	0,97
Mayo 9, Lunes	148	38	152,24	0,97
Mayo 10, Martes	129	41	135,64	0,95
Mayo 11, Miércoles	114	36	119,59	0,95
Mayo 12, Jueves	119	38	125,22	0,95
Mayo 13, Viernes	123	42	129,46	0,95
Mayo 14, Sábado	132	40	138,14	0,96
Mayo 15, Domingo	130	39	135,62	0,96
Mayo 16, Lunes	127	43	134,34	0,95
Mayo 17, Martes	136	48	144,55	0,94
Mayo 18, Miércoles	234	96	253,15	0,92
Mayo 19, Jueves	139	46	146,86	0,95
Mayo 20, Viernes	128	39	134,37	0,96
Mayo 21, Sábado	331	111	348,85	0,95
Mayo 22, Domingo	136	44	142,54	0,95
Mayo 23, Lunes	133	40	138,58	0,96
Mayo 24, Martes	124	38	129,69	0,96
Mayo 25, Miércoles	119	37	125,01	0,95
Mayo 26, Jueves	143	43	149,67	0,96
Mayo 27, Viernes	137	42	143,13	0,96
Mayo 28, Sábado	168	53	176,30	0,95
Mayo 29, Domingo	177	59	186,91	0,95
Mayo 30, Lunes	72	22	75,43	0,96
Mayo 31, Martes	139	41	144,95	0,96
TOTAL	**4.516**	**1.432**	**4.737,16**	**0,95**

El factor de potencia promedio fue 0,95.

Con referencia a Mayo de 2021 (4.445 kWh), se presentó un crecimiento en la demanda de energía eléctrica del 1,59%.

Gráfica 127 Energía Activa, Reactiva y Factor de Potencia – CHACÓN (TIMBIQUÍ - CAUCA).

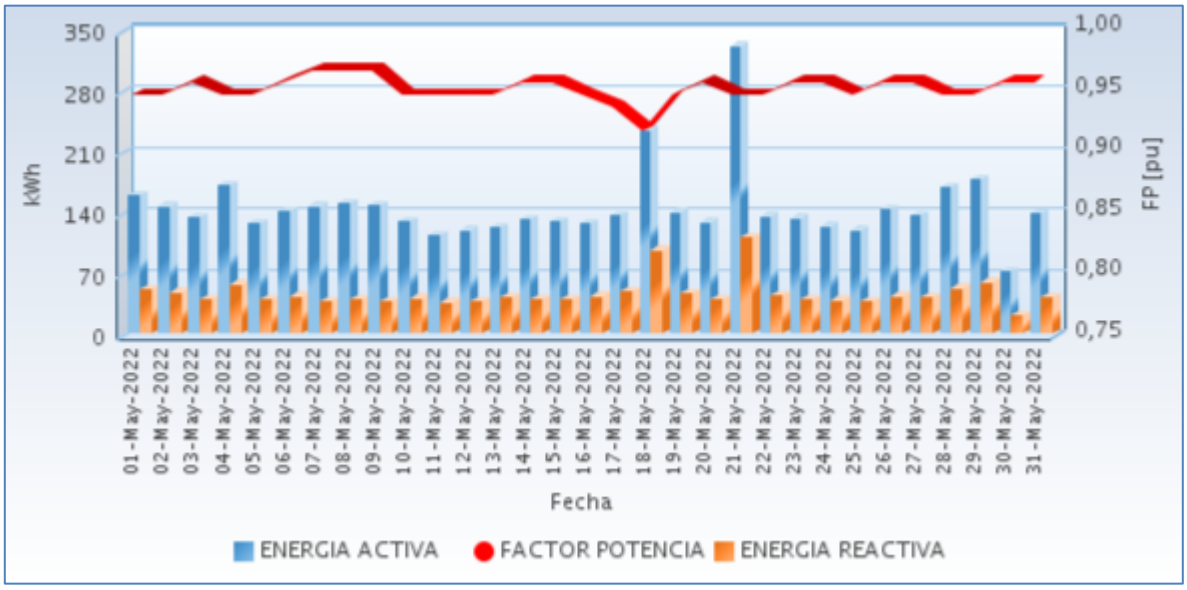

Fuente CNM

22.3 Potencia

En la siguiente gráfica se presenta el comportamiento diario de la potencia para este mes.

Gráfica 128 Comportamiento Diario de la Potencia.

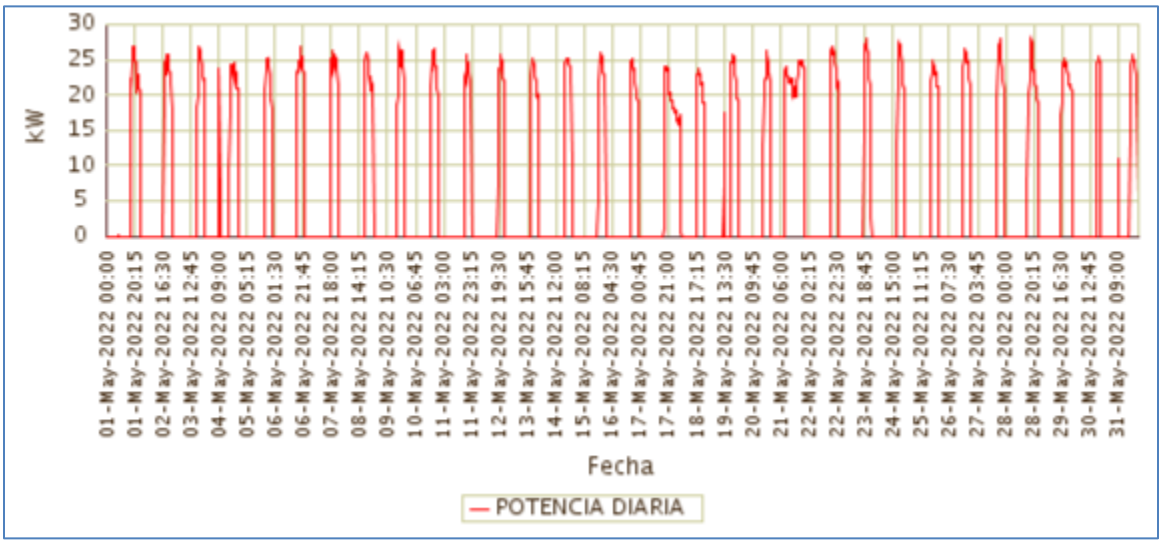

Fuente CNM

22.4 Potencia Máxima

La potencia máxima fue de 28,11kW, se presentó el Viernes 27 de Mayo a las 20:00 horas. Respecto a la potencia máxima de Mayo de 2021 (34,14kW), tuvo una caída del 17,67%.

En la siguiente grafica se presenta la potencia máxima diaria registrada para este mes.

Gráfica 129 Potencia Máxima Diaria-CHACÓN (TIMBIQUÍ - CAUCA).

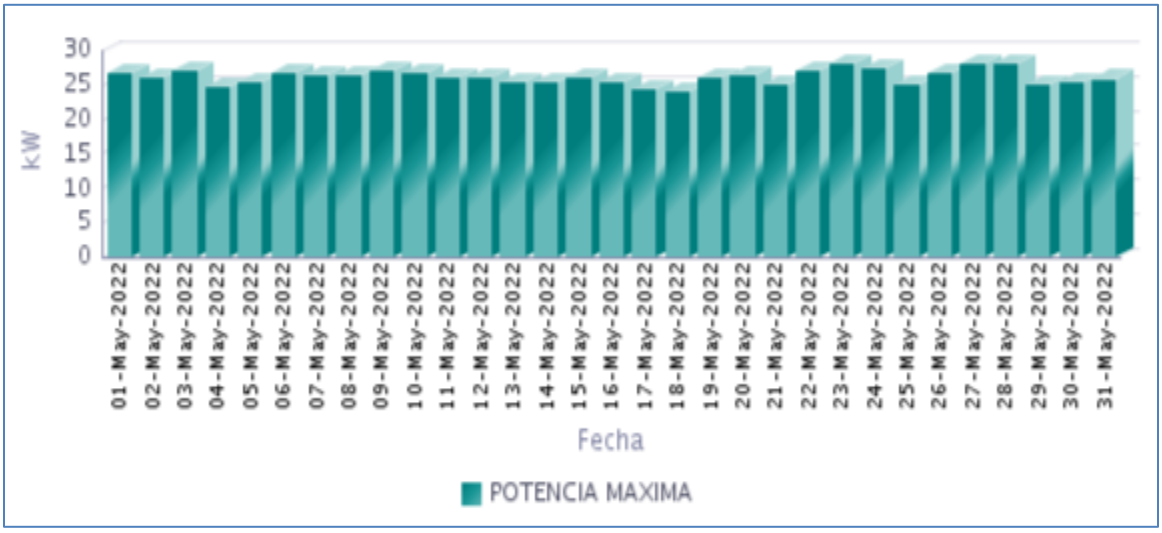

Fuente CNM

22.5 Horas de Prestación del Servicio

En Mayo, se prestó el servicio de energía eléctrica en la localidad, un promedio diario de 6 Horas 31 Minutos, como se presenta en la siguiente gráfica.

Gráfica 130 Horas Efectivas de Prestación del Servicio - CHACÓN (TIMBIQUÍ - CAUCA),

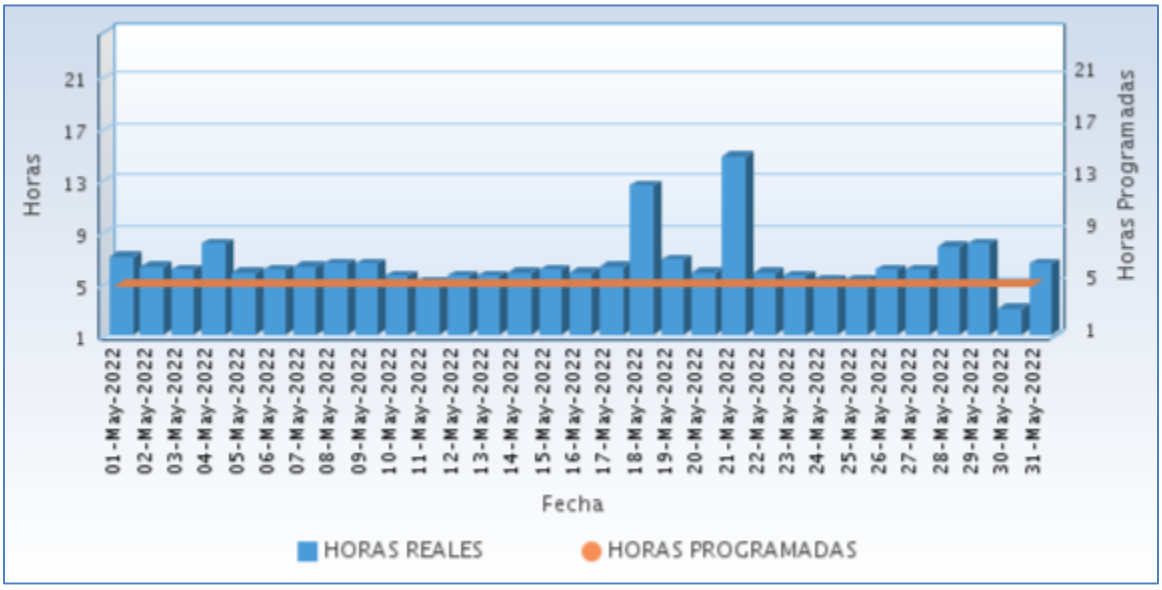

Fuente CNM

A continuación se relaciona las horas promedio por día de la prestación del servicio de energía:

Tabla 65 Horas promedio por día prestación del servicio de energía

CHACÓN (TIMBIQUÍ - CAUCA) Mayo 2022	
DIA	**Horas de servicio promedio en el día [hh:mm]**
01-May-2022	7 Horas 0 Minutos
02-May-2022	6 Horas 15 Minutos
03-May-2022	6 Horas 0 Minutos
04-May-2022	8 Horas 0 Minutos
05-May-2022	5 Horas 45 Minutos
06-May-2022	6 Horas 0 Minutos
07-May-2022	6 Horas 15 Minutos
08-May-2022	6 Horas 30 Minutos
09-May-2022	6 Horas 30 Minutos
10-May-2022	5 Horas 30 Minutos
11-May-2022	5 Horas 0 Minutos
12-May-2022	5 Horas 30 Minutos
13-May-2022	5 Horas 30 Minutos
14-May-2022	5 Horas 45 Minutos
15-May-2022	6 Horas 0 Minutos
16-May-2022	5 Horas 45 Minutos
17-May-2022	6 Horas 15 Minutos
18-May-2022	12 Horas 30 Minutos
19-May-2022	6 Horas 45 Minutos
20-May-2022	5 Horas 45 Minutos
21-May-2022	14 Horas 45 Minutos
22-May-2022	5 Horas 45 Minutos
23-May-2022	5 Horas 30 Minutos
24-May-2022	5 Horas 15 Minutos
25-May-2022	5 Horas 15 Minutos
26-May-2022	6 Horas 0 Minutos
27-May-2022	6 Horas 0 Minutos
28-May-2022	7 Horas 45 Minutos
29-May-2022	8 Horas 0 Minutos
30-May-2022	3 Horas 0 Minutos
31-May-2022	6 Horas 30 Minutos

Fuente CNM

22.6 Curvas de Carga

En la siguiente gráfica, se presenta el comportamiento de la carga promedio para cada día de la semana en el mes.

Gráfica 131 Curva de Carga Promedio Diaria Mensual

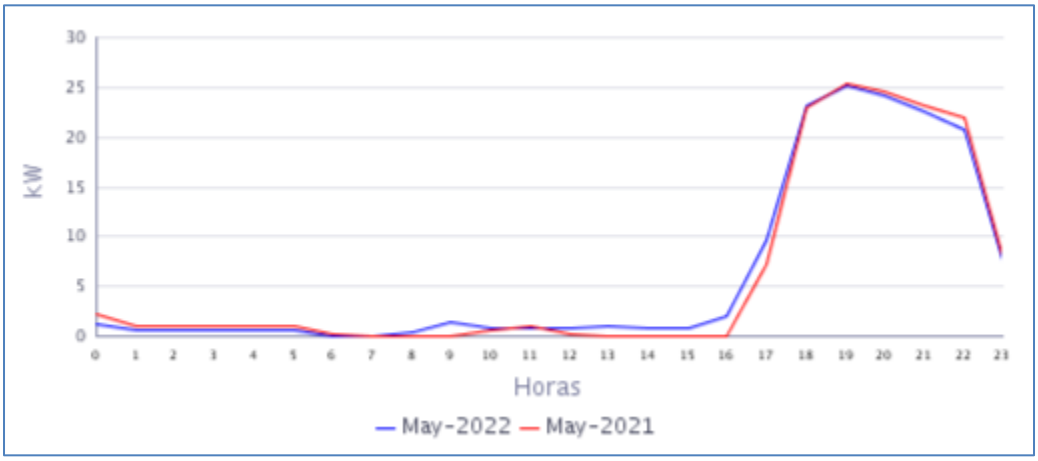

Fuente CNM

En la gráfica anterior se comparan las curvas de carga promedio diarias de May-2021 y del May-2022, presentándose un crecimiento en la demanda de 1,59%.

23. COMUNIDAD DE CHETE (TIMBIQUÍ - CAUCA)

El Centro Poblado de Comunidad de Chete pertenece al municipio de Timbiquí, Departamento de Cauca. Esta localidad cuenta con un total de 167 usuarios.[1]

23.1 Descripción del Sitio

La localidad cuenta con una central de generación que está conformada por la siguiente infraestructura:

Tabla 66 Infraestructura de la Localidad.

GRUPO ELECTRÓGENO			
ITEM	**MARCA**	**CAPACIDAD**	**ESTADO**
1	LOVOL	97,6 kW	EN OPERACIÓN

Gráfica 132 Diagrama de Conexión de la Localidad.

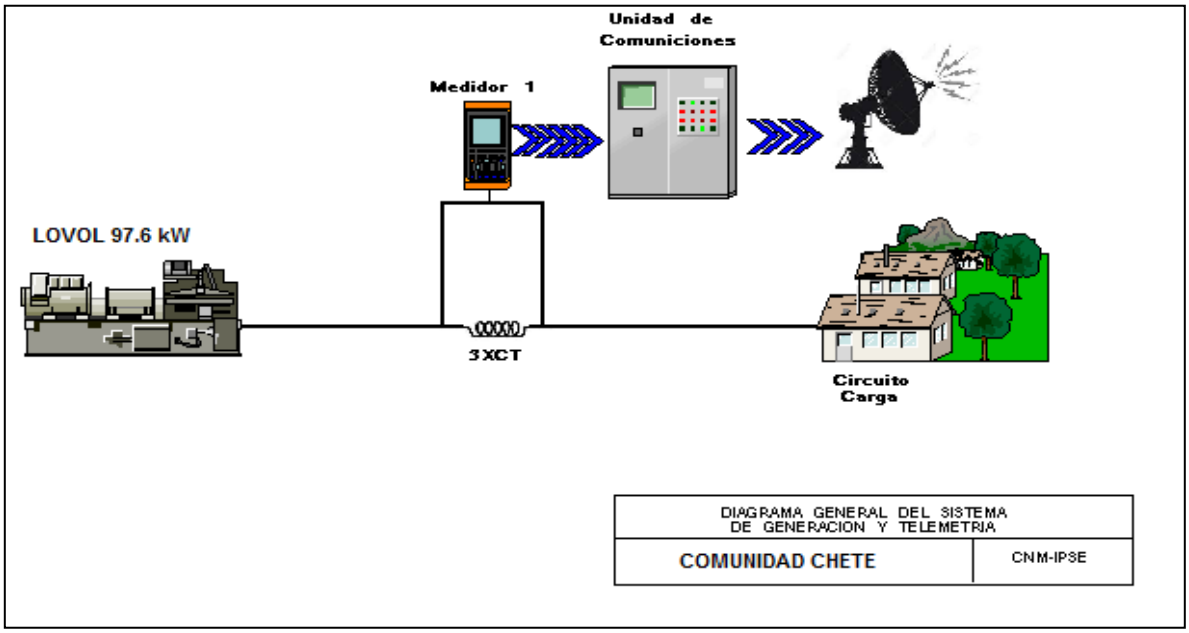

Localidad sin información completa por desconfiguración del medidor, se arregló el día 3 de mayo del 2022. La localidad cuenta con servicio normal de energía. Prestan un promedio diario de 7 Horas 12 Minutos.

[1] Fuente: http://reportes.sui.gov.co/ - Sistema Único de Información SUI - Año 2020.

24. COTEJE (TIMBIQUÍ - CAUCA)

El Centro poblado de Coteje se encuentra ubicado en el municipio de Timbiquí, departamento de Cauca. Esta Localidad cuenta con un total de 265 usuarios residenciales.[1]

24.1 Descripción del Sitio

La localidad cuenta con una central de generación que está conformada por la siguiente infraestructura:

Tabla 69 Infraestructura de la Localidad.

GRUPO ELECTRÓGENO			
ITEM	**MARCA**	**CAPACIDAD**	**ESTADO**
1	WEICHA DEUTZ	185 KVA	EN OPERACIÓN
TRANSFORMADOR			
ITEM	**CAPACIDAD**		**ESTADO**
1	75 kVA		EN OPERACIÓN

Gráfica 138 Diagrama de Conexión de la Localidad.

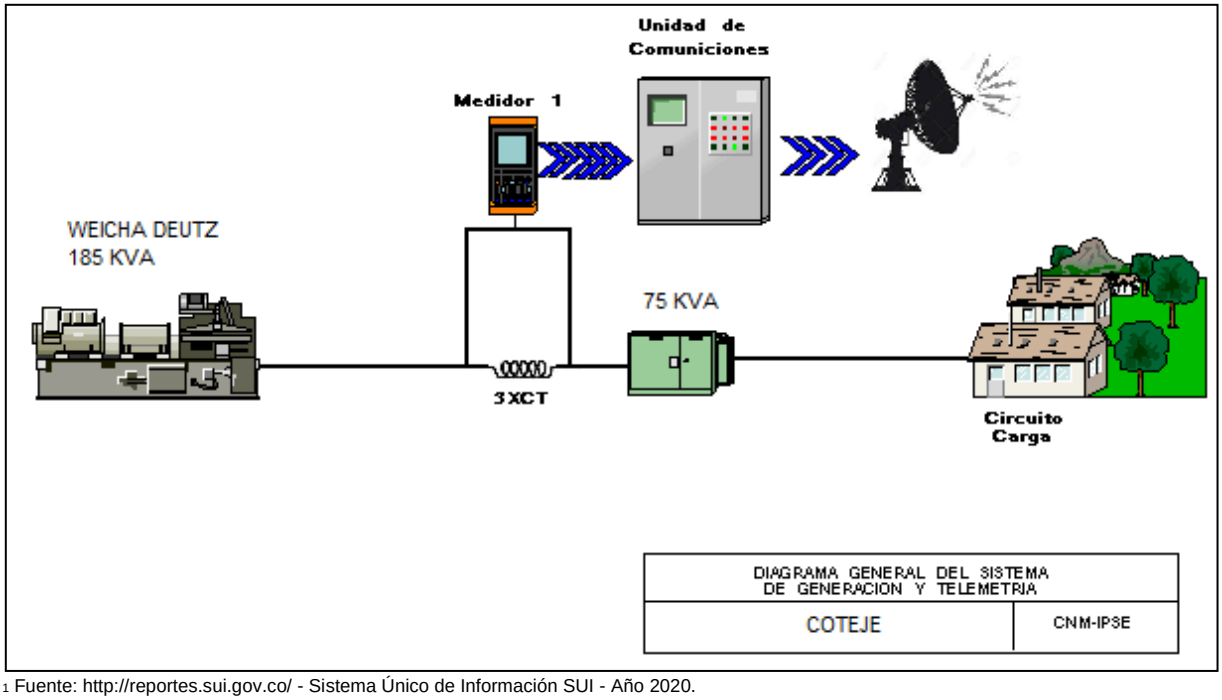

[1] Fuente: http://reportes.sui.gov.co/ - Sistema Único de Información SUI - Año 2020.

24.2 Energía

El consumo de energía eléctrica para esta localidad en *Mayo* de 2022, se presenta en la siguiente tabla, donde se encuentran los valores acumulados diarios de la energía activa (kWh), reactiva (kVARh), aparente (kVAh) y del factor de potencia (p.u).

Tabla 70 Energía Activa, Reactiva, Aparente y Factor de Potencia.

COTEJE (TIMBIQUÍ - CAUCA)				
Fecha	**Energía Activa (kWh)**	**Energía Reactiva (kVARh)**	**Energía Aparente (kVAh)**	**Factor de Potencia (p.u)**
Mayo 1, Domingo	285	224	362,86	0,79
Mayo 2, Lunes	201	142	246,67	0,82
Mayo 3, Martes	197	142	242,89	0,81
Mayo 4, Miércoles	197	142	242,60	0,81
Mayo 5, Jueves	196	141	241,04	0,81
Mayo 6, Viernes	200	140	244,36	0,82
Mayo 7, Sábado	204	143	249,28	0,82
Mayo 8, Domingo	210	159	263,28	0,80
Mayo 9, Lunes	340	277	438,40	0,78
Mayo 10, Martes	199	147	247,75	0,80
Mayo 11, Miércoles	196	146	244,51	0,80
Mayo 12, Jueves	238	183	300,02	0,79
Mayo 13, Viernes	198	143	244,13	0,81
Mayo 14, Sábado	197	141	242,46	0,81
Mayo 15, Domingo	370	307	480,43	0,77
Mayo 16, Lunes	196	139	240,38	0,81
Mayo 17, Martes	197	144	244,38	0,81
Mayo 18, Miércoles	194	141	239,71	0,81
Mayo 19, Jueves	194	145	241,73	0,80
Mayo 20, Viernes	191	143	238,97	0,80
Mayo 21, Sábado	196	145	243,92	0,80
Mayo 22, Domingo	192	146	241,39	0,80
Mayo 23, Lunes	196	144	243,70	0,81
Mayo 24, Martes	195	145	242,87	0,80
Mayo 25, Miércoles	193	144	240,58	0,80
Mayo 26, Jueves	191	142	237,91	0,80
Mayo 27, Viernes	192	145	240,38	0,80
Mayo 28, Sábado	195	140	240,23	0,81
Mayo 29, Domingo	229	169	284,88	0,80
Mayo 30, Lunes	198	144	244,70	0,81
Mayo 31, Martes	198	146	246,33	0,80
TOTAL	**6.577**	**4.898**	**8.200,84**	**0,80**

El factor de potencia promedio fue 0,80.

Para este período se presentó un exceso de consumo de energía reactiva de 1609,36 kVARh.

Con referencia a Mayo de 2021 (6.930 kWh), se presentó un caída en la demanda de energía eléctrica del 5,09%.

Gráfica 139 Energía Activa, Reactiva y Factor de Potencia – COTEJE (TIMBIQUÍ - CAUCA).

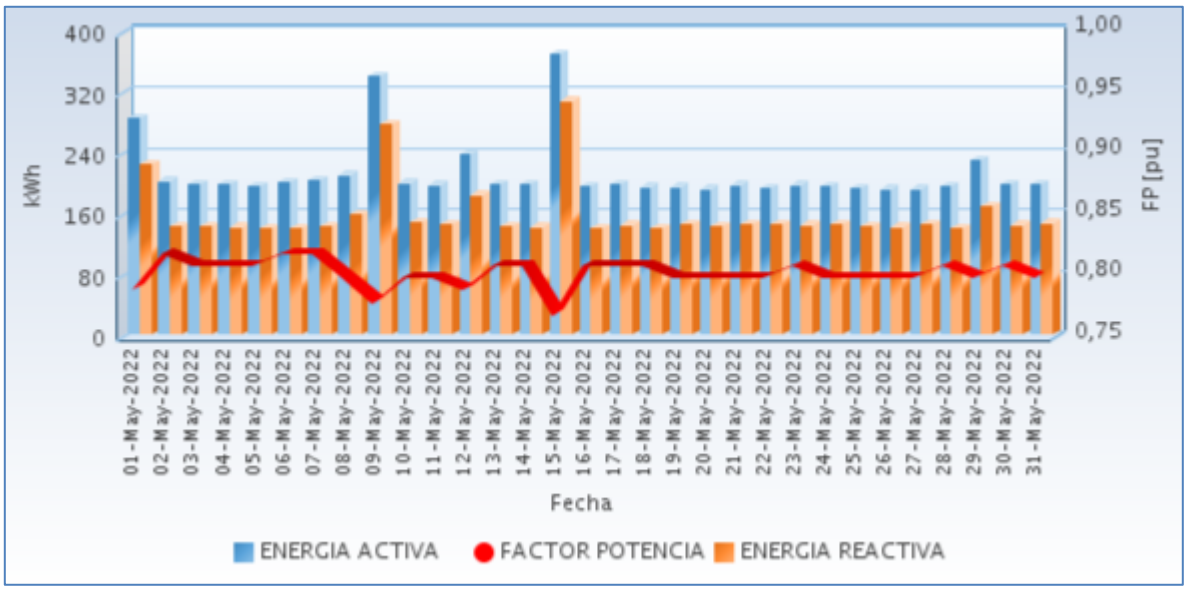

Fuente CNM

24.3 Potencia

En la siguiente gráfica se presenta el comportamiento diario de la potencia para este mes.

Gráfica 140 Comportamiento Diario de la Potencia.

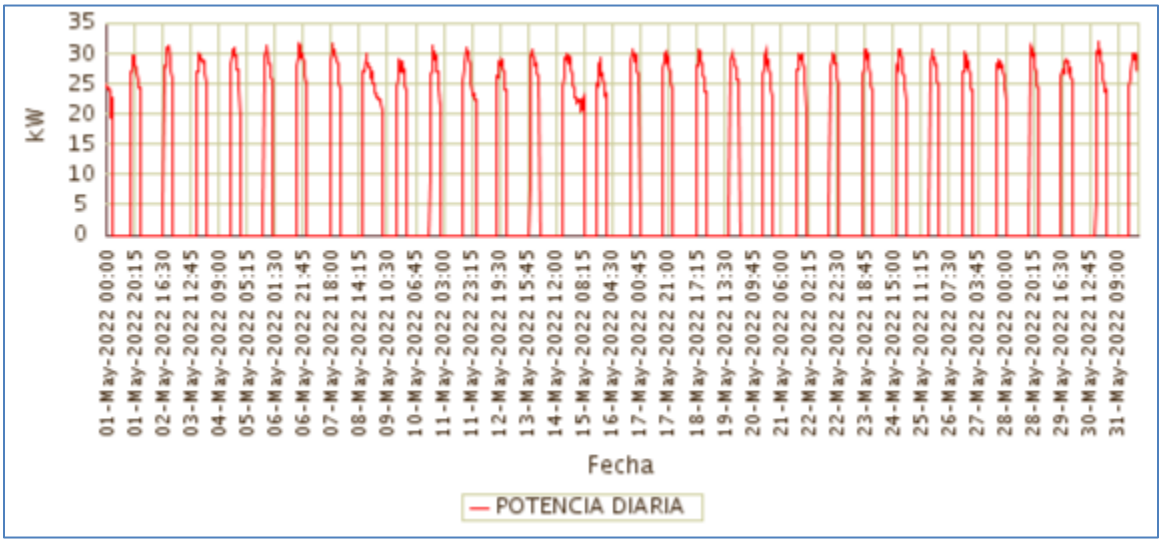

Fuente CNM

24.4 Potencia Máxima

La potencia máxima fue de 32,08kW, se presentó el Lunes 30 de Mayo a las 19:15 horas. Respecto a la potencia máxima de Mayo de 2021 (34,00kW), tuvo una caída del 5,65%.

En la siguiente grafica se presenta la potencia máxima diaria registrada para este mes.

Gráfica 141 Potencia Máxima Diaria-COTEJE (TIMBIQUÍ - CAUCA).

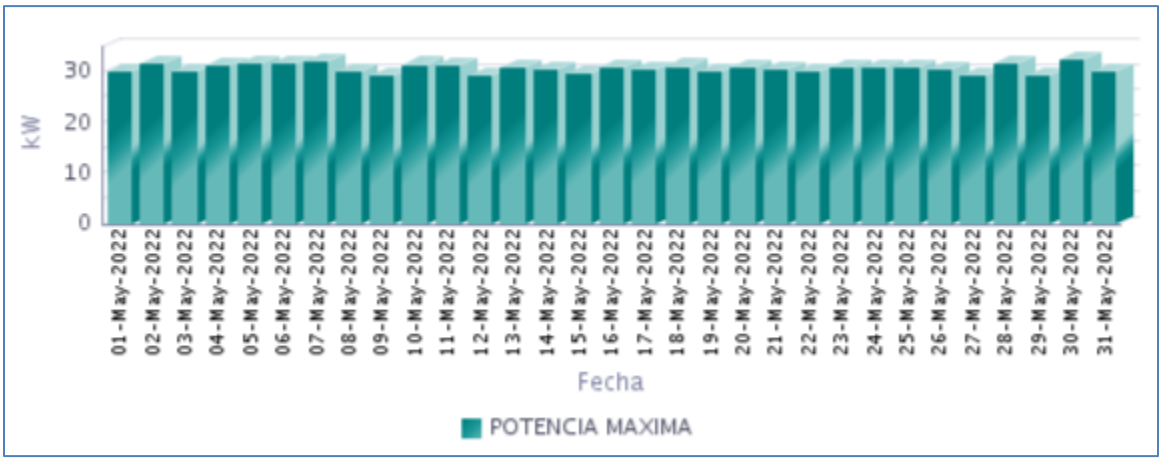

Fuente CNM

24.5 Horas de Prestación del Servicio

En Mayo, se prestó el servicio de energía eléctrica en la localidad, un promedio diario de 8 Horas 1 Minutos, como se presenta en la siguiente gráfica.

Gráfica 142 Horas Efectivas de Prestación del Servicio - COTEJE (TIMBIQUÍ - CAUCA),

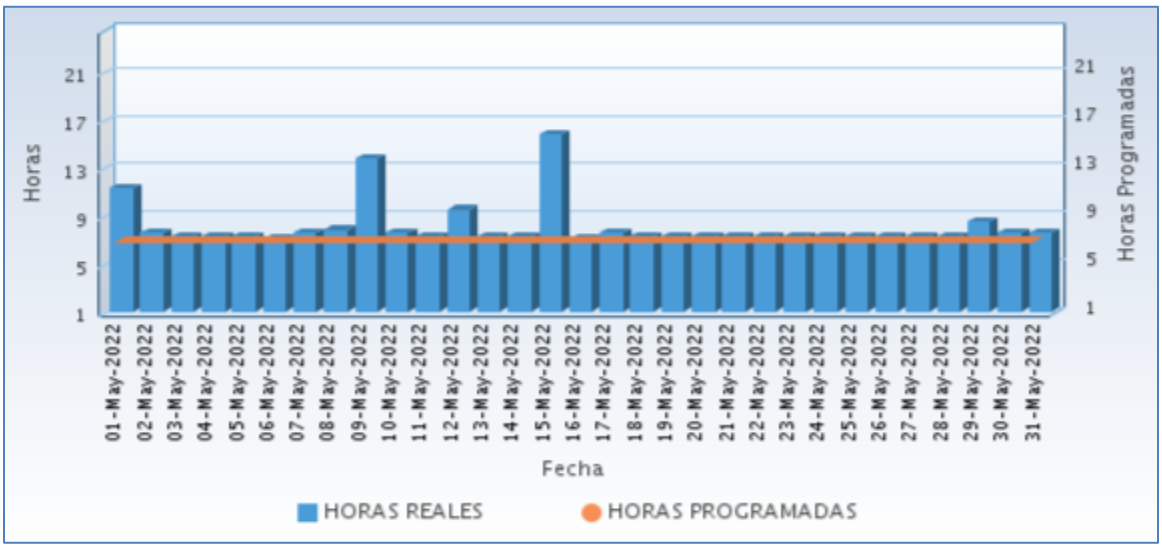

Fuente CNM

A continuación se relaciona las horas promedio por día de la prestación del servicio de energía:

Tabla 71 Horas promedio por día prestación del servicio de energía

COTEJE (TIMBIQUÍ - CAUCA) **Mayo 2022**	
DIA	**Horas de servicio promedio en el día [hh:mm]**
01-May-2022	11 Horas 15 Minutos
02-May-2022	7 Horas 30 Minutos
03-May-2022	7 Horas 15 Minutos
04-May-2022	7 Horas 15 Minutos
05-May-2022	7 Horas 15 Minutos
06-May-2022	7 Horas 0 Minutos
07-May-2022	7 Horas 30 Minutos
08-May-2022	7 Horas 45 Minutos
09-May-2022	13 Horas 45 Minutos
10-May-2022	7 Horas 30 Minutos
11-May-2022	7 Horas 15 Minutos
12-May-2022	9 Horas 30 Minutos
13-May-2022	7 Horas 15 Minutos
14-May-2022	7 Horas 15 Minutos
15-May-2022	15 Horas 45 Minutos
16-May-2022	7 Horas 0 Minutos
17-May-2022	7 Horas 30 Minutos
18-May-2022	7 Horas 15 Minutos
19-May-2022	7 Horas 15 Minutos
20-May-2022	7 Horas 15 Minutos
21-May-2022	7 Horas 15 Minutos
22-May-2022	7 Horas 15 Minutos
23-May-2022	7 Horas 15 Minutos
24-May-2022	7 Horas 15 Minutos
25-May-2022	7 Horas 15 Minutos
26-May-2022	7 Horas 15 Minutos
27-May-2022	7 Horas 15 Minutos
28-May-2022	7 Horas 15 Minutos
29-May-2022	8 Horas 30 Minutos
30-May-2022	7 Horas 30 Minutos
31-May-2022	7 Horas 30 Minutos

Fuente CNM

24.6 Curvas de Carga

En la siguiente gráfica, se presenta el comportamiento de la carga promedio para cada día de la semana en el mes.

Gráfica 143 Curva de Carga Promedio Diaria Mensual

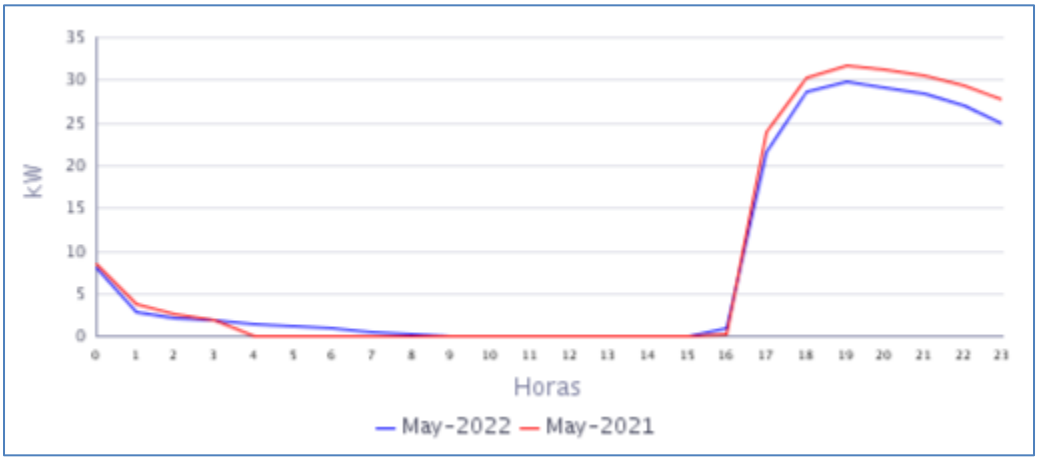

Fuente CNM

En la gráfica anterior se comparan las curvas de carga promedio diarias de May-2021 y del May-2022, presentándose una caída en la demanda de 5,09%.

25. DOS QUEBRADAS RIO NAYA (LÓPEZ (MICAY) - CAUCA)

La localidad de Dosquebradas Rio Naya pertenece al municipio de López de Micay, Departamento de Cauca. Esta localidad cuenta con un total de 180 usuarios.[1]

25.1 Descripción del Sitio

La localidad cuenta con una central de generación que está conformada por la siguiente infraestructura:

Tabla 72 Infraestructura de la Localidad.

GRUPO ELECTRÓGENO			
ITEM	**MARCA**	**CAPACIDAD**	**ESTADO**
1	STANFORD	174,8 kW	EN OPERACIÓN principal
2	PERKINS	52 KVA	EN OPERACIÓN respaldo
TRANSFORMADORES			
ITEM	**CAPACIDAD**		**ESTADO**
1	112,5 kVA		EN OPERACIÓN

Gráfica 144 Diagrama de Conexión de la Localidad.

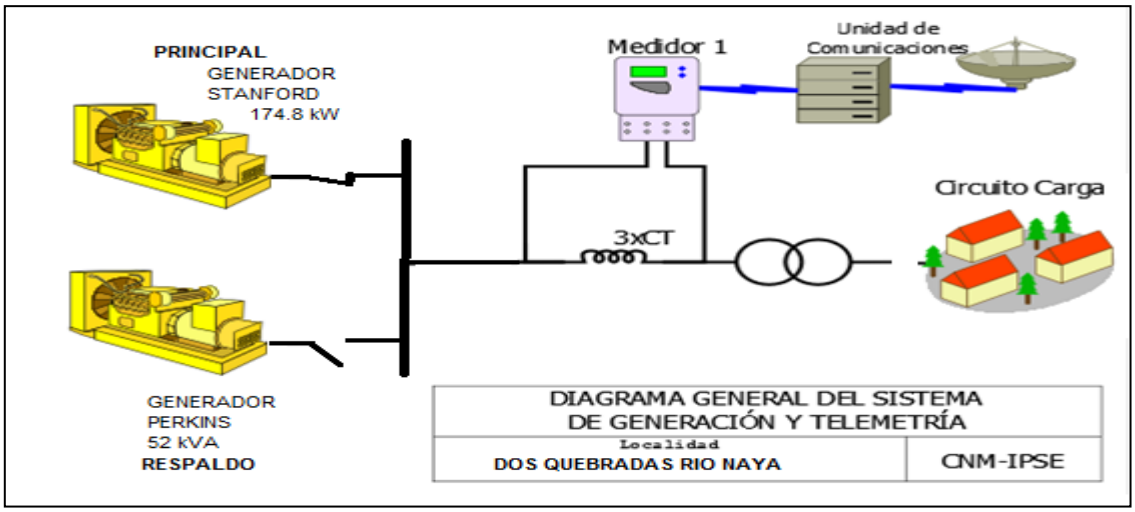

Localidad sin información completa para el presente periodo. Localidad con servicio, sin embargo, informan que el grupo electrógeno presenta un alto consumo de aceite. Sistema de telemetría apagado.

[1] Fuente: http://reportes.sui.gov.co/ - Sistema Único de Información SUI - Año 2020.

26. ISLA DE GALLO (LÓPEZ (MICAY) - CAUCA)

La localidad de Isla de Gallo pertenece al municipio de López de Micay, Departamento de Cauca. El número de usuarios es de 152.[1]

26.1 Descripción del Sitio

La localidad cuenta con una central de generación que está conformada por la siguiente infraestructura:

Tabla 75 Infraestructura de la Localidad.

GRUPO ELECTRÓGENO			
ITEM	**MARCA**	**CAPACIDAD**	**ESTADO**
1	STEWART &STEVENSON	170 kW	EN OPERACIÓN
TRANSFORMADOR			
ITEM	**CAPACIDAD**		**ESTADO**
1	112,5 kVA		EN OPERACIÓN

Gráfica 150 Diagrama de Conexión de la Localidad.

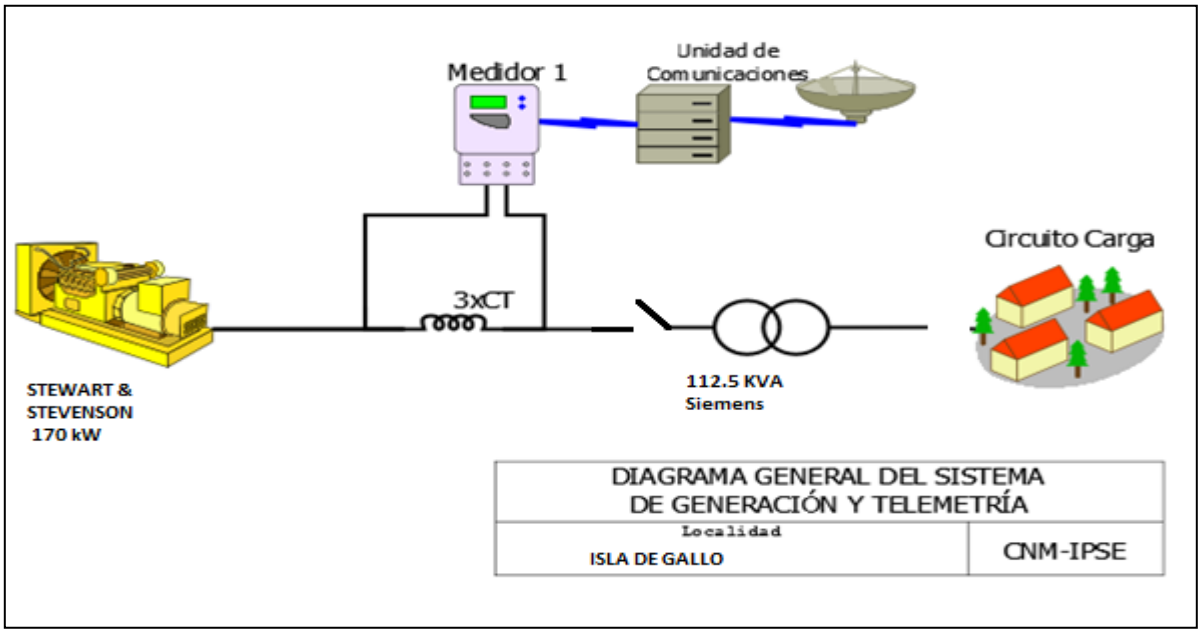

[1] Fuente: http://reportes.sui.gov.co/ - Sistema Único de Información SUI - Año 2020.

26.2 Energía

El consumo de energía eléctrica para esta localidad en *Mayo* de 2022, se presenta en la siguiente tabla, donde se encuentran los valores acumulados diarios de la energía activa (kWh), reactiva (kVARh), aparente (kVAh) y del factor de potencia (p.u).

Tabla 76 Energía Activa, Reactiva, Aparente y Factor de Potencia.

ISLA DE GALLO (LÓPEZ (MICAY) - CAUCA)				
Fecha	**Energía Activa (kWh)**	**Energía Reactiva (kVARh)**	**Energía Aparente (kVAh)**	**Factor de Potencia (p.u)**
Mayo 1, Domingo	73	36	81,31	0,90
Mayo 2, Lunes	74	35	81,97	0,90
Mayo 3, Martes	65	31	72,37	0,90
Mayo 4, Miércoles	80	40	89,27	0,90
Mayo 5, Jueves	98	46	108,29	0,90
Mayo 6, Viernes	83	39	91,73	0,91
Mayo 7, Sábado	115	56	127,74	0,90
Mayo 8, Domingo	173	84	192,47	0,90
Mayo 9, Lunes	87	40	95,29	0,91
Mayo 10, Martes	82	40	91,62	0,90
Mayo 11, Miércoles	78	36	85,91	0,91
Mayo 12, Jueves	84	40	93,02	0,90
Mayo 13, Viernes	87	41	96,01	0,90
Mayo 14, Sábado	103	49	114,34	0,90
Mayo 15, Domingo	75	35	83,04	0,91
Mayo 16, Lunes	94	45	104,65	0,90
Mayo 17, Martes	93	42	102,20	0,91
Mayo 18, Miércoles	88	41	97,03	0,91
Mayo 19, Jueves	89	40	97,39	0,91
Mayo 20, Viernes	82	37	90,46	0,91
Mayo 21, Sábado	102	51	114,12	0,90
Mayo 22, Domingo	138	68	154,01	0,90
Mayo 23, Lunes	86	40	94,93	0,91
Mayo 24, Martes	85	41	94,77	0,90
Mayo 25, Miércoles	97	48	107,95	0,90
Mayo 26, Jueves	94	46	104,40	0,90
Mayo 27, Viernes	101	47	111,04	0,91
Mayo 28, Sábado	104	52	116,56	0,90
Mayo 29, Domingo	105	52	117,18	0,90
Mayo 30, Lunes	85	43	95,59	0,89
Mayo 31, Martes	87	43	97,11	0,90
TOTAL	**2.889**	**1.383**	**3.203,53**	**0,90**

El factor de potencia promedio fue 0,90.

Con referencia a Mayo de 2021 (4.218 kWh), se presentó un caída en la demanda de energía eléctrica del 31,50%.

Gráfica 151 Energía Activa, Reactiva y Factor de Potencia – ISLA DE GALLO (LOPEZ (MICAY) - CAUCA).

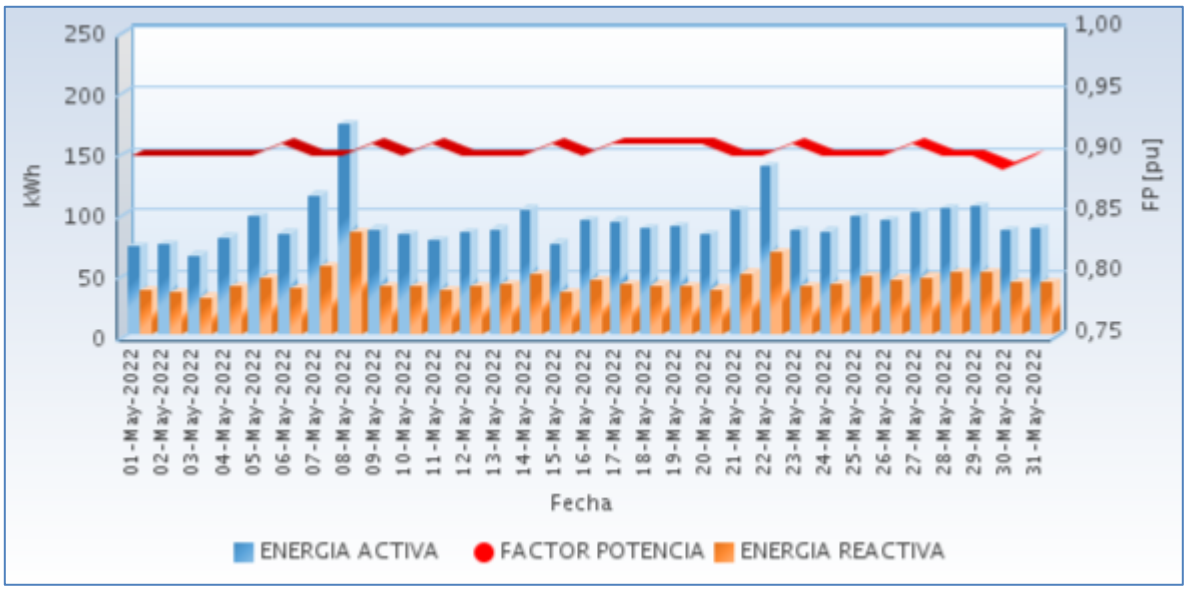

Fuente CNM

26.3 Potencia

En la siguiente gráfica se presenta el comportamiento diario de la potencia para este mes.

Gráfica 152 Comportamiento Diario de la Potencia.

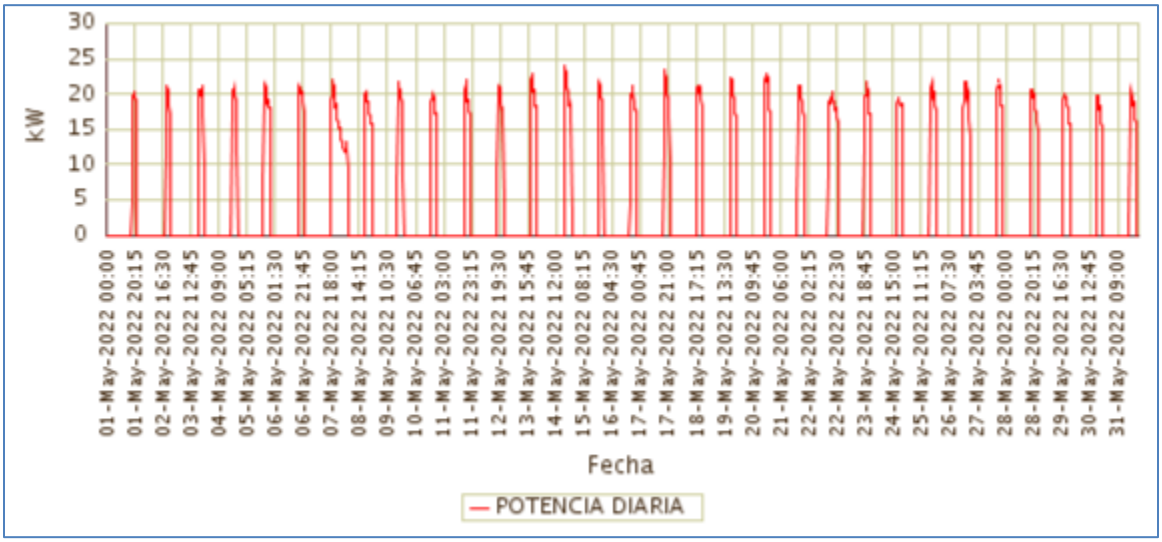

Fuente CNM

26.4 Potencia Máxima

La potencia máxima fue de 24,10kW, se presentó el Sábado 14 de Mayo a las 18:30 horas. Respecto a la potencia máxima de Mayo de 2021 (25,41kW), tuvo una caída del 5,16%.

En la siguiente grafica se presenta la potencia máxima diaria registrada para este mes.

Gráfica 153 Potencia Máxima Diaria-ISLA DE GALLO (LOPEZ (MICAY) - CAUCA).

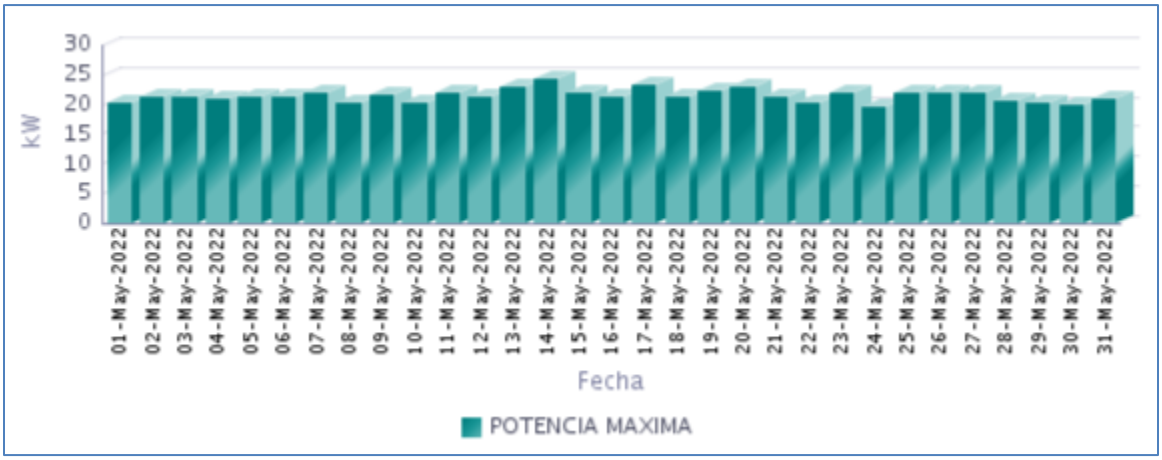

Fuente CNM

26.5 Horas de Prestación del Servicio

En Mayo, se prestó el servicio de energía eléctrica en la localidad, un promedio diario de 5 Horas 9 Minutos, como se presenta en la siguiente gráfica.

Gráfica 154 Horas Efectivas de Prestación del Servicio - ISLA DE GALLO (LOPEZ (MICAY) - CAUCA),

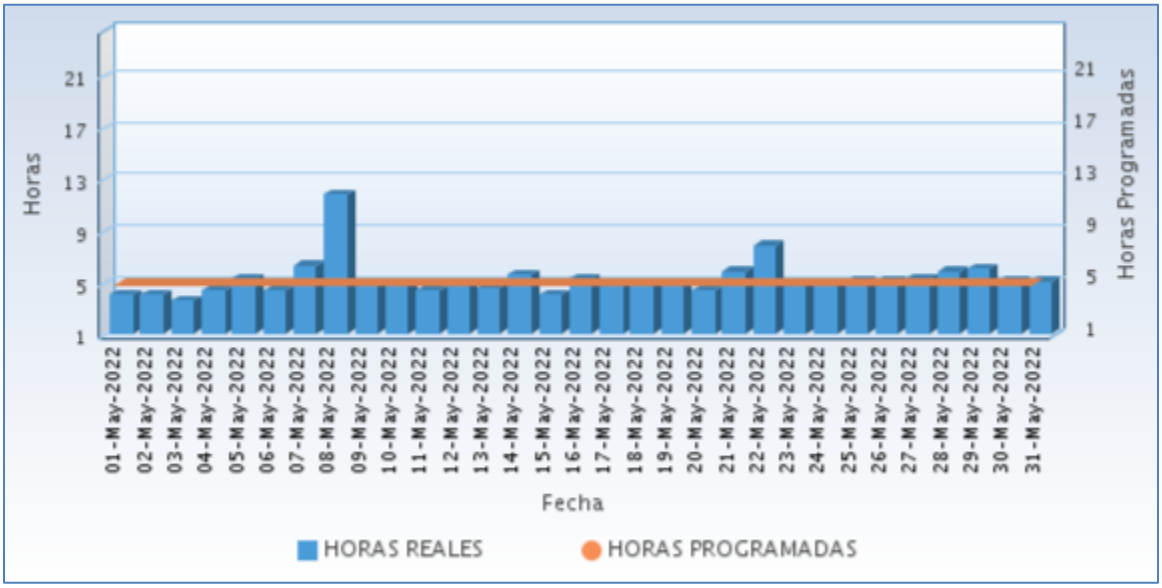

Fuente CNM

A continuación se relaciona las horas promedio por día de la prestación del servicio de energía:

Tabla 77 Horas promedio por día prestación del servicio de energía

ISLA DE GALLO (LOPEZ (MICAY) - CAUCA) Mayo 2022	
DIA	**Horas de servicio promedio en el día [hh:mm]**
01-May-2022	4 Horas 0 Minutos
02-May-2022	4 Horas 0 Minutos
03-May-2022	3 Horas 30 Minutos
04-May-2022	4 Horas 15 Minutos
05-May-2022	5 Horas 15 Minutos
06-May-2022	4 Horas 15 Minutos
07-May-2022	6 Horas 15 Minutos
08-May-2022	11 Horas 45 Minutos
09-May-2022	4 Horas 45 Minutos
10-May-2022	4 Horas 45 Minutos
11-May-2022	4 Horas 15 Minutos
12-May-2022	4 Horas 45 Minutos
13-May-2022	4 Horas 30 Minutos
14-May-2022	5 Horas 30 Minutos
15-May-2022	4 Horas 0 Minutos
16-May-2022	5 Horas 15 Minutos
17-May-2022	4 Horas 45 Minutos
18-May-2022	4 Horas 45 Minutos
19-May-2022	4 Horas 45 Minutos
20-May-2022	4 Horas 15 Minutos
21-May-2022	5 Horas 45 Minutos
22-May-2022	7 Horas 45 Minutos
23-May-2022	4 Horas 45 Minutos
24-May-2022	4 Horas 45 Minutos
25-May-2022	5 Horas 0 Minutos
26-May-2022	5 Horas 0 Minutos
27-May-2022	5 Horas 15 Minutos
28-May-2022	5 Horas 45 Minutos
29-May-2022	6 Horas 0 Minutos
30-May-2022	5 Horas 0 Minutos
31-May-2022	5 Horas 0 Minutos

Fuente CNM

26.6 Curvas de Carga

En la siguiente gráfica, se presenta el comportamiento de la carga promedio para cada día de la semana en el mes.

Gráfica 155 Curva de Carga Promedio Diaria Mensual

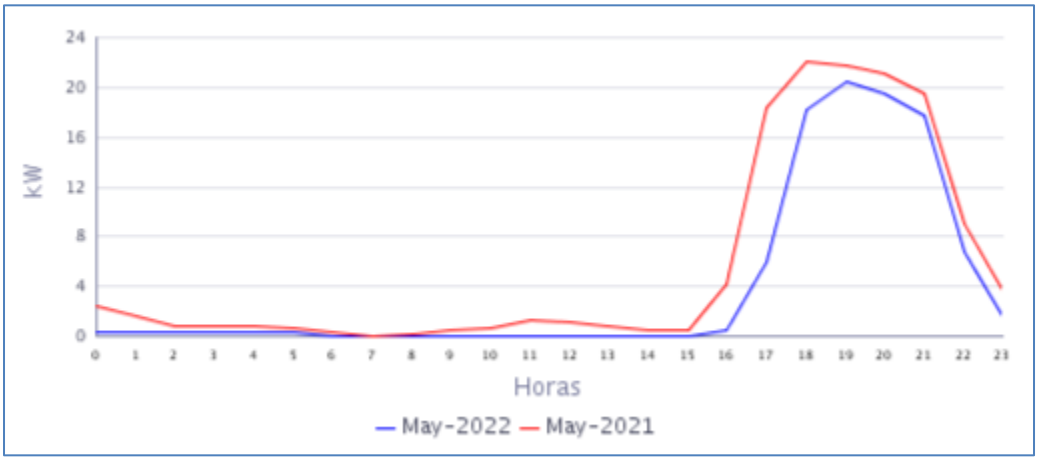

Fuente CNM

En la gráfica anterior se comparan las curvas de carga promedio diarias de May-2021 y del May-2022, presentándose una caída en la demanda de 31,50%.

27. LA CONCHA - CONCEPCIÓN NAYA (LÓPEZ (MICAY) - CAUCA)

El Centro poblado de La Concha Concepción Naya se encuentra ubicado en el municipio de López de Micay, departamento de Cauca. Esta Localidad cuenta con un total de 182 usuarios residenciales.1[1]

27.1 Descripción del Sitio

La localidad cuenta con una central de generación que está conformada por la siguiente infraestructura:

Tabla 78 Infraestructura de la Localidad.

GRUPO ELECTRÓGENO			
ITEM	**MARCA**	**CAPACIDAD**	**ESTADO**
1	STEWART & STEVENSON	170 kW	EN OPERACIÓN
TRNASFORMADOR			
1	**112,5 KVA**		EN OPERACIÓN

Gráfica 156 Diagrama de Conexión de la Localidad.

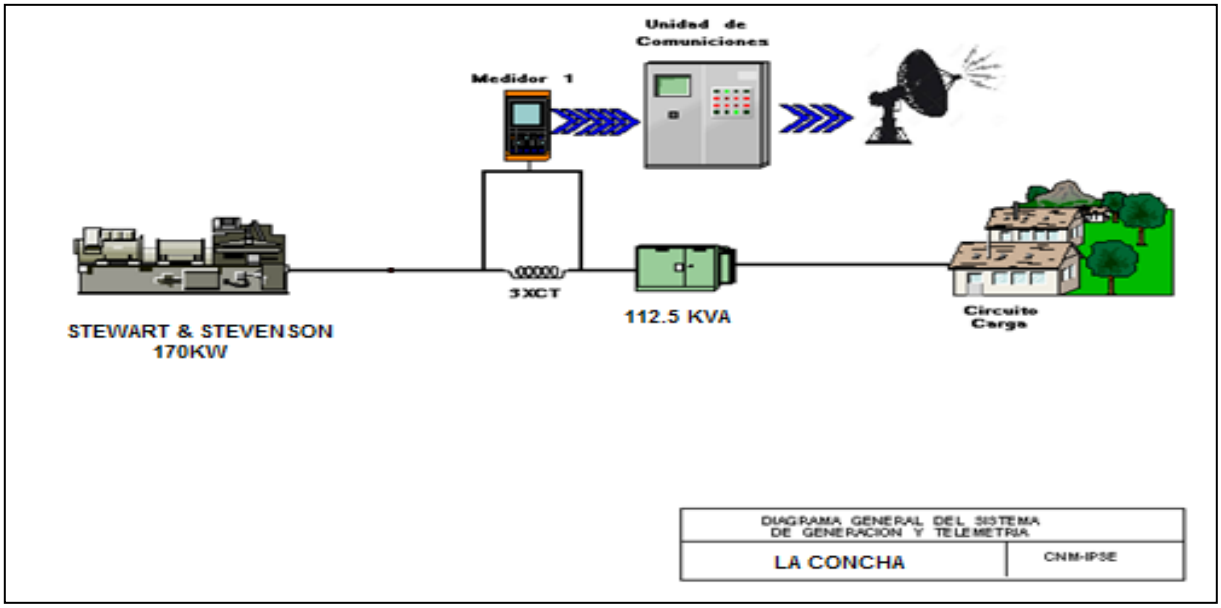

Localidad sin servicio de energía eléctrica, según lo informado. La localidad se encuentra alarmada desde el 26 de octubre del 2021, por daño en el grupo electrógeno.

28. LIMONES (GUAPI - CAUCA)

El centro poblado de Limones es un corregimiento del municipio de Guapi, Departamento del Cauca. Esta localidad cuenta con un total de 350 usuarios residenciales.[1]

28.1 Descripción del Sitio

La localidad cuenta con una central de generación que está conformada por la siguiente infraestructura:

Tabla 81 Infraestructura de la Localidad.

GRUPO ELECTRÓGENO			
ITEM	**MARCA**	**CAPACIDAD**	**ESTADO**
1	CUMMINS	156 kW	EN OPERACIÓN
TRANSFORMADORES			
ITEM	**CAPACIDAD**		**ESTADO**
1	150 kVA		EN OPERACIÓN

Gráfica 162 Diagrama de conexión de la Localidad.

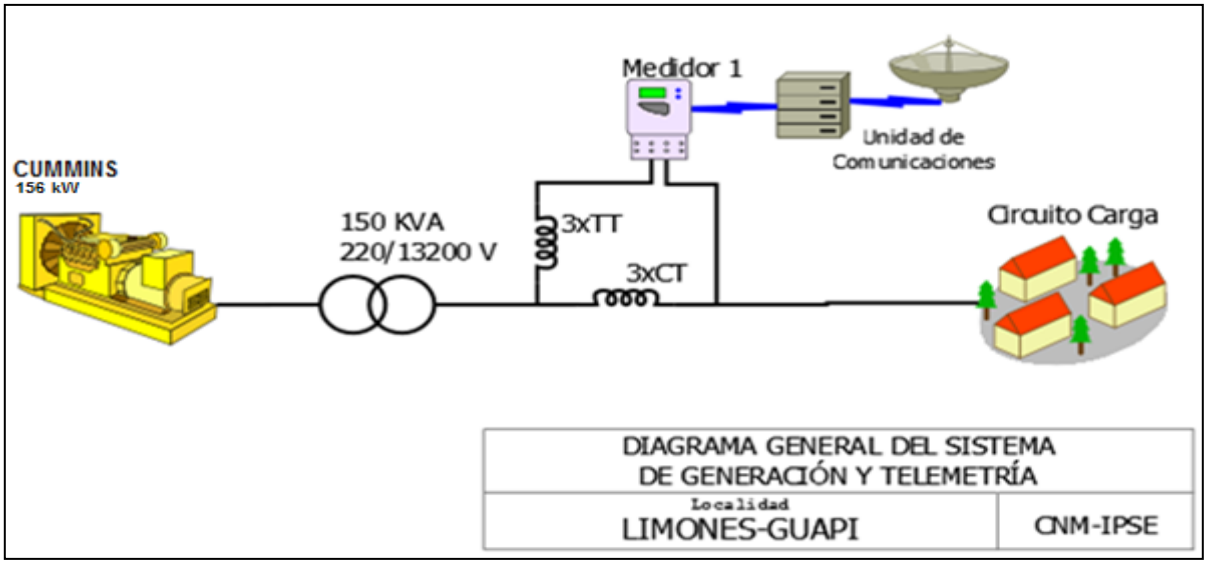

[1] Fuente: http://reportes.sui.gov.co/ - Sistema Único de Información SUI - Año 2020.

28.2 Energía

El consumo de energía eléctrica para esta localidad en *Mayo* de 2022, se presenta en la siguiente tabla, donde se encuentran los valores acumulados diarios de la energía activa (kWh), reactiva (kVARh), aparente (kVAh) y del factor de potencia (p.u).

Tabla 82 Energía Activa, Reactiva, Aparente y Factor de Potencia.

LIMONES (GUAPI - CAUCA)				
Fecha	**Energía Activa (kWh)**	**Energía Reactiva (kVARh)**	**Energía Aparente (kVAh)**	**Factor de Potencia (p.u)**
Mayo 1, Domingo	383	175	421,35	0,91
Mayo 2, Lunes	270	127	298,39	0,90
Mayo 3, Martes	243	111	266,96	0,91
Mayo 4, Miércoles	243	112	266,99	0,91
Mayo 5, Jueves	242	114	266,95	0,91
Mayo 6, Viernes	261	114	284,39	0,92
Mayo 7, Sábado	381	177	420,17	0,91
Mayo 8, Domingo	398	175	435,17	0,92
Mayo 9, Lunes	302	144	334,34	0,90
Mayo 10, Martes	248	116	273,91	0,91
Mayo 11, Miércoles	247	111	271,19	0,91
Mayo 12, Jueves	244	111	267,78	0,91
Mayo 13, Viernes	242	114	267,69	0,90
Mayo 14, Sábado	380	177	419,51	0,91
Mayo 15, Domingo	370	175	409,63	0,90
Mayo 16, Lunes	316	152	351,10	0,90
Mayo 17, Martes	255	122	282,43	0,90
Mayo 18, Miércoles	245	114	269,96	0,91
Mayo 19, Jueves	247	121	275,06	0,90
Mayo 20, Viernes	288	144	322,32	0,89
Mayo 21, Sábado	380	175	418,23	0,91
Mayo 22, Domingo	311	143	341,93	0,91
Mayo 23, Lunes	240	117	267,06	0,90
Mayo 24, Martes	238	115	264,40	0,90
Mayo 25, Miércoles	242	116	268,11	0,90
Mayo 26, Jueves	236	116	263,20	0,90
Mayo 27, Viernes	224	115	252,14	0,89
Mayo 28, Sábado	347	167	385,31	0,90
Mayo 29, Domingo	342	162	378,47	0,90
Mayo 30, Lunes	345	171	385,40	0,90
Mayo 31, Martes	238	114	263,85	0,90
TOTAL	**8.949**	**4.217**	**9.892,49**	**0,90**

El factor de potencia promedio fue 0,90.

Con referencia a Mayo de 2021 (8.690 kWh), se presentó un crecimiento en la demanda de energía eléctrica del 2,98%.

Gráfica 163 Energía Activa, Reactiva y Factor de Potencia – LIMONES (GUAPI - CAUCA).

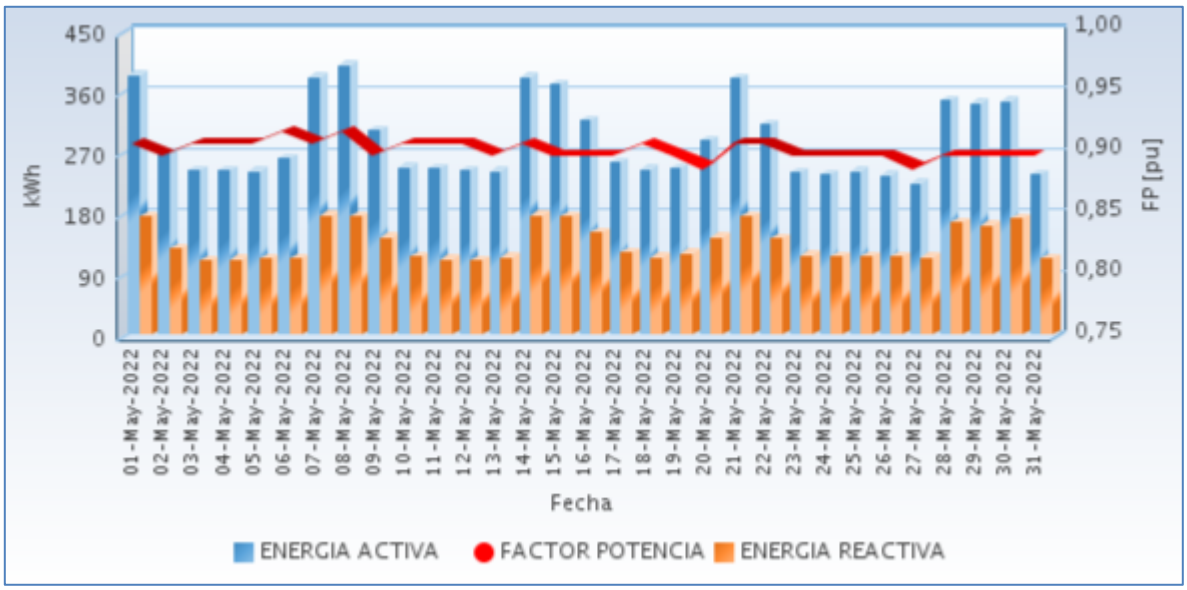

Fuente CNM

28.3 Potencia

En la siguiente gráfica se presenta el comportamiento diario de la potencia para este mes.

Gráfica 164 Comportamiento Diario de la Potencia.

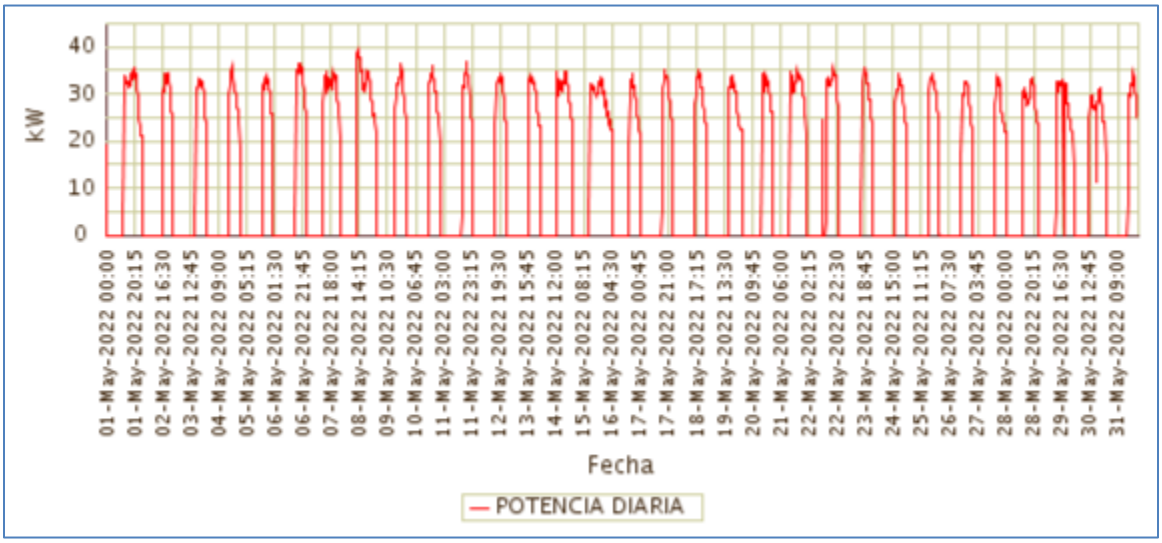

Fuente CNM

28.4 Potencia Máxima

La potencia máxima fue de 39,52kW, se presentó el Domingo 08 de Mayo a las 13:00 horas. Respecto a la potencia máxima de Mayo de 2021 (36,14kW), tuvo una variación de 9,36%.

En la siguiente grafica se presenta la potencia máxima diaria registrada para este mes.

Gráfica 165 Potencia Máxima Diaria-LIMONES (GUAPI - CAUCA).

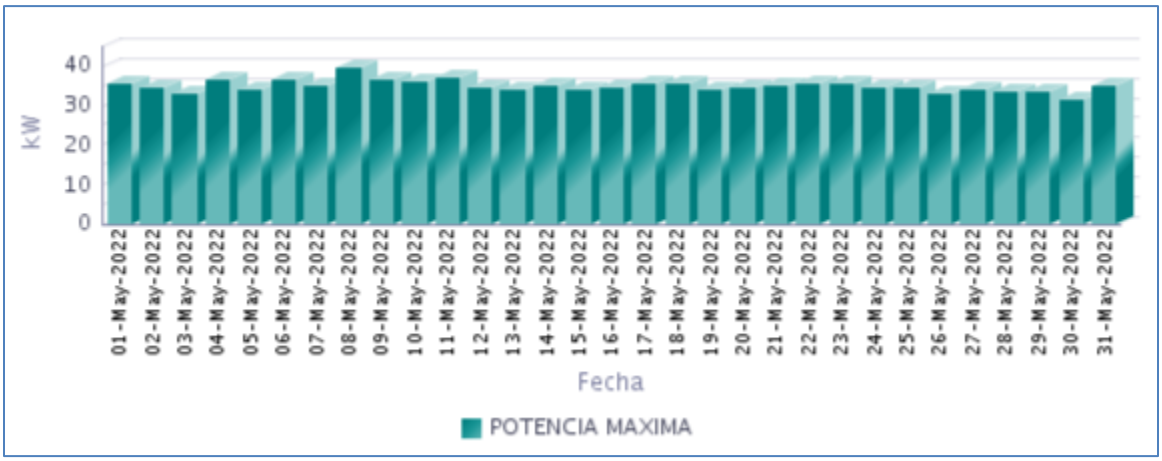

Fuente CNM

28.5 Horas de Prestación del Servicio

En Mayo, se prestó el servicio de energía eléctrica en la localidad, un promedio diario de 9 Horas 48 Minutos, como se presenta en la siguiente gráfica.

Gráfica 166 Horas Efectivas de Prestación del Servicio - LIMONES (GUAPI - CAUCA),

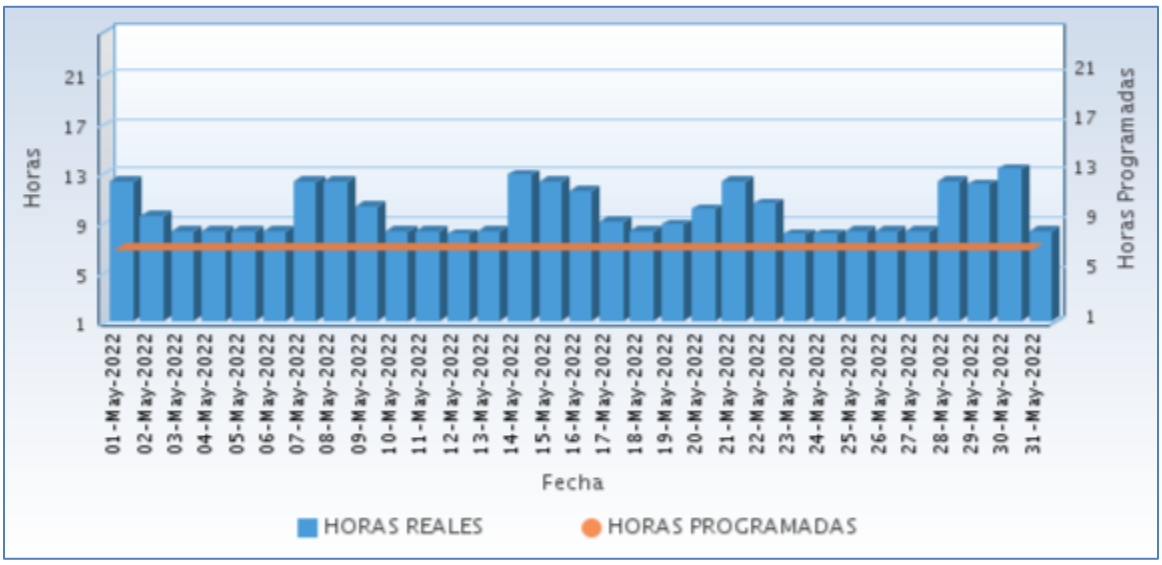

Fuente CNM

A continuación se relaciona las horas promedio por día de la prestación del servicio de energía:

Tabla 83 Horas promedio por día prestación del servicio de energía

LIMONES (GUAPI - CAUCA) Mayo 2022	
DIA	**Horas de servicio promedio en el día [hh:mm]**
01-May-2022	12 Horas 15 Minutos
02-May-2022	9 Horas 30 Minutos
03-May-2022	8 Horas 15 Minutos
04-May-2022	8 Horas 15 Minutos
05-May-2022	8 Horas 15 Minutos
06-May-2022	8 Horas 15 Minutos
07-May-2022	12 Horas 15 Minutos
08-May-2022	12 Horas 15 Minutos
09-May-2022	10 Horas 15 Minutos
10-May-2022	8 Horas 15 Minutos
11-May-2022	8 Horas 15 Minutos
12-May-2022	8 Horas 0 Minutos
13-May-2022	8 Horas 15 Minutos
14-May-2022	12 Horas 45 Minutos
15-May-2022	12 Horas 15 Minutos
16-May-2022	11 Horas 30 Minutos
17-May-2022	9 Horas 0 Minutos
18-May-2022	8 Horas 15 Minutos
19-May-2022	8 Horas 45 Minutos
20-May-2022	10 Horas 0 Minutos
21-May-2022	12 Horas 15 Minutos
22-May-2022	10 Horas 30 Minutos
23-May-2022	8 Horas 0 Minutos
24-May-2022	8 Horas 0 Minutos
25-May-2022	8 Horas 15 Minutos
26-May-2022	8 Horas 15 Minutos
27-May-2022	8 Horas 15 Minutos
28-May-2022	12 Horas 15 Minutos
29-May-2022	12 Horas 0 Minutos
30-May-2022	13 Horas 15 Minutos
31-May-2022	8 Horas 15 Minutos

Fuente CNM

28.6 Curvas de Carga

En la siguiente gráfica, se presenta el comportamiento de la carga promedio para cada día de la semana en el mes.

Gráfica 167 Curva de Carga Promedio Diaria Mensual

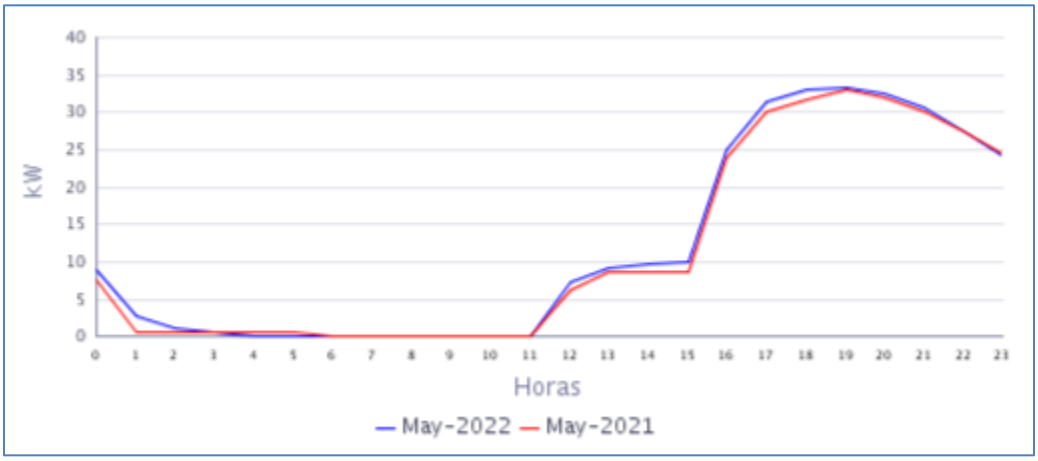

Fuente CNM

En la gráfica anterior se comparan las curvas de carga promedio diarias de May-2021 y del May-2022, presentándose un crecimiento en la demanda de 2,98%.

29. LOS BRAZOS (TIMBIQUÍ - CAUCA)

El Centro poblado de Los Brazos pertenece al municipio de Timbiquí , Departamento de Cauca. Esta localidad cuenta con un total de 269 usuarios.[1]

29.1 Descripción del Sitio

La localidad cuenta con una central de generación que está conformada por la siguiente infraestructura:

Tabla 84 Infraestructura de la Localidad.

GRUPO ELECTRÓGENO			
ITEM	**MARCA**	**CAPACIDAD**	**ESTADO**
1	POWER	118 KVA	EN OPERACIÓN
TRANSFORMADOR			
ITEM	**CAPACIDAD (KVA)**		**ESTADO**
1	225		EN OPERACIÓN

Gráfica 168 Diagrama de Conexión de la Localidad.

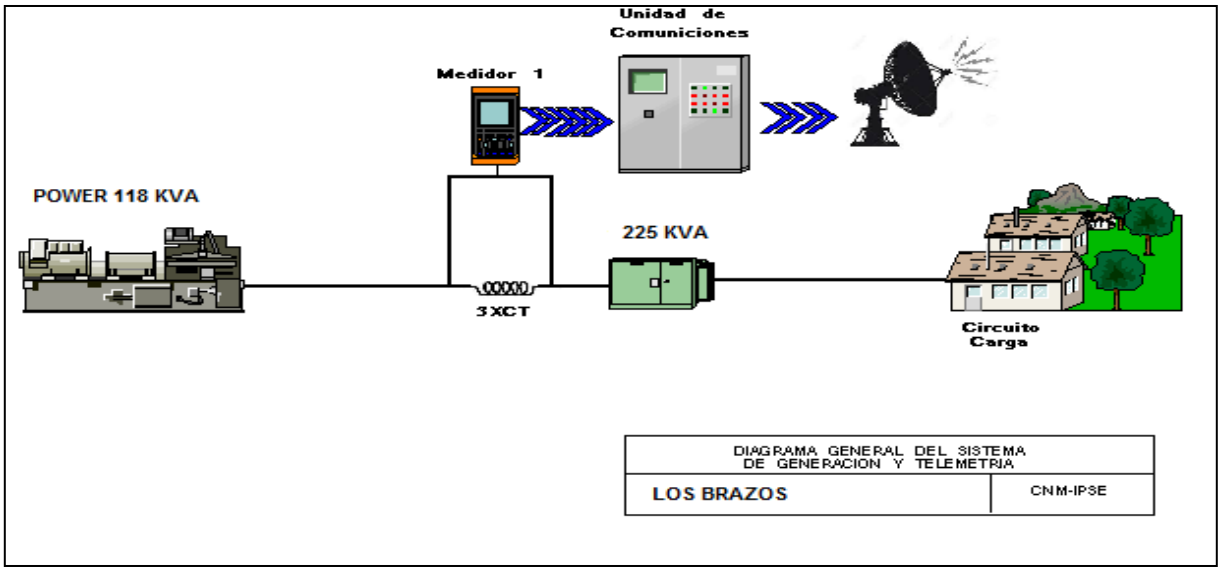

[1] Fuente: http://reportes.sui.gov.co/ - Sistema Único de Información SUI - Año 2020.

29.2 Energía

El consumo de energía eléctrica para esta localidad en *Mayo* de 2022, se presenta en la siguiente tabla, donde se encuentran los valores acumulados diarios de la energía activa (kWh), reactiva (kVARh), aparente (kVAh) y del factor de potencia (p.u).

Tabla 85 Energía Activa, Reactiva, Aparente y Factor de Potencia.

LOS BRAZOS (TIMBIQUÍ - CAUCA)				
Fecha	**Energía Activa (kWh)**	**Energía Reactiva (kVARh)**	**Energía Aparente (kVAh)**	**Factor de Potencia (p.u)**
Mayo 1, Domingo	264	53	269,12	0,98
Mayo 2, Lunes	278	58	284,36	0,98
Mayo 3, Martes	283	57	288,73	0,98
Mayo 4, Miércoles	267	57	272,69	0,98
Mayo 5, Jueves	280	55	285,04	0,98
Mayo 6, Viernes	262	54	267,88	0,98
Mayo 7, Sábado	258	55	263,89	0,98
Mayo 8, Domingo	332	70	338,98	0,98
Mayo 9, Lunes	288	62	294,30	0,98
Mayo 10, Martes	269	54	273,99	0,98
Mayo 11, Miércoles	264	56	270,09	0,98
Mayo 12, Jueves	257	52	262,66	0,98
Mayo 13, Viernes	259	57	265,47	0,98
Mayo 14, Sábado	233	51	238,47	0,98
Mayo 15, Domingo	252	54	257,23	0,98
Mayo 16, Lunes	253	55	258,95	0,98
Mayo 17, Martes	261	54	266,79	0,98
Mayo 18, Miércoles	259	54	264,61	0,98
Mayo 19, Jueves	146	29	149,10	0,98
Mayo 20, Viernes	284	57	289,23	0,98
Mayo 21, Sábado	196	39	199,60	0,98
Mayo 22, Domingo	277	59	283,47	0,98
Mayo 23, Lunes	256	54	261,30	0,98
Mayo 24, Martes	256	54	261,91	0,98
Mayo 25, Miércoles	256	54	261,59	0,98
Mayo 26, Jueves	245	50	249,74	0,98
Mayo 27, Viernes	254	54	259,83	0,98
Mayo 28, Sábado	215	45	219,69	0,98
Mayo 29, Domingo	393	91	403,31	0,97
Mayo 30, Lunes	252	51	257,15	0,98
Mayo 31, Martes	250	51	255,62	0,98
TOTAL	**8.099**	**1.696**	**8.274,57**	**0,98**

El factor de potencia promedio fue 0,98.

Con referencia a Mayo de 2021 (4.910 kWh), se presentó un crecimiento en la demanda de energía eléctrica del 64,94%.

Gráfica 169 Energía Activa, Reactiva y Factor de Potencia – LOS BRAZOS (TIMBIQUÍ - CAUCA).

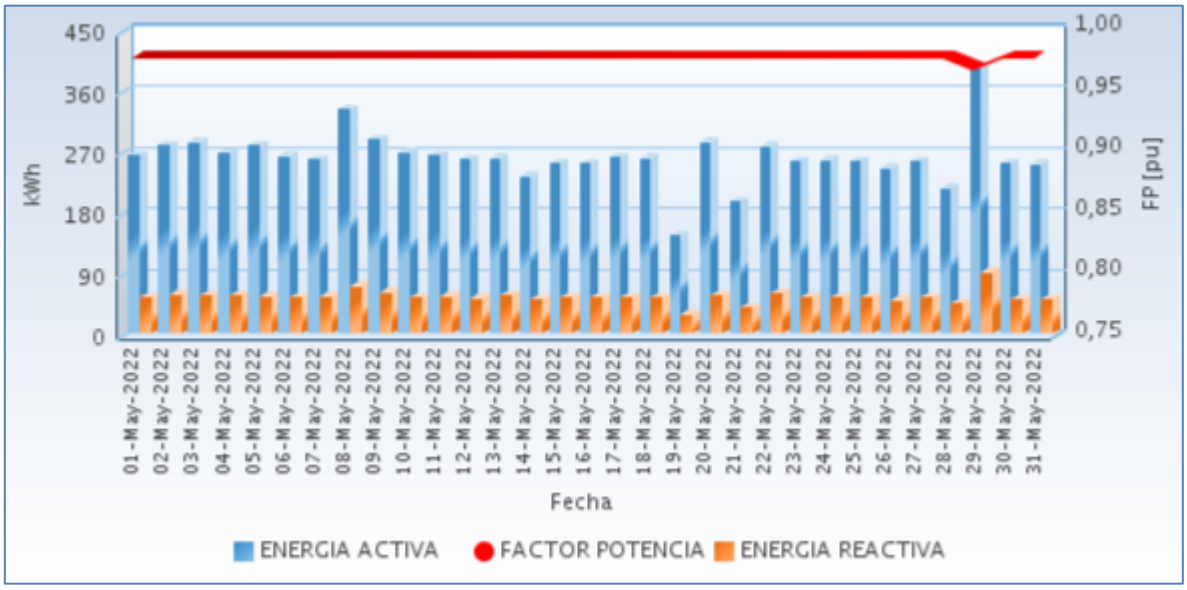

Fuente CNM

29.3 Potencia

En la siguiente gráfica se presenta el comportamiento diario de la potencia para este mes.

Gráfica 170 Comportamiento Diario de la Potencia.

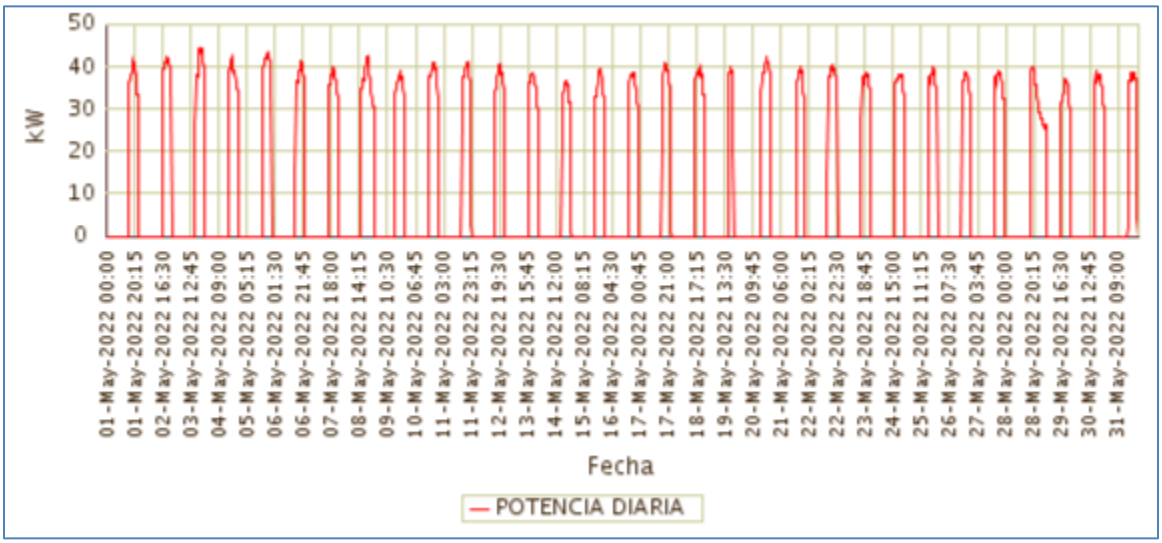

Fuente CNM

29.4 Potencia Máxima

La potencia máxima fue de 44,40kW, se presentó el Martes 03 de Mayo a las 19:15 horas. Respecto a la potencia máxima de Mayo de 2021 (45,62kW), tuvo una caída del 2,68%.

En la siguiente grafica se presenta la potencia máxima diaria registrada para este mes.

Gráfica 171 Potencia Máxima Diaria-LOS BRAZOS (TIMBIQUÍ - CAUCA).

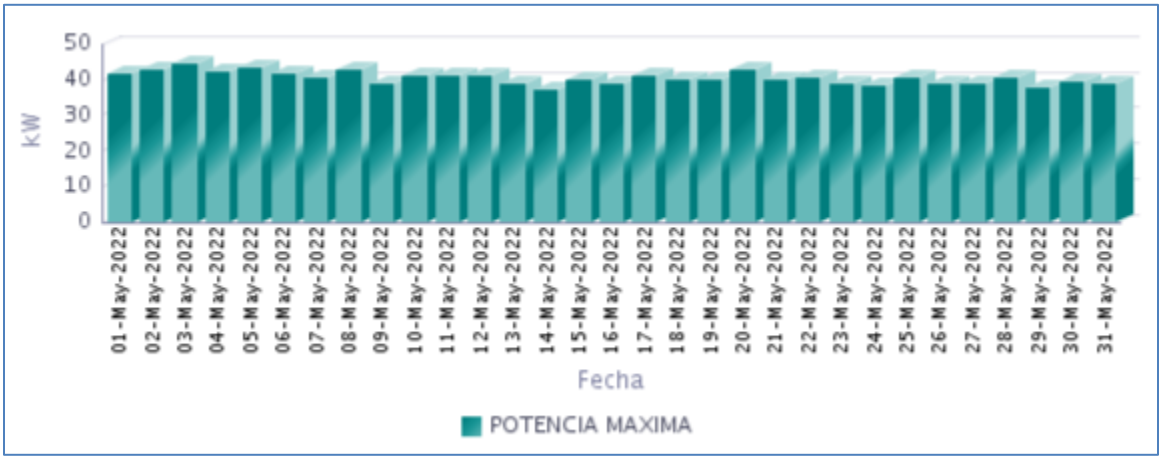

Fuente CNM

29.5 Horas de Prestación del Servicio

En Mayo, se prestó el servicio de energía eléctrica en la localidad, un promedio diario de 7 Horas 17 Minutos, como se presenta en la siguiente gráfica.

Gráfica 172 Horas Efectivas de Prestación del Servicio - LOS BRAZOS (TIMBIQUÍ - CAUCA),

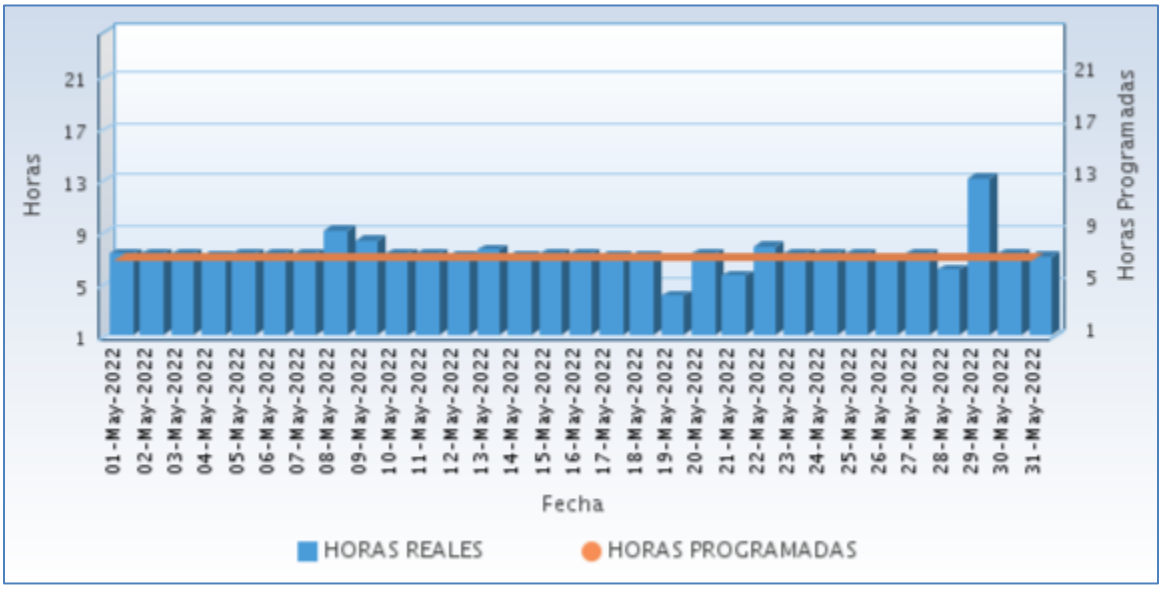

Fuente CNM

A continuación se relaciona las horas promedio por día de la prestación del servicio de energía:

Tabla 86 Horas promedio por día prestación del servicio de energía

LOS BRAZOS (TIMBIQUÍ - CAUCA) **Mayo 2022**	
DIA	**Horas de servicio promedio en el día [hh:mm]**
01-May-2022	7 Horas 15 Minutos
02-May-2022	7 Horas 15 Minutos
03-May-2022	7 Horas 15 Minutos
04-May-2022	7 Horas 0 Minutos
05-May-2022	7 Horas 15 Minutos
06-May-2022	7 Horas 15 Minutos
07-May-2022	7 Horas 15 Minutos
08-May-2022	9 Horas 0 Minutos
09-May-2022	8 Horas 15 Minutos
10-May-2022	7 Horas 15 Minutos
11-May-2022	7 Horas 15 Minutos
12-May-2022	7 Horas 0 Minutos
13-May-2022	7 Horas 30 Minutos
14-May-2022	7 Horas 0 Minutos
15-May-2022	7 Horas 15 Minutos
16-May-2022	7 Horas 15 Minutos
17-May-2022	7 Horas 0 Minutos
18-May-2022	7 Horas 0 Minutos
19-May-2022	4 Horas 0 Minutos
20-May-2022	7 Horas 15 Minutos
21-May-2022	5 Horas 30 Minutos
22-May-2022	7 Horas 45 Minutos
23-May-2022	7 Horas 15 Minutos
24-May-2022	7 Horas 15 Minutos
25-May-2022	7 Horas 15 Minutos
26-May-2022	6 Horas 45 Minutos
27-May-2022	7 Horas 15 Minutos
28-May-2022	6 Horas 0 Minutos
29-May-2022	13 Horas 0 Minutos
30-May-2022	7 Horas 15 Minutos
31-May-2022	7 Horas 0 Minutos

Fuente CNM

29.6 Curvas de Carga

En la siguiente gráfica, se presenta el comportamiento de la carga promedio para cada día de la semana en el mes.

Gráfica 173 Curva de Carga Promedio Diaria Mensual

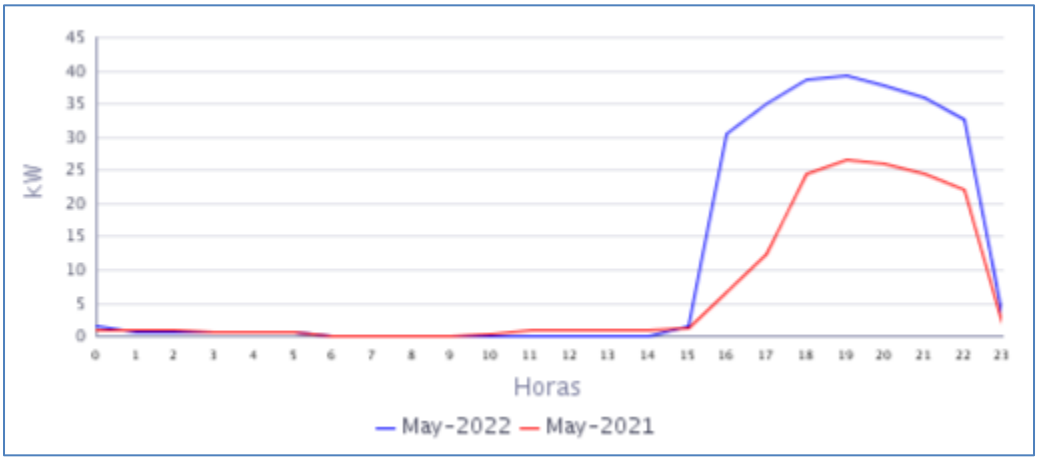

Fuente CNM

En la gráfica anterior se comparan las curvas de carga promedio diarias de May-2021 y del May-2022, presentándose un crecimiento en la demanda de 64,94%.

30. NOANAMITO (LÓPEZ (MICAY) - CAUCA)

La localidad de Noanamito pertenece al municipio de López de Micay, Departamento de Cauca. Esta localidad cuenta con un total de 218 usuarios .[1]

30.1 Descripción del Sitio

La localidad cuenta con una central de generación que está conformada por la siguiente infraestructura:

Tabla 87 Infraestructura de la Localidad.

GRUPO ELECTRÓGENO			
ITEM	**MARCA**	**CAPACIDAD**	**ESTADO**
1	STEWART & STEVENSON	170 KW	EN OPERACIÓN
TRANSFORMADORES			
ITEM	**CAPACIDAD**		**ESTADO**
1	112,5 kVA		EN OPERACIÓN

Gráfica 174 Diagrama de Conexión de la Localidad.

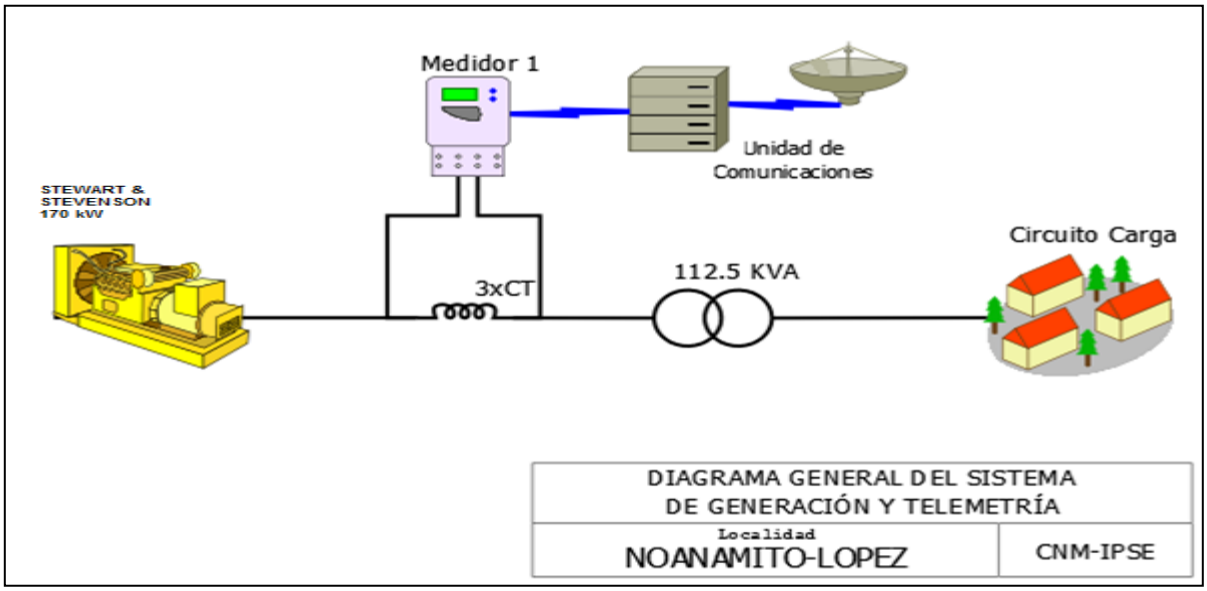

[1] Fuente: http://reportes.sui.gov.co/ - Sistema Único de Información SUI - Año 2020.

30.2 Energía

El consumo de energía eléctrica para esta localidad en *Mayo* de 2022, se presenta en la siguiente tabla, donde se encuentran los valores acumulados diarios de la energía activa (kWh), reactiva (kVARh), aparente (kVAh) y del factor de potencia (p.u).

Tabla 88 Energía Activa, Reactiva, Aparente y Factor de Potencia.

NOANAMITO (LÓPEZ (MICAY) - CAUCA)				
Fecha	**Energía Activa (kWh)**	**Energía Reactiva (kVARh)**	**Energía Aparente (kVAh)**	**Factor de Potencia (p.u)**
Mayo 1, Domingo	222	64	231,04	0,96
Mayo 2, Lunes	230	67	239,56	0,96
Mayo 3, Martes	24	7	25,00	0,96
Mayo 4, Miércoles	288	83	299,72	0,96
Mayo 5, Jueves	241	70	250,96	0,96
Mayo 6, Viernes	242	67	251,10	0,96
Mayo 7, Sábado	260	71	269,52	0,96
Mayo 8, Domingo	410	121	427,48	0,96
Mayo 9, Lunes	233	62	241,11	0,97
Mayo 10, Martes	237	66	246,02	0,96
Mayo 11, Miércoles	234	68	243,68	0,96
Mayo 12, Jueves	237	65	245,75	0,96
Mayo 13, Viernes	244	70	253,84	0,96
Mayo 14, Sábado	244	73	254,69	0,96
Mayo 15, Domingo	236	69	245,88	0,96
Mayo 16, Lunes	230	65	239,01	0,96
Mayo 17, Martes	226	68	236,01	0,96
Mayo 18, Miércoles	232	71	242,62	0,96
Mayo 19, Jueves	0	0	0,00	
Mayo 20, Viernes	0	0	0,00	
Mayo 21, Sábado	0	0	0,00	
Mayo 22, Domingo	0	0	0,00	
Mayo 23, Lunes	279	78	289,70	0,96
Mayo 24, Martes	233	67	242,44	0,96
Mayo 25, Miércoles	233	65	241,90	0,96
Mayo 26, Jueves	219	65	228,44	0,96
Mayo 27, Viernes	232	68	241,76	0,96
Mayo 28, Sábado	226	62	234,35	0,96
Mayo 29, Domingo	211	58	218,83	0,96
Mayo 30, Lunes	241	65	249,61	0,97
Mayo 31, Martes	225	63	233,65	0,96
TOTAL	**6.369**	**1.818**	**6.623,39**	**0,96**

El factor de potencia promedio fue 0,96. Durante los días 19 al 22 de mayo, no se presto el suministro de energía.

Con referencia a Mayo de 2021 (4.597 kWh), se presentó un crecimiento en la demanda de energía eléctrica del 38,55%.

Gráfica 175 Energía Activa, Reactiva y Factor de Potencia – NOANAMITO (LOPEZ (MICAY) - CAUCA).

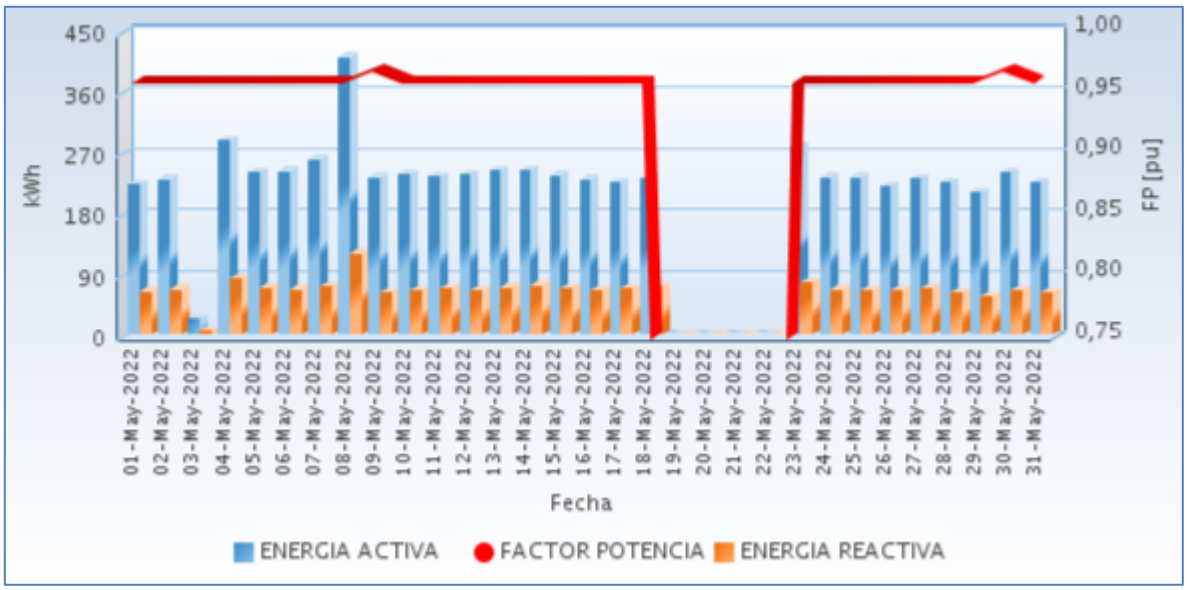

Fuente CNM

30.3 Potencia

En la siguiente gráfica se presenta el comportamiento diario de la potencia para este mes.

Gráfica 176 Comportamiento Diario de la Potencia.

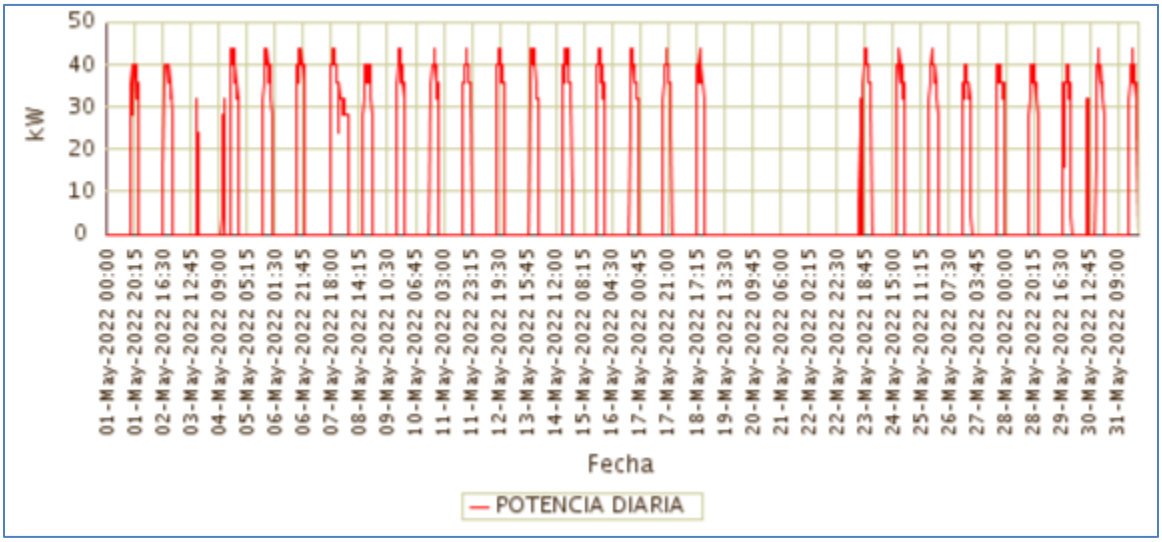

Fuente CNM

30.4 Potencia Máxima

La potencia máxima fue de 44,00kW, se presentó el Martes 31 de Mayo a las 19:00 horas. Respecto a la potencia máxima de Mayo de 2021 (40,00kW), tuvo una variación de 10,00%.

En la siguiente grafica se presenta la potencia máxima diaria registrada para este mes.

Gráfica 177 Potencia Máxima Diaria-NOANAMITO (López (MICAY) - CAUCA).

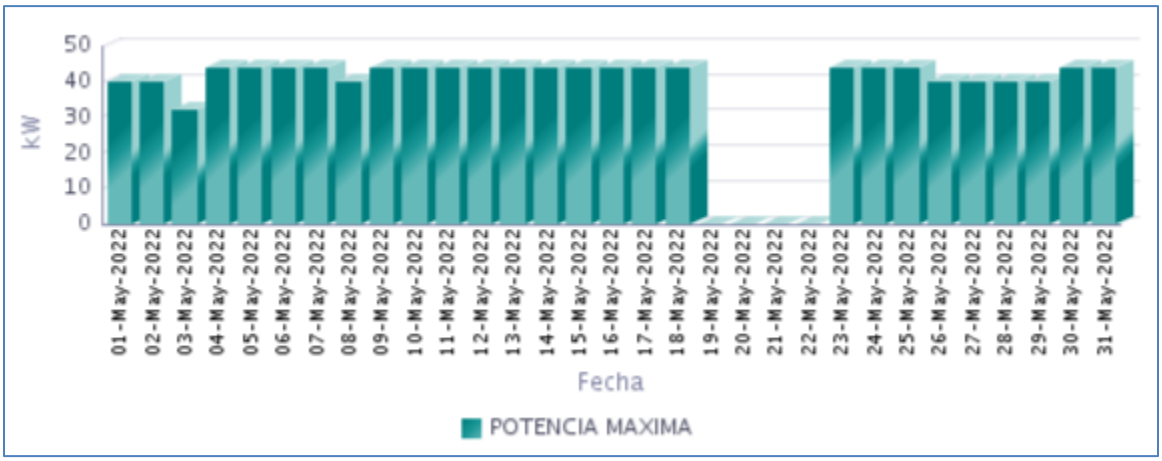

Fuente CNM

30.5 Horas de Prestación del Servicio

En Mayo, se prestó el servicio de energía eléctrica en la localidad, un promedio diario de 5 Horas 45 Minutos, como se presenta en la siguiente gráfica.

Gráfica 178 Horas Efectivas de Prestación del Servicio - NOANAMITO (LÓPEZ (MICAY) - CAUCA),

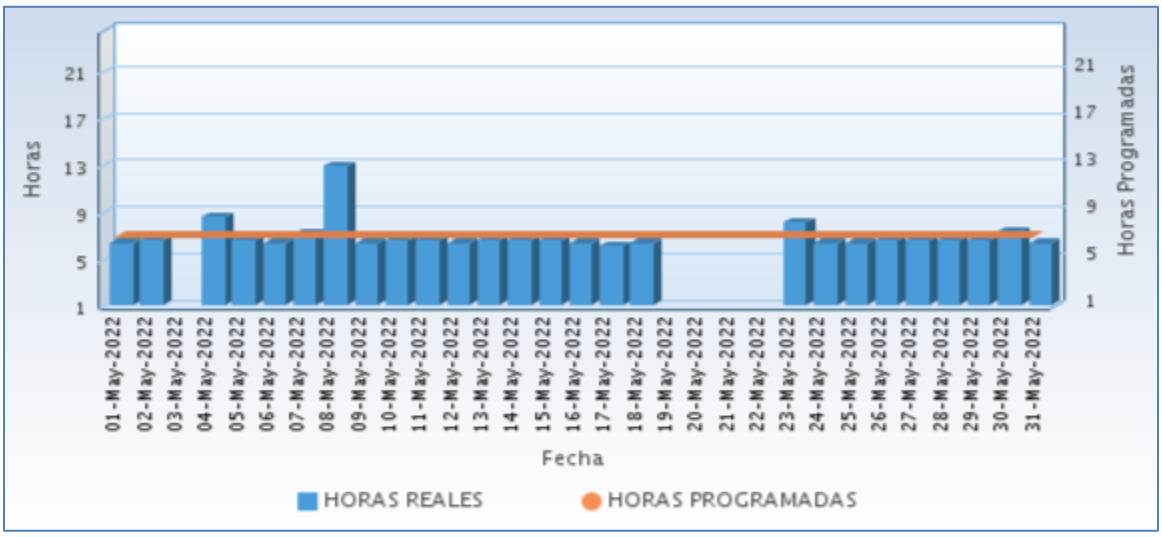

Fuente CNM

A continuación se relaciona las horas promedio por día de la prestación del servicio de energía:

Tabla 89 Horas promedio por día prestación del servicio de energía

NOANAMITO (LÓPEZ (MICAY) - CAUCA) Mayo 2022	
DIA	**Horas de servicio promedio en el día [hh:mm]**
01-May-2022	6 Horas 15 Minutos
02-May-2022	6 Horas 30 Minutos
03-May-2022	1 Horas 0 Minutos
04-May-2022	8 Horas 30 Minutos
05-May-2022	6 Horas 30 Minutos
06-May-2022	6 Horas 15 Minutos
07-May-2022	7 Horas 0 Minutos
08-May-2022	12 Horas 45 Minutos
09-May-2022	6 Horas 15 Minutos
10-May-2022	6 Horas 30 Minutos
11-May-2022	6 Horas 30 Minutos
12-May-2022	6 Horas 15 Minutos
13-May-2022	6 Horas 30 Minutos
14-May-2022	6 Horas 30 Minutos
15-May-2022	6 Horas 30 Minutos
16-May-2022	6 Horas 15 Minutos
17-May-2022	6 Horas 0 Minutos
18-May-2022	6 Horas 15 Minutos
19-May-2022	0 Horas 0 Minutos
20-May-2022	0 Horas 0 Minutos
21-May-2022	0 Horas 0 Minutos
22-May-2022	0 Horas 0 Minutos
23-May-2022	8 Horas 0 Minutos
24-May-2022	6 Horas 15 Minutos
25-May-2022	6 Horas 15 Minutos
26-May-2022	6 Horas 30 Minutos
27-May-2022	6 Horas 30 Minutos
28-May-2022	6 Horas 30 Minutos
29-May-2022	6 Horas 30 Minutos
30-May-2022	7 Horas 15 Minutos
31-May-2022	6 Horas 15 Minutos

Fuente CNM

30.6 Curvas de Carga

En la siguiente gráfica, se presenta el comportamiento de la carga promedio para cada día de la semana en el mes.

Gráfica 179 Curva de Carga Promedio Diaria Mensual

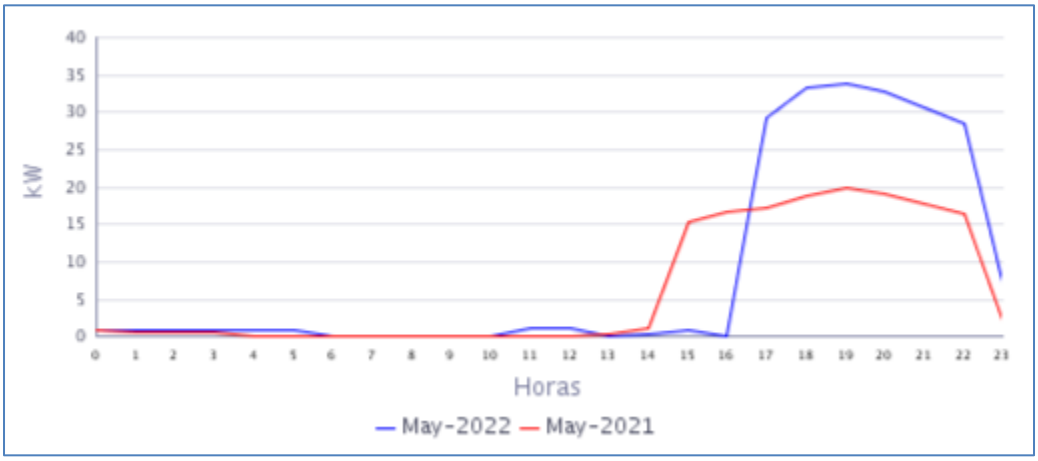

Fuente CNM

En la gráfica anterior se comparan las curvas de carga promedio diarias de May-2021 y del May-2022, presentándose un crecimiento en la demanda de 38,55%.

31. PUERTO SAIJA (TIMBIQUÍ - CAUCA)

La localidad de Puerto Saija, pertenece al municipio de Timbiquí, Departamento de Cauca. Esta localidad cuenta con un total de 457 usuarios .[1]

31.1 Descripción del Sitio

La localidad cuenta con una central de generación que está conformada por la siguiente infraestructura:

Tabla 90 Infraestructura de la Localidad.

GRUPO ELECTRÓGENO			
ITEM	**MARCA**	**CAPACIDAD**	**ESTADO**
1	STANFORD	250 KVA	FUERA DE SERVICIO
2	SDMO	170 KW	EN OPERACIÓN
TRANSFORMADORES			
ITEM	**CAPACIDAD**		**ESTADO**
1	225 kVA		EN OPERACIÓN

Gráfica 180 Diagrama de Conexión de la Localidad.

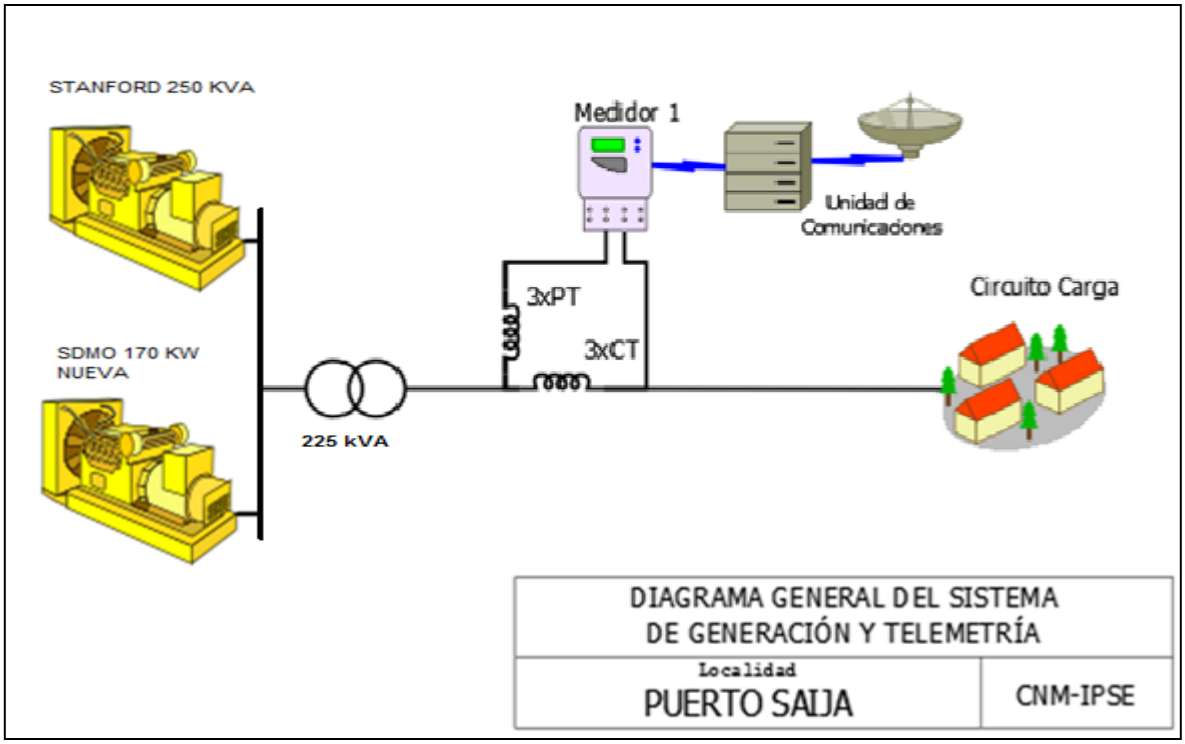

[1] Fuente: http://reportes.sui.gov.co/ - Sistema Único de Información SUI - Año 2020.

31.2 Energía

El consumo de energía eléctrica para esta localidad en *Mayo* de 2022, se presenta en la siguiente tabla, donde se encuentran los valores acumulados diarios de la energía activa (kWh), reactiva (kVARh), aparente (kVAh) y del factor de potencia (p.u).

Tabla 91 Energía Activa, Reactiva, Aparente y Factor de Potencia.

PUERTO SAIJA (TIMBIQUÍ - CAUCA)				
Fecha	**Energía Activa (kWh)**	**Energía Reactiva (kVARh)**	**Energía Aparente (kVAh)**	**Factor de Potencia (p.u)**
Mayo 1, Domingo	895	451	1.002,10	0,89
Mayo 2, Lunes	885	437	986,75	0,90
Mayo 3, Martes	728	393	827,95	0,88
Mayo 4, Miércoles	961	472	1.070,62	0,90
Mayo 5, Jueves	719	345	798,00	0,90
Mayo 6, Viernes	947	468	1.056,14	0,90
Mayo 7, Sábado	910	442	1.012,14	0,90
Mayo 8, Domingo	1.337	663	1.492,21	0,90
Mayo 9, Lunes	1.268	639	1.419,83	0,89
Mayo 10, Martes	884	435	985,39	0,90
Mayo 11, Miércoles	893	439	994,85	0,90
Mayo 12, Jueves	921	450	1.024,55	0,90
Mayo 13, Viernes	905	443	1.007,72	0,90
Mayo 14, Sábado	888	438	990,26	0,90
Mayo 15, Domingo	923	453	1.027,99	0,90
Mayo 16, Lunes	894	442	997,42	0,90
Mayo 17, Martes	911	454	1.017,62	0,90
Mayo 18, Miércoles	1.425	751	1.610,69	0,88
Mayo 19, Jueves	856	440	962,48	0,89
Mayo 20, Viernes	872	444	978,84	0,89
Mayo 21, Sábado	883	443	987,63	0,89
Mayo 22, Domingo	933	464	1.042,04	0,90
Mayo 23, Lunes	910	458	1.018,78	0,89
Mayo 24, Martes	899	452	1.006,11	0,89
Mayo 25, Miércoles	921	464	1.030,98	0,89
Mayo 26, Jueves	895	448	1.000,77	0,89
Mayo 27, Viernes	960	486	1.075,97	0,89
Mayo 28, Sábado	930	468	1.041,15	0,89
Mayo 29, Domingo	956	480	1.069,84	0,89
Mayo 30, Lunes	942	477	1.055,59	0,89
Mayo 31, Martes	929	466	1.038,99	0,89
TOTAL	**29.180**	**14.604**	**32.630,04**	**0,89**

El factor de potencia promedio fue 0,89.

Para este período se presentó un exceso de consumo de energía reactiva de 13,85 kVARh.

Con referencia a Mayo de 2021 (15.238 kWh), se presentó un crecimiento en la demanda de energía eléctrica del 91,49%. Este comportamiento es debido a los problemas de generación que se presentaron en el mismo periodo del año pasado.

Gráfica 181 Energía Activa, Reactiva y Factor de Potencia – PUERTO SAIJA (TIMBIQUÍ - CAUCA).

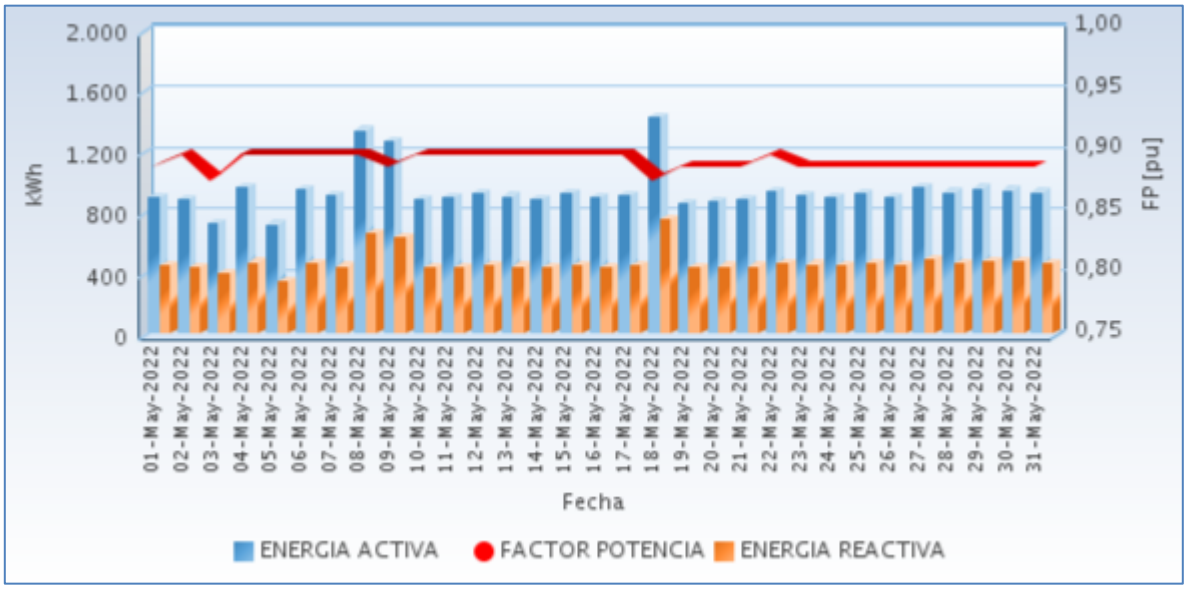

Fuente CNM

31.3 Potencia

En la siguiente gráfica se presenta el comportamiento diario de la potencia para este mes.

Gráfica 182 Comportamiento Diario de la Potencia.

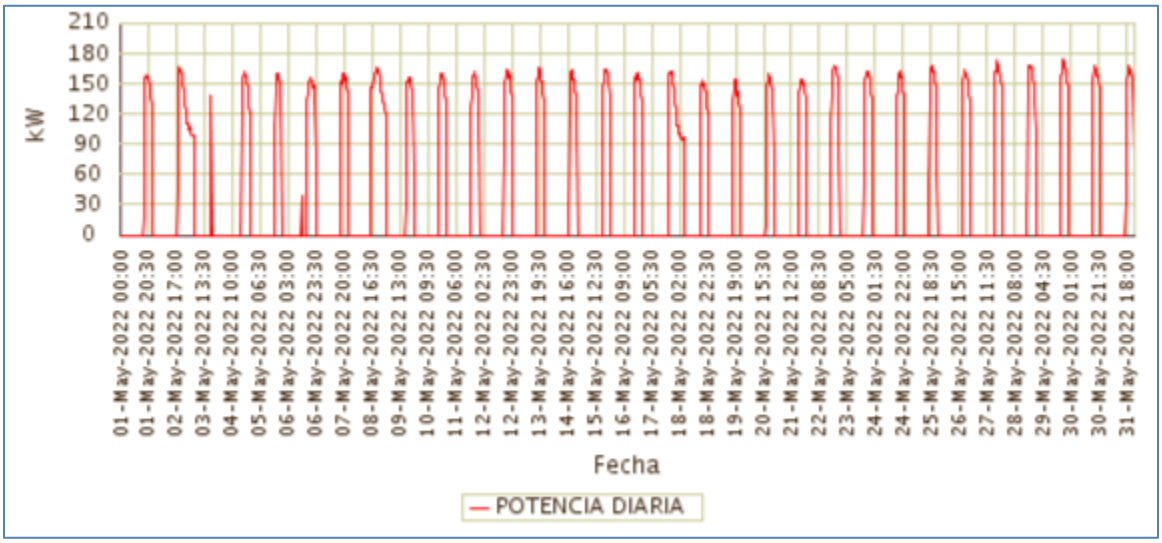

Fuente CNM

31.4 Potencia Máxima

La potencia máxima fue de 173,18kW, se presentó el Domingo 29 de Mayo a las 19:15 horas. Respecto a la potencia máxima de Mayo de 2021 (171,78kW), tuvo una variación de 0,82%.

En la siguiente grafica se presenta la potencia máxima diaria registrada para este mes.

Gráfica 183 Potencia Máxima Diaria-PUERTO SAIJA (TIMBIQUÍ - CAUCA).

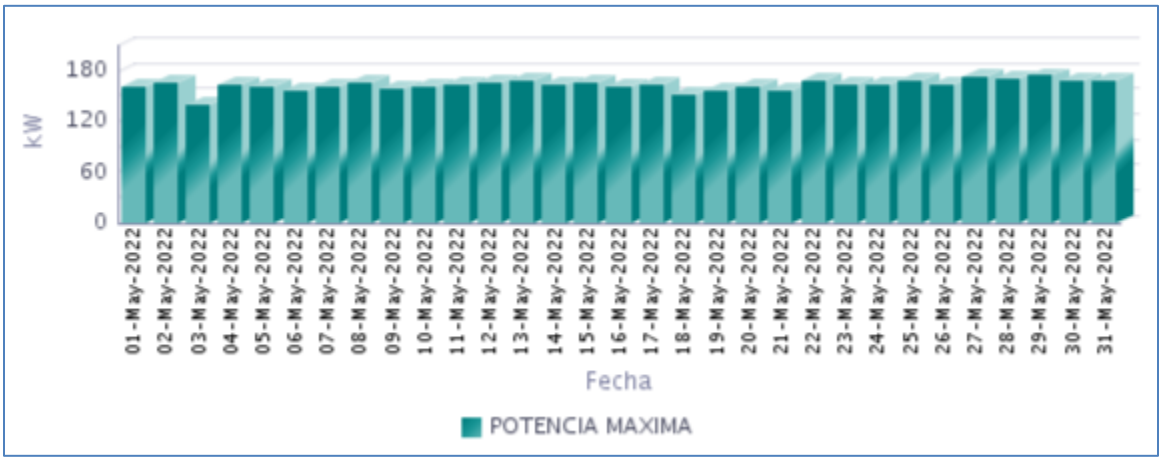

Fuente CNM

31.5 Horas de Prestación del Servicio

En Mayo, se prestó el servicio de energía eléctrica en la localidad, un promedio diario de 6 Horas 39 Minutos, como se presenta en la siguiente gráfica.

Gráfica 184 Horas Efectivas de Prestación del Servicio - PUERTO SAIJA (TIMBIQUÍ - CAUCA),

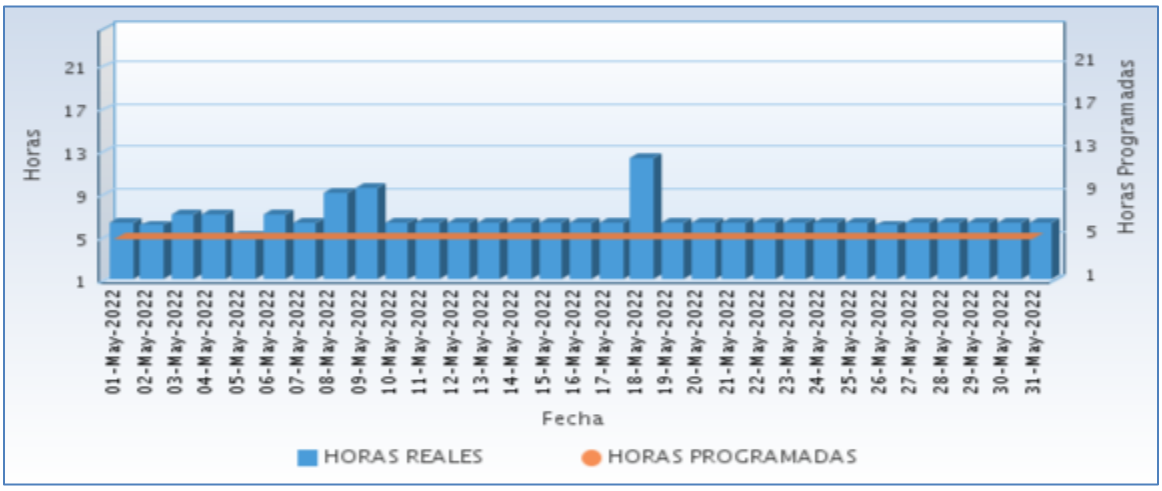

Fuente CNM

A continuación se relaciona las horas promedio por día de la prestación del servicio de energía:

Tabla 92 Horas promedio por día prestación del servicio de energía

PUERTO SAIJA (TIMBIQUÍ - CAUCA) **Mayo 2022**	
DIA	**Horas de servicio promedio en el día [hh:mm]**
01-May-2022	6 Horas 15 Minutos
02-May-2022	6 Horas 0 Minutos
03-May-2022	7 Horas 0 Minutos
04-May-2022	7 Horas 0 Minutos
05-May-2022	5 Horas 0 Minutos
06-May-2022	7 Horas 0 Minutos
07-May-2022	6 Horas 15 Minutos
08-May-2022	9 Horas 0 Minutos
09-May-2022	9 Horas 30 Minutos
10-May-2022	6 Horas 15 Minutos
11-May-2022	6 Horas 15 Minutos
12-May-2022	6 Horas 15 Minutos
13-May-2022	6 Horas 15 Minutos
14-May-2022	6 Horas 15 Minutos
15-May-2022	6 Horas 15 Minutos
16-May-2022	6 Horas 15 Minutos
17-May-2022	6 Horas 15 Minutos
18-May-2022	12 Horas 15 Minutos
19-May-2022	6 Horas 15 Minutos
20-May-2022	6 Horas 15 Minutos
21-May-2022	6 Horas 15 Minutos
22-May-2022	6 Horas 15 Minutos
23-May-2022	6 Horas 15 Minutos
24-May-2022	6 Horas 15 Minutos
25-May-2022	6 Horas 15 Minutos
26-May-2022	6 Horas 0 Minutos
27-May-2022	6 Horas 15 Minutos
28-May-2022	6 Horas 15 Minutos
29-May-2022	6 Horas 15 Minutos
30-May-2022	6 Horas 15 Minutos
31-May-2022	6 Horas 15 Minutos

Fuente CNM

31.6 Curvas de Carga

En la siguiente gráfica, se presenta el comportamiento de la carga promedio para cada día de la semana en el mes.

Gráfica 185 Curva de Carga Promedio Diaria Mensual

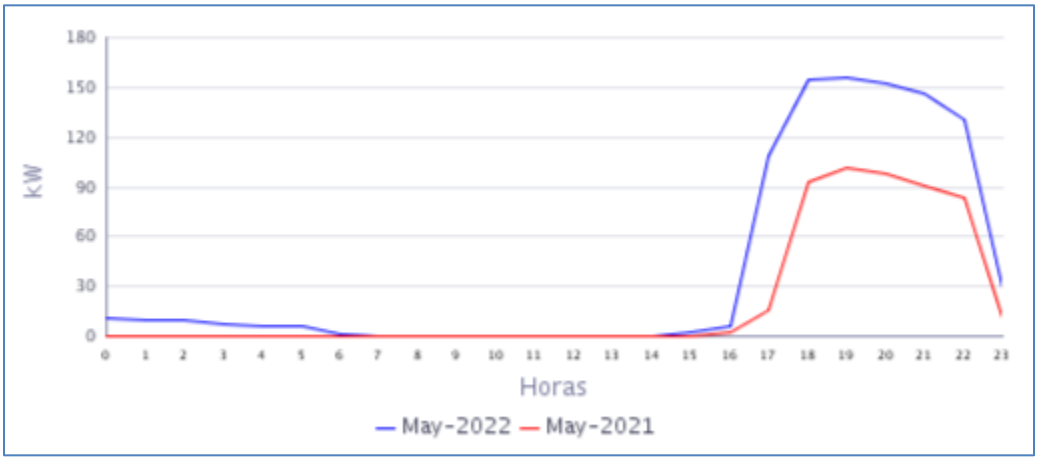

Fuente CNM

En la gráfica anterior se comparan las curvas de carga promedio diarias de May-2021 y del May-2022, presentándose un crecimiento en la demanda de 91,49%.

32. **SAN ANTONIO DE CHUARE (LOPEZ (MICAY) - CAUCA)**

La localidad de San Antonio de Chauré pertenece al municipio de López de Micay, Departamento de Cauca. Esta localidad cuenta con un total de 253 usuarios.[1]

32.1 Descripción del Sitio

La localidad cuenta con una central de generación que está conformada por la siguiente infraestructura:

Tabla 93 Infraestructura de la Localidad.

GRUPO ELECTRÓGENO			
ITEM	**MARCA**	**CAPACIDAD**	**ESTADO**
1	STANFORD	170 Kw	EN OPERACIÓN principal
2	Forte Generators	63 KVA	FUERA DE SERVICIO
TRANSFORMADORES			
ITEM	**CAPACIDAD**		**ESTADO**
1	112,5 kVA		EN OPERACIÓN

Gráfica 186 Diagrama de Conexión de la Localidad.

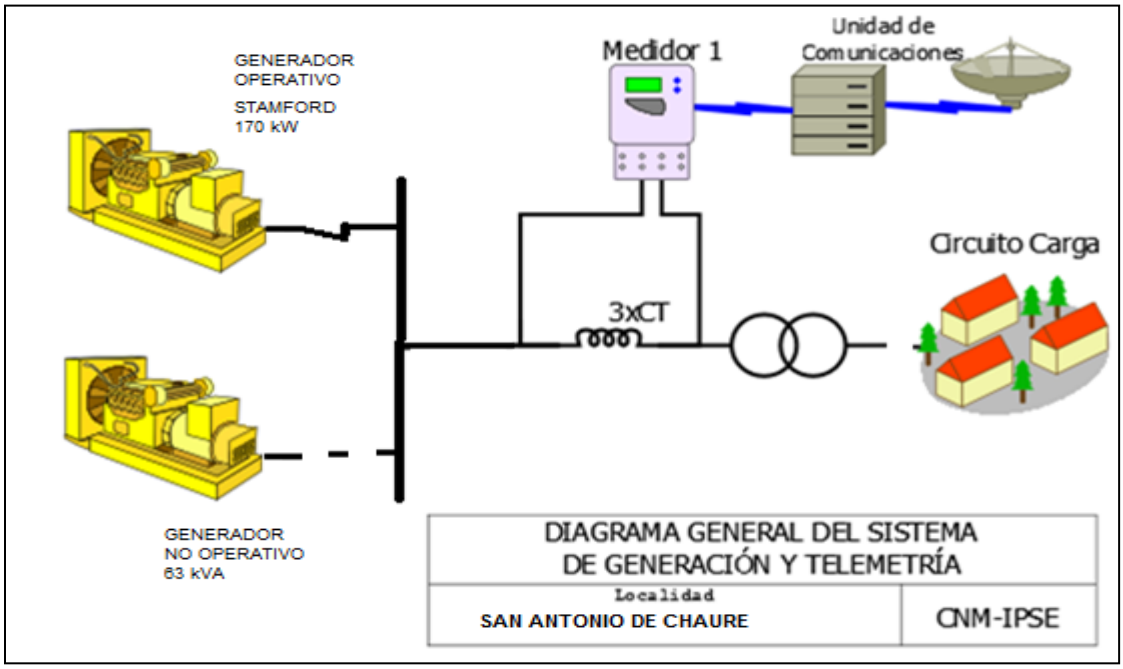

32.2 Energía

El consumo de energía eléctrica para esta localidad en *Mayo* de 2022, se presenta en la siguiente tabla, donde se encuentran los valores acumulados diarios de la energía activa (kWh), reactiva (kVARh), aparente (kVAh) y del factor de potencia (p.u).

Tabla 94 Energía Activa, Reactiva, Aparente y Factor de Potencia.

SAN ANTONIO DE CHUARE (LOPEZ (MICAY) - CAUCA)				
Fecha	**Energía Activa (kWh)**	**Energía Reactiva (kVARh)**	**Energía Aparente (kVAh)**	**Factor de Potencia (p.u)**
Mayo 1, Domingo	329	120	350,41	0,94
Mayo 2, Lunes	323	112	341,95	0,95
Mayo 3, Martes	315	108	332,71	0,95
Mayo 4, Miércoles	317	111	336,29	0,94
Mayo 5, Jueves	327	114	346,60	0,94
Mayo 6, Viernes	342	123	363,15	0,94
Mayo 7, Sábado	321	112	339,41	0,94
Mayo 8, Domingo	403	141	426,64	0,94
Mayo 9, Lunes	454	172	485,47	0,94
Mayo 10, Martes	273	93	288,04	0,95
Mayo 11, Miércoles	338	114	356,86	0,95
Mayo 12, Jueves	327	111	345,26	0,95
Mayo 13, Viernes	349	124	370,05	0,94
Mayo 14, Sábado	318	111	336,51	0,94
Mayo 15, Domingo	306	109	324,29	0,94
Mayo 16, Lunes	335	121	356,39	0,94
Mayo 17, Martes	332	118	352,19	0,94
Mayo 18, Miércoles	324	114	343,91	0,94
Mayo 19, Jueves	329	117	349,33	0,94
Mayo 20, Viernes	325	114	344,88	0,94
Mayo 21, Sábado	309	108	327,11	0,94
Mayo 22, Domingo	320	116	340,85	0,94
Mayo 23, Lunes	337	122	358,41	0,94
Mayo 24, Martes	342	126	364,89	0,94
Mayo 25, Miércoles	362	134	385,78	0,94
Mayo 26, Jueves	415	155	442,70	0,94
Mayo 27, Viernes	432	174	465,17	0,93
Mayo 28, Sábado	348	127	370,77	0,94
Mayo 29, Domingo	376	141	401,55	0,94
Mayo 30, Lunes	127	46	134,73	0,94
Mayo 31, Martes	314	109	332,02	0,94
TOTAL	**10.368**	**3.716**	**11.013,48**	**0,94**

El factor de potencia promedio fue 0,94.

Con referencia a Mayo de 2021 (8.325 kWh), se presentó un crecimiento en la demanda de energía eléctrica del 24,54%.

32.3 Potencia

En la siguiente gráfica se presenta el comportamiento diario de la potencia para este mes.

Gráfica 188 Comportamiento Diario de la Potencia.

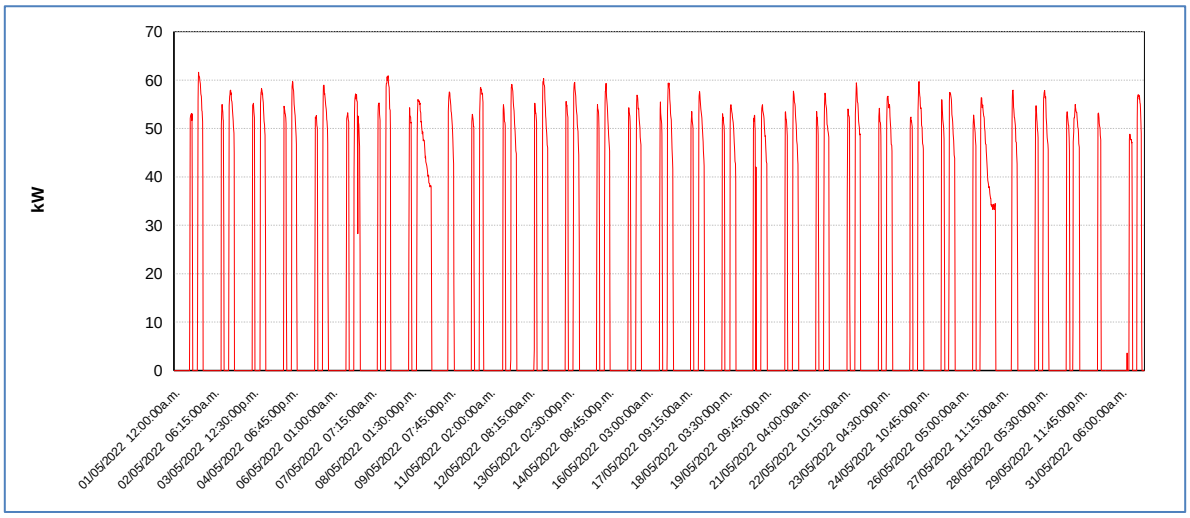

Fuente CNM

32.4 Potencia Máxima

La potencia máxima fue de 61,63kW, se presentó el Domingo 01 de Mayo a las 18:45 horas. Respecto a la potencia máxima de Mayo de 2021 (55,97kW), tuvo una variación de 10,12%.

En la siguiente grafica se presenta la potencia máxima diaria registrada para este mes.

Gráfica 189 Potencia Máxima Diaria-SAN ANTONIO DE CHUARE (LOPEZ (MICAY) - CAUCA).

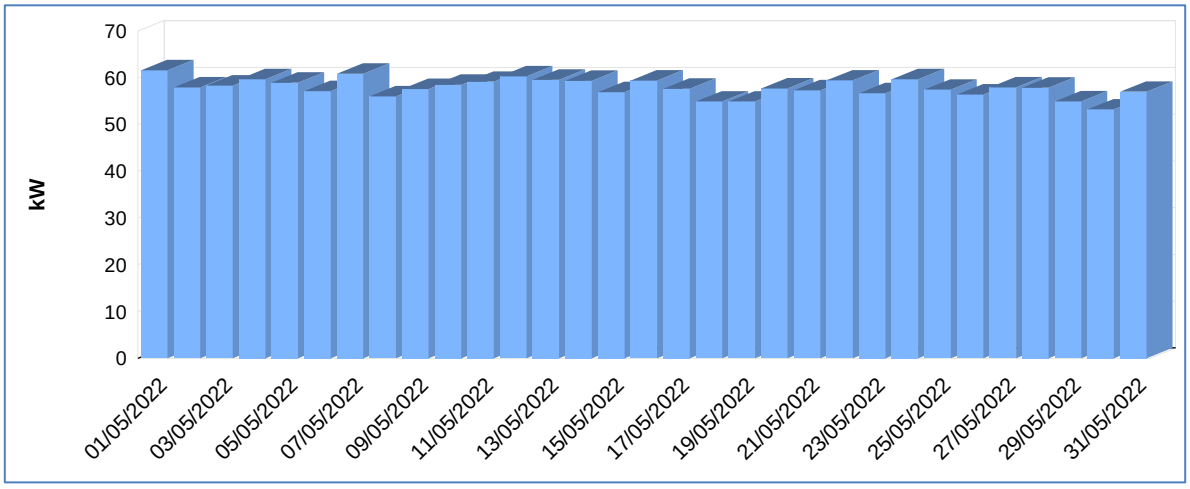

Fuente CNM

32.5 Horas de Prestación del Servicio

En Mayo, se prestó el servicio de energía eléctrica en la localidad, un promedio diario de 6 Horas 56 Minutos.

A continuación se relaciona las horas promedio por día de la prestación del servicio de energía:

Tabla 95 Horas promedio por día prestación del servicio de energía

SAN ANTONIO DE CHUARE (LOPEZ (MICAY) - CAUCA) Mayo 2022	
DIA	**Horas de servicio promedio en el día [hh:mm]**
01-May-2022	6 Horas 30 Minutos
02-May-2022	6 Horas 15 Minutos
03-May-2022	6 Horas 15 Minutos
04-May-2022	6 Horas 30 Minutos
05-May-2022	6 Horas 30 Minutos
06-May-2022	7 Horas 0 Minutos
07-May-2022	6 Horas 15 Minutos
08-May-2022	8 Horas 15 Minutos
09-May-2022	10 Horas 15 Minutos
10-May-2022	5 Horas 30 Minutos
11-May-2022	7 Horas 0 Minutos
12-May-2022	6 Horas 45 Minutos
13-May-2022	7 Horas 0 Minutos
14-May-2022	6 Horas 30 Minutos
15-May-2022	6 Horas 30 Minutos
16-May-2022	7 Horas 0 Minutos
17-May-2022	7 Horas 0 Minutos
18-May-2022	6 Horas 45 Minutos
19-May-2022	6 Horas 45 Minutos
20-May-2022	6 Horas 45 Minutos
21-May-2022	6 Horas 30 Minutos
22-May-2022	6 Horas 30 Minutos
23-May-2022	7 Horas 0 Minutos
24-May-2022	7 Horas 0 Minutos
25-May-2022	7 Horas 30 Minutos
26-May-2022	8 Horas 30 Minutos
27-May-2022	10 Horas 45 Minutos
28-May-2022	7 Horas 15 Minutos
29-May-2022	7 Horas 45 Minutos
30-May-2022	2 Horas 45 Minutos
31-May-2022	6 Horas 30 Minutos

Fuente CNM

32.6 Curvas de Carga

En la siguiente gráfica, se presenta el comportamiento de la carga promedio para cada día de la semana en el mes.

Gráfica 191 Curva de Carga Promedio Diaria Mensual

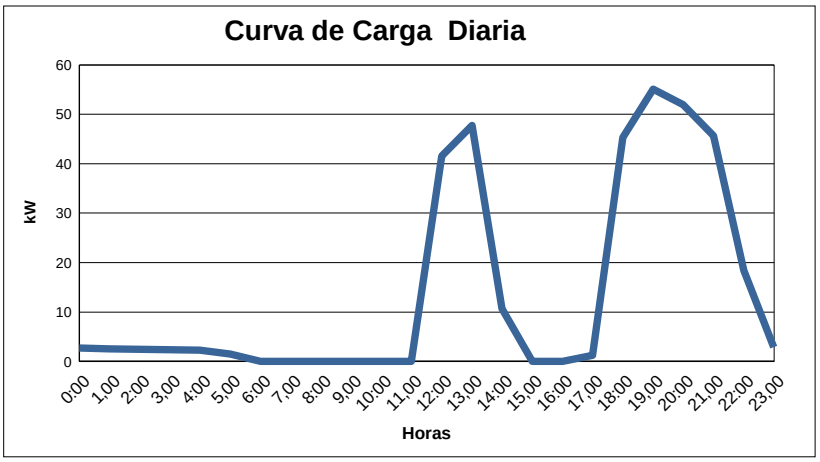

Fuente CNM

En la gráfica anterior se muestra la curva de carga promedio diaria de May-2022.

33. SAN ANTONIO DE GUAJUI (GUAPI - CAUCA)

El centro poblado de San Antonio es un corregimiento del municipio de Guapi, Departamento del Cauca. Esta localidad cuenta con un total de 255 usuarios .[1]

33.1 Descripción del Sitio

La localidad cuenta con una central de generación que está conformada por la siguiente infraestructura:

Tabla 96 Infraestructura de la Localidad.

GRUPO ELECTRÓGENO			
ITEM	**MARCA**	**CAPACIDAD**	**ESTADO**
1	ENERMAX	160 kW (207,5 kVA)	EN OPERACIÓN
TRANSFORMADORES			
ITEM	**CAPACIDAD**		**ESTADO**
1	150 kVA		EN OPERACIÓN

Gráfica 192 Diagrama de Conexión de la Localidad.

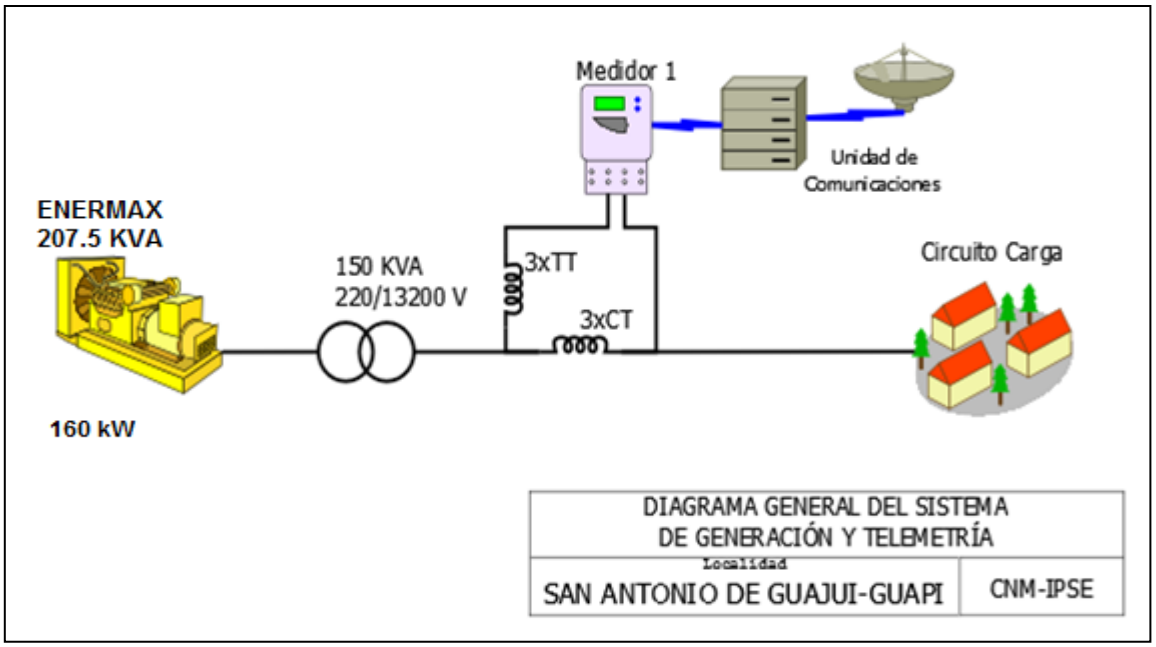

[1] Fuente: http://reportes.sui.gov.co/ - Sistema Único de Información SUI - Año 2020.

33.2 Energía

El consumo de energía eléctrica para esta localidad en *Mayo* de 2022, se presenta en la siguiente tabla, donde se encuentran los valores acumulados diarios de la energía activa (kWh), reactiva (kVARh), aparente (kVAh) y del factor de potencia (p.u).

Tabla 97 Energía Activa, Reactiva, Aparente y Factor de Potencia.

SAN ANTONIO DE GUAJUI (GUAPI - CAUCA)				
Fecha	**Energía Activa (kWh)**	**Energía Reactiva (kVARh)**	**Energía Aparente (kVAh)**	**Factor de Potencia (p.u)**
Mayo 1, Domingo	494	207	535,23	0,92
Mayo 2, Lunes	325	136	352,35	0,92
Mayo 3, Martes	333	142	361,65	0,92
Mayo 4, Miércoles	259	106	279,90	0,93
Mayo 5, Jueves	331	137	358,83	0,92
Mayo 6, Viernes	332	140	360,47	0,92
Mayo 7, Sábado	509	207	549,50	0,93
Mayo 8, Domingo	491	208	533,23	0,92
Mayo 9, Lunes	318	129	343,30	0,93
Mayo 10, Martes	345	146	374,55	0,92
Mayo 11, Miércoles	342	137	368,51	0,93
Mayo 12, Jueves	274	110	295,19	0,93
Mayo 13, Viernes	341	149	371,90	0,92
Mayo 14, Sábado	509	220	554,95	0,92
Mayo 15, Domingo	498	207	539,18	0,92
Mayo 16, Lunes	332	139	360,11	0,92
Mayo 17, Martes	335	136	361,42	0,93
Mayo 18, Miércoles	331	134	357,05	0,93
Mayo 19, Jueves	332	136	358,45	0,93
Mayo 20, Viernes	350	144	378,10	0,93
Mayo 21, Sábado	692	298	753,67	0,92
Mayo 22, Domingo	677	296	738,62	0,92
Mayo 23, Lunes	320	125	342,99	0,93
Mayo 24, Martes	301	127	326,32	0,92
Mayo 25, Miércoles	344	145	373,69	0,92
Mayo 26, Jueves	338	145	367,80	0,92
Mayo 27, Viernes	312	137	340,73	0,92
Mayo 28, Sábado	503	206	543,91	0,93
Mayo 29, Domingo	495	208	536,61	0,92
Mayo 30, Lunes	336	140	364,07	0,92
Mayo 31, Martes	219	89	236,10	0,93
TOTAL	**11.916**	**4.987**	**12.917,77**	**0,92**

El factor de potencia promedio fue 0,92.

Con referencia a Mayo de 2021 (11.115 kWh), se presentó un crecimiento en la demanda de energía eléctrica del 7,2%. Este comportamiento es debido a

33.3 Potencia

En la siguiente gráfica se presenta el comportamiento diario de la potencia para este mes.

Gráfica 194 Comportamiento Diario de la Potencia.

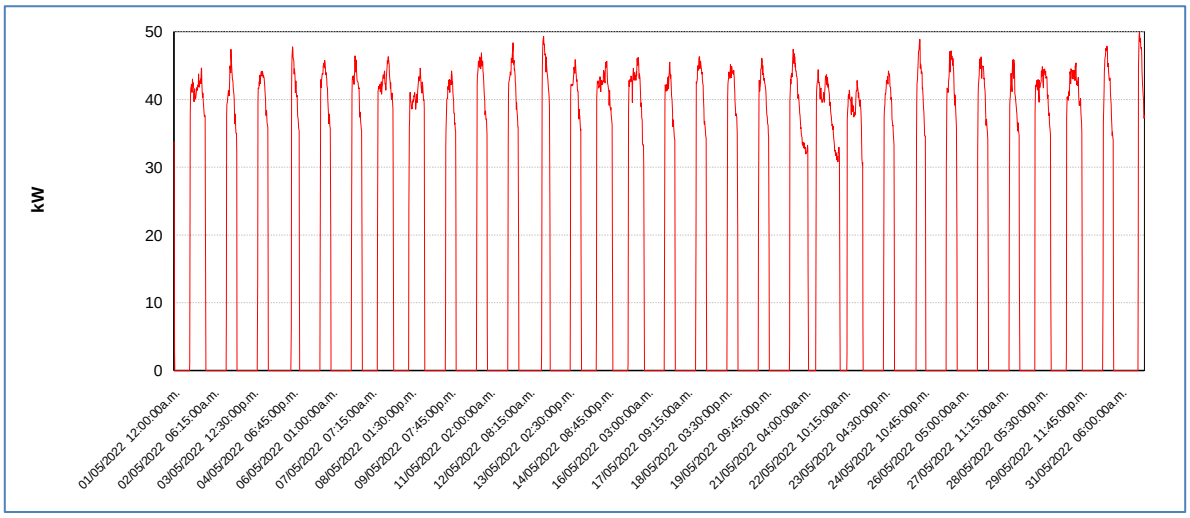

Fuente CNM

33.4 Potencia Máxima

La potencia máxima fue de 49,94 kW, se presentó el Martes 31 de mayo a las 20:00 horas. Respecto a la potencia máxima de Mayo de 2021 (49,16kW), tuvo un crecimiento del 1,2%.

En la siguiente grafica se presenta la potencia máxima diaria registrada para este mes.

Gráfica 195 Potencia Máxima Diaria-SAN ANTONIO DE GUAJUI (GUAPI - CAUCA).

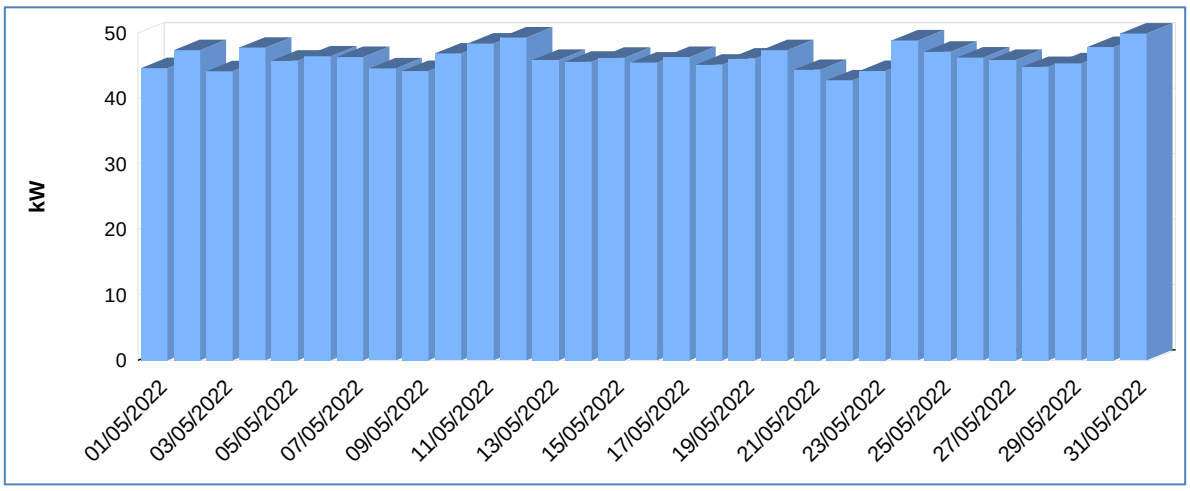

Fuente CNM

33.5 Horas de Prestación del Servicio

En Mayo, se prestó el servicio de energía eléctrica en la localidad, un promedio diario de 9 Horas 33 Minutos.

A continuación se relaciona las horas promedio por día de la prestación del servicio de energía:

Tabla 98 Horas promedio por día prestación del servicio de energía

SAN ANTONIO DE GUAJUI (GUAPI - CAUCA) mayo 2022	
DIA	**Horas de servicio promedio en el día [hh:mm]**
01-May-2022	12 Horas 15 Minutos
02-May-2022	8 Horas 0 Minutos
03-May-2022	8 Horas 15 Minutos
04-May-2022	6 Horas 30 Minutos
05-May-2022	8 Horas 15 Minutos
06-May-2022	8 Horas 15 Minutos
07-May-2022	12 Horas 30 Minutos
08-May-2022	12 Horas 30 Minutos
09-May-2022	8 Horas 0 Minutos
10-May-2022	8 Horas 15 Minutos
11-May-2022	8 Horas 15 Minutos
12-May-2022	6 Horas 30 Minutos
13-May-2022	8 Horas 30 Minutos
14-May-2022	12 Horas 30 Minutos
15-May-2022	12 Horas 30 Minutos
16-May-2022	8 Horas 30 Minutos
17-May-2022	8 Horas 30 Minutos
18-May-2022	8 Horas 30 Minutos
19-May-2022	8 Horas 30 Minutos
20-May-2022	8 Horas 30 Minutos
21-May-2022	18 Horas 30 Minutos
22-May-2022	18 Horas 30 Minutos
23-May-2022	8 Horas 30 Minutos
24-May-2022	7 Horas 15 Minutos
25-May-2022	8 Horas 15 Minutos
26-May-2022	8 Horas 15 Minutos
27-May-2022	8 Horas 0 Minutos
28-May-2022	12 Horas 30 Minutos
29-May-2022	12 Horas 15 Minutos
30-May-2022	8 Horas 15 Minutos
31-May-2022	5 Horas 15 Minutos

Fuente CNM

33.6 Curvas de Carga

En la siguiente gráfica, se presenta el comportamiento de la carga promedio para cada día de la semana en el mes.

Gráfica 197 Curva de Carga Promedio Diaria Mensual

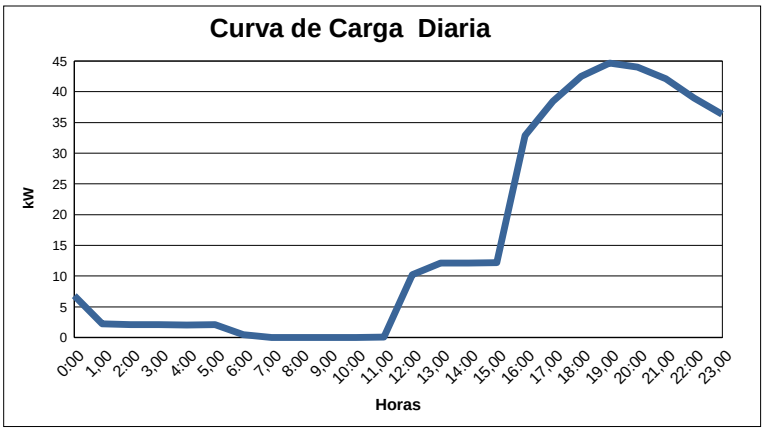

Fuente CNM

En la gráfica anterior se muestra la curva de carga promedio diaria de May-2022.

34. SAN ISIDRO (LOPEZ (MICAY) - CAUCA)

El Centro poblado de San Isidro se encuentra ubicado en el municipio de Lopez de Micay, departamento de Cauca. Esta Localidad cuenta con un total de 175 usuarios residenciales.[1]

34.1 Descripción del Sitio

La localidad cuenta con una central de generación que está conformada por la siguiente infraestructura:

Tabla 99 Infraestructura de la Localidad.

GRUPO ELECTRÓGENO			
ITEM	**MARCA**	**CAPACIDAD**	**ESTADO**
1	WESTAC POWER	83 KVA	EN OPERACIÓN

Gráfica 198 Diagrama de Conexión de la Localidad.

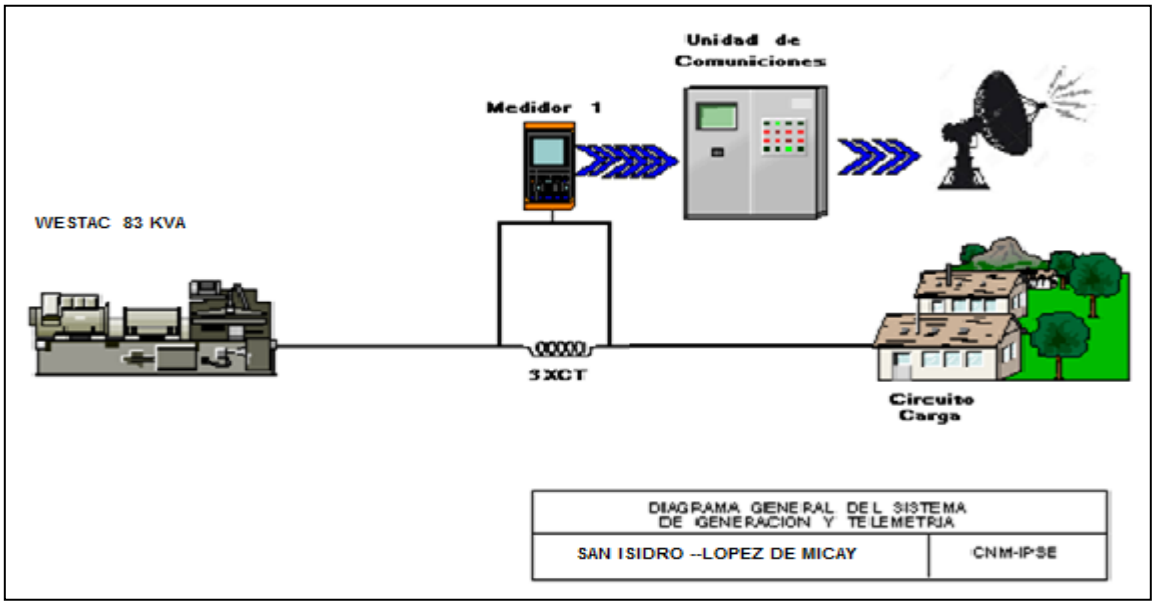

[1] Fuente: http://reportes.sui.gov.co/ - Sistema Único de Información SUI - Año 2020.

34.2 Energía

El consumo de energía eléctrica para esta localidad en *Mayo* de 2022, se presenta en la siguiente tabla, donde se encuentran los valores acumulados diarios de la energía activa (kWh), reactiva (kVARh), aparente (kVAh) y del factor de potencia (p.u).

Tabla 100 Energía Activa, Reactiva, Aparente y Factor de Potencia.

SAN ISIDRO (LOPEZ (MICAY) - CAUCA)				
Fecha	**Energía Activa (kWh)**	**Energía Reactiva (kVARh)**	**Energía Aparente (kVAh)**	**Factor de Potencia (p.u)**
Mayo 1, Domingo	33	16	36,42	0,90
Mayo 2, Lunes	28	14	31,48	0,90
Mayo 3, Martes	38	19	42,72	0,90
Mayo 4, Miércoles	43	21	47,46	0,90
Mayo 5, Jueves	40	19	44,21	0,90
Mayo 6, Viernes	32	15	35,34	0,91
Mayo 7, Sábado	47	22	52,21	0,90
Mayo 8, Domingo	73	34	80,52	0,91
Mayo 9, Lunes	29	14	31,98	0,91
Mayo 10, Martes	29	14	32,65	0,90
Mayo 11, Miércoles	32	15	35,12	0,91
Mayo 12, Jueves	29	14	32,33	0,90
Mayo 13, Viernes	52	27	58,77	0,89
Mayo 14, Sábado	64	31	71,11	0,90
Mayo 15, Domingo	86	45	97,40	0,89
Mayo 16, Lunes	61	33	69,14	0,88
Mayo 17, Martes	29	15	32,57	0,88
Mayo 18, Miércoles	29	16	33,38	0,88
Mayo 19, Jueves	29	15	32,75	0,89
Mayo 20, Viernes	30	15	33,42	0,89
Mayo 21, Sábado	32	17	36,58	0,89
Mayo 22, Domingo	38	19	42,32	0,89
Mayo 23, Lunes	31	16	34,70	0,89
Mayo 24, Martes	29	15	32,16	0,89
Mayo 25, Miércoles	37	20	41,63	0,88
Mayo 26, Jueves	27	14	30,76	0,88
Mayo 27, Viernes	31	17	35,04	0,87
Mayo 28, Sábado	33	18	37,00	0,88
Mayo 29, Domingo	45	24	51,00	0,88
Mayo 30, Lunes	26	15	30,05	0,87
Mayo 31, Martes	27	14	30,48	0,88
TOTAL	**1.188**	**603**	**1.332,37**	**0,89**

El factor de potencia promedio fue 0,89.

Para este período se presentó un exceso de consumo de energía reactiva de 8,39 kVARh.

Con referencia a Mayo de 2021 (948 kWh), se presentó un crecimiento en la demanda de energía eléctrica del 25,31%.

Gráfica 199 Energía Activa, Reactiva y Factor de Potencia – SAN ISIDRO (LOPEZ (MICAY) - CAUCA).

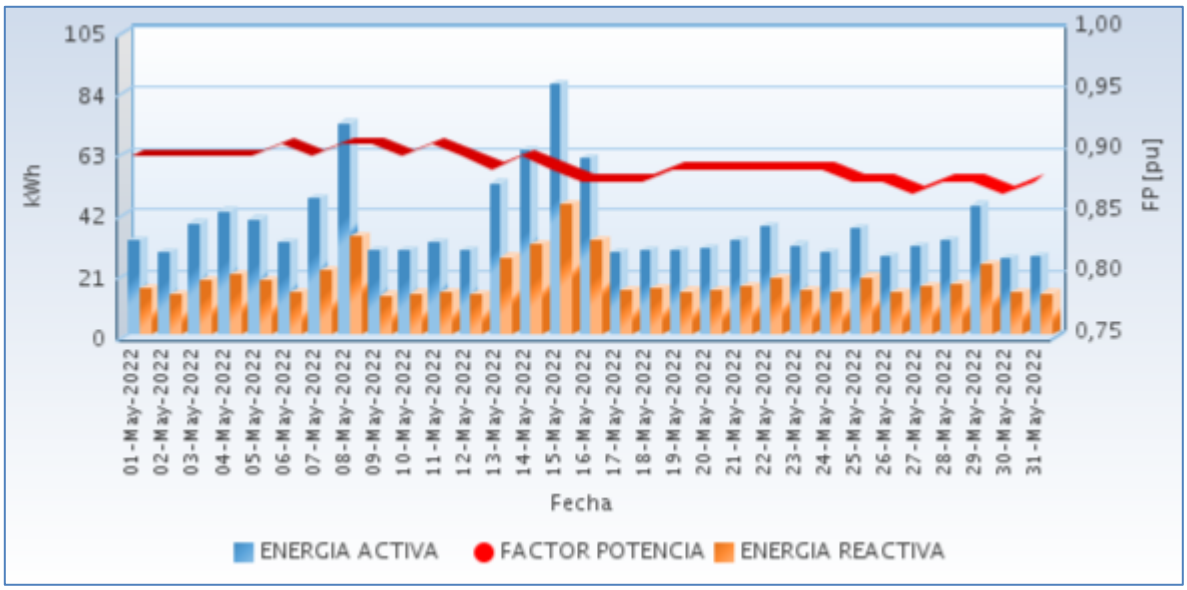

Fuente CNM

34.3 Potencia

En la siguiente gráfica se presenta el comportamiento diario de la potencia para este mes.

Gráfica 201 Comportamiento Diario de la Potencia.

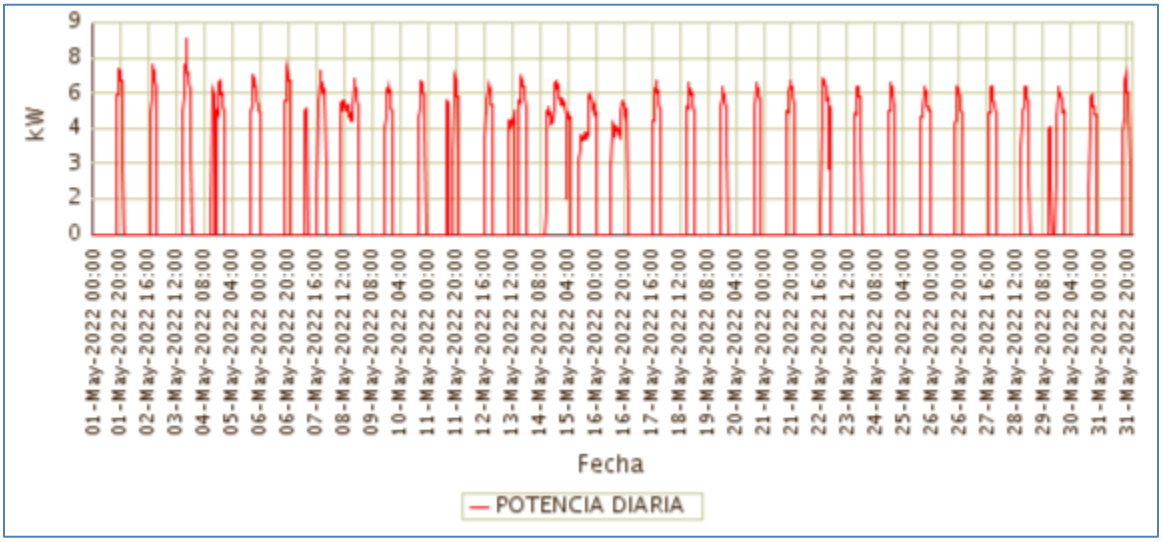

Fuente CNM

34.4 Potencia Máxima

La potencia máxima fue de 8,32kW, se presentó el Martes 03 de Mayo a las 19:15 horas. Respecto a la potencia máxima de Mayo de 2021 (6,18kW), tuvo una variación de 34,72%.

En la siguiente grafica se presenta la potencia máxima diaria registrada para este mes.

Gráfica 202 Potencia Máxima Diaria-SAN ISIDRO (LOPEZ (MICAY) - CAUCA).

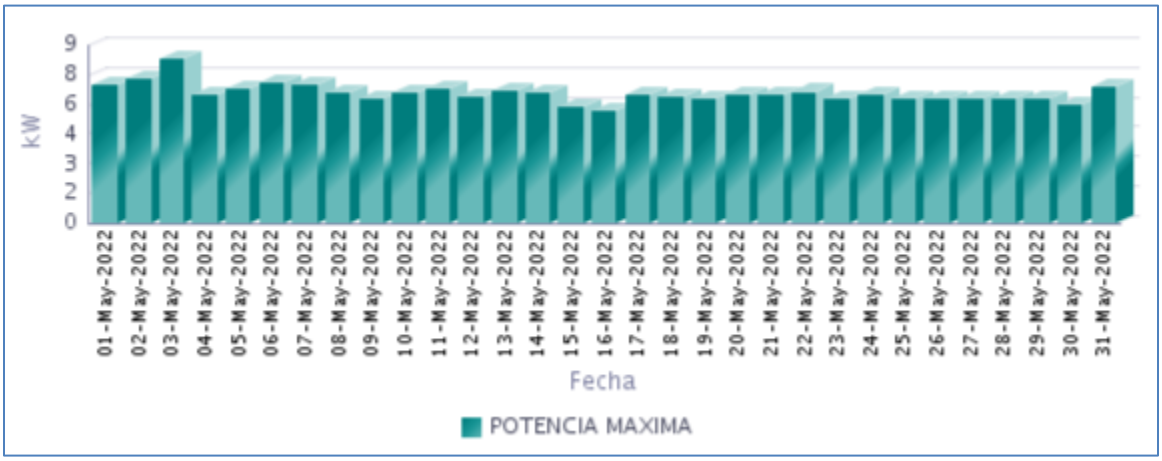

Fuente CNM

34.5 Horas de Prestación del Servicio

En Mayo, se prestó el servicio de energía eléctrica en la localidad, un promedio diario de 7 Horas 9 Minutos, como se presenta en la siguiente gráfica.

Gráfica 203 Horas Efectivas de Prestación del Servicio - SAN ISIDRO (LOPEZ (MICAY) - CAUCA),

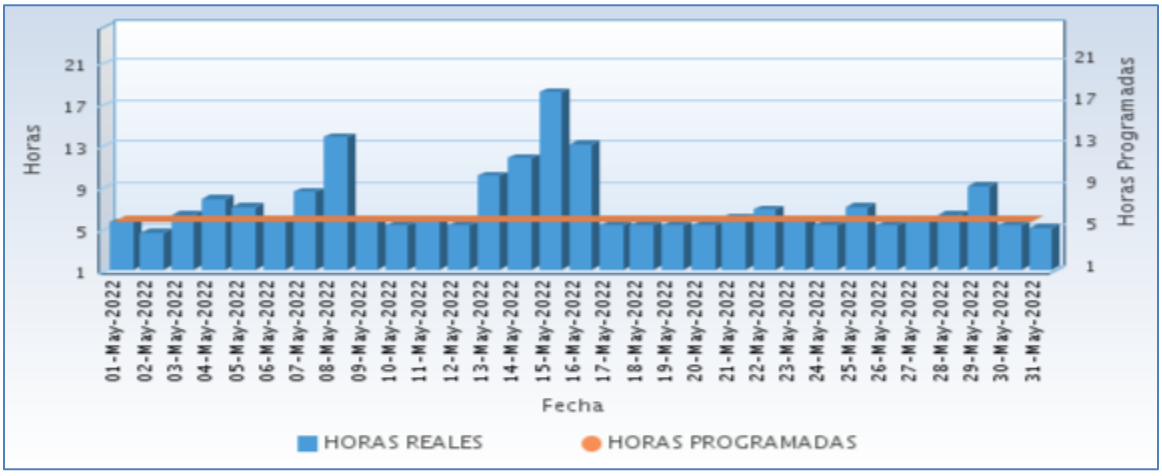

Fuente CNM

A continuación se relaciona las horas promedio por día de la prestación del servicio de energía:

Tabla 101 Horas promedio por día prestación del servicio de energía

SAN ISIDRO (LOPEZ (MICAY) - CAUCA) Mayo 2022	
DIA	**Horas de servicio promedio en el día [hh:mm]**
01-May-2022	5 Horas 30 Minutos
02-May-2022	4 Horas 30 Minutos
03-May-2022	6 Horas 15 Minutos
04-May-2022	7 Horas 45 Minutos
05-May-2022	7 Horas 0 Minutos
06-May-2022	5 Horas 30 Minutos
07-May-2022	8 Horas 30 Minutos
08-May-2022	13 Horas 45 Minutos
09-May-2022	5 Horas 30 Minutos
10-May-2022	5 Horas 15 Minutos
11-May-2022	5 Horas 45 Minutos
12-May-2022	5 Horas 15 Minutos
13-May-2022	10 Horas 0 Minutos
14-May-2022	11 Horas 45 Minutos
15-May-2022	18 Horas 0 Minutos
16-May-2022	13 Horas 0 Minutos
17-May-2022	5 Horas 15 Minutos
18-May-2022	5 Horas 15 Minutos
19-May-2022	5 Horas 15 Minutos
20-May-2022	5 Horas 15 Minutos
21-May-2022	6 Horas 0 Minutos
22-May-2022	6 Horas 45 Minutos
23-May-2022	5 Horas 45 Minutos
24-May-2022	5 Horas 15 Minutos
25-May-2022	7 Horas 0 Minutos
26-May-2022	5 Horas 15 Minutos
27-May-2022	5 Horas 45 Minutos
28-May-2022	6 Horas 15 Minutos
29-May-2022	9 Horas 0 Minutos
30-May-2022	5 Horas 15 Minutos
31-May-2022	5 Horas 0 Minutos

Fuente CNM

34.6 Curvas de Carga

En la siguiente gráfica, se presenta el comportamiento de la carga promedio para cada día de la semana en el mes.

Gráfica 204 Curva de Carga Promedio Diaria Mensual

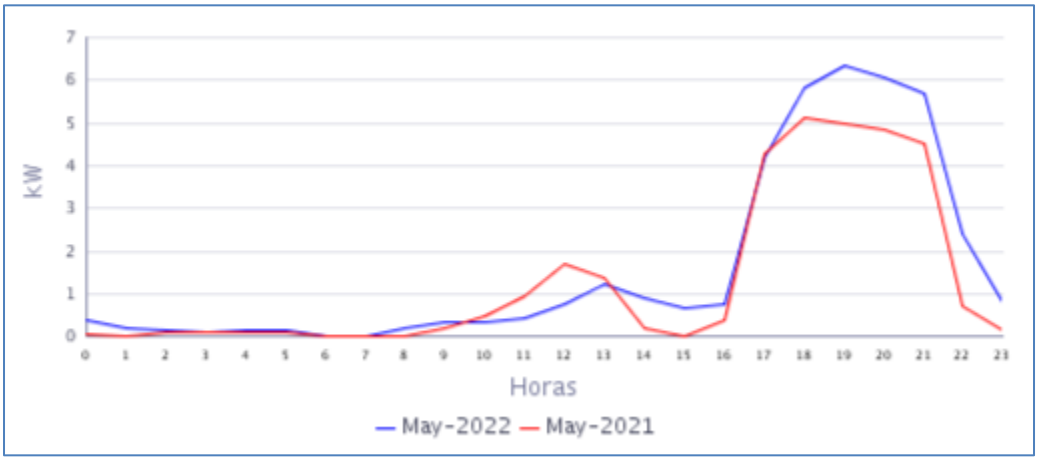

Fuente CNM

En la gráfica anterior se comparan las curvas de carga promedio diarias de May-2021 y del May-2022, presentándose un crecimiento en la demanda de 25,31%.

35. SAN JOSÉ (TIMBIQUÍ - CAUCA)

La localidad de San José, pertenece al municipio de Timbiquí, Departamento de Cauca. Esta localidad cuenta con un total de 267 usuarios.[1]

35.1 Descripción del Sitio

La localidad cuenta con una central de generación que está conformada por la siguiente infraestructura:

Tabla 102 Infraestructura de la Localidad.

GRUPO ELECTRÓGENO			
ITEM	**MARCA**	**CAPACIDAD**	**ESTADO**
1	CUMMINS	300 kW	EN OPERACIÓN principal
TRANSFORMADORES			
ITEM	**CAPACIDAD**		**ESTADO**
1	300 kVA		EN OPERACIÓN

Gráfica 205 Diagrama de Conexión de la Localidad.

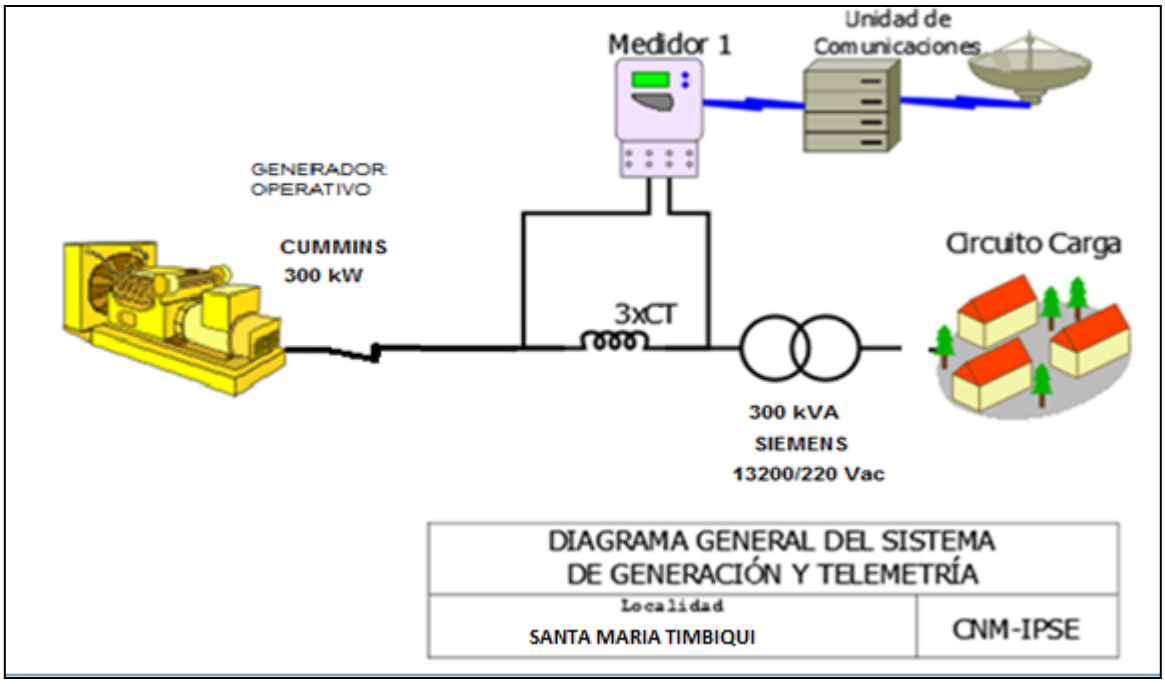

Sin información por daño en el sistema de telemetría. La localidad cuneta con servicio de energía.

[1] Fuente: http://reportes.sui.gov.co/ - Sistema Único de Información SUI - Año 2020.

36. SANTA MARIA (TIMBIQUÍ - CAUCA)

La localidad de Santa María, pertenece al municipio de Timbiquí, Departamento de Cauca. Esta localidad cuenta con un total de 402 usuarios.[1]

36.1 Descripción del Sitio

La localidad cuenta con una central de generación que está conformada por la siguiente infraestructura:

Tabla 105 Infraestructura de la Localidad.

GRUPO ELECTRÓGENO			
ITEM	**MARCA**	**CAPACIDAD**	**ESTADO**
1	CUMMINS	300 kW	EN OPERACIÓN principal
TRANSFORMADORES			
ITEM	**CAPACIDAD**		**ESTADO**
1	300 kVA		EN OPERACIÓN

Gráfica 211 Diagrama de Conexión de la Localidad.

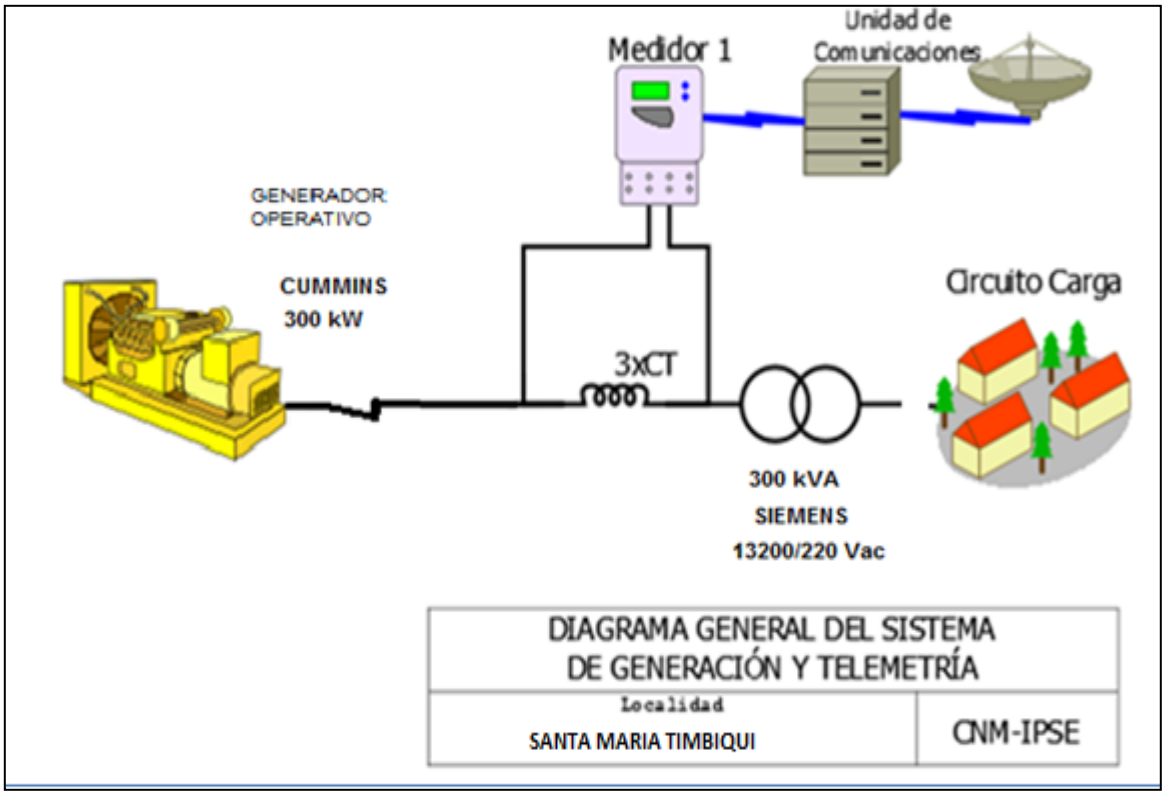

[1] Fuente: http://reportes.sui.gov.co/ - Sistema Único de Información SUI - Año 2020.

36.2 Energía

El consumo de energía eléctrica para esta localidad en *Mayo* de 2022, se presenta en la siguiente tabla, donde se encuentran los valores acumulados diarios de la energía activa (kWh), reactiva (kVARh), aparente (kVAh) y del factor de potencia (p.u).

Tabla 106 Energía Activa, Reactiva, Aparente y Factor de Potencia.

SANTA MARIA (TIMBIQUÍ - CAUCA)				
Fecha	**Energía Activa (kWh)**	**Energía Reactiva (kVARh)**	**Energía Aparente (kVAh)**	**Factor de Potencia (p.u)**
Mayo 1, Domingo	385	153	414,16	0,93
Mayo 2, Lunes	379	151	408,03	0,93
Mayo 3, Martes	375	152	405,14	0,93
Mayo 4, Miércoles	381	152	410,43	0,93
Mayo 5, Jueves	386	152	415,19	0,93
Mayo 6, Viernes	362	148	390,78	0,93
Mayo 7, Sábado	379	146	405,97	0,93
Mayo 8, Domingo	568	253	622,22	0,91
Mayo 9, Lunes	554	237	602,29	0,92
Mayo 10, Martes	367	146	395,07	0,93
Mayo 11, Miércoles	367	143	393,82	0,93
Mayo 12, Jueves	254	98	271,77	0,93
Mayo 13, Viernes	354	141	380,97	0,93
Mayo 14, Sábado	348	142	375,67	0,93
Mayo 15, Domingo	331	138	358,46	0,92
Mayo 16, Lunes	399	167	432,57	0,92
Mayo 17, Martes	379	157	409,78	0,92
Mayo 18, Miércoles	390	159	420,89	0,93
Mayo 19, Jueves	384	159	415,62	0,92
Mayo 20, Viernes	392	169	426,75	0,92
Mayo 21, Sábado	284	114	306,54	0,93
Mayo 22, Domingo	588	280	651,05	0,90
Mayo 23, Lunes	372	161	405,71	0,92
Mayo 24, Martes	377	157	408,54	0,92
Mayo 25, Miércoles	390	165	423,57	0,92
Mayo 26, Jueves	400	164	432,61	0,92
Mayo 27, Viernes	395	165	428,42	0,92
Mayo 28, Sábado	384	161	416,75	0,92
Mayo 29, Domingo	504	219	549,29	0,92
Mayo 30, Lunes	440	191	479,81	0,92
Mayo 31, Martes	394	167	427,95	0,92
TOTAL	**12.262**	**5.108**	**13.283,82**	**0,92**

El factor de potencia promedio fue 0,92.

Con referencia a Mayo de 2021 (14.585 kWh), se presentó un caída en la demanda de energía eléctrica del 15,92%.

Gráfica 212 Energía Activa, Reactiva y Factor de Potencia – SANTA MARÍA (TIMBIQUÍ - CAUCA).

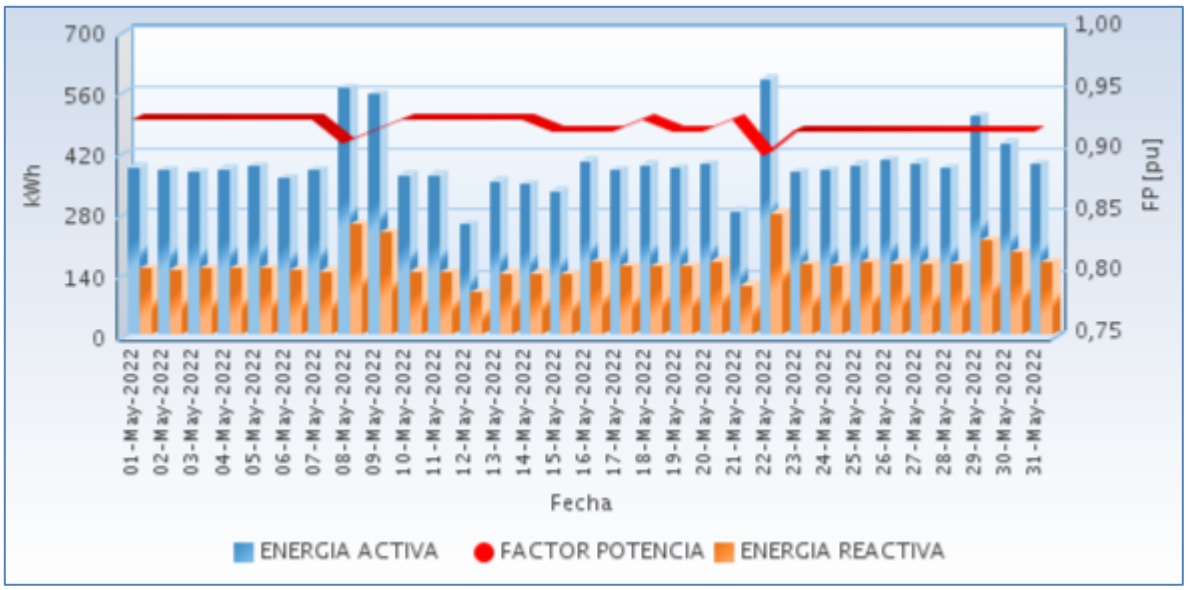

Fuente CNM

36.3 Potencia

En la siguiente gráfica se presenta el comportamiento diario de la potencia para este mes.

Gráfica 213 Comportamiento Diario de la Potencia.

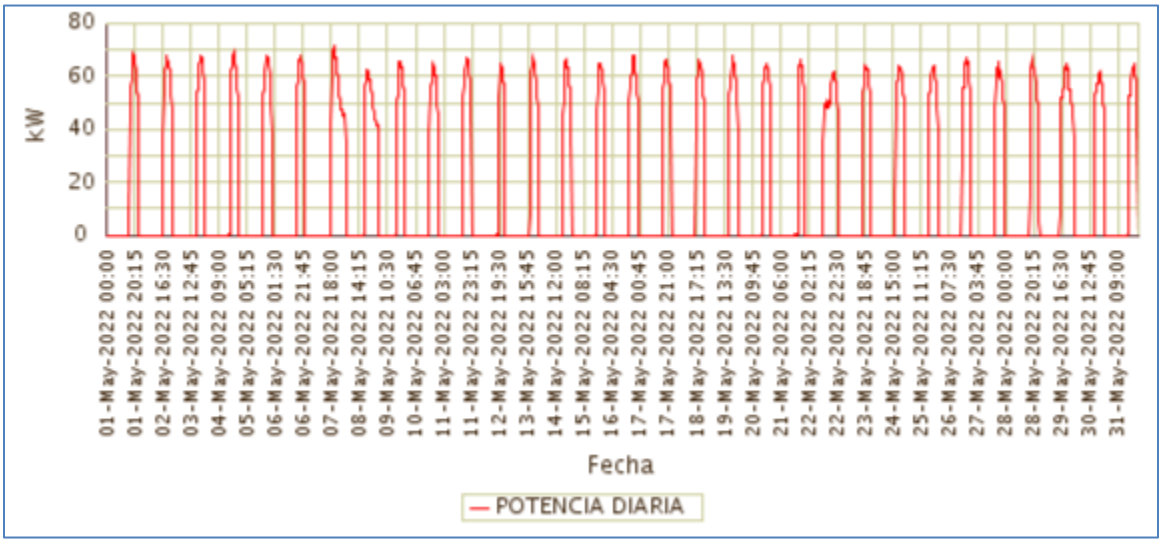

Fuente CNM

36.4 Potencia Máxima

La potencia máxima fue de 71,49kW, se presentó el Sábado 07 de Mayo a las 20:00 horas. Respecto a la potencia máxima de Mayo de 2021 (69,95kW), tuvo una variación de 2,20%.

En la siguiente grafica se presenta la potencia máxima diaria registrada para este mes.

Gráfica 214 Potencia Máxima Diaria-SANTA MARÍA (TIMBIQUÍ - CAUCA).

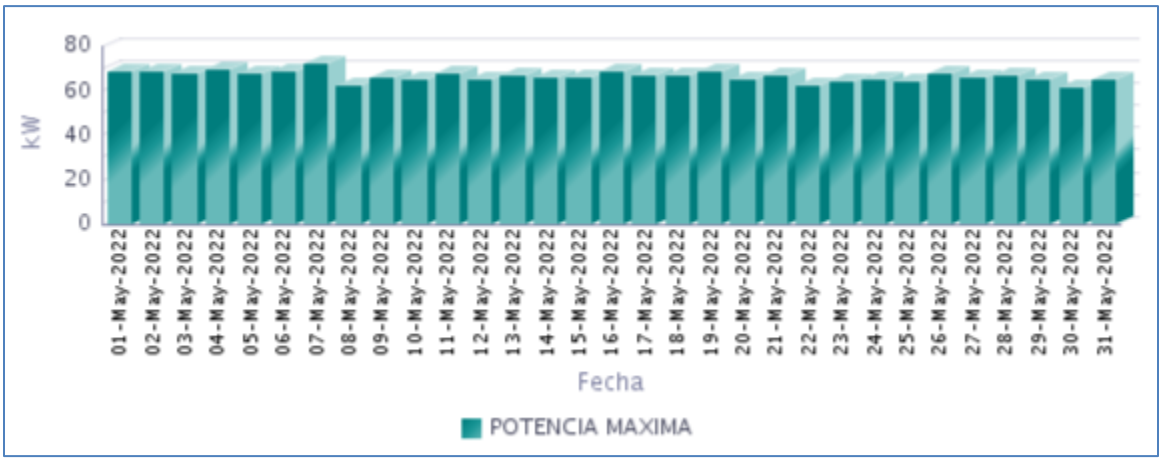

Fuente CNM

36.5 Horas de Prestación del Servicio

En Mayo, se prestó el servicio de energía eléctrica en la localidad, un promedio diario de 7 Horas 0 Minutos, como se presenta en la siguiente gráfica.

Gráfica 215 Horas Efectivas de Prestación del Servicio - SANTA MARIA (TIMBIQUÍ - CAUCA),

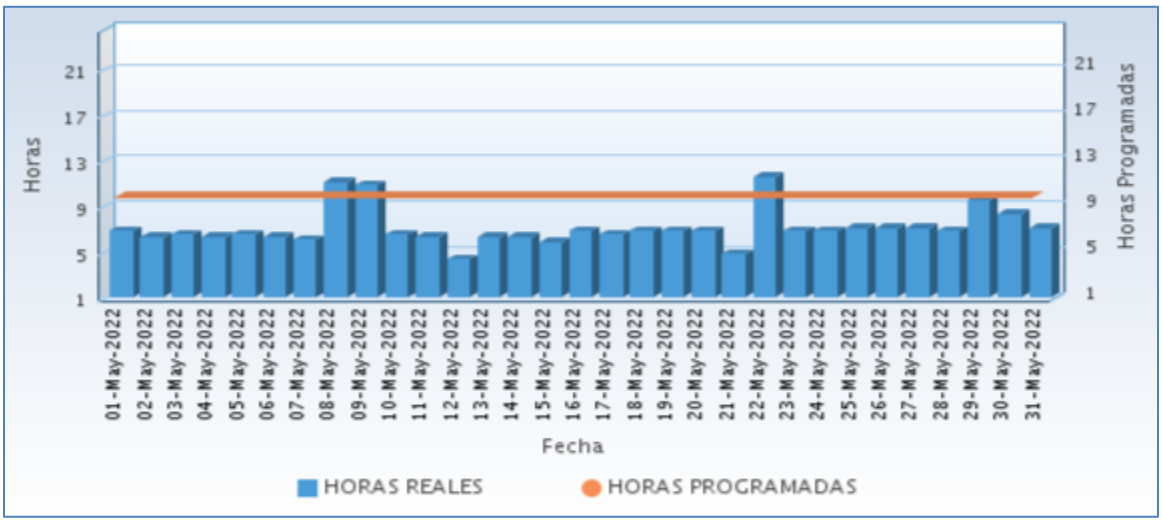

Fuente CNM

A continuación se relaciona las horas promedio por día de la prestación del servicio de energía:

Tabla 107 Horas promedio por día prestación del servicio de energía

SANTA MARIA (TIMBIQUÍ - CAUCA) **Mayo 2022**	
DIA	**Horas de servicio promedio en el día [hh:mm]**
01-May-2022	6 Horas 45 Minutos
02-May-2022	6 Horas 15 Minutos
03-May-2022	6 Horas 30 Minutos
04-May-2022	6 Horas 15 Minutos
05-May-2022	6 Horas 30 Minutos
06-May-2022	6 Horas 15 Minutos
07-May-2022	6 Horas 0 Minutos
08-May-2022	11 Horas 0 Minutos
09-May-2022	10 Horas 45 Minutos
10-May-2022	6 Horas 30 Minutos
11-May-2022	6 Horas 15 Minutos
12-May-2022	4 Horas 15 Minutos
13-May-2022	6 Horas 15 Minutos
14-May-2022	6 Horas 15 Minutos
15-May-2022	5 Horas 45 Minutos
16-May-2022	6 Horas 45 Minutos
17-May-2022	6 Horas 30 Minutos
18-May-2022	6 Horas 45 Minutos
19-May-2022	6 Horas 45 Minutos
20-May-2022	6 Horas 45 Minutos
21-May-2022	4 Horas 45 Minutos
22-May-2022	11 Horas 30 Minutos
23-May-2022	6 Horas 45 Minutos
24-May-2022	6 Horas 45 Minutos
25-May-2022	7 Horas 0 Minutos
26-May-2022	7 Horas 0 Minutos
27-May-2022	7 Horas 0 Minutos
28-May-2022	6 Horas 45 Minutos
29-May-2022	9 Horas 30 Minutos
30-May-2022	8 Horas 15 Minutos
31-May-2022	7 Horas 0 Minutos

Fuente CNM

36.6 Curvas de Carga

En la siguiente gráfica, se presenta el comportamiento de la carga promedio para cada día de la semana en el mes.

Gráfica 216 Curva de Carga Promedio Diaria Mensual

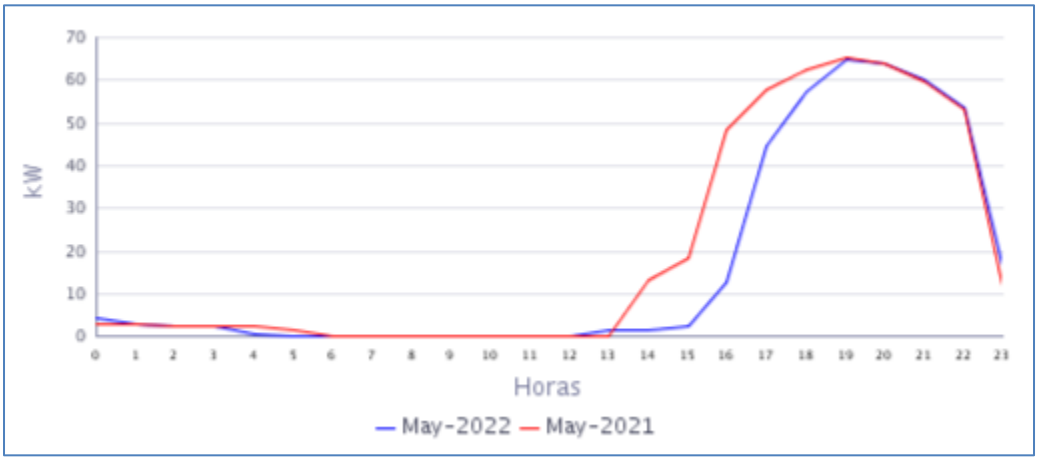

Fuente CNM

En la gráfica anterior se comparan las curvas de carga promedio diarias de May-2021 y del May-2022, presentándose una caída en la demanda de 15,92%.

37. SANTA ROSA DE SAIJA (TIMBIQUÍ - CAUCA)

El Centro poblado de Santa Rosa de Saija se encuentra ubicado en el municipio de Timbiquí, departamento de Cauca. Esta Localidad cuenta con un total de 212 usuarios residenciales.[1]

37.1 Descripción del Sitio

La localidad cuenta con una central de generación que está conformada por la siguiente infraestructura:

Tabla 108 Infraestructura de la Localidad.

GRUPO ELECTRÓGENO			
ITEM	**MARCA**	**CAPACIDAD**	**ESTADO**
1	DELLENT	94 KW	EN OPERACIÓN

Gráfica 217 Diagrama de Conexión de la Localidad.

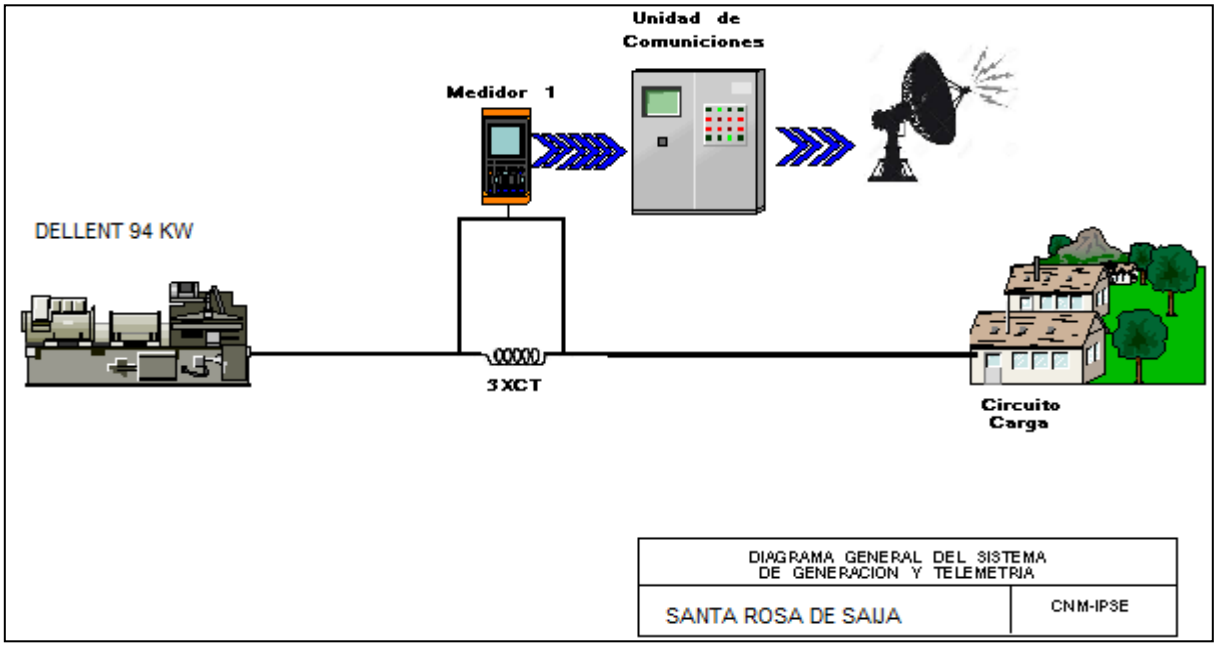

Localidad sin información para el presente periodo, según lo informado Localidad con servicio de energía eléctrica. Sistema de telemetría dañado.

38. ZARAGOZA (LÓPEZ (MICAY) - CAUCA)

La localidad de Zaragoza pertenece al municipio de López de Micay, Departamento de Cauca. Esta localidad cuenta con un total de 281 usuarios.[1]

38.1 Descripción del Sitio

La localidad cuenta con una central de generación que está conformada por la siguiente infraestructura:

Tabla 111 Infraestructura de la Localidad.

GRUPO ELECTRÓGENO			
ITEM	**MARCA**	**CAPACIDAD**	**ESTADO**
1	CUMMINS	170 kW	EN OPERACIÓN
TRANSFORMADORES			
ITEM	**CAPACIDAD**		**ESTADO**
1	112,5 kVA		EN OPERACIÓN

Gráfica 223 Diagrama de Conexión de la Localidad.

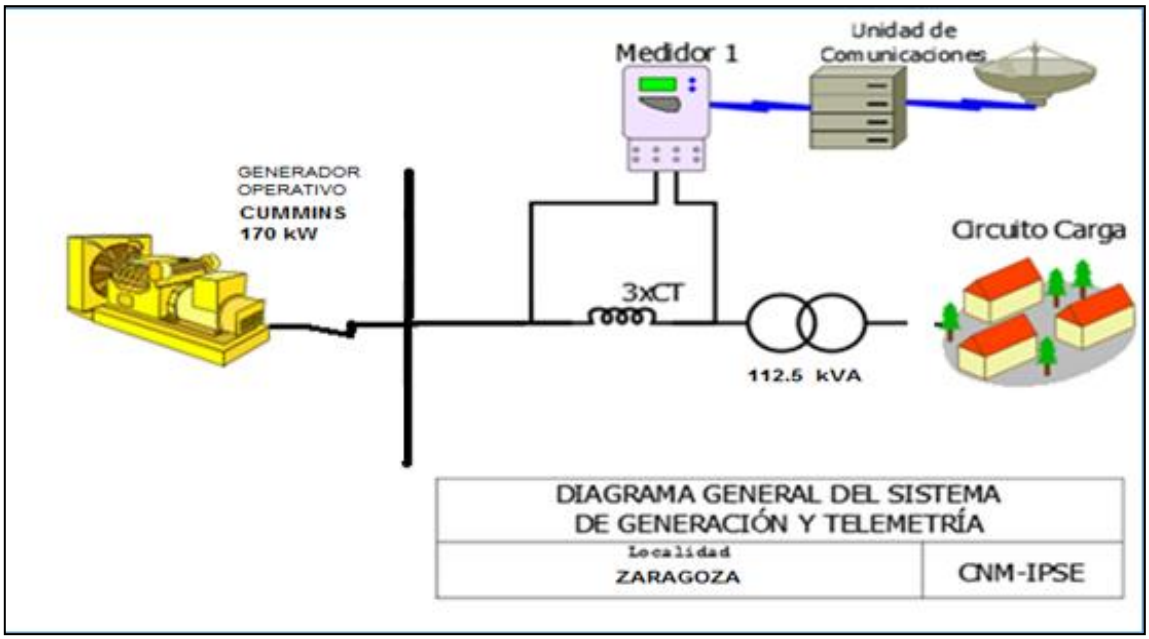

[1] Fuente: http://reportes.sui.gov.co/ - Sistema Único de Información SUI - Año 2020.

38.2 Energía

El consumo de energía eléctrica para esta localidad en *Mayo* de 2022, se presenta en la siguiente tabla, donde se encuentran los valores acumulados diarios de la energía activa (kWh), reactiva (kVARh), aparente (kVAh) y del factor de potencia (p.u).

Tabla 112 Energía Activa, Reactiva, Aparente y Factor de Potencia.

ZARAGOZA (LOPEZ (MICAY) - CAUCA)				
Fecha	**Energía Activa (kWh)**	**Energía Reactiva (kVARh)**	**Energía Aparente (kVAh)**	**Factor de Potencia (p.u)**
Mayo 1, Domingo	0	0	0,00	
Mayo 2, Lunes	0	0	0,00	
Mayo 3, Martes	0	0	0,00	
Mayo 4, Miércoles	0	0	0,00	
Mayo 5, Jueves	0	0	0,00	
Mayo 6, Viernes	487	190	523,05	0,93
Mayo 7, Sábado	285	105	303,77	0,94
Mayo 8, Domingo	389	134	411,39	0,95
Mayo 9, Lunes	114	48	123,13	0,92
Mayo 10, Martes	225	81	239,58	0,94
Mayo 11, Miércoles	329	124	351,22	0,94
Mayo 12, Jueves	277	102	295,44	0,94
Mayo 13, Viernes	274	103	292,41	0,94
Mayo 14, Sábado	318	125	341,72	0,93
Mayo 15, Domingo	354	152	385,04	0,92
Mayo 16, Lunes	271	103	290,01	0,93
Mayo 17, Martes	272	99	289,07	0,94
Mayo 18, Miércoles	271	102	289,59	0,94
Mayo 19, Jueves	261	99	278,97	0,94
Mayo 20, Viernes	256	102	275,81	0,93
Mayo 21, Sábado	283	108	302,55	0,93
Mayo 22, Domingo	252	94	268,67	0,94
Mayo 23, Lunes	268	102	287,03	0,93
Mayo 24, Martes	264	105	284,23	0,93
Mayo 25, Miércoles	271	109	291,87	0,93
Mayo 26, Jueves	285	111	306,42	0,93
Mayo 27, Viernes	299	117	321,38	0,93
Mayo 28, Sábado	277	109	297,38	0,93
Mayo 29, Domingo	273	107	293,08	0,93
Mayo 30, Lunes	223	90	240,50	0,93
Mayo 31, Martes	227	87	242,80	0,93
TOTAL	**7.305**	**2.807**	**7.825,16**	**0,93**

El factor de potencia promedio fue 0,93.

Con referencia a Mayo de 2021 (12.556 kWh), se presentó un caída en la demanda de energía eléctrica del 41,82%. Este comportamiento es debido a 1 al 5 de abril no se prestó el servicio de energía por daño en la unidad de generación.

Gráfica 224 Energía Activa, Reactiva y Factor de Potencia – ZARAGOZA (LÓPEZ (MICAY) - CAUCA).

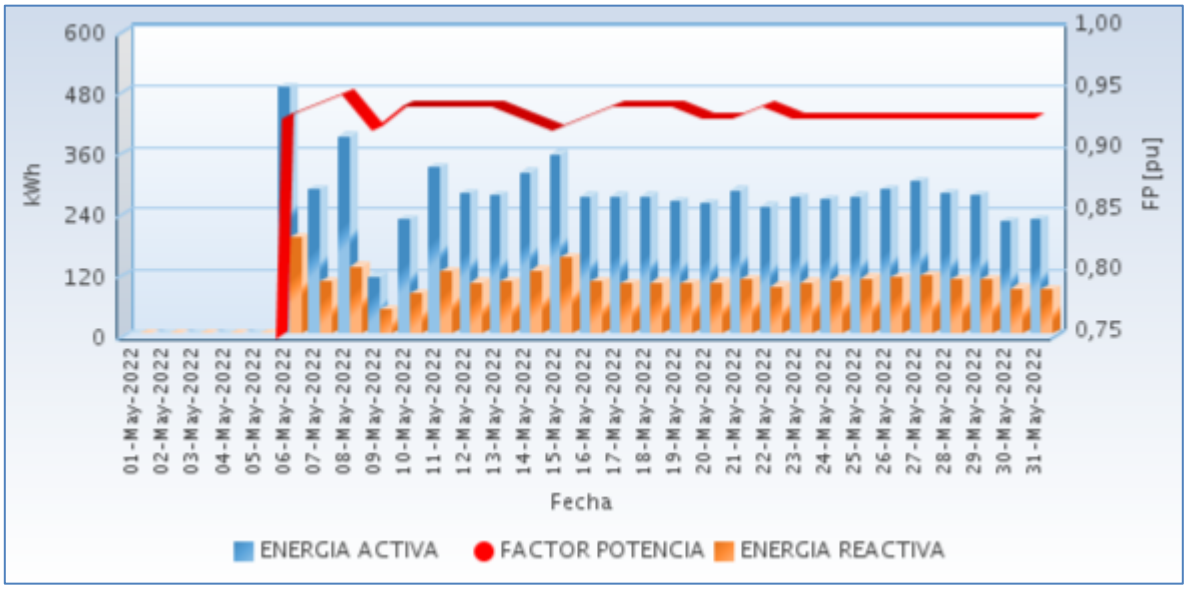

Fuente CNM

38.3 Potencia

En la siguiente gráfica se presenta el comportamiento diario de la potencia para este mes.

Gráfica 225 Comportamiento Diario de la Potencia.

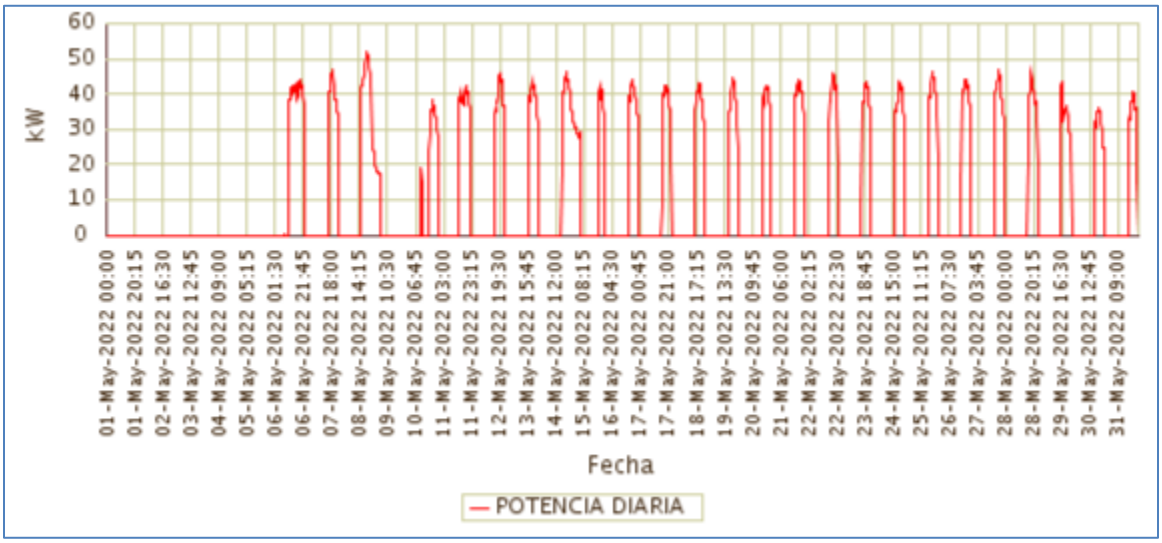

Fuente CNM

38.4 Potencia Máxima

La potencia máxima fue de 52,22kW, se presentó el Domingo 08 de Mayo a las 19:15 horas. Respecto a la potencia máxima de Mayo de 2021 (64,16kW), tuvo una caída del 18,60%.

En la siguiente grafica se presenta la potencia máxima diaria registrada para este mes.

Gráfica 226 Potencia Máxima Diaria-ZARAGOZA (LÓPEZ (MICAY) - CAUCA).

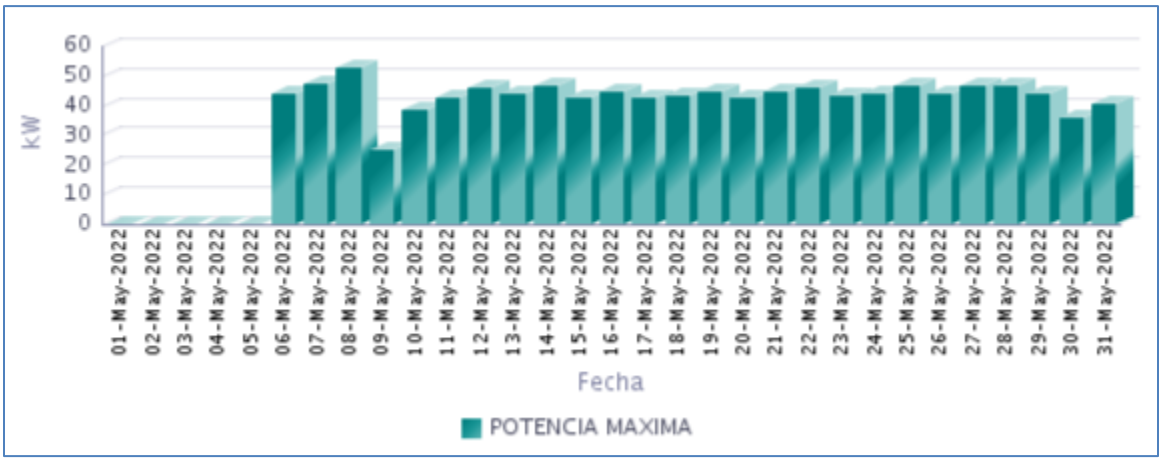

Fuente CNM

38.5 Horas de Prestación del Servicio

En Mayo, se prestó el servicio de energía eléctrica en la localidad, un promedio diario de 6 Horas 24 Minutos, como se presenta en la siguiente gráfica.

Gráfica 227 Horas Efectivas de Prestación del Servicio - ZARAGOZA (LOPEZ (MICAY) - CAUCA),

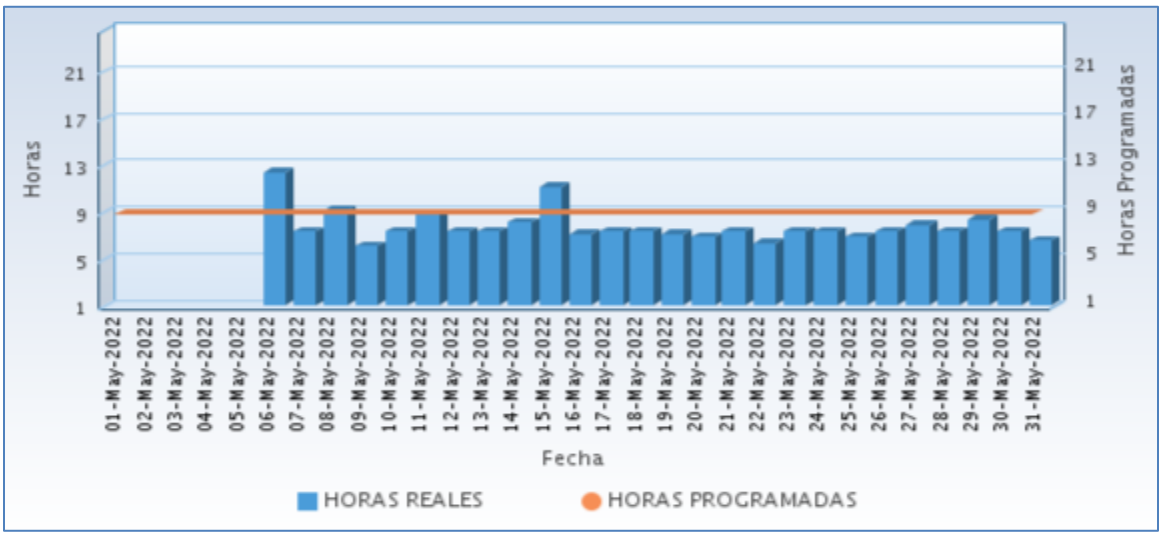

Fuente CNM

A continuación se relaciona las horas promedio por día de la prestación del servicio de energía:

Tabla 113 Horas promedio por día prestación del servicio de energía

ZARAGOZA (LOPEZ (MICAY) - CAUCA) Mayo 2022	
DIA	**Horas de servicio promedio en el día [hh:mm]**
01-May-2022	0 Horas 0 Minutos
02-May-2022	0 Horas 0 Minutos
03-May-2022	0 Horas 0 Minutos
04-May-2022	0 Horas 0 Minutos
05-May-2022	0 Horas 0 Minutos
06-May-2022	12 Horas 15 Minutos
07-May-2022	7 Horas 15 Minutos
08-May-2022	9 Horas 0 Minutos
09-May-2022	6 Horas 0 Minutos
10-May-2022	7 Horas 15 Minutos
11-May-2022	8 Horas 45 Minutos
12-May-2022	7 Horas 15 Minutos
13-May-2022	7 Horas 15 Minutos
14-May-2022	8 Horas 0 Minutos
15-May-2022	11 Horas 0 Minutos
16-May-2022	7 Horas 0 Minutos
17-May-2022	7 Horas 15 Minutos
18-May-2022	7 Horas 15 Minutos
19-May-2022	7 Horas 0 Minutos
20-May-2022	6 Horas 45 Minutos
21-May-2022	7 Horas 15 Minutos
22-May-2022	6 Horas 15 Minutos
23-May-2022	7 Horas 15 Minutos
24-May-2022	7 Horas 15 Minutos
25-May-2022	6 Horas 45 Minutos
26-May-2022	7 Horas 15 Minutos
27-May-2022	7 Horas 45 Minutos
28-May-2022	7 Horas 15 Minutos
29-May-2022	8 Horas 15 Minutos
30-May-2022	7 Horas 15 Minutos
31-May-2022	6 Horas 30 Minutos

Fuente CNM

38.6 Curvas de Carga

En la siguiente gráfica, se presenta el comportamiento de la carga promedio para cada día de la semana en el mes.

Gráfica 228 Curva de Carga Promedio Diaria Mensual

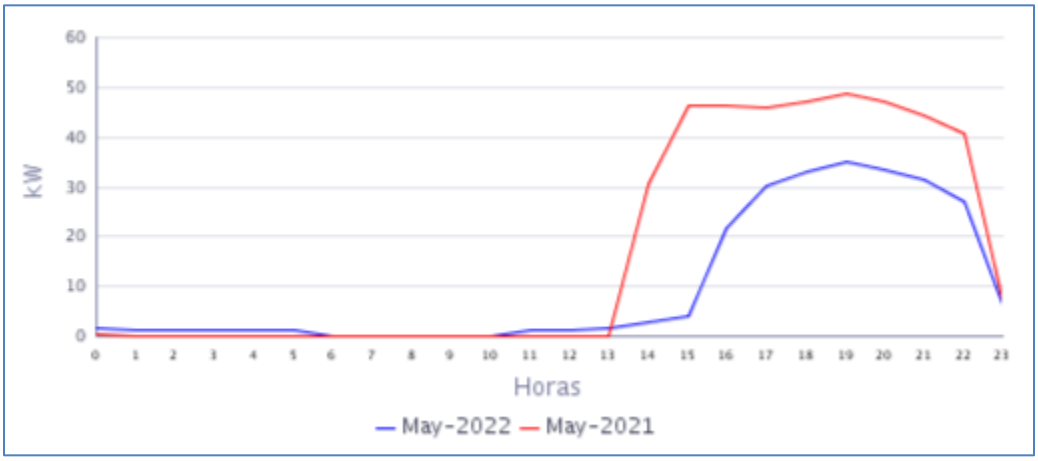

Fuente CNM

En la gráfica anterior se comparan las curvas de carga promedio diarias de May-2021 y del May-2022, presentándose una caída en la demanda de 41,82%.

CHOCO

39. ACANDI (ACANDI - CHOCO)

El municipio de Acandí está ubicado en el departamento del Chocó, con una población según el censo DANE de 2018 y su proyección al 2020, de 14.159 habitantes de los cuales 6.518 están ubicados en la cabecera municipal y 7.641 en las áreas rurales del municipio.El número de usuarios es de 3.204. Se incluyen en este informe las localidades interconectadas a la cabecera municipal de Acandí: Batatilla, El Aguacate, Peñaloza y San Miguel.[1]

39.1 Descripción del Sitio

La localidad cuenta con una central de generación que está conformada por la siguiente infraestructura:

Tabla 114 Infraestructura de la Localidad.

GRUPO ELECTRÓGENO			
ITEM	**MARCA**	**CAPACIDAD**	**ESTADO**
1	PERKINS-STAMFORD	1150 kW	EN OPERACIÓN
2	PERKINS-STAMFORD	1150 kW	FUERA DE SERVICIO
3	PERKINS-STAMFORD	1000 kW	FUERA DE SERVICIO
4	CUMMINS	1286 (1267) kW	FUERA DE SERVICIO
5	CUMMINS QST-30	480 KW	EN OPERACIÓN
TRANSFORMADORES			
ITEM	**CAPACIDAD**		**ESTADO**
1	1000 kVA		DESCONECTADO
1	2500 kVA		EN OPERACIÓN

Gráfica 229 Diagrama Unifilar de la Localidad.

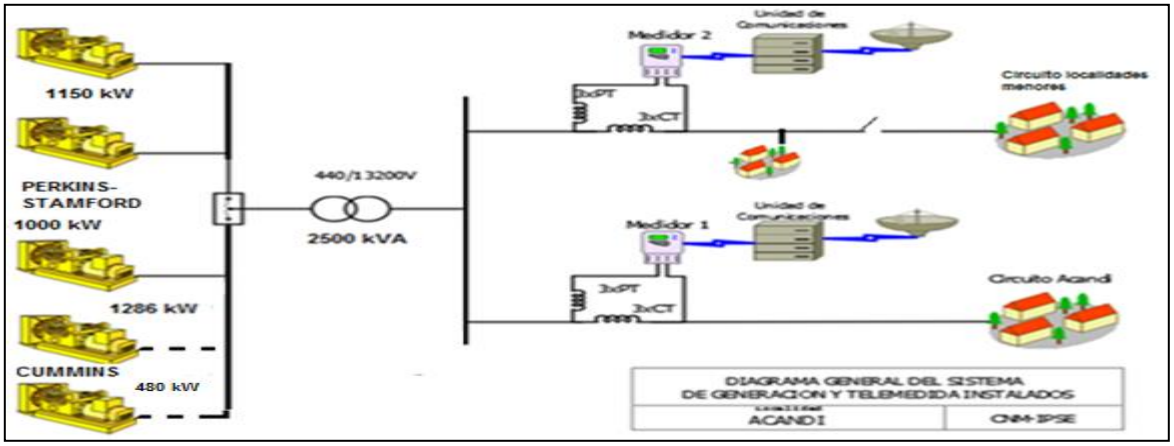

Localidad sin información completa, debido que el día 25 de mayo se presentó una falla en uno de los trasformadores de medida de tensión (PT), lo que ocasiono que a partir de esa fecha se dejara de registrar toda la energía por la central. En Mayo, se prestó el servicio de energía eléctrica en la localidad, un promedio diario de 22 Horas con 25 Minutos.

[1] Fuente: http://www.dane.gov.co/Información derivada del Censo Nacional de Población y Vivienda (CNPV) 2018.'Retroproyecciones y Proyecciones de población a nivel municipal por área, sexo y edad simple. Periodo 1985- 2035.

40. ARUSÍ (NUQUI - CHOCO)

El corregimiento de Arusí, pertenece al municipio de Nuquí, Departamento de Chocó. Esta localidad cuenta con un total de 132 usuarios .[1]

40.1 Descripción del Sitio

La localidad cuenta con una central de generación que está conformada por la siguiente infraestructura:

Tabla 117 Infraestructura de la Localidad.

GRUPO ELECTRÓGENO			
ITEM	**MARCA**	**CAPACIDAD**	**ESTADO**
1	PARTNER	110 kVA	EN MANTENIMIENTO
2	PERKINS	110 kW	EN OPERACIÓN
TRANSFORMADORES			
ITEM	**CAPACIDAD**		**ESTADO**
1	100		EN OPERACIÓN

Gráfica 236 Diagrama de Conexión de la Localidad.

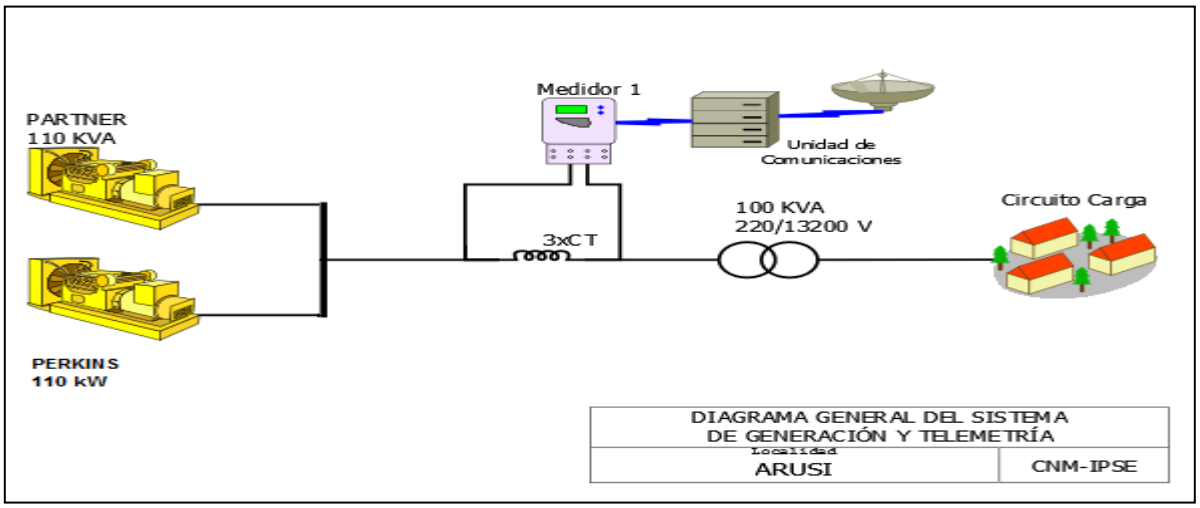

Localidad sin información, telemetría desconectada. Según la información suministrada por el señor Fawer Lerma Vanegas, gerente de la empresa ELECTRONUQUI E.S.P. S.A., el día jueves 11 de noviembre de 2021 se restableció la prestación del servicio de energía eléctrica en la localidad de Arusí, municipio de Nuquí, en el departamento del Chocó, gracias a la instalación de un nuevo grupo electrógeno marca Perkins de 110 kW.

Fuente: http://reportes.sui.gov.co/ - Sistema Único de Información SUI - Año 2020.

41. BALBOA (UNGUIA - CHOCO)

La localidad de Balboa es un centro poblado del municipio de Unguía, Departamento del Chocó. Esta Localidad cuenta con un total de 357 usuarios .[1]

41.1 Descripción del Sitio

La localidad cuenta con una central de generación que está conformada por la siguiente infraestructura:

Tabla 120 Infraestructura de la Localidad.

GRUPO ELECTRÓGENO			
ITEM	**MARCA**	**CAPACIDAD**	**ESTADO**
1	CUMMINS	165 kW	EN OPERACIÓN
2	CUMMINS	165 kW	EN OPERACIÓN
TRANSFORMADORES			
ITEM	**CAPACIDAD**		**ESTADO**
1	300 kVA		EN OPERACIÓN

Gráfica 242 Diagrama de Conexión de la Localidad.

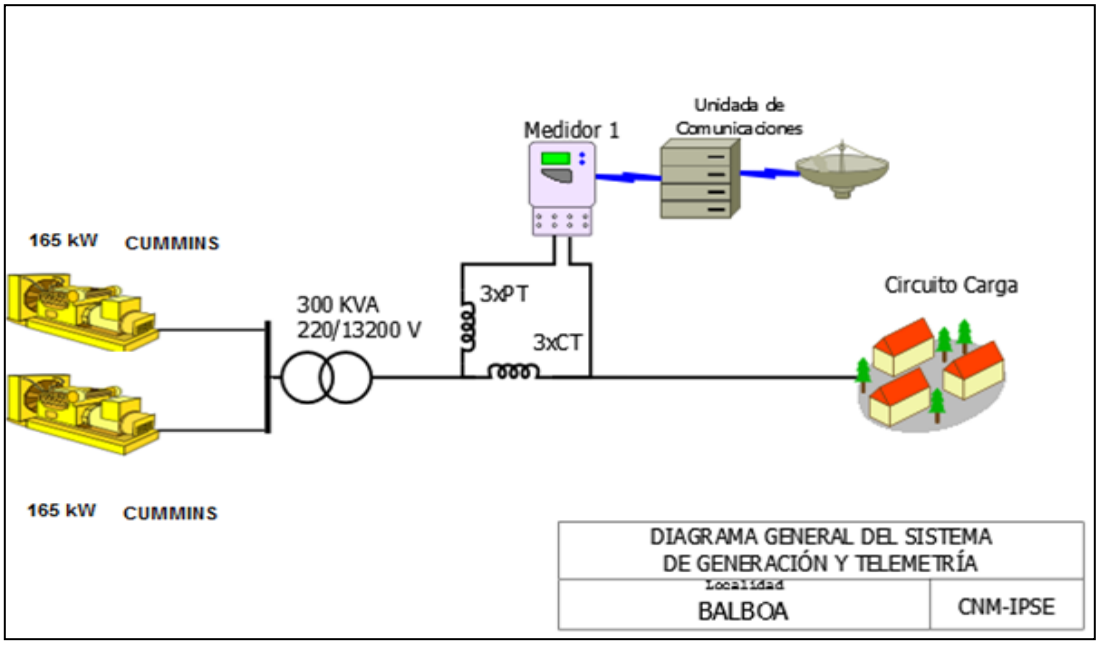

[1]

Fuente: http://reportes.sui.gov.co/ - Sistema Único de Información SUI - Año 2020[1]

41.2 Energía

El consumo de energía eléctrica para esta localidad en *Mayo* de 2022, se presenta en la siguiente tabla, donde se encuentran los valores acumulados diarios de la energía activa (kWh), reactiva (kVARh), aparente (kVAh) y del factor de potencia (p.u).

Tabla 121 Energía Activa, Reactiva, Aparente y Factor de Potencia.

BALBOA (UNGUIA - CHOCO)				
Fecha	**Energía Activa (kWh)**	**Energía Reactiva (kVARh)**	**Energía Aparente (kVAh)**	**Factor de Potencia (p.u)**
Mayo 1, Domingo	786	296	839,92	0,94
Mayo 2, Lunes	715	272	765,00	0,93
Mayo 3, Martes	732	275	781,72	0,94
Mayo 4, Miércoles	725	258	769,51	0,94
Mayo 5, Jueves	642	233	683,55	0,94
Mayo 6, Viernes	657	231	696,58	0,94
Mayo 7, Sábado	692	265	740,82	0,93
Mayo 8, Domingo	727	269	775,62	0,94
Mayo 9, Lunes	725	273	774,61	0,94
Mayo 10, Martes	721	276	771,97	0,93
Mayo 11, Miércoles	714	273	764,62	0,93
Mayo 12, Jueves	720	280	772,13	0,93
Mayo 13, Viernes	721	276	771,78	0,93
Mayo 14, Sábado	723	260	768,62	0,94
Mayo 15, Domingo	763	283	813,80	0,94
Mayo 16, Lunes	753	274	801,18	0,94
Mayo 17, Martes	672	243	714,33	0,94
Mayo 18, Miércoles	688	253	733,10	0,94
Mayo 19, Jueves	665	262	714,62	0,93
Mayo 20, Viernes	686	278	740,04	0,93
Mayo 21, Sábado	714	272	764,06	0,93
Mayo 22, Domingo	731	291	787,29	0,93
Mayo 23, Lunes	679	254	724,70	0,94
Mayo 24, Martes	684	251	728,56	0,94
Mayo 25, Miércoles	670	239	711,60	0,94
Mayo 26, Jueves	677	268	727,95	0,93
Mayo 27, Viernes	697	278	750,32	0,93
Mayo 28, Sábado	676	264	725,43	0,93
Mayo 29, Domingo	702	277	754,98	0,93
Mayo 30, Lunes	715	272	764,85	0,93
Mayo 31, Martes	701	268	750,79	0,93
TOTAL	**21.873**	**8.265**	**23.382,39**	**0,94**

El factor de potencia promedio fue 0,94.

Con referencia a Mayo de 2021 (21.339 kWh), se presentó un crecimiento en la demanda de energía eléctrica del 2,50%.

Gráfica 243 Energía Activa, Reactiva y Factor de Potencia – BALBOA (UNGUIA - CHOCO).

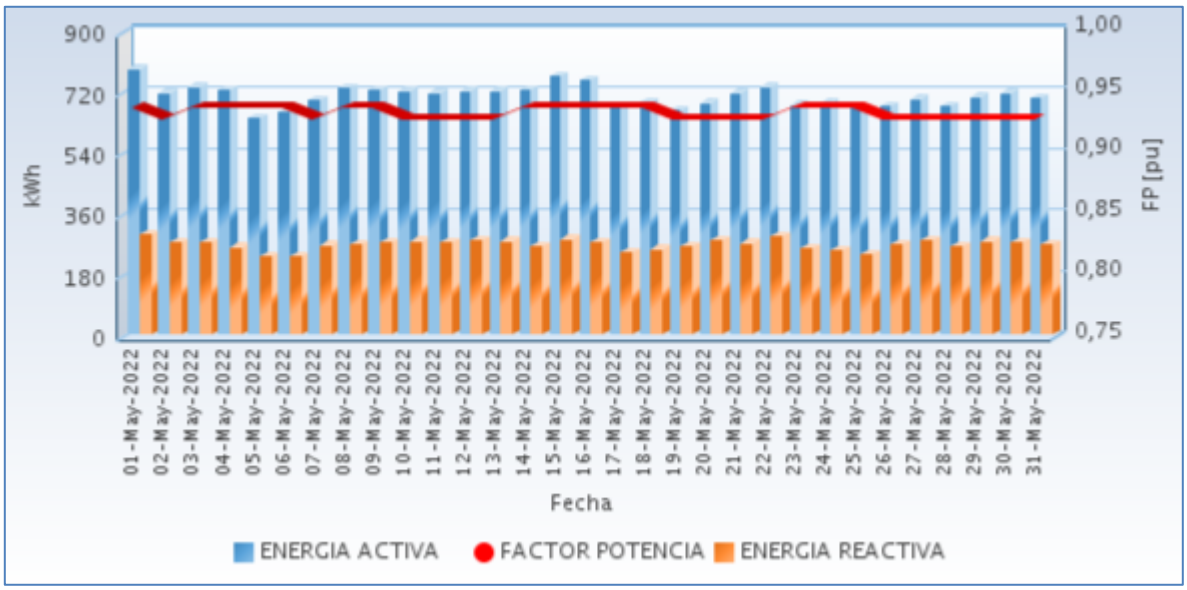

Fuente CNM

41.3 Potencia

En la siguiente gráfica se presenta el comportamiento diario de la potencia para este mes.

Gráfica 244 Comportamiento Diario de la Potencia.

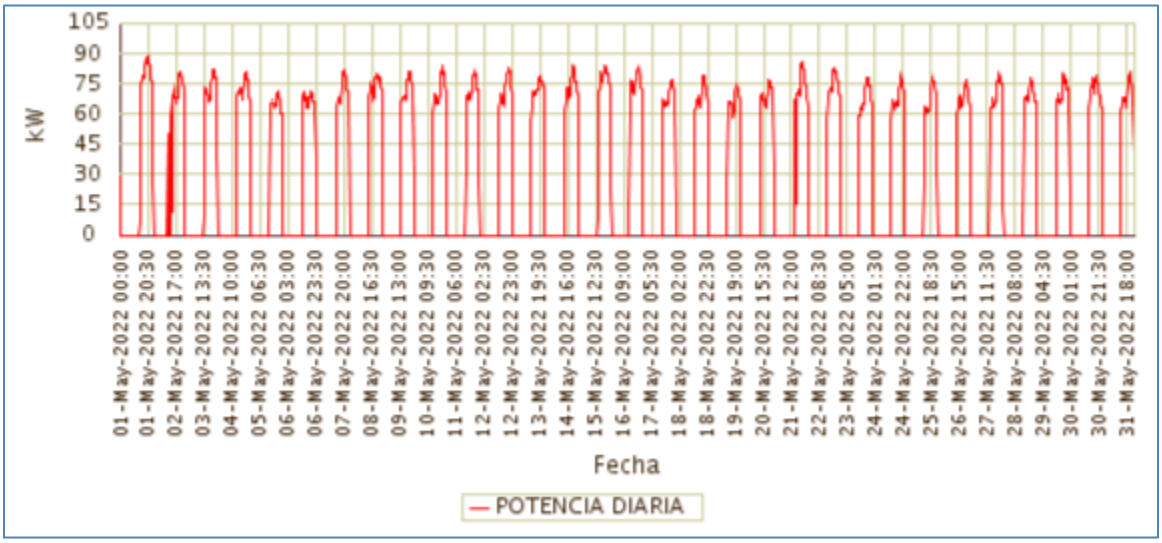

Fuente CNM

41.4 Potencia Máxima

La potencia máxima fue de 89,37kW, se presentó el Domingo 01 de Mayo a las 20:15 horas. Respecto a la potencia máxima de Mayo de 2021 (85,38kW), tuvo una variación de 4,67%.

En la siguiente grafica se presenta la potencia máxima diaria registrada para este mes.

Gráfica 245 Potencia Máxima Diaria-BALBOA (UNGUIA - CHOCO).

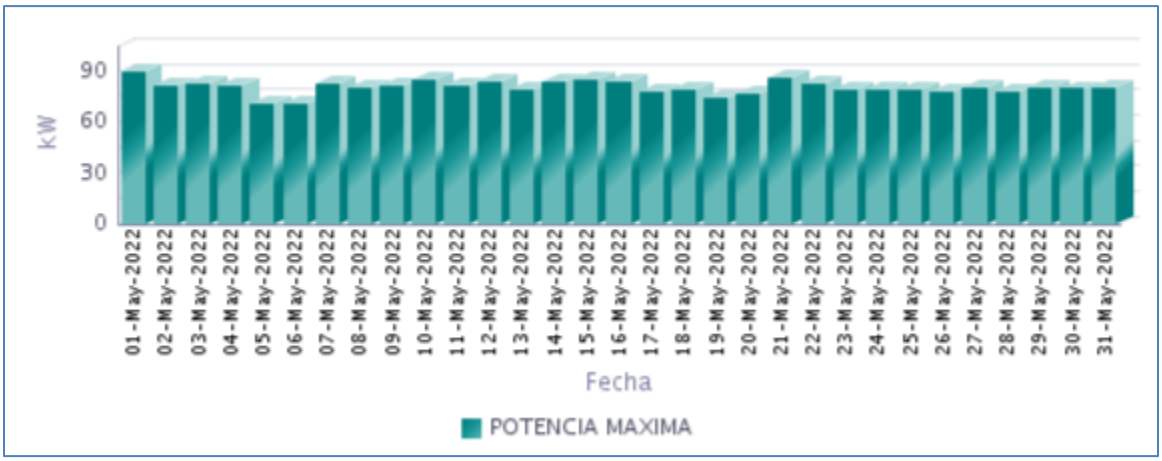

Fuente CNM

41.5 Horas de Prestación del Servicio

En Mayo, se prestó el servicio de energía eléctrica en la localidad, un promedio diario de 10 Horas 15 Minutos, como se presenta en la siguiente gráfica.

Gráfica 246 Horas Efectivas de Prestación del Servicio - BALBOA (UNGUIA - CHOCO),

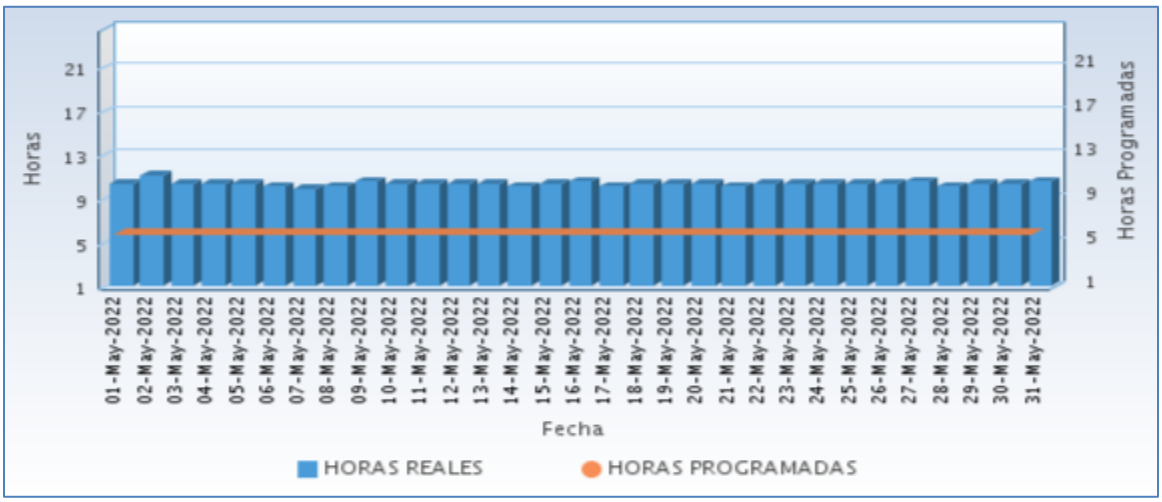

Fuente CNM

A continuación se relaciona las horas promedio por día de la prestación del servicio de energía:

Tabla 122 Horas promedio por día prestación del servicio de energía

BALBOA (UNGUIA - CHOCO) **Mayo 2022**	
DIA	**Horas de servicio promedio en el día [hh:mm]**
01-May-2022	10 Horas 15 Minutos
02-May-2022	11 Horas 0 Minutos
03-May-2022	10 Horas 15 Minutos
04-May-2022	10 Horas 15 Minutos
05-May-2022	10 Horas 15 Minutos
06-May-2022	10 Horas 0 Minutos
07-May-2022	9 Horas 45 Minutos
08-May-2022	10 Horas 0 Minutos
09-May-2022	10 Horas 30 Minutos
10-May-2022	10 Horas 15 Minutos
11-May-2022	10 Horas 15 Minutos
12-May-2022	10 Horas 15 Minutos
13-May-2022	10 Horas 15 Minutos
14-May-2022	10 Horas 0 Minutos
15-May-2022	10 Horas 15 Minutos
16-May-2022	10 Horas 30 Minutos
17-May-2022	10 Horas 0 Minutos
18-May-2022	10 Horas 15 Minutos
19-May-2022	10 Horas 15 Minutos
20-May-2022	10 Horas 15 Minutos
21-May-2022	10 Horas 0 Minutos
22-May-2022	10 Horas 15 Minutos
23-May-2022	10 Horas 15 Minutos
24-May-2022	10 Horas 15 Minutos
25-May-2022	10 Horas 15 Minutos
26-May-2022	10 Horas 15 Minutos
27-May-2022	10 Horas 30 Minutos
28-May-2022	10 Horas 0 Minutos
29-May-2022	10 Horas 15 Minutos
30-May-2022	10 Horas 15 Minutos
31-May-2022	10 Horas 30 Minutos

Fuente CNM

41.6 Curvas de Carga

En la siguiente gráfica, se presenta el comportamiento de la carga promedio para cada día de la semana en el mes.

Gráfica 247 Curva de Carga Promedio Diaria Mensual

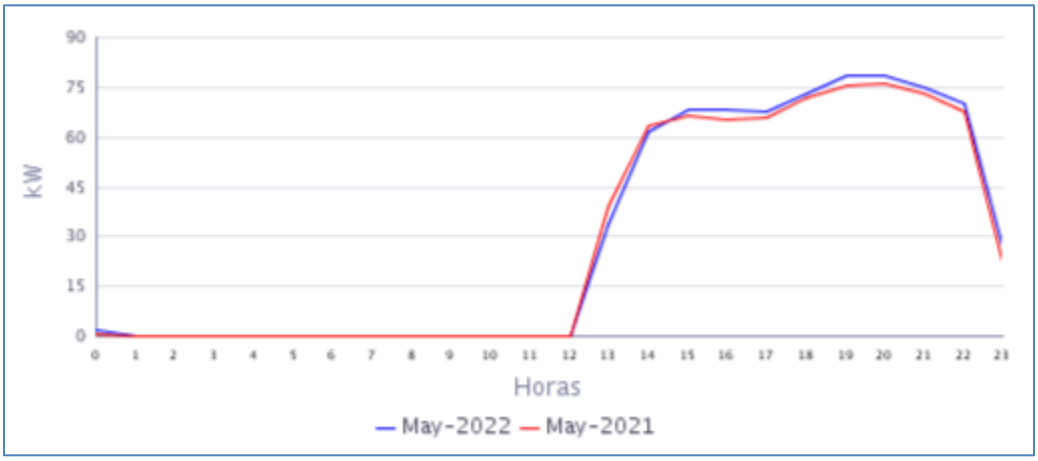

Fuente CNM

En la gráfica anterior se comparan las curvas de carga promedio diarias de May-2021 y del May-2022, presentándose un crecimiento en la demanda de 2,50%.

42. BELLAVISTA (BOJAYA (BELLAVISTA) - CHOCO)

La localidad de Bojayá está ubicada en el departamento de Chocó con una población, según el censo DANE de 2018 y su proyección al 2020, de 12.326 habitantes, de los cuales 1.165 están ubicados en la cabecera municipal y 11.161 en las áreas rurales del municipio.El número de usuarios es de 484.[1]

42.1 Descripción del Sitio

La localidad cuenta con una central de generación que está conformada por la siguiente infraestructura:

Tabla 123 Infraestructura de la Localidad.

GRUPO ELECTROGENO			
ITEM	**MARCA**	**CAPACIDAD**	**ESTADO**
1	CUMMINS C250 D6	250 kW	EN MANTENIMIENTO
2	CUMMINS C400 D6	400 kW	EN MANTENIMIENTO
3	CUMMINS	400kW (500kVA)*	EN OPERACIÓN (NUEVA)
4	PERKINS	500 kW	FUERA DE SERVICIO
TRANSFORMADORES			
ITEM	**CAPACIDAD**		**ESTADO**
1	300 kVA		EN OPERACIÓN
2	500 kVA		FUERA DE SERVICIO

*en operación desde 28 de febrero.

Gráfica 248 Diagrama de Conexión de la Localidad.

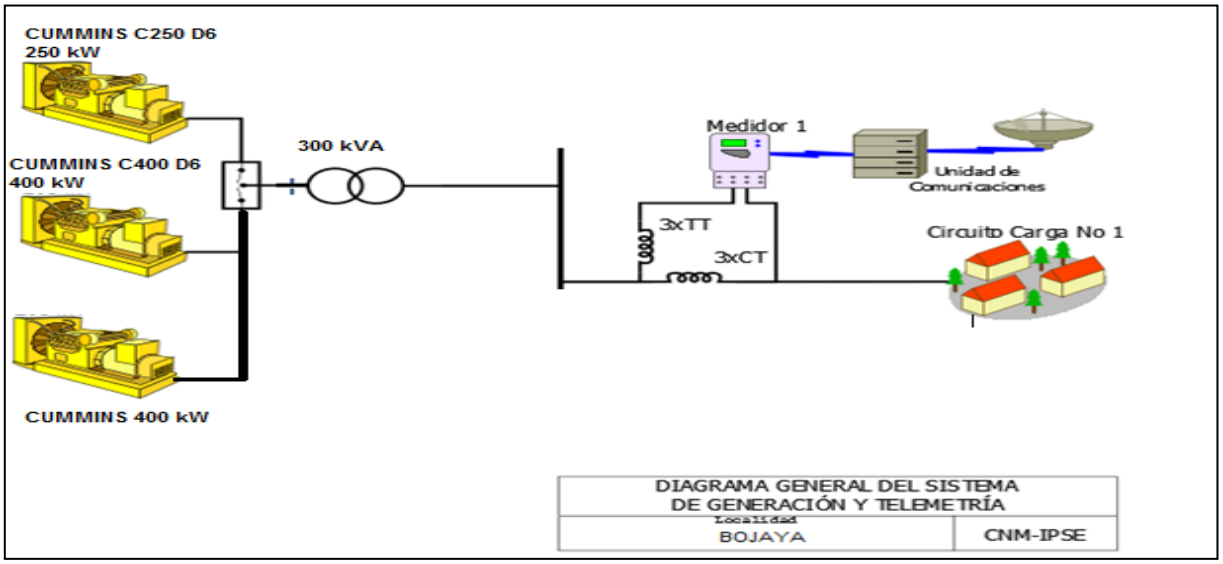

[1] Fuente: http://www.dane.gov.co/Información derivada del Censo Nacional de Población y Vivienda (CNPV) 2018.'Retroproyecciones y Proyecciones de población a nivel municipal por área, sexo y edad simple. Periodo 1985- 2035.

42.2 Energía

El consumo de energía eléctrica para esta localidad en *Mayo* de 2022, se presenta en la siguiente tabla, donde se encuentran los valores acumulados diarios de la energía activa (kWh), reactiva (kVARh), aparente (kVAh) y del factor de potencia (p.u).

Tabla 124 Energía Activa, Reactiva, Aparente y Factor de Potencia.

BELLAVISTA (BOJAYA (BELLAVISTA) - CHOCO)				
Fecha	**Energía Activa (kWh)**	**Energía Reactiva (kVARh)**	**Energía Aparente (kVAh)**	**Factor de Potencia (p.u)**
Mayo 1, Domingo	3.281	962	3.418,79	0,96
Mayo 2, Lunes	3.434	1.001	3.577,11	0,96
Mayo 3, Martes	3.177	922	3.307,77	0,96
Mayo 4, Miércoles	2.963	871	3.088,02	0,96
Mayo 5, Jueves	1.866	532	1.940,66	0,96
Mayo 6, Viernes	1.822	505	1.890,23	0,96
Mayo 7, Sábado	1.847	512	1.916,67	0,96
Mayo 8, Domingo	1.037	303	1.080,16	0,96
Mayo 9, Lunes	1.512	406	1.565,21	0,97
Mayo 10, Martes	1.821	523	1.894,61	0,96
Mayo 11, Miércoles	1.916	533	1.988,43	0,96
Mayo 12, Jueves	1.763	491	1.829,81	0,96
Mayo 13, Viernes	3.464	1.074	3.626,33	0,96
Mayo 14, Sábado	3.160	921	3.291,14	0,96
Mayo 15, Domingo	3.070	917	3.203,77	0,96
Mayo 16, Lunes	3.163	919	3.294,07	0,96
Mayo 17, Martes	2.670	751	2.773,62	0,96
Mayo 18, Miércoles	3.242	930	3.372,60	0,96
Mayo 19, Jueves	3.255	943	3.388,59	0,96
Mayo 20, Viernes	3.216	911	3.342,61	0,96
Mayo 21, Sábado	669	204	699,81	0,96
Mayo 22, Domingo	1.439	332	1.476,90	0,97
Mayo 23, Lunes	2.325	656	2.415,40	0,96
Mayo 24, Martes	3.438	1.008	3.582,69	0,96
Mayo 25, Miércoles	3.328	980	3.469,65	0,96
Mayo 26, Jueves	2.734	775	2.841,59	0,96
Mayo 27, Viernes	3.409	975	3.545,76	0,96
Mayo 28, Sábado	3.120	915	3.251,61	0,96
Mayo 29, Domingo	3.102	926	3.237,75	0,96
Mayo 30, Lunes	3.169	914	3.298,34	0,96
Mayo 31, Martes	3.200	949	3.337,99	0,96
TOTAL	**81.611**	**23.560**	**84.943,25**	**0,96**

El factor de potencia promedio fue 0,96.

Con referencia a Mayo de 2021 (104.812 kWh), se presentó un caída en la demanda de energía eléctrica del 22,14%. Este comportamiento es debido a la disminución en las horas de prestación del servicio de energía.

Gráfica 249 Energía Activa, Reactiva y Factor de Potencia – BELLAVISTA (BOJAYÁ (BELLAVISTA) - CHOCO).

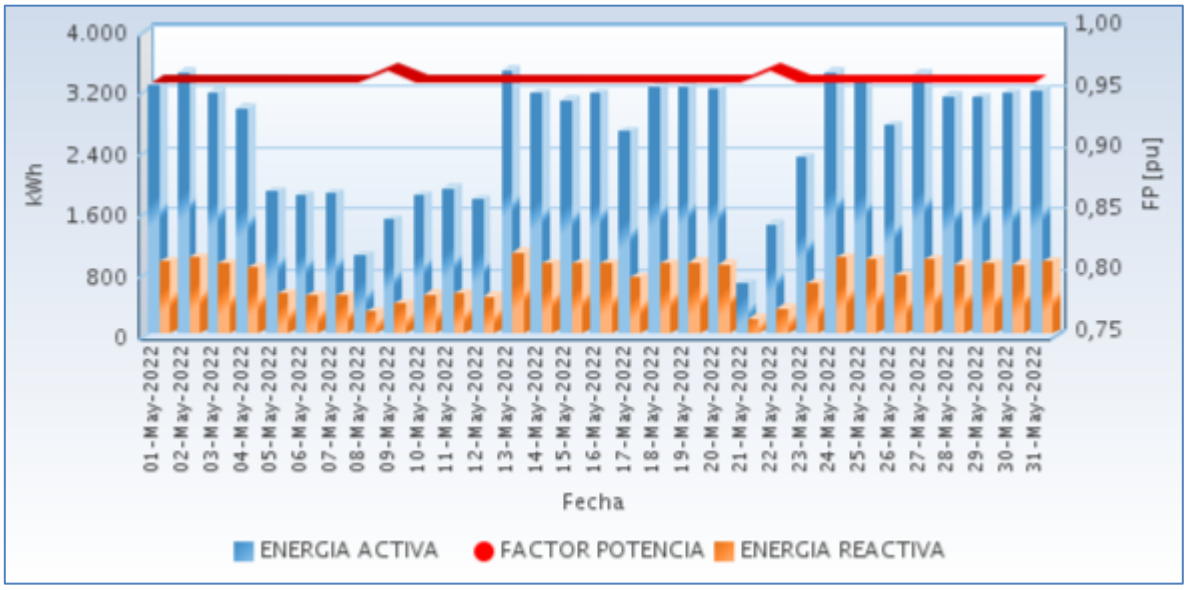

Fuente CNM

42.3 Potencia

En la siguiente gráfica se presenta el comportamiento diario de la potencia para este mes.

Gráfica 250 Comportamiento Diario de la Potencia.

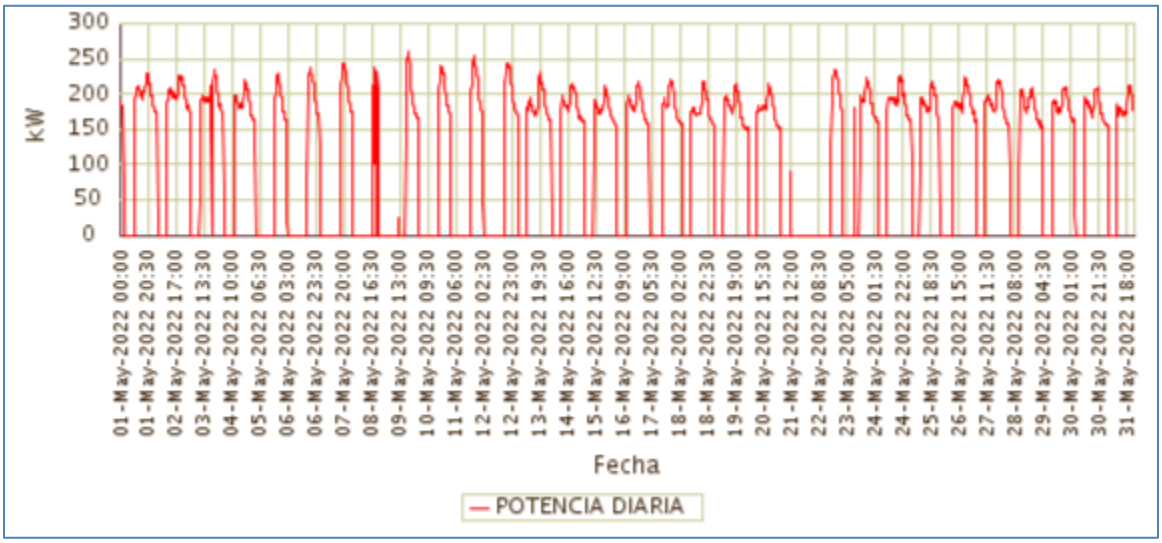

Fuente CNM

42.4 Potencia Máxima

La potencia máxima fue de 261,12kW, se presentó el Lunes 09 de Mayo a las 18:45 horas. Respecto a la potencia máxima de Mayo de 2021 (229,08kW), tuvo una variación de 13,99%.

En la siguiente grafica se presenta la potencia máxima diaria registrada para este mes.

Gráfica 251 Potencia Máxima Diaria-BELLAVISTA (BOJAYÁ (BELLAVISTA) - CHOCO).

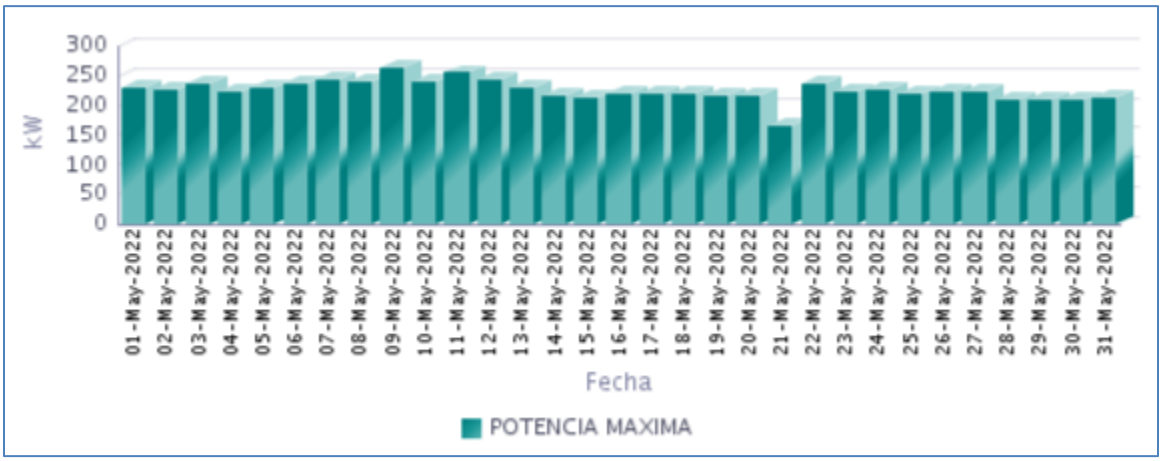

Fuente CNM

42.5 Horas de Prestación del Servicio

En Mayo, se prestó el servicio de energía eléctrica en la localidad, un promedio diario de 14 Horas 11 Minutos, como se presenta en la siguiente gráfica.

Gráfica 252 Horas Efectivas de Prestación del Servicio - BELLAVISTA (BOJAYÁ (BELLAVISTA) - CHOCO),

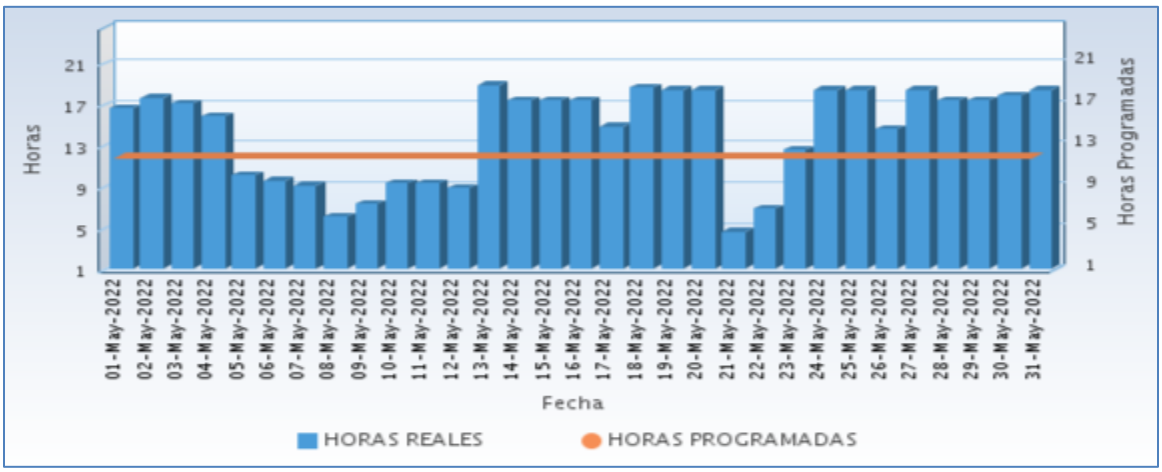

Fuente CNM

A continuación se relaciona las horas promedio por día de la prestación del servicio de energía:

Tabla 125 Horas promedio por día prestación del servicio de energía

BELLAVISTA (BOJAYA (BELLAVISTA) - CHOCO) Mayo 2022	
DIA	**Horas de servicio promedio en el día [hh:mm]**
01-May-2022	16 Horas 30 Minutos
02-May-2022	17 Horas 30 Minutos
03-May-2022	17 Horas 0 Minutos
04-May-2022	15 Horas 45 Minutos
05-May-2022	10 Horas 0 Minutos
06-May-2022	9 Horas 30 Minutos
07-May-2022	9 Horas 0 Minutos
08-May-2022	6 Horas 0 Minutos
09-May-2022	7 Horas 15 Minutos
10-May-2022	9 Horas 15 Minutos
11-May-2022	9 Horas 15 Minutos
12-May-2022	8 Horas 45 Minutos
13-May-2022	18 Horas 45 Minutos
14-May-2022	17 Horas 15 Minutos
15-May-2022	17 Horas 15 Minutos
16-May-2022	17 Horas 15 Minutos
17-May-2022	14 Horas 45 Minutos
18-May-2022	18 Horas 30 Minutos
19-May-2022	18 Horas 15 Minutos
20-May-2022	18 Horas 15 Minutos
21-May-2022	4 Horas 30 Minutos
22-May-2022	6 Horas 45 Minutos
23-May-2022	12 Horas 30 Minutos
24-May-2022	18 Horas 15 Minutos
25-May-2022	18 Horas 15 Minutos
26-May-2022	14 Horas 30 Minutos
27-May-2022	18 Horas 15 Minutos
28-May-2022	17 Horas 15 Minutos
29-May-2022	17 Horas 15 Minutos
30-May-2022	17 Horas 45 Minutos
31-May-2022	18 Horas 15 Minutos

Fuente CNM

42.6 Curvas de Carga

En la siguiente gráfica, se presenta el comportamiento de la carga promedio para cada día de la semana en el mes.

Gráfica 253 Curva de Carga Promedio Diaria Mensual

Fuente CNM

En la gráfica anterior se comparan las curvas de carga promedio diarias de May-2021 y del May-2022, presentándose una caída en la demanda de 22,14%.

43. BETE (MEDIO ATRATO (BETE) - CHOCO)

La localidad de Beté es la cabecera municipal del Medio Atrato, Departamento de Chocó, con una población según el censo DANE de 2018 y su proyección al 2020, de 10.930 habitantes de los cuales 980 están ubicados en la cabecera municipal y 9.950 en las áreas rurales del municipio. El número de usuarios es de 294.[1]

43.1 Descripción del Sitio

La localidad cuenta con una central de generación que está conformada por la siguiente infraestructura:

Tabla 126 Infraestructura de la Localidad.

GRUPO ELECTRÓGENO			
ITEM	**MARCA**	**CAPACIDAD**	**ESTADO**
1	Powell System	132 kW	EN OPERACIÓN
2	Powell System	132 kW	EN MANTENIMIENTO
TRANSFORMADORES			
ITEM	**CAPACIDAD**		**ESTADO**
1	500 kVA		EN OPERACIÓN

Gráfica 254 Diagrama de Conexión de la Localidad.

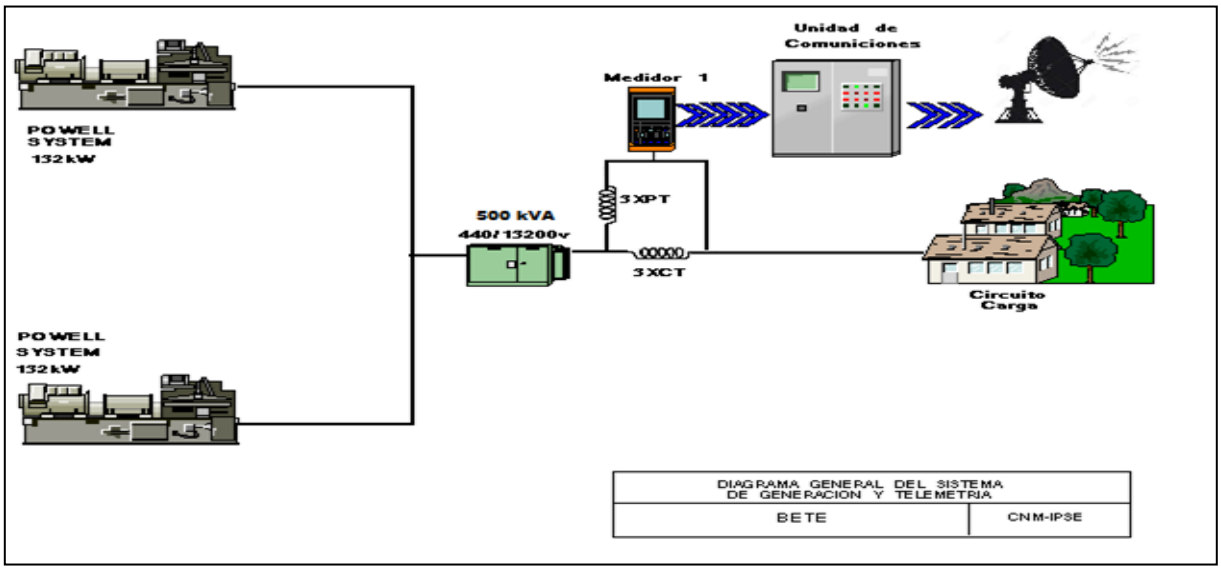

[1] Fuente: http://www.dane.gov.co/Información derivada del Censo Nacional de Población y Vivienda (CNPV) 2018.'Retroproyecciones y Proyecciones de población a nivel municipal por área, sexo y edad simple. Periodo 1985- 2035.

43.2 Energía

El consumo de energía eléctrica para esta localidad en *Mayo* de 2022, se presenta en la siguiente tabla, donde se encuentran los valores acumulados diarios de la energía activa (kWh), reactiva (kVARh), aparente (kVAh) y del factor de potencia (p.u).

Tabla 127 Energía Activa, Reactiva, Aparente y Factor de Potencia.

BETE (MEDIO ATRATO (BETE) - CHOCO)				
Fecha	**Energía Activa (kWh)**	**Energía Reactiva (kVARh)**	**Energía Aparente (kVAh)**	**Factor de Potencia (p.u)**
Mayo 1, Domingo	543	301	620,85	0,87
Mayo 2, Lunes	591	308	666,44	0,89
Mayo 3, Martes	588	296	658,30	0,89
Mayo 4, Miércoles	595	307	669,53	0,89
Mayo 5, Jueves	511	276	580,77	0,88
Mayo 6, Viernes	511	259	572,89	0,89
Mayo 7, Sábado	523	291	598,51	0,87
Mayo 8, Domingo	523	295	600,46	0,87
Mayo 9, Lunes	501	267	567,71	0,88
Mayo 10, Martes	554	296	628,12	0,88
Mayo 11, Miércoles	589	311	666,06	0,88
Mayo 12, Jueves	606	326	688,12	0,88
Mayo 13, Viernes	512	286	586,46	0,87
Mayo 14, Sábado	502	280	574,81	0,87
Mayo 15, Domingo	505	279	576,95	0,88
Mayo 16, Lunes	542	278	609,14	0,89
Mayo 17, Martes	542	293	616,13	0,88
Mayo 18, Miércoles	539	275	605,10	0,89
Mayo 19, Jueves	577	299	649,87	0,89
Mayo 20, Viernes	532	279	600,72	0,89
Mayo 21, Sábado	565	304	641,59	0,88
Mayo 22, Domingo	544	291	616,94	0,88
Mayo 23, Lunes	525	282	595,94	0,88
Mayo 24, Martes	598	333	684,47	0,87
Mayo 25, Miércoles	575	293	645,35	0,89
Mayo 26, Jueves	534	283	604,36	0,88
Mayo 27, Viernes	502	272	570,95	0,88
Mayo 28, Sábado	549	323	636,97	0,86
Mayo 29, Domingo	595	336	683,32	0,87
Mayo 30, Lunes	490	271	559,95	0,88
Mayo 31, Martes	491	268	559,38	0,88
TOTAL	**16.854**	**9.058**	**19.133,86**	**0,88**

El factor de potencia promedio fue 0,88.

Para este período se presentó un exceso de consumo de energía reactiva de 631,00 kVARh.

Con referencia a Mayo de 2021 (21.576 kWh), se presentó un caída en la demanda de energía eléctrica del 21,89%.

Gráfica 255 Energía Activa, Reactiva y Factor de Potencia – BETE (MEDIO ATRATO (BETE) - CHOCO).

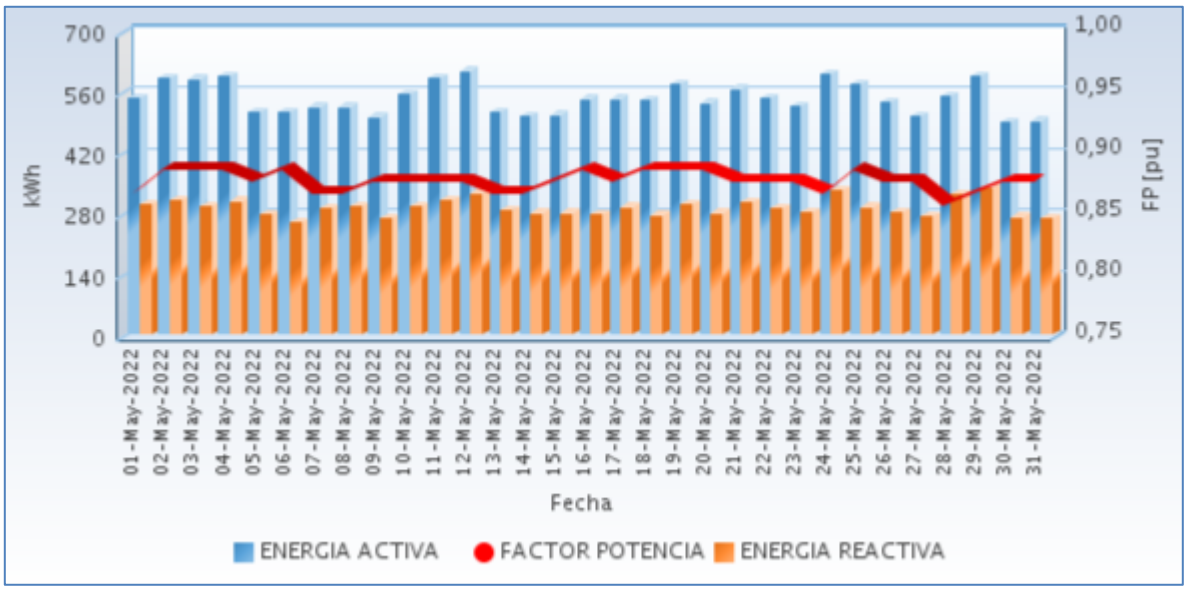

Fuente CNM

43.3 Potencia

En la siguiente gráfica se presenta el comportamiento diario de la potencia para este mes.

Gráfica 256 Comportamiento Diario de la Potencia.

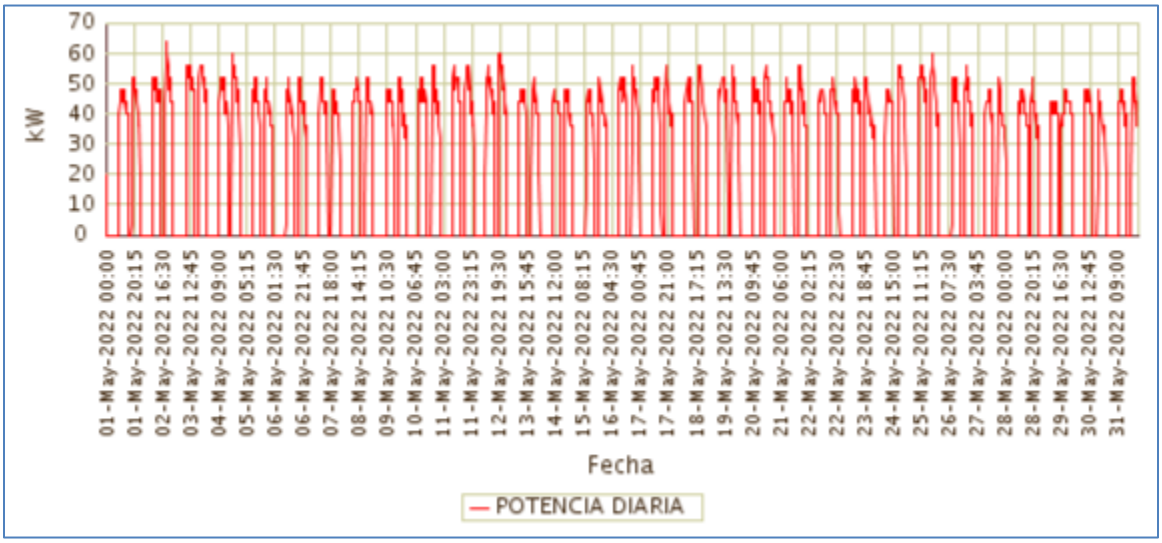

Fuente CNM

43.4 Potencia Máxima

La potencia máxima fue de 64,00kW, se presentó el Lunes 02 de Mayo a las 19:00 horas. Respecto a la potencia máxima de Mayo de 2021 (72,00kW), tuvo una caída del 11,11%.

En la siguiente grafica se presenta la potencia máxima diaria registrada para este mes.

Gráfica 257 Potencia Máxima Diaria-BETE (MEDIO ATRATO (BETE) - CHOCO).

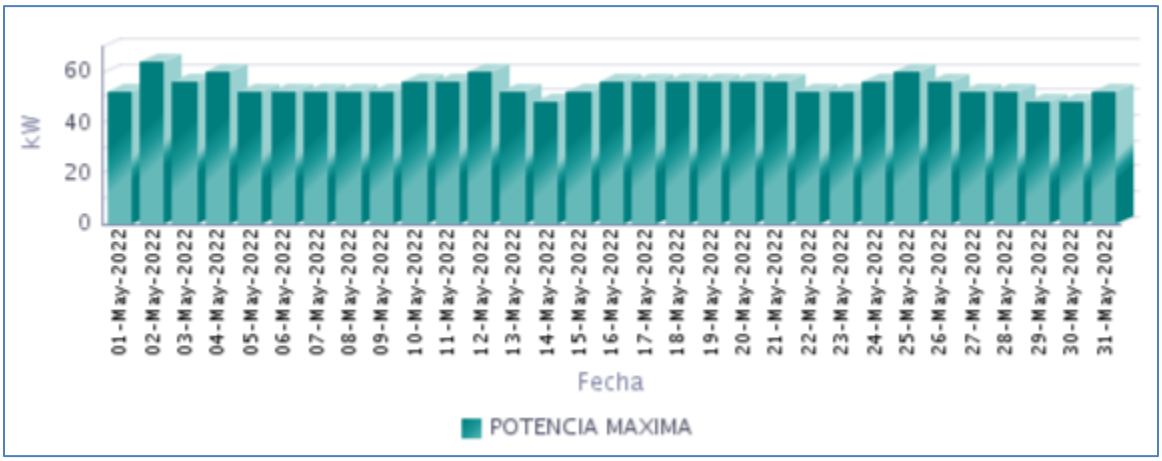

Fuente CNM

43.5 Horas de Prestación del Servicio

En Mayo, se prestó el servicio de energía eléctrica en la localidad, un promedio diario de 12 Horas 29 Minutos, como se presenta en la siguiente gráfica.

Gráfica 258 Horas Efectivas de Prestación del Servicio - BETE (MEDIO ATRATO (BETE) - CHOCO),

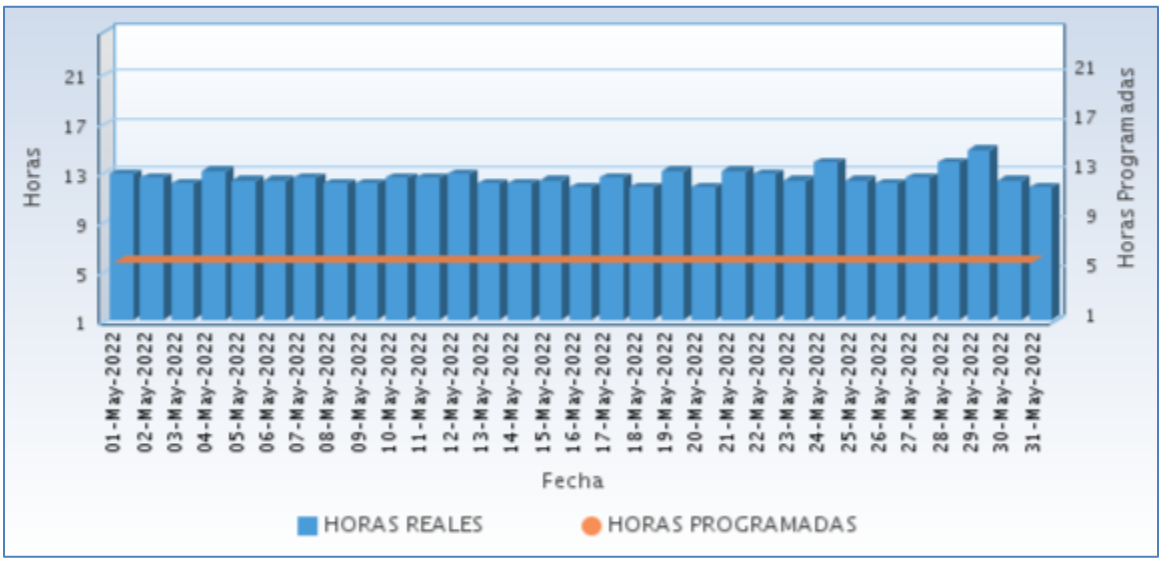

Fuente CNM

A continuación se relaciona las horas promedio por día de la prestación del servicio de energía:

Tabla 128 Horas promedio por día prestación del servicio de energía

BETE (MEDIO ATRATO (BETE) - CHOCO) Mayo 2022	
DIA	**Horas de servicio promedio en el día [hh:mm]**
01-May-2022	12 Horas 45 Minutos
02-May-2022	12 Horas 30 Minutos
03-May-2022	12 Horas 0 Minutos
04-May-2022	13 Horas 0 Minutos
05-May-2022	12 Horas 15 Minutos
06-May-2022	12 Horas 15 Minutos
07-May-2022	12 Horas 30 Minutos
08-May-2022	12 Horas 0 Minutos
09-May-2022	12 Horas 0 Minutos
10-May-2022	12 Horas 30 Minutos
11-May-2022	12 Horas 30 Minutos
12-May-2022	12 Horas 45 Minutos
13-May-2022	12 Horas 0 Minutos
14-May-2022	12 Horas 0 Minutos
15-May-2022	12 Horas 15 Minutos
16-May-2022	11 Horas 45 Minutos
17-May-2022	12 Horas 30 Minutos
18-May-2022	11 Horas 45 Minutos
19-May-2022	13 Horas 0 Minutos
20-May-2022	11 Horas 45 Minutos
21-May-2022	13 Horas 0 Minutos
22-May-2022	12 Horas 45 Minutos
23-May-2022	12 Horas 15 Minutos
24-May-2022	13 Horas 45 Minutos
25-May-2022	12 Horas 15 Minutos
26-May-2022	12 Horas 0 Minutos
27-May-2022	12 Horas 30 Minutos
28-May-2022	13 Horas 45 Minutos
29-May-2022	14 Horas 45 Minutos
30-May-2022	12 Horas 15 Minutos
31-May-2022	11 Horas 45 Minutos

Fuente CNM

43.6 Curvas de Carga

En la siguiente gráfica, se presenta el comportamiento de la carga promedio para cada día de la semana en el mes.

Gráfica 259 Curva de Carga Promedio Diaria Mensual

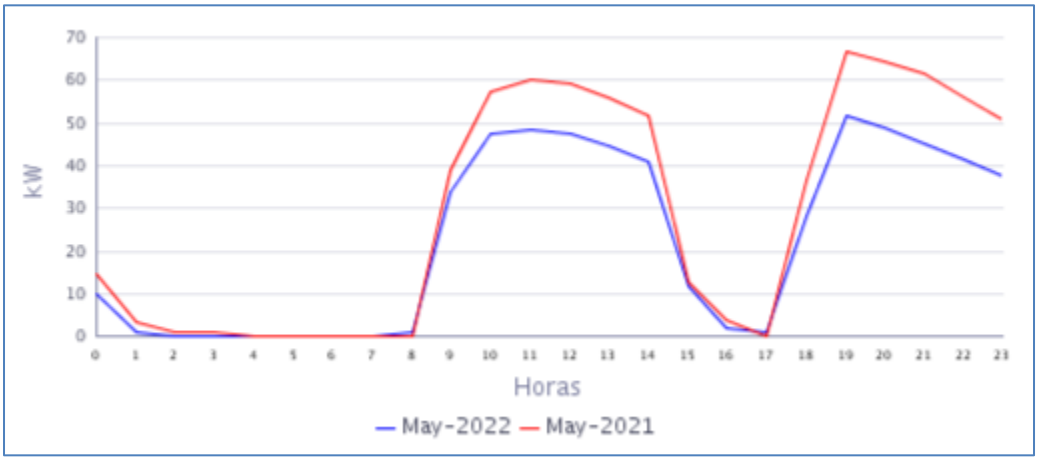

Fuente CNM

En la gráfica anterior se comparan las curvas de carga promedio diarias de May-2021 y del May-2022, presentándose una caída en la demanda de 21,89%.

44. BUENAVISTA (BAJO BAUDO (PIZARRO) - CHOCO)

El Centro poblado de Buena vista se encuentra ubicado en el municipio de Bajo Baudó (Pizarro), departamento de Chocó. Esta Localidad cuenta con un total de 290 usuarios residenciales.[1]

44.1 Descripción del Sitio

La localidad cuenta con una central de generación que está conformada por la siguiente infraestructura:

Tabla 129 Infraestructura de la Localidad.

GRUPO ELECTRÓGENO			
ITEM	**MARCA**	**CAPACIDAD**	**ESTADO**
1	SIN PLACA	110 KVA	EN OPERACIÓN

Gráfica 260 Diagrama de Conexión de la Localidad.

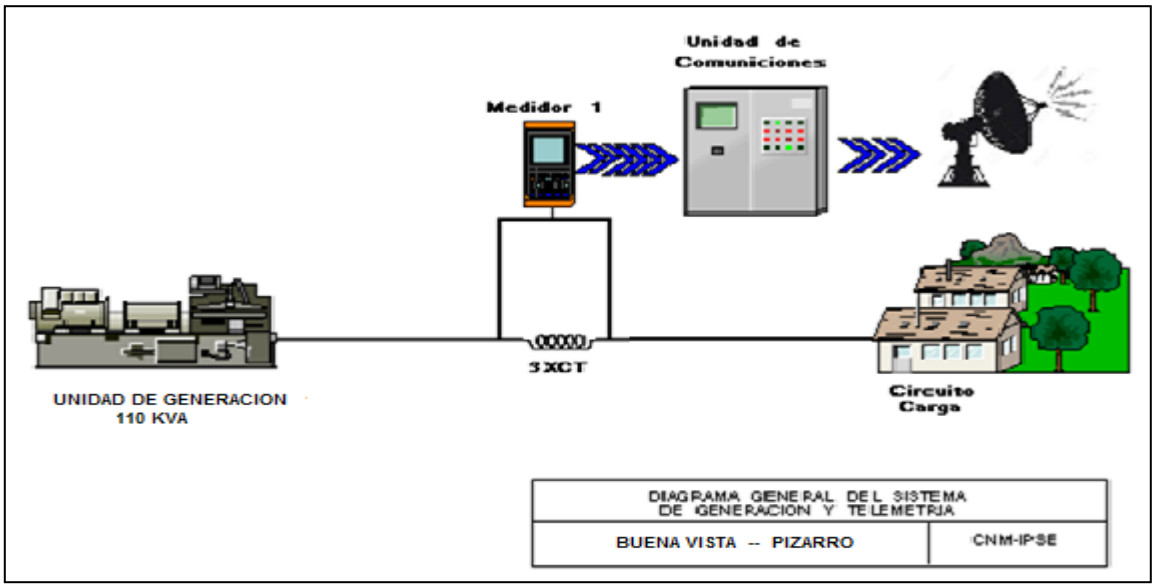

Localidad sin información completa en el presente periodo por falla en el grupo electrógeno, partir del 25 de mayo se dañó definitivamente, según la información suministrada. Por lo cual iniciaron proceso de adquisición de una planta nueva, para la localidad.

[1] Fuente: http://reportes.sui.gov.co/ - Sistema Único de Información SUI - Año 2020.

45. CAPURGANA (ACANDI - CHOCO)

El corregimiento de Capurganá (Chocó) es zona turística.
Esta Localidad cuenta con un total de 1.591 usuarios . Se incluyen en este informe la localidad de Sapzurro (239) interconectada a la localidad de Capurganá.[1]

45.1 Descripción del Sitio

La localidad cuenta con una central de generación que está conformada por la siguiente infraestructura:

Tabla 132 Infraestructura de la Localidad.

TRANSFORMADOR			
ITEM	**CAPACIDAD**		**ESTADO**
1	500 kVA		EN OPERACIÓN
GRUPO ELECTRÓGENO			
ITEM	**MARCA**	**CAPACIDAD**	**ESTADO**
1	STAMFORD	740 kW	EN OPERACIÓN
2	STAMFORD	475 kW	EN OPERACIÓN
3	STAMFORD P-750	653 kW	EN OPERACIÓN
4*	PERKINS-STAMFORD	600 kW	En proceso de instalación (diciembre).

El 5 de diciembre, llegó una nueva unidad de generación PERKINS STAMFORD 600 kW a reforzar el parque de generación de Capurganá.

Gráfica 266 Diagrama Unifilar de la Localidad.

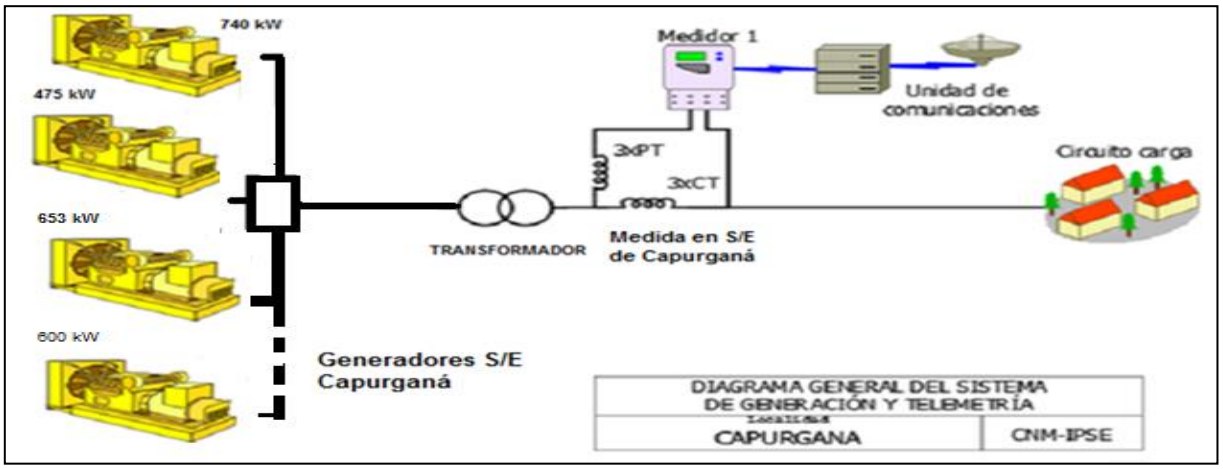

Sin información en el presente periodo por desconexión de la medida. Cuentan con servicio normal de energía.

[1] Fuente: http://reportes.sui.gov.co/ - Sistema Único de Información SUI - Año 2020.

46. CIUDAD BAUDO (ALTO BAUDO (PIE DE PATO) - CHOCO)

La localidad de Pie de Pató – cabecera municipal de Alto Baudó, pertenece al departamento de Chocó, con una población según el censo DANE 2018 y su proyección al 2020 de 28.293 habitantes, de los cuales 3.585 están ubicados en la cabecera municipal y 24.708 en las áreas rurales del municipio. Él número de usuarios es de 447.[1]

46.1 Descripción del Sitio

La localidad cuenta con una central de generación que está conformada por la siguiente infraestructura:

Tabla 135 Infraestructura de la Localidad.

GRUPO ELECTRÓGENO			
ITEM	**MARCA**	**CAPACIDAD**	**ESTADO**
1	PERKINS	500kW	EN OPERACIÓN
TRANSFORMADORES			
ITEM	**CAPACIDAD**		**ESTADO**
1	630 kVA		EN OPERACIÓN

Gráfica 272 Diagrama de Conexión de la Localidad.

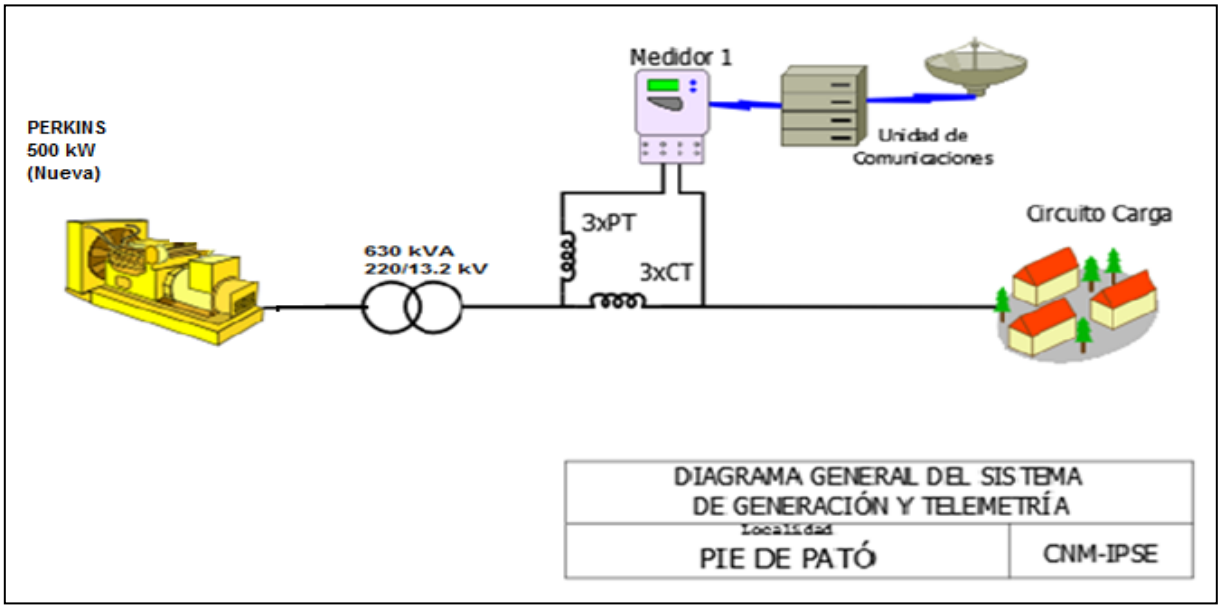

[1] Fuente: http://www.dane.gov.co/Información derivada del Censo Nacional de Población y Vivienda (CNPV) 2018.'Retroproyecciones y Proyecciones de población a nivel municipal por área, sexo y edad simple. Periodo 1985- 2035.

46.2 Energía

El consumo de energía eléctrica para esta localidad en *Mayo* de 2022, se presenta en la siguiente tabla, donde se encuentran los valores acumulados diarios de la energía activa (kWh), reactiva (kVARh), aparente (kVAh) y del factor de potencia (p.u).

Tabla 136 Energía Activa, Reactiva, Aparente y Factor de Potencia.

CIUDAD BAUDO (ALTO BAUDO (PIE DE PATO) - CHOCO)				
Fecha	**Energía Activa (kWh)**	**Energía Reactiva (kVARh)**	**Energía Aparente (kVAh)**	**Factor de Potencia (p.u)**
Mayo 1, Domingo	1.348	465	1.425,59	0,95
Mayo 2, Lunes	1.632	537	1.717,75	0,95
Mayo 3, Martes	1.701	547	1.786,67	0,95
Mayo 4, Miércoles	1.639	523	1.720,08	0,95
Mayo 5, Jueves	1.538	479	1.611,01	0,95
Mayo 6, Viernes	1.573	487	1.646,37	0,96
Mayo 7, Sábado	1.628	517	1.708,47	0,95
Mayo 8, Domingo	1.614	542	1.702,52	0,95
Mayo 9, Lunes	1.606	514	1.686,48	0,95
Mayo 10, Martes	1.546	502	1.625,85	0,95
Mayo 11, Miércoles	1.554	499	1.632,38	0,95
Mayo 12, Jueves	1.605	545	1.695,53	0,95
Mayo 13, Viernes	1.563	549	1.656,91	0,94
Mayo 14, Sábado	1.572	530	1.659,08	0,95
Mayo 15, Domingo	1.563	559	1.659,86	0,94
Mayo 16, Lunes	1.573	531	1.660,34	0,95
Mayo 17, Martes	1.557	513	1.639,66	0,95
Mayo 18, Miércoles	1.054	365	1.115,35	0,94
Mayo 19, Jueves	780	312	839,63	0,93
Mayo 20, Viernes	1.474	540	1.569,95	0,94
Mayo 21, Sábado	1.600	546	1.690,46	0,95
Mayo 22, Domingo	1.504	513	1.588,51	0,95
Mayo 23, Lunes	1.577	522	1.660,66	0,95
Mayo 24, Martes	1.605	514	1.685,71	0,95
Mayo 25, Miércoles	1.605	531	1.690,87	0,95
Mayo 26, Jueves	1.589	542	1.679,28	0,95
Mayo 27, Viernes	1.580	529	1.666,10	0,95
Mayo 28, Sábado	1.470	491	1.550,13	0,95
Mayo 29, Domingo	1.459	485	1.537,79	0,95
Mayo 30, Lunes	1.505	494	1.584,32	0,95
Mayo 31, Martes	1.536	476	1.608,44	0,96
TOTAL	**47.152**	**15.698**	**49.696,80**	**0,95**

El factor de potencia promedio fue 0,95.

Con referencia a Mayo de 2021 (47.415 kWh), se presentó un caída en la demanda de energía eléctrica del 0,55%.

Gráfica 273 Energía Activa, Reactiva y Factor de Potencia – CIUDAD BAUDO (ALTO BAUDO (PIE DE PATO) - CHOCO).

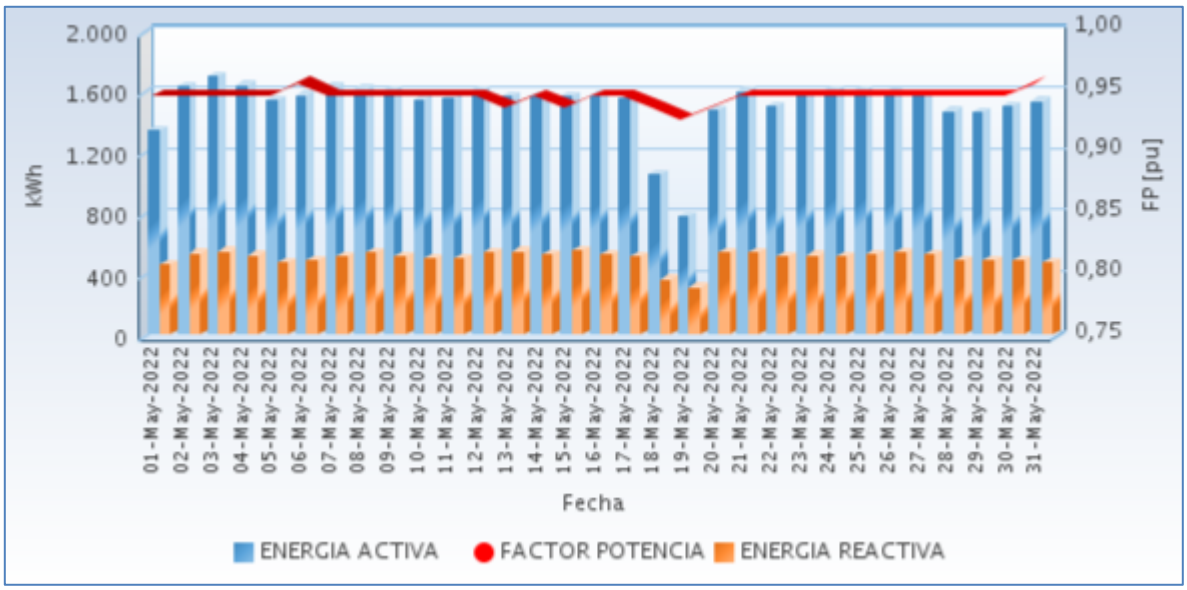

Fuente CNM

46.3 Potencia

En la siguiente gráfica se presenta el comportamiento diario de la potencia para este mes.

Gráfica 274 Comportamiento Diario de la Potencia.

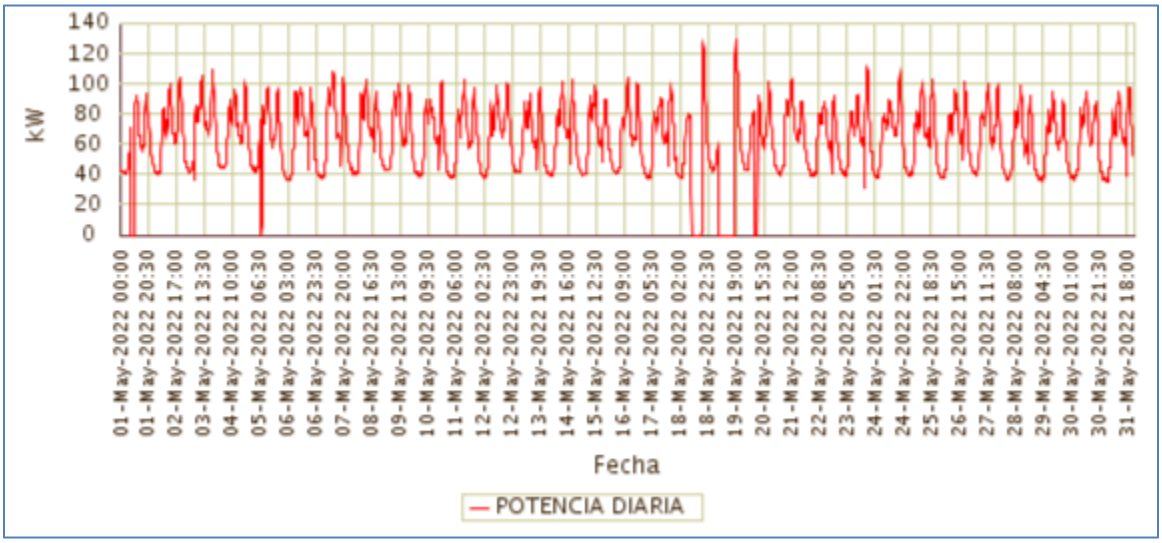

Fuente CNM

46.4 Potencia Máxima

La potencia máxima fue de 129,01kW, se presentó el Jueves 19 de Mayo a las 19:30 horas. Respecto a la potencia máxima de Mayo de 2021 (118,01kW), tuvo una variación de 9,32%.

En la siguiente grafica se presenta la potencia máxima diaria registrada para este mes.

Gráfica 275 Potencia Máxima Diaria-CIUDAD BAUDO (ALTO BAUDO (PIE DE PATO) - CHOCO).

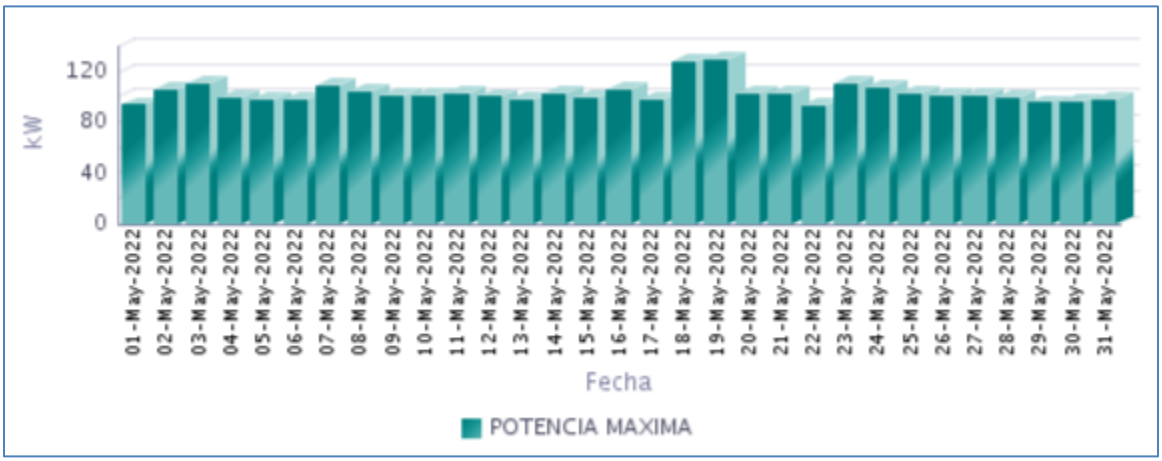

Fuente CNM

46.5 Horas de Prestación del Servicio

En Mayo, se prestó el servicio de energía eléctrica en la localidad, un promedio diario de 23 Horas 14 Minutos, como se presenta en la siguiente gráfica.

Gráfica 276 Horas Efectivas de Prestación del Servicio - CIUDAD BAUDO (ALTO BAUDO (PIE DE PATO) - CHOCO),

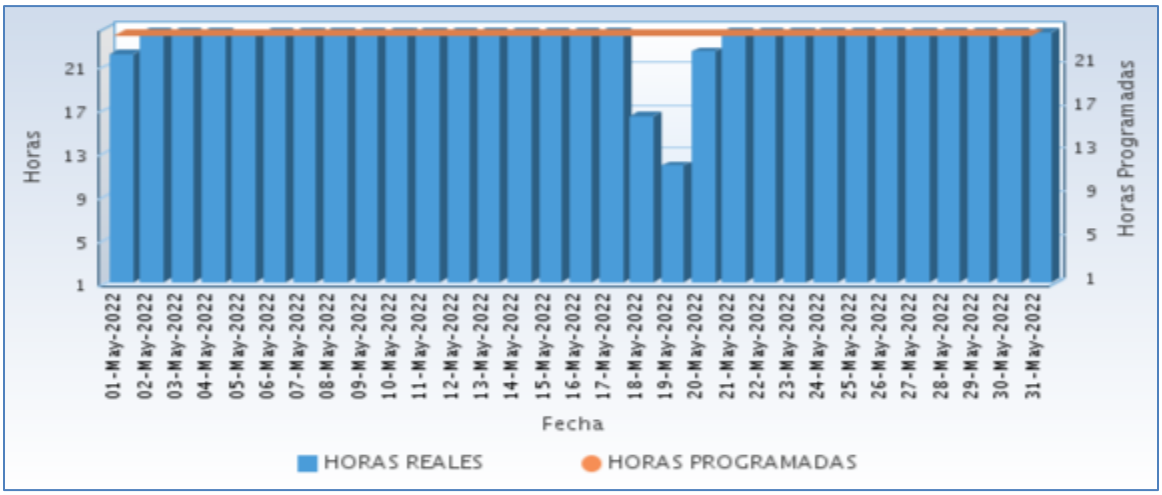

Fuente CNM

A continuación se relaciona las horas promedio por día de la prestación del servicio de energía:

Tabla 137 Horas promedio por día prestación del servicio de energía

CIUDAD BAUDO (ALTO BAUDO (PIE DE PATO) - CHOCO) Mayo 2022	
DIA	**Horas de servicio promedio en el día [hh:mm]**
01-May-2022	22 Horas 0 Minutos
02-May-2022	24 Horas
03-May-2022	24 Horas
04-May-2022	24 Horas
05-May-2022	23 Horas 45 Minutos
06-May-2022	24 Horas
07-May-2022	24 Horas
08-May-2022	24 Horas
09-May-2022	24 Horas
10-May-2022	24 Horas
11-May-2022	24 Horas
12-May-2022	24 Horas
13-May-2022	24 Horas
14-May-2022	24 Horas
15-May-2022	24 Horas
16-May-2022	24 Horas
17-May-2022	24 Horas
18-May-2022	16 Horas 15 Minutos
19-May-2022	11 Horas 45 Minutos
20-May-2022	22 Horas 15 Minutos
21-May-2022	24 Horas
22-May-2022	24 Horas
23-May-2022	24 Horas
24-May-2022	24 Horas
25-May-2022	24 Horas
26-May-2022	24 Horas
27-May-2022	24 Horas
28-May-2022	24 Horas
29-May-2022	24 Horas
30-May-2022	24 Horas
31-May-2022	24 Horas

Fuente CNM

46.6 Curvas de Carga

En la siguiente gráfica, se presenta el comportamiento de la carga promedio para cada día de la semana en el mes.

Gráfica 277 Curva de Carga Promedio Diaria Mensual

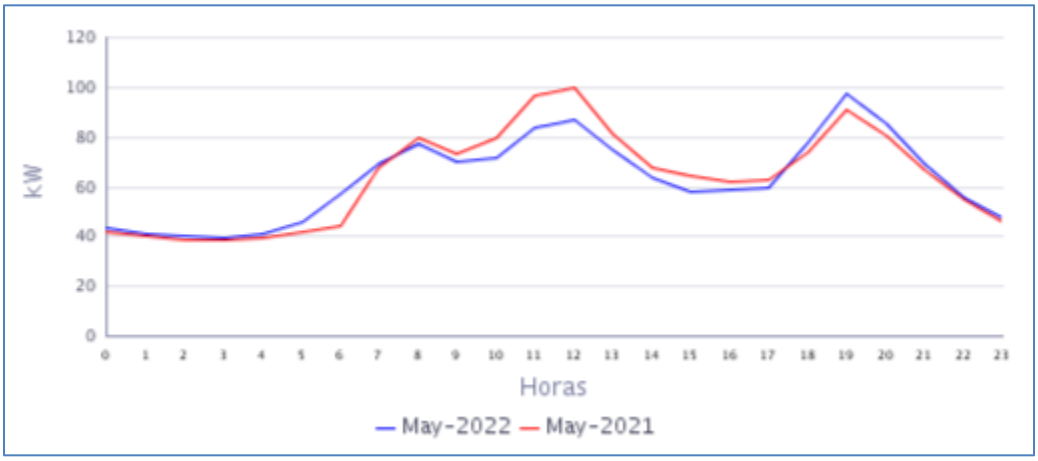

Fuente CNM

En la gráfica anterior se comparan las curvas de carga promedio diarias de May-2021 y del May-2022, presentándose una leve caída en la demanda de 0,55%.

47. COMUNIDAD INDÍGENA DE PANGUI - (EL YUCAL) (NUQUI - CHOCO)

La MCH del el Yucal esta ubicada en el Departamento del Chocó, Municipio de Nuquí, en el resguardo indígena El Yucal sobre el rio Panguí. Esta localidad cuenta con un total de 88 usuarios.[1]

47.1 Descripción del Sitio

La localidad cuenta con una central de generación que está conformada por la siguiente infraestructura:

Tabla 138 Infraestructura de la Localidad.

MCH			
TURBINA			
ITEM	**MARCA**	**CAPACIDAD**	**ESTADO**
1	PELTON	18 kW	EN OPERACIÓN
GENERADOR			
ITEM	**MARCA**	**CAPACIDAD**	**ESTADO**
1	MARATHON ELECTRIC	32 kW (440V)	EN OPERACIÓN
TRANSFORMADOR			
ITEM	**CAPACIDAD**	**TENSIÓN**	**ESTADO**
1	30 kVA	440/220 V	EN OPERACIÓN

Gráfica 278 Diagrama de Conexión de la Localidad.

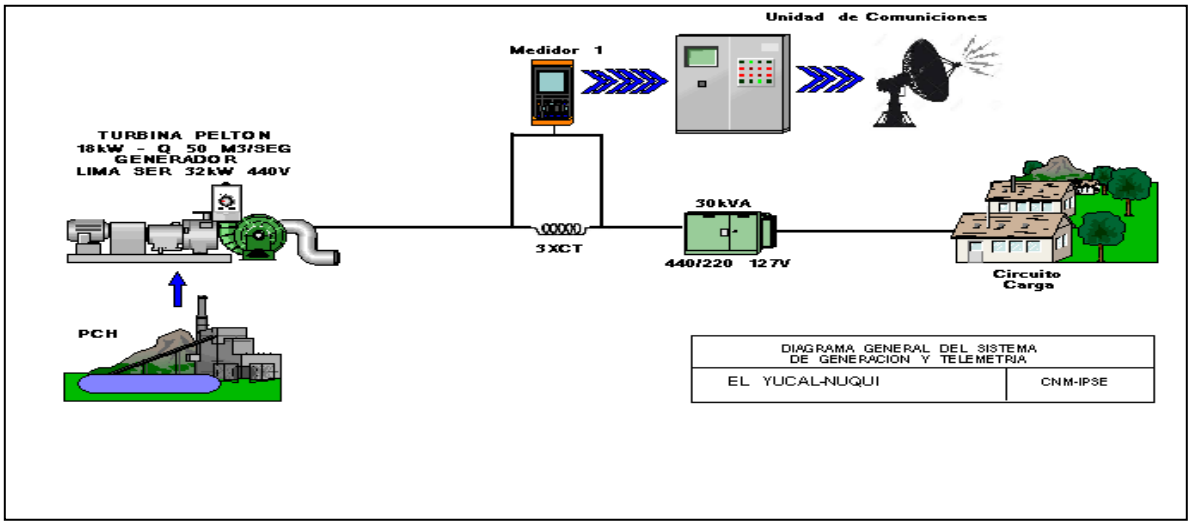

[1] Fuente: http://reportes.sui.gov.co/ - Sistema Único de Información SUI - Año 2020.

47.2 Energía

El consumo de energía eléctrica para esta localidad en *Mayo* de 2022, se presenta en la siguiente tabla, donde se encuentran los valores acumulados diarios de la energía activa (kWh), reactiva (kVARh), aparente (kVAh) y del factor de potencia (p.u).

Tabla 139 Energía Activa, Reactiva, Aparente y Factor de Potencia.

COMUNIDAD INDÍGENA DE PANGUI - (EL YUCAL) (NUQUI - CHOCO)				
Fecha	**Energía Activa (kWh)**	**Energía Reactiva (kVARh)**	**Energía Aparente (kVAh)**	**Factor de Potencia (p.u)**
Mayo 1, Domingo	223	62	231,66	0,96
Mayo 2, Lunes	126	58	138,22	0,91
Mayo 3, Martes	91	45	101,39	0,90
Mayo 4, Miércoles	117	42	123,90	0,94
Mayo 5, Jueves	269	67	276,89	0,97
Mayo 6, Viernes	264	63	271,12	0,97
Mayo 7, Sábado	269	66	276,67	0,97
Mayo 8, Domingo	196	54	203,02	0,96
Mayo 9, Lunes	101	45	110,43	0,91
Mayo 10, Martes	123	50	132,72	0,93
Mayo 11, Miércoles	128	52	137,93	0,93
Mayo 12, Jueves	102	40	109,29	0,93
Mayo 13, Viernes	177	54	184,92	0,96
Mayo 14, Sábado	270	71	279,51	0,97
Mayo 15, Domingo	269	63	275,94	0,97
Mayo 16, Lunes	269	59	275,12	0,98
Mayo 17, Martes	269	60	275,81	0,98
Mayo 18, Miércoles	270	62	277,21	0,98
Mayo 19, Jueves	223	51	228,60	0,98
Mayo 20, Viernes	271	63	278,49	0,97
Mayo 21, Sábado	271	60	277,91	0,98
Mayo 22, Domingo	254	57	260,16	0,98
Mayo 23, Lunes	255	63	262,66	0,97
Mayo 24, Martes	133	51	142,95	0,93
Mayo 25, Miércoles	110	53	122,17	0,90
Mayo 26, Jueves	136	57	147,38	0,92
Mayo 27, Viernes	113	49	123,61	0,92
Mayo 28, Sábado	108	53	120,66	0,90
Mayo 29, Domingo	111	55	124,09	0,90
Mayo 30, Lunes	104	48	114,41	0,91
Mayo 31, Martes	104	52	116,02	0,89
TOTAL	**5.725**	**1.723**	**5.978,89**	**0,96**

El factor de potencia promedio fue 0,96.

Con referencia a Mayo de 2021 (5.290 kWh), se presentó un crecimiento en la demanda de energía eléctrica del 8,22%.

Gráfica 279 Energía Activa, Reactiva y Factor de Potencia – COMUNIDAD INDÍGENA DE PANGUI - (EL YUCAL) (NUQUI - CHOCO).

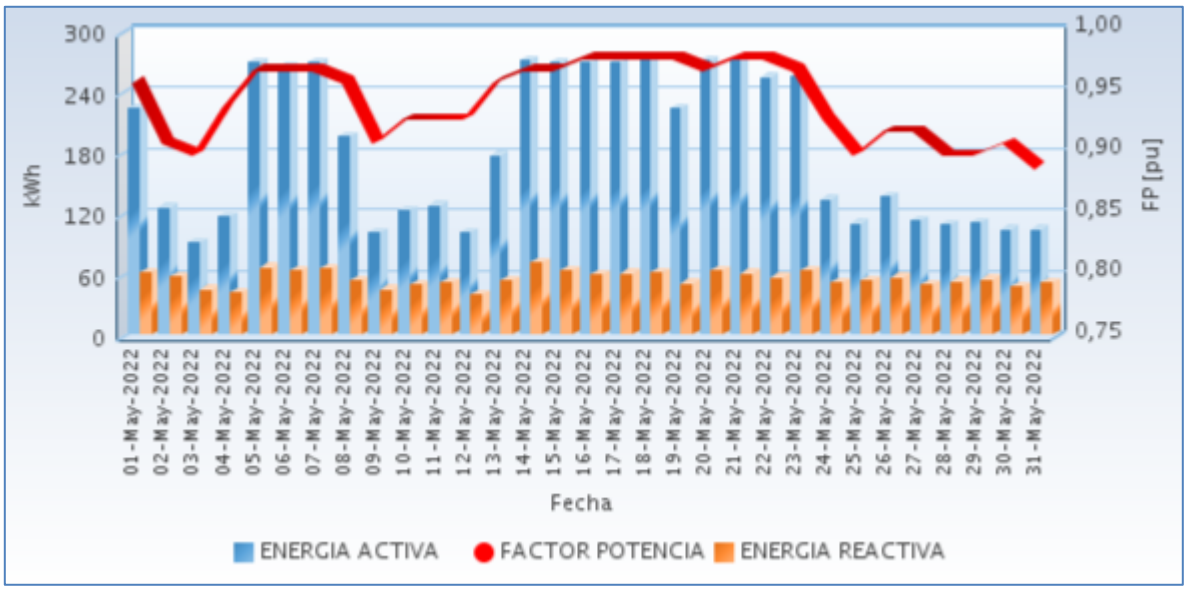

Fuente CNM

47.3 Potencia

En la siguiente gráfica se presenta el comportamiento diario de la potencia para este mes.

Gráfica 280 Comportamiento Diario de la Potencia.

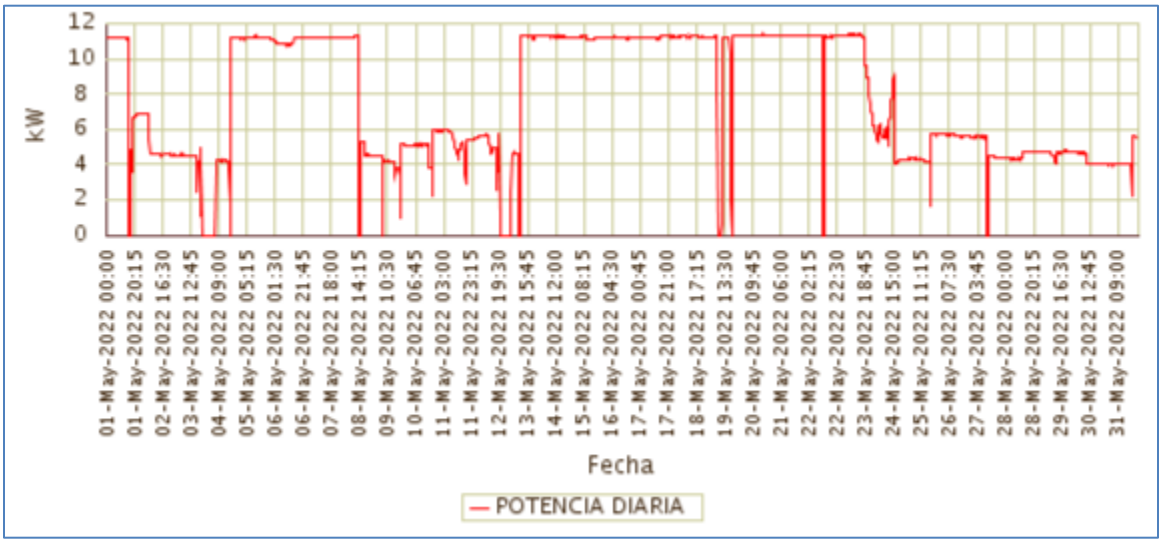

Fuente CNM

47.4 Potencia Máxima

La potencia máxima fue de 11,42kW, se presentó el Viernes 20 de Mayo a las 17:30 horas. Respecto a la potencia máxima de Mayo de 2021 (11,32kW), tuvo una variación de 0,85%.

En la siguiente grafica se presenta la potencia máxima diaria registrada para este mes.

Gráfica 281 Potencia Máxima Diaria-COMUNIDAD INDÍGENA DE PANGUI - (EL YUCAL) (NUQUI - CHOCO).

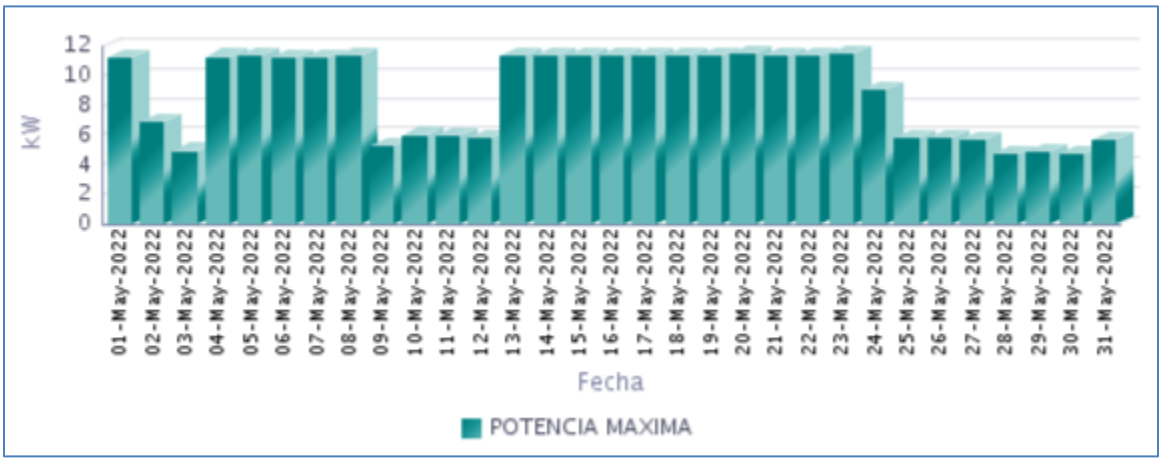

Fuente CNM

47.5 Horas de Prestación del Servicio

En Mayo, se prestó el servicio de energía eléctrica en la localidad, un promedio diario de 23 Horas 1 Minutos, como se presenta en la siguiente gráfica.

Gráfica 282 Horas Efectivas de Prestación del Servicio - COMUNIDAD INDIGENA DE PANGUI - (EL YUCAL) (NUQUI - CHOCO),

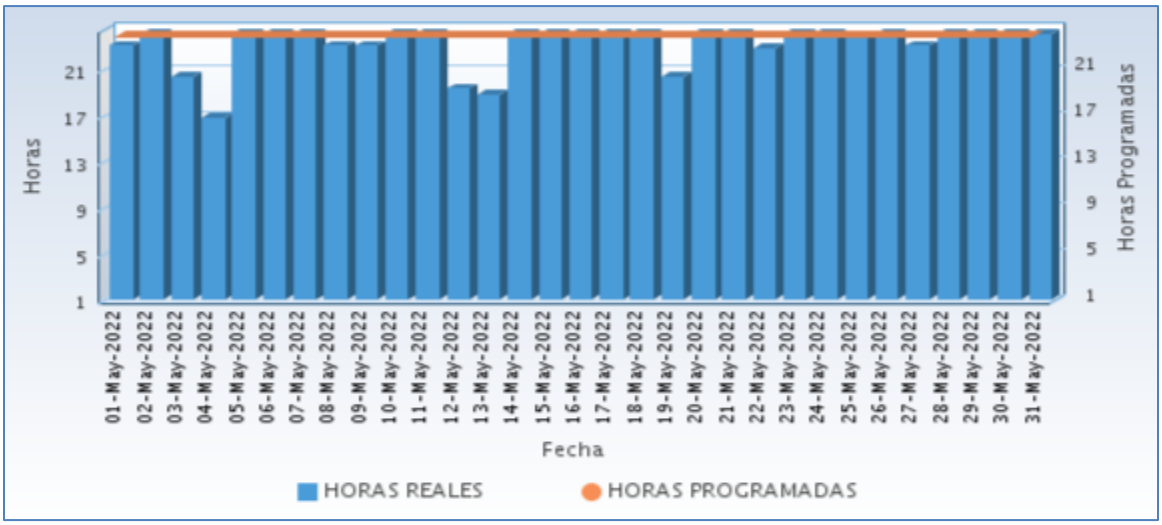

Fuente CNM

A continuación se relaciona las horas promedio por día de la prestación del servicio de energía:

Tabla 140 Horas promedio por día prestación del servicio de energía

COMUNIDAD INDIGENA DE PANGUI - (EL YUCAL) (NUQUI - CHOCO) **Mayo 2022**	
DIA	**Horas de servicio promedio en el día [hh:mm]**
01-May-2022	23 Horas 0 Minutos
02-May-2022	24 Horas
03-May-2022	20 Horas 15 Minutos
04-May-2022	16 Horas 45 Minutos
05-May-2022	24 Horas
06-May-2022	24 Horas
07-May-2022	24 Horas
08-May-2022	23 Horas 0 Minutos
09-May-2022	23 Horas 0 Minutos
10-May-2022	24 Horas
11-May-2022	24 Horas
12-May-2022	19 Horas 15 Minutos
13-May-2022	18 Horas 45 Minutos
14-May-2022	24 Horas
15-May-2022	24 Horas
16-May-2022	24 Horas
17-May-2022	24 Horas
18-May-2022	24 Horas
19-May-2022	20 Horas 15 Minutos
20-May-2022	24 Horas
21-May-2022	24 Horas
22-May-2022	22 Horas 45 Minutos
23-May-2022	24 Horas
24-May-2022	24 Horas
25-May-2022	23 Horas 45 Minutos
26-May-2022	24 Horas
27-May-2022	23 Horas 0 Minutos
28-May-2022	24 Horas
29-May-2022	24 Horas
30-May-2022	24 Horas
31-May-2022	24 Horas

Fuente CNM

47.6 Curvas de Carga

En la siguiente gráfica, se presenta el comportamiento de la carga promedio para cada día de la semana en el mes.

Gráfica 283 Curva de Carga Promedio Diaria Mensual

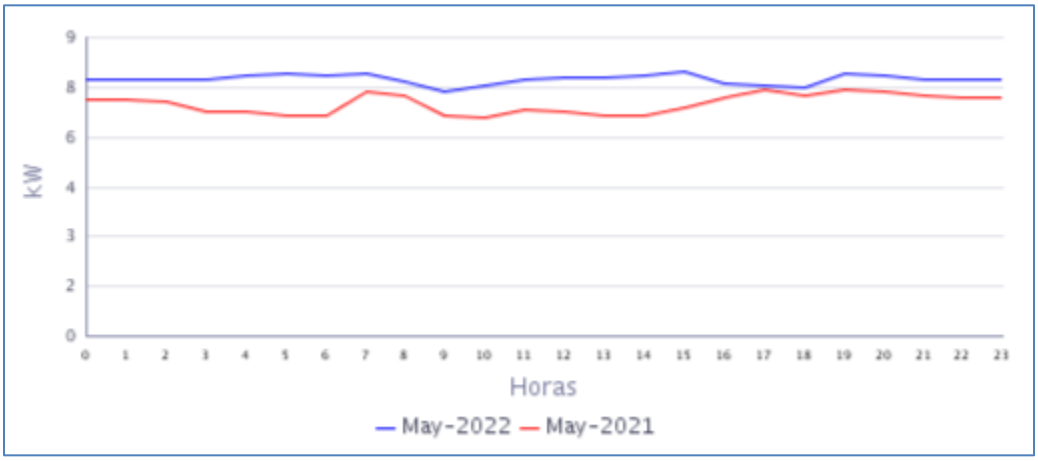

Fuente CNM

En la gráfica anterior se comparan las curvas de carga promedio diarias de May-2021 y del May-2022, presentándose un crecimiento en la demanda de 8,22%.

48. CUCURRUPÍ (EL LITORAL DEL SAN JUAN - CHOCO)

El Centro poblado de Cucurrupí se encuentra ubicado en el municipio de Litoral de San Juan, departamento de Chocó. Esta Localidad cuenta con un total de 154 usuarios residenciales.[1]

48.1 Descripción del Sitio

La localidad cuenta con una central de generación que está conformada por la siguiente infraestructura:

Tabla 141 Infraestructura de la Localidad.

GRUPO ELECTRÓGENO			
ITEM	**MARCA**	**CAPACIDAD**	**ESTADO**
1	STEWART & STEVENSON	250 kW	FUERA DE OPERACIÓN
2	DOSIF	125 KVA	EN OPERACIÓN
TRANSFORMADOR			
ITEM	**CAPACIDAD**		**ESTADO**
1	300KVA TESLA		EN OPERACIÓN

Gráfica 284 Diagrama de Conexión de la Localidad.

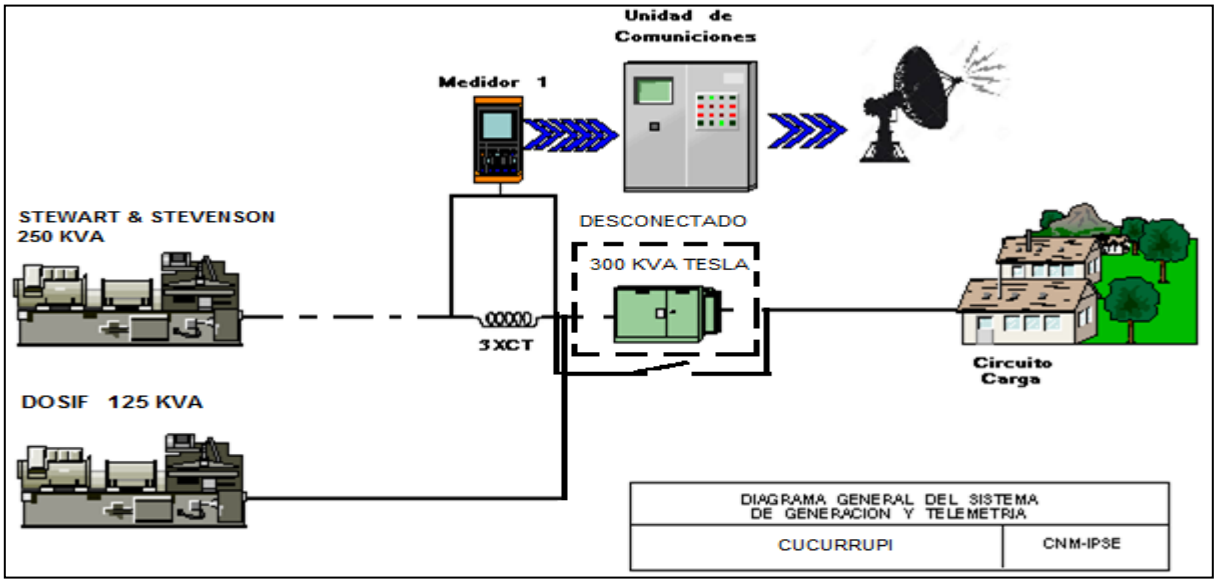

[1] Fuente: http://reportes.sui.gov.co/ - Sistema Único de Información SUI - Año 2020.

48.2 Energía

El consumo de energía eléctrica para esta localidad en *Mayo* de 2022, se presenta en la siguiente tabla, donde se encuentran los valores acumulados diarios de la energía activa (kWh), reactiva (kVARh), aparente (kVAh) y del factor de potencia (p.u).

Tabla 142 Energía Activa, Reactiva, Aparente y Factor de Potencia.

CUCURRUPÍ (EL LITORAL DEL SAN JUAN - CHOCO)				
Fecha	**Energía Activa (kWh)**	**Energía Reactiva (kVARh)**	**Energía Aparente (kVAh)**	**Factor de Potencia (p.u)**
Mayo 1, Domingo	104	29	107,67	0,96
Mayo 2, Lunes	106	29	109,43	0,97
Mayo 3, Martes	104	28	107,53	0,97
Mayo 4, Miércoles	105	29	109,22	0,96
Mayo 5, Jueves	106	29	110,37	0,96
Mayo 6, Viernes	106	28	109,92	0,97
Mayo 7, Sábado	107	29	110,52	0,97
Mayo 8, Domingo	111	30	114,68	0,97
Mayo 9, Lunes	110	29	113,86	0,97
Mayo 10, Martes	103	27	106,78	0,97
Mayo 11, Miércoles	103	28	106,90	0,97
Mayo 12, Jueves	102	29	105,94	0,96
Mayo 13, Viernes	110	30	113,88	0,96
Mayo 14, Sábado	110	30	113,71	0,97
Mayo 15, Domingo	110	30	114,15	0,96
Mayo 16, Lunes	112	31	115,85	0,96
Mayo 17, Martes	110	31	113,80	0,96
Mayo 18, Miércoles	115	32	118,92	0,96
Mayo 19, Jueves	104	30	107,75	0,96
Mayo 20, Viernes	105	29	109,12	0,96
Mayo 21, Sábado	101	28	104,97	0,96
Mayo 22, Domingo	106	29	109,94	0,96
Mayo 23, Lunes	102	28	105,95	0,97
Mayo 24, Martes	106	29	110,15	0,96
Mayo 25, Miércoles	108	31	111,95	0,96
Mayo 26, Jueves	111	31	114,89	0,96
Mayo 27, Viernes	113	31	116,90	0,96
Mayo 28, Sábado	103	30	107,47	0,96
Mayo 29, Domingo	109	32	114,03	0,96
Mayo 30, Lunes	105	31	109,73	0,96
Mayo 31, Martes	112	31	116,01	0,96
TOTAL	**3.318**	**917**	**3.441,88**	**0,96**

El factor de potencia promedio fue 0,96.

Gráfica 285 Energía Activa, Reactiva y Factor de Potencia – CUCURRUPÍ (EL LITORAL DEL SAN JUAN - CHOCO).

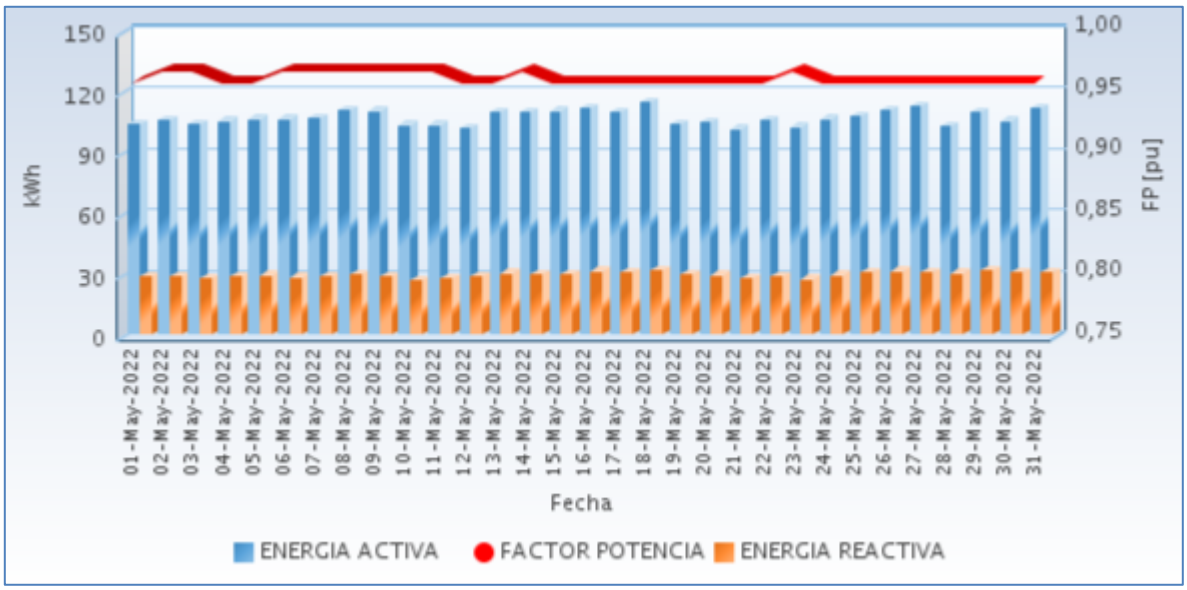

Fuente CNM

48.3 Potencia

En la siguiente gráfica se presenta el comportamiento diario de la potencia para este mes.

Gráfica 286 Comportamiento Diario de la Potencia.

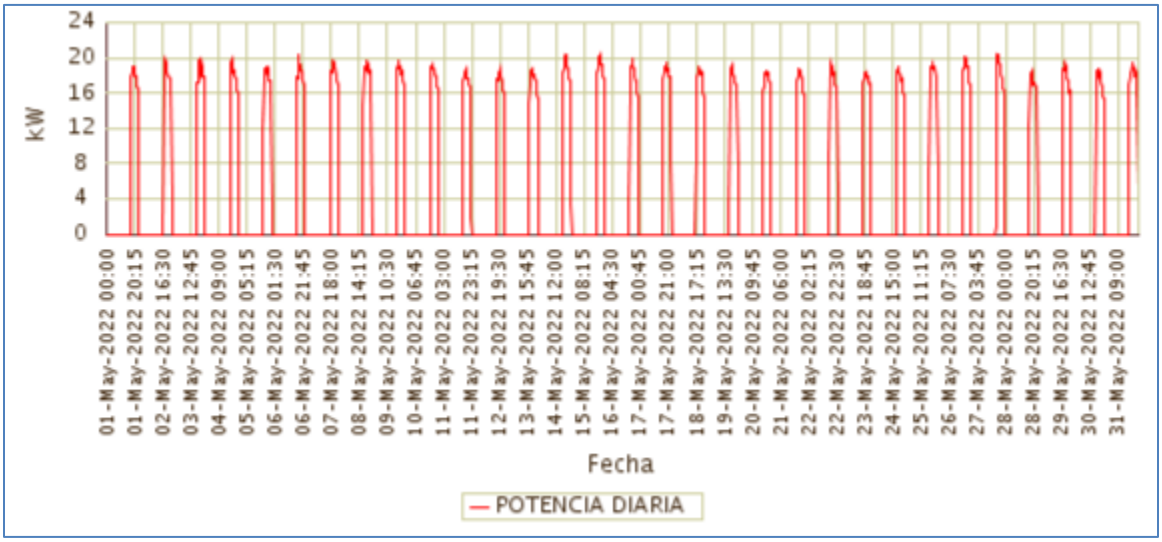

Fuente CNM

48.4 Potencia Máxima

La potencia máxima fue de 20,35kW, se presentó el Viernes 27 de Mayo a las 18:45 horas. Respecto a la potencia máxima de Mayo de 2021 (kW), tuvo una variación de 100,00%.

En la siguiente grafica se presenta la potencia máxima diaria registrada para este mes.

Gráfica 287 Potencia Máxima Diaria-CUCURRUPÍ (EL LITORAL DEL SAN JUAN - CHOCO).

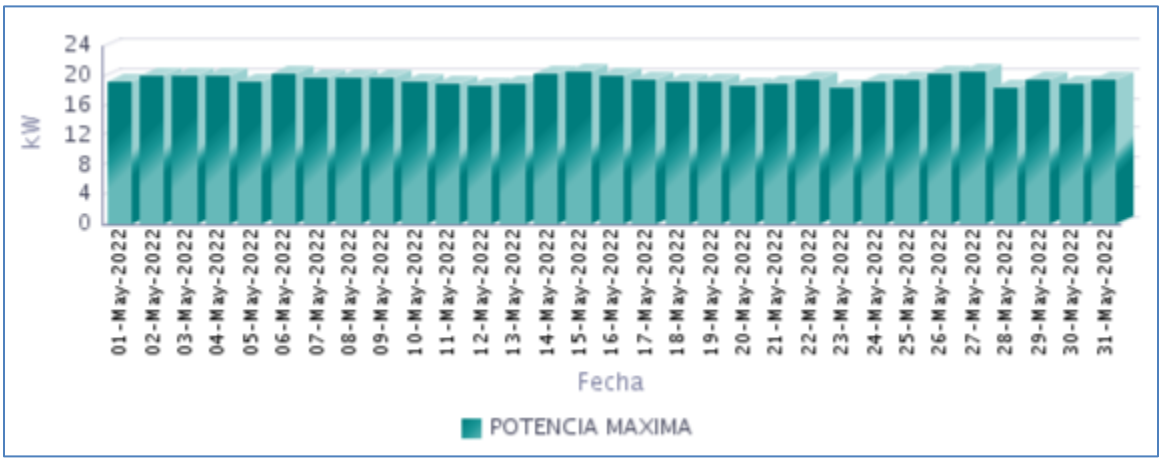

Fuente CNM

48.5 Horas de Prestación del Servicio

En Mayo, se prestó el servicio de energía eléctrica en la localidad, un promedio diario de 6 Horas 16 Minutos, como se presenta en la siguiente gráfica.

Gráfica 288 Horas Efectivas de Prestación del Servicio - CUCURRUPÍ (EL LITORAL DEL SAN JUAN - CHOCO),

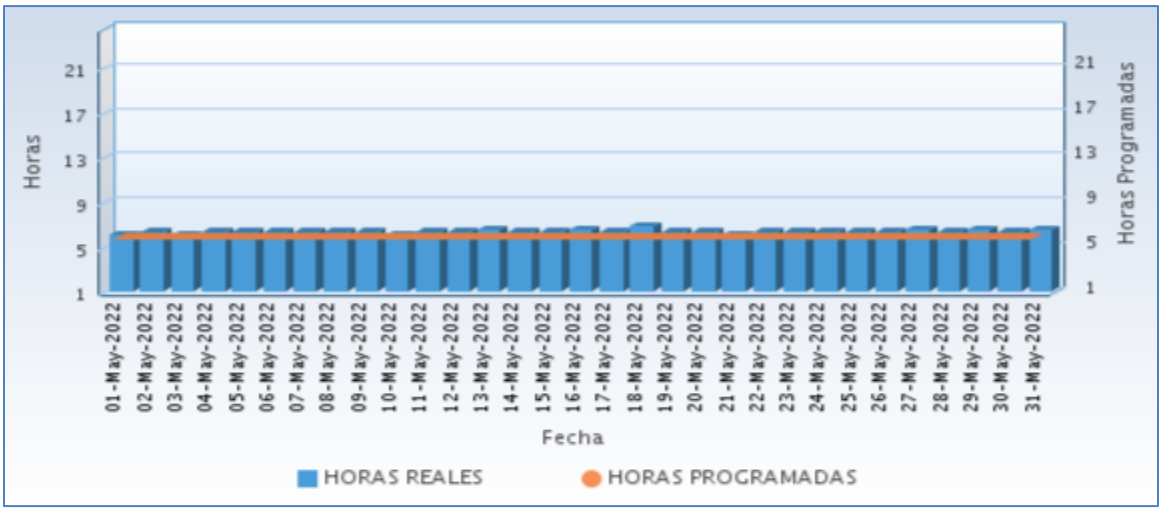

Fuente CNM

A continuación se relaciona las horas promedio por día de la prestación del servicio de energía:

Tabla 143 Horas promedio por día prestación del servicio de energía

CUCURRUPÍ (EL LITORAL DEL SAN JUAN - CHOCO) Mayo 2022	
DIA	**Horas de servicio promedio en el día [hh:mm]**
01-May-2022	6 Horas 0 Minutos
02-May-2022	6 Horas 15 Minutos
03-May-2022	6 Horas 0 Minutos
04-May-2022	6 Horas 15 Minutos
05-May-2022	6 Horas 15 Minutos
06-May-2022	6 Horas 15 Minutos
07-May-2022	6 Horas 15 Minutos
08-May-2022	6 Horas 15 Minutos
09-May-2022	6 Horas 15 Minutos
10-May-2022	6 Horas 0 Minutos
11-May-2022	6 Horas 15 Minutos
12-May-2022	6 Horas 15 Minutos
13-May-2022	6 Horas 30 Minutos
14-May-2022	6 Horas 15 Minutos
15-May-2022	6 Horas 15 Minutos
16-May-2022	6 Horas 30 Minutos
17-May-2022	6 Horas 15 Minutos
18-May-2022	6 Horas 45 Minutos
19-May-2022	6 Horas 15 Minutos
20-May-2022	6 Horas 15 Minutos
21-May-2022	6 Horas 0 Minutos
22-May-2022	6 Horas 15 Minutos
23-May-2022	6 Horas 15 Minutos
24-May-2022	6 Horas 15 Minutos
25-May-2022	6 Horas 15 Minutos
26-May-2022	6 Horas 15 Minutos
27-May-2022	6 Horas 30 Minutos
28-May-2022	6 Horas 15 Minutos
29-May-2022	6 Horas 30 Minutos
30-May-2022	6 Horas 15 Minutos
31-May-2022	6 Horas 30 Minutos

Fuente CNM

48.6 Curvas de Carga

En la siguiente gráfica, se presenta el comportamiento de la carga promedio para cada día de la semana en el mes.

Gráfica 289 Curva de Carga Promedio por Tipo de Día

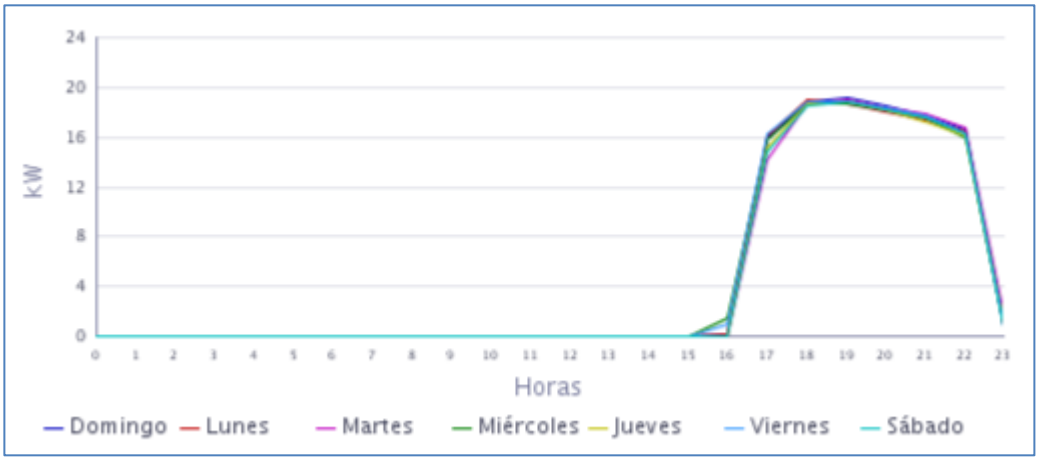

Fuente CNM

Gráfica 290 Curva de Carga Promedio Diaria Mensual

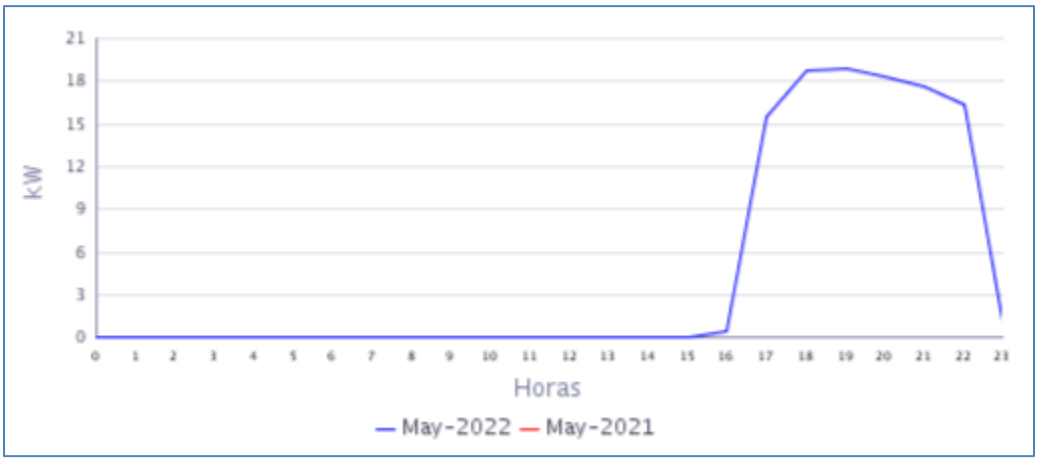

Fuente CNM

En la gráfica anterior se muestra la curva de carga promedio diaria de May-2022.

49. CUPICA (BAHÍA SOLANO (MUTIS) - CHOCO)

El corregimiento de Bahía Cupica pertenece al municipio de Bahía Solano, departamento del Chocó. Esta Localidad cuenta con un total de 316 usuarios residenciales . Se incluyen en este informe la localidad de Punta Piña interconectada a la localidad de Bahía Cupica.[1]

49.1 Descripción del Sitio

La localidad cuenta con una central de generación que está conformada por la siguiente infraestructura:

Tabla 144 Infraestructura de la Localidad.

PCH			
ITEM	**CAPACIDAD**		**ESTADO**
1	300 kW		EN MANTENIMIENTO
GRUPO ELECTRÓGENO			
ITEM	**MARCA**	**CAPACIDAD KW**	**ESTADO**
1	**CUMMINS**	**185**	EN OPERACIÓN
2	STEWART & STEVENSON	197	EN OPERACIÓN
TRANSFORMADORES			
ITEM	**CAPACIDAD kVA**		**ESTADO**
1	150		EN OPERACIÓN

Gráfica 291 Diagrama Unifilar de la Localidad.

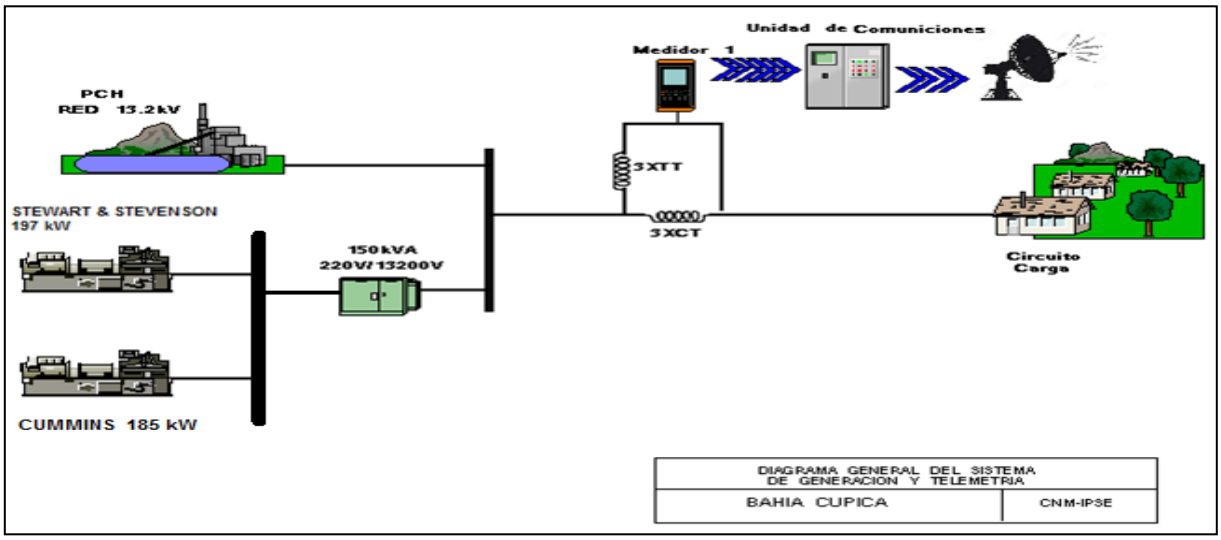

[1] Fuente: http://reportes.sui.gov.co/ - Sistema Único de Información SUI - Año 2020

49.2 Energía

El consumo de energía eléctrica para esta localidad en *Mayo* de 2022, se presenta en la siguiente tabla, donde se encuentran los valores acumulados diarios de la energía activa (kWh), reactiva (kVARh), aparente (kVAh) y del factor de potencia (p.u).

Tabla 145 Energía Activa, Reactiva, Aparente y Factor de Potencia.

CUPICA (BAHÍA SOLANO (MUTIS) - CHOCO)				
Fecha	**Energía Activa (kWh)**	**Energía Reactiva (kVARh)**	**Energía Aparente (kVAh)**	**Factor de Potencia (p.u)**
Mayo 1, Domingo	2.259	748	2.379,25	0,95
Mayo 2, Lunes	2.343	778	2.468,71	0,95
Mayo 3, Martes	2.750	1.044	2.941,25	0,93
Mayo 4, Miércoles	2.539	888	2.689,50	0,94
Mayo 5, Jueves	2.454	901	2.614,28	0,94
Mayo 6, Viernes	2.522	983	2.707,23	0,93
Mayo 7, Sábado	2.510	917	2.672,67	0,94
Mayo 8, Domingo	2.458	830	2.594,67	0,95
Mayo 9, Lunes	2.377	785	2.502,84	0,95
Mayo 10, Martes	2.279	741	2.396,71	0,95
Mayo 11, Miércoles	2.319	795	2.451,78	0,95
Mayo 12, Jueves	2.452	857	2.597,14	0,94
Mayo 13, Viernes	2.342	769	2.464,84	0,95
Mayo 14, Sábado	2.367	795	2.496,81	0,95
Mayo 15, Domingo	2.467	863	2.613,69	0,94
Mayo 16, Lunes	2.480	833	2.616,36	0,95
Mayo 17, Martes	2.256	733	2.371,78	0,95
Mayo 18, Miércoles	2.237	720	2.350,41	0,95
Mayo 19, Jueves	2.201	715	2.314,03	0,95
Mayo 20, Viernes	2.241	771	2.370,03	0,95
Mayo 21, Sábado	2.362	824	2.501,48	0,94
Mayo 22, Domingo	2.420	811	2.552,82	0,95
Mayo 23, Lunes	2.261	823	2.405,70	0,94
Mayo 24, Martes	2.249	709	2.358,10	0,95
Mayo 25, Miércoles	2.271	720	2.382,52	0,95
Mayo 26, Jueves	1.729	643	1.844,88	0,94
Mayo 27, Viernes	1.997	749	2.132,80	0,94
Mayo 28, Sábado	2.384	816	2.519,39	0,95
Mayo 29, Domingo	2.545	918	2.705,36	0,94
Mayo 30, Lunes	2.438	881	2.592,11	0,94
Mayo 31, Martes	2.387	844	2.532,02	0,94
TOTAL	**72.895**	**25.205**	**77.129,95**	**0,95**

El factor de potencia promedio fue 0,95.

Con referencia a Mayo de 2021 (65.489 kWh), se presentó un crecimiento en la demanda de energía eléctrica del 11,31%.

Gráfica 292 Energía Activa, Reactiva y Factor de Potencia – CUPICA (BAHÍA SOLANO (MUTIS) - CHOCO).

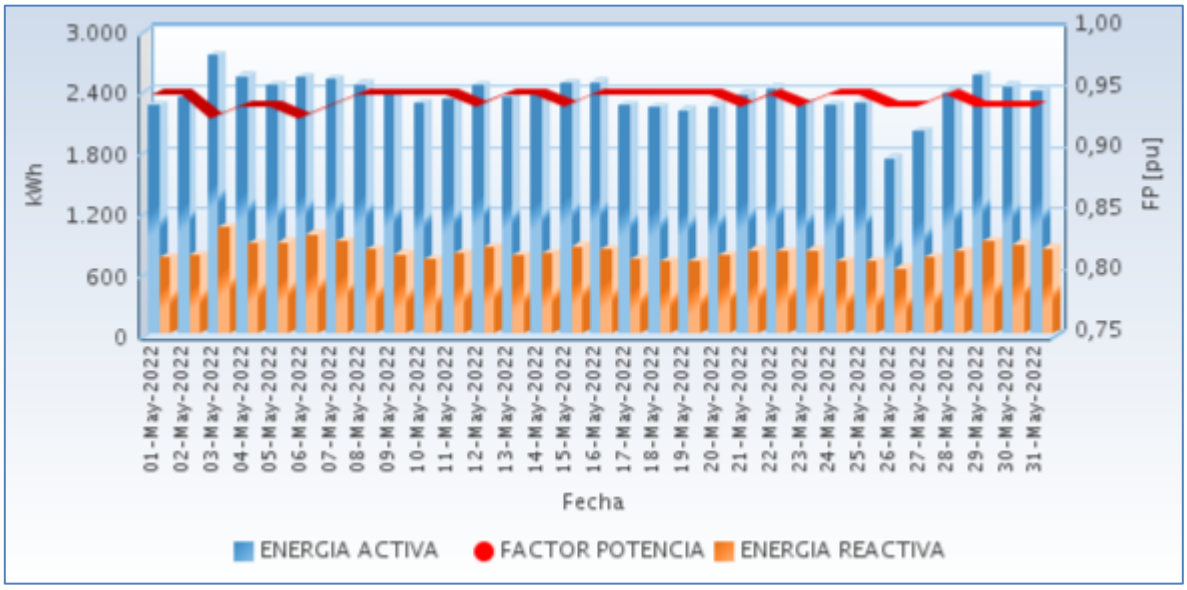

Fuente CNM

49.3 Potencia

En la siguiente gráfica se presenta el comportamiento diario de la potencia para este mes.

Gráfica 293 Comportamiento Diario de la Potencia.

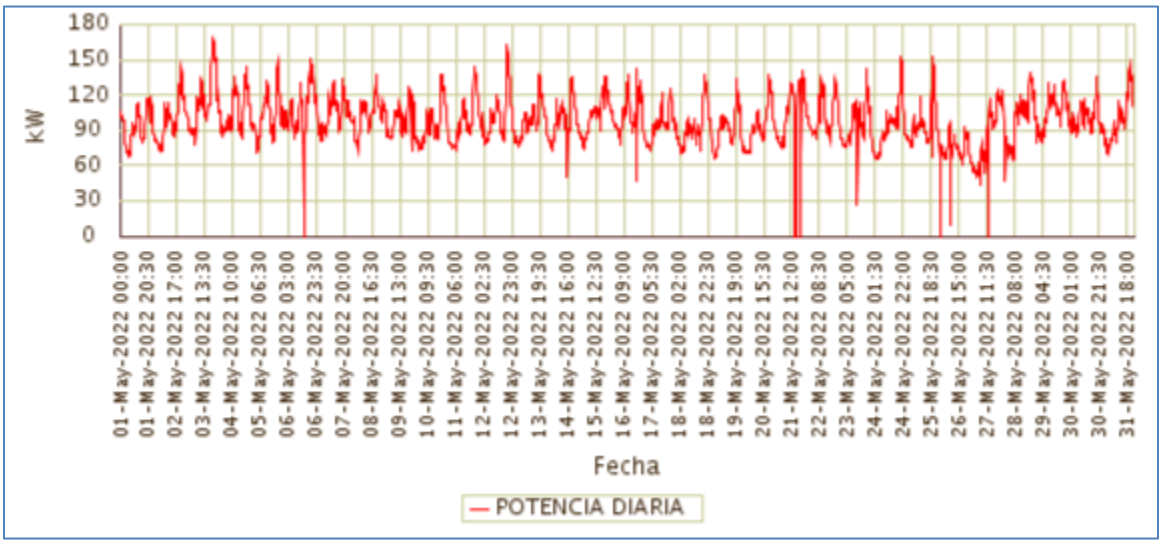

Fuente CNM

49.4 Potencia Máxima

La potencia máxima fue de 167,27kW, se presentó el Martes 03 de Mayo a las 20:00 horas.

Respecto a la potencia máxima de Mayo de 2021 (142,33kW), tuvo una variación de 17,52%.

En la siguiente grafica se presenta la potencia máxima diaria registrada para este mes.

Gráfica 294 Potencia Máxima Diaria-CUPICA (BAHIA SOLANO (MUTIS) - CHOCO).

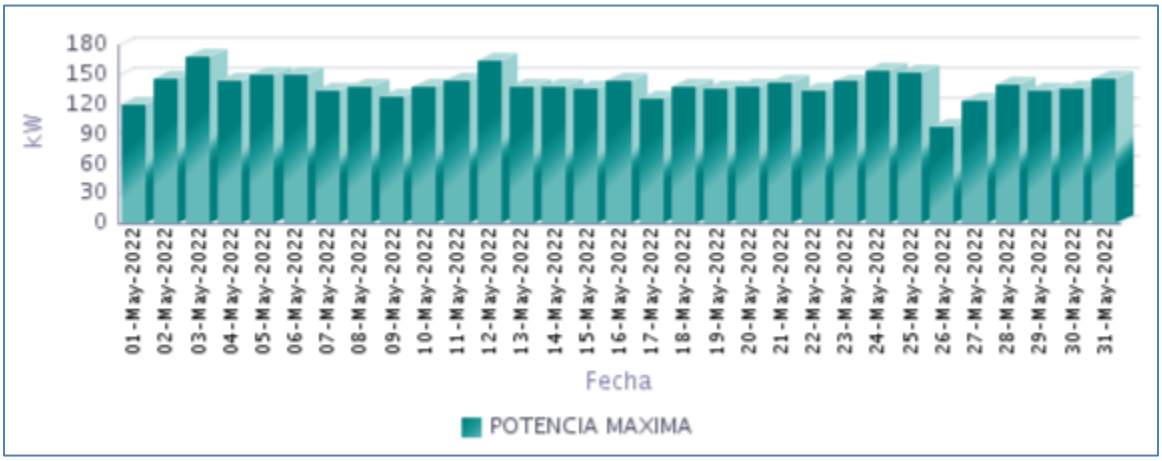

Fuente CNM

49.5 Horas de Prestación del Servicio

En Mayo, se prestó el servicio de energía eléctrica en la localidad, un promedio diario de 23 Horas 55 Minutos, como se presenta en la siguiente gráfica.

Gráfica 295 Horas Efectivas de Prestación del Servicio - CUPICA (BAHIA SOLANO (MUTIS) - CHOCO),

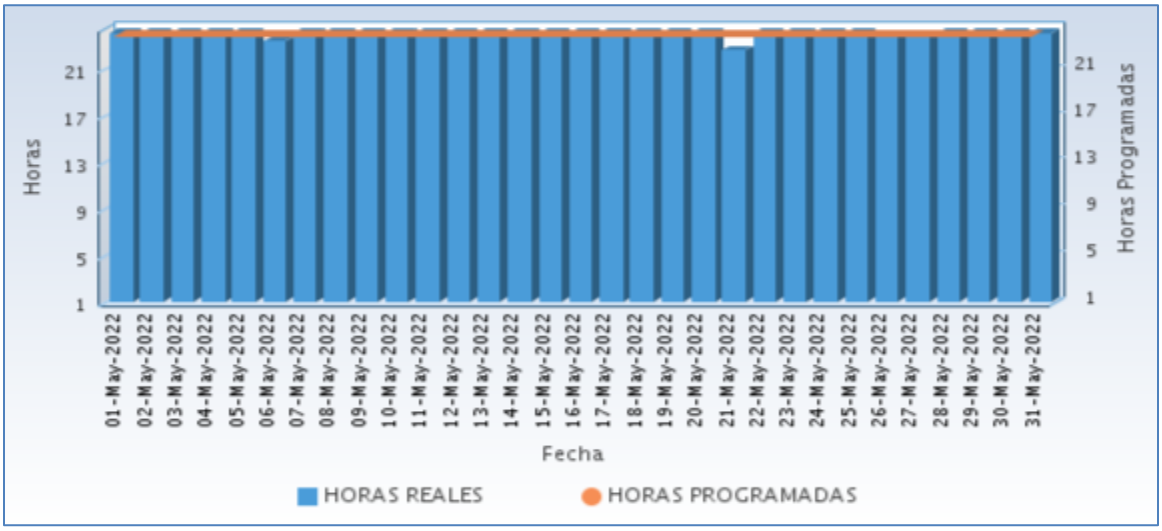

Fuente CNM

A continuación se relaciona las horas promedio por día de la prestación del servicio de energía:

Tabla 146 Horas promedio por día prestación del servicio de energía

CUPICA (BAHIA SOLANO (MUTIS) - CHOCO) Mayo 2022	
DIA	**Horas de servicio promedio en el día [hh:mm]**
01-May-2022	24 Horas
02-May-2022	24 Horas
03-May-2022	24 Horas
04-May-2022	24 Horas
05-May-2022	24 Horas
06-May-2022	23 Horas 15 Minutos
07-May-2022	24 Horas
08-May-2022	24 Horas
09-May-2022	24 Horas
10-May-2022	24 Horas
11-May-2022	24 Horas
12-May-2022	24 Horas
13-May-2022	24 Horas
14-May-2022	24 Horas
15-May-2022	24 Horas
16-May-2022	24 Horas
17-May-2022	24 Horas
18-May-2022	24 Horas
19-May-2022	24 Horas
20-May-2022	24 Horas
21-May-2022	22 Horas 30 Minutos
22-May-2022	24 Horas
23-May-2022	24 Horas
24-May-2022	24 Horas
25-May-2022	24 Horas
26-May-2022	23 Horas 45 Minutos
27-May-2022	23 Horas 45 Minutos
28-May-2022	24 Horas
29-May-2022	24 Horas
30-May-2022	24 Horas
31-May-2022	24 Horas

Fuente CNM

49.6 Curvas de Carga

En la siguiente gráfica, se presenta el comportamiento de la carga promedio para cada día de la semana en el mes.

Gráfica 296 Curva de Carga Promedio Diaria Mensual

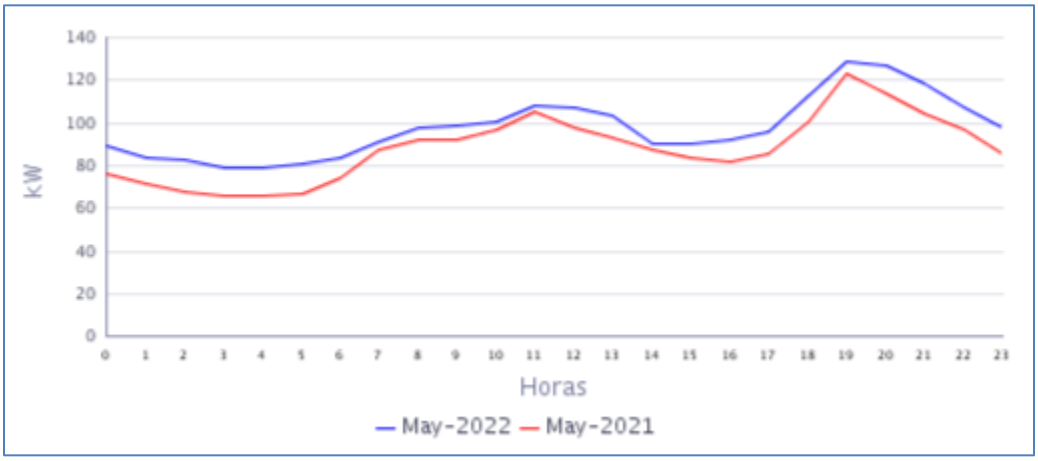

Fuente CNM

En la gráfica anterior se comparan las curvas de carga promedio diarias de May-2021 y del May-2022, presentándose un crecimiento en la demanda de 11,31%.

50. EL VALLE (BAHÍA SOLANO (MUTIS) - CHOCO)

El Valle es un Centro pobaldo del municipio de Bahía Solano. El número de usuarios es de 848.[1]

50.1 Descripción del Sitio

La localidad recibe energía desde Bahía Solano a través de la PCH o la central diésel de Mutis.

Tabla 147 Infraestructura de la Localidad.

TRANSFORMADORES		
ÍTEM	CAPACIDAD (KVA)	ESTADO
1	500	EN OPERACIÓN

Gráfica 297 Diagrama de Conexión de la Localidad.

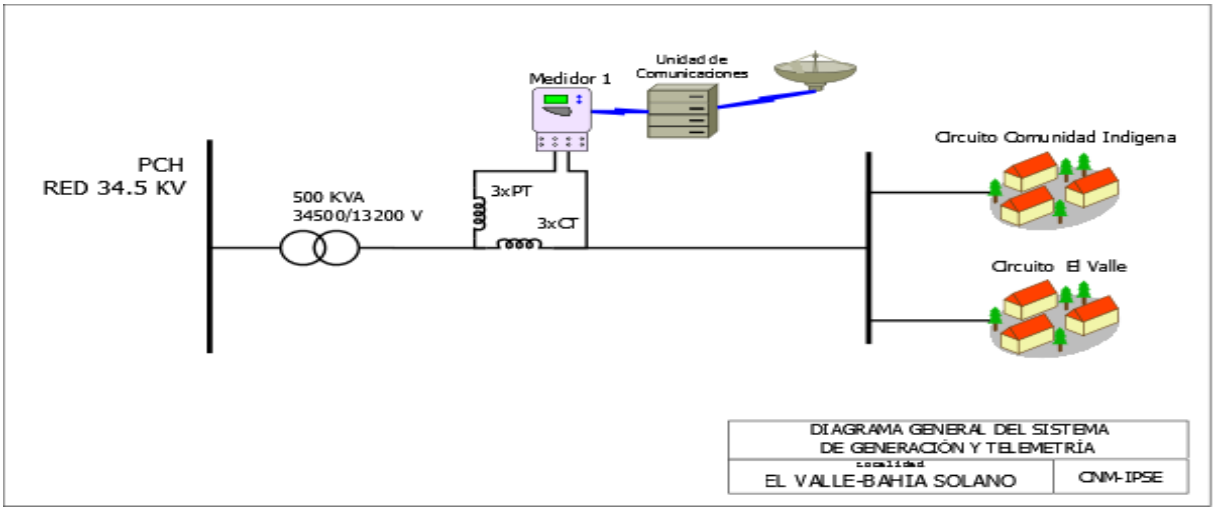

[1] Fuente: http://reportes.sui.gov.co/ - Sistema Único de Información SUI - Año 2020.

50.2 Energía

El consumo de energía eléctrica para esta localidad en *Mayo* de 2022, se presenta en la siguiente tabla, donde se encuentran los valores acumulados diarios de la energía activa (kWh), reactiva (kVARh), aparente (kVAh) y del factor de potencia (p.u).

Tabla 148 Energía Activa, Reactiva, Aparente y Factor de Potencia.

EL VALLE (BAHÍA SOLANO (MUTIS) - CHOCO)				
Fecha	**Energía Activa (kWh)**	**Energía Reactiva (kVARh)**	**Energía Aparente (kVAh)**	**Factor de Potencia (p.u)**
Mayo 1, Domingo	5.141	2.207	5.594,86	0,92
Mayo 2, Lunes	5.175	2.169	5.611,48	0,92
Mayo 3, Martes	5.322	2.219	5.766,17	0,92
Mayo 4, Miércoles	5.349	2.178	5.775,49	0,93
Mayo 5, Jueves	4.878	2.191	5.347,27	0,91
Mayo 6, Viernes	5.093	2.384	5.623,62	0,91
Mayo 7, Sábado	5.361	2.448	5.893,07	0,91
Mayo 8, Domingo	5.227	2.364	5.736,65	0,91
Mayo 9, Lunes	5.391	2.114	5.790,16	0,93
Mayo 10, Martes	5.208	2.082	5.608,34	0,93
Mayo 11, Miércoles	5.444	2.279	5.901,96	0,92
Mayo 12, Jueves	5.285	2.223	5.733,05	0,92
Mayo 13, Viernes	5.484	2.156	5.892,83	0,93
Mayo 14, Sábado	5.599	2.307	6.055,20	0,92
Mayo 15, Domingo	5.562	2.352	6.038,83	0,92
Mayo 16, Lunes	5.450	2.217	5.884,00	0,93
Mayo 17, Martes	4.783	1.890	5.143,12	0,93
Mayo 18, Miércoles	5.096	2.026	5.483,69	0,93
Mayo 19, Jueves	5.310	2.115	5.715,37	0,93
Mayo 20, Viernes	5.203	2.103	5.611,73	0,93
Mayo 21, Sábado	5.472	2.275	5.926,07	0,92
Mayo 22, Domingo	5.305	2.143	5.721,91	0,93
Mayo 23, Lunes	5.035	1.992	5.415,00	0,93
Mayo 24, Martes	5.213	2.151	5.638,99	0,92
Mayo 25, Miércoles	5.170	2.080	5.572,30	0,93
Mayo 26, Jueves	5.273	2.152	5.695,11	0,93
Mayo 27, Viernes	5.375	2.244	5.824,63	0,92
Mayo 28, Sábado	5.761	2.342	6.218,38	0,93
Mayo 29, Domingo	5.613	2.269	6.054,51	0,93
Mayo 30, Lunes	5.765	2.315	6.212,48	0,93
Mayo 31, Martes	5.490	2.283	5.946,27	0,92
TOTAL	**164.833**	**68.266**	**178.410,32**	**0,92**

El factor de potencia promedio fue 0,92.

Con referencia a Mayo de 2021 (152.969 kWh), se presentó un crecimiento en la demanda de energía eléctrica del 7,76%.

Gráfica 298 Energía Activa, Reactiva y Factor de Potencia – EL VALLE (BAHÍA SOLANO (MUTIS) - CHOCO).

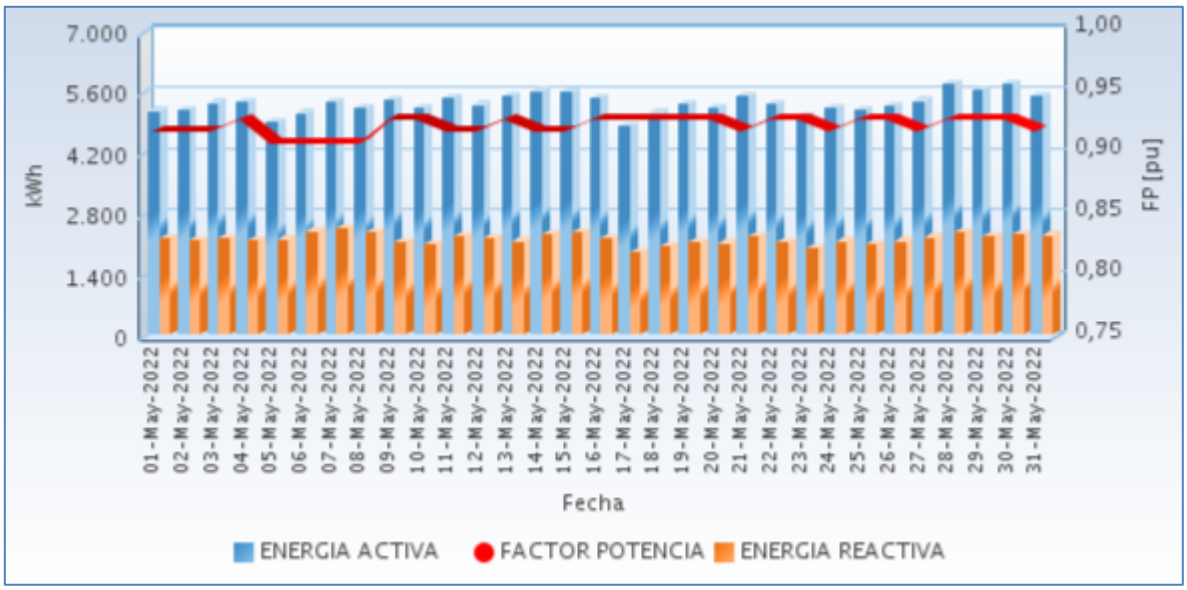

Fuente CNM

50.3 Potencia

En la siguiente gráfica se presenta el comportamiento diario de la potencia para este mes.

Gráfica 299 Comportamiento Diario de la Potencia.

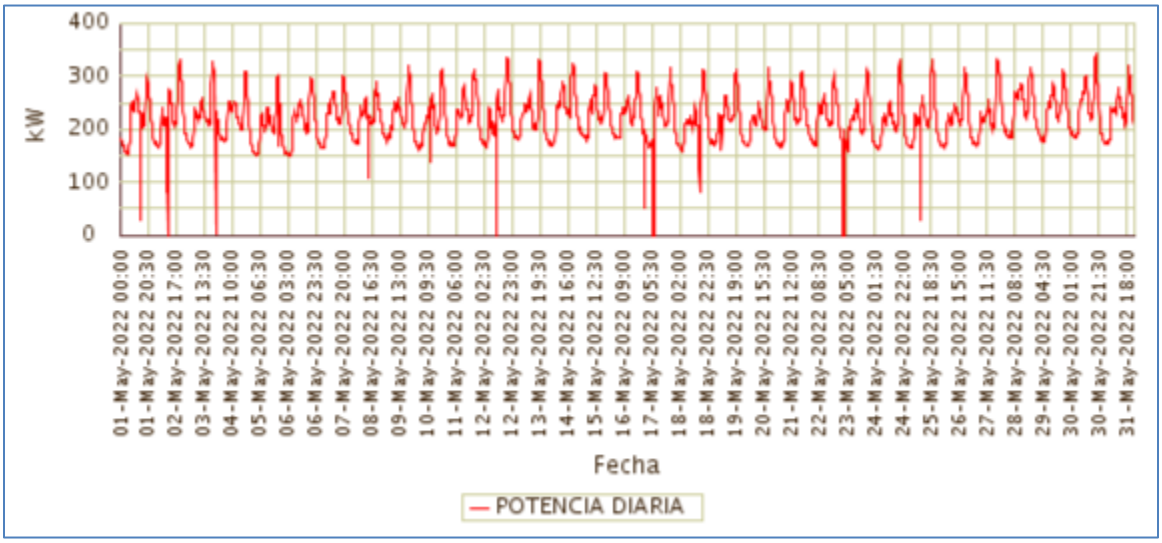

Fuente CNM

50.4 Potencia Máxima

La potencia máxima fue de 344,26kW, se presentó el Lunes 30 de Mayo a las 19:15 horas. Respecto a la potencia máxima de Mayo de 2021 (314,16kW), tuvo una variación de 9,58%.

En la siguiente grafica se presenta la potencia máxima diaria registrada para este mes.

Gráfica 300 Potencia Máxima Diaria-EL VALLE (BAHIA SOLANO (MUTIS) - CHOCO).

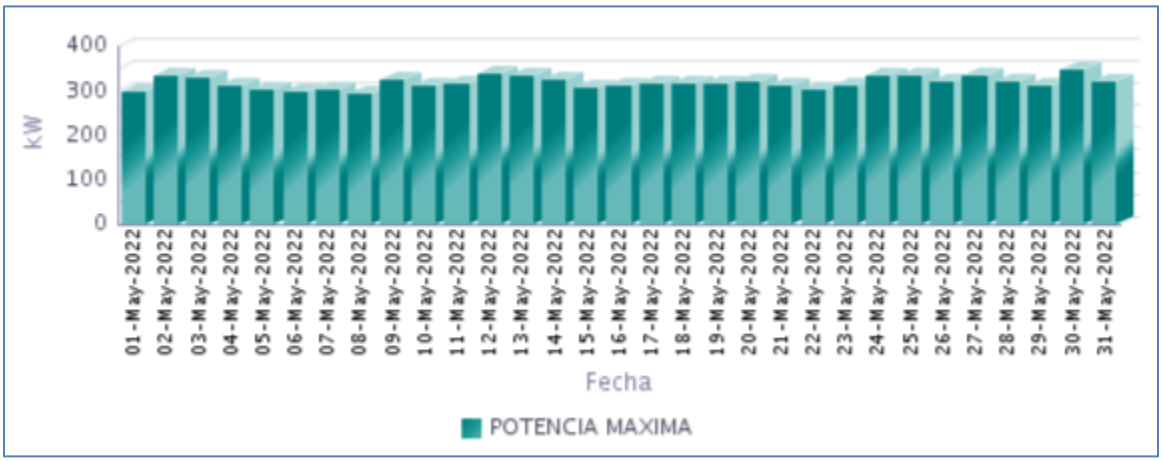

Fuente CNM

50.5 Horas de Prestación del Servicio

En Mayo, se prestó el servicio de energía eléctrica en la localidad, un promedio diario de 23 Horas 52 Minutos, como se presenta en la siguiente gráfica.

Gráfica 301 Horas Efectivas de Prestación del Servicio - EL VALLE (BAHIA SOLANO (MUTIS) - CHOCO),

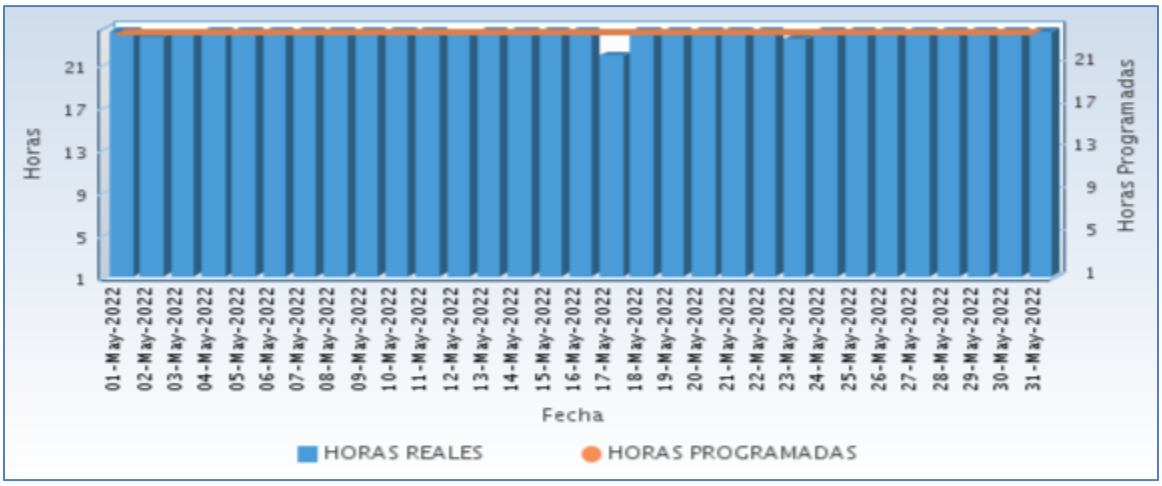

Fuente CNM

A continuación se relaciona las horas promedio por día de la prestación del servicio de energía:

Tabla 149 Horas promedio por día prestación del servicio de energía

EL VALLE (BAHIA SOLANO (MUTIS) - CHOCO) Mayo 2022	
DIA	**Horas de servicio promedio en el día [hh:mm]**
01-May-2022	24 Horas
02-May-2022	23 Horas 30 Minutos
03-May-2022	23 Horas 45 Minutos
04-May-2022	24 Horas
05-May-2022	24 Horas
06-May-2022	24 Horas
07-May-2022	24 Horas
08-May-2022	24 Horas
09-May-2022	24 Horas
10-May-2022	24 Horas
11-May-2022	24 Horas
12-May-2022	23 Horas 45 Minutos
13-May-2022	24 Horas
14-May-2022	24 Horas
15-May-2022	24 Horas
16-May-2022	24 Horas
17-May-2022	21 Horas 45 Minutos
18-May-2022	24 Horas
19-May-2022	24 Horas
20-May-2022	24 Horas
21-May-2022	24 Horas
22-May-2022	24 Horas
23-May-2022	23 Horas 15 Minutos
24-May-2022	24 Horas
25-May-2022	24 Horas
26-May-2022	24 Horas
27-May-2022	24 Horas
28-May-2022	24 Horas
29-May-2022	24 Horas
30-May-2022	24 Horas
31-May-2022	24 Horas

Fuente CNM

50.6 Curvas de Carga

En la siguiente gráfica, se presenta el comportamiento de la carga promedio para cada día de la semana en el mes.

Gráfica 302 Curva de Carga Promedio Diaria Mensual

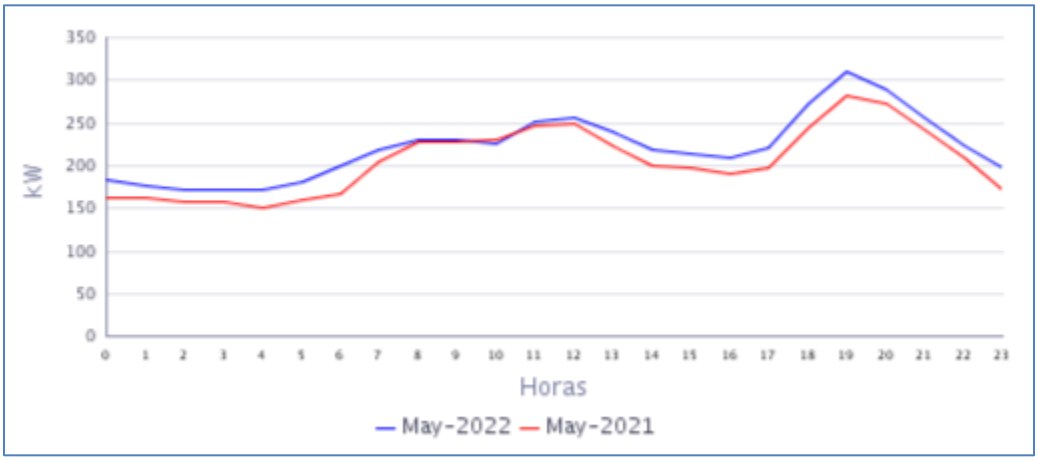

Fuente CNM

En la gráfica anterior se comparan las curvas de carga promedio diarias de May-2021 y del May-2022, presentándose un crecimiento en la demanda de 7,76%.

51. JURADO (JURADO - CHOCO)

La localidad de Juradó se encuentra ubicada en el departamento del Chocó, con una población según el censo DANE de 2018 y su proyección al 2020, de 6.941 habitantes, de los cuales 2.473 están ubicados en la cabecera municipal y 4.368 en las áreas rurales del municipio . El número de usuarios es de 758. Se interconectó la localidad de menor de Punta Ardita (68 usuarios)[1]

51.1 Descripción del Sitio

La localidad cuenta con una central de generación que está conformada por la siguiente infraestructura:

Tabla 150 Infraestructura de la Localidad.

GRUPO ELECTRÓGENO			
ITEM	**MARCA**	**CAPACIDAD**	**ESTADO**
1	CATERPILAR modelo C15	569 kVA	EN OPERACIÓN
2	CATERPILAR modelo C15	569 kVA	EN OPERACIÓN
3	CATERPILAR modelo C15	569 kVA	EN OPERACIÓN
4	CATERPILAR modelo C15	569 kVA	EN OPERACIÓN
TRANSFORMADORES			
ITEM	**CAPACIDAD**		**ESTADO**
1	750 kVA		EN OPERACIÓN

Gráfica 303 Diagrama de Conexión de la Localidad.

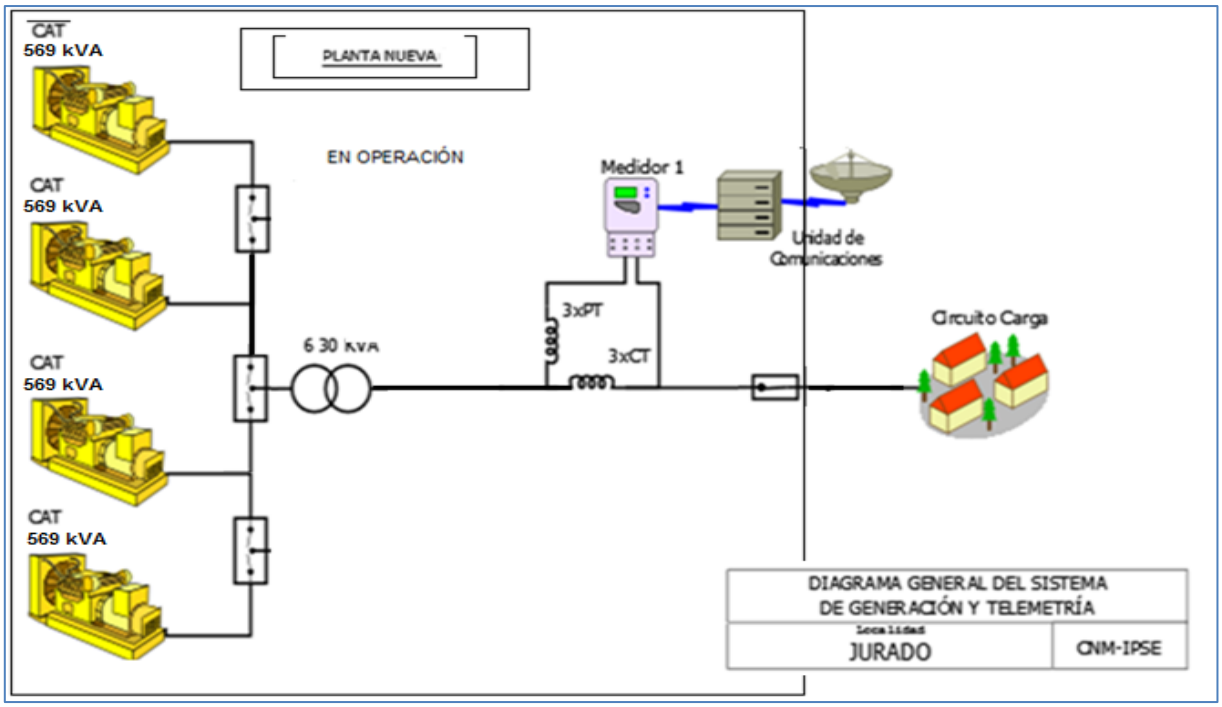

[1] Fuente: http://www.dane.gov.co/Información derivada del Censo Nacional de Población y Vivienda (CNPV) 2018.'Retroproyecciones y

51.2 Energía

El consumo de energía eléctrica para esta localidad en *Mayo* de 2022, se presenta en la siguiente tabla, donde se encuentran los valores acumulados diarios de la energía activa (kWh), reactiva (kVARh), aparente (kVAh) y del factor de potencia (p.u).

Tabla 151 Energía Activa, Reactiva, Aparente y Factor de Potencia.

JURADO (JURADO - CHOCO)				
Fecha	**Energía Activa (kWh)**	**Energía Reactiva (kVARh)**	**Energía Aparente (kVAh)**	**Factor de Potencia (p.u)**
Mayo 1, Domingo	5.505	2.313	5.971,09	0,92
Mayo 2, Lunes	6.086	2.622	6.626,43	0,92
Mayo 3, Martes	6.358	2.677	6.898,94	0,92
Mayo 4, Miércoles	6.101	2.562	6.617,07	0,92
Mayo 5, Jueves	5.545	2.413	6.047,64	0,92
Mayo 6, Viernes	5.372	2.350	5.863,69	0,92
Mayo 7, Sábado	5.558	2.267	6.002,74	0,93
Mayo 8, Domingo	6.044	2.480	6.532,78	0,93
Mayo 9, Lunes	6.094	2.479	6.578,67	0,93
Mayo 10, Martes	5.914	2.497	6.419,32	0,92
Mayo 11, Miércoles	5.431	2.394	5.935,05	0,92
Mayo 12, Jueves	5.816	2.531	6.343,01	0,92
Mayo 13, Viernes	5.809	2.512	6.328,37	0,92
Mayo 14, Sábado	5.489	2.360	5.975,16	0,92
Mayo 15, Domingo	5.686	2.378	6.163,10	0,92
Mayo 16, Lunes	5.921	2.475	6.417,17	0,92
Mayo 17, Martes	4.883	1.986	5.271,23	0,93
Mayo 18, Miércoles	5.256	2.157	5.681,31	0,93
Mayo 19, Jueves	5.259	2.163	5.685,82	0,92
Mayo 20, Viernes	5.264	2.156	5.688,66	0,93
Mayo 21, Sábado	5.882	2.381	6.345,89	0,93
Mayo 22, Domingo	5.592	2.251	6.027,81	0,93
Mayo 23, Lunes	5.265	2.232	5.718,91	0,92
Mayo 24, Martes	5.182	2.157	5.612,56	0,92
Mayo 25, Miércoles	5.480	2.422	5.991,59	0,91
Mayo 26, Jueves	5.557	2.504	6.095,07	0,91
Mayo 27, Viernes	5.679	2.360	6.149,75	0,92
Mayo 28, Sábado	5.550	2.280	5.999,85	0,93
Mayo 29, Domingo	5.332	2.220	5.775,82	0,92
Mayo 30, Lunes	5.336	2.333	5.823,98	0,92
Mayo 31, Martes	5.460	2.366	5.950,85	0,92
TOTAL	**173.706**	**73.275**	**188.528,66**	**0,92**

El factor de potencia promedio fue 0,92.

Con referencia a Mayo de 2021 (161.498 kWh), se presentó un crecimiento en la demanda de energía eléctrica del 7,56%.

Gráfica 304 Energía Activa, Reactiva y Factor de Potencia – JURADO (JURADO - CHOCO).

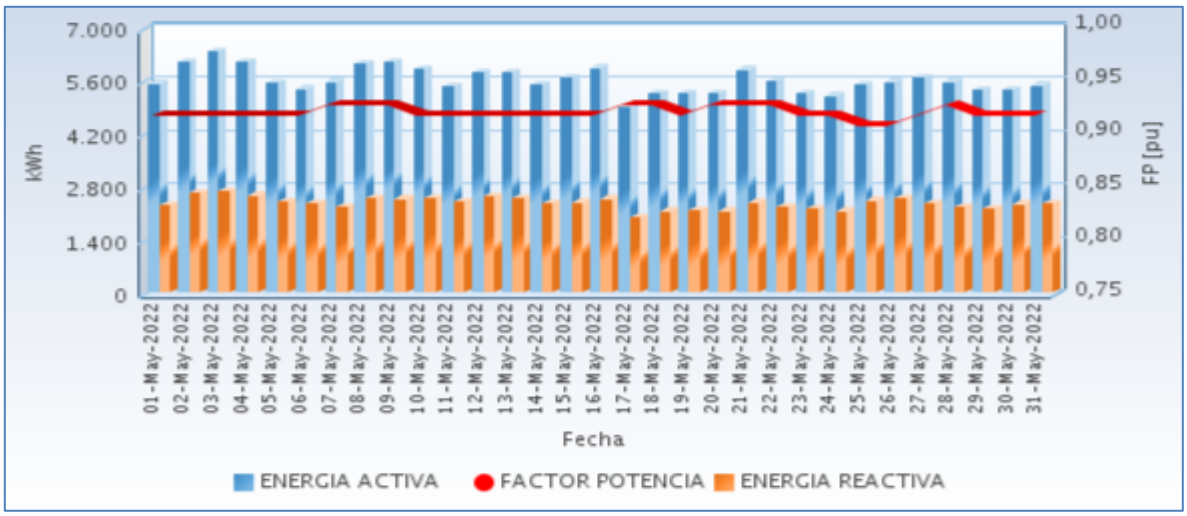

Fuente CNM

51.3 Potencia

En la siguiente gráfica se presenta el comportamiento diario de la potencia para este mes.

Gráfica 305 Comportamiento Diario de la Potencia.

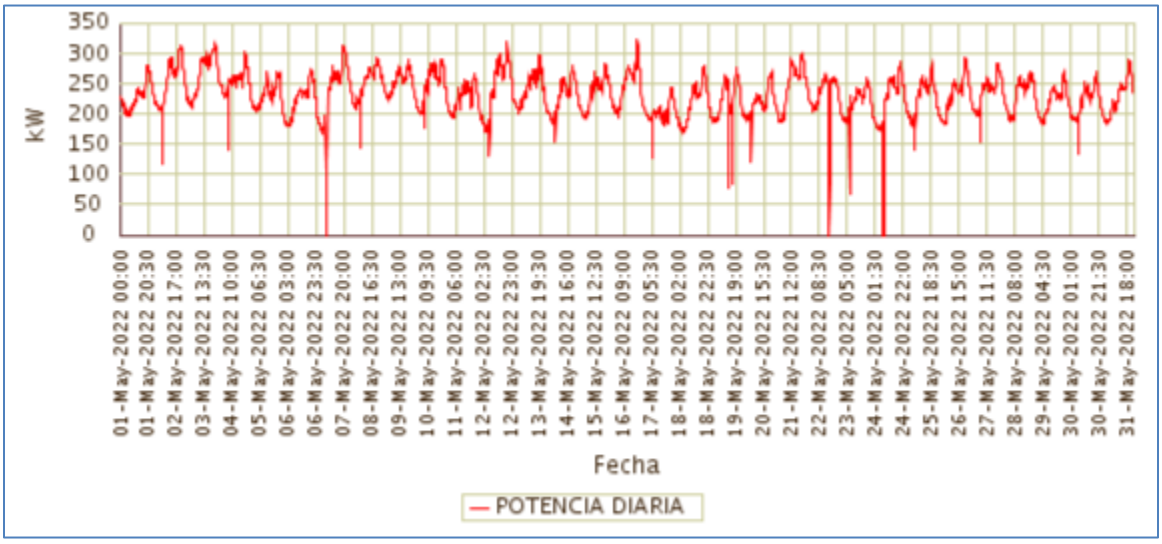

Fuente CNM

51.4 Potencia Máxima

La potencia máxima fue de 324,48kW, se presentó el Lunes 16 de Mayo a las 19:00 horas. Respecto a la potencia máxima de Mayo de 2021 (303,68kW), tuvo una variación de 6,85%.

En la siguiente grafica se presenta la potencia máxima diaria registrada para este mes.

Gráfica 306 Potencia Máxima Diaria-JURADO (JURADO - CHOCO).

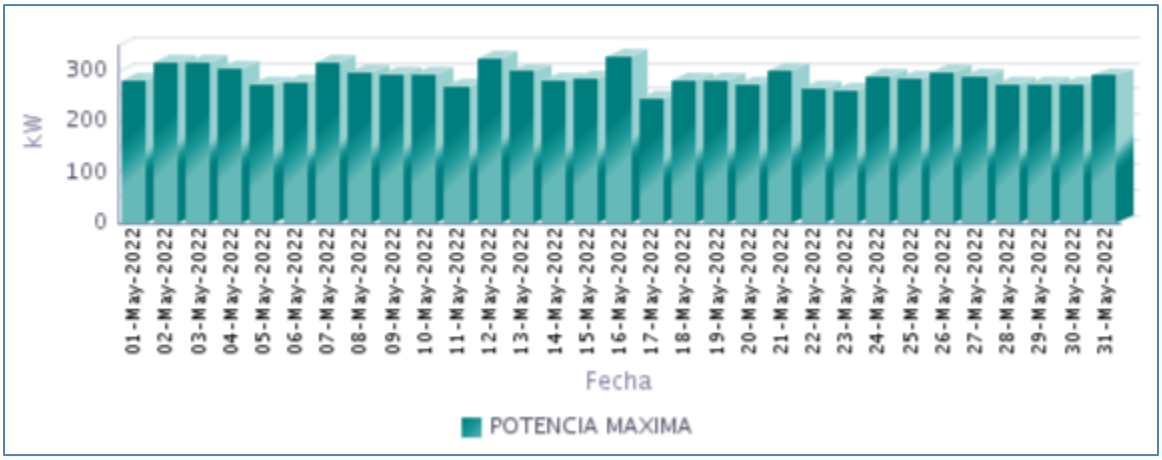

Fuente CNM

51.5 Horas de Prestación del Servicio

En Mayo, se prestó el servicio de energía eléctrica en la localidad, un promedio diario de 23 Horas 56 Minutos, como se presenta en la siguiente gráfica.

Gráfica 307 Horas Efectivas de Prestación del Servicio - JURADO (JURADO - CHOCO),

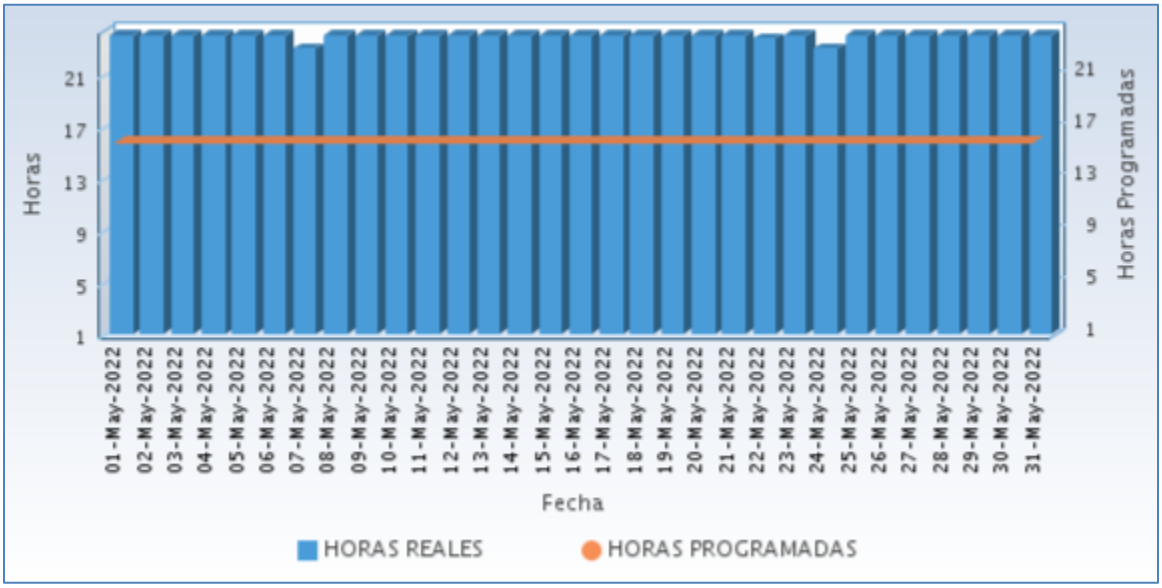

Fuente CNM

A continuación se relaciona las horas promedio por día de la prestación del servicio de energía:

Tabla 152 Horas promedio por día prestación del servicio de energía

JURADO (JURADO - CHOCO) Mayo 2022	
DIA	**Horas de servicio promedio en el día [hh:mm]**
01-May-2022	24 Horas
02-May-2022	24 Horas
03-May-2022	24 Horas
04-May-2022	24 Horas
05-May-2022	24 Horas
06-May-2022	24 Horas
07-May-2022	23 Horas 0 Minutos
08-May-2022	24 Horas
09-May-2022	24 Horas
10-May-2022	24 Horas
11-May-2022	24 Horas
12-May-2022	24 Horas
13-May-2022	24 Horas
14-May-2022	24 Horas
15-May-2022	24 Horas
16-May-2022	24 Horas
17-May-2022	24 Horas
18-May-2022	24 Horas
19-May-2022	24 Horas
20-May-2022	24 Horas
21-May-2022	24 Horas
22-May-2022	23 Horas 45 Minutos
23-May-2022	24 Horas
24-May-2022	23 Horas 0 Minutos
25-May-2022	24 Horas
26-May-2022	24 Horas
27-May-2022	24 Horas
28-May-2022	24 Horas
29-May-2022	24 Horas
30-May-2022	24 Horas
31-May-2022	24 Horas

Fuente CNM

51.6 Curvas de Carga

En la siguiente gráfica, se presenta el comportamiento de la carga promedio para cada día de la semana en el mes.

Gráfica 308 Curva de Carga Promedio Diaria Mensual

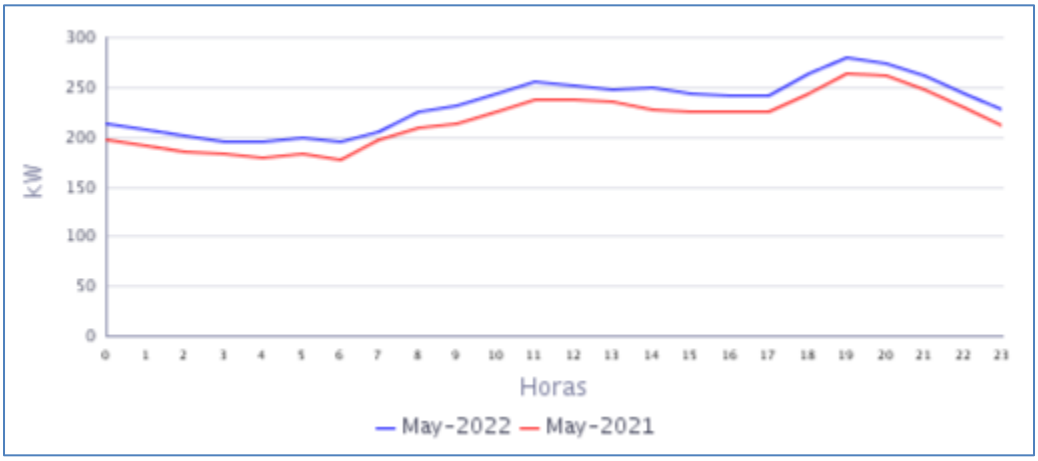

Fuente CNM

En la gráfica anterior se comparan las curvas de carga promedio diarias de May-2021 y del May-2022, presentándose un crecimiento en la demanda de 7,56%.

52. LA LOMA DE BOJAYÁ (BOJAYÁ (BELLAVISTA) - CHOCO)

La inspección de policía departamental de Loma de Bojayá, pertenece al municipio de Bellavista, Departamento de Chocó. Esta localidad cuenta con un total de 167 usuarios .[1]

52.1 Descripción del Sitio

La localidad cuenta con una central de generación que está conformada por la siguiente infraestructura:

Tabla 153 Infraestructura de la Localidad.

GRUPO ELECTRÓGENO			
ITEM	**MARCA**	**CAPACIDAD**	**ESTADO**
1	CUMMINS (6BTAA5,9-G2)nueva	120 kW	EN OPERACIÓN
TRANSFORMADORES			
ITEM	**CAPACIDAD (KVA)**		**ESTADO**
1	150		EN OPERACIÓN

Gráfica 309 Diagrama Unifilar de la Localidad.

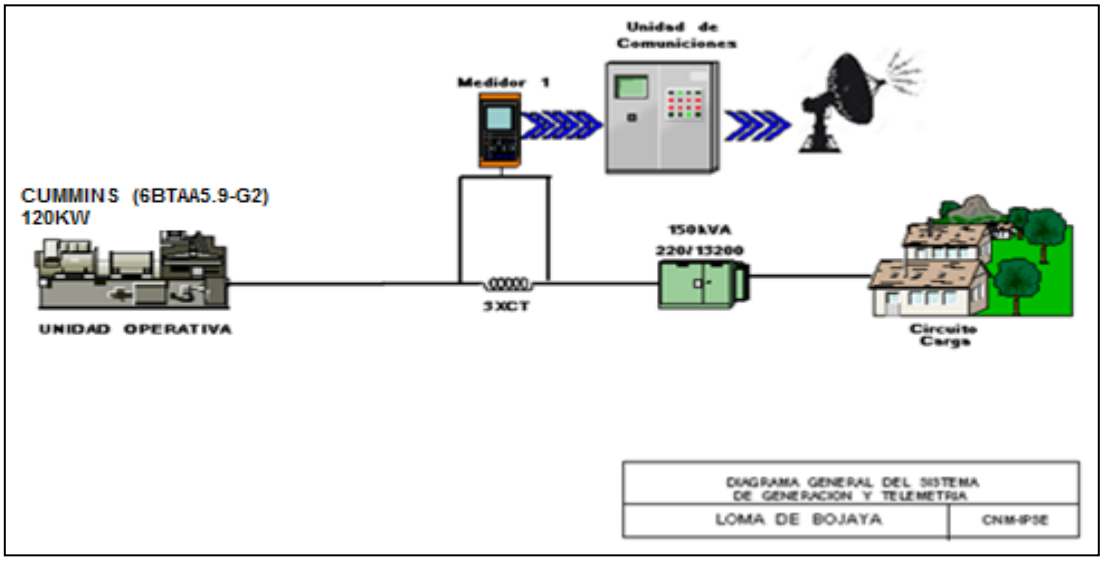

[1] Fuente: http://reportes.sui.gov.co/ - Sistema Único de Información SUI - Año 2020.

52.2 Energía

El consumo de energía eléctrica para esta localidad en *Mayo* de 2022, se presenta en la siguiente tabla, donde se encuentran los valores acumulados diarios de la energía activa (kWh), reactiva (kVARh), aparente (kVAh) y del factor de potencia (p.u).

Tabla 154 Energía Activa, Reactiva, Aparente y Factor de Potencia.

LA LOMA DE BOJAYÁ (BOJAYÁ (BELLAVISTA) - CHOCO)				
Fecha	**Energía Activa (kWh)**	**Energía Reactiva (kVARh)**	**Energía Aparente (kVAh)**	**Factor de Potencia (p.u)**
Mayo 1, Domingo	385	202	434,41	0,89
Mayo 2, Lunes	394	202	442,94	0,89
Mayo 3, Martes	218	115	246,92	0,88
Mayo 4, Miércoles	266	159	310,34	0,86
Mayo 5, Jueves	281	156	321,22	0,87
Mayo 6, Viernes	310	174	354,95	0,87
Mayo 7, Sábado	350	194	400,33	0,88
Mayo 8, Domingo	492	288	570,09	0,86
Mayo 9, Lunes	305	166	347,26	0,88
Mayo 10, Martes	319	175	364,12	0,88
Mayo 11, Miércoles	344	181	388,62	0,89
Mayo 12, Jueves	304	150	338,82	0,90
Mayo 13, Viernes	398	198	443,99	0,90
Mayo 14, Sábado	372	194	419,73	0,89
Mayo 15, Domingo	366	190	412,55	0,89
Mayo 16, Lunes	352	190	399,82	0,88
Mayo 17, Martes	326	175	369,74	0,88
Mayo 18, Miércoles	273	142	307,73	0,89
Mayo 19, Jueves	362	186	406,45	0,89
Mayo 20, Viernes	257	136	290,59	0,88
Mayo 21, Sábado	387	206	438,78	0,88
Mayo 22, Domingo	282	151	320,33	0,88
Mayo 23, Lunes	378	200	427,30	0,88
Mayo 24, Martes	380	203	430,92	0,88
Mayo 25, Miércoles	378	202	428,75	0,88
Mayo 26, Jueves	374	200	424,47	0,88
Mayo 27, Viernes	298	159	337,51	0,88
Mayo 28, Sábado	375	194	422,57	0,89
Mayo 29, Domingo	475	265	544,00	0,87
Mayo 30, Lunes	338	188	386,42	0,87
Mayo 31, Martes	252	132	284,48	0,89
TOTAL	**10.591**	**5.672**	**12.014,37**	**0,88**

El factor de potencia promedio fue 0,88.

Para este período se presentó un exceso de consumo de energía reactiva de 376,40 kVARh.

Con referencia a Mayo de 2021 (4.754 kWh), se presentó un crecimiento en la demanda de energía eléctrica del 122,80%. Este comportamiento es debido a los problemas de generación que se presentaron en el mismo periodo del año pasado.

Gráfica 310 Energía Activa, Reactiva y Factor de Potencia – LA LOMA DE BOJAYÁ (BOJAYÁ (BELLAVISTA) - CHOCO).

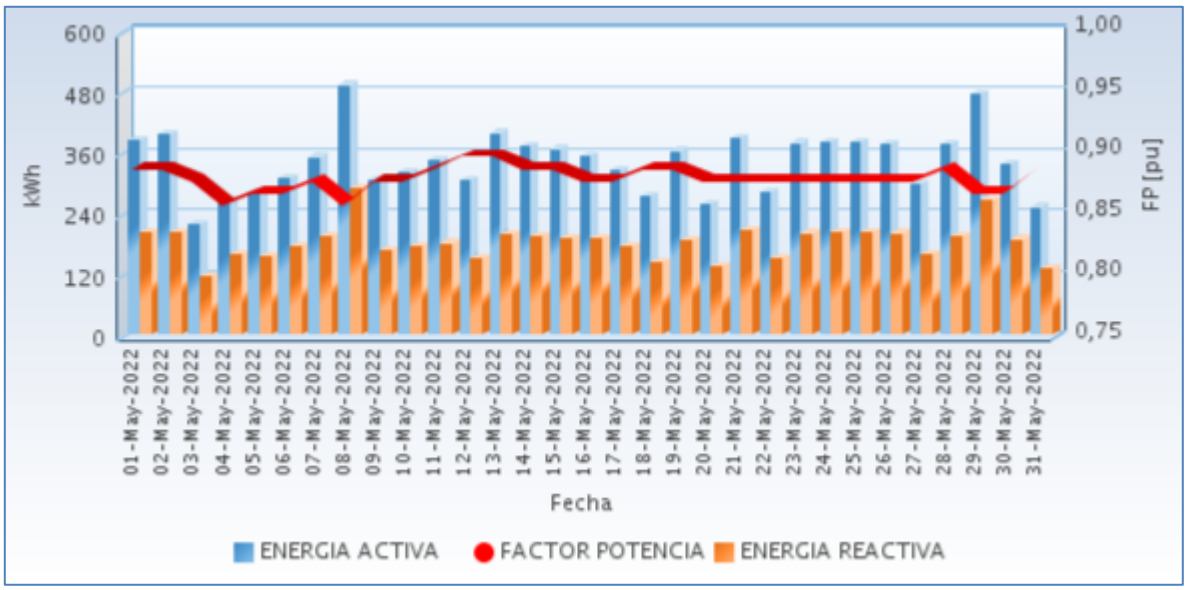

Fuente CNM

52.3 Potencia

En la siguiente gráfica se presenta el comportamiento diario de la potencia para este mes.

Gráfica 311 Comportamiento Diario de la Potencia.

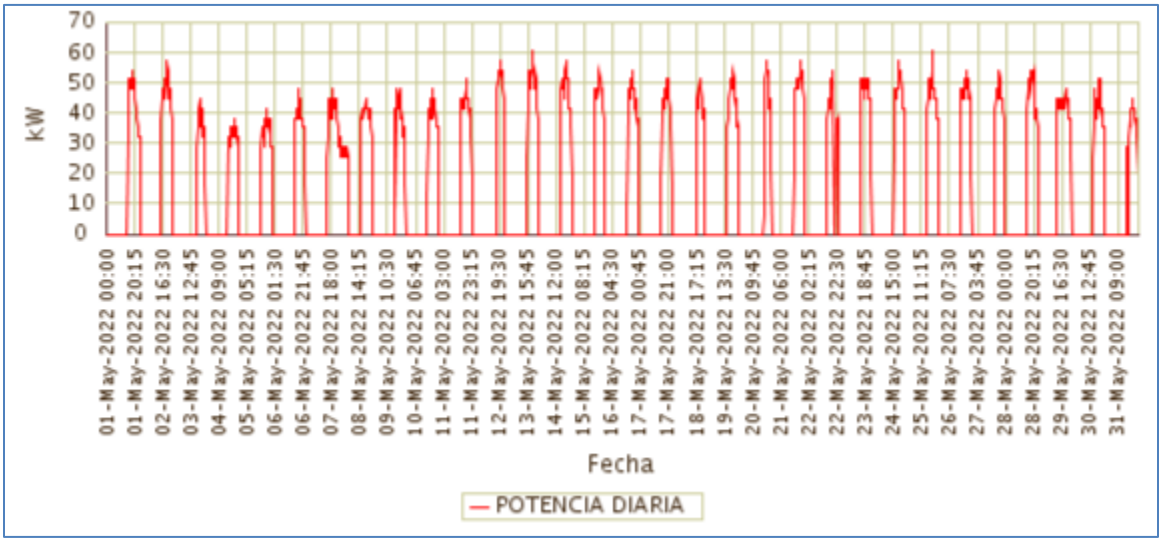

Fuente CNM

52.4 Potencia Máxima

La potencia máxima fue de 60,80kW, se presentó el Miércoles 25 de Mayo a las 19:15 horas.

En la siguiente grafica se presenta la potencia máxima diaria registrada para este mes.

Gráfica 312 Potencia Máxima Diaria-LA LOMA DE BOJAYÁ (BOJAYÁ (BELLAVISTA) - CHOCO).

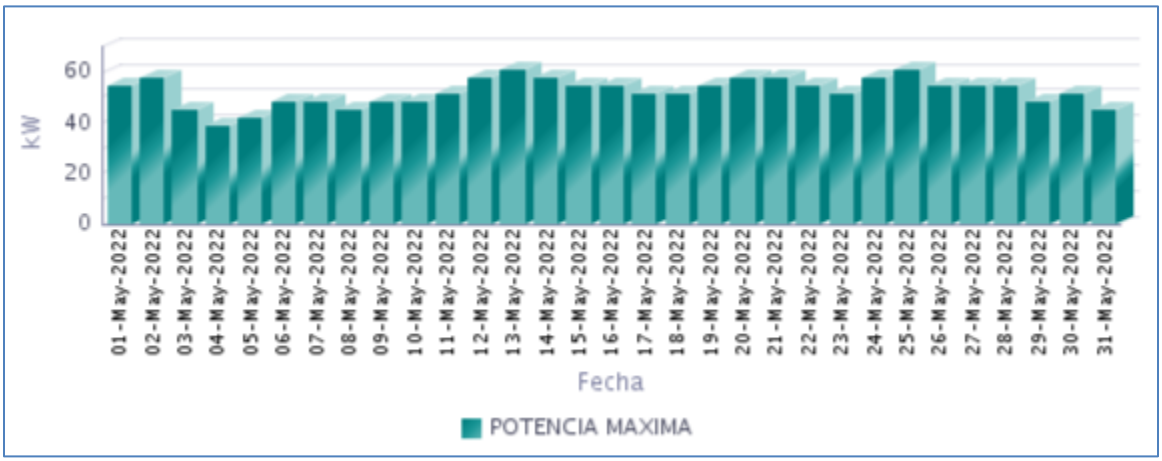

Fuente CNM

52.5 Horas de Prestación del Servicio

En Mayo, se prestó el servicio de energía eléctrica en la localidad, un promedio diario de 8 Horas 12 Minutos, como se presenta en la siguiente gráfica.

Gráfica 313 Horas Efectivas de Prestación del Servicio - LA LOMA DE BOJAYÁ (BOJAYÁ (BELLAVISTA) - CHOCO),

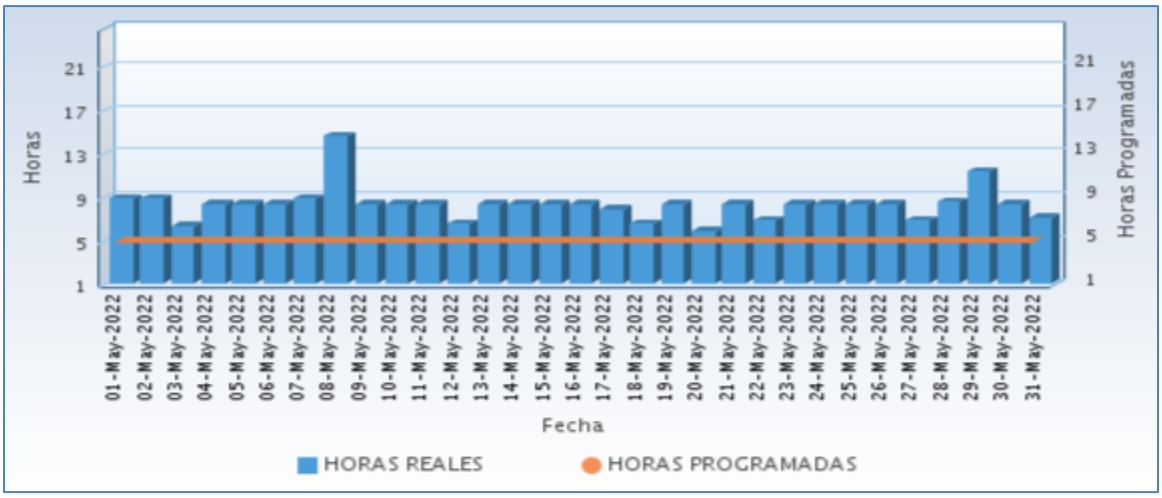

Fuente CNM

A continuación se relaciona las horas promedio por día de la prestación del servicio de energía:

Tabla 155 Horas promedio por día prestación del servicio de energía

LA LOMA DE BOJAYÁ (BOJAYÁ (BELLAVISTA) - CHOCO) Mayo 2022	
DIA	**Horas de servicio promedio en el día [hh:mm]**
01-May-2022	8 Horas 45 Minutos
02-May-2022	8 Horas 45 Minutos
03-May-2022	6 Horas 15 Minutos
04-May-2022	8 Horas 15 Minutos
05-May-2022	8 Horas 15 Minutos
06-May-2022	8 Horas 15 Minutos
07-May-2022	8 Horas 45 Minutos
08-May-2022	14 Horas 30 Minutos
09-May-2022	8 Horas 15 Minutos
10-May-2022	8 Horas 15 Minutos
11-May-2022	8 Horas 15 Minutos
12-May-2022	6 Horas 30 Minutos
13-May-2022	8 Horas 15 Minutos
14-May-2022	8 Horas 15 Minutos
15-May-2022	8 Horas 15 Minutos
16-May-2022	8 Horas 15 Minutos
17-May-2022	7 Horas 45 Minutos
18-May-2022	6 Horas 30 Minutos
19-May-2022	8 Horas 15 Minutos
20-May-2022	5 Horas 45 Minutos
21-May-2022	8 Horas 15 Minutos
22-May-2022	6 Horas 45 Minutos
23-May-2022	8 Horas 15 Minutos
24-May-2022	8 Horas 15 Minutos
25-May-2022	8 Horas 15 Minutos
26-May-2022	8 Horas 15 Minutos
27-May-2022	6 Horas 45 Minutos
28-May-2022	8 Horas 30 Minutos
29-May-2022	11 Horas 15 Minutos
30-May-2022	8 Horas 15 Minutos
31-May-2022	7 Horas 0 Minutos

Fuente CNM

52.6 Curvas de Carga

En la siguiente gráfica, se presenta el comportamiento de la carga promedio para cada día de la semana en el mes.

Gráfica 314 Curva de Carga Promedio Diaria Mensual

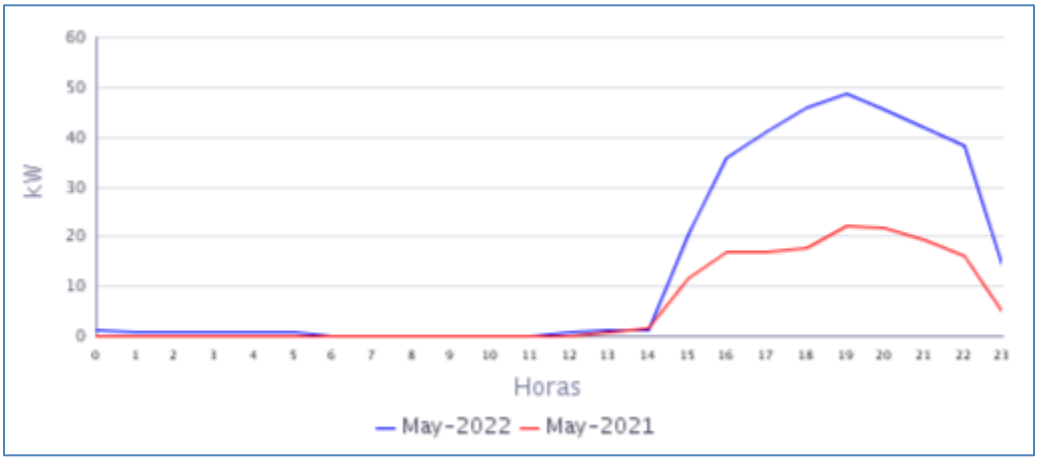

Fuente CNM

En la gráfica anterior se comparan las curvas de carga promedio diarias de May-2021 y del May-2022, presentándose un crecimiento en la demanda de 122,80%.

53. MUTIS (BAHIA SOLANO (MUTIS) - CHOCO)

La localidad de Bahía Solano está ubicada en el departamento de Chocó con una población, según el censo DANE de 2018 y su proyección al 2020, de 10.279 habitantes de los cuales 4.068 están ubicados en la cabecera municipal y 6.211 en las áreas rurales del municipio . Ciudad Mutis es la cabecera municipal. El número de usuarios es de 3.229. Se incluyen en este informe las localidades interconectadas a la cabecera municipal de Bahía Solano (Mutis): Boroboro (90), El Brazo (51) , Huaca (31), Huina(99), Mecana - Playa(28), Nabuga (20), Playa De Flores(40), Playa De Potes(29) y Posamanza(20 usuarios).[1]

53.1 Descripción del Sitio

Esta localidad cuenta con un sistema de generación de energía eléctrica conformado por:

Tabla 156 Infraestructura de la Localidad.

PCH			
ITEM	**CAPACIDAD**		**ESTADO**
1	1875 kW		EN OPERACIÓN
GRUPO ELECTRÓGENO			
ITEM	**MARCA**	**CAPACIDAD KW**	**ESTADO**
1	CUMMINS	1020 kW	EN OPERACIÓN
2	CUMMINS	1270 kW	EN OPERACIÓN
3	CUMMINS	600 Kw	EN OPERACIÓN
TRANSFORMADORES			
ITEM	**CAPACIDAD kVA**		**ESTADO**
1	2000 kVA		EN OPERACIÓN
2	1000 kVA		EN OPERACIÓN
3	1000 kVA		EN OPERACIÓN

Gráfica 315 Diagrama de Conexión de la Localidad.

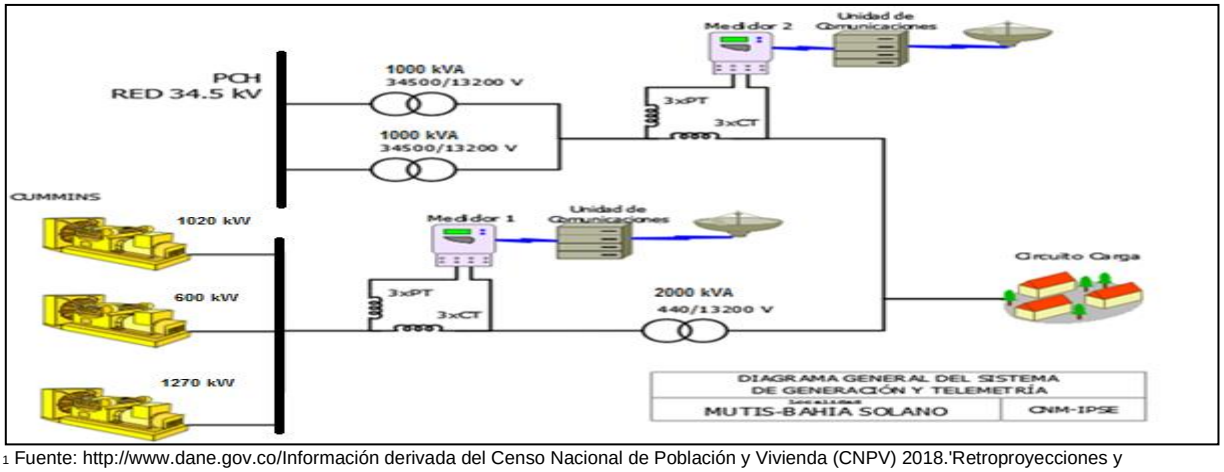

[1] Fuente: http://www.dane.gov.co/Información derivada del Censo Nacional de Población y Vivienda (CNPV) 2018.'Retroproyecciones y Proyecciones de población a nivel municipal por área, sexo y edad simple. Periodo 1985- 2035.

53.2 Energía

El consumo de energía eléctrica para esta localidad en *Mayo* de 2022, se presenta en la siguiente tabla, donde se encuentran los valores acumulados diarios de la energía activa (kWh), reactiva (kVARh), aparente (kVAh) y del factor de potencia (p.u).

Tabla 157 Energía Activa, Reactiva, Aparente y Factor de Potencia.

MUTIS (BAHIA SOLANO (MUTIS) - CHOCO)				
Fecha	**Energía Activa (kWh)**	**Energía Reactiva (kVARh)**	**Energía Aparente (kVAh)**	**Factor de Potencia (p.u)**
Mayo 1, Domingo	22.346	7.446	23.553,73	0,95
Mayo 2, Lunes	24.419	7.539	25.556,65	0,96
Mayo 3, Martes	25.336	9.151	26.937,37	0,94
Mayo 4, Miércoles	23.942	8.274	25.331,07	0,95
Mayo 5, Jueves	21.487	7.569	22.781,00	0,94
Mayo 6, Viernes	23.076	7.998	24.422,99	0,94
Mayo 7, Sábado	25.295	8.310	26.625,11	0,95
Mayo 8, Domingo	23.227	7.709	24.473,32	0,95
Mayo 9, Lunes	24.280	8.180	25.620,47	0,95
Mayo 10, Martes	23.360	8.328	24.800,66	0,94
Mayo 11, Miércoles	23.787	7.924	25.072,37	0,95
Mayo 12, Jueves	22.403	7.304	23.563,94	0,95
Mayo 13, Viernes	22.591	8.074	23.990,51	0,94
Mayo 14, Sábado	22.857	7.971	24.207,03	0,94
Mayo 15, Domingo	22.341	7.605	23.599,77	0,95
Mayo 16, Lunes	23.542	9.459	25.371,30	0,93
Mayo 17, Martes	20.951	6.178	21.843,05	0,96
Mayo 18, Miércoles	22.492	8.403	24.010,42	0,94
Mayo 19, Jueves	22.711	8.123	24.120,24	0,94
Mayo 20, Viernes	22.440	8.579	24.023,68	0,93
Mayo 21, Sábado	24.087	8.785	25.639,16	0,94
Mayo 22, Domingo	22.621	8.952	24.327,52	0,93
Mayo 23, Lunes	21.073	8.419	22.692,13	0,93
Mayo 24, Martes	24.087	10.440	26.252,57	0,92
Mayo 25, Miércoles	23.152	9.639	25.078,38	0,92
Mayo 26, Jueves	23.832	10.662	26.108,51	0,91
Mayo 27, Viernes	23.479	9.468	25.316,22	0,93
Mayo 28, Sábado	22.995	8.980	24.685,99	0,93
Mayo 29, Domingo	21.613	7.871	23.001,27	0,94
Mayo 30, Lunes	21.779	8.164	23.258,84	0,94
Mayo 31, Martes	23.118	8.555	24.650,04	0,94
TOTAL	**714.719**	**260.059**	**760.561,50**	**0,94**

El factor de potencia promedio fue 0,94.

Con referencia a Mayo de 2021 (687.123 kWh), se presentó un crecimiento en la demanda de energía eléctrica del 4,02%.

Gráfica 316 Energía Activa, Reactiva y Factor de Potencia – MUTIS (BAHÍA SOLANO (MUTIS) - CHOCO).

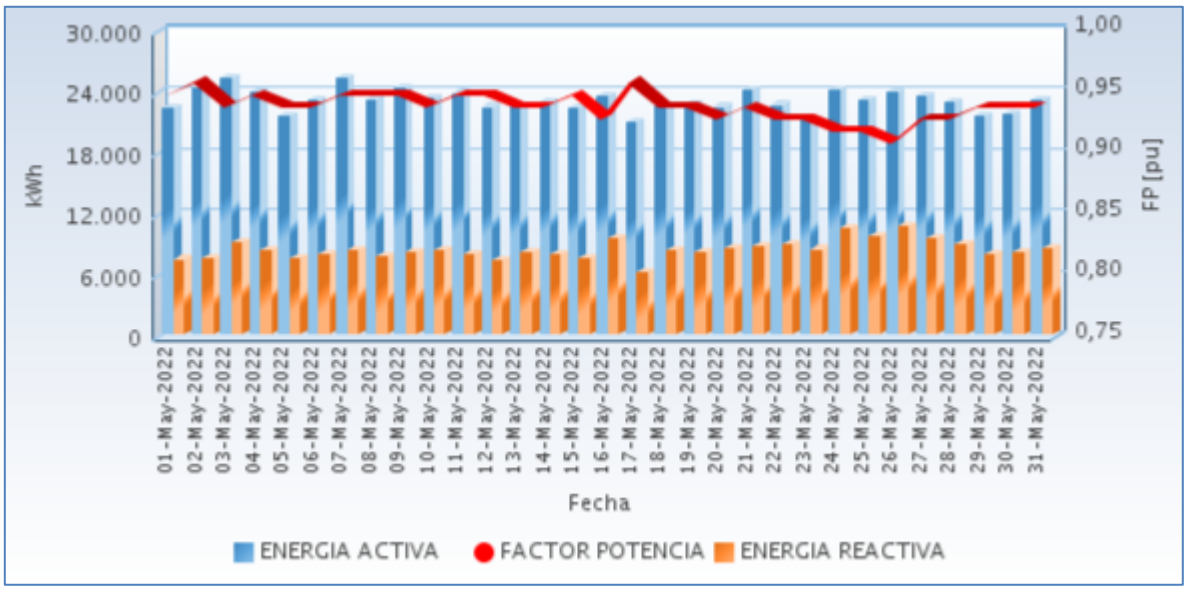

Fuente CNM

En la siguiente gráfica se presenta el acumulado mensual de la energía entregada por cada circuito en la localidad.

Gráfica 317 Energía Diaria Entregada en Circuitos de Distribución.

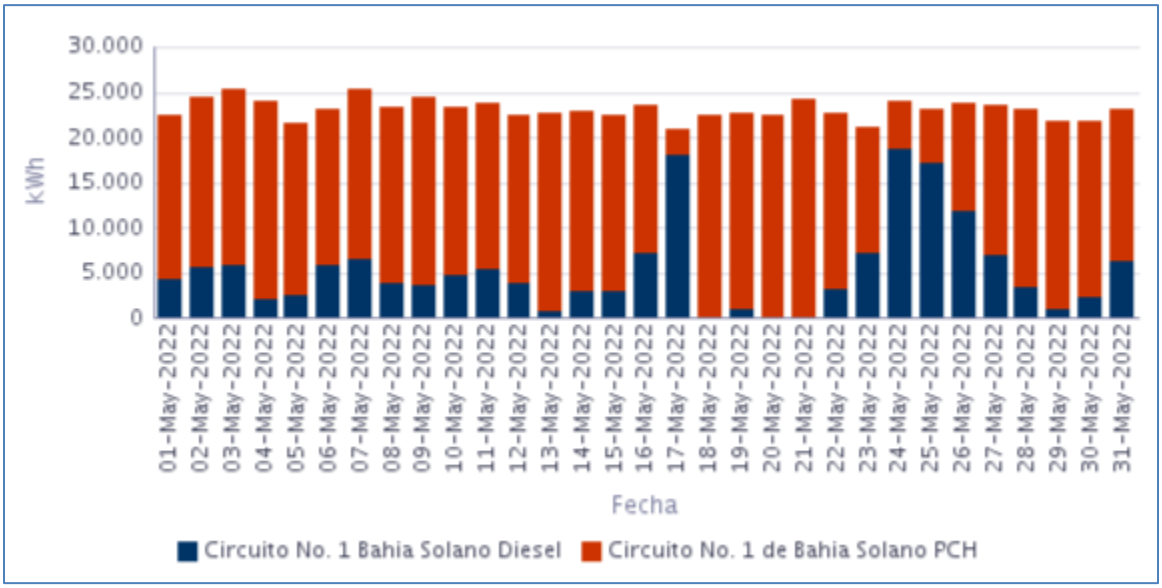

Fuente CNM

53.3 Potencia

En la siguiente gráfica se presenta el comportamiento diario de la potencia para este mes.

Gráfica 318 Comportamiento Diario de la Potencia.

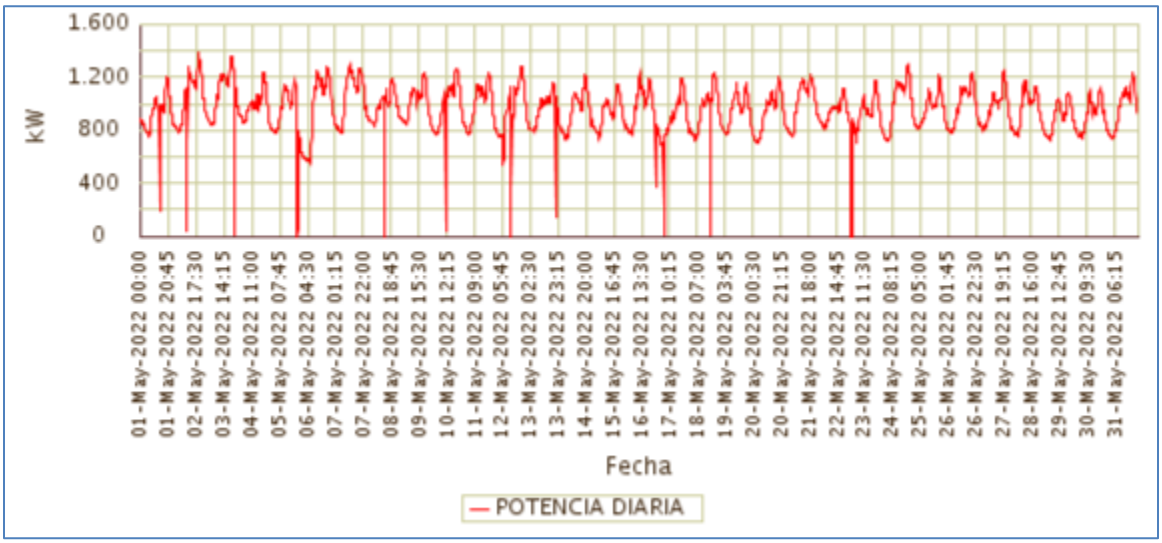

Fuente CNM

53.4 Potencia Máxima

La potencia máxima fue de 1.380,28kW, se presentó el Lunes 02 de Mayo a las 19:15 horas. Respecto a la potencia máxima de Mayo de 2021 (1.259,72kW), tuvo una variación de 9,57%.

En la siguiente grafica se presenta la potencia máxima diaria registrada para este mes.

Gráfica 319 Potencia Máxima Diaria-MUTIS (BAHÍA SOLANO (MUTIS) - CHOCO).

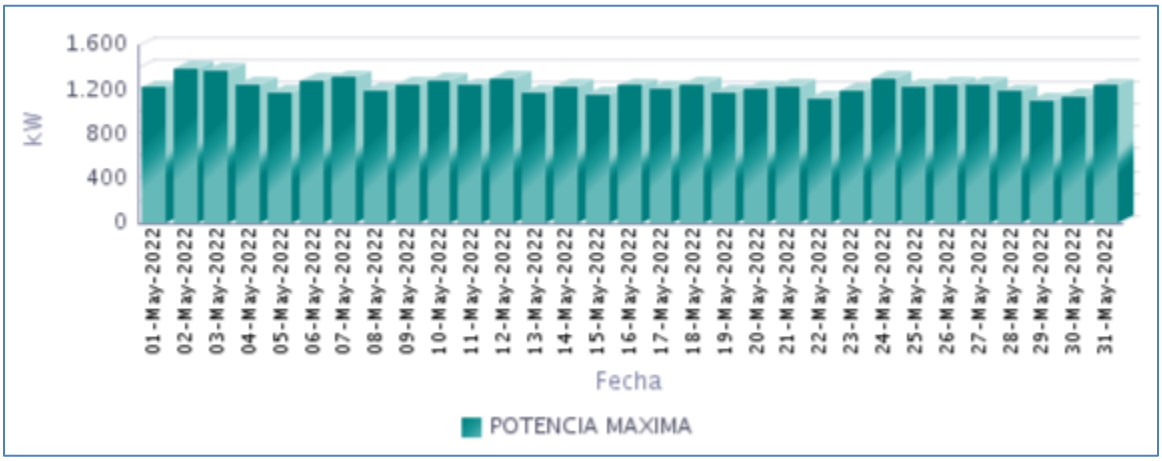

Fuente CNM

53.5 Horas de Prestación del Servicio

En Mayo, se prestó el servicio de energía eléctrica en la localidad, un promedio diario de 23 Horas 53 Minutos, como se presenta en la siguiente gráfica.

Gráfica 320 Horas Efectivas de Prestación del Servicio - MUTIS (BAHIA SOLANO (MUTIS) - CHOCO),

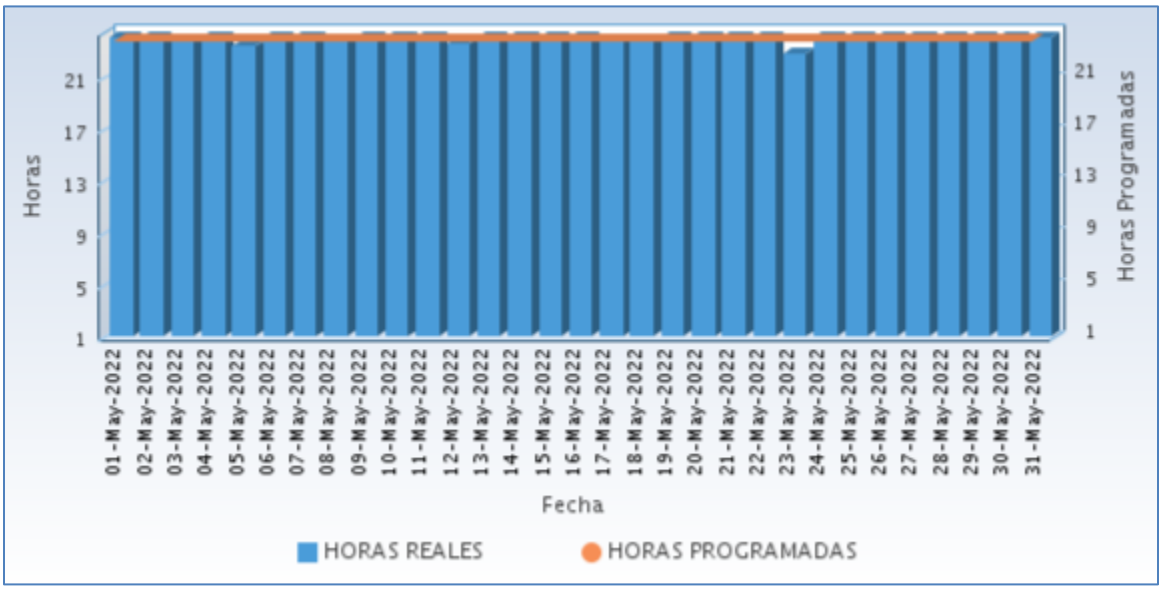

Fuente CNM

A continuación se relaciona las horas promedio por día de la prestación del servicio de energía:

Tabla 158 Horas promedio por día prestación del servicio de energía

MUTIS (BAHIA SOLANO (MUTIS) - CHOCO) Mayo 2022	
DIA	**Horas de servicio promedio en el día [hh:mm]**
01-May-2022	24 Horas
02-May-2022	24 Horas
03-May-2022	23 Horas 45 Minutos
04-May-2022	24 Horas
05-May-2022	23 Horas 15 Minutos
06-May-2022	24 Horas
07-May-2022	24 Horas
08-May-2022	23 Horas 45 Minutos
09-May-2022	24 Horas
10-May-2022	24 Horas
11-May-2022	24 Horas
12-May-2022	23 Horas 30 Minutos
13-May-2022	24 Horas
14-May-2022	24 Horas

MUTIS (BAHIA SOLANO (MUTIS) - CHOCO) Mayo 2022	
DIA	**Horas de servicio promedio en el día [hh:mm]**
15-May-2022	24 Horas
16-May-2022	24 Horas
17-May-2022	23 Horas 45 Minutos
18-May-2022	23 Horas 45 Minutos
19-May-2022	24 Horas
20-May-2022	24 Horas
21-May-2022	24 Horas
22-May-2022	24 Horas
23-May-2022	22 Horas 45 Minutos
24-May-2022	24 Horas
25-May-2022	24 Horas
26-May-2022	24 Horas
27-May-2022	24 Horas
28-May-2022	24 Horas
29-May-2022	24 Horas
30-May-2022	24 Horas
31-May-2022	24 Horas

Fuente CNM

53.6 Curvas de Carga

En la siguiente gráfica, se presenta el comportamiento de la carga promedio para cada día de la semana en el mes.

Gráfica 321 Curva de Carga Promedio por Tipo de Día

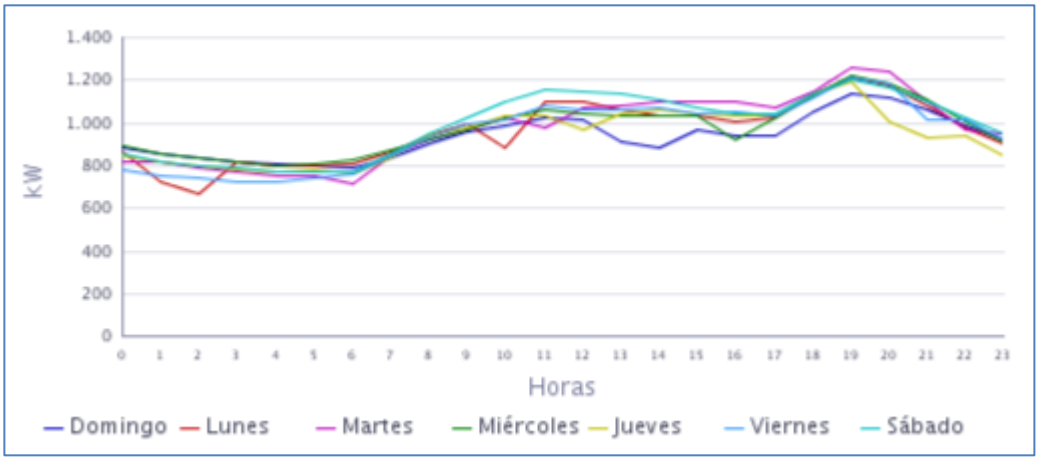

Fuente CNM

Gráfica 322 Curva de Carga Promedio Diaria Mensual

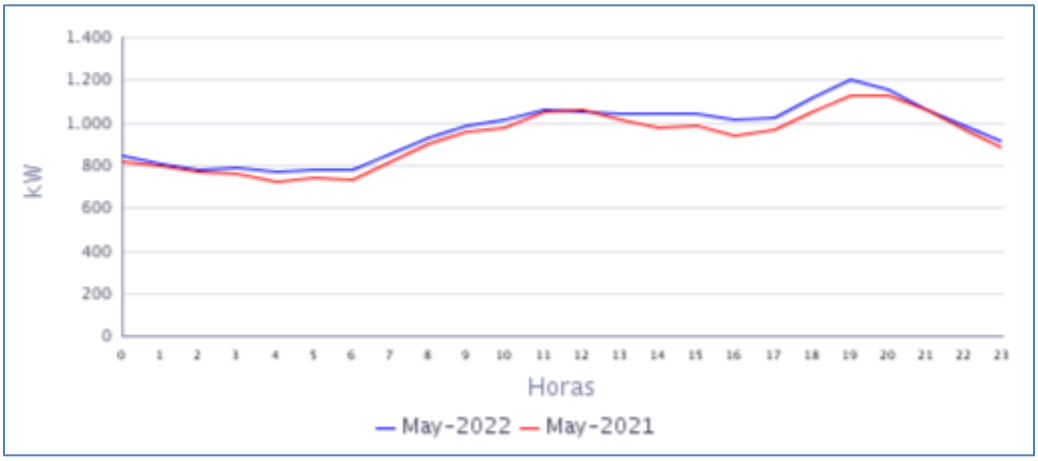

Fuente CNM

En la gráfica anterior se comparan las curvas de carga promedio diarias de May-2021 y del May-2022, presentándose un crecimiento en la demanda de 4,02%.

54. NAPIPI (BOJAYÁ (BELLAVISTA) - CHOCO)

El corregimiento de Napipí, pertenece al municipio de Bellavista, Departamento de Chocó. Esta localidad cuenta con un total de 230 usuarios .[1]

54.1 Descripción del Sitio

La localidad cuenta con una central de generación que está conformada por la siguiente infraestructura:

Tabla 159 Infraestructura de la Localidad.

GRUPO ELECTRÓGENO			
ITEM	**MARCA**	**CAPACIDAD**	**ESTADO**
1	SDMO	91 KW ((Prime)	EN OPERACIÓN
TRANSFORMADORES			
ITEM	**CAPACIDAD**		**ESTADO**
1	150 kVA		EN OPERACIÓN

Gráfica 323 Diagrama de Conexión de la Localidad.

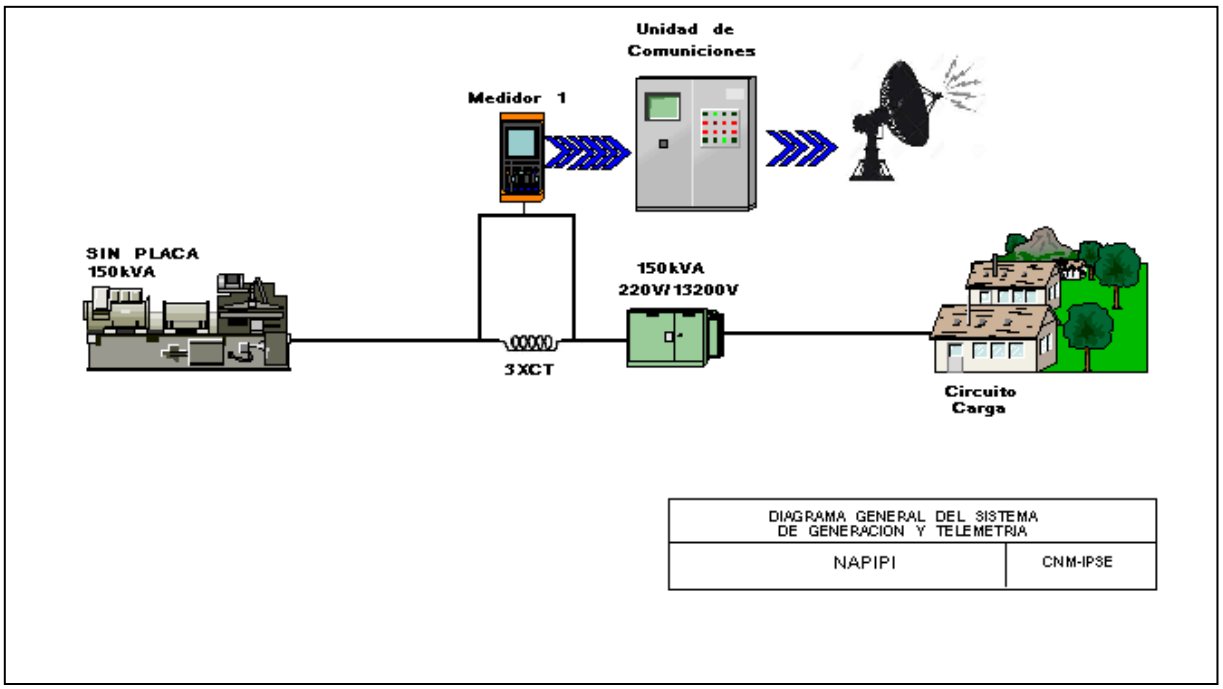

Sin información completa por daño en el sistema de comunicaciones, la localidad con servicio de energía.

[1] Fuente: http://reportes.sui.gov.co/ - Sistema Único de Información SUI - Año 2020.

55. NUQUI (NUQUI - CHOCO)

El municipio Nuquí, se encuentra ubicado en el departamento del Chocó, con una población según el censo DANE de 2018 y su proyección al 2020, de 16.642 habitantes de los cuales 1.596 están ubicados en la cabecera municipal y 15.046 en las áreas rurales del municipio .El número de usuarios es de 1.368. Se incluyen en este informe las localidades interconectadas a la cabecera municipal de Nuquí: Panguí (155 usuarios) y Tribuga (Interconectada a la cabecera municipal Nuquí, desde el 16 de abril del 2016 con 100 usuarios).[1]

55.1 Descripción del Sitio

La localidad cuenta con una central de generación que está conformada por la siguiente infraestructura:

Tabla 162 Infraestructura de la Localidad.

GRUPO ELECTRÓGENO			
ITEM	**MARCA**	**CAPACIDAD**	**ESTADO**
1	PERKINS STAMFORD P-600	562 kW	OPERATIVO
2	PERKINS STAMFORD P-600	562 kW	OPERATIVO
3	PERKINS STAMFORD P-600	562 kW	OPERATIVO
4	CUMMINS	323 kW	OPERATIVO
TRANSFORMADOR			
ITEM	**MARCA**	**CAPACIDAD**	**ESTADO**
1	RYMEL	750 kVA	EN OPERACIÓN

Gráfica 329 Diagrama de Conexión de la Localidad.

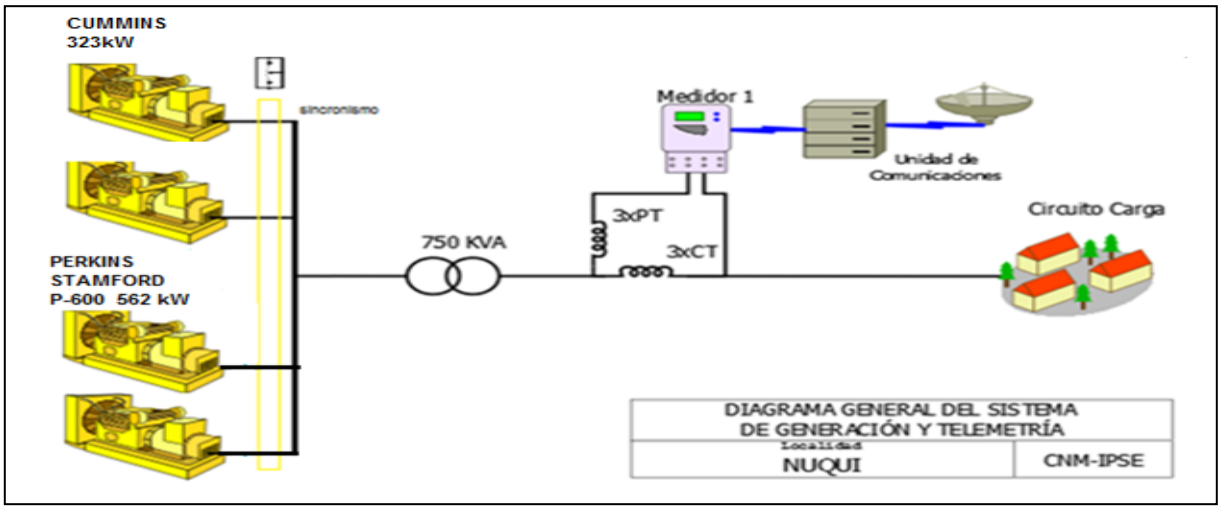

[1] Fuente: http://www.dane.gov.co/Información derivada del Censo Nacional de Población y Vivienda (CNPV) 2018.'Retroproyecciones y Proyecciones de población a nivel municipal por área, sexo y edad simple. Periodo 1985- 2035.

55.2 Energía

El consumo de energía eléctrica para esta localidad en *Mayo* de 2022, se presenta en la siguiente tabla, donde se encuentran los valores acumulados diarios de la energía activa (kWh), reactiva (kVARh), aparente (kVAh) y del factor de potencia (p.u).

Tabla 163 Energía Activa, Reactiva, Aparente y Factor de Potencia.

NUQUI (NUQUI - CHOCO)				
Fecha	**Energía Activa (kWh)**	**Energía Reactiva (kVARh)**	**Energía Aparente (kVAh)**	**Factor de Potencia (p.u)**
Mayo 1, Domingo	8.627	3.561	9.332,88	0,92
Mayo 2, Lunes	7.136	2.884	7.696,75	0,93
Mayo 3, Martes	8.996	3.699	9.726,66	0,92
Mayo 4, Miércoles	8.290	3.479	8.990,82	0,92
Mayo 5, Jueves	7.121	3.011	7.731,01	0,92
Mayo 6, Viernes	8.207	3.428	8.893,60	0,92
Mayo 7, Sábado	8.563	3.557	9.272,52	0,92
Mayo 8, Domingo	8.515	3.619	9.252,40	0,92
Mayo 9, Lunes	8.172	3.278	8.804,67	0,93
Mayo 10, Martes	8.231	3.268	8.855,94	0,93
Mayo 11, Miércoles	8.336	3.344	8.981,61	0,93
Mayo 12, Jueves	8.607	3.497	9.290,10	0,93
Mayo 13, Viernes	8.563	3.426	9.222,71	0,93
Mayo 14, Sábado	8.406	3.569	9.131,91	0,92
Mayo 15, Domingo	8.371	3.547	9.091,40	0,92
Mayo 16, Lunes	8.463	3.439	9.134,81	0,93
Mayo 17, Martes	8.158	3.279	8.792,46	0,93
Mayo 18, Miércoles	8.199	3.277	8.829,13	0,93
Mayo 19, Jueves	8.206	3.291	8.841,88	0,93
Mayo 20, Viernes	8.355	3.385	9.014,92	0,93
Mayo 21, Sábado	8.642	3.587	9.356,86	0,92
Mayo 22, Domingo	8.279	3.431	8.961,21	0,92
Mayo 23, Lunes	8.482	3.519	9.182,74	0,92
Mayo 24, Martes	8.515	3.582	9.238,29	0,92
Mayo 25, Miércoles	8.502	3.482	9.186,96	0,93
Mayo 26, Jueves	8.417	3.453	9.097,94	0,93
Mayo 27, Viernes	7.534	3.115	8.152,40	0,92
Mayo 28, Sábado	8.398	3.415	9.065,91	0,93
Mayo 29, Domingo	8.501	3.527	9.203,18	0,92
Mayo 30, Lunes	8.409	3.425	9.079,92	0,93
Mayo 31, Martes	8.379	3.386	9.037,34	0,93
TOTAL	**257.578**	**105.758**	**278.444,39**	**0,93**

El factor de potencia promedio fue 0,93.

Con referencia a Mayo de 2021 (243.203 kWh), se presentó un crecimiento en la demanda de energía eléctrica del 5,91%.

Gráfica 330 Energía Activa, Reactiva y Factor de Potencia – NUQUI (NUQUI - CHOCO).

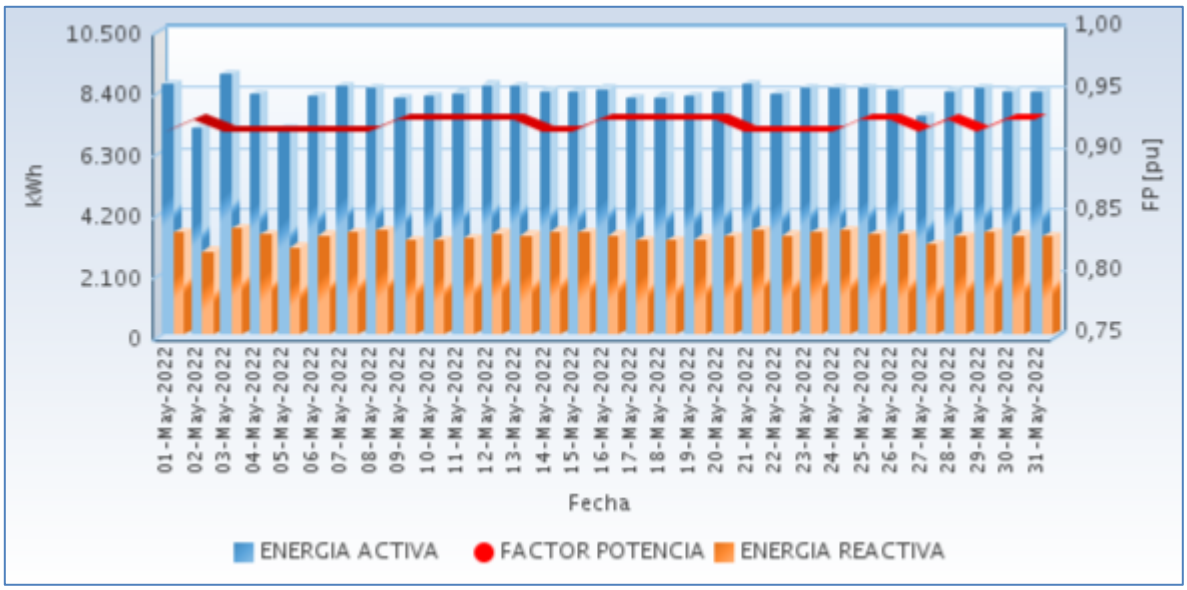

Fuente CNM

55.3 Potencia

En la siguiente gráfica se presenta el comportamiento diario de la potencia para este mes.

Gráfica 331 Comportamiento Diario de la Potencia.

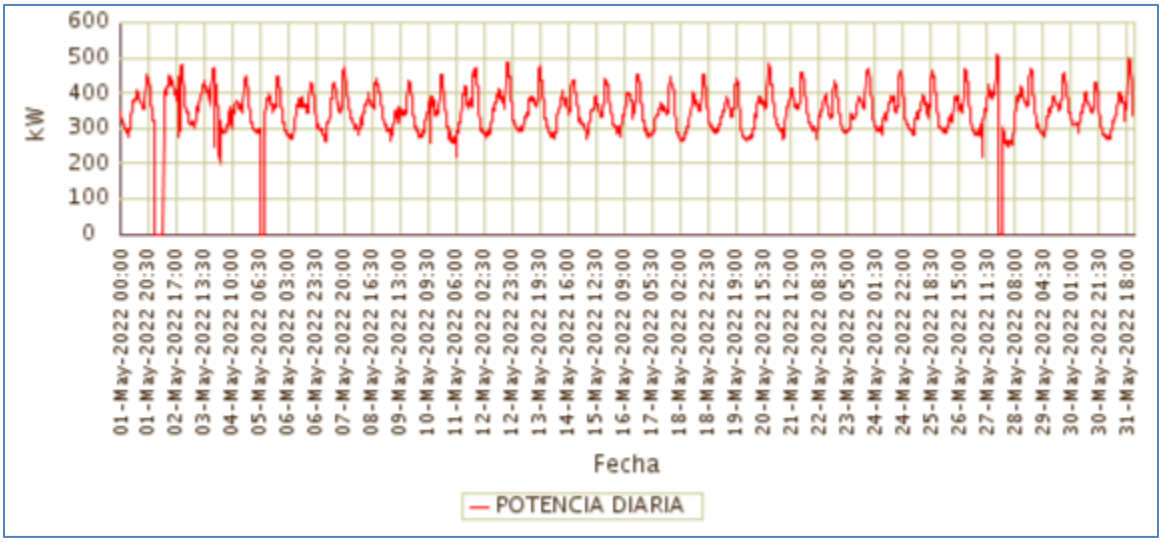

Fuente CNM

55.4 Potencia Máxima

La potencia máxima fue de 508,64kW, se presentó el Viernes 27 de Mayo a las 19:00 horas. Respecto a la potencia máxima de Mayo de 2021 (472,74kW), tuvo una variación de 7,59%.

En la siguiente grafica se presenta la potencia máxima diaria registrada para este mes.

Gráfica 332 Potencia Máxima Diaria-NUQUI (NUQUI - CHOCO).

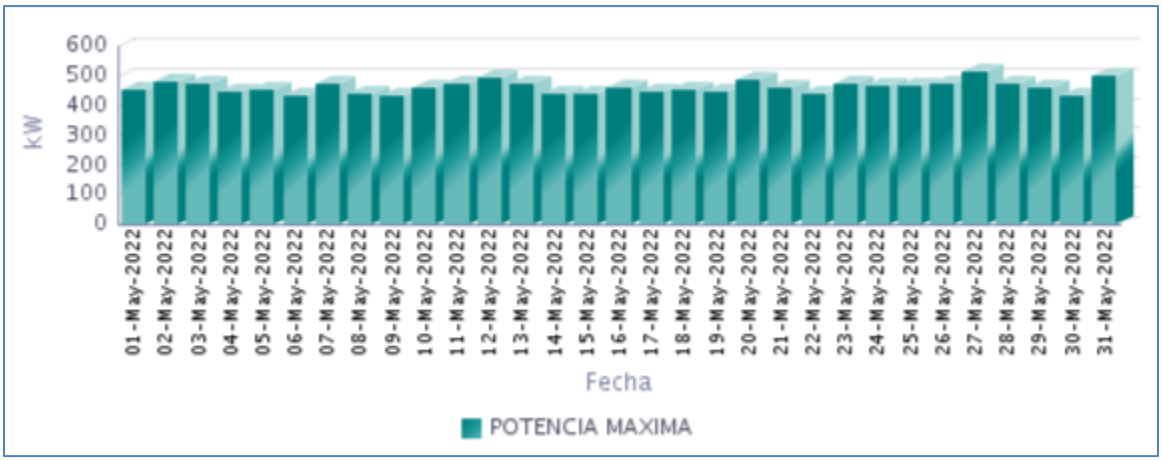

Fuente CNM

55.5 Horas de Prestación del Servicio

En Mayo, se prestó el servicio de energía eléctrica en la localidad, un promedio diario de 23 Horas 36 Minutos, como se presenta en la siguiente gráfica.

Gráfica 333 Horas Efectivas de Prestación del Servicio - NUQUI (NUQUI - CHOCO),

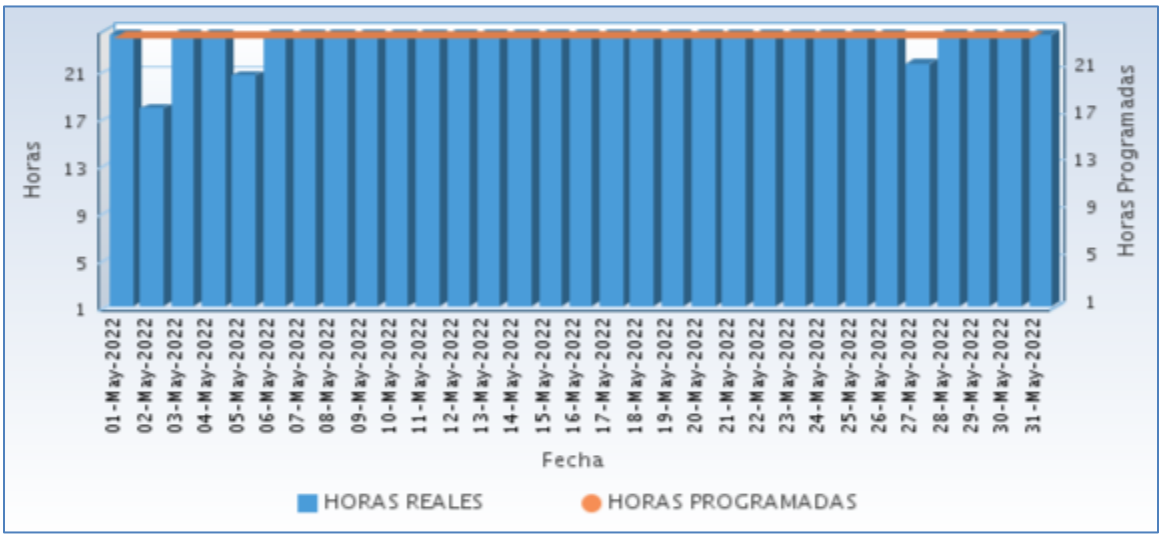

Fuente CNM

A continuación se relaciona las horas promedio por día de la prestación del servicio de energía:

Tabla 164 Horas promedio por día prestación del servicio de energía

NUQUI (NUQUI - CHOCO) Mayo 2022	
DIA	**Horas de servicio promedio en el día [hh:mm]**
01-May-2022	24 Horas
02-May-2022	17 Horas 45 Minutos
03-May-2022	24 Horas
04-May-2022	24 Horas
05-May-2022	20 Horas 30 Minutos
06-May-2022	24 Horas
07-May-2022	24 Horas
08-May-2022	24 Horas
09-May-2022	24 Horas
10-May-2022	24 Horas
11-May-2022	24 Horas
12-May-2022	24 Horas
13-May-2022	24 Horas
14-May-2022	24 Horas
15-May-2022	24 Horas
16-May-2022	24 Horas
17-May-2022	24 Horas
18-May-2022	24 Horas
19-May-2022	24 Horas
20-May-2022	24 Horas
21-May-2022	24 Horas
22-May-2022	24 Horas
23-May-2022	24 Horas
24-May-2022	24 Horas
25-May-2022	24 Horas
26-May-2022	24 Horas
27-May-2022	21 Horas 30 Minutos
28-May-2022	24 Horas
29-May-2022	24 Horas
30-May-2022	24 Horas
31-May-2022	24 Horas

Fuente CNM

55.6 Curvas de Carga

En la siguiente gráfica, se presenta el comportamiento de la carga promedio para cada día de la semana en el mes.

Gráfica 334 Curva de Carga Promedio Diaria Mensual

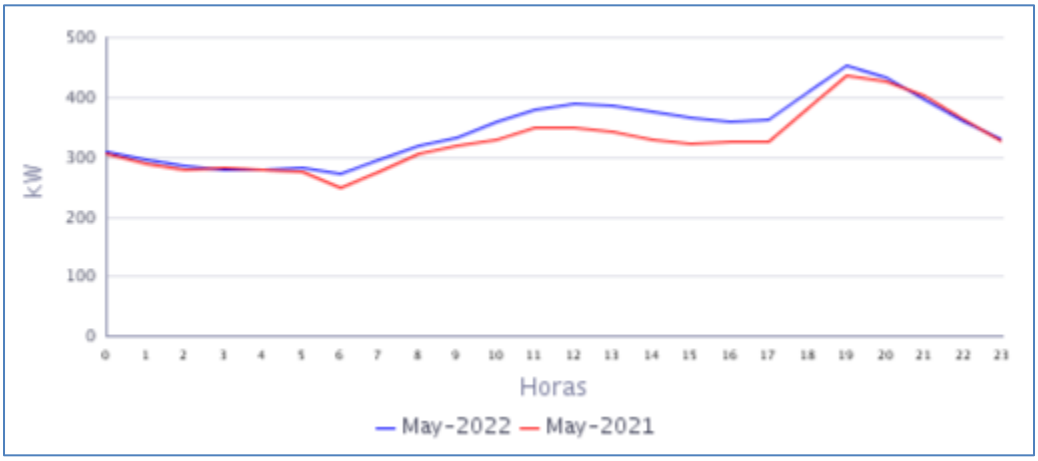

Fuente CNM

En la gráfica anterior se comparan las curvas de carga promedio diarias de May-2021 y del May-2022, presentándose un crecimiento en la demanda de 5,91%.

56. PILIZÁ (BAJO BAUDO (PIZARRO) - CHOCO)

El corregimiento de Pilizá, se encuentra ubicado en el municipio de Bajo Baudó, Departamento de Chocó. Esta localidad cuenta con un total de 265 usuarios .[1]

56.1 Descripción del Sitio

La localidad cuenta con una central de generación que está conformada por la siguiente infraestructura:

Tabla 165 Infraestructura de la Localidad.

GRUPO ELECTRÓGENO			
ITEM	**MARCA**	**CAPACIDAD**	**ESTADO**
1	Stewart &Stevenson	140 kW	EN OPERACIÓN
TRANSFORMADOR			
ITEM	**CAPACIDAD (KVA)**		**ESTADO**
1	225		EN OPERACIÓN

Gráfica 335 Diagrama de Conexión de la Localidad.

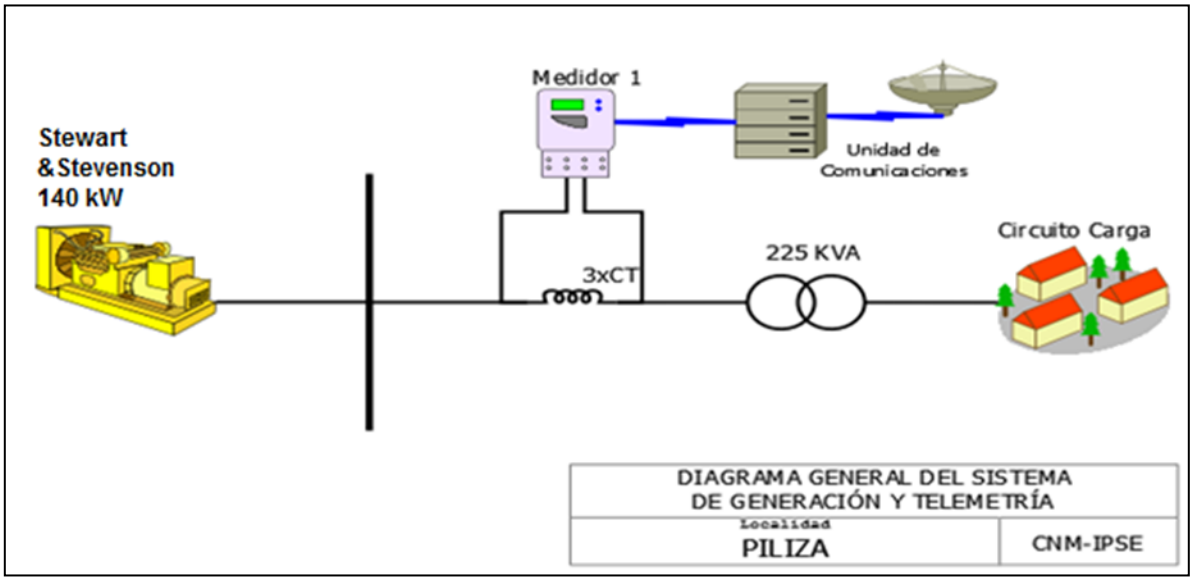

[1] Fuente: http://reportes.sui.gov.co/ - Sistema Único de Información SUI - Año 2020.

56.2 Energía

El consumo de energía eléctrica para esta localidad en *Mayo* de 2022, se presenta en la siguiente tabla, donde se encuentran los valores acumulados diarios de la energía activa (kWh), reactiva (kVARh), aparente (kVAh) y del factor de potencia (p.u).

Tabla 166 Energía Activa, Reactiva, Aparente y Factor de Potencia.

PILIZÁ (BAJO BAUDO (PIZARRO) - CHOCO)				
Fecha	**Energía Activa (kWh)**	**Energía Reactiva (kVARh)**	**Energía Aparente (kVAh)**	**Factor de Potencia (p.u)**
Mayo 1, Domingo	226	207	306,31	0,74
Mayo 2, Lunes	162	148	219,72	0,74
Mayo 3, Martes	181	160	241,43	0,75
Mayo 4, Miércoles	205	197	284,03	0,72
Mayo 5, Jueves	138	134	192,36	0,72
Mayo 6, Viernes	189	182	261,96	0,72
Mayo 7, Sábado	170	154	229,35	0,74
Mayo 8, Domingo	200	193	277,80	0,72
Mayo 9, Lunes	141	126	189,21	0,74
Mayo 10, Martes	233	218	318,66	0,73
Mayo 11, Miércoles	150	134	201,11	0,74
Mayo 12, Jueves	154	133	203,05	0,76
Mayo 13, Viernes	244	226	332,31	0,73
Mayo 14, Sábado	246	218	328,73	0,75
Mayo 15, Domingo	346	329	477,02	0,72
Mayo 16, Lunes	223	208	305,09	0,73
Mayo 17, Martes	205	190	279,09	0,73
Mayo 18, Miércoles	205	178	271,61	0,75
Mayo 19, Jueves	190	166	252,26	0,75
Mayo 20, Viernes	307	274	411,91	0,75
Mayo 21, Sábado	214	185	282,45	0,76
Mayo 22, Domingo	264	238	355,71	0,74
Mayo 23, Lunes	228	210	310,25	0,73
Mayo 24, Martes	387	378	541,40	0,72
Mayo 25, Miércoles	231	202	306,75	0,75
Mayo 26, Jueves	210	177	274,21	0,76
Mayo 27, Viernes	203	166	262,64	0,77
Mayo 28, Sábado	225	200	300,89	0,75
Mayo 29, Domingo	238	208	316,38	0,75
Mayo 30, Lunes	236	221	323,19	0,73
Mayo 31, Martes	214	186	284,10	0,75
TOTAL	**6.763**	**6.146**	**9.138,88**	**0,74**

El factor de potencia promedio fue 0,74.

Para este período se presentó un exceso de consumo de energía reactiva de 2764,80 kVARh.

Con referencia a Mayo de 2021 (5.308 kWh), se presentó un crecimiento en la demanda de energía eléctrica del 27,42%.

Gráfica 336 Energía Activa, Reactiva y Factor de Potencia – PILIZÁ (BAJO BAUDO (PIZARRO) - CHOCO).

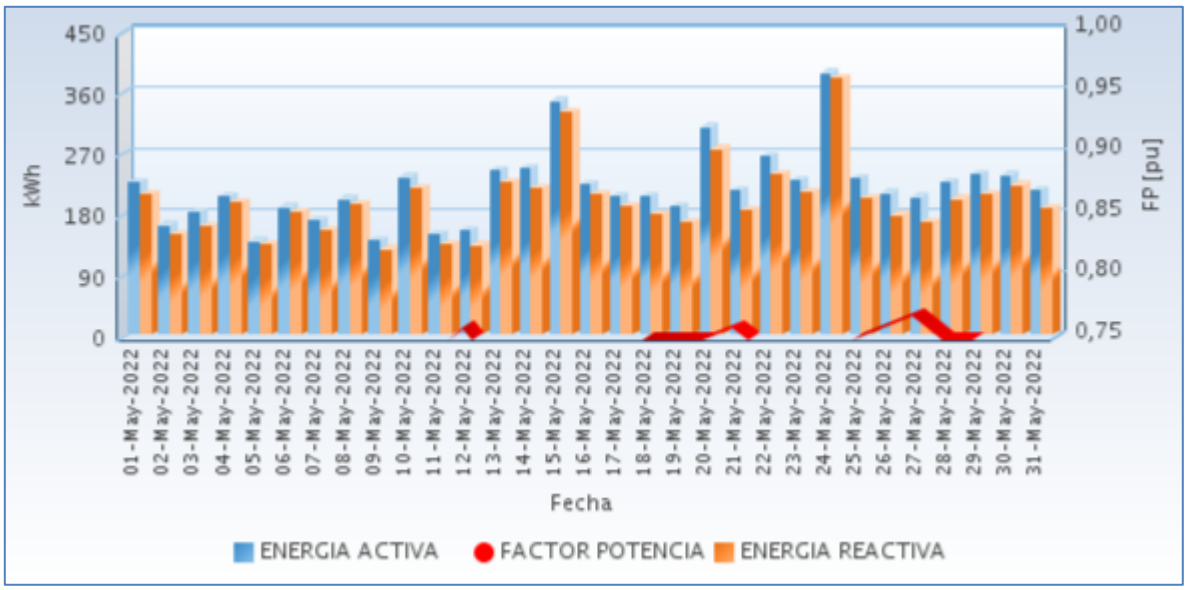

Fuente CNM

56.3 Potencia

En la siguiente gráfica se presenta el comportamiento diario de la potencia para este mes.

Gráfica 337 Comportamiento Diario de la Potencia.

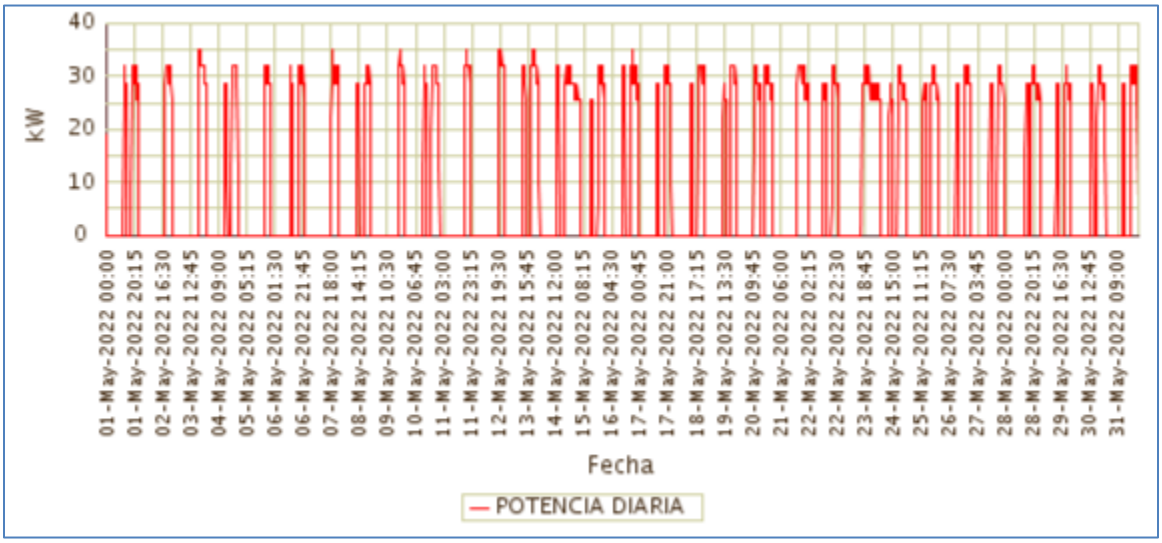

Fuente CNM

56.4 Potencia Máxima

La potencia máxima fue de 35,20kW, se presentó el Lunes 16 de Mayo a las 19:00 horas. Respecto a la potencia máxima de Mayo de 2021 (38,40kW), tuvo una caída del 8,33%.

En la siguiente grafica se presenta la potencia máxima diaria registrada para este mes.

Gráfica 338 Potencia Máxima Diaria-PILIZA (BAJO BAUDO (PIZARRO) - CHOCO).

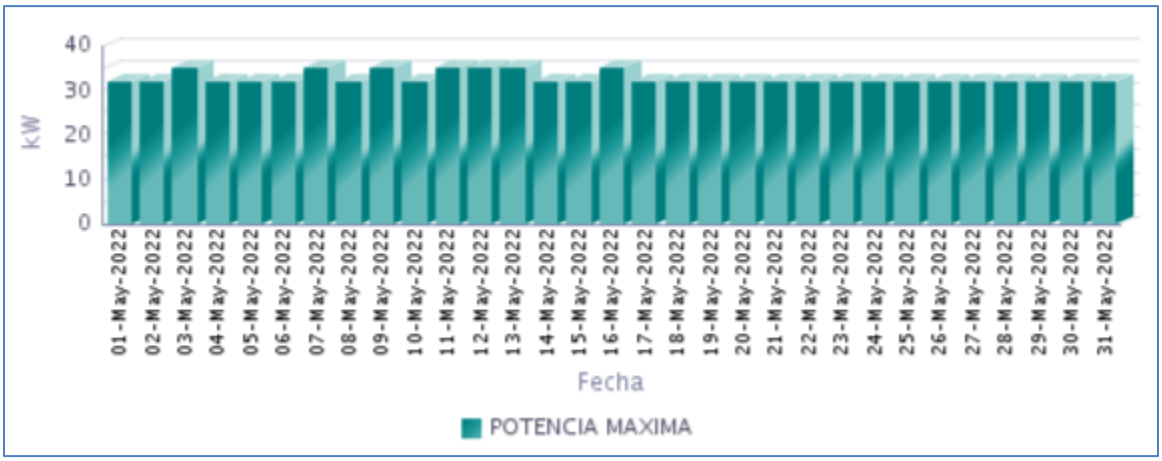

Fuente CNM

56.5 Horas de Prestación del Servicio

En Mayo, se prestó el servicio de energía eléctrica en la localidad, un promedio diario de 7 Horas 49 Minutos, como se presenta en la siguiente gráfica.

Gráfica 339 Horas Efectivas de Prestación del Servicio - PILIZÁ (BAJO BAUDO (PIZARRO) - CHOCO),

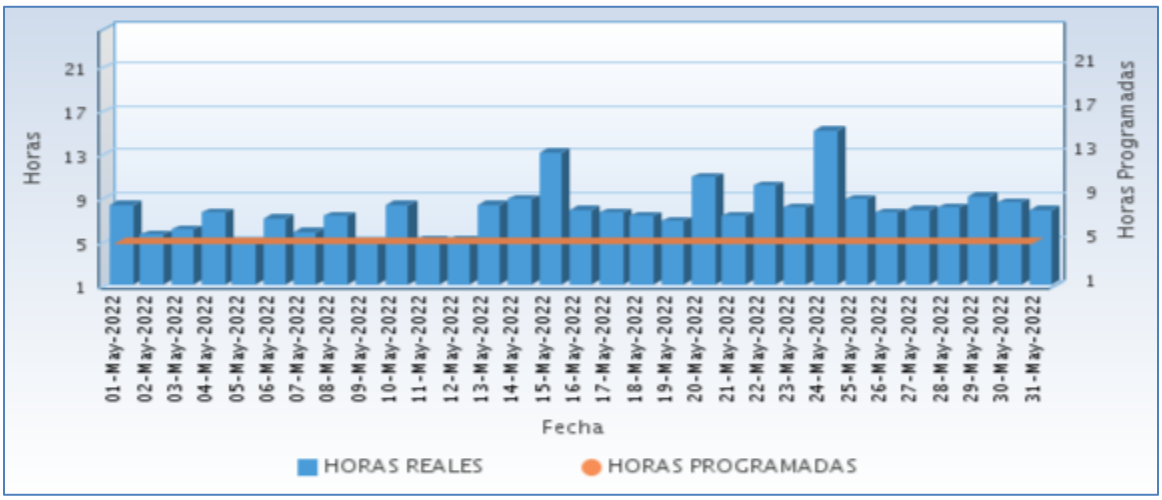

Fuente CNM

A continuación se relaciona las horas promedio por día de la prestación del servicio de energía:

Tabla 167 Horas promedio por día prestación del servicio de energía

PILIZA (BAJO BAUDO (PIZARRO) - CHOCO) **Mayo 2022**	
DIA	**Horas de servicio promedio en el día [hh:mm]**
01-May-2022	8 Horas 15 Minutos
02-May-2022	5 Horas 30 Minutos
03-May-2022	6 Horas 0 Minutos
04-May-2022	7 Horas 30 Minutos
05-May-2022	4 Horas 45 Minutos
06-May-2022	7 Horas 0 Minutos
07-May-2022	5 Horas 45 Minutos
08-May-2022	7 Horas 15 Minutos
09-May-2022	4 Horas 45 Minutos
10-May-2022	8 Horas 15 Minutos
11-May-2022	5 Horas 0 Minutos
12-May-2022	5 Horas 0 Minutos
13-May-2022	8 Horas 15 Minutos
14-May-2022	8 Horas 45 Minutos
15-May-2022	13 Horas 0 Minutos
16-May-2022	7 Horas 45 Minutos
17-May-2022	7 Horas 30 Minutos
18-May-2022	7 Horas 15 Minutos
19-May-2022	6 Horas 45 Minutos
20-May-2022	10 Horas 45 Minutos
21-May-2022	7 Horas 15 Minutos
22-May-2022	10 Horas 0 Minutos
23-May-2022	8 Horas 0 Minutos
24-May-2022	15 Horas 0 Minutos
25-May-2022	8 Horas 45 Minutos
26-May-2022	7 Horas 30 Minutos
27-May-2022	7 Horas 45 Minutos
28-May-2022	8 Horas 0 Minutos
29-May-2022	9 Horas 0 Minutos
30-May-2022	8 Horas 30 Minutos
31-May-2022	7 Horas 45 Minutos

Fuente CNM

56.6 Curvas de Carga

En la siguiente gráfica, se presenta el comportamiento de la carga promedio para cada día de la semana en el mes.

Gráfica 340 Curva de Carga Promedio Diaria Mensual

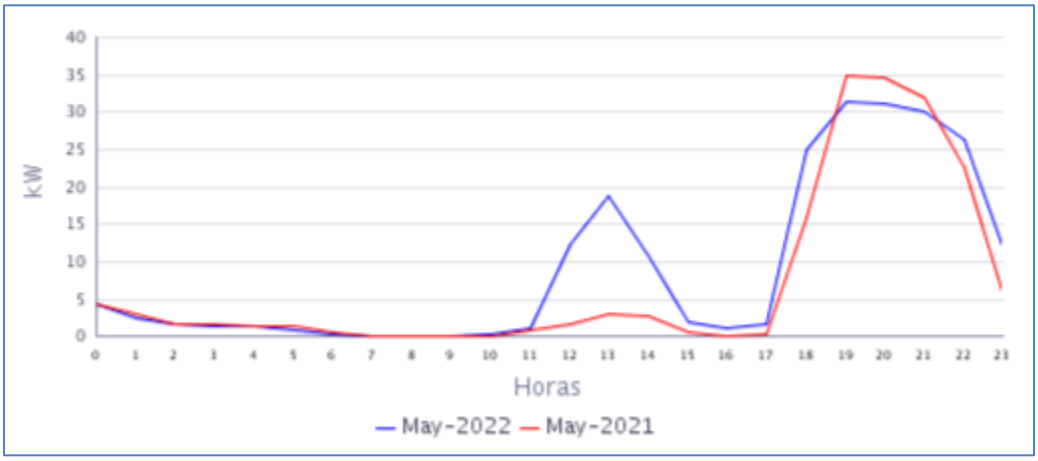

Fuente CNM

En la gráfica anterior se comparan las curvas de carga promedio diarias de May-2021 y del May-2022, presentándose un crecimiento en la demanda de 27,42%.

57. PIZARRO (BAJO BAUDO (PIZARRO) - CHOCO)

La localidad de Pizarro– cabecera municipal del municipio de Bajo Baudó, pertenece al departamento de Chocó con una población según el censo DANE de 2018 y su proyección al 2020, de 30.472 habitantes, de los cuales 6.938 están ubicados en la cabecera municipal y 23.534 en las áreas rurales del municipio. El número de usuarios es de 1.502.[1]

57.1 Descripción del Sitio

La localidad cuenta con una central de generación que está conformada por la siguiente infraestructura:

Tabla 168 Infraestructura de la Localidad.

GRUPO ELECTRÓGENO			
ITEM	**MARCA**	**CAPACIDAD**	**ESTADO**
1	Stewart &Stevenson	140 kW	EN OPERACIÓN
TRANSFORMADOR			
ITEM	**CAPACIDAD (KVA)**		**ESTADO**
1	225		EN OPERACIÓN

Gráfica 341 Diagrama de Conexión de la Localidad.

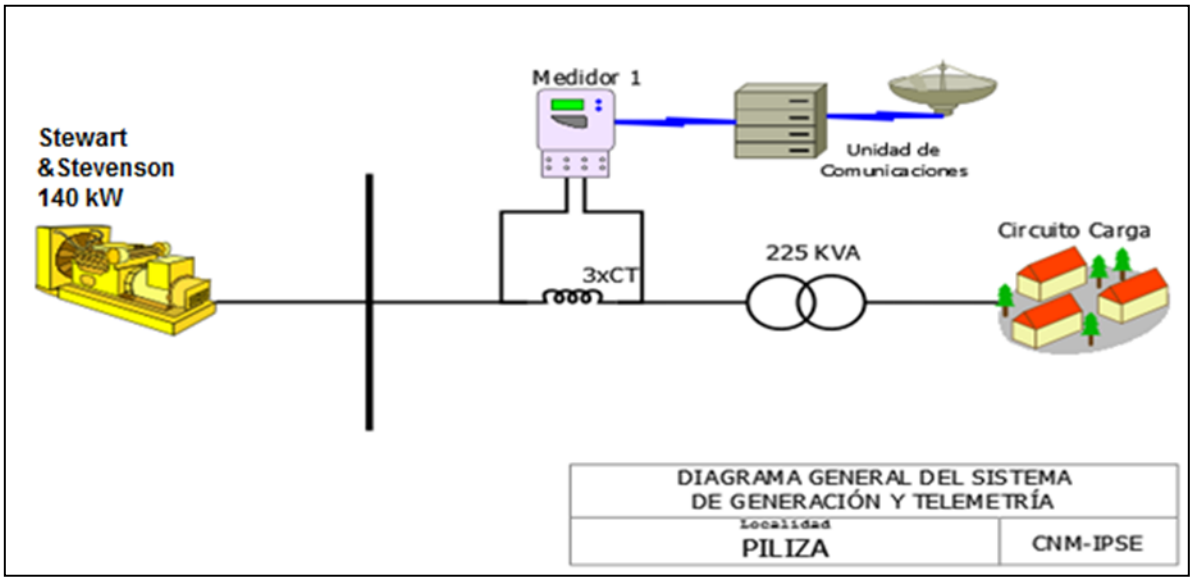

[1] Fuente: http://reportes.sui.gov.co/ - Sistema Único de Información SUI - Año 2020.

57.2 Energía

El consumo de energía eléctrica para esta localidad en *Mayo* de 2022, se presenta en la siguiente tabla, donde se encuentran los valores acumulados diarios de la energía activa (kWh), reactiva (kVARh), aparente (kVAh) y del factor de potencia (p.u).

Tabla 169 Energía Activa, Reactiva, Aparente y Factor de Potencia.

PIZARRO (BAJO BAUDO (PIZARRO) - CHOCO)				
Fecha	**Energía Activa (kWh)**	**Energía Reactiva (kVARh)**	**Energía Aparente (kVAh)**	**Factor de Potencia (p.u)**
Mayo 1, Domingo	7.038	3.141	7.707,17	0,91
Mayo 2, Lunes	6.511	2.747	7.066,50	0,92
Mayo 3, Martes	8.047	3.707	8.860,17	0,91
Mayo 4, Miércoles	7.150	3.311	7.879,79	0,91
Mayo 5, Jueves	7.132	3.310	7.862,88	0,91
Mayo 6, Viernes	7.390	3.418	8.142,71	0,91
Mayo 7, Sábado	6.122	2.786	6.725,95	0,91
Mayo 8, Domingo	6.397	2.964	7.050,39	0,91
Mayo 9, Lunes	6.493	2.959	7.135,14	0,91
Mayo 10, Martes	3.592	1.555	3.914,63	0,92
Mayo 11, Miércoles	4.776	2.080	5.209,25	0,92
Mayo 12, Jueves	8.071	3.762	8.904,36	0,91
Mayo 13, Viernes	7.675	3.489	8.431,08	0,91
Mayo 14, Sábado	7.513	3.543	8.306,14	0,90
Mayo 15, Domingo	7.845	3.718	8.681,30	0,90
Mayo 16, Lunes	7.670	3.547	8.450,03	0,91
Mayo 17, Martes	7.394	3.387	8.132,57	0,91
Mayo 18, Miércoles	7.411	3.407	8.156,30	0,91
Mayo 19, Jueves	5.987	2.635	6.541,33	0,92
Mayo 20, Viernes	7.275	3.332	8.001,87	0,91
Mayo 21, Sábado	7.619	3.534	8.398,45	0,91
Mayo 22, Domingo	7.153	3.366	7.905,58	0,90
Mayo 23, Lunes	7.528	3.401	8.261,03	0,91
Mayo 24, Martes	7.622	3.482	8.379,19	0,91
Mayo 25, Miércoles	7.136	3.267	7.848,47	0,91
Mayo 26, Jueves	7.425	3.382	8.159,04	0,91
Mayo 27, Viernes	7.659	3.512	8.425,67	0,91
Mayo 28, Sábado	6.748	3.175	7.458,02	0,90
Mayo 29, Domingo	7.282	3.395	8.034,05	0,91
Mayo 30, Lunes	7.220	3.350	7.959,28	0,91
Mayo 31, Martes	7.389	3.351	8.113,35	0,91
TOTAL	**218.269**	**100.015**	**240.092,30**	**0,91**

El factor de potencia promedio fue 0,91.

Con referencia a Mayo de 2021 (203.902 kWh), se presentó un crecimiento en la demanda de energía eléctrica del 7,05%.

Gráfica 342 Energía Activa, Reactiva y Factor de Potencia – PIZARRO (BAJO BAUDO (PIZARRO) - CHOCO).

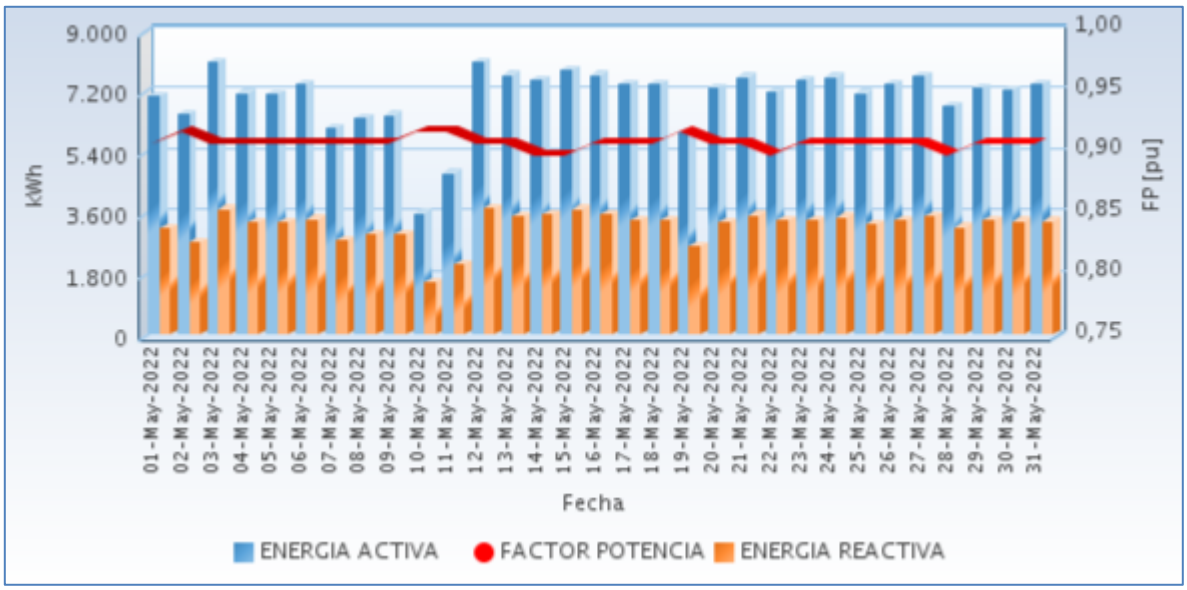

Fuente CNM

57.3 Potencia

En la siguiente gráfica se presenta el comportamiento diario de la potencia para este mes.

Gráfica 343 Comportamiento Diario de la Potencia.

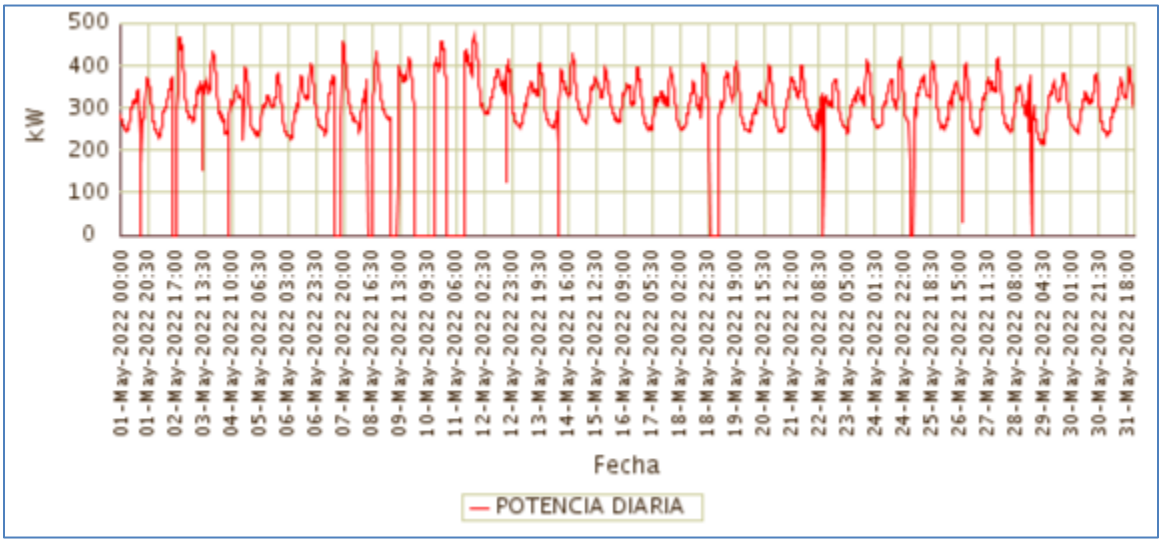

Fuente CNM

57.4 Potencia Máxima

La potencia máxima fue de 469,92kW, se presentó el Miércoles 11 de Mayo a las 19:00 horas. Respecto a la potencia máxima de Mayo de 2021 (382,80kW), tuvo una variación de 22,76%.

En la siguiente grafica se presenta la potencia máxima diaria registrada para este mes.

Gráfica 344 Potencia Máxima Diaria-PIZARRO (BAJO BAUDO (PIZARRO) - CHOCO).

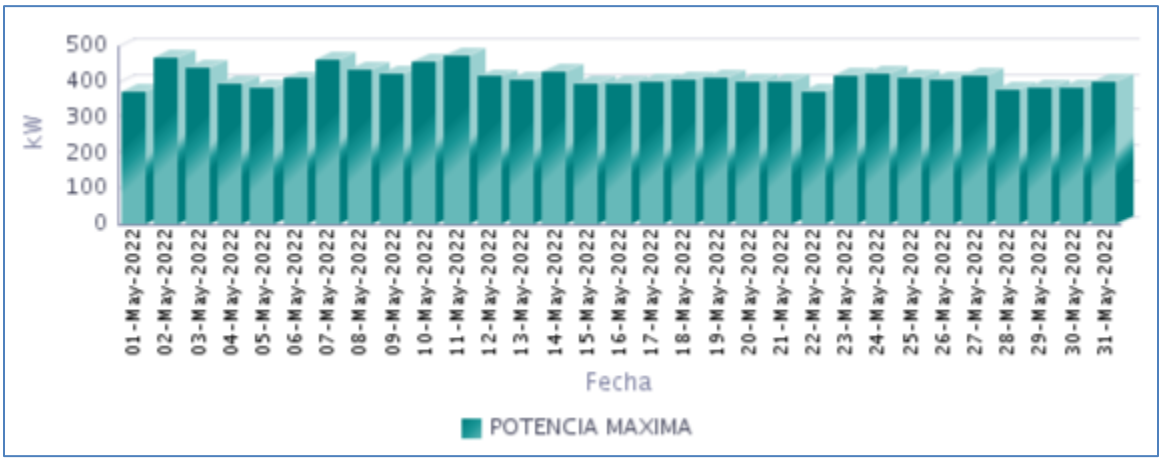

Fuente CNM

57.5 Horas de Prestación del Servicio

En Mayo, se prestó el servicio de energía eléctrica en la localidad, un promedio diario de 22 Horas 14 Minutos, como se presenta en la siguiente gráfica.

Gráfica 345 Horas Efectivas de Prestación del Servicio - PIZARRO (BAJO BAUDO (PIZARRO) - CHOCO),

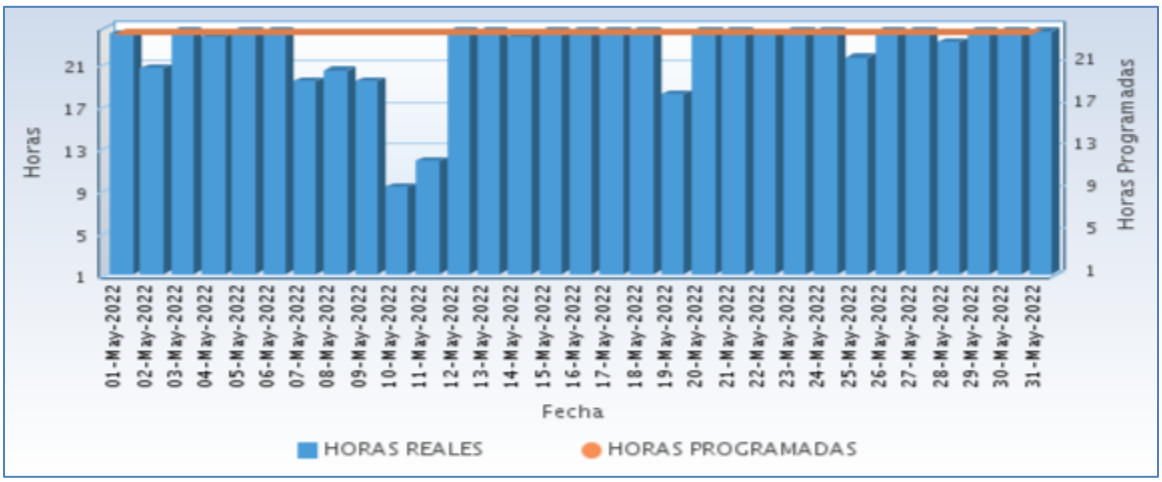

Fuente CNM

A continuación se relaciona las horas promedio por día de la prestación del servicio de energía:

Tabla 170 Horas promedio por día prestación del servicio de energía

PIZARRO (BAJO BAUDO (PIZARRO) - CHOCO) Mayo 2022	
DIA	**Horas de servicio promedio en el día [hh:mm]**
01-May-2022	23 Horas 45 Minutos
02-May-2022	20 Horas 30 Minutos
03-May-2022	24 Horas
04-May-2022	23 Horas 30 Minutos
05-May-2022	24 Horas
06-May-2022	24 Horas
07-May-2022	19 Horas 15 Minutos
08-May-2022	20 Horas 15 Minutos
09-May-2022	19 Horas 15 Minutos
10-May-2022	9 Horas 15 Minutos
11-May-2022	11 Horas 45 Minutos
12-May-2022	24 Horas
13-May-2022	24 Horas
14-May-2022	23 Horas 30 Minutos
15-May-2022	24 Horas
16-May-2022	24 Horas
17-May-2022	24 Horas
18-May-2022	24 Horas
19-May-2022	18 Horas 0 Minutos
20-May-2022	24 Horas
21-May-2022	24 Horas
22-May-2022	23 Horas 45 Minutos
23-May-2022	24 Horas
24-May-2022	24 Horas
25-May-2022	21 Horas 30 Minutos
26-May-2022	24 Horas
27-May-2022	24 Horas
28-May-2022	23 Horas 0 Minutos
29-May-2022	24 Horas
30-May-2022	24 Horas
31-May-2022	24 Horas

Fuente CNM

57.6 Curvas de Carga

En la siguiente gráfica, se presenta el comportamiento de la carga promedio para cada día de la semana en el mes.

Gráfica 346 Curva de Carga Promedio Diaria Mensual

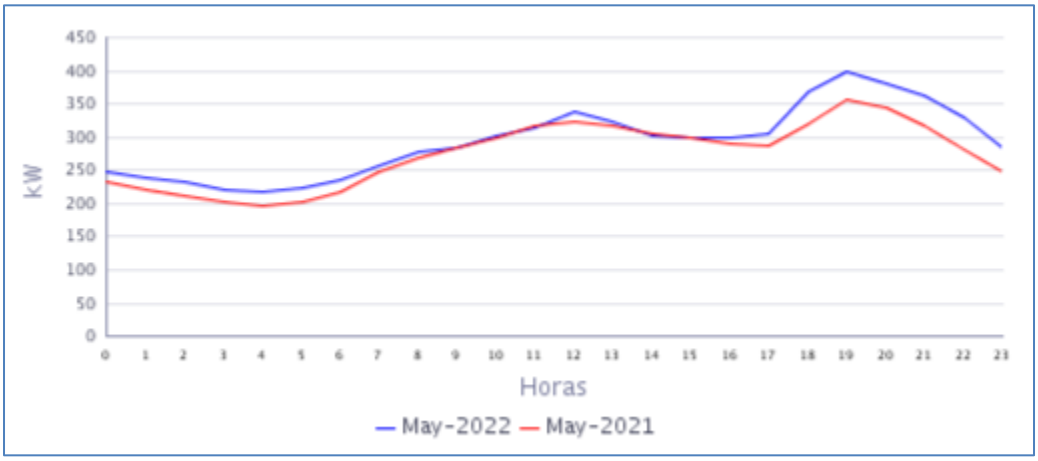

Fuente CNM

En la gráfica anterior se comparan las curvas de carga promedio diarias de May-2021 y del May-2022, presentándose un crecimiento en la demanda de 7,05%.

58. PUERTO CONTO (BOJAYÁ (BELLAVISTA) - CHOCO)

La inspección de policía departamental de Puerto Conto, pertenece al municipio de Bellavista, Departamento de Chocó. Esta localidad cuenta con un total de 210 usuarios .[1]

58.1 Descripción del Sitio

La localidad cuenta con una central de generación que está conformada por la siguiente infraestructura:

Tabla 171 Infraestructura de la Localidad.

GRUPO ELECTRÓGENO			
ITEM	**MARCA**	**CAPACIDAD**	**ESTADO**
1	DOOSAN	100 Kw	EN OPERACIÓN
TRANSFORMADOR			
ITEM	**CAPACIDAD (KVA)**		**ESTADO**
1	112.5		EN OPERACIÓN

Gráfica 347 Diagrama de Conexión de la Localidad.

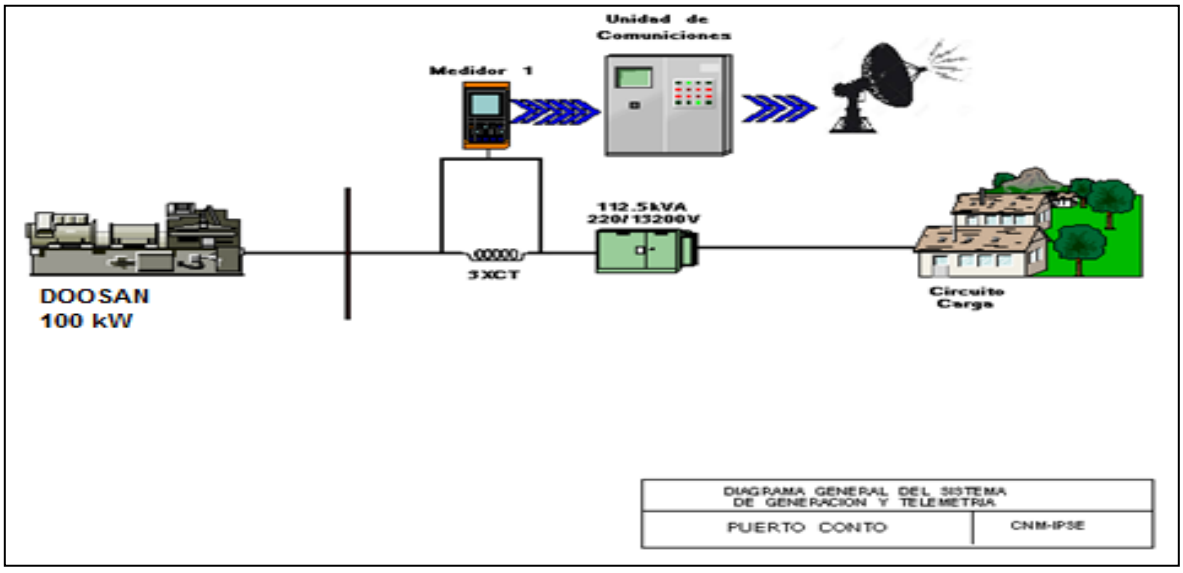

Sin información completa para el presente período, por daño en la unidad de generación. La localidad se encuentra alarmada desde día el 24 de enero de 2022, por daño en el grupo electrógeno.

[1] Fuente: http://reportes.sui.gov.co/ - Sistema Único de Información SUI - Año 2020.

59. PUERTO JAGUA (NUQUI - CHOCO)

El Centro poblado de Puerto Jagua se encuentra ubicado en el municipio de Nuquí, departamento de Chocó. Esta Localidad cuenta con un total de 156 usuarios residenciales.[1]

59.1 Descripción del Sitio

La localidad cuenta con una central de generación que está conformada por la siguiente infraestructura:

Tabla 174 Infraestructura de la Localidad.

GRUPO ELECTRÓGENO			
ITEM	**MARCA**	**CAPACIDAD**	**ESTADO**
1	GENERAL POWER	50 KVA	EN OPERACIÓN
2	GENERAL POWER	50 KVA	EN MANTENIMIENTO
TRANSFORMADOR			
1	**45 KVA**		EN OPERACIÓN

Gráfica 353 Diagrama Unifilar de la Localidad.

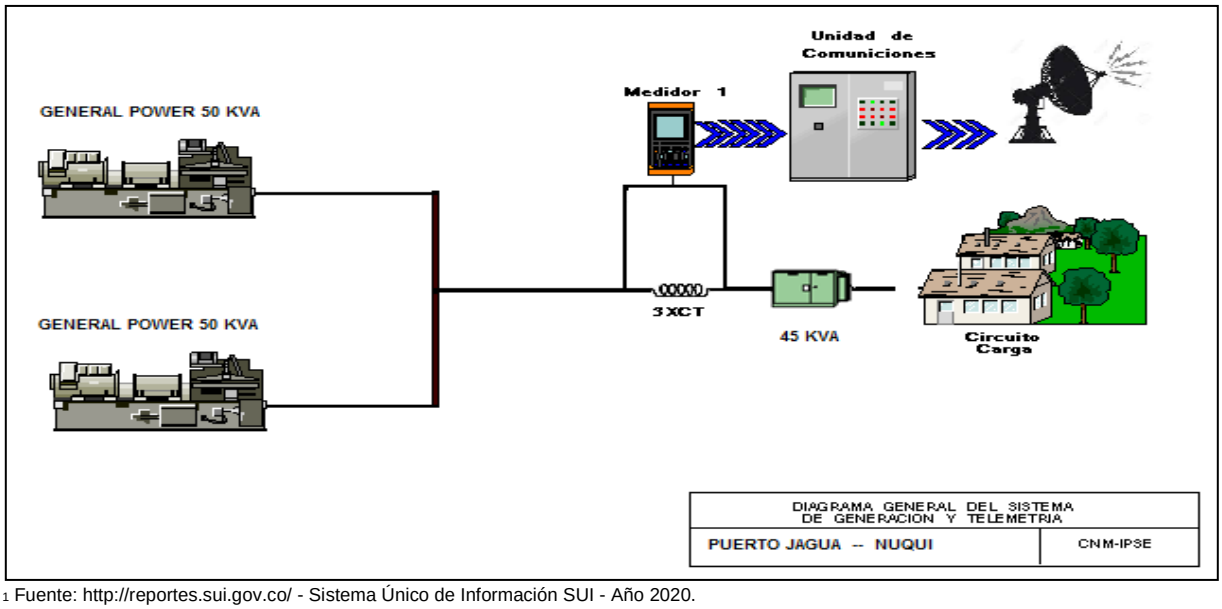

[1] Fuente: http://reportes.sui.gov.co/ - Sistema Único de Información SUI - Año 2020.

59.2 Energía

El consumo de energía eléctrica para esta localidad en *Mayo* de 2022, se presenta en la siguiente tabla, donde se encuentran los valores acumulados diarios de la energía activa (kWh), reactiva (kVARh), aparente (kVAh) y del factor de potencia (p.u).

Tabla 175 Energía Activa, Reactiva, Aparente y Factor de Potencia.

PUERTO JAGUA (NUQUI - CHOCO)				
Fecha	**Energía Activa (kWh)**	**Energía Reactiva (kVARh)**	**Energía Aparente (kVAh)**	**Factor de Potencia (p.u)**
Mayo 1, Domingo	27	14	30,49	0,89
Mayo 2, Lunes	24	12	27,07	0,89
Mayo 3, Martes	12	5	12,98	0,91
Mayo 4, Miércoles	18	8	19,68	0,91
Mayo 5, Jueves	16	7	17,12	0,92
Mayo 6, Viernes	13	5	14,02	0,93
Mayo 7, Sábado	6	2	6,26	0,92
Mayo 8, Domingo	24	11	26,05	0,90
Mayo 9, Lunes	17	7	18,99	0,92
Mayo 10, Martes	22	10	23,75	0,91
Mayo 11, Miércoles	34	19	39,03	0,87
Mayo 12, Jueves	28	16	32,49	0,87
Mayo 13, Viernes	26	13	29,11	0,89
Mayo 14, Sábado	33	19	37,68	0,87
Mayo 15, Domingo	31	18	36,04	0,87
Mayo 16, Lunes	21	10	23,61	0,90
Mayo 17, Martes	34	18	38,30	0,88
Mayo 18, Miércoles	31	17	35,23	0,88
Mayo 19, Jueves	23	11	25,51	0,90
Mayo 20, Viernes	27	14	30,62	0,89
Mayo 21, Sábado	29	16	33,29	0,88
Mayo 22, Domingo	19	10	21,32	0,89
Mayo 23, Lunes	23	11	25,48	0,89
Mayo 24, Martes	26	13	29,01	0,90
Mayo 25, Miércoles	18	8	19,56	0,92
Mayo 26, Jueves	48	23	52,62	0,90
Mayo 27, Viernes	55	26	60,96	0,90
Mayo 28, Sábado	53	25	58,61	0,90
Mayo 29, Domingo	45	21	49,75	0,91
Mayo 30, Lunes	39	18	43,31	0,91
Mayo 31, Martes	25	13	28,24	0,89
TOTAL	**847**	**420**	**945,63**	**0,90**

El factor de potencia promedio fue 0,90.

Con referencia a Mayo de 2021 (795 kWh), se presentó un crecimiento en la demanda de energía eléctrica del 6,51%.

Gráfica 354 Energía Activa, Reactiva y Factor de Potencia – PUERTO JAGUA (NUQUI - CHOCO).

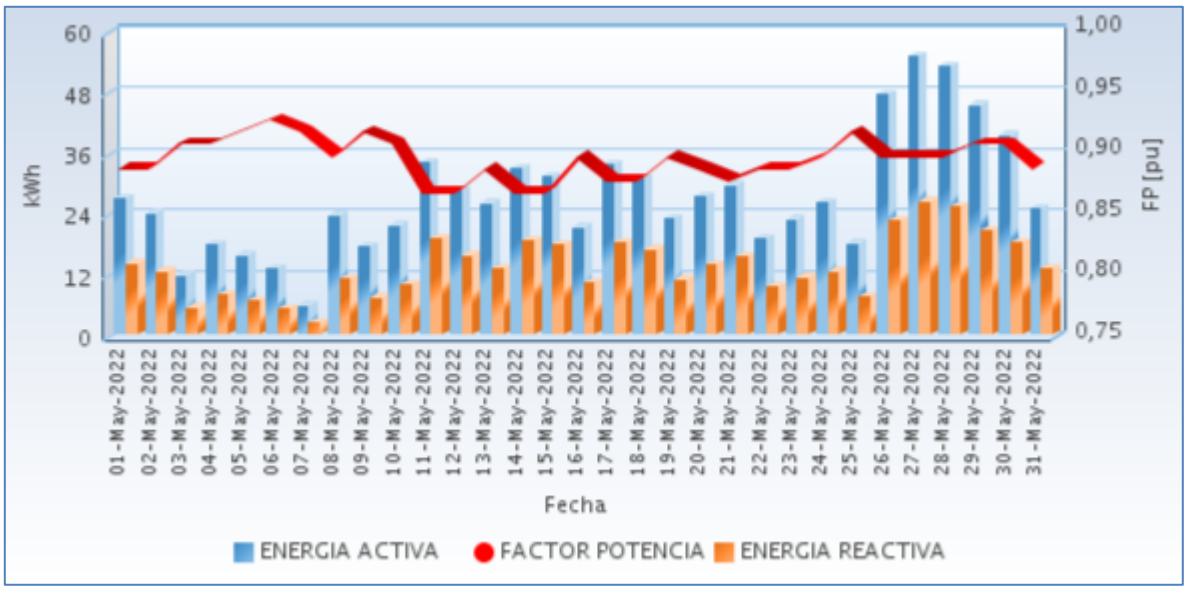

Fuente CNM

59.3 Potencia

En la siguiente gráfica se presenta el comportamiento diario de la potencia para este mes.

Gráfica 355 Comportamiento Diario de la Potencia.

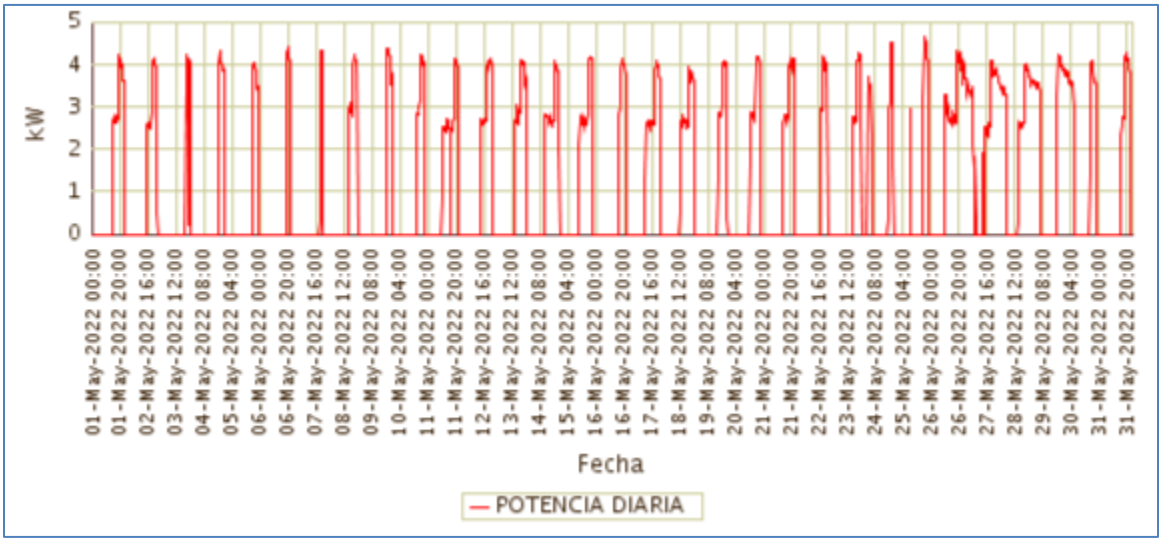

Fuente CNM

59.4 Potencia Máxima

La potencia máxima fue de 4,66kW, se presentó el Miércoles 25 de Mayo a las 19:30 horas. Respecto a la potencia máxima de Mayo de 2021 (3,79kW), tuvo una variación de 22,78%.

En la siguiente grafica se presenta la potencia máxima diaria registrada para este mes.

Gráfica 356 Potencia Máxima Diaria-PUERTO JAGUA (NUQUI - CHOCO).

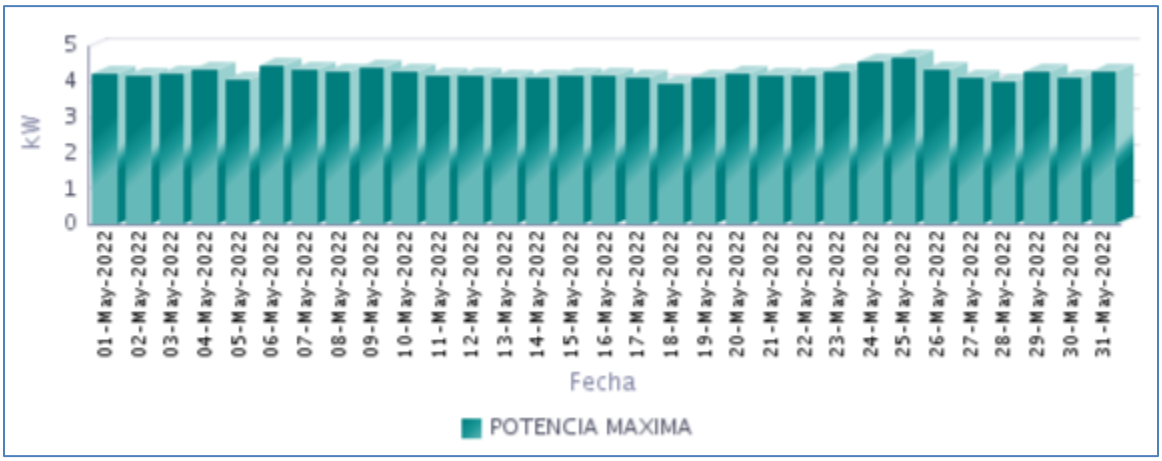

Fuente CNM

59.5 Horas de Prestación del Servicio

En Mayo, se prestó el servicio de energía eléctrica en la localidad, un promedio diario de 7 Horas 55 Minutos, como se presenta en la siguiente gráfica.

Gráfica 357 Horas Efectivas de Prestación del Servicio - PUERTO JAGUA (NUQUI - CHOCO),

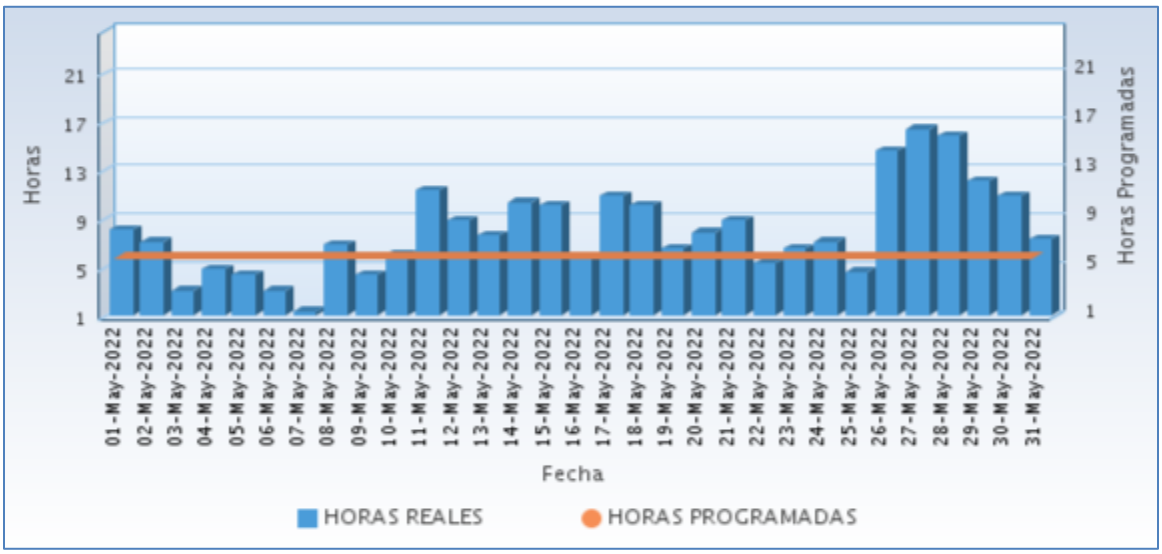

Fuente CNM

A continuación se relaciona las horas promedio por día de la prestación del servicio de energía:

Tabla 176 Horas promedio por día prestación del servicio de energía

PUERTO JAGUA (NUQUI - CHOCO) **Mayo 2022**	
DIA	**Horas de servicio promedio en el día [hh:mm]**
01-May-2022	8 Horas 0 Minutos
02-May-2022	7 Horas 0 Minutos
03-May-2022	3 Horas 0 Minutos
04-May-2022	4 Horas 45 Minutos
05-May-2022	4 Horas 15 Minutos
06-May-2022	3 Horas 0 Minutos
07-May-2022	1 Horas 15 Minutos
08-May-2022	6 Horas 45 Minutos
09-May-2022	4 Horas 15 Minutos
10-May-2022	6 Horas 0 Minutos
11-May-2022	11 Horas 15 Minutos
12-May-2022	8 Horas 45 Minutos
13-May-2022	7 Horas 30 Minutos
14-May-2022	10 Horas 15 Minutos
15-May-2022	10 Horas 0 Minutos
16-May-2022	5 Horas 45 Minutos
17-May-2022	10 Horas 45 Minutos
18-May-2022	10 Horas 0 Minutos
19-May-2022	6 Horas 30 Minutos
20-May-2022	7 Horas 45 Minutos
21-May-2022	8 Horas 45 Minutos
22-May-2022	5 Horas 15 Minutos
23-May-2022	6 Horas 30 Minutos
24-May-2022	7 Horas 0 Minutos
25-May-2022	4 Horas 30 Minutos
26-May-2022	14 Horas 30 Minutos
27-May-2022	16 Horas 15 Minutos
28-May-2022	15 Horas 45 Minutos
29-May-2022	12 Horas 0 Minutos
30-May-2022	10 Horas 45 Minutos
31-May-2022	7 Horas 15 Minutos

Fuente CNM

59.6 Curvas de Carga

En la siguiente gráfica, se presenta el comportamiento de la carga promedio para cada día de la semana en el mes.

Gráfica 358 Curva de Carga Promedio Diaria Mensual

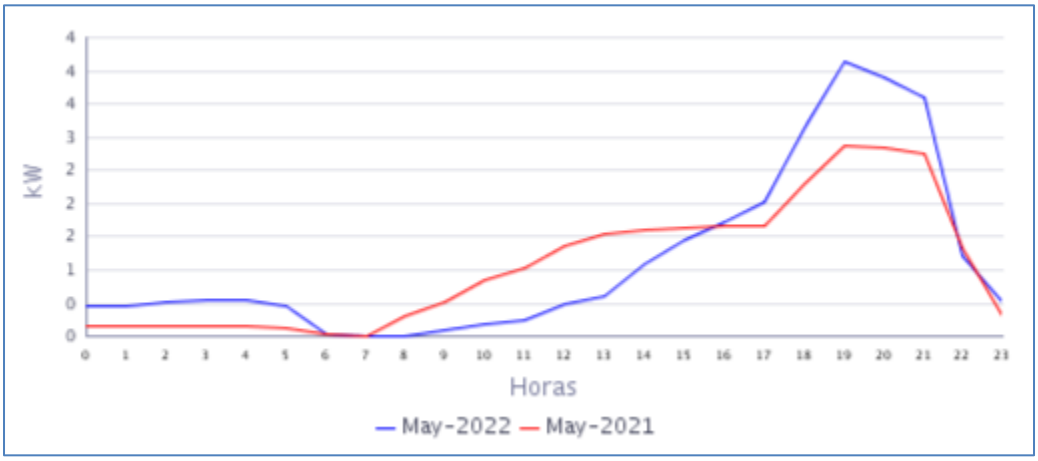

Fuente CNM

En la gráfica anterior se comparan las curvas de carga promedio diarias de May-2021 y del May-2022, presentándose un crecimiento en la demanda de 6,51%.

60. SAN FRANCISCO (ACANDI - CHOCO)

El Centro Poblado de San Francisco pertenece al municipio de Acandí está ubicado en el departamento del Chocó, con192 Usuarios, esta interconectada la localidad menor de Triganá con 87 usuarios. Para un Total de 279 usuarios.[1]

60.1 Descripción del Sitio

La localidad cuenta con una central de generación que está conformada por la siguiente infraestructura:

Tabla 177 Infraestructura de la Localidad.

GENERACIÓN			
GRUPO ELECTROGENO			
ITEM	**MARCA**	**CAPACIDAD**	**ESTADO**
1	CUMMINS STANFORD	224 kW	EN OPERACIÓN
GENERACIÓN FOTOVOLTAICA			
2	CAMPO SOLAR	120kWp	EN MANTENIMIENTO
BANCO DE BATERIAS			
TRANSFORMADORES			
ITEM	**CAPACIDAD (kVA)**		**ESTADO**
1	225 KVA RYMEL		EN OPERACIÓN

Gráfica 2 Diagrama de Conexión de la Localidad.

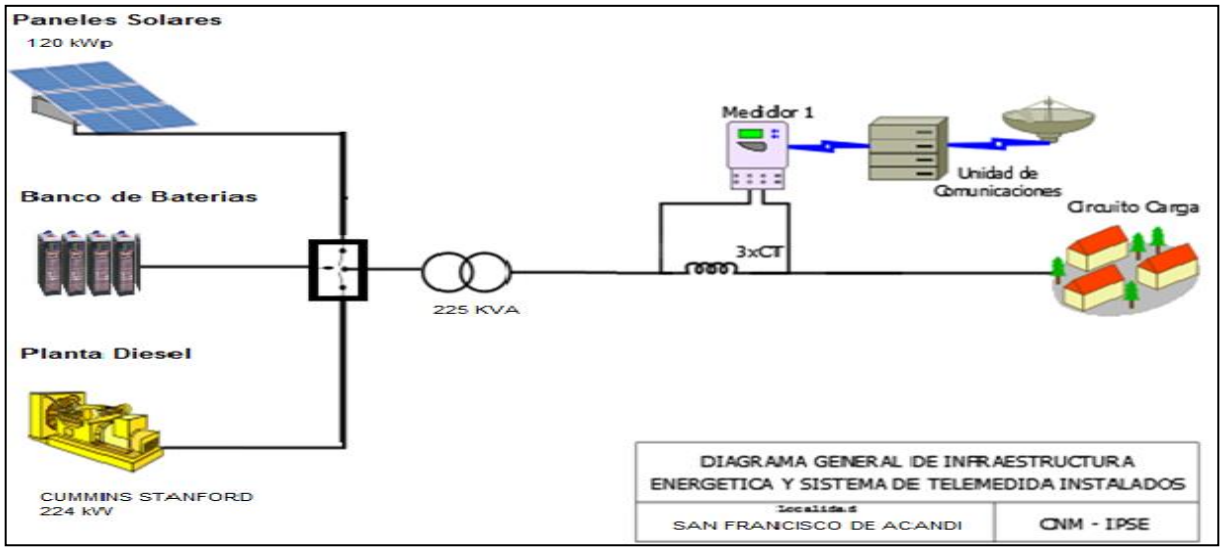

[1] Fuente: http://reportes.sui.gov.co/ - Sistema Único de Información SUI - Año 2020.

60.2 Energía

El consumo de energía eléctrica para esta localidad en *Mayo* de 2022, se presenta en la siguiente tabla, donde se encuentran los valores acumulados diarios de la energía activa (kWh), reactiva (kVARh), aparente (kVAh) y del factor de potencia (p.u).

Tabla 178 Energía Activa, Reactiva, Aparente y Factor de Potencia.

SAN FRANCISCO (ACANDI - CHOCO)				
Fecha	**Energía Activa (kWh)**	**Energía Reactiva (kVARh)**	**Energía Aparente (kVAh)**	**Factor de Potencia (p.u)**
Mayo 1, Domingo	0	0	0,00	
Mayo 2, Lunes	0	0	0,00	
Mayo 3, Martes	0	0	0,00	
Mayo 4, Miércoles	0	0	0,00	
Mayo 5, Jueves	0	0	0,00	
Mayo 6, Viernes	0	0	0,00	
Mayo 7, Sábado	0	0	0,00	
Mayo 8, Domingo	0	0	0,00	
Mayo 9, Lunes	0	0	0,00	
Mayo 10, Martes	0	0	0,00	
Mayo 11, Miércoles	0	0	0,00	
Mayo 12, Jueves	0	0	0,00	
Mayo 13, Viernes	0	0	0,00	
Mayo 14, Sábado	0	0	0,00	
Mayo 15, Domingo	0	0	0,00	
Mayo 16, Lunes	0	0	0,00	
Mayo 17, Martes	0	0	0,00	
Mayo 18, Miércoles	0	0	0,00	
Mayo 19, Jueves	0	0	0,00	
Mayo 20, Viernes	103	41	110,85	0,93
Mayo 21, Sábado	278	125	304,62	0,91
Mayo 22, Domingo	273	125	300,35	0,91
Mayo 23, Lunes	218	88	235,40	0,93
Mayo 24, Martes	256	106	276,67	0,92
Mayo 25, Miércoles	241	107	263,46	0,91
Mayo 26, Jueves	251	108	272,78	0,92
Mayo 27, Viernes	167	75	183,39	0,91
Mayo 28, Sábado	258	112	281,69	0,92
Mayo 29, Domingo	213	82	228,63	0,93
Mayo 30, Lunes	60	19	63,22	0,95
Mayo 31, Martes	271	101	289,47	0,94
TOTAL	**2.590**	**1.089**	**2.809,43**	**0,92**

El factor de potencia promedio fue 0,92.

Con referencia a Mayo de 2021 (21.171 kWh), se presentó una fuerte caída en la demanda de energía eléctrica del 87,77%. Este comportamiento es debido a que en la Localidad no se prestó el servicio de energía eléctrica desde el martes 12 de abril hasta el día 20 de mayo del presente año, por daño en el grupo electrógeno

Gráfica 360 Energía Activa, Reactiva y Factor de Potencia – SAN FRANCISCO (ACANDI - CHOCO).

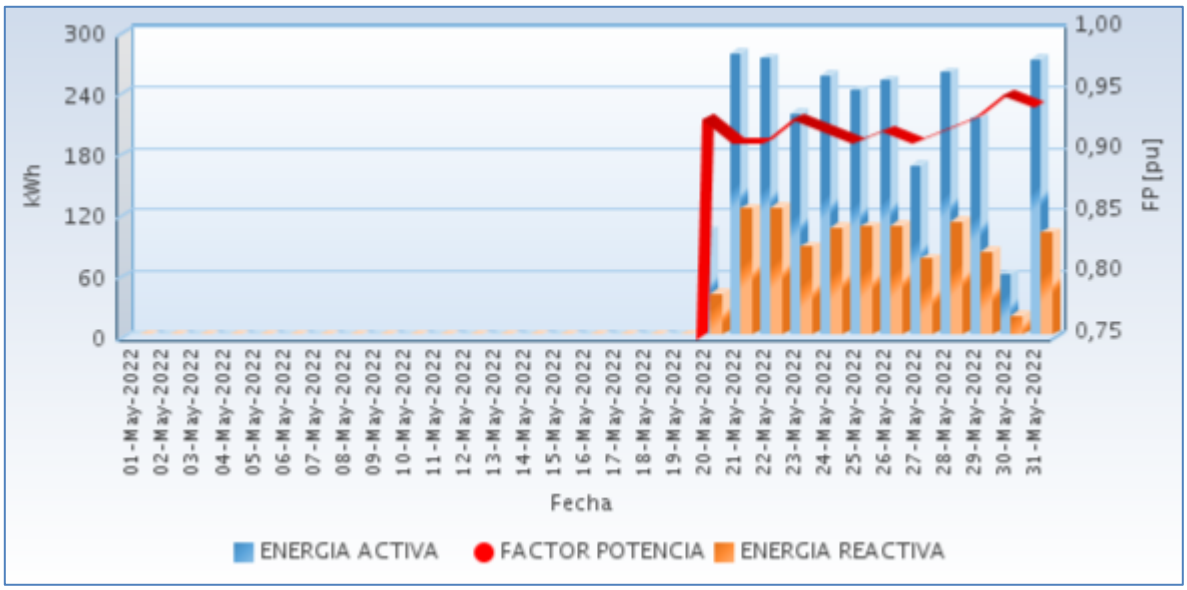

Fuente CNM

60.3 Potencia

En la siguiente gráfica se presenta el comportamiento diario de la potencia para este mes.

Gráfica 361 Comportamiento Diario de la Potencia.

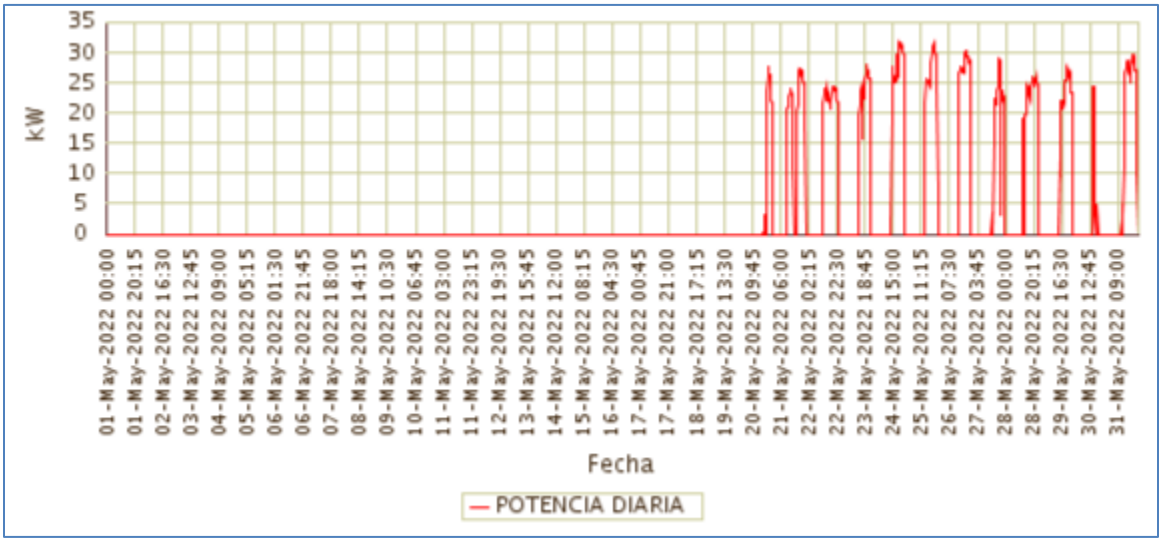

Fuente CNM

60.4 Potencia Máxima

La potencia máxima fue de 31,78kW, se presentó el Martes 24 de Mayo a las 20:45 horas. Respecto a la potencia máxima de Mayo de 2021 (108,77kW), tuvo una caída del 70,79%.

En la siguiente grafica se presenta la potencia máxima diaria registrada para este mes.

Gráfica 362 Potencia Máxima Diaria-SAN FRANCISCO (ACANDI - CHOCO).

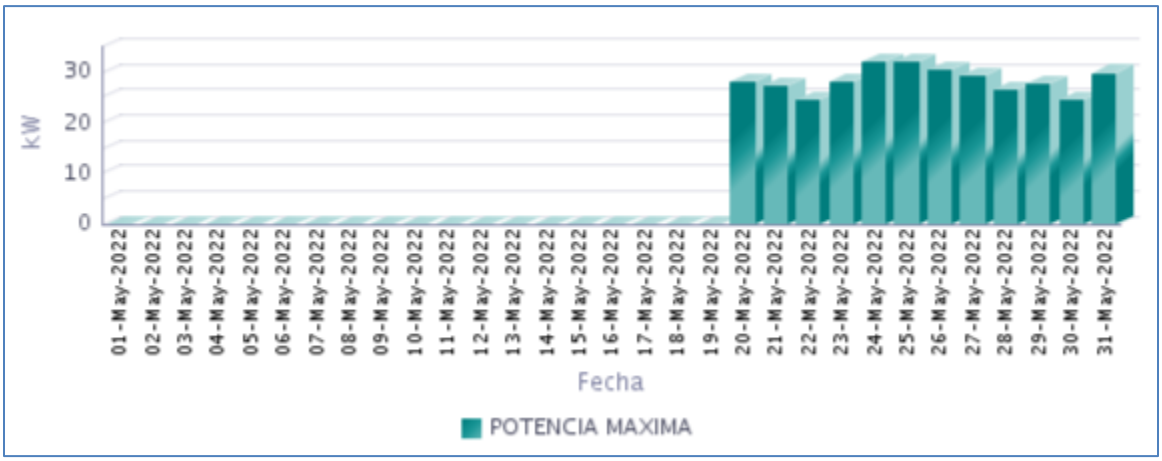

Fuente CNM

60.5 Horas de Prestación del Servicio

En Mayo, se prestó el servicio de energía eléctrica en la localidad, un promedio diario de 3 Horas 35 Minutos, como se presenta en la siguiente gráfica.

Gráfica 363 Horas Efectivas de Prestación del Servicio - SAN FRANCISCO (ACANDI - CHOCO),

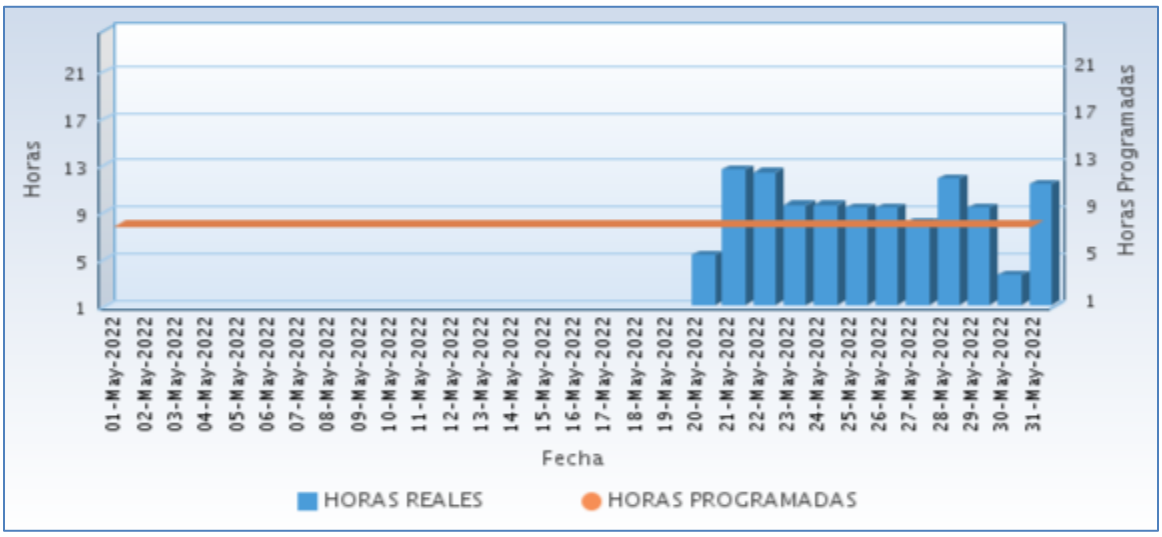

Fuente CNM

A continuación se relaciona las horas promedio por día de la prestación del servicio de energía:

Tabla 179 Horas promedio por día prestación del servicio de energía

SAN FRANCISCO (ACANDI - CHOCO) Mayo 2022	
DIA	**Horas de servicio promedio en el día [hh:mm]**
01-May-2022	0 Horas 0 Minutos
02-May-2022	0 Horas 0 Minutos
03-May-2022	0 Horas 0 Minutos
04-May-2022	0 Horas 0 Minutos
05-May-2022	0 Horas 0 Minutos
06-May-2022	0 Horas 0 Minutos
07-May-2022	0 Horas 0 Minutos
08-May-2022	0 Horas 0 Minutos
09-May-2022	0 Horas 0 Minutos
10-May-2022	0 Horas 0 Minutos
11-May-2022	0 Horas 0 Minutos
12-May-2022	0 Horas 0 Minutos
13-May-2022	0 Horas 0 Minutos
14-May-2022	0 Horas 0 Minutos
15-May-2022	0 Horas 0 Minutos
16-May-2022	0 Horas 0 Minutos
17-May-2022	0 Horas 0 Minutos
18-May-2022	0 Horas 0 Minutos
19-May-2022	0 Horas 0 Minutos
20-May-2022	5 Horas 15 Minutos
21-May-2022	12 Horas 30 Minutos
22-May-2022	12 Horas 15 Minutos
23-May-2022	9 Horas 30 Minutos
24-May-2022	9 Horas 30 Minutos
25-May-2022	9 Horas 15 Minutos
26-May-2022	9 Horas 15 Minutos
27-May-2022	8 Horas 0 Minutos
28-May-2022	11 Horas 45 Minutos
29-May-2022	9 Horas 15 Minutos
30-May-2022	3 Horas 30 Minutos
31-May-2022	11 Horas 15 Minutos

Fuente CNM

60.6 Curvas de Carga

En la siguiente gráfica, se presenta el comportamiento de la carga promedio para cada día de la semana en el mes.

Gráfica 364 Curva de Carga Promedio Diaria Mensual

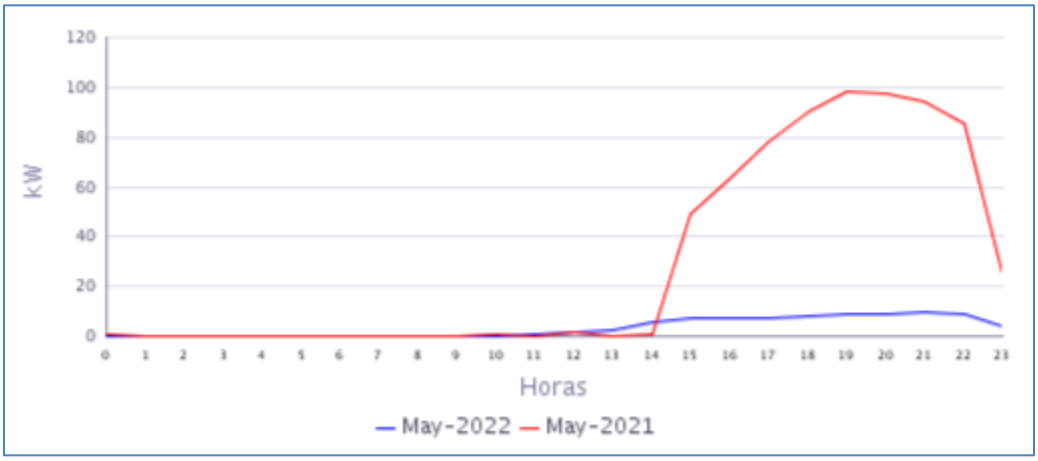

Fuente CNM

En la gráfica anterior se comparan las curvas de carga promedio diarias de May-2021 y del May-2022, presentándose una fuerte caída en la demanda de 87,77%.

61. SAN ROQUE (MEDIO ATRATO (BETE) - CHOCO)

El Centro poblado de San Roque pertenece al municipio de Medio Atrato (Beté), Departamento de Chocó. Esta localidad cuenta con un total de 208 usuarios.[1]

61.1 Descripción del Sitio

La localidad cuenta con una central de generación que está conformada por la siguiente infraestructura:

Tabla 180 Infraestructura de la Localidad.

GENERACIÓN			
GRUPO ELECTROGENO			
ITEM	**MARCA**	**CAPACIDAD**	**ESTADO**
1	CUMMINS STANFORD	224 kW	EN OPERACIÓN
GENERACIÓN FOTOVOLTAICA			
2	CAMPO SOLAR	120kWp	EN MANTENIMIENTO
BANCO DE BATERIAS			
TRANSFORMADORES			
ITEM	**CAPACIDAD (kVA)**		**ESTADO**
1	225 KVA RYMEL		EN OPERACIÓN

Gráfica 365 Diagrama de Conexión de la Localidad.

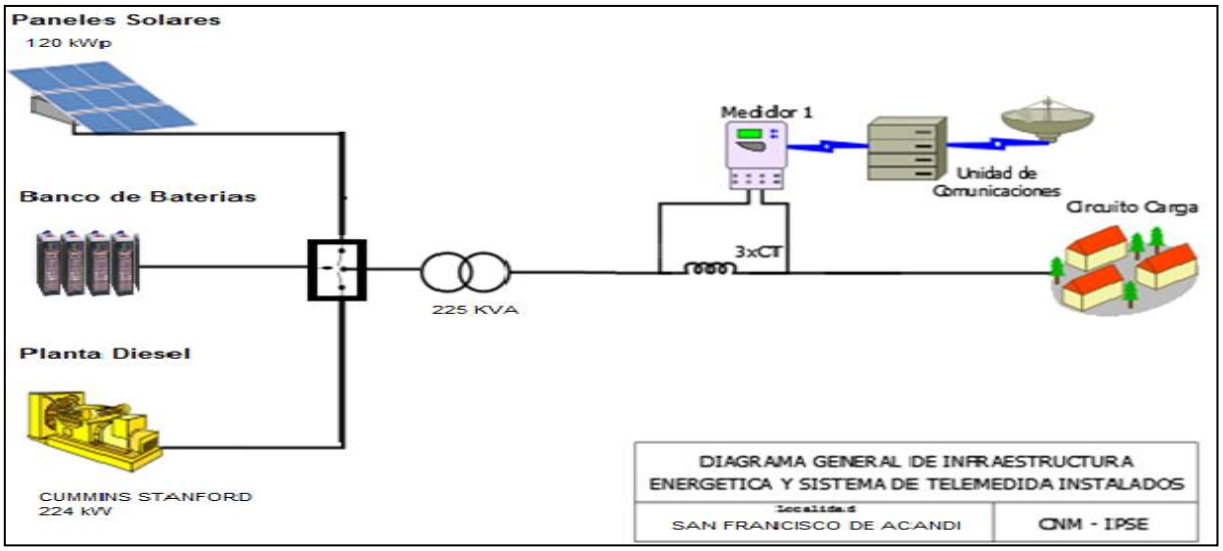

Localidad sin información para el presente periodo, por daño en el grupo electrógeno desde el día viernes 04 de marzo del presente año.

[1] Fuente: http://reportes.sui.gov.co/ - Sistema Único de Información SUI - Año 2020.

62. SANTA GENOVEVA DE DOCORDO (EL LITORAL DEL SAN JUAN - CHOCO)

La localidad de Santa Genoveva de Docordó es la cabecera municipal del Municipio de El Litoral de San Juan, Departamento del Chocó, con una población, según el censo DANE de 2018 y su proyección al 2020, de 22.890 habitantes de los cuales 1.896 están ubicados en la cabecera municipal y 20.994 en las áreas rurales del municipio. El número de usuarios es de 506.[1]

62.1 Descripción del Sitio

La localidad cuenta con una central de generación que está conformada por la siguiente infraestructura:

Tabla 183 Infraestructura de la Localidad.

GRUPOS ELECTROGENOS			
ITEM	**MARCA**	**CAPACIDAD (kW)**	**ESTADO**
1	STEWART & STEVENSON	200	FUERA DE SERVICIO
2	STEWART & STEVENSON	300	FUERA DE SERVICIO
3	STEMAC	680	EN SERVICIO
TRANSFORMADORES			
ITEM	**CAPACIDAD (kVA)**	**ESTADO**	
1	400	EN OPERACIÓN	

Gráfica 371 Diagrama de Conexión de la Localidad.

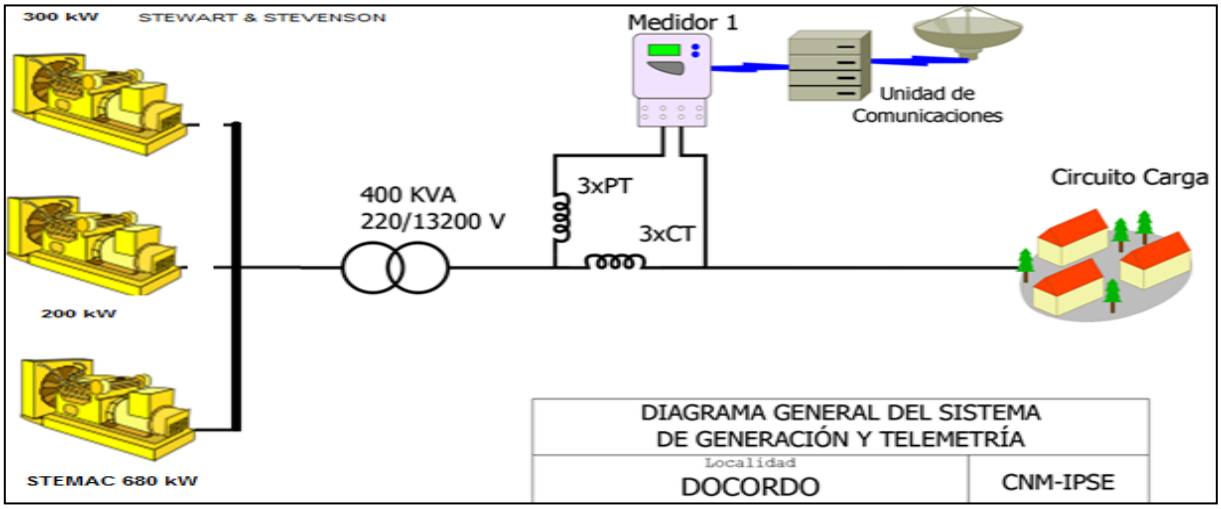

Sin información completa por daño en el sistema de comunicaciones, la localidad con servicio de energía.

[1] Fuente: http://www.dane.gov.co/Información derivada del Censo Nacional de Población y Vivienda (CNPV) 2018.'Retroproyecciones y Proyecciones de población a nivel municipal por área, sexo y edad simple. Periodo 1985- 2035.

63. TAGACHÍ (QUIBDÓ - CHOCO)

El centro poblado de Tagachí se encuentra ubicada en el municipio de Quibdó, departamento de Chocó. El número de usuarios es de 221.[1]

63.1 Descripción del Sitio

La localidad cuenta con una central de generación que está conformada por la siguiente infraestructura:

Tabla 186 Infraestructura de la Localidad.

GRUPO ELECTRÓGENO			
ITEM	**MARCA**	**CAPACIDAD**	**ESTADO**
1	CUMMINS	136 kW	EN OPERACIÓN
TRANSFORMADORES			
ITEM	**CAPACIDAD**		**ESTADO**
1	112,5 kVA		EN OPERACIÓN

Gráfica 377 Diagrama de Conexión de la Localidad.

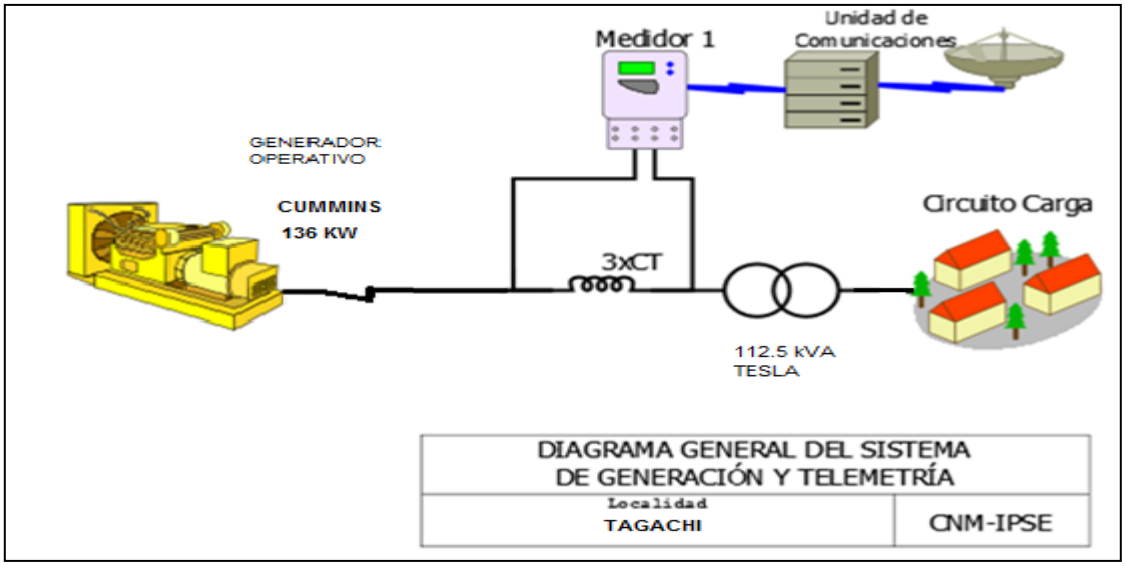

[1] Fuente: http://reportes.sui.gov.co/ - Sistema Único de Información SUI - Año 2020.

63.2 Energía

El consumo de energía eléctrica para esta localidad en *Mayo* de 2022, se presenta en la siguiente tabla, donde se encuentran los valores acumulados diarios de la energía activa (kWh), reactiva (kVARh), aparente (kVAh) y del factor de potencia (p.u).

Tabla 187 Energía Activa, Reactiva, Aparente y Factor de Potencia.

TAGACHI (QUIBDO - CHOCO)				
Fecha	**Energía Activa (kWh)**	**Energía Reactiva (kVARh)**	**Energía Aparente (kVAh)**	**Factor de Potencia (p.u)**
Mayo 1, Domingo	245	92	262,04	0,94
Mayo 2, Lunes	140	49	147,81	0,94
Mayo 3, Martes	333	123	355,45	0,94
Mayo 4, Miércoles	249	93	265,32	0,94
Mayo 5, Jueves	256	95	272,73	0,94
Mayo 6, Viernes	248	91	263,92	0,94
Mayo 7, Sábado	266	97	283,04	0,94
Mayo 8, Domingo	210	74	222,50	0,94
Mayo 9, Lunes	247	101	266,39	0,93
Mayo 10, Martes	203	72	215,96	0,94
Mayo 11, Miércoles	193	65	203,41	0,95
Mayo 12, Jueves	209	71	221,05	0,95
Mayo 13, Viernes	207	74	220,19	0,94
Mayo 14, Sábado	192	71	205,31	0,94
Mayo 15, Domingo	200	71	212,65	0,94
Mayo 16, Lunes	195	71	207,37	0,94
Mayo 17, Martes	182	65	193,08	0,94
Mayo 18, Miércoles	201	72	213,51	0,94
Mayo 19, Jueves	188	68	199,94	0,94
Mayo 20, Viernes	199	70	211,17	0,94
Mayo 21, Sábado	118	41	124,48	0,94
Mayo 22, Domingo	0	0	0,00	
Mayo 23, Lunes	0	0	0,00	
Mayo 24, Martes	2	1	2,57	0,92
Mayo 25, Miércoles	325	128	349,39	0,93
Mayo 26, Jueves	193	70	205,00	0,94
Mayo 27, Viernes	265	102	283,65	0,93
Mayo 28, Sábado	235	92	252,04	0,93
Mayo 29, Domingo	294	109	313,76	0,94
Mayo 30, Lunes	173	66	185,17	0,93
Mayo 31, Martes	175	65	186,33	0,94
TOTAL	**6.141**	**2.262**	**6.544,56**	**0,94**

El factor de potencia promedio fue 0,94.

Con referencia a Mayo de 2021 (9.391 kWh), se presentó un caída en la demanda de energía eléctrica del 34,60%.

Gráfica 378 Energía Activa, Reactiva y Factor de Potencia – TAGACHÍ (QUIBDÓ - CHOCO).

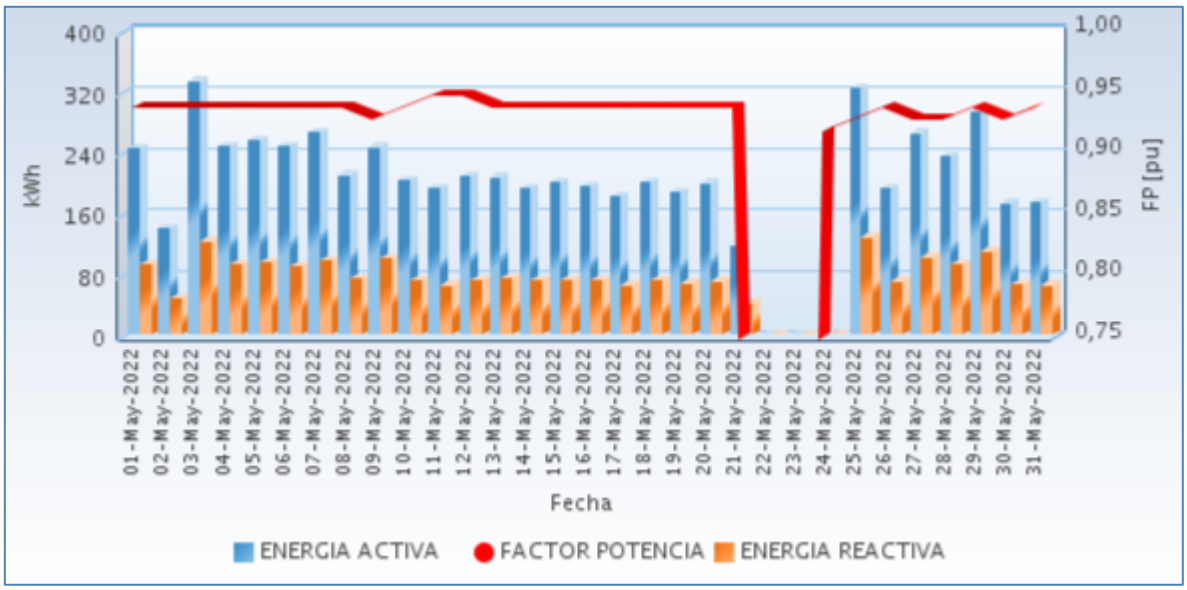

Fuente CNM

63.3 Potencia

En la siguiente gráfica se presenta el comportamiento diario de la potencia para este mes.

Gráfica 379 Comportamiento Diario de la Potencia.

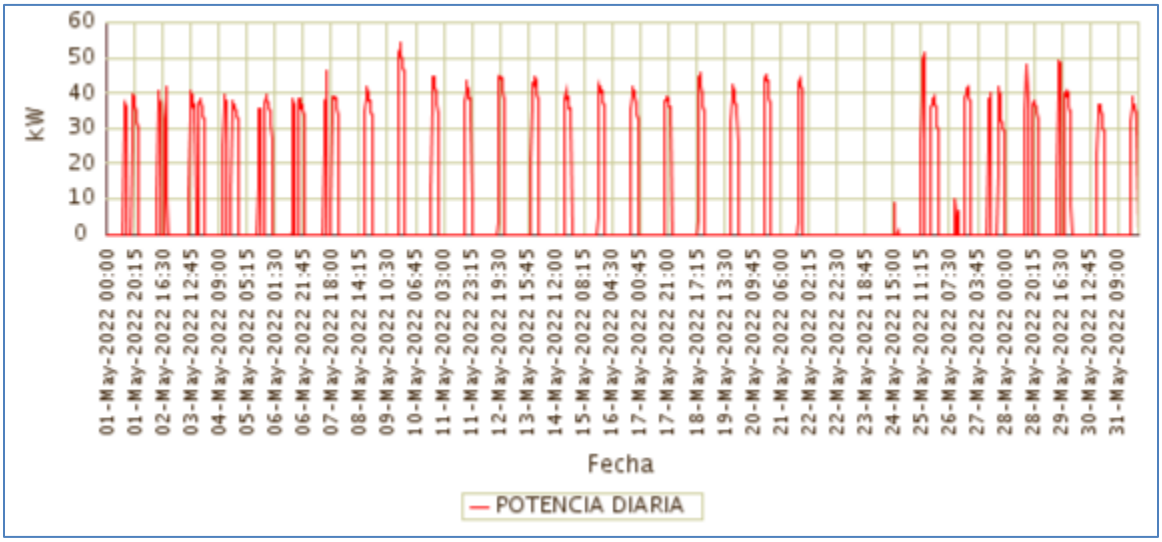

Fuente CNM

63.4 Potencia Máxima

La potencia máxima fue de 54,48kW, se presentó el Lunes 09 de Mayo a las 19:30 horas. Respecto a la potencia máxima de Mayo de 2021 (41,04kW), tuvo una variación de 32,75%.

En la siguiente grafica se presenta la potencia máxima diaria registrada para este mes.

Gráfica 380 Potencia Máxima Diaria-TAGACHÍ (QUIBDÓ - CHOCO).

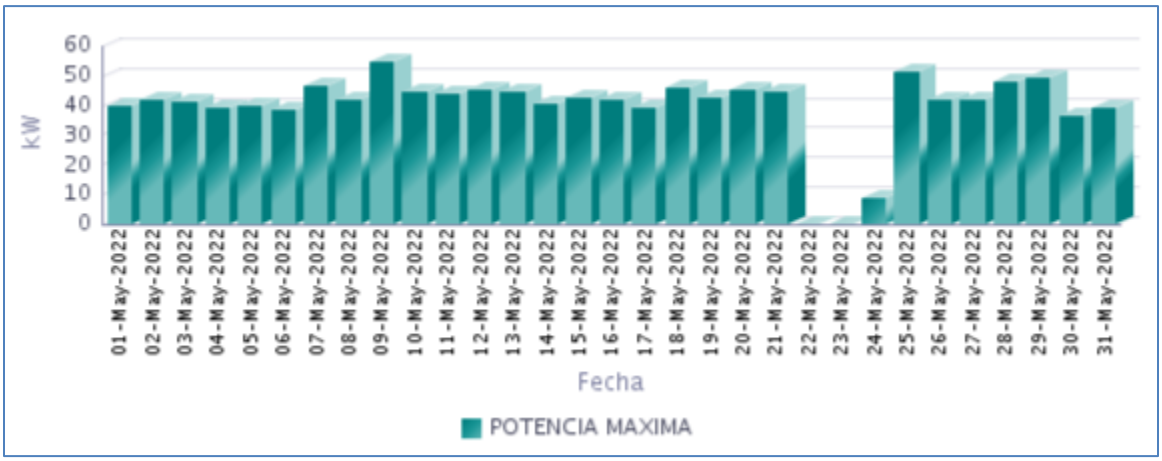

Fuente CNM

63.5 Horas de Prestación del Servicio

En Mayo, se prestó el servicio de energía eléctrica en la localidad, un promedio diario de 5 Horas 30 Minutos, como se presenta en la siguiente gráfica.

Gráfica 381 Horas Efectivas de Prestación del Servicio - TAGACHÍ (QUIBDÓ - CHOCO),

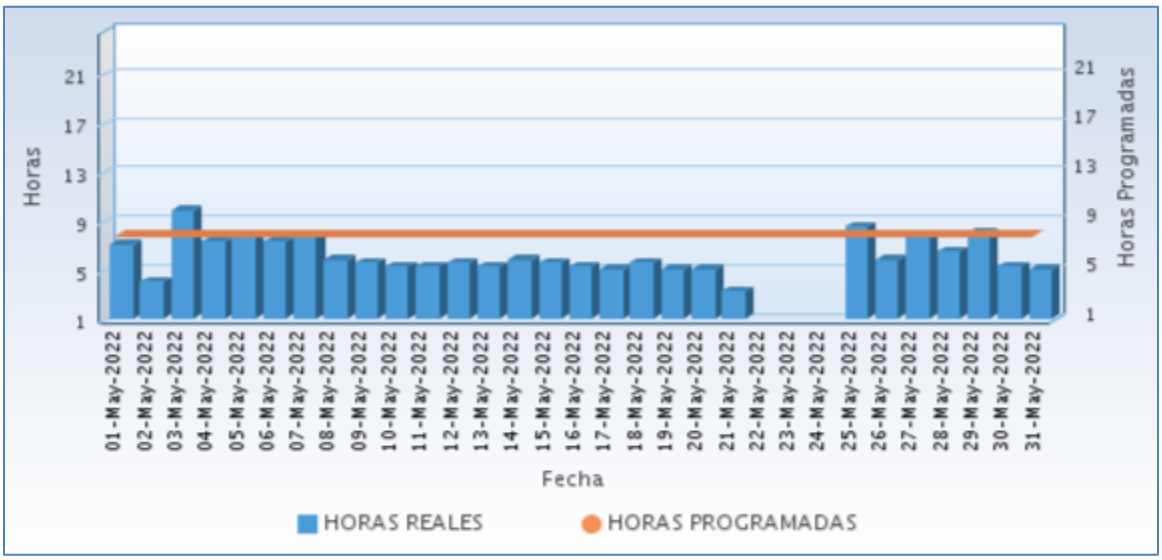

Fuente CNM

A continuación se relaciona las horas promedio por día de la prestación del servicio de energía:

Tabla 188 Horas promedio por día prestación del servicio de energía

TAGACHÍ (QUIBDÓ - CHOCO) **Mayo 2022**	
DIA	**Horas de servicio promedio en el día [hh:mm]**
01-May-2022	7 Horas 0 Minutos
02-May-2022	4 Horas 0 Minutos
03-May-2022	9 Horas 45 Minutos
04-May-2022	7 Horas 15 Minutos
05-May-2022	7 Horas 45 Minutos
06-May-2022	7 Horas 15 Minutos
07-May-2022	7 Horas 30 Minutos
08-May-2022	5 Horas 45 Minutos
09-May-2022	5 Horas 30 Minutos
10-May-2022	5 Horas 15 Minutos
11-May-2022	5 Horas 15 Minutos
12-May-2022	5 Horas 30 Minutos
13-May-2022	5 Horas 15 Minutos
14-May-2022	5 Horas 45 Minutos
15-May-2022	5 Horas 30 Minutos
16-May-2022	5 Horas 15 Minutos
17-May-2022	5 Horas 0 Minutos
18-May-2022	5 Horas 30 Minutos
19-May-2022	5 Horas 0 Minutos
20-May-2022	5 Horas 0 Minutos
21-May-2022	3 Horas 15 Minutos
22-May-2022	0 Horas 0 Minutos
23-May-2022	0 Horas 0 Minutos
24-May-2022	0 Horas 15 Minutos
25-May-2022	8 Horas 30 Minutos
26-May-2022	5 Horas 45 Minutos
27-May-2022	7 Horas 45 Minutos
28-May-2022	6 Horas 30 Minutos
29-May-2022	8 Horas 0 Minutos
30-May-2022	5 Horas 15 Minutos
31-May-2022	5 Horas 0 Minutos

Fuente CNM

63.6 Curvas de Carga

En la siguiente gráfica, se presenta el comportamiento de la carga promedio para cada día de la semana en el mes.

Gráfica 382 Curva de Carga Promedio Diaria Mensual

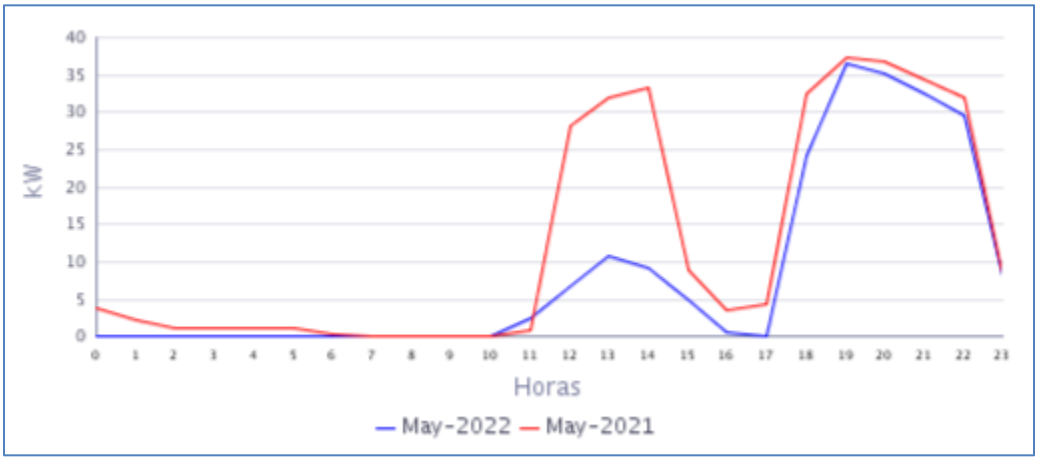

Fuente CNM

En la gráfica anterior se comparan las curvas de carga promedio diarias de May-2021 y del May-2022, presentándose una caída en la demanda de 34,60%.

64. TITUMATE (UNGUIA - CHOCO)

El centro poblado de Titumate se encuentra ubicado en el municipio de Unguía, en el Departamento del Chocó y cuenta con aproximadamente 600 habitantes. Esta localidad cuenta con un total de 180 usuarios.[1]

64.1 Descripción del Sitio

La localidad cuenta con una central de generación que está conformada por la siguiente infraestructura:

Tabla 189 Infraestructura de la Localidad.

GENERACIÓN			
GRUPO ELECTROGENO			
ITEM	**MARCA**	**CAPACIDAD**	**ESTADO**
1	CATERPILLAR	**243,8 kw**	EN OPERACIÓN
2	CUMMINS	124 kW	DISPONIBLE
GENERACIÓN FOTOVOLTAICA			
3	CAMPO SOLAR	105 kWp	EN OPERACIÓN
BANCO DE BATERIAS			
4	BATERIAS	192 BATERIAS 2550 Ah 2V	EN OPERACIÓN
TRANSFORMADORES			
ITEM	**CAPACIDAD (kVA)**		**ESTADO**
1	150 kVA		EN OPERACIÓN

Gráfica 383 Diagrama de Conexión de la Localidad.

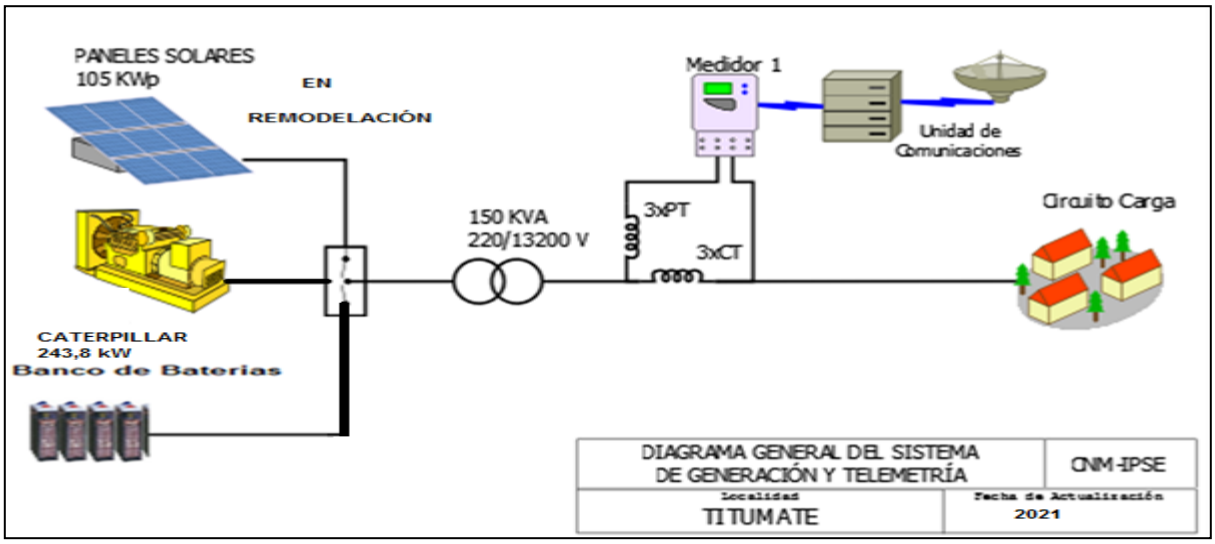

[1] Fuente: http://reportes.sui.gov.co/ - Sistema Único de Información SUI - Año 2020.

64.2 Energía

El consumo de energía eléctrica para esta localidad en *Mayo* de 2022, se presenta en la siguiente tabla, donde se encuentran los valores acumulados diarios de la energía activa (kWh), reactiva (kVARh), aparente (kVAh) y del factor de potencia (p.u).

Tabla 190 Energía Activa, Reactiva, Aparente y Factor de Potencia.

TITUMATE (UNGUIA - CHOCO)				
Fecha	**Energía Activa (kWh)**	**Energía Reactiva (kVARh)**	**Energía Aparente (kVAh)**	**Factor de Potencia (p.u)**
Mayo 1, Domingo	770	185	791,70	0,97
Mayo 2, Lunes	806	200	830,58	0,97
Mayo 3, Martes	689	177	711,16	0,97
Mayo 4, Miércoles	575	136	590,82	0,97
Mayo 5, Jueves	491	122	506,06	0,97
Mayo 6, Viernes	421	100	433,06	0,97
Mayo 7, Sábado	723	181	745,66	0,97
Mayo 8, Domingo	461	112	474,56	0,97
Mayo 9, Lunes	631	156	649,60	0,97
Mayo 10, Martes	610	144	626,48	0,97
Mayo 11, Miércoles	431	103	442,83	0,97
Mayo 12, Jueves	663	173	685,63	0,97
Mayo 13, Viernes	595	156	615,19	0,97
Mayo 14, Sábado	634	155	652,98	0,97
Mayo 15, Domingo	609	143	625,28	0,97
Mayo 16, Lunes	557	133	572,28	0,97
Mayo 17, Martes	572	142	589,04	0,97
Mayo 18, Miércoles	510	126	525,01	0,97
Mayo 19, Jueves	553	148	572,58	0,97
Mayo 20, Viernes	458	110	470,59	0,97
Mayo 21, Sábado	751	184	773,12	0,97
Mayo 22, Domingo	647	157	666,02	0,97
Mayo 23, Lunes	416	99	427,27	0,97
Mayo 24, Martes	647	160	666,81	0,97
Mayo 25, Miércoles	433	103	445,12	0,97
Mayo 26, Jueves	659	170	680,20	0,97
Mayo 27, Viernes	385	90	395,10	0,97
Mayo 28, Sábado	551	136	567,46	0,97
Mayo 29, Domingo	573	147	591,93	0,97
Mayo 30, Lunes	587	155	606,80	0,97
Mayo 31, Martes	516	133	532,78	0,97
TOTAL	**17.922**	**4.439**	**18.463,05**	**0,97**

El factor de potencia promedio fue 0,97.

Con referencia a Mayo de 2021 (17.127 kWh), se presentó un crecimiento en la demanda de energía eléctrica del 4,64%.

Gráfica 384 Energía Activa, Reactiva y Factor de Potencia – TITUMATE (UNGUIA - CHOCO).

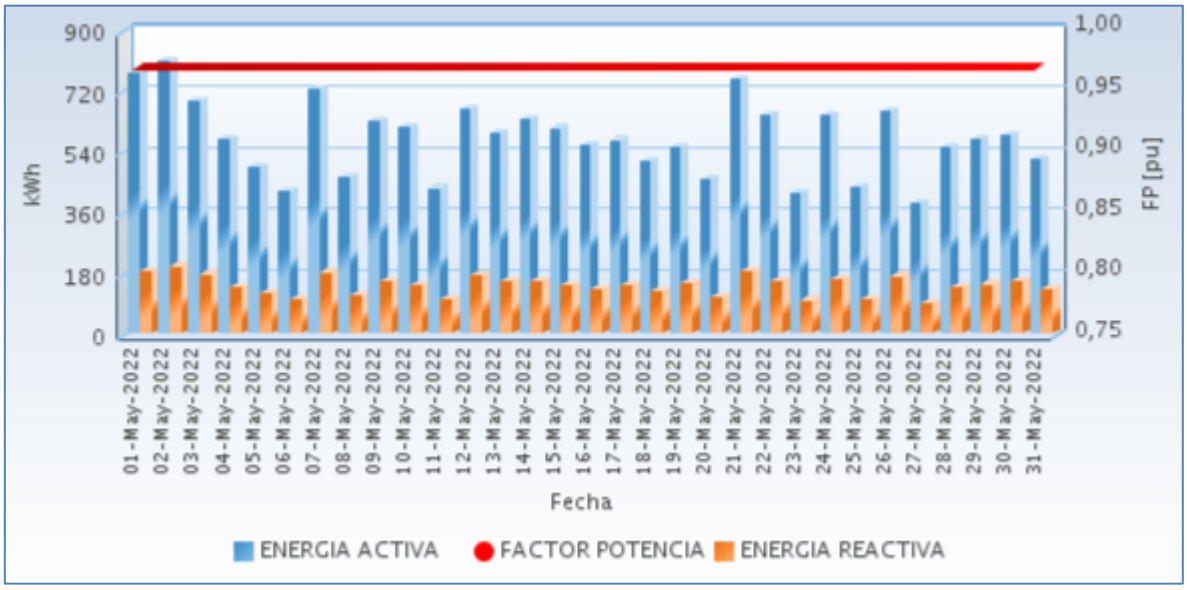

Fuente CNM

64.3 Potencia

En la siguiente gráfica se presenta el comportamiento diario de la potencia para este mes.

Gráfica 385 Comportamiento Diario de la Potencia.

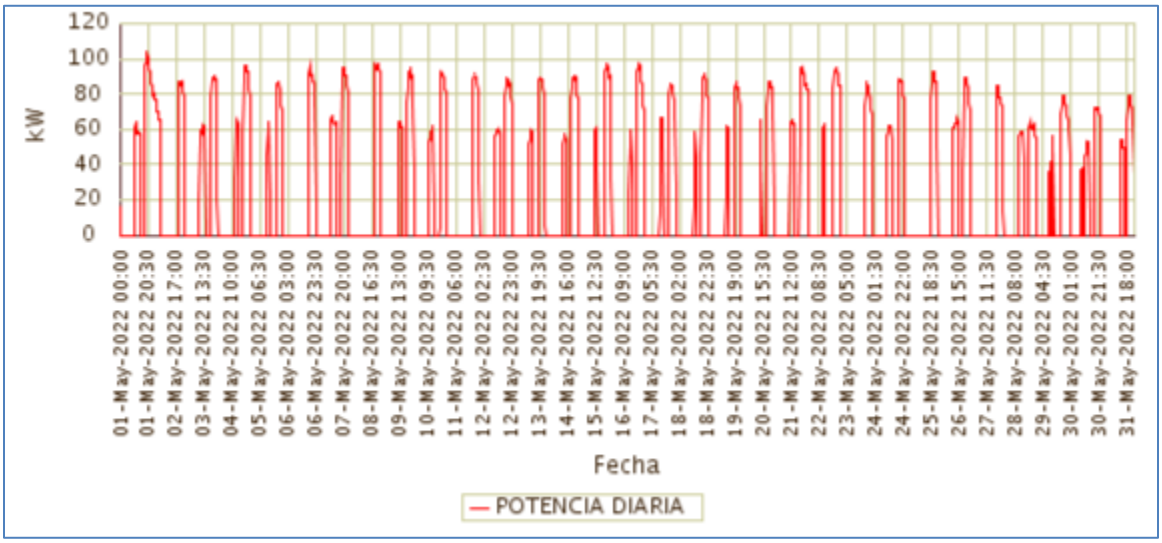

Fuente CNM

64.4 Potencia Máxima

La potencia máxima fue de 104,02kW, se presentó el Domingo 01 de Mayo a las 19:15 horas. Respecto a la potencia máxima de Mayo de 2021 (91,96kW), tuvo una variación de 13,11%.

En la siguiente grafica se presenta la potencia máxima diaria registrada para este mes.

Gráfica 386 Potencia Máxima Diaria-TITUMATE (UNGUIA - CHOCO).

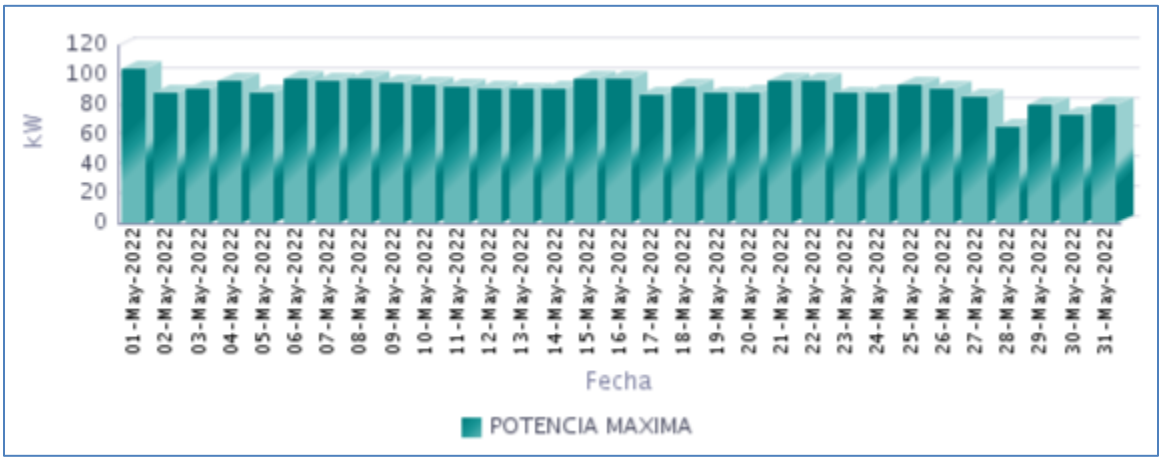

Fuente CNM

64.5 Horas de Prestación del Servicio

En Mayo, se prestó el servicio de energía eléctrica en la localidad, un promedio diario de 8 Horas 10 Minutos, como se presenta en la siguiente gráfica.

Gráfica 387 Horas Efectivas de Prestación del Servicio - TITUMATE (UNGUIA - CHOCO),

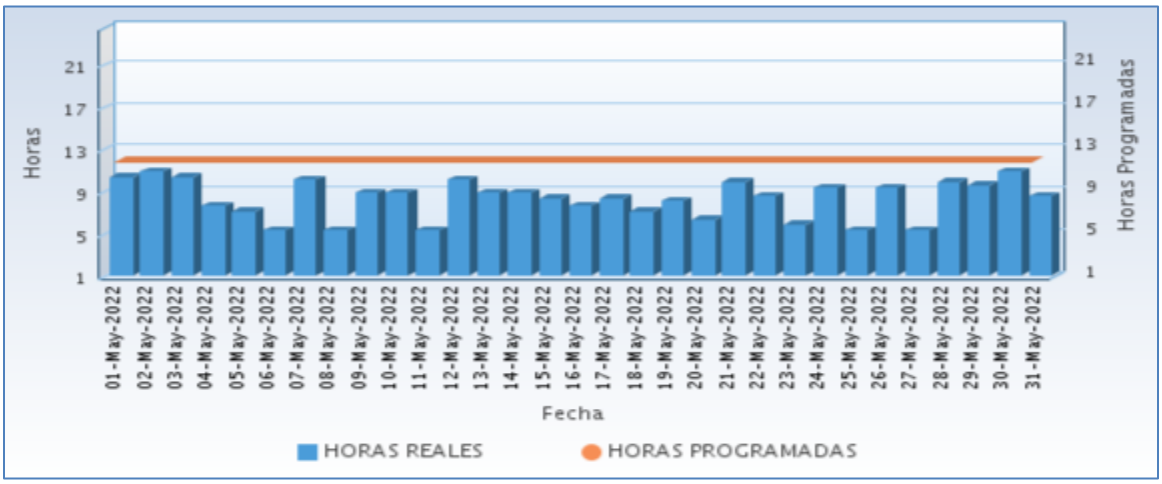

Fuente CNM

A continuación se relaciona las horas promedio por día de la prestación del servicio de energía:

Tabla 191 Horas promedio por día prestación del servicio de energía

TITUMATE (UNGUIA - CHOCO) **Mayo 2022**	
DIA	**Horas de servicio promedio en el día [hh:mm]**
01-May-2022	10 Horas 15 Minutos
02-May-2022	10 Horas 45 Minutos
03-May-2022	10 Horas 15 Minutos
04-May-2022	7 Horas 30 Minutos
05-May-2022	7 Horas 0 Minutos
06-May-2022	5 Horas 15 Minutos
07-May-2022	10 Horas 0 Minutos
08-May-2022	5 Horas 15 Minutos
09-May-2022	8 Horas 45 Minutos
10-May-2022	8 Horas 45 Minutos
11-May-2022	5 Horas 15 Minutos
12-May-2022	10 Horas 0 Minutos
13-May-2022	8 Horas 45 Minutos
14-May-2022	8 Horas 45 Minutos
15-May-2022	8 Horas 15 Minutos
16-May-2022	7 Horas 30 Minutos
17-May-2022	8 Horas 15 Minutos
18-May-2022	7 Horas 0 Minutos
19-May-2022	8 Horas 0 Minutos
20-May-2022	6 Horas 15 Minutos
21-May-2022	9 Horas 45 Minutos
22-May-2022	8 Horas 30 Minutos
23-May-2022	5 Horas 45 Minutos
24-May-2022	9 Horas 15 Minutos
25-May-2022	5 Horas 15 Minutos
26-May-2022	9 Horas 15 Minutos
27-May-2022	5 Horas 15 Minutos
28-May-2022	9 Horas 45 Minutos
29-May-2022	9 Horas 30 Minutos
30-May-2022	10 Horas 45 Minutos
31-May-2022	8 Horas 30 Minutos

Fuente CNM

64.6 Curvas de Carga

En la siguiente gráfica, se presenta el comportamiento de la carga promedio para cada día de la semana en el mes.

Gráfica 388 Curva de Carga Promedio Diaria Mensual

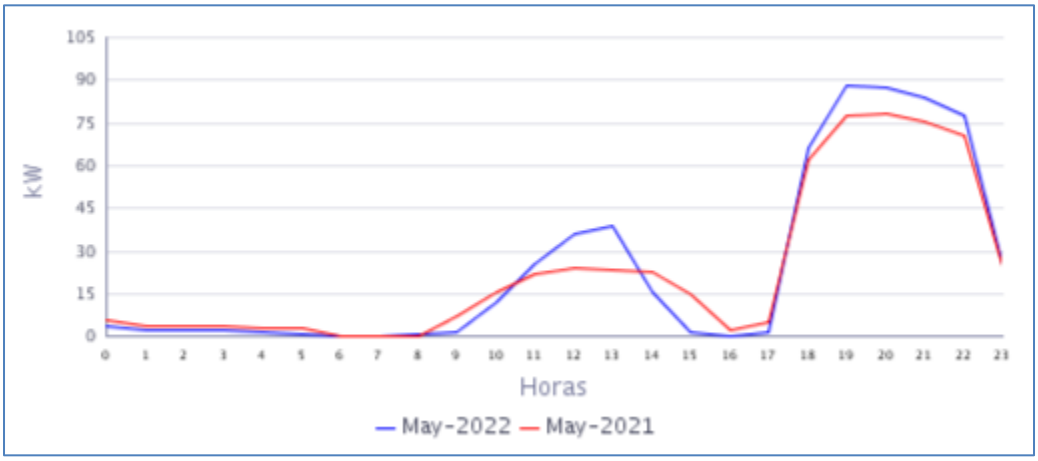

Fuente CNM

En la gráfica anterior se comparan las curvas de carga promedio diarias de May-2021 y del May-2022, presentándose un crecimiento en la demanda de 4,64%.

65. TOGOROMA PLAYA (EL LITORAL DEL SAN JUAN - CHOCO)

El Casero de Torogoná Playa se encuentra ubicado en el municipio de Litoral de San Juan, departamento de Chocó. Esta Localidad cuenta con un total de 153 usuarios residenciales.[1]

65.1 Descripción del Sitio

La localidad cuenta con una central de generación que está conformada por la siguiente infraestructura:

Tabla 192 Infraestructura de la Localidad.

GRUPO ELECTRÓGENO			
ITEM	**MARCA**	**CAPACIDAD**	**ESTADO**
1	RICARDO	95 kW	FUERA DE SERVICIO
2	FUAN HENGSHAN	41,8 Kw	EN SERVICIO
TRANSFORMADOR			
ITEM	**CAPACIDAD**		**ESTADO**
1	225 KVA MAGNETRON		EN OPERACIÓN

Gráfica 389 Diagrama Unifilar de la Localidad.

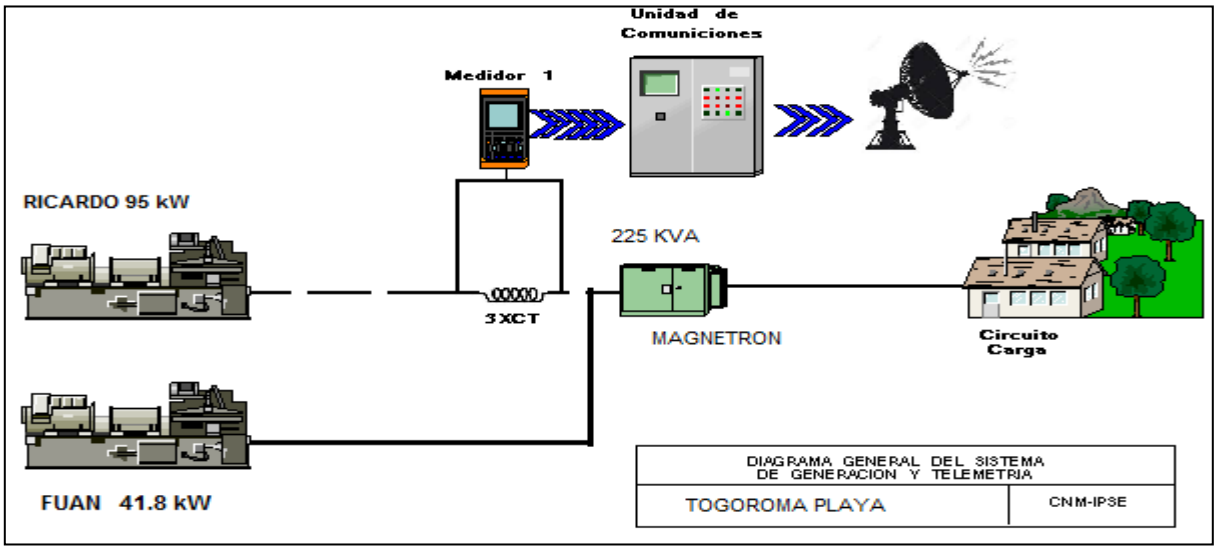

[1] Fuente: http://reportes.sui.gov.co/ - Sistema Único de Información SUI - Año 2020.

65.2 Energía

El consumo de energía eléctrica para esta localidad en *Mayo* de 2022, se presenta en la siguiente tabla, donde se encuentran los valores acumulados diarios de la energía activa (kWh), reactiva (kVARh), aparente (kVAh) y del factor de potencia (p.u).

Tabla 193 Energía Activa, Reactiva, Aparente y Factor de Potencia.

TOGOROMA PLAYA (EL LITORAL DEL SAN JUAN - CHOCO)				
Fecha	**Energía Activa (kWh)**	**Energía Reactiva (kVARh)**	**Energía Aparente (kVAh)**	**Factor de Potencia (p.u)**
Mayo 1, Domingo	52	15	53,70	0,96
Mayo 2, Lunes	27	7	27,76	0,96
Mayo 3, Martes	30	8	31,37	0,97
Mayo 4, Miércoles	28	7	29,20	0,97
Mayo 5, Jueves	33	9	34,64	0,97
Mayo 6, Viernes	30	8	30,69	0,97
Mayo 7, Sábado	32	9	33,64	0,97
Mayo 8, Domingo	56	16	57,92	0,96
Mayo 9, Lunes	46	12	47,11	0,97
Mayo 10, Martes	28	8	29,38	0,96
Mayo 11, Miércoles	29	8	30,00	0,96
Mayo 12, Jueves	29	8	30,29	0,96
Mayo 13, Viernes	0	0	0,00	
Mayo 14, Sábado	0	0	0,00	
Mayo 15, Domingo	0	0	0,00	
Mayo 16, Lunes	12	4	12,91	0,96
Mayo 17, Martes	0	0	0,00	
Mayo 18, Miércoles	0	0	0,00	
Mayo 19, Jueves	31	7	31,96	0,97
Mayo 20, Viernes	32	8	32,89	0,97
Mayo 21, Sábado	41	11	43,02	0,96
Mayo 22, Domingo	53	14	54,60	0,97
Mayo 23, Lunes	28	6	28,74	0,97
Mayo 24, Martes	29	7	30,24	0,97
Mayo 25, Miércoles	23	6	24,22	0,97
Mayo 26, Jueves	29	8	29,83	0,96
Mayo 27, Viernes	26	8	27,54	0,96
Mayo 28, Sábado	57	16	59,68	0,96
Mayo 29, Domingo	54	18	56,65	0,95
Mayo 30, Lunes	28	5	28,42	0,98
Mayo 31, Martes	30	7	30,84	0,98
TOTAL	**895**	**240**	**926,98**	**0,97**

El factor de potencia promedio fue 0,97.

Gráfica 390 Energía Activa, Reactiva y Factor de Potencia – TOGOROMA PLAYA (EL LITORAL DEL SAN JUAN - CHOCO).

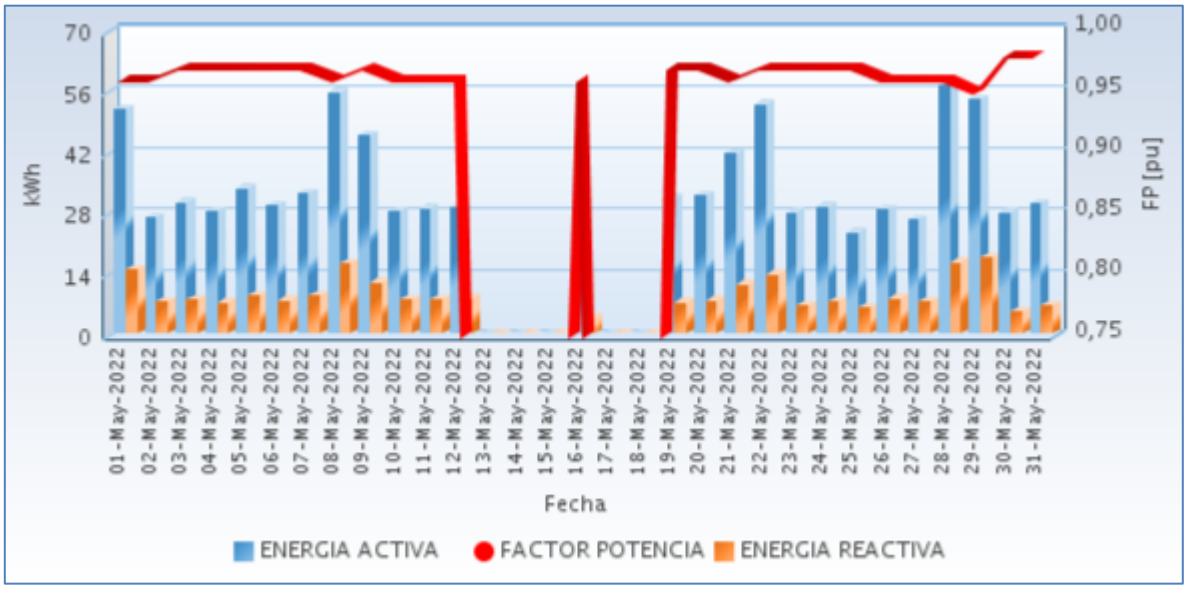

Fuente CNM

65.3 Potencia

En la siguiente gráfica se presenta el comportamiento diario de la potencia para este mes.

Gráfica 391 Comportamiento Diario de la Potencia.

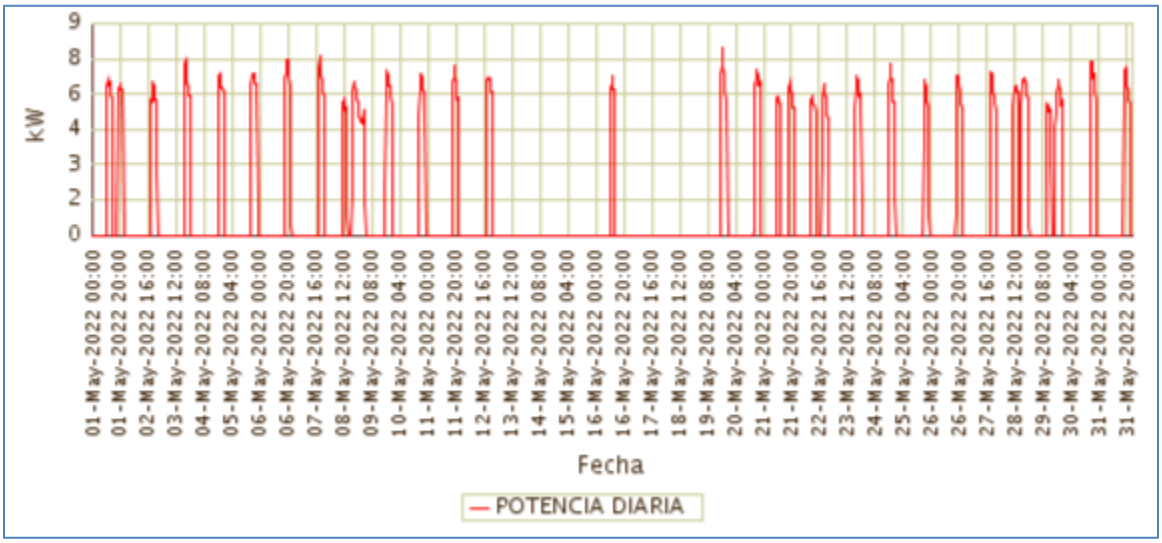

Fuente CNM

65.4 Potencia Máxima

La potencia máxima fue de 7,95kW, se presentó el Jueves 19 de Mayo a las 18:30 horas.

En la siguiente grafica se presenta la potencia máxima diaria registrada para este mes.

Gráfica 392 Potencia Máxima Diaria-TOGOROMA PLAYA (EL LITORAL DEL SAN JUAN - CHOCO).

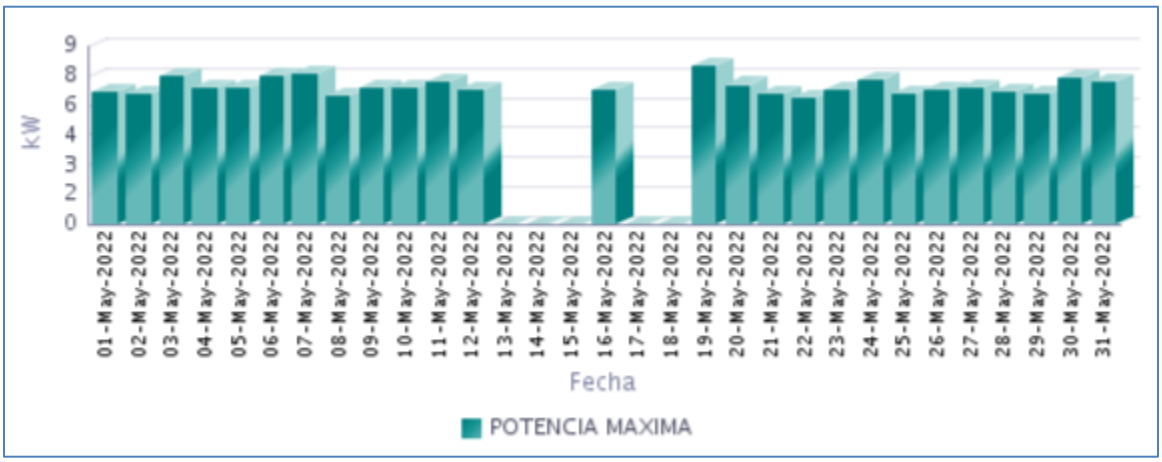

Fuente CNM

65.5 Horas de Prestación del Servicio

En Mayo, se prestó el servicio de energía eléctrica en la localidad, un promedio diario de 5 Horas 1 Minutos, como se presenta en la siguiente gráfica.

Gráfica 393 Horas Efectivas de Prestación del Servicio - TOGOROMA PLAYA (EL LITORAL DEL SAN JUAN - CHOCO),

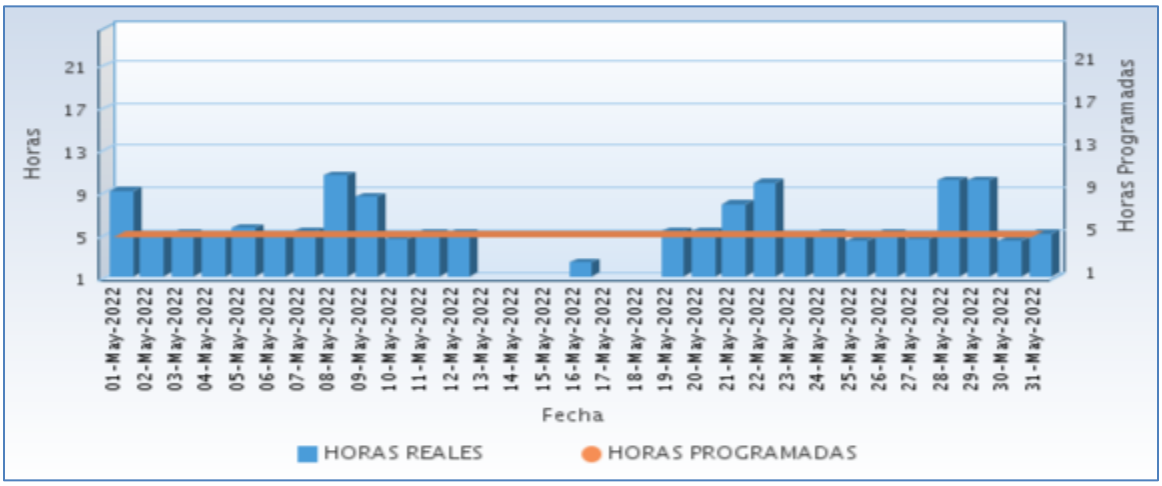

Fuente CNM

A continuación se relaciona las horas promedio por día de la prestación del servicio de energía:

Tabla 194 Horas promedio por día prestación del servicio de energía

TOGOROMA PLAYA (EL LITORAL DEL SAN JUAN - CHOCO) Mayo 2022	
DIA	**Horas de servicio promedio en el día [hh:mm]**
01-May-2022	9 Horas 0 Minutos
02-May-2022	4 Horas 45 Minutos
03-May-2022	5 Horas 0 Minutos
04-May-2022	4 Horas 45 Minutos
05-May-2022	5 Horas 30 Minutos
06-May-2022	4 Horas 45 Minutos
07-May-2022	5 Horas 15 Minutos
08-May-2022	10 Horas 30 Minutos
09-May-2022	8 Horas 30 Minutos
10-May-2022	4 Horas 30 Minutos
11-May-2022	5 Horas 0 Minutos
12-May-2022	5 Horas 0 Minutos
13-May-2022	0 Horas 0 Minutos
14-May-2022	0 Horas 0 Minutos
15-May-2022	0 Horas 0 Minutos
16-May-2022	2 Horas 15 Minutos
17-May-2022	0 Horas 0 Minutos
18-May-2022	0 Horas 0 Minutos
19-May-2022	5 Horas 15 Minutos
20-May-2022	5 Horas 15 Minutos
21-May-2022	7 Horas 45 Minutos
22-May-2022	9 Horas 45 Minutos
23-May-2022	4 Horas 45 Minutos
24-May-2022	5 Horas 0 Minutos
25-May-2022	4 Horas 15 Minutos
26-May-2022	5 Horas 0 Minutos
27-May-2022	4 Horas 30 Minutos
28-May-2022	10 Horas 0 Minutos
29-May-2022	10 Horas 0 Minutos
30-May-2022	4 Horas 15 Minutos
31-May-2022	5 Horas 0 Minutos

Fuente CNM

65.6 Curvas de Carga

En la siguiente gráfica, se presenta el comportamiento de la carga promedio para cada día de la semana en el mes.

Gráfica 394 Curva de Carga Promedio Diaria Mensual

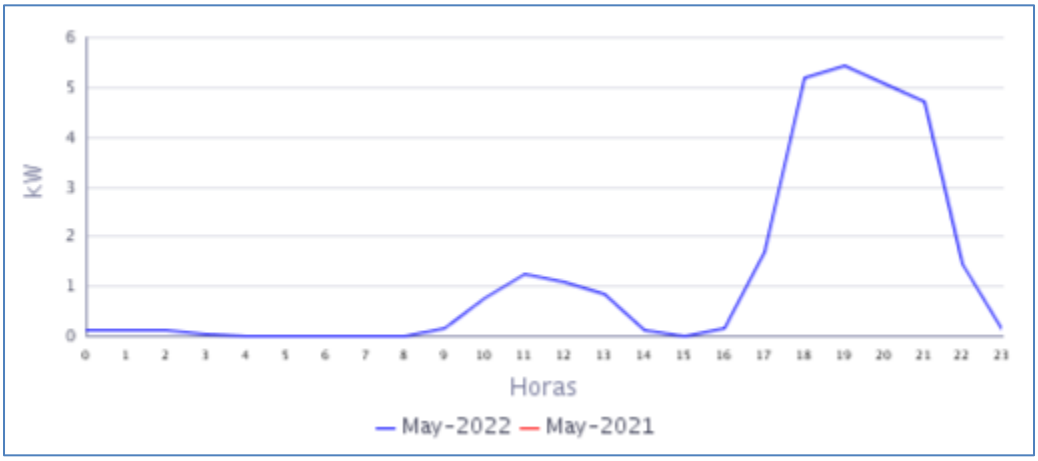

Fuente CNM

En la gráfica anterior se muestra la curva de carga promedio diaria de May-2022.

66. UNGUIA (UNGUIA - CHOCO)

La Cabecera Municipal de Unguía está ubicada en el departamento de Chocó con una población, según el censo DANE de 2018 y su proyección al 2020, de 12.822 habitantes de los cuales 4.041 están ubicados en la cabecera municipal y 8.781 en las áreas rurales del municipio. El número de usuarios es de 2.536. Desde el día 15 de noviembre de 2018, están interconectadas a la cabecera municipal de Unguía las siguientes localidades Gilgal (334), Santa María del Darién (242) y Tanela (116); así como las comunidades de Quebrada Bonita, Cuque Peniel, Cuque minas, Villa la Paz, , Santuario, Caño Nuevo y Tisió. (Comunicación Orfeo No. 20181300062192).[1]

66.1 Descripción del Sitio

La localidad cuenta con una central de generación que está conformada por la siguiente infraestructura:

Tabla 195 Infraestructura de la Localidad.

SISTEMA HIBRIDO			
GRUPO ELECTRÓGENO			
ITEM	**MARCA**	**CAPACIDAD**	**ESTADO**
1	PERKINS	600 kW (420 kW prime)	EN OPERACIÓN
2	PERKINS	600 kW (420 kW prime)	EN OPERACIÓN
3	PERKINS	500 kW (350 kW prime)	EN OPERACIÓN
4	PERKINS	500 kW (350kW prime)	EN OPERACIÓN
SISTEMA FOTOVOLTAICO			
1	778,6 kWp		EN OPERACIÓN
2	BANCO DE BATERIAS CAPACIDAD 24800 Ah _115,9 kWp		EN OPERACIÓN
TRANSFORMADORES			
ITEM	**CAPACIDAD**		**ESTADO**
1	2000 kVA		EN OPERACIÓN

Gráfica 395 Diagrama Unifilar de la Localidad.

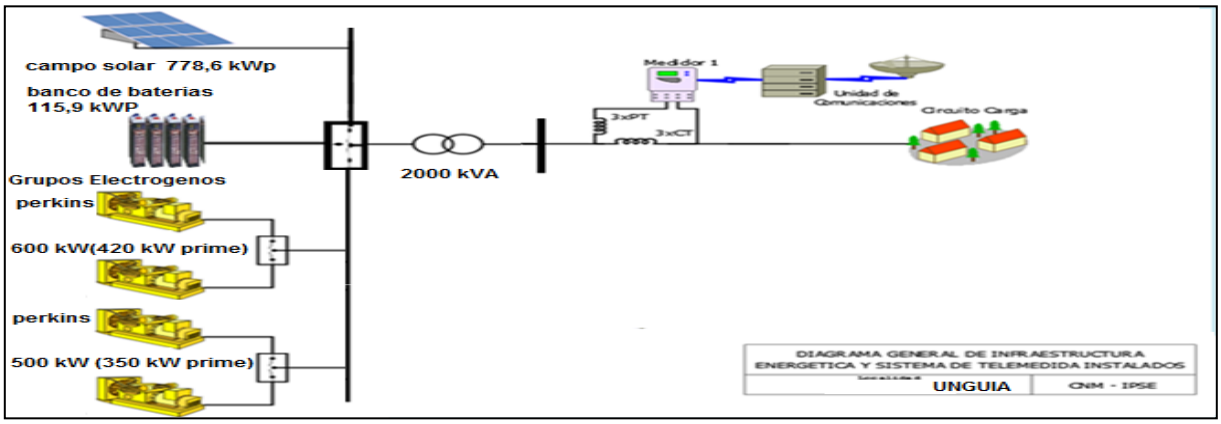

[1] Fuente: http://www.dane.gov.co/Información derivada del Censo Nacional de Población y Vivienda (CNPV) 2018.'Retroproyecciones y Proyecciones de población a nivel municipal por área, sexo y edad simple. Periodo 1985- 2035.

66.2 Energía

El consumo de energía eléctrica para esta localidad en *Mayo* de 2022, se presenta en la siguiente tabla, donde se encuentran los valores acumulados diarios de la energía activa (kWh), reactiva (kVARh), aparente (kVAh) y del factor de potencia (p.u).

Tabla 196 Energía Activa, Reactiva, Aparente y Factor de Potencia.

UNGUIA (UNGUIA - CHOCO)				
Fecha	**Energía Activa (kWh)**	**Energía Reactiva (kVARh)**	**Energía Aparente (kVAh)**	**Factor de Potencia (p.u)**
Mayo 1, Domingo	14.445	4.777	15.214,57	0,95
Mayo 2, Lunes	14.393	4.727	15.149,35	0,95
Mayo 3, Martes	14.791	4.823	15.557,68	0,95
Mayo 4, Miércoles	14.195	4.612	14.925,43	0,95
Mayo 5, Jueves	13.080	4.474	13.824,23	0,95
Mayo 6, Viernes	12.848	4.260	13.536,01	0,95
Mayo 7, Sábado	13.854	4.695	14.627,44	0,95
Mayo 8, Domingo	14.062	4.780	14.852,13	0,95
Mayo 9, Lunes	15.235	5.173	16.089,06	0,95
Mayo 10, Martes	15.170	4.974	15.965,07	0,95
Mayo 11, Miércoles	13.733	4.588	14.479,16	0,95
Mayo 12, Jueves	14.023	4.725	14.797,60	0,95
Mayo 13, Viernes	14.580	4.891	15.378,31	0,95
Mayo 14, Sábado	13.742	4.652	14.507,95	0,95
Mayo 15, Domingo	14.198	4.819	14.993,93	0,95
Mayo 16, Lunes	14.442	4.725	15.195,52	0,95
Mayo 17, Martes	13.422	4.422	14.132,20	0,95
Mayo 18, Miércoles	12.540	4.082	13.187,69	0,95
Mayo 19, Jueves	13.130	4.394	13.846,15	0,95
Mayo 20, Viernes	13.108	4.427	13.835,06	0,95
Mayo 21, Sábado	14.088	4.891	14.913,25	0,94
Mayo 22, Domingo	14.483	4.911	15.292,99	0,95
Mayo 23, Lunes	12.848	4.245	13.531,57	0,95
Mayo 24, Martes	13.959	4.616	14.702,26	0,95
Mayo 25, Miércoles	13.928	4.486	14.632,73	0,95
Mayo 26, Jueves	12.857	4.306	13.558,59	0,95
Mayo 27, Viernes	14.042	4.749	14.823,54	0,95
Mayo 28, Sábado	13.866	4.662	14.628,18	0,95
Mayo 29, Domingo	13.282	4.488	14.019,48	0,95
Mayo 30, Lunes	13.887	4.624	14.636,82	0,95
Mayo 31, Martes	14.138	4.542	14.850,12	0,95
TOTAL	**430.371**	**143.541**	**453.677,10**	**0,95**

El factor de potencia promedio fue 0,95.

Con referencia a Mayo de 2021 (411.243 kWh), se presentó un crecimiento en la demanda de energía eléctrica del 4,65%.

Gráfica 396 Energía Activa, Reactiva y Factor de Potencia – UNGUIA (UNGUIA - CHOCO).

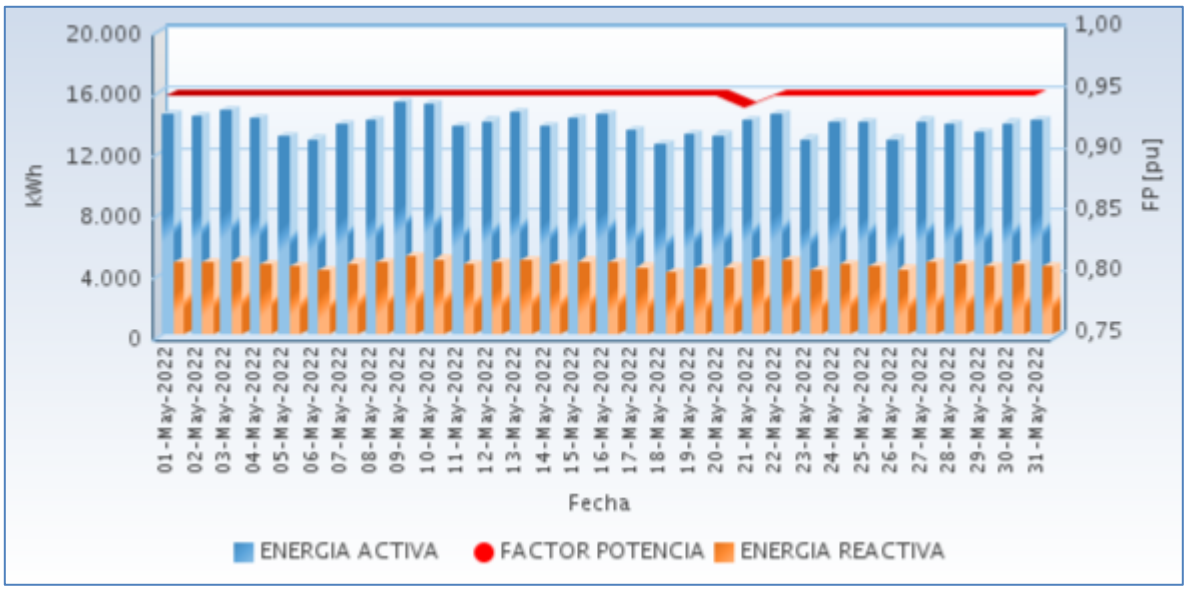

Fuente CNM

66.3 Potencia

En la siguiente gráfica se presenta el comportamiento diario de la potencia para este mes.

Gráfica 397 Comportamiento Diario de la Potencia.

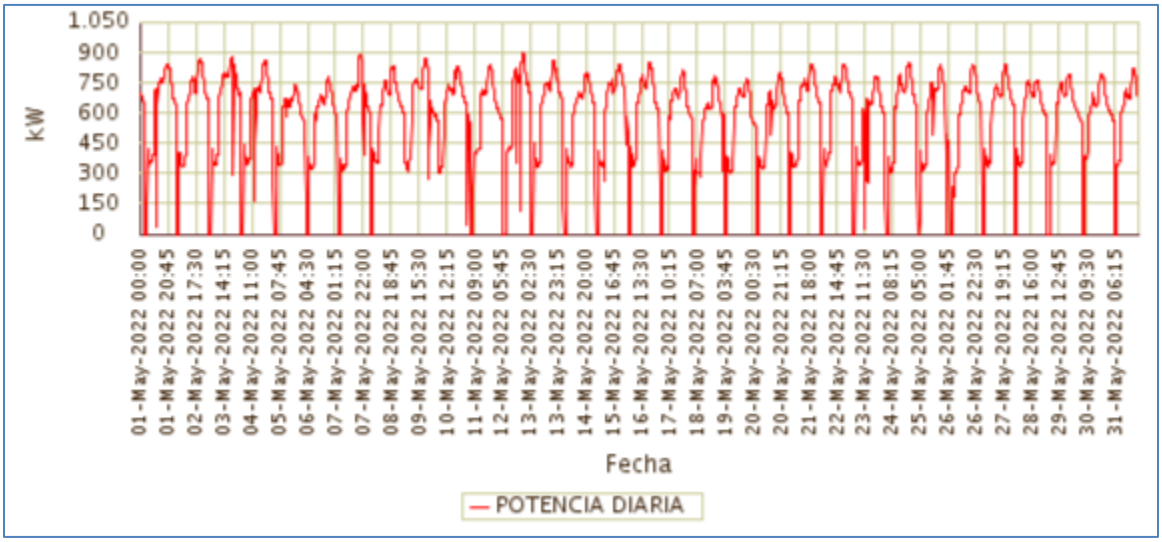

Fuente CNM

66.4 Potencia Máxima

La potencia máxima fue de 902,35kW, se presentó el Jueves 12 de Mayo a las 21:15 horas. Respecto a la potencia máxima de Mayo de 2021 (909,22kW), tuvo una caída del 0,75%.

En la siguiente grafica se presenta la potencia máxima diaria registrada para este mes.

Gráfica 398 Potencia Máxima Diaria-UNGUIA (UNGUIA - CHOCO).

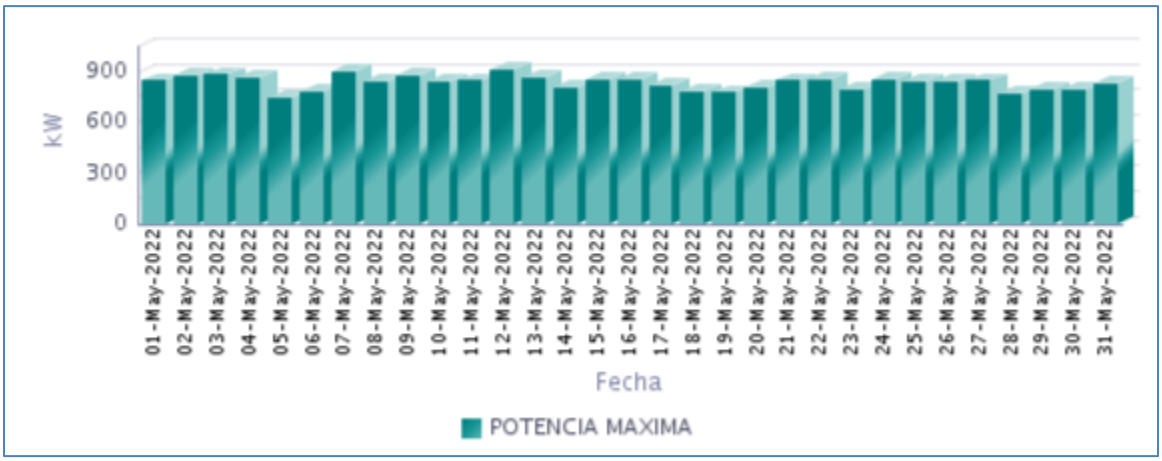

Fuente CNM

66.5 Horas de Prestación del Servicio

En Mayo, se prestó el servicio de energía eléctrica en la localidad, un promedio diario de 22 Horas 24 Minutos, como se presenta en la siguiente gráfica.

Gráfica 399 Horas Efectivas de Prestación del Servicio - UNGUIA (UNGUIA - CHOCO),

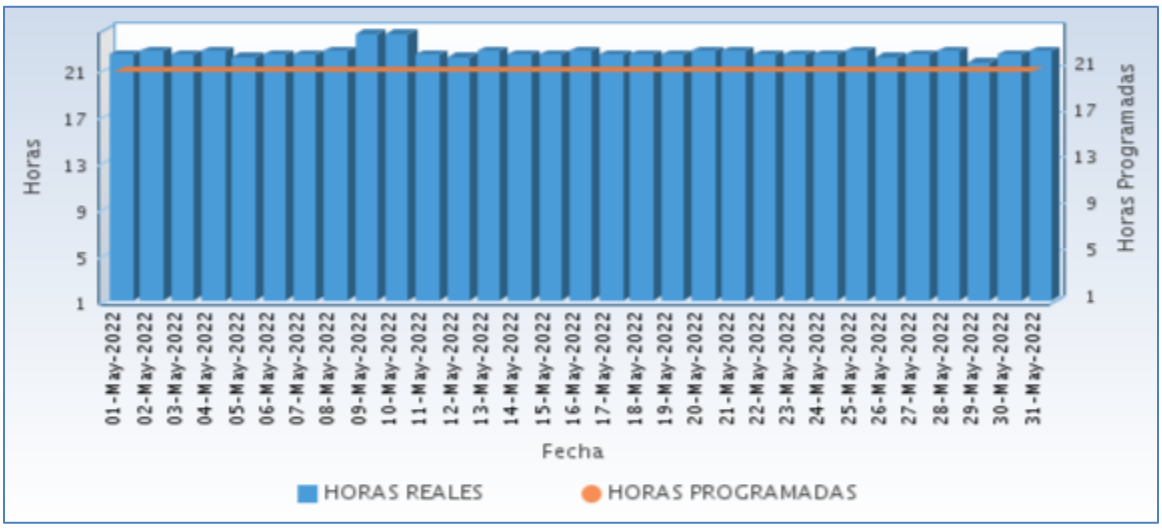

Fuente CNM

A continuación se relaciona las horas promedio por día de la prestación del servicio de energía:

Tabla 197 Horas promedio por día prestación del servicio de energía

UNGUIA (UNGUIA - CHOCO) **Mayo 2022**	
DIA	**Horas de servicio promedio en el día [hh:mm]**
01-May-2022	22 Horas 15 Minutos
02-May-2022	22 Horas 30 Minutos
03-May-2022	22 Horas 15 Minutos
04-May-2022	22 Horas 30 Minutos
05-May-2022	22 Horas 0 Minutos
06-May-2022	22 Horas 15 Minutos
07-May-2022	22 Horas 15 Minutos
08-May-2022	22 Horas 30 Minutos
09-May-2022	24 Horas
10-May-2022	24 Horas
11-May-2022	22 Horas 15 Minutos
12-May-2022	22 Horas 0 Minutos
13-May-2022	22 Horas 30 Minutos
14-May-2022	22 Horas 15 Minutos
15-May-2022	22 Horas 15 Minutos
16-May-2022	22 Horas 30 Minutos
17-May-2022	22 Horas 15 Minutos
18-May-2022	22 Horas 15 Minutos
19-May-2022	22 Horas 15 Minutos
20-May-2022	22 Horas 30 Minutos
21-May-2022	22 Horas 30 Minutos
22-May-2022	22 Horas 15 Minutos
23-May-2022	22 Horas 15 Minutos
24-May-2022	22 Horas 15 Minutos
25-May-2022	22 Horas 30 Minutos
26-May-2022	22 Horas 0 Minutos
27-May-2022	22 Horas 15 Minutos
28-May-2022	22 Horas 30 Minutos
29-May-2022	21 Horas 30 Minutos
30-May-2022	22 Horas 15 Minutos
31-May-2022	22 Horas 30 Minutos

Fuente CNM

66.6 Curvas de Carga

En la siguiente gráfica, se presenta el comportamiento de la carga promedio para cada día de la semana en el mes.

Gráfica 400 Curva de Carga Promedio Diaria Mensual

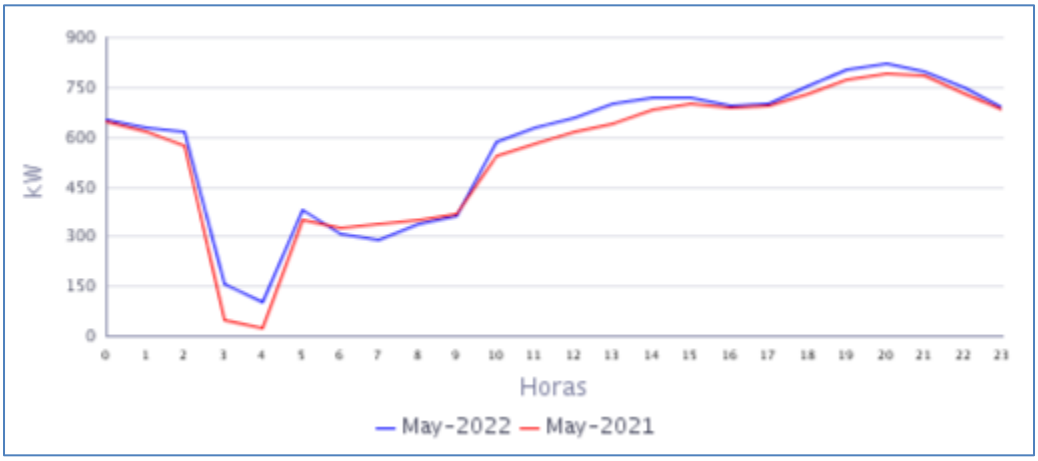

Fuente CNM

En la gráfica anterior se comparan las curvas de carga promedio diarias de May-2021 y del May-2022, presentándose un crecimiento en la demanda de 4,65%.

GUAINÍA

67. BARRANCO MINAS (BARRANCO MINAS - GUAINÍA)

El cabecera municipal de Barranco Minas se encuentra ubicada en el departamento de Guainía, con una población según el censo DANE de 2018, proyección 2020 de 9.054 habitantes de los cuales 1.000 habitantes en casto urbano y 8.054 en zonas rurales. El número de usuarios es 355.[1]

67.1 Descripción del Sitio

La localidad cuenta con una central de generación que está conformada por la siguiente infraestructura:

Tabla 198 Infraestructura de la Localidad.

GENERACION			
ITEM	**MARCA**	**CAPACIDAD**	**ESTADO**
1	CUMMINS	225 Kw Stand By	EN OPERACIÓN
2	SISTEMA FOTOVOLTAICO	120,32 kW (pico)	FUERA DE SERVICO
TRANSFORMADORES			
ITEM	**CAPACIDAD**		**ESTADO**
1	500kVA		EN OPERACIÓN

Gráfica 401 Diagrama de Conexión de la Localidad.

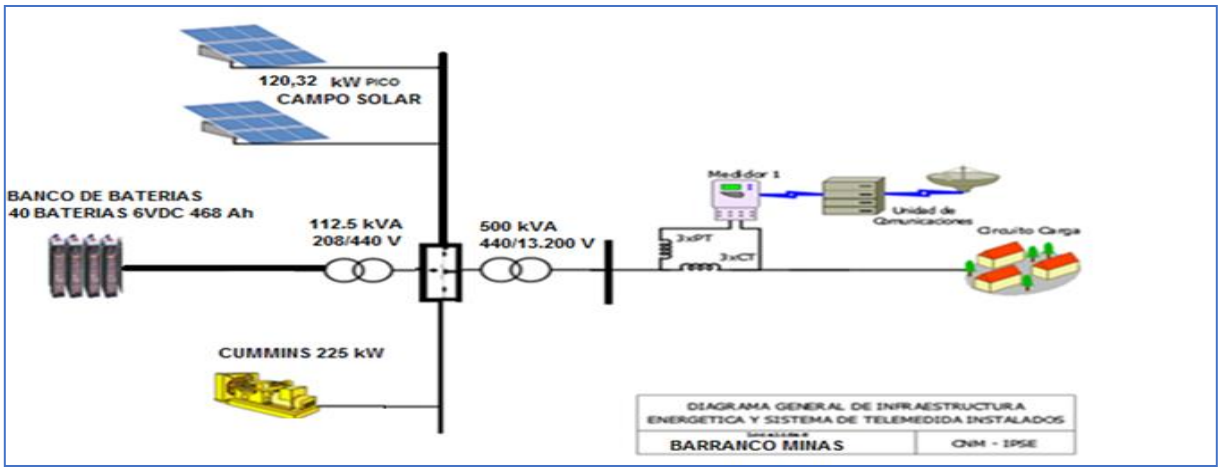

Nota: Con respecto al campo solar, se informa que hace algunos meses se viene presentado un problema de estabilidad al ponerlo en operación en paralelo con el grupo electrógeno (al parecer es un problema de sincronismo y se disparan las portecciones).

67.2 Energía

El consumo de energía eléctrica para esta localidad en *Mayo* de 2022, se presenta en la siguiente tabla, donde se encuentran los valores acumulados diarios de la energía activa (kWh), reactiva (kVARh), aparente (kVAh) y del factor de potencia (p.u).

Tabla 199 Energía Activa, Reactiva, Aparente y Factor de Potencia.

BARRANCO MINAS (BARRANCO MINAS - GUAINÍA)				
Fecha	**Energía Activa (kWh)**	**Energía Reactiva (kVARh)**	**Energía Aparente (kVAh)**	**Factor de Potencia (p.u)**
Mayo 1, Domingo	1.948	549	2.024,42	0,96
Mayo 2, Lunes	2.353	675	2.447,87	0,96
Mayo 3, Martes	2.461	705	2.559,65	0,96
Mayo 4, Miércoles	2.283	648	2.373,55	0,96
Mayo 5, Jueves	2.276	637	2.363,35	0,96
Mayo 6, Viernes	2.297	615	2.377,74	0,97
Mayo 7, Sábado	2.082	617	2.171,42	0,96
Mayo 8, Domingo	2.025	572	2.104,26	0,96
Mayo 9, Lunes	2.309	619	2.390,42	0,97
Mayo 10, Martes	2.220	603	2.300,28	0,96
Mayo 11, Miércoles	2.252	635	2.340,11	0,96
Mayo 12, Jueves	2.405	647	2.490,94	0,97
Mayo 13, Viernes	2.285	590	2.359,71	0,97
Mayo 14, Sábado	2.339	674	2.433,93	0,96
Mayo 15, Domingo	2.229	654	2.322,82	0,96
Mayo 16, Lunes	2.305	625	2.387,94	0,97
Mayo 17, Martes	2.382	648	2.468,92	0,96
Mayo 18, Miércoles	1.971	501	2.033,18	0,97
Mayo 19, Jueves	1.951	514	2.017,12	0,97
Mayo 20, Viernes	1.963	508	2.027,55	0,97
Mayo 21, Sábado	1.900	521	1.970,00	0,96
Mayo 22, Domingo	1.940	536	2.013,02	0,96
Mayo 23, Lunes	2.263	636	2.350,63	0,96
Mayo 24, Martes	2.294	581	2.366,03	0,97
Mayo 25, Miércoles	2.128	545	2.196,28	0,97
Mayo 26, Jueves	1.938	470	1.993,90	0,97
Mayo 27, Viernes	2.115	549	2.185,43	0,97
Mayo 28, Sábado	1.919	541	1.994,18	0,96
Mayo 29, Domingo	2.178	634	2.268,30	0,96
Mayo 30, Lunes	2.037	582	2.118,36	0,96
Mayo 31, Martes	2.108	553	2.179,81	0,97
TOTAL	**67.155**	**18.386**	**69.625,90**	**0,96**

El factor de potencia promedio fue 0,96.

Con referencia a Mayo de 2021 (51.807 kWh), se presentó un crecimiento en la demanda de energía eléctrica del 29,62%.

Gráfica 402 Energía Activa, Reactiva y Factor de Potencia – BARRANCO MINAS (BARRANCO MINAS - GUAINÍA).

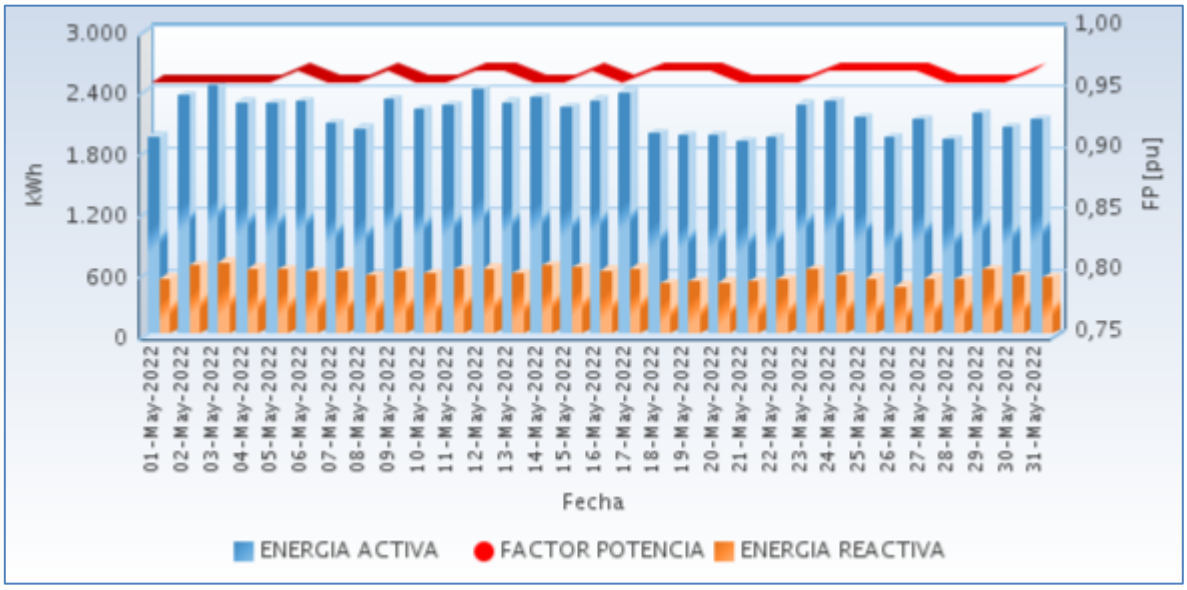

Fuente CNM

67.3 Potencia

En la siguiente gráfica se presenta el comportamiento diario de la potencia para este mes.

Gráfica 403 Comportamiento Diario de la Potencia.

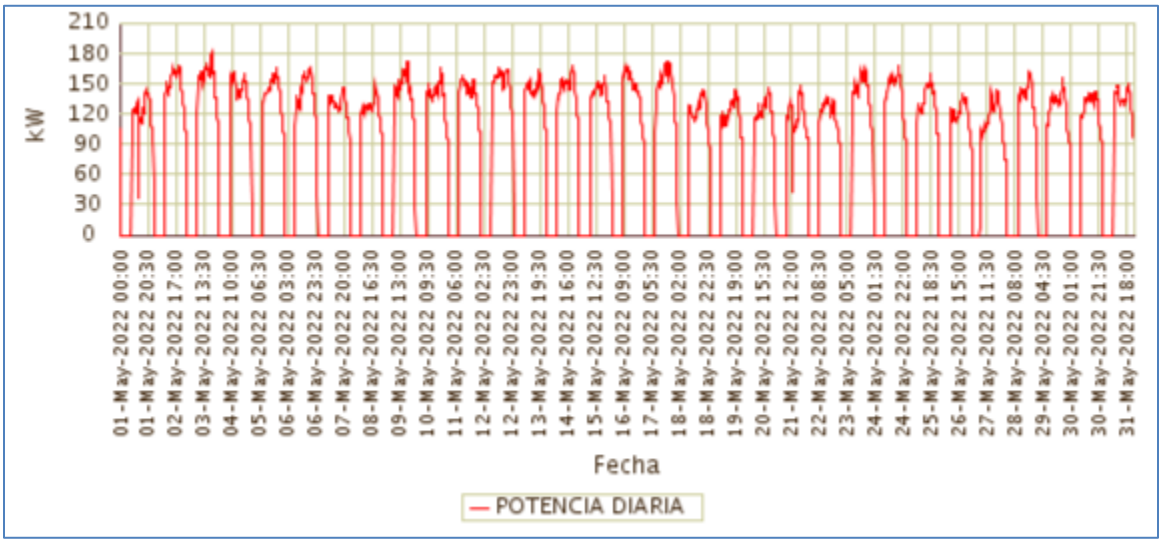

Fuente CNM

67.4 Potencia Máxima

La potencia máxima fue de 181,57kW, se presentó el Martes 03 de Mayo a las 18:45 horas. Respecto a la potencia máxima de Mayo de 2021 (164,12kW), tuvo una variación de 10,64%.

En la siguiente grafica se presenta la potencia máxima diaria registrada para este mes.

Gráfica 404 Potencia Máxima Diaria-BARRANCO MINAS (BARRANCO MINAS - GUAINÍA).

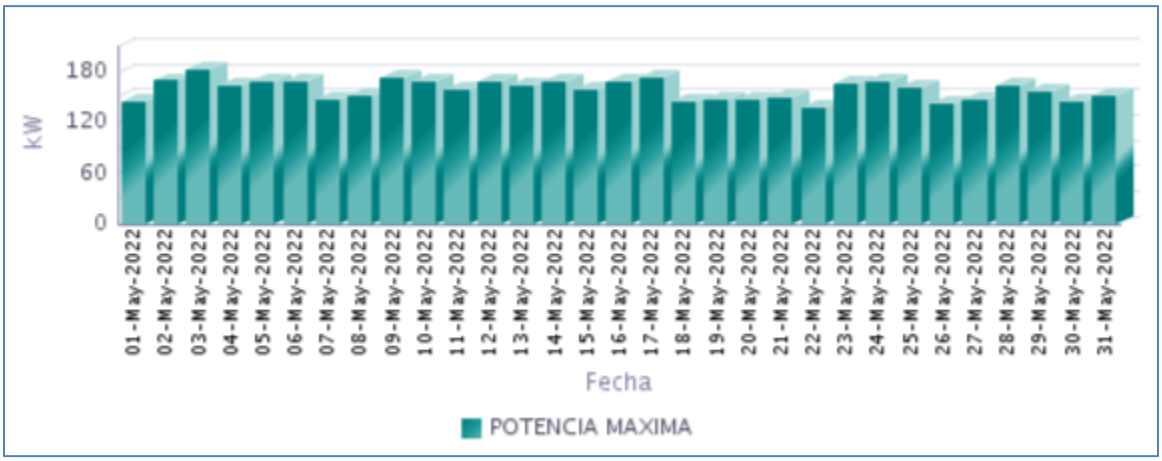

Fuente CNM

67.5 Horas de Prestación del Servicio

En Mayo, se prestó el servicio de energía eléctrica en la localidad, un promedio diario de 16 Horas 19 Minutos, como se presenta en la siguiente gráfica.

Gráfica 405 Horas Efectivas de Prestación del Servicio - BARRANCO MINAS (BARRANCO MINAS - GUAINÍA),

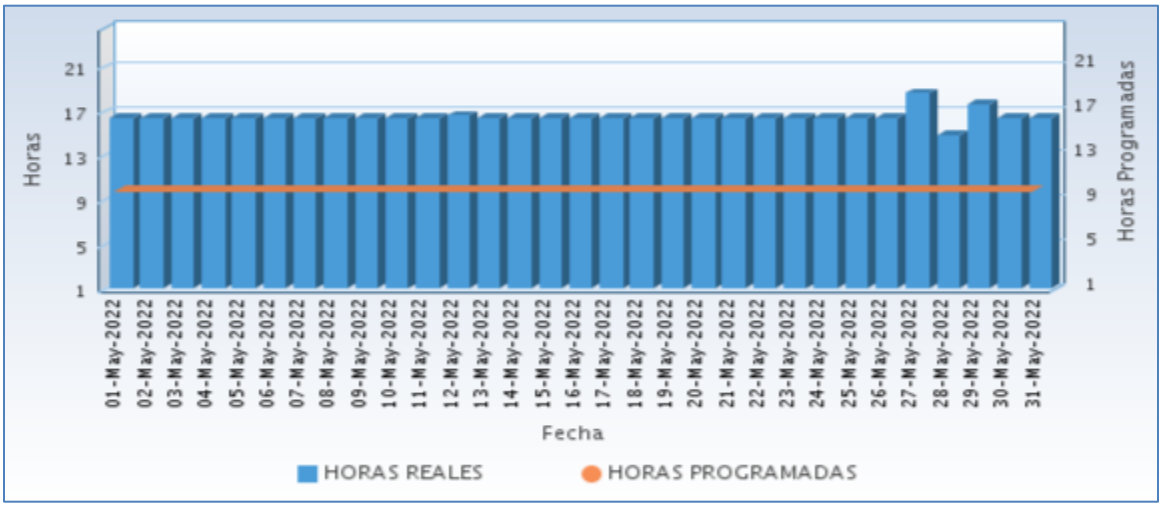

Fuente CNM

A continuación se relaciona las horas promedio por día de la prestación del servicio de energía:

Tabla 200 Horas promedio por día prestación del servicio de energía

BARRANCO MINAS (BARRANCO MINAS - GUAINÍA) **Mayo 2022**	
DIA	**Horas de servicio promedio en el día [hh:mm]**
01-May-2022	16 Horas 15 Minutos
02-May-2022	16 Horas 15 Minutos
03-May-2022	16 Horas 15 Minutos
04-May-2022	16 Horas 15 Minutos
05-May-2022	16 Horas 15 Minutos
06-May-2022	16 Horas 15 Minutos
07-May-2022	16 Horas 15 Minutos
08-May-2022	16 Horas 15 Minutos
09-May-2022	16 Horas 15 Minutos
10-May-2022	16 Horas 15 Minutos
11-May-2022	16 Horas 15 Minutos
12-May-2022	16 Horas 30 Minutos
13-May-2022	16 Horas 15 Minutos
14-May-2022	16 Horas 15 Minutos
15-May-2022	16 Horas 15 Minutos
16-May-2022	16 Horas 15 Minutos
17-May-2022	16 Horas 15 Minutos
18-May-2022	16 Horas 15 Minutos
19-May-2022	16 Horas 15 Minutos
20-May-2022	16 Horas 15 Minutos
21-May-2022	16 Horas 15 Minutos
22-May-2022	16 Horas 15 Minutos
23-May-2022	16 Horas 15 Minutos
24-May-2022	16 Horas 15 Minutos
25-May-2022	16 Horas 15 Minutos
26-May-2022	16 Horas 15 Minutos
27-May-2022	18 Horas 30 Minutos
28-May-2022	14 Horas 45 Minutos
29-May-2022	17 Horas 30 Minutos
30-May-2022	16 Horas 15 Minutos
31-May-2022	16 Horas 15 Minutos

Fuente CNM

67.6 Curvas de Carga

En la siguiente gráfica, se presenta el comportamiento de la carga promedio para cada día de la semana en el mes.

Gráfica 406 Curva de Carga Promedio Diaria Mensual

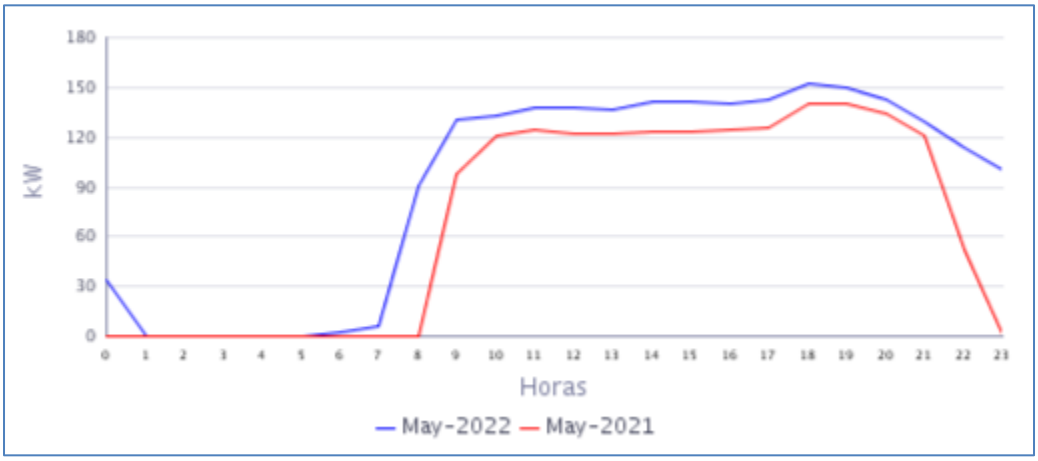

Fuente CNM

En la gráfica anterior se comparan las curvas de carga promedio diarias de May-2021 y del May-2022, presentándose un crecimiento en la demanda de 29,62%.

68. INÍRIDA (INÍRIDA - GUAINÍA)

El municipio de Inírida está ubicado en el departamento del Guainía, con una población, según el censo DANE de 2018 y su proyección al 2020 de 33.683 habitantes de los cuales 22.251 están ubicados en la cabecera municipal y 11.432 en las áreas rurales del municipio. Él número de usuarios es de 6.159. Se incluyen en este informe las localidades interconectadas a la cabecera municipal de Inírida: Caño Bonito (30)-, Coayare (130), Coco Nuevo (39), Guamal (Caño - Coco) (32), Rincón Vitina (17), Sabanita (115) y Amanaven (80).[1]

68.1 Descripción del Sitio

La localidad cuenta con una central de generación que está conformada por la siguiente infraestructura:

Tabla 201 Infraestructura de la Localidad.

GENERACION			
ITEM	**MARCA**	**CAPACIDAD kW**	**ESTADO**
1	**CUMMINS**	2000	EN OPERACIÓN
2	**CUMMINS**	2000	EN OPERACIÓN
3	**CUMMINS**	1250	EN OPERACIÓN
4	**CUMMINS**	2000	EN OPERACIÓN
5	**CUMMINS**	2000	EN OPERACIÓN
6	**GRANJA SOLAR**	Potencia instalada 2479 kW (pico) Potencia disponible 1300 kW (pico)	EN OPERACIÓN

Gráfica 407 Diagrama de Conexión de la Localidad.

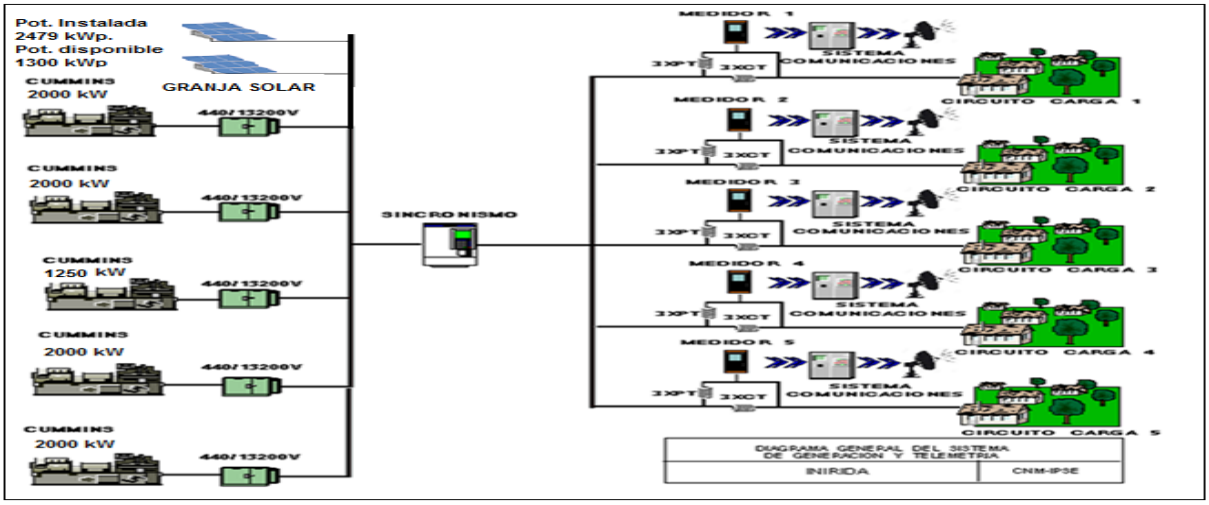

FUENTE: CNM

[1] Fuente: http://www.dane.gov.co/Información derivada del Censo Nacional de Población y Vivienda (CNPV) 2018.'Retroproyecciones y Proyecciones de población a nivel municipal por área, sexo y edad simple. Periodo 1985- 2035.

68.2 Energía

El consumo de energía eléctrica para esta localidad en *Mayo* de 2022, se presenta en la siguiente tabla, donde se encuentran los valores acumulados diarios de la energía activa (kWh), reactiva (kVARh), aparente (kVAh) y del factor de potencia (p.u).

Tabla 202 Energía Activa, Reactiva, Aparente y Factor de Potencia.

INÍRIDA (INÍRIDA - GUAINÍA)				
Fecha	**Energía Activa (kWh)**	**Energía Reactiva (kVARh)**	**Energía Aparente (kVAh)**	**Factor de Potencia (p.u)**
Mayo 1, Domingo	59.608	20.683	63.094,79	0,94
Mayo 2, Lunes	71.223	22.675	74.745,67	0,95
Mayo 3, Martes	71.673	22.994	75.271,33	0,95
Mayo 4, Miércoles	70.789	22.690	74.335,97	0,95
Mayo 5, Jueves	68.131	21.874	71.556,35	0,95
Mayo 6, Viernes	60.868	20.416	64.200,80	0,95
Mayo 7, Sábado	55.219	19.194	58.459,46	0,94
Mayo 8, Domingo	55.375	19.778	58.800,97	0,94
Mayo 9, Lunes	62.292	20.633	65.620,24	0,95
Mayo 10, Martes	65.751	21.674	69.231,55	0,95
Mayo 11, Miércoles	59.877	20.088	63.156,77	0,95
Mayo 12, Jueves	62.111	20.659	65.456,37	0,95
Mayo 13, Viernes	68.990	22.818	72.665,90	0,95
Mayo 14, Sábado	66.787	22.928	70.612,87	0,95
Mayo 15, Domingo	61.648	21.360	65.243,42	0,94
Mayo 16, Lunes	63.179	20.080	66.293,13	0,95
Mayo 17, Martes	65.120	20.978	68.415,12	0,95
Mayo 18, Miércoles	62.903	20.687	66.217,36	0,95
Mayo 19, Jueves	61.634	20.751	65.033,74	0,95
Mayo 20, Viernes	58.397	19.990	61.723,36	0,95
Mayo 21, Sábado	55.728	20.161	59.263,04	0,94
Mayo 22, Domingo	51.914	18.719	55.186,04	0,94
Mayo 23, Lunes	64.017	21.424	67.506,92	0,95
Mayo 24, Martes	63.461	20.938	66.826,30	0,95
Mayo 25, Miércoles	62.485	20.632	65.802,80	0,95
Mayo 26, Jueves	59.690	19.721	62.863,56	0,95
Mayo 27, Viernes	58.027	19.873	61.335,63	0,95
Mayo 28, Sábado	59.075	20.503	62.531,78	0,94
Mayo 29, Domingo	55.430	19.419	58.733,15	0,94
Mayo 30, Lunes	60.071	21.177	63.694,86	0,94
Mayo 31, Martes	59.525	19.516	62.642,94	0,95
TOTAL	**1.920.999**	**645.033**	**2.026.402,05**	**0,95**

El factor de potencia promedio fue 0,95.

Con referencia a Mayo de 2021 (1.587.220 kWh), se presentó un crecimiento en la demanda de energía eléctrica del 21,03%.

Gráfica 408 Energía Activa, Reactiva y Factor de Potencia – INÍRIDA (INÍRIDA - GUAINÍA).

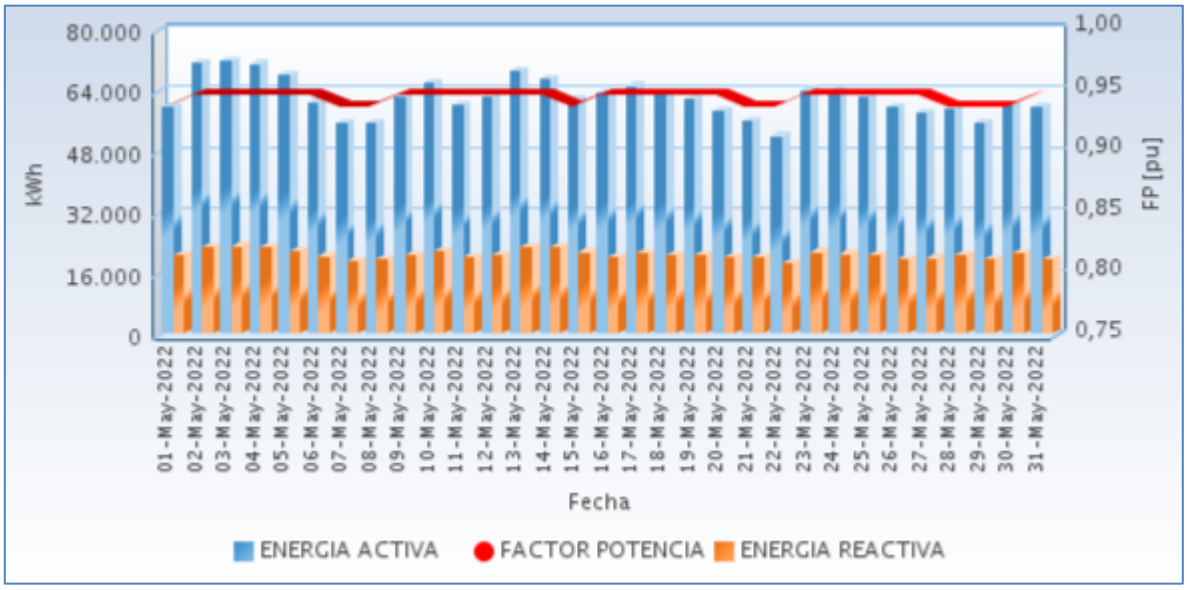

Fuente CNM

68.3 Potencia

En la siguiente gráfica se presenta el comportamiento diario de la potencia para este mes.

Gráfica 410 Comportamiento Diario de la Potencia.

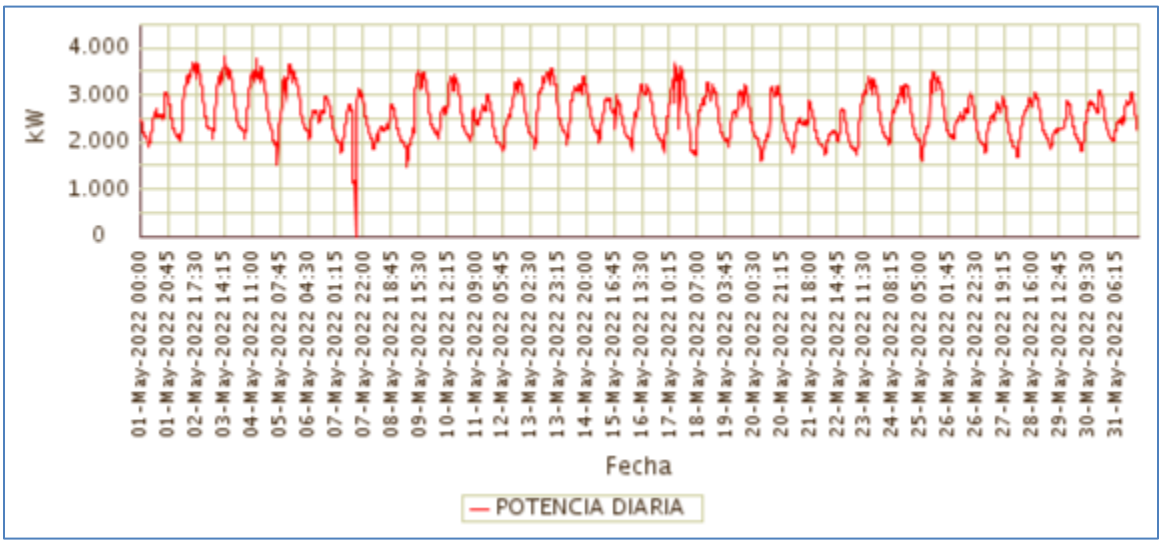

Fuente CNM

68.4 Potencia Máxima

La potencia máxima fue de 3.836,80kW, se presentó el Martes 03 de Mayo a las 14:30 horas. Respecto a la potencia máxima de Mayo de 2021 (2.999,92kW), tuvo una variación de 27,90%.

En la siguiente grafica se presenta la potencia máxima diaria registrada para este mes.

Gráfica 411 Potencia Máxima Diaria-INÍRIDA (INÍRIDA - GUAINÍA).

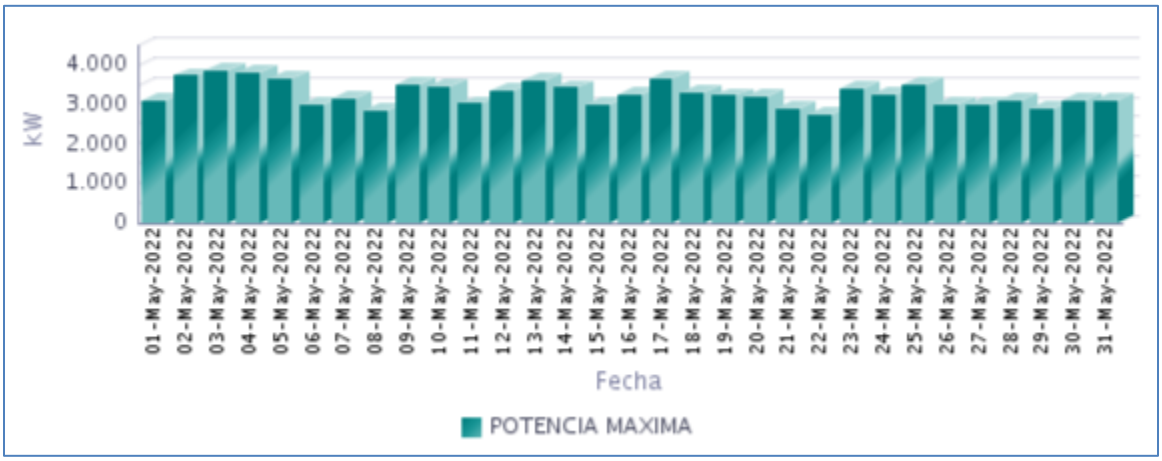

Fuente CNM

68.5 Horas de Prestación del Servicio

En Mayo, se prestó el servicio de energía eléctrica en la localidad, un promedio diario de 24 Horas, como se presenta en la siguiente gráfica.

Gráfica 412 Horas Efectivas de Prestación del Servicio - INÍRIDA (INÍRIDA - GUAINÍA),

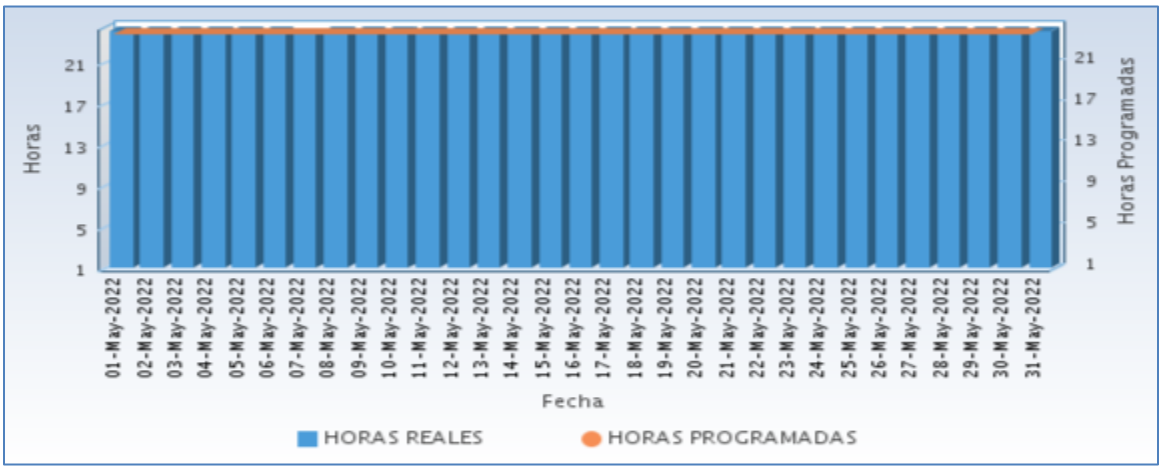

Fuente CNM

A continuación se relaciona las horas promedio por día de la prestación del servicio de energía:

Tabla 203 Horas promedio por día prestación del servicio de energía

INÍRIDA (INÍRIDA - GUAINÍA) Mayo 2022	
DIA	**Horas de servicio promedio en el día [hh:mm]**
01-May-2022	24 Horas
02-May-2022	24 Horas
03-May-2022	24 Horas
04-May-2022	24 Horas
05-May-2022	24 Horas
06-May-2022	24 Horas
07-May-2022	24 Horas
08-May-2022	24 Horas
09-May-2022	24 Horas
10-May-2022	24 Horas
11-May-2022	24 Horas
12-May-2022	24 Horas
13-May-2022	24 Horas
14-May-2022	24 Horas
15-May-2022	24 Horas
16-May-2022	24 Horas
17-May-2022	24 Horas
18-May-2022	24 Horas
19-May-2022	24 Horas
20-May-2022	24 Horas
21-May-2022	24 Horas
22-May-2022	24 Horas
23-May-2022	24 Horas
24-May-2022	24 Horas
25-May-2022	24 Horas
26-May-2022	24 Horas
27-May-2022	24 Horas
28-May-2022	24 Horas
29-May-2022	24 Horas
30-May-2022	24 Horas
31-May-2022	24 Horas

Fuente CNM

68.6 Curvas de Carga

En la siguiente gráfica, se presenta el comportamiento de la carga promedio para cada día de la semana en el mes.

Gráfica 413 Curva de Carga Promedio Diaria Mensual

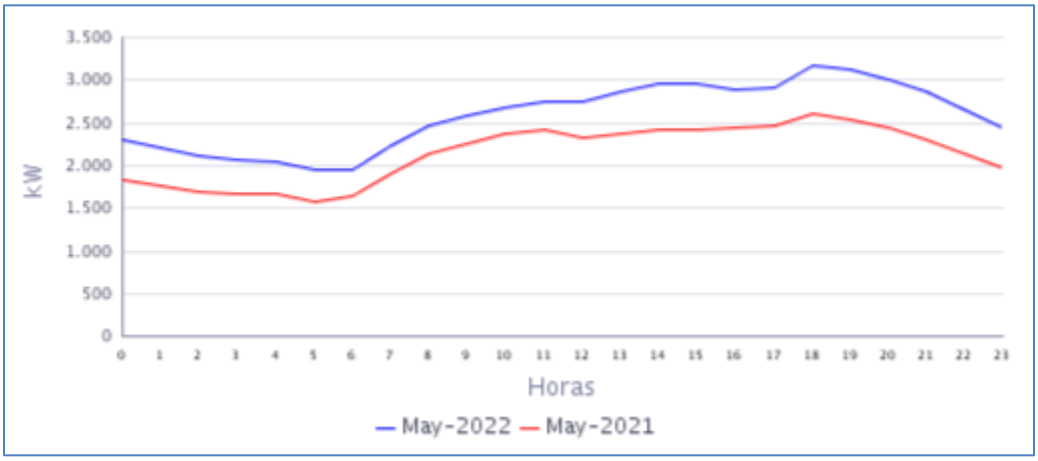

Fuente CNM

En la gráfica anterior se comparan las curvas de carga promedio diarias de May-2021 y del May-2022, presentándose un crecimiento en la demanda de 21,03%.

GUAVIARE

69. MIRAFLORES (MIRAFLORES - GUAVIARE)

La localidad de Miraflores se encuentra ubicada en el departamento de Guaviare. Con una población, según el censo DANE de 2018 y su proyección al 2020 de 7.046 habitantes de los cuales 1.848 están ubicados en la cabecera municipal y 5.198 en las áreas rurales del municipio .El número de usuarios es de 482.[1]

69.1 Descripción del Sitio

La localidad cuenta con una central de generación que está conformada por la siguiente infraestructura:

Tabla 204 Infraestructura de la Localidad.

GRUPO ELECTRÓGENO			
ITEM	**MARCA**	**CAPACIDAD kW**	**ESTADO**
1	STEWART STEVENSON	412	EN OPERACIÓN
2	STEWART STEVENSON	412	FUERA DE SERVICIO
3	DOOSAN (nueva)	408	EN OPERACIÓN
4	DOOSAN (nueva)	408	EN OPERACIÓN
TRANSFORMADORES			
ITEM	**CAPACIDAD**		**ESTADO**
1	1000 kVA		EN OPERACIÓN

Gráfica 414 Diagrama de Conexión de la Localidad.

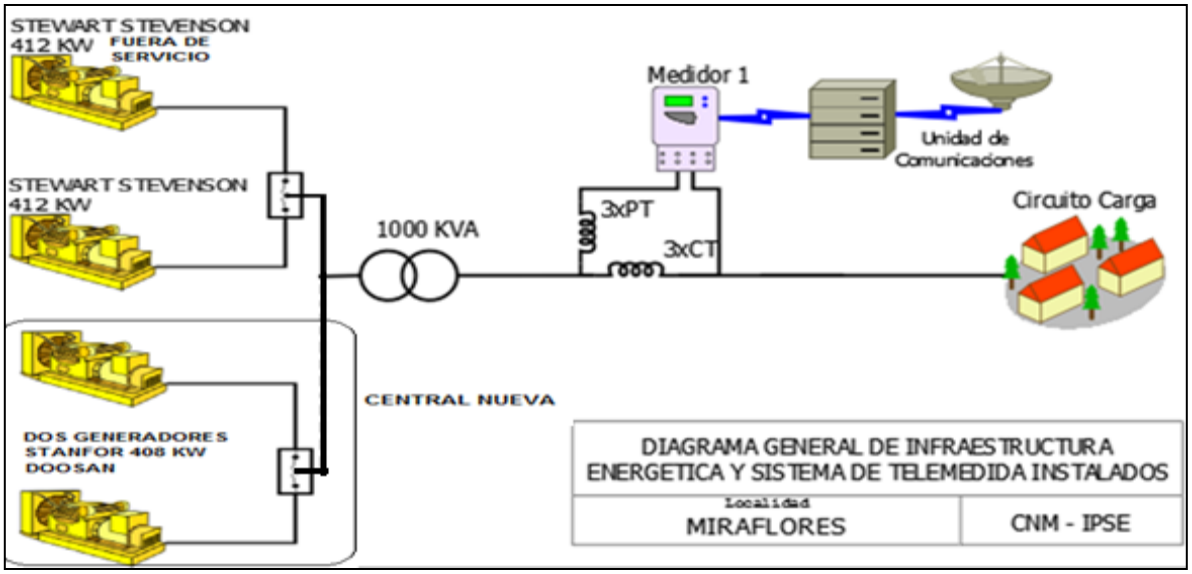

[1] Fuente: http://www.dane.gov.co/Información derivada del Censo Nacional de Población y Vivienda (CNPV) 2018.'Retroproyecciones y Proyecciones de población a nivel municipal por área, sexo y edad simple. Periodo 1985- 2035.

69.2 Energía

El consumo de energía eléctrica para esta localidad en *Mayo* de 2022, se presenta en la siguiente tabla, donde se encuentran los valores acumulados diarios de la energía activa (kWh), reactiva (kVARh), aparente (kVAh) y del factor de potencia (p.u).

Tabla 205 Energía Activa, Reactiva, Aparente y Factor de Potencia.

MIRAFLORES (MIRAFLORES - GUAVIARE)				
Fecha	**Energía Activa (kWh)**	**Energía Reactiva (kVARh)**	**Energía Aparente (kVAh)**	**Factor de Potencia (p.u)**
Mayo 1, Domingo	2.653	919	2.807,62	0,94
Mayo 2, Lunes	3.138	1.013	3.297,04	0,95
Mayo 3, Martes	3.177	1.026	3.338,92	0,95
Mayo 4, Miércoles	3.136	1.009	3.294,12	0,95
Mayo 5, Jueves	2.900	931	3.045,83	0,95
Mayo 6, Viernes	2.958	980	3.115,77	0,95
Mayo 7, Sábado	2.659	930	2.816,43	0,94
Mayo 8, Domingo	2.539	876	2.686,14	0,95
Mayo 9, Lunes	3.152	1.007	3.308,98	0,95
Mayo 10, Martes	3.106	1.005	3.264,78	0,95
Mayo 11, Miércoles	2.668	857	2.802,80	0,95
Mayo 12, Jueves	3.054	968	3.203,32	0,95
Mayo 13, Viernes	3.163	988	3.313,63	0,95
Mayo 14, Sábado	2.782	936	2.935,24	0,95
Mayo 15, Domingo	2.717	891	2.859,30	0,95
Mayo 16, Lunes	3.117	994	3.271,64	0,95
Mayo 17, Martes	3.023	949	3.168,26	0,95
Mayo 18, Miércoles	2.702	1.234	2.970,66	0,91
Mayo 19, Jueves	2.699	1.264	2.979,70	0,91
Mayo 20, Viernes	2.784	1.310	3.076,36	0,90
Mayo 21, Sábado	2.645	1.106	2.867,29	0,92
Mayo 22, Domingo	2.618	1.235	2.894,76	0,90
Mayo 23, Lunes	3.141	1.171	3.352,26	0,94
Mayo 24, Martes	3.635	1.199	3.827,77	0,95
Mayo 25, Miércoles	2.887	900	3.024,23	0,95
Mayo 26, Jueves	2.911	932	3.056,71	0,95
Mayo 27, Viernes	3.015	984	3.171,62	0,95
Mayo 28, Sábado	2.802	965	2.963,17	0,95
Mayo 29, Domingo	2.654	881	2.796,55	0,95
Mayo 30, Lunes	2.852	956	3.007,83	0,95
Mayo 31, Martes	3.031	963	3.180,54	0,95
TOTAL	**90.318**	**31.378**	**95.613,09**	**0,94**

El factor de potencia promedio fue 0,94.

Con referencia a Mayo de 2021 (74.794 kWh), se presentó un crecimiento en la demanda de energía eléctrica del 20,76%.

Gráfica 415 Energía Activa, Reactiva y Factor de Potencia – MIRAFLORES (MIRAFLORES - GUAVIARE).

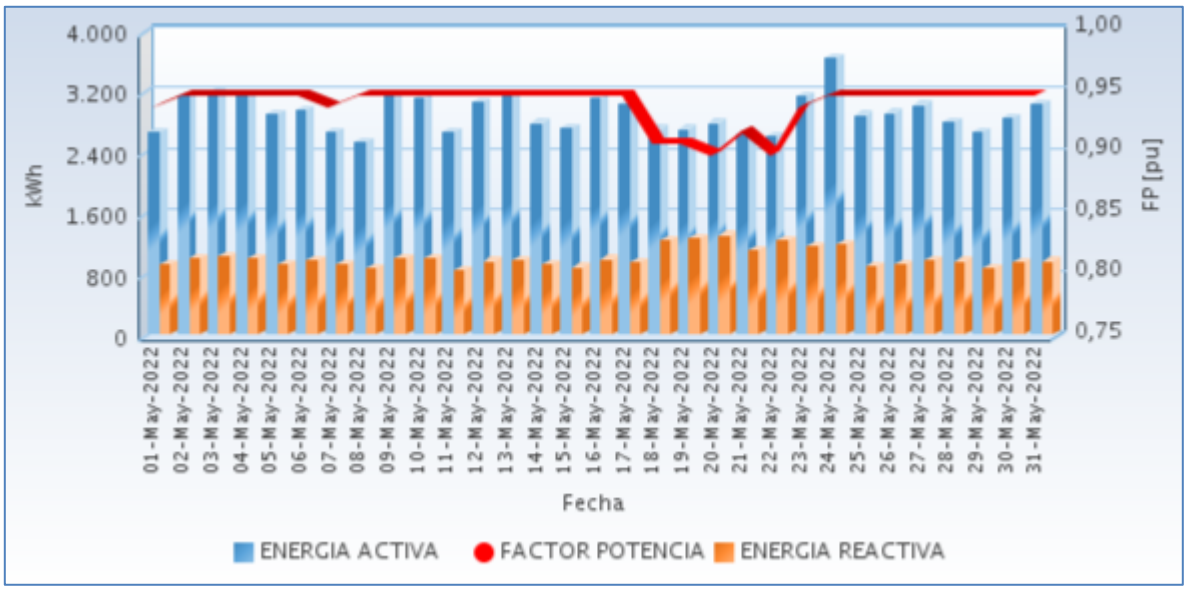

Fuente CNM

69.3 Potencia

En la siguiente gráfica se presenta el comportamiento diario de la potencia para este mes.

Gráfica 416 Comportamiento Diario de la Potencia.

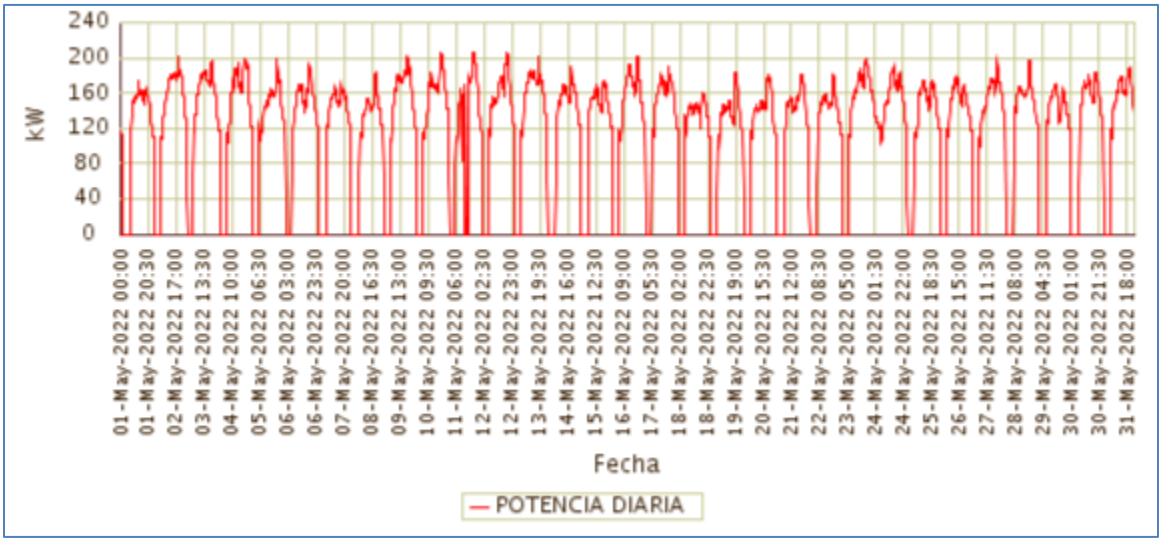

Fuente CNM

69.4 Potencia Máxima

La potencia máxima fue de 206,36kW, se presentó el Jueves 12 de Mayo a las 19:15 horas. Respecto a la potencia máxima de Mayo de 2021 (185,68kW), tuvo una variación de 11,14%.

En la siguiente grafica se presenta la potencia máxima diaria registrada para este mes.

Gráfica 417 Potencia Máxima Diaria-MIRAFLORES (MIRAFLORES - GUAVIARE).

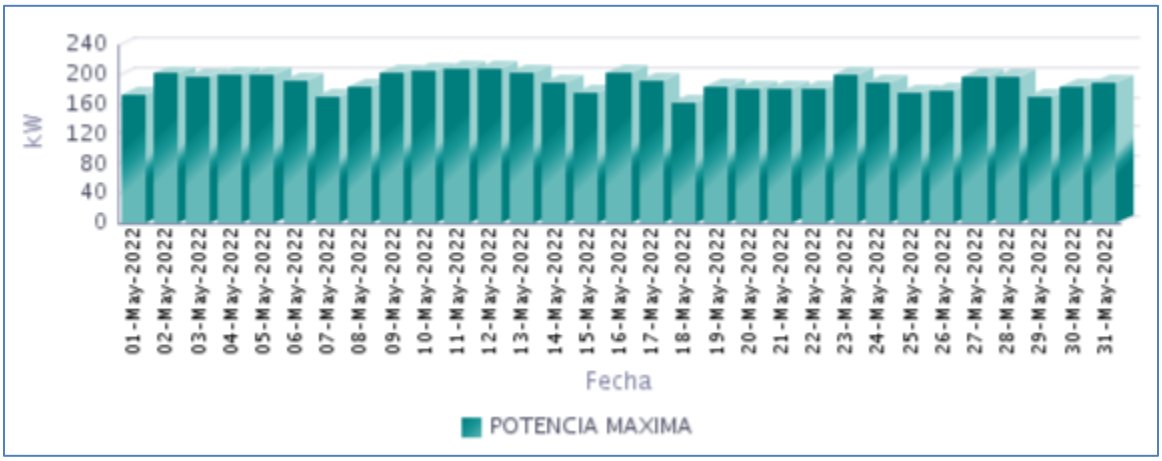

Fuente CNM

69.5 Horas de Prestación del Servicio

En Mayo, se prestó el servicio de energía eléctrica en la localidad, un promedio diario de 19 Horas 20 Minutos, como se presenta en la siguiente gráfica.

Gráfica 418 Horas Efectivas de Prestación del Servicio - MIRAFLORES (MIRAFLORES - GUAVIARE),

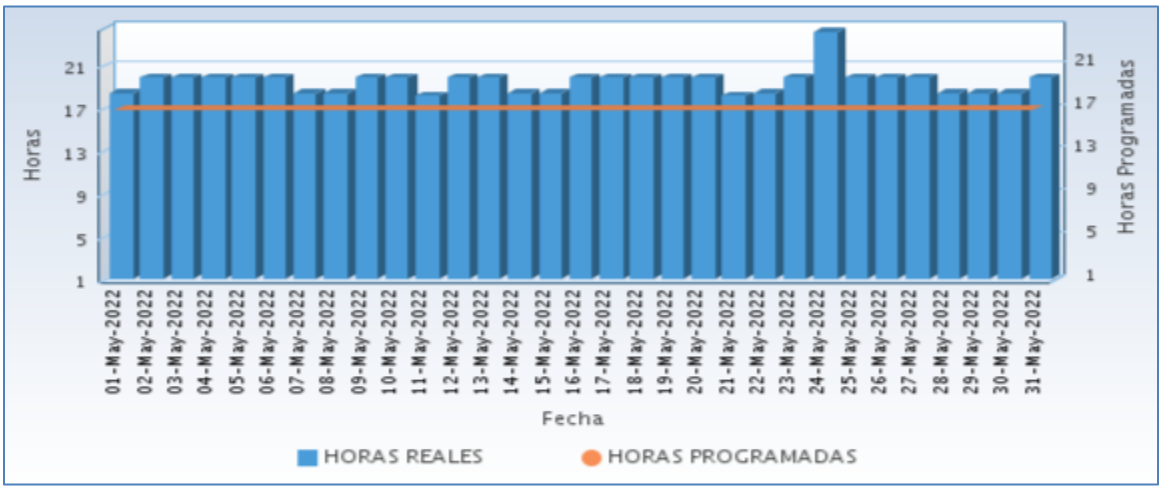

Fuente CNM

A continuación se relaciona las horas promedio por día de la prestación del servicio de energía:

Tabla 206 Horas promedio por día prestación del servicio de energía

MIRAFLORES (MIRAFLORES - GUAVIARE) **Mayo 2022**	
DIA	**Horas de servicio promedio en el día [hh:mm]**
01-May-2022	18 Horas 15 Minutos
02-May-2022	19 Horas 45 Minutos
03-May-2022	19 Horas 45 Minutos
04-May-2022	19 Horas 45 Minutos
05-May-2022	19 Horas 45 Minutos
06-May-2022	19 Horas 45 Minutos
07-May-2022	18 Horas 15 Minutos
08-May-2022	18 Horas 15 Minutos
09-May-2022	19 Horas 45 Minutos
10-May-2022	19 Horas 45 Minutos
11-May-2022	18 Horas 0 Minutos
12-May-2022	19 Horas 45 Minutos
13-May-2022	19 Horas 45 Minutos
14-May-2022	18 Horas 15 Minutos
15-May-2022	18 Horas 15 Minutos
16-May-2022	19 Horas 45 Minutos
17-May-2022	19 Horas 45 Minutos
18-May-2022	19 Horas 45 Minutos
19-May-2022	19 Horas 45 Minutos
20-May-2022	19 Horas 45 Minutos
21-May-2022	18 Horas 0 Minutos
22-May-2022	18 Horas 15 Minutos
23-May-2022	19 Horas 45 Minutos
24-May-2022	24 Horas
25-May-2022	19 Horas 45 Minutos
26-May-2022	19 Horas 45 Minutos
27-May-2022	19 Horas 45 Minutos
28-May-2022	18 Horas 15 Minutos
29-May-2022	18 Horas 15 Minutos
30-May-2022	18 Horas 15 Minutos
31-May-2022	19 Horas 45 Minutos

Fuente CNM

69.6 Curvas de Carga

En la siguiente gráfica, se presenta el comportamiento de la carga promedio para cada día de la semana en el mes.

Gráfica 419 Curva de Carga Promedio Diaria Mensual

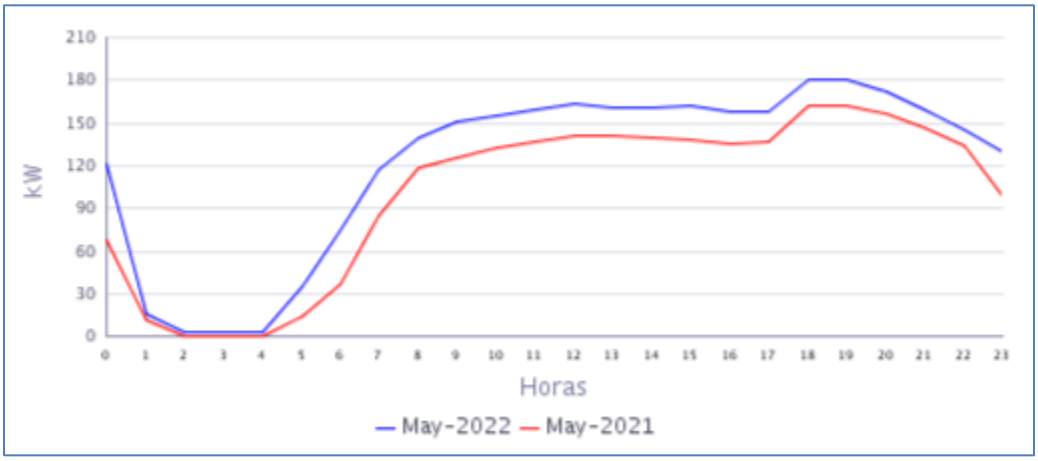

Fuente CNM

En la gráfica anterior se comparan las curvas de carga promedio diarias de May-2021 y del May-2022, presentándose un crecimiento en la demanda de 20,76%.

LA GUAJIRA

70. NAZARETH (URIBIA - LA GUAJIRA)

Los corregimientos de Nazareth y Puerto Estrella hacen parte del municipio de Uribia, el cual se ubica al nororiente del departamento de La Guajira; Geográficamente Nazareth y Puerto Estrella se localizan en las coordenadas que corresponden a Latitud 12° 20´ 52.14" N, longitud 71° 16´ 8.80" O; y latitud 12° 20´52.14" N, 71° ´18´45.76" O, respectivamente. El número de usurarios es de 244 en Nazareth. Para la localidad de Puerto Estrella el número de usuarios es 146.[1]

70.1 Descripción del Sitio

En esta localidad existe una central de poligeneración con componentes de generación eólica, fotovoltaica y térmica - diesel. Conformada por la siguiente infraestructura:

Tabla 207 Infraestructura de la Localidad.

SISTEMA DE GENERACION*			
ITEM	**MARCA**	**CAPACIDAD**	**ESTADO**
1	Sistema Solar	429,36 kWp	EN OPERACIÓN
2	SDMO	364 kW	EN OPERACION
3	CATERPILLAR	600 Kw	EN OPERACION
4	Banco de Baterias (576 baterias, cada una de 3350 Ah 2V)		EN OPERACIÓN
TRANSFORMADORES*			
ITEM	**CAPACIDAD**		**ESTADO**
1	300 kVA (MAGNETRON)		EN OPERACIÓN
2	300 kVA (RYMEL)		EN OPERACIÓN

Gráfica 420 Diagrama de Conexión de la Localidad.

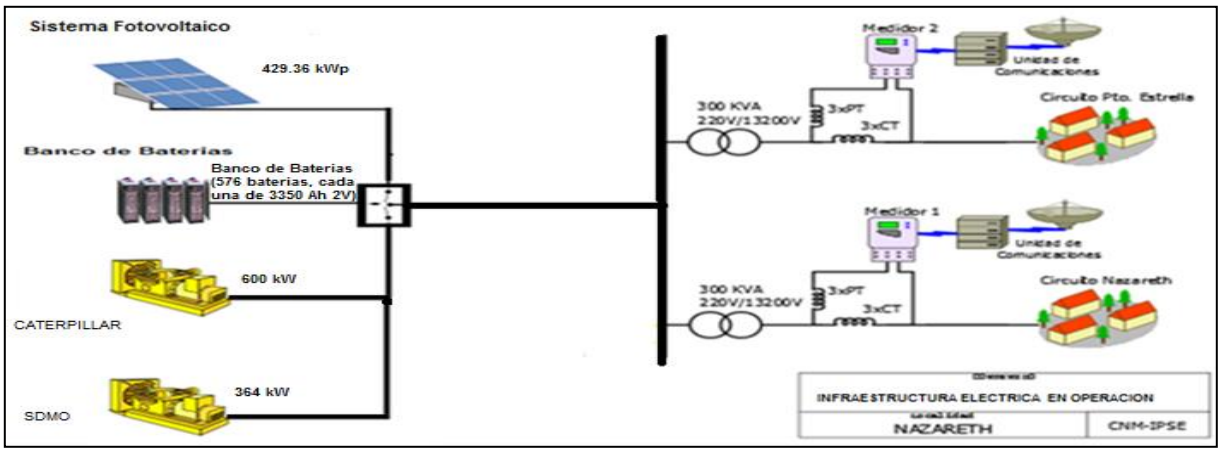

[1] Fuente: http://reportes.sui.gov.co/ - Sistema Único de Información SUI - Año 2020.

70.2 Energía

El consumo de energía eléctrica para esta localidad en *Mayo* de 2022, se presenta en la siguiente tabla, donde se encuentran los valores acumulados diarios de la energía activa (kWh), reactiva (kVARh), aparente (kVAh) y del factor de potencia (p.u).

Tabla 208 Energía Activa, Reactiva, Aparente y Factor de Potencia.

NAZARETH (URIBIA - LA GUAJIRA)				
Fecha	**Energía Activa (kWh)**	**Energía Reactiva (kVARh)**	**Energía Aparente (kVAh)**	**Factor de Potencia (p.u)**
Mayo 1, Domingo	1.159	268	1.189,87	0,97
Mayo 2, Lunes	1.491	417	1.548,20	0,96
Mayo 3, Martes	1.565	424	1.621,12	0,97
Mayo 4, Miércoles	1.584	411	1.636,63	0,97
Mayo 5, Jueves	1.551	425	1.608,54	0,96
Mayo 6, Viernes	896	247	929,41	0,96
Mayo 7, Sábado	1.442	343	1.482,10	0,97
Mayo 8, Domingo	1.415	340	1.455,08	0,97
Mayo 9, Lunes	1.291	327	1.331,96	0,97
Mayo 10, Martes	1.265	269	1.293,20	0,98
Mayo 11, Miércoles	894	199	915,52	0,98
Mayo 12, Jueves	1.105	251	1.133,59	0,98
Mayo 13, Viernes	1.820	484	1.883,17	0,97
Mayo 14, Sábado	1.358	290	1.388,22	0,98
Mayo 15, Domingo	1.559	340	1.595,43	0,98
Mayo 16, Lunes	1.328	302	1.362,42	0,98
Mayo 17, Martes	1.484	342	1.522,58	0,97
Mayo 18, Miércoles	1.395	334	1.434,96	0,97
Mayo 19, Jueves	1.641	396	1.688,20	0,97
Mayo 20, Viernes	1.650	399	1.698,09	0,97
Mayo 21, Sábado	1.616	325	1.648,70	0,98
Mayo 22, Domingo	1.550	353	1.589,50	0,98
Mayo 23, Lunes	1.557	372	1.600,58	0,97
Mayo 24, Martes	1.550	410	1.602,75	0,97
Mayo 25, Miércoles	1.488	358	1.530,42	0,97
Mayo 26, Jueves	1.663	424	1.715,78	0,97
Mayo 27, Viernes	1.654	441	1.712,13	0,97
Mayo 28, Sábado	1.704	402	1.750,55	0,97
Mayo 29, Domingo	1.878	454	1.932,18	0,97
Mayo 30, Lunes	1.276	284	1.307,23	0,98
Mayo 31, Martes	1.983	530	2.052,43	0,97
TOTAL	**45.811**	**11.163**	**47.151,90**	**0,97**

El factor de potencia promedio fue 0,97.

Con referencia a Mayo de 2021 (24.148 kWh), se presentó un crecimiento en la demanda de energía eléctrica del 89,71%.

Gráfica 421 Energía Activa, Reactiva y Factor de Potencia – NAZARETH (URIBIA - LA GUAJIRA).

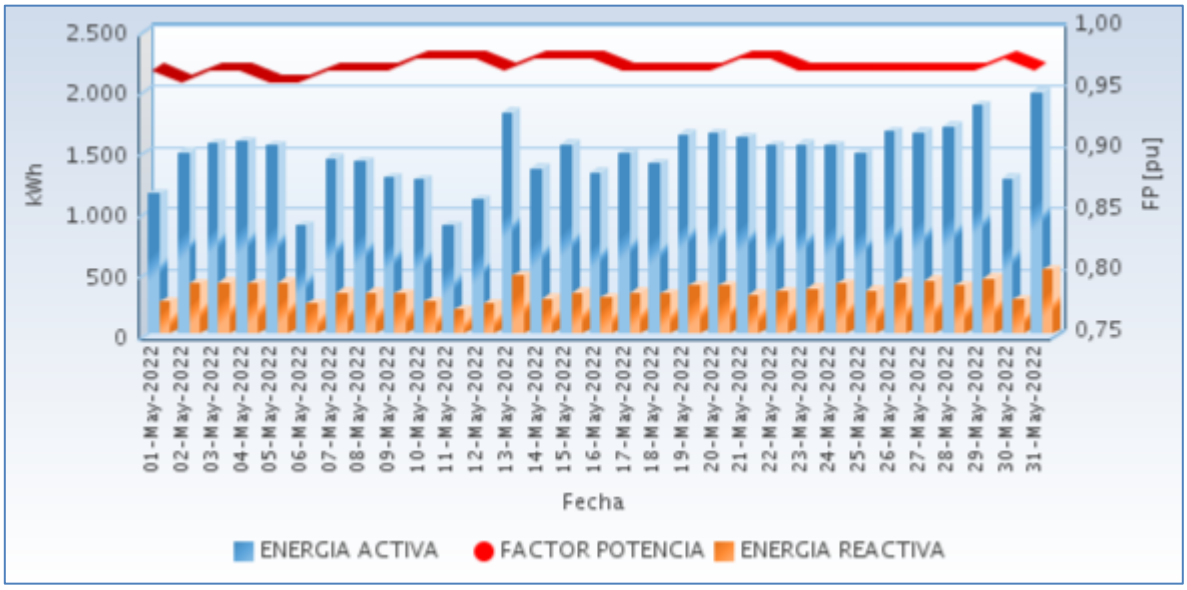

Fuente CNM

En la siguiente gráfica se presenta el acumulado mensual de la energía entregada por cada circuito en la localidad.

Gráfica 422 Energía Diaria Entregada en Circuitos de Distribución.

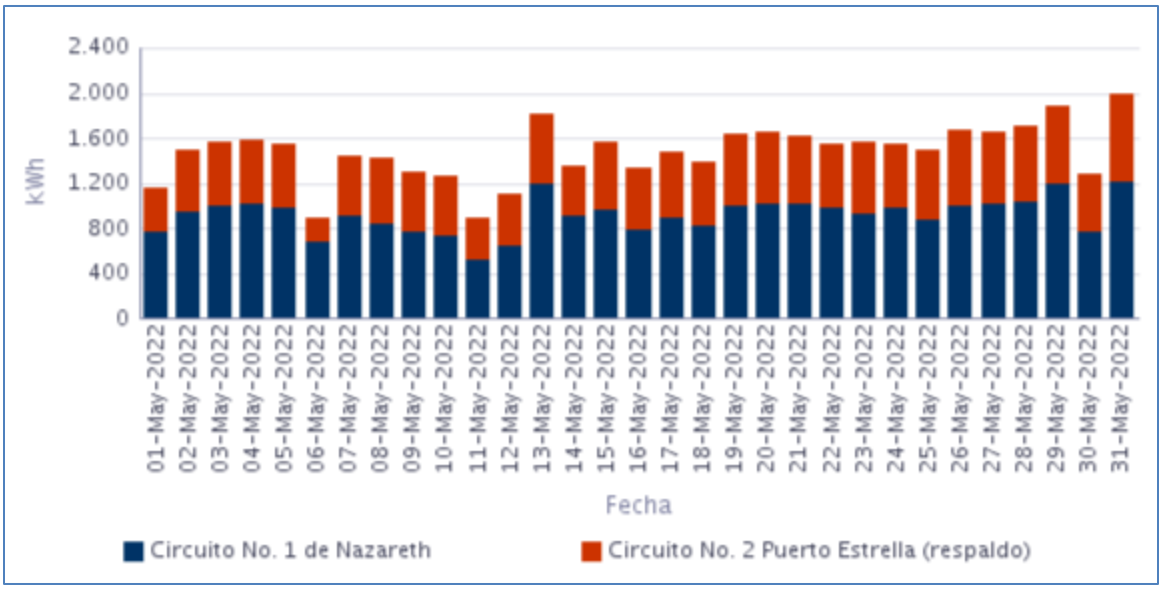

Fuente CNM

70.3 Potencia

En la siguiente gráfica se presenta el comportamiento diario de la potencia para este mes.

Gráfica 423 Comportamiento Diario de la Potencia.

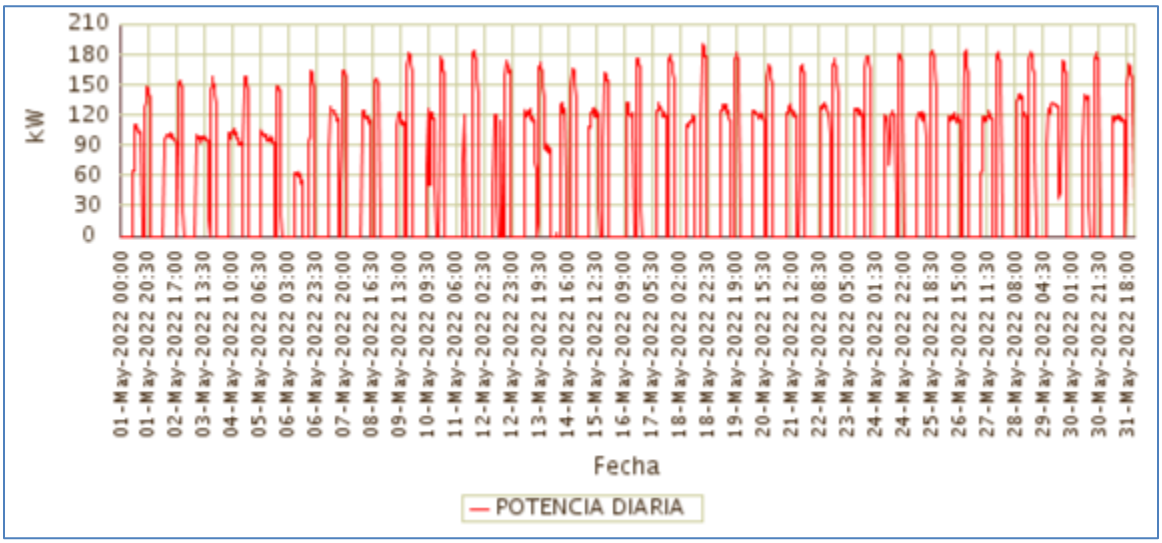

Fuente CNM

70.4 Potencia Máxima

La potencia máxima fue de 189,74kW, se presentó el Miércoles 18 de Mayo a las 19:15 horas. Respecto a la potencia máxima de Mayo de 2021 (237,36kW), tuvo una caída del 20,06%.

En la siguiente grafica se presenta la potencia máxima diaria registrada para este mes.

Gráfica 424 Potencia Máxima Diaria-NAZARETH (URIBIA - LA GUAJIRA).

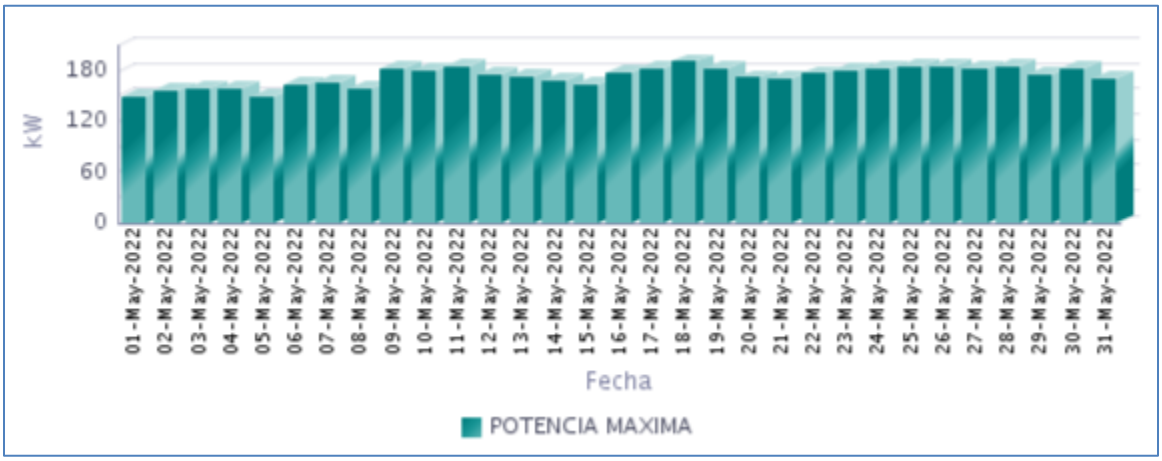

Fuente CNM

70.5 Horas de Prestación del Servicio

En Mayo, se prestó el servicio de energía eléctrica en la localidad, un promedio diario de 12 Horas 6 Minutos, como se presenta en la siguiente gráfica.

Gráfica 425 Horas Efectivas de Prestación del Servicio - NAZARETH (URIBIA - LA GUAJIRA),

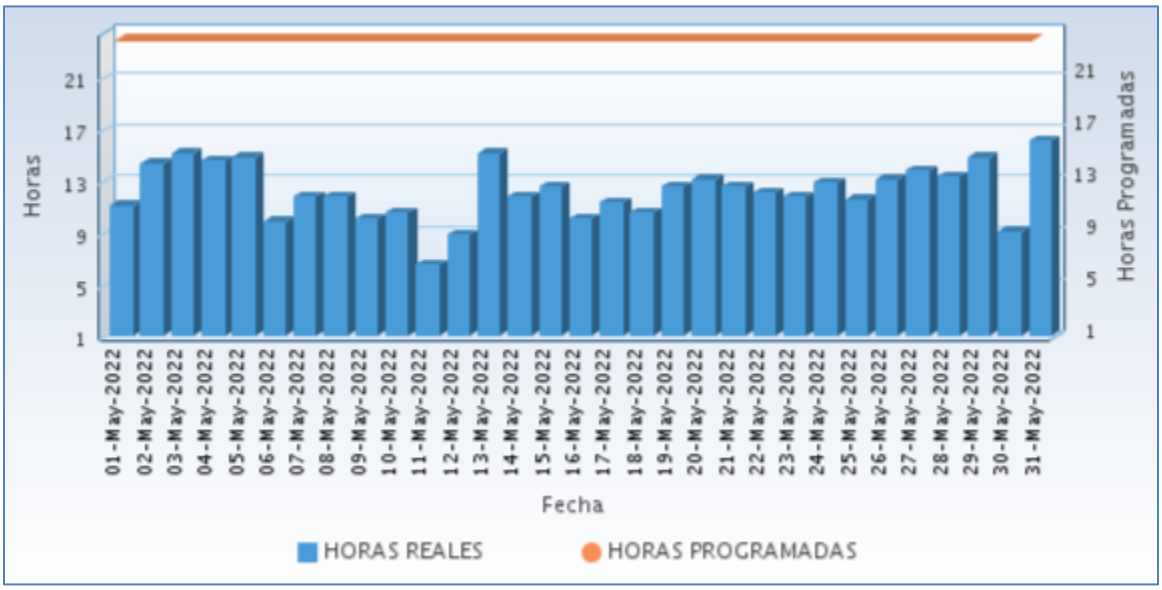

Fuente CNM

A continuación se relaciona las horas promedio por día de la prestación del servicio de energía:

Tabla 209 Horas promedio por día prestación del servicio de energía

NAZARETH (URIBIA - LA GUAJIRA) Mayo 2022	
DIA	**Horas de servicio promedio en el día [hh:mm]**
01-May-2022	11 Horas 0 Minutos
02-May-2022	14 Horas 15 Minutos
03-May-2022	15 Horas 0 Minutos
04-May-2022	14 Horas 30 Minutos
05-May-2022	14 Horas 45 Minutos
06-May-2022	9 Horas 45 Minutos
07-May-2022	11 Horas 45 Minutos
08-May-2022	11 Horas 45 Minutos
09-May-2022	10 Horas 0 Minutos
10-May-2022	10 Horas 30 Minutos
11-May-2022	6 Horas 30 Minutos
12-May-2022	8 Horas 45 Minutos
13-May-2022	15 Horas 0 Minutos
14-May-2022	11 Horas 45 Minutos

NAZARETH (URIBIA - LA GUAJIRA) Mayo 2022	
DIA	**Horas de servicio promedio en el día [hh:mm]**
15-May-2022	12 Horas 30 Minutos
16-May-2022	10 Horas 0 Minutos
17-May-2022	11 Horas 15 Minutos
18-May-2022	10 Horas 30 Minutos
19-May-2022	12 Horas 30 Minutos
20-May-2022	13 Horas 0 Minutos
21-May-2022	12 Horas 30 Minutos
22-May-2022	12 Horas 0 Minutos
23-May-2022	11 Horas 45 Minutos
24-May-2022	12 Horas 45 Minutos
25-May-2022	11 Horas 30 Minutos
26-May-2022	13 Horas 0 Minutos
27-May-2022	13 Horas 45 Minutos
28-May-2022	13 Horas 15 Minutos
29-May-2022	14 Horas 45 Minutos
30-May-2022	9 Horas 0 Minutos
31-May-2022	16 Horas 0 Minutos

Fuente CNM

70.6 Curvas de Carga

En la siguiente gráfica, se presenta el comportamiento de la carga promedio para cada día de la semana en el mes.

Gráfica 426 Curva de Carga Promedio Diaria Mensual

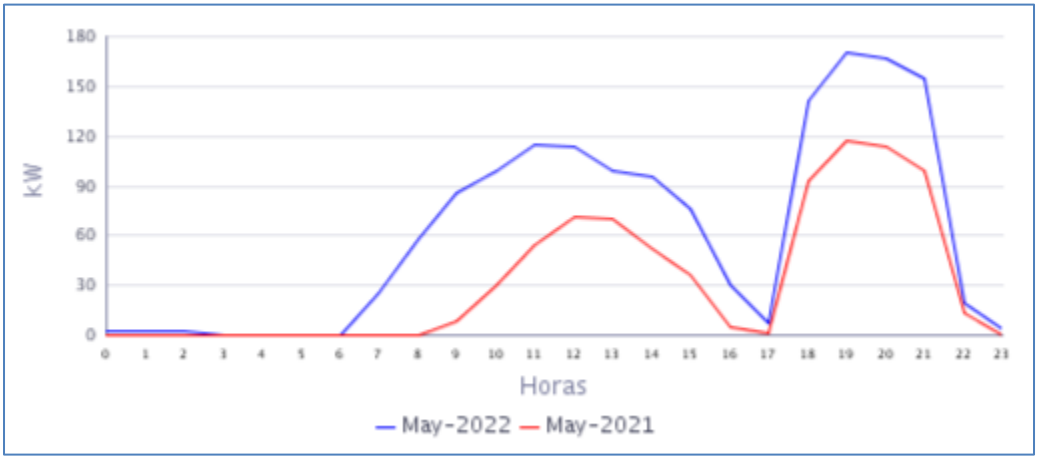

Fuente CNM

En la gráfica anterior se comparan las curvas de carga promedio diarias de May-2021 y del May-2022, presentándose un crecimiento en la demanda de 89,71%.

MAGDALENA

71. PALMOR (CIÉNAGA - MAGDALENA)

La localidad de Palmor, pertenece al municipio de Ciénaga, Departamento del Magdalena. Esta localidad cuenta con un total de 510 usuarios.[1]

71.1 Descripción del Sitio

La localidad cuenta con una Micro central de generación MCH que está ubicada en inmediaciones del río Cheruba, a una distancia aproximada de 4 kilómetros desde el centro del corregimiento de Palmor, conformada por la siguiente infraestructura:

Tabla 210 Infraestructura de la Localidad.

MCH			
TURBINAS			
ITEM	**MARCA**	**CAPACIDAD**	**ESTADO**
1	PELTON	150 kW	EN OPERACIÓN
2	PELTON	150 kW	EN REPARACION
GENERADORES			
ITEM	**MARCA**	**CAPACIDAD**	**ESTADO**
1	MARATHON ELECTRIC	221 kW	EN OPERACIÓN (RESPALDO)
2	AVK	152 kW	EN REPARACION
TRANSFORMADOR			
ITEM	**MARCA**	**CAPACIDAD**	**ESTADO**
1	TESLA	400 KVA	EN OPERACIÓN

Gráfica 427 Diagrama de Conexión de la Localidad.

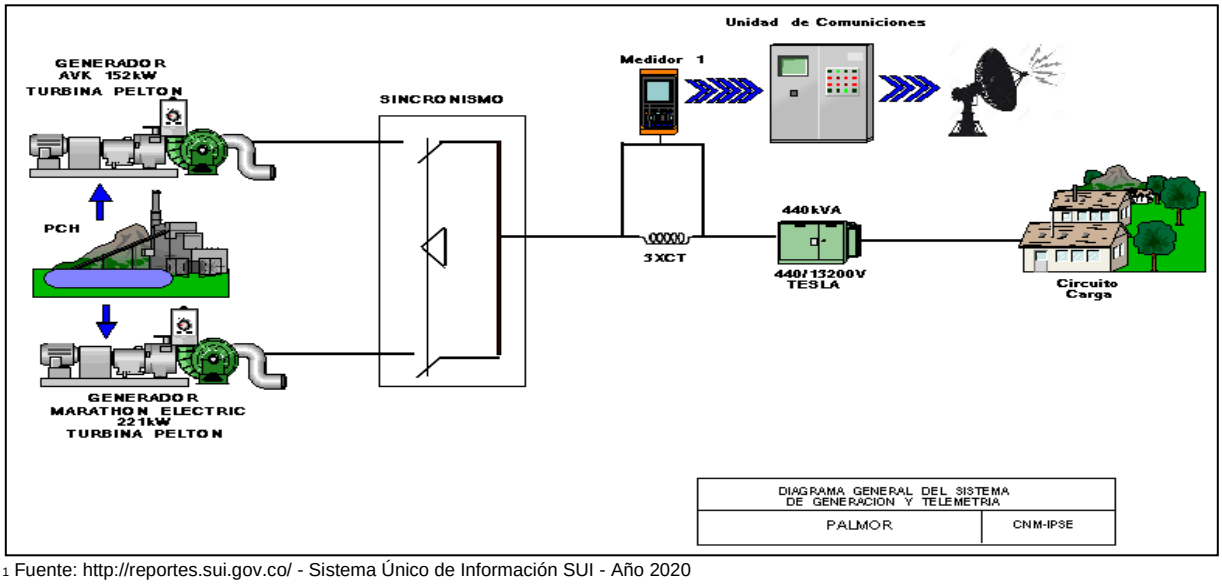

[1] Fuente: http://reportes.sui.gov.co/ - Sistema Único de Información SUI - Año 2020

71.2 Energía

El consumo de energía eléctrica para esta localidad en *Mayo* de 2022, se presenta en la siguiente tabla, donde se encuentran los valores acumulados diarios de la energía activa (kWh), reactiva (kVARh), aparente (kVAh) y del factor de potencia (p.u).

Tabla 211 Energía Activa, Reactiva, Aparente y Factor de Potencia.

PALMOR (CIÉNAGA - MAGDALENA)				
Fecha	**Energía Activa (kWh)**	**Energía Reactiva (kVARh)**	**Energía Aparente (kVAh)**	**Factor de Potencia (p.u)**
Mayo 1, Domingo	2.423	975	2.612,01	0,93
Mayo 2, Lunes	2.343	790	2.472,90	0,95
Mayo 3, Martes	1.662	571	1.757,74	0,95
Mayo 4, Miércoles	1.233	472	1.320,32	0,93
Mayo 5, Jueves	2.225	763	2.352,37	0,95
Mayo 6, Viernes	2.455	860	2.600,78	0,94
Mayo 7, Sábado	2.497	952	2.672,56	0,93
Mayo 8, Domingo	1.951	708	2.075,49	0,94
Mayo 9, Lunes	1.749	600	1.848,97	0,95
Mayo 10, Martes	2.280	839	2.429,96	0,94
Mayo 11, Miércoles	2.211	763	2.339,27	0,95
Mayo 12, Jueves	1.792	610	1.892,95	0,95
Mayo 13, Viernes	2.240	862	2.400,04	0,93
Mayo 14, Sábado	2.534	926	2.697,65	0,94
Mayo 15, Domingo	2.449	900	2.608,91	0,94
Mayo 16, Lunes	3.105	1.052	3.277,98	0,95
Mayo 17, Martes	2.841	943	2.993,16	0,95
Mayo 18, Miércoles	3.138	1.009	3.296,49	0,95
Mayo 19, Jueves	2.376	767	2.496,98	0,95
Mayo 20, Viernes	3.233	1.096	3.413,95	0,95
Mayo 21, Sábado	2.907	1.046	3.089,11	0,94
Mayo 22, Domingo	3.333	1.214	3.546,90	0,94
Mayo 23, Lunes	2.858	996	3.027,00	0,94
Mayo 24, Martes	2.761	957	2.921,78	0,94
Mayo 25, Miércoles	2.743	923	2.894,39	0,95
Mayo 26, Jueves	1.838	619	1.939,31	0,95
Mayo 27, Viernes	3.104	1.048	3.276,23	0,95
Mayo 28, Sábado	2.463	888	2.618,48	0,94
Mayo 29, Domingo	1.978	685	2.093,46	0,94
Mayo 30, Lunes	3.096	1.049	3.268,93	0,95
Mayo 31, Martes	2.274	782	2.404,46	0,95
TOTAL	**76.093**	**26.666**	**80.629,90**	**0,94**

El factor de potencia promedio fue 0,94.

Con referencia a Mayo de 2021 (92.113 kWh), se presentó un caída en la demanda de energía eléctrica del 17,39%. Este comportamiento es debido a la disminución en las horas de prestación del servicio de energía durante varios días, del presente periodo.

Gráfica 428 Energía Activa, Reactiva y Factor de Potencia – PALMOR (CIÉNAGA - MAGDALENA).

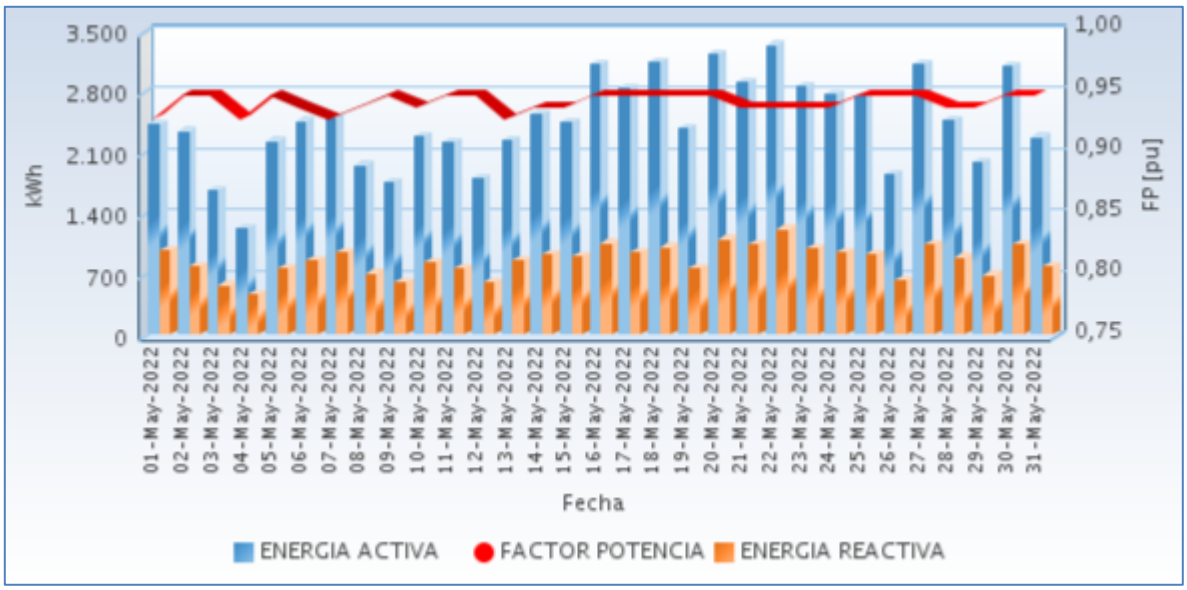

Fuente CNM

71.3 Potencia

En la siguiente gráfica se presenta el comportamiento diario de la potencia para este mes.

Gráfica 429 Comportamiento Diario de la Potencia.

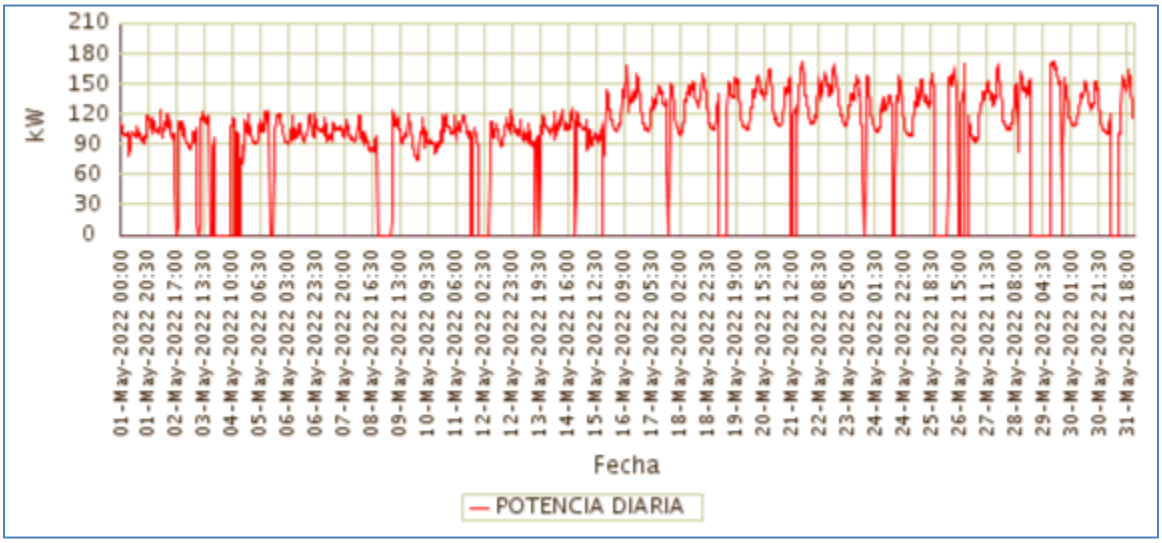

Fuente CNM

71.4 Potencia Máxima

La potencia máxima fue de 172,93kW, se presentó el Sábado 21 de Mayo a las 20:00 horas. Respecto a la potencia máxima de Mayo de 2021 (181,63kW), tuvo una caída del 4,79%.

En la siguiente grafica se presenta la potencia máxima diaria registrada para este mes.

Gráfica 430 Potencia Máxima Diaria-PALMOR (CIÉNAGA - MAGDALENA).

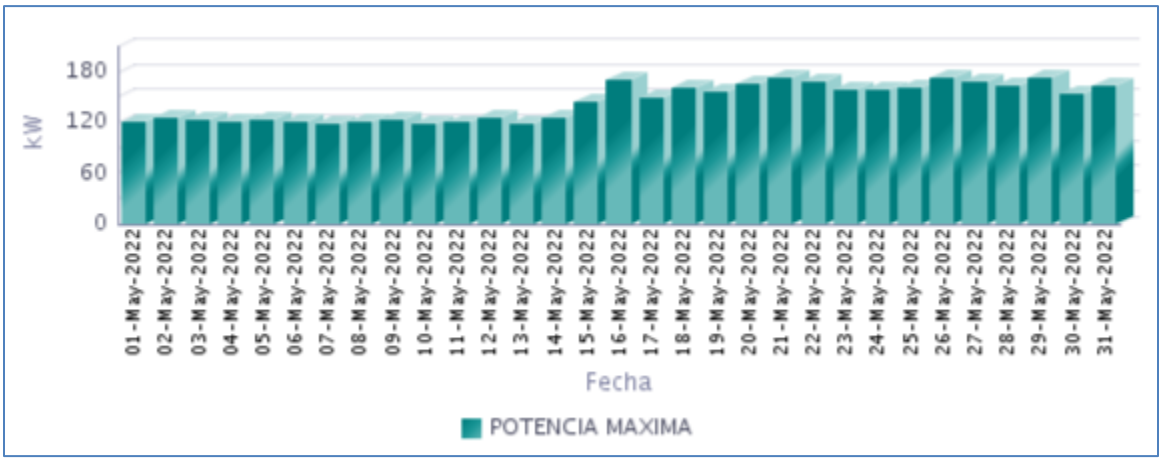

Fuente CNM

71.5 Horas de Prestación del Servicio

En Mayo, se prestó el servicio de energía eléctrica en la localidad, un promedio diario de 21 Horas 9 Minutos, como se presenta en la siguiente gráfica.

Gráfica 431 Horas Efectivas de Prestación del Servicio - PALMOR (CIÉNAGA - MAGDALENA),

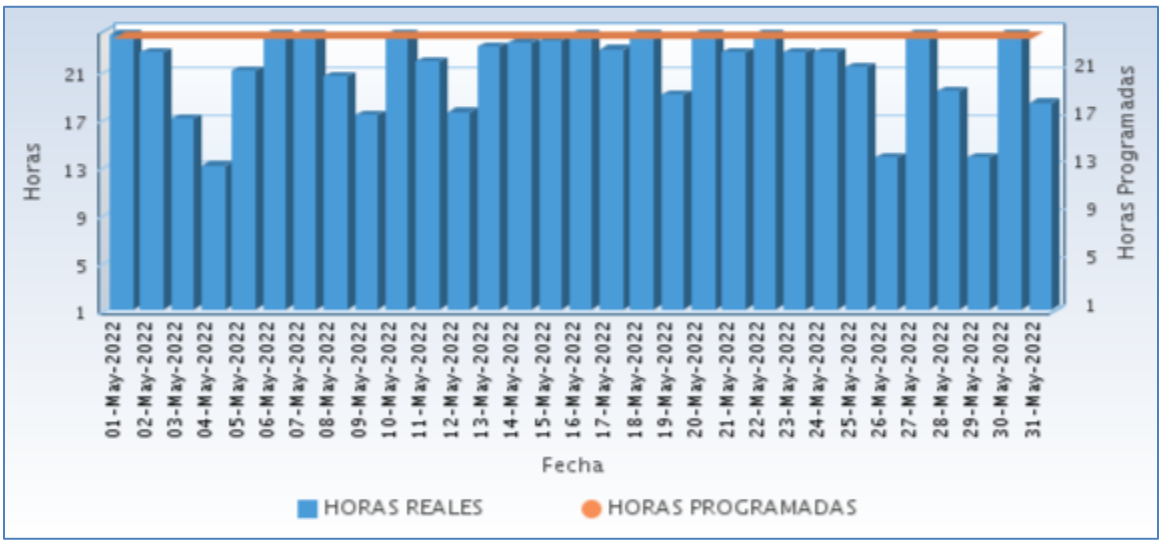

Fuente CNM

A continuación se relaciona las horas promedio por día de la prestación del servicio de energía:

Tabla 212 Horas promedio por día prestación del servicio de energía

PALMOR (CIENAGA - MAGDALENA) **Mayo 2022**	
DIA	**Horas de servicio promedio en el día [hh:mm]**
01-May-2022	24 Horas
02-May-2022	22 Horas 30 Minutos
03-May-2022	17 Horas 0 Minutos
04-May-2022	13 Horas 0 Minutos
05-May-2022	21 Horas 0 Minutos
06-May-2022	24 Horas
07-May-2022	24 Horas
08-May-2022	20 Horas 30 Minutos
09-May-2022	17 Horas 15 Minutos
10-May-2022	24 Horas
11-May-2022	21 Horas 45 Minutos
12-May-2022	17 Horas 30 Minutos
13-May-2022	23 Horas 0 Minutos
14-May-2022	23 Horas 15 Minutos
15-May-2022	23 Horas 30 Minutos
16-May-2022	24 Horas
17-May-2022	22 Horas 45 Minutos
18-May-2022	24 Horas
19-May-2022	19 Horas 0 Minutos
20-May-2022	24 Horas
21-May-2022	22 Horas 30 Minutos
22-May-2022	24 Horas
23-May-2022	22 Horas 30 Minutos
24-May-2022	22 Horas 30 Minutos
25-May-2022	21 Horas 15 Minutos
26-May-2022	13 Horas 45 Minutos
27-May-2022	24 Horas
28-May-2022	19 Horas 15 Minutos
29-May-2022	13 Horas 45 Minutos
30-May-2022	24 Horas
31-May-2022	18 Horas 15 Minutos

Fuente CNM

71.6 Curvas de Carga

En la siguiente gráfica, se presenta el comportamiento de la carga promedio para cada día de la semana en el mes.

Gráfica 432 Curva de Carga Promedio Diaria Mensual

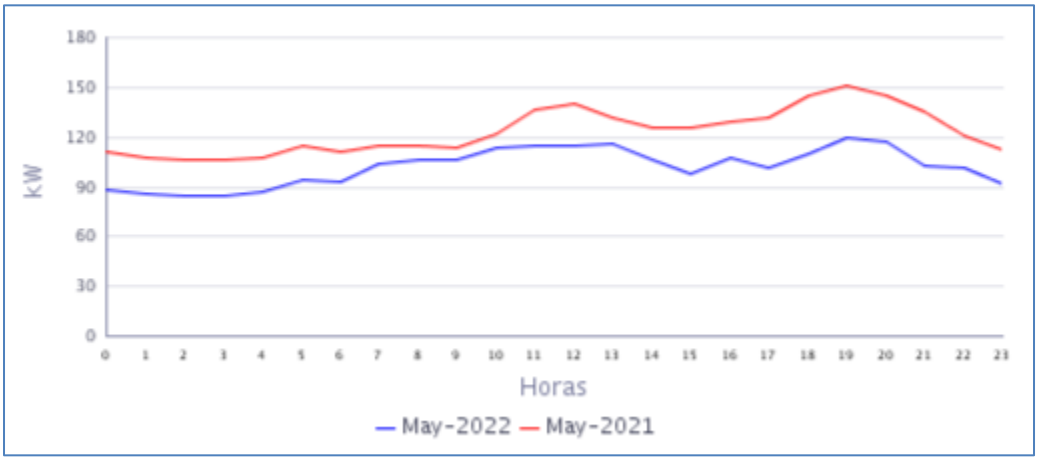

Fuente CNM

En la gráfica anterior se comparan las curvas de carga promedio diarias de May-2021 y del May-2022, presentándose una caída en la demanda de 17,39%.

META

72. MAPIRIPÁN (MAPIRIPÁN - META)

La localidad de Mapiripán se encuentra ubicada en el departamento del Meta con una población, según el censo DANE de 2018 y su proyección al 2020, de 7.156 habitantes de los cuales 2.489 están ubicados en la cabecera municipal y 4.667 en las áreas rurales del municipio. El número de usuarios es de 738[1].

72.1 Descripción del Sitio

La localidad cuenta con una central de generación que está conformada por la siguiente infraestructura:

Tabla 213 Infraestructura de la Localidad.

GRUPO ELECTRÓGENO			
ITEM	**MARCA**	**CAPACIDAD**	**ESTADO**
1	PERKINS - STAMFORD	350 kW	EN OPERACIÓN(nuevo)
2	PERKINS(Dingol)	350 Kw	EN MANTENIMIENTO
TRANSFORMADORES			
ITEM	**CAPACIDAD**		**ESTADO**
1	630 kVA		EN OPERACIÓN

Gráfica 433 Diagrama Unifilar de la Localidad.

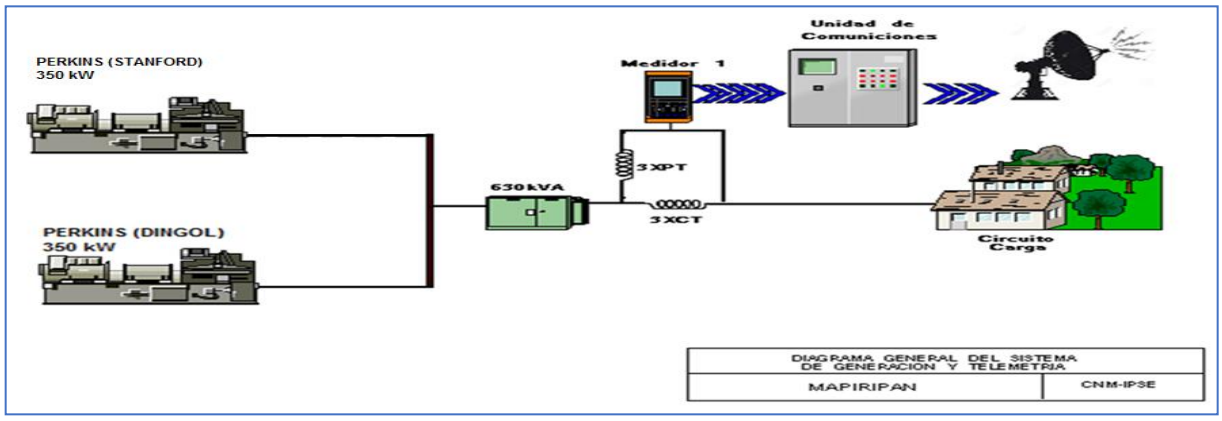

Para el presente informe, no se dispone de la información completa de la operación de la central de generación de Mapiripán para el mes de mayo del año en curso, debido a que a partir del día 25 de mayo, al aparecer durante algunos trabajos realizados en la caseta de generación de energía por parte de ELECTRIMAPIRI S.A. E.S.P., se pudo afectar el correcto funcionamiento del sistema de medida, lo que ocasionó que los transformadores de corriente quedaran sin registrar la totalidad de la energía generada.

1 Fuente: http://www.dane.gov.co/Información derivada del Censo Nacional de Población y Vivienda (CNPV) 2018.'Retroproyecciones y Proyecciones de población a nivel municipal por área, sexo y edad simple. Periodo 1985- 2035.

2. Fuente: Actualización (28/06/2021) Gerencia de Electrificadora de Mapiripán S.A.E.S.P.

73. PUERTO ALVIRA (MAPIRIPÁN - META)

El corregimiento de Puerto Alvira se encuentra ubicado en el municipio de Mapiripán, departamento del Meta. Esta Localidad cuenta con un total de 176 usuarios, de los cuales 159 son residenciales.[1]

73.1 Descripción del Sitio

La localidad cuenta con una central de generación que está conformada por la siguiente infraestructura:

Tabla 216 Infraestructura de la Localidad.

GRUPO ELECTRÓGENO			
ITEM	**MARCA**	**CAPACIDAD**	**ESTADO**
1	CUMMINS	375 kVA	Fuera de Servicio
2	KOHLER	Sin placa	Fuera de Servicio
3	STANFORD	Sin placa	Fuera de Servicio

Esta localidad sin servicio de energía, por daño en todas las unidades de energía y sin operador. Registro fotográfico.

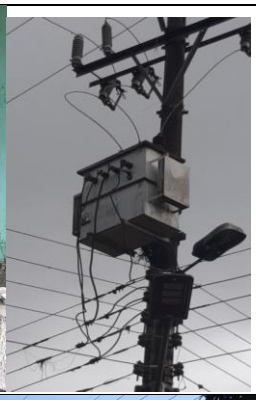

[1] Fuente: http://reportes.sui.gov.co/ - Sistema Único de Información SUI - Año 2020.

NARIÑO

74. AGUACATAL (LA TOLA - NARIÑO)

El centro poblado de Aguacatal se encuentra ubicado en el municipio de Tola, departamento de Nariño. Esta Localidad cuenta con un total de 150 usuarios residenciales[1]

74.1 Descripción del Sitio

La localidad cuenta con una central de generación que está conformada por la siguiente infraestructura:

Tabla 217 Infraestructura de la Localidad.

GRUPO ELECTRÓGENO			
ITEM	**MARCA**	**CAPACIDAD**	**ESTADO**
1	MAGNAPLUS	25 KW	EN OPERACIÓN

Gráfica 440 Diagrama de Conexión de la Localidad.

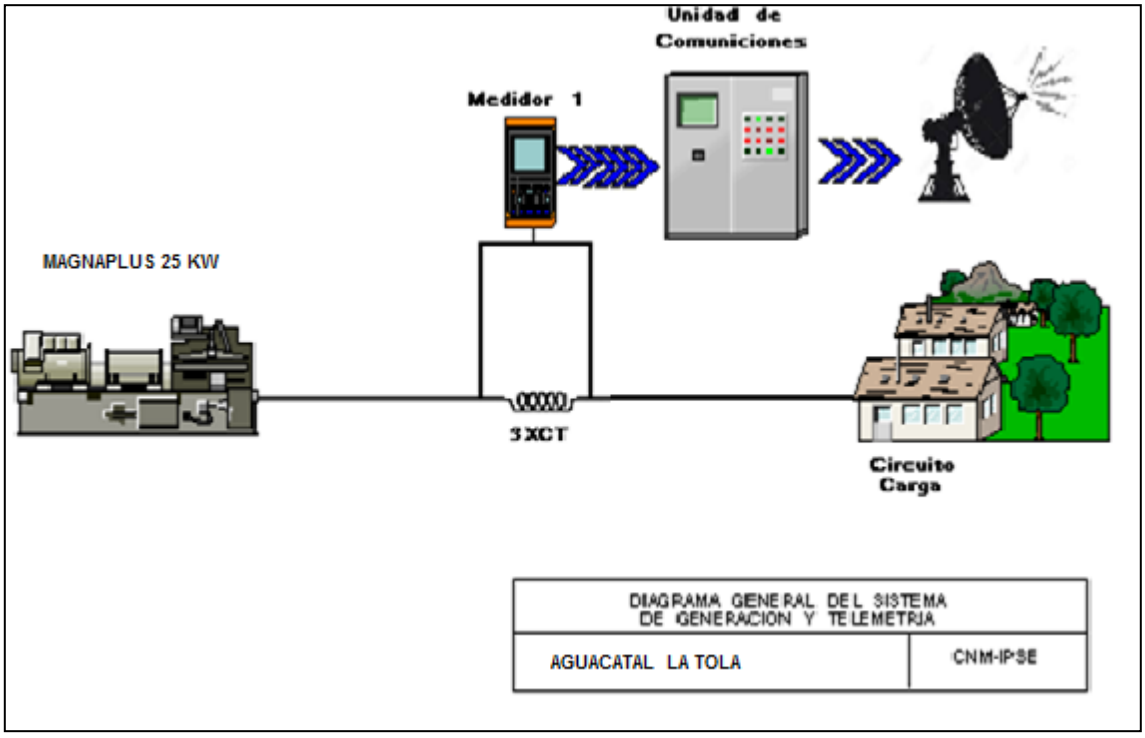

[1] Fuente: http://reportes.sui.gov.co/ - Sistema Único de Información SUI - Año 2020.

74.2 Energía

El consumo de energía eléctrica para esta localidad en *Mayo* de 2022, se presenta en la siguiente tabla, donde se encuentran los valores acumulados diarios de la energía activa (kWh), reactiva (kVARh), aparente (kVAh) y del factor de potencia (p.u).

Tabla 218 Energía Activa, Reactiva, Aparente y Factor de Potencia.

AGUACATAL (LA TOLA - NARIÑO)				
Fecha	**Energía Activa (kWh)**	**Energía Reactiva (kVARh)**	**Energía Aparente (kVAh)**	**Factor de Potencia (p.u)**
Mayo 1, Domingo	0	0	0,00	
Mayo 2, Lunes	0	0	0,00	
Mayo 3, Martes	0	0	0,00	
Mayo 4, Miércoles	0	0	0,00	
Mayo 5, Jueves	0	0	0,00	
Mayo 6, Viernes	0	0	0,00	
Mayo 7, Sábado	0	0	0,00	
Mayo 8, Domingo	0	0	0,00	
Mayo 9, Lunes	0	0	0,00	
Mayo 10, Martes	0	0	0,00	
Mayo 11, Miércoles	0	0	0,00	
Mayo 12, Jueves	0	0	0,00	
Mayo 13, Viernes	0	0	0,00	
Mayo 14, Sábado	0	0	0,00	
Mayo 15, Domingo	0	0	0,00	
Mayo 16, Lunes	0	0	0,00	
Mayo 17, Martes	0	0	0,00	
Mayo 18, Miércoles	0	0	0,00	
Mayo 19, Jueves	0	0	0,00	
Mayo 20, Viernes	0	0	0,00	
Mayo 21, Sábado	0	0	0,00	
Mayo 22, Domingo	0	0	0,00	
Mayo 23, Lunes	57	14	58,27	0,97
Mayo 24, Martes	77	20	79,89	0,97
Mayo 25, Miércoles	83	23	85,77	0,96
Mayo 26, Jueves	84	25	87,87	0,96
Mayo 27, Viernes	66	17	68,13	0,97
Mayo 28, Sábado	75	22	78,39	0,96
Mayo 29, Domingo	83	24	86,15	0,96
Mayo 30, Lunes	90	26	93,30	0,96
Mayo 31, Martes	57	15	58,84	0,97
TOTAL	**672**	**185**	**696,52**	**0,96**

El factor de potencia promedio fue 0,96. Desde martes 26 de abril del presente año hasta el 22 de mayo no se prestó le suministro de energía, debido a una falla en el grupo electrógeno.

Con referencia a Mayo de 2021 (2.140 kWh), se presentó un caída en la demanda de energía eléctrica del 68,61%. Este comportamiento es debido a los problemas de generación que se presentaron en este periodo.

Gráfica 441 Energía Activa, Reactiva y Factor de Potencia – AGUACATAL (LA TOLA - NARIÑO).

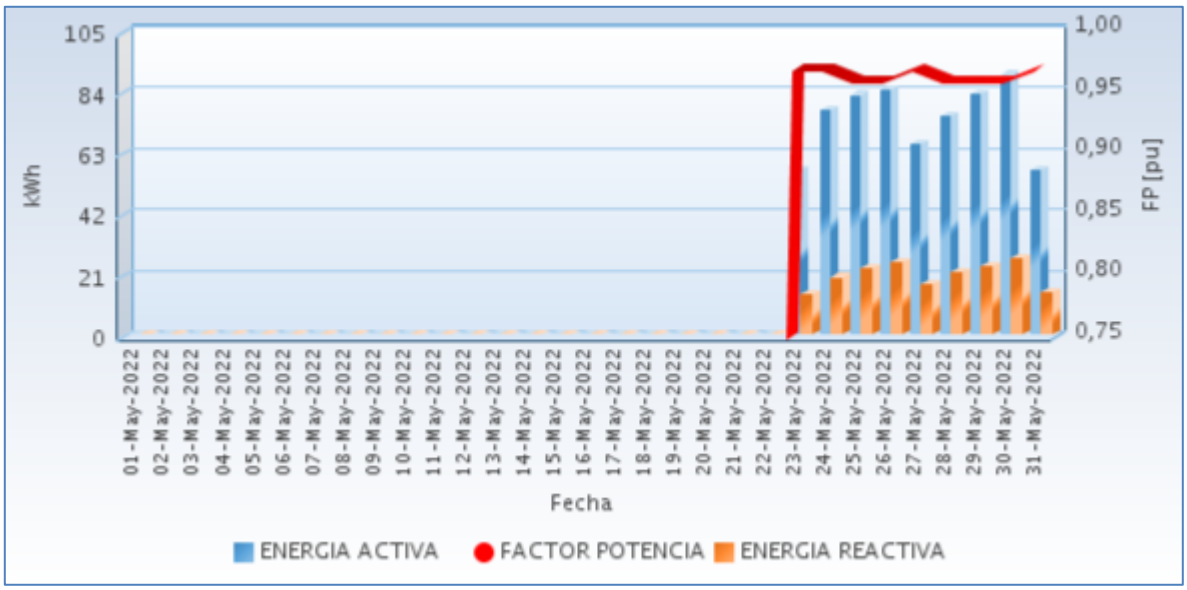

Fuente CNM

74.3 Potencia

En la siguiente gráfica se presenta el comportamiento diario de la potencia para este mes.

Gráfica 442 Comportamiento Diario de la Potencia.

Fuente CNM

74.4 Potencia Máxima

La potencia máxima fue de 11,92kW, se presentó el Martes 31 de Mayo a las 19:15 horas. Respecto a la potencia máxima de Mayo de 2021 (13,47kW), tuvo una caída del 11,52%.

En la siguiente grafica se presenta la potencia máxima diaria registrada para este mes.

Gráfica 443 Potencia Máxima Diaria-AGUACATAL (LA TOLA - NARIÑO).

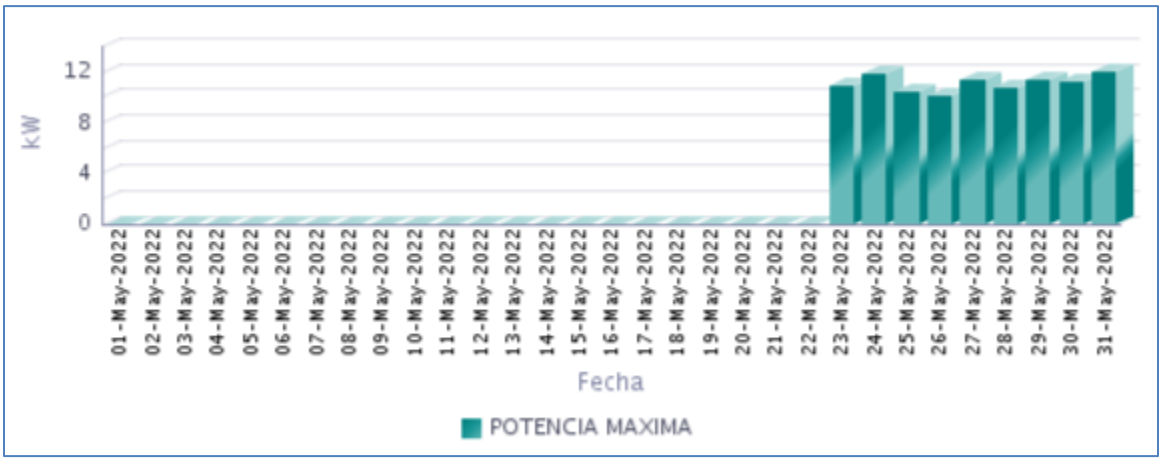

Fuente CNM

74.5 Horas de Prestación del Servicio

En Mayo, se prestó el servicio de energía eléctrica en la localidad, un promedio diario de 2 Horas 23 Minutos, como se presenta en la siguiente gráfica.

Gráfica 444 Horas Efectivas de Prestación del Servicio - AGUACATAL (LA TOLA - NARIÑO),

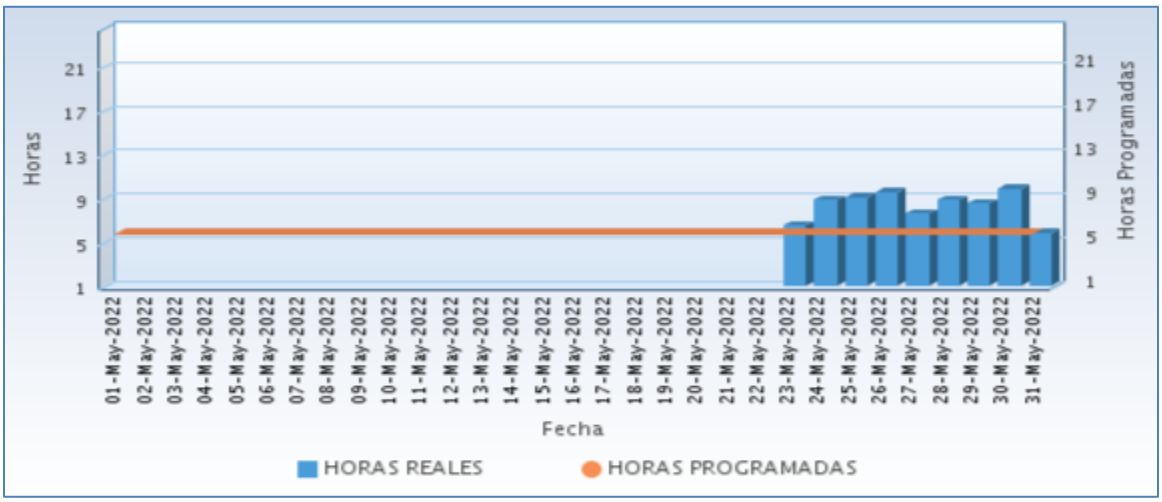

Fuente CNM

A continuación se relaciona las horas promedio por día de la prestación del servicio de energía:

Tabla 219 Horas promedio por día prestación del servicio de energía

AGUACATAL (LA TOLA - NARIÑO) Mayo 2022	
DIA	**Horas de servicio promedio en el día [hh:mm]**
01-May-2022	0 Horas 0 Minutos
02-May-2022	0 Horas 0 Minutos
03-May-2022	0 Horas 0 Minutos
04-May-2022	0 Horas 0 Minutos
05-May-2022	0 Horas 0 Minutos
06-May-2022	0 Horas 0 Minutos
07-May-2022	0 Horas 0 Minutos
08-May-2022	0 Horas 0 Minutos
09-May-2022	0 Horas 0 Minutos
10-May-2022	0 Horas 0 Minutos
11-May-2022	0 Horas 0 Minutos
12-May-2022	0 Horas 0 Minutos
13-May-2022	0 Horas 0 Minutos
14-May-2022	0 Horas 0 Minutos
15-May-2022	0 Horas 0 Minutos
16-May-2022	0 Horas 0 Minutos
17-May-2022	0 Horas 0 Minutos
18-May-2022	0 Horas 0 Minutos
19-May-2022	0 Horas 0 Minutos
20-May-2022	0 Horas 0 Minutos
21-May-2022	0 Horas 0 Minutos
22-May-2022	0 Horas 0 Minutos
23-May-2022	6 Horas 30 Minutos
24-May-2022	8 Horas 45 Minutos
25-May-2022	9 Horas 0 Minutos
26-May-2022	9 Horas 30 Minutos
27-May-2022	7 Horas 30 Minutos
28-May-2022	8 Horas 45 Minutos
29-May-2022	8 Horas 30 Minutos
30-May-2022	9 Horas 45 Minutos
31-May-2022	5 Horas 45 Minutos

Fuente CNM

74.6 Curvas de Carga

En la siguiente gráfica, se presenta el comportamiento de la carga promedio para cada día de la semana en el mes.

Gráfica 445 Curva de Carga Promedio Diaria Mensual

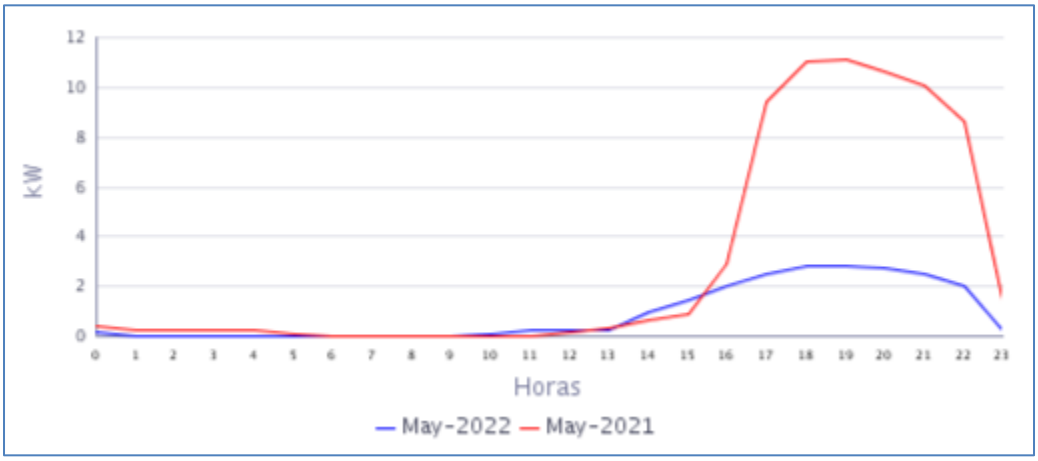

Fuente CNM

En la gráfica anterior se comparan las curvas de carga promedio diarias de May-2021 y del May-2022, presentándose una caída en la demanda de 68,61%.

75. ALTERÓN (URIBE URIBE) (EL CHARCO - NARIÑO)

El Centro poblado de Alterón (Uribe-Uribe) pertenece al municipio de Charco, Departamento de Nariño. Esta localidad cuenta con un total de 156 usuarios.[1]

75.1 Descripción del Sitio

La localidad cuenta con una central de generación que está conformada por la siguiente infraestructura:

Tabla 220 Infraestructura de la Localidad.

GRUPO ELECTRÓGENO			
ITEM	**MARCA**	**CAPACIDAD**	**ESTADO**
1	PERKINS	90 kW	EN OPERACIÓN

Gráfica 446 Diagrama de Conexión de la Localidad.

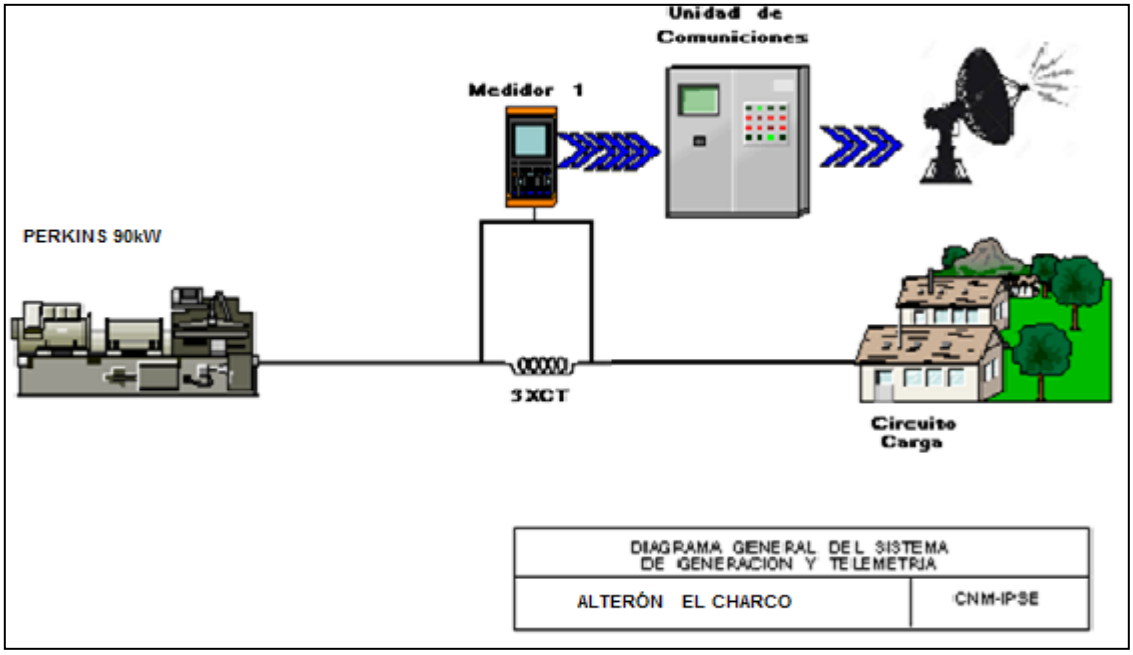

La localidad sin información completa para el presente periodo. Localidad con servicio de energía eléctrica, según lo informado. Daño en el sistema de telemetría, actualmente por orden público no se ha podido ingresar a la Zona.

[1] Fuente: http://reportes.sui.gov.co/ - Sistema Único de Información SUI - Año 2020.

76. AMÁRALES (LA TOLA - NARIÑO)

El centro poblado de Amárales se encuentra ubicado en el municipio de Tola, departamento de Nariño. Esta Localidad cuenta con un total de 285 usuarios residenciales.[1]

76.1 Descripción del Sitio

La localidad cuenta con una central de generación que está conformada por la siguiente infraestructura:

Tabla 223 Infraestructura de la Localidad.

GRUPO ELECTRÓGENO			
ITEM	**MARCA**	**CAPACIDAD**	**ESTADO**
1	GENERAL MOTORS	156 kVA	EN OPERACIÓN
TRANSFORMADOR			
ITEM	**CAPACIDAD (KVA)**		**ESTADO**
1	112,5		EN OPERACIÓN

Gráfica 452 Diagrama de Conexión de la Localidad.

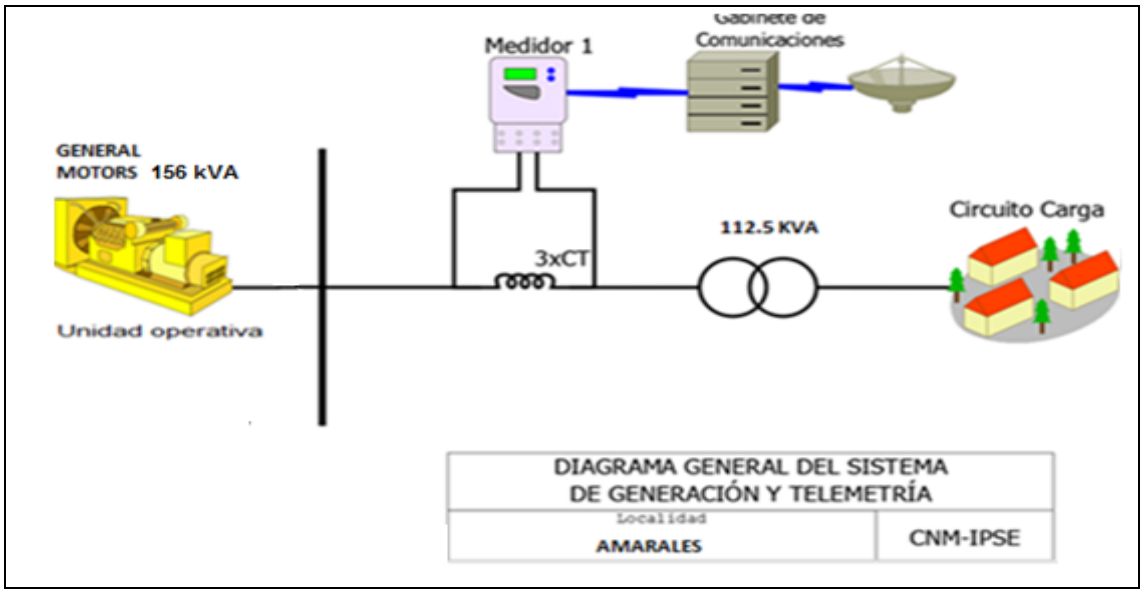

[1] Fuente: http://reportes.sui.gov.co/ - Sistema Único de Información SUI - Año 2020.

76.2 Energía

El consumo de energía eléctrica para esta localidad en *Mayo* de 2022, se presenta en la siguiente tabla, donde se encuentran los valores acumulados diarios de la energía activa (kWh), reactiva (kVARh), aparente (kVAh) y del factor de potencia (p.u).

Tabla 224 Energía Activa, Reactiva, Aparente y Factor de Potencia.

AMÁRALES (LA TOLA - NARIÑO)				
Fecha	**Energía Activa (kWh)**	**Energía Reactiva (kVARh)**	**Energía Aparente (kVAh)**	**Factor de Potencia (p.u)**
Mayo 1, Domingo	344	172	384,68	0,89
Mayo 2, Lunes	232	103	254,16	0,91
Mayo 3, Martes	186	86	204,49	0,91
Mayo 4, Miércoles	226	100	247,16	0,92
Mayo 5, Jueves	221	91	238,47	0,92
Mayo 6, Viernes	219	84	234,54	0,93
Mayo 7, Sábado	222	94	241,16	0,92
Mayo 8, Domingo	213	98	234,58	0,91
Mayo 9, Lunes	239	106	261,48	0,91
Mayo 10, Martes	224	102	245,70	0,91
Mayo 11, Miércoles	223	98	243,69	0,91
Mayo 12, Jueves	230	98	249,49	0,92
Mayo 13, Viernes	250	104	271,09	0,92
Mayo 14, Sábado	236	101	256,80	0,92
Mayo 15, Domingo	223	102	245,16	0,91
Mayo 16, Lunes	234	94	252,29	0,93
Mayo 17, Martes	224	95	243,52	0,92
Mayo 18, Miércoles	233	93	250,67	0,93
Mayo 19, Jueves	224	94	243,07	0,92
Mayo 20, Viernes	230	103	252,11	0,91
Mayo 21, Sábado	232	99	252,46	0,92
Mayo 22, Domingo	213	98	234,57	0,91
Mayo 23, Lunes	228	89	244,45	0,93
Mayo 24, Martes	235	97	254,71	0,92
Mayo 25, Miércoles	244	93	261,17	0,93
Mayo 26, Jueves	247	95	265,05	0,93
Mayo 27, Viernes	216	88	233,42	0,93
Mayo 28, Sábado	236	99	256,15	0,92
Mayo 29, Domingo	215	91	233,28	0,92
Mayo 30, Lunes	254	119	280,50	0,90
Mayo 31, Martes	278	129	305,87	0,91
TOTAL	**7.231**	**3.115**	**7.873,56**	**0,92**

El factor de potencia promedio fue 0,92.

Con referencia a Mayo de 2021 (9.668 kWh), se presentó un caída en la demanda de energía eléctrica del 25,21%. Este comportamiento es debido a la disminución en las horas de prestación del servicio de energía.

Gráfica 453 Energía Activa, Reactiva y Factor de Potencia – AMÁRALES (LA TOLA - NARIÑO).

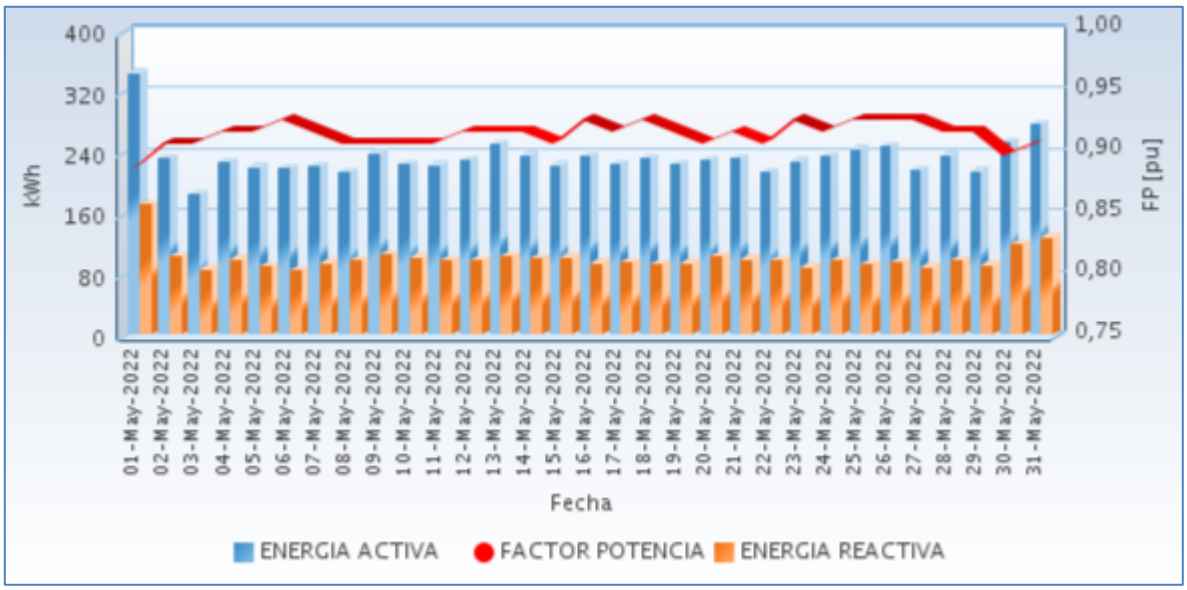

Fuente CNM

76.3 Potencia

En la siguiente gráfica se presenta el comportamiento diario de la potencia para este mes.

Gráfica 454 Comportamiento Diario de la Potencia.

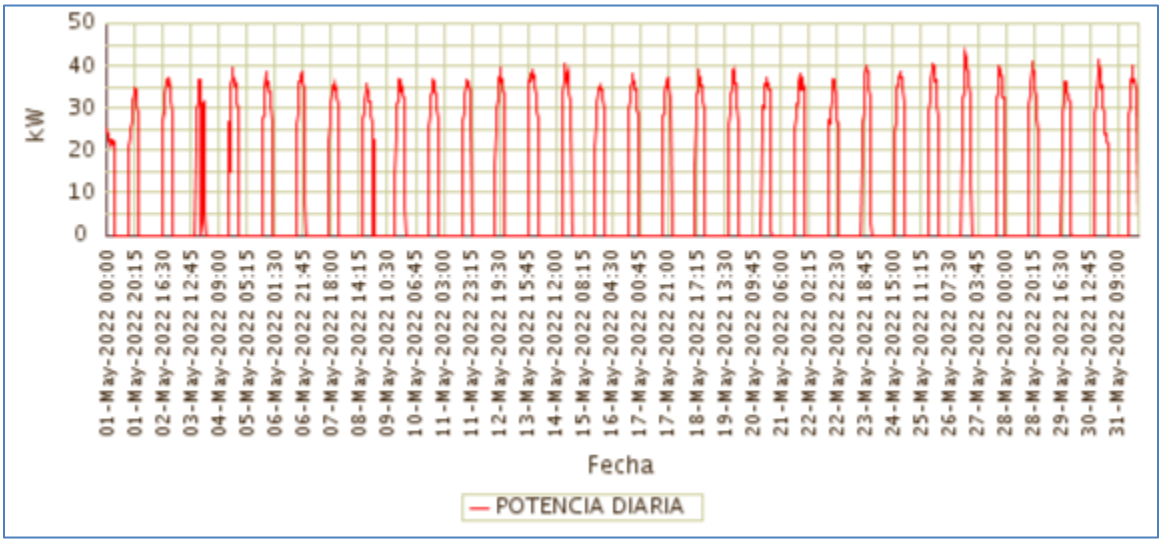

Fuente CNM

76.4 Potencia Máxima

La potencia máxima fue de 43,30kW, se presentó el Jueves 26 de Mayo a las 19:00 horas. Respecto a la potencia máxima de Mayo de 2021 (61,66kW), tuvo una caída del 29,79%.

En la siguiente grafica se presenta la potencia máxima diaria registrada para este mes.

Gráfica 455 Potencia Máxima Diaria-AMÁRALES (LA TOLA - NARIÑO).

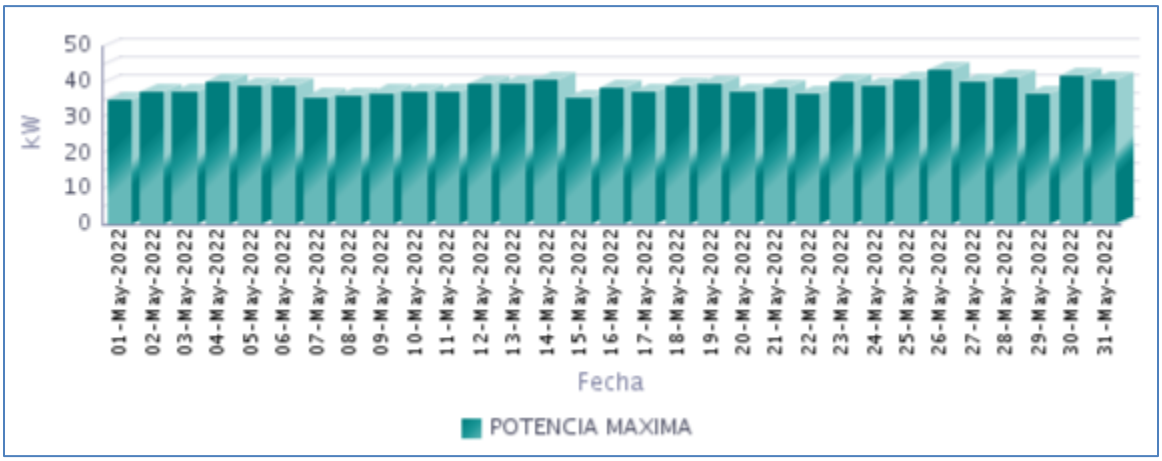

Fuente CNM

76.5 Horas de Prestación del Servicio

En Mayo, se prestó el servicio de energía eléctrica en la localidad, un promedio diario de 7 Horas 20 Minutos, como se presenta en la siguiente gráfica.

Gráfica 456 Horas Efectivas de Prestación del Servicio - AMÁRALES (LA TOLA - NARIÑO),

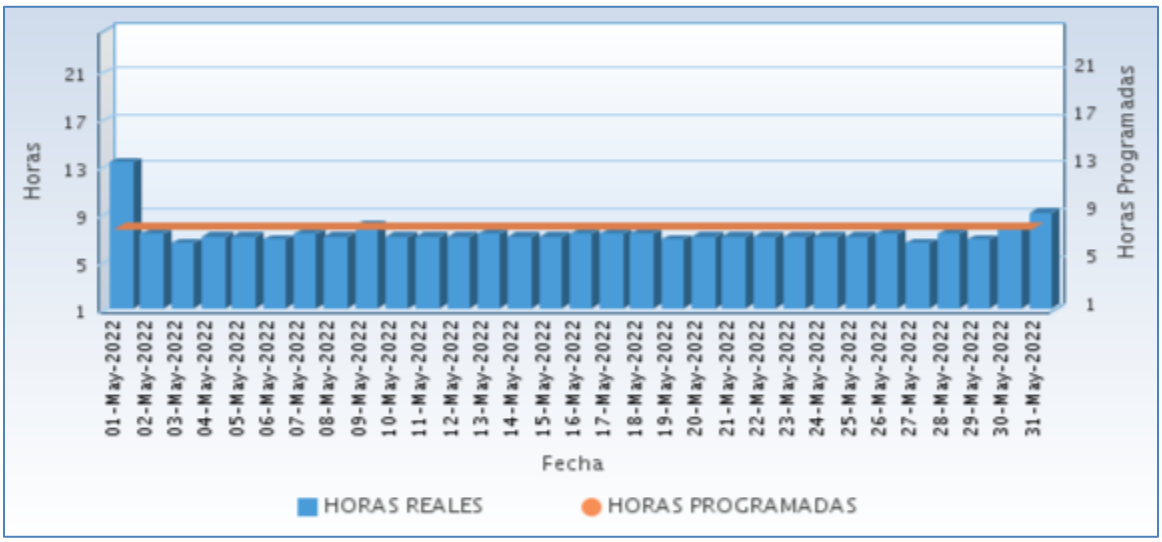

Fuente CNM

A continuación se relaciona las horas promedio por día de la prestación del servicio de energía:

Tabla 225 Horas promedio por día prestación del servicio de energía

AMÁRALES (LA TOLA - NARIÑO) **Mayo 2022**	
DIA	**Horas de servicio promedio en el día [hh:mm]**
01-May-2022	13 Horas 15 Minutos
02-May-2022	7 Horas 15 Minutos
03-May-2022	6 Horas 30 Minutos
04-May-2022	7 Horas 0 Minutos
05-May-2022	7 Horas 0 Minutos
06-May-2022	6 Horas 45 Minutos
07-May-2022	7 Horas 15 Minutos
08-May-2022	7 Horas 0 Minutos
09-May-2022	8 Horas 0 Minutos
10-May-2022	7 Horas 0 Minutos
11-May-2022	7 Horas 0 Minutos
12-May-2022	7 Horas 0 Minutos
13-May-2022	7 Horas 15 Minutos
14-May-2022	7 Horas 0 Minutos
15-May-2022	7 Horas 0 Minutos
16-May-2022	7 Horas 15 Minutos
17-May-2022	7 Horas 15 Minutos
18-May-2022	7 Horas 15 Minutos
19-May-2022	6 Horas 45 Minutos
20-May-2022	7 Horas 0 Minutos
21-May-2022	7 Horas 0 Minutos
22-May-2022	7 Horas 0 Minutos
23-May-2022	7 Horas 0 Minutos
24-May-2022	7 Horas 0 Minutos
25-May-2022	7 Horas 0 Minutos
26-May-2022	7 Horas 15 Minutos
27-May-2022	6 Horas 30 Minutos
28-May-2022	7 Horas 15 Minutos
29-May-2022	6 Horas 45 Minutos
30-May-2022	7 Horas 45 Minutos
31-May-2022	9 Horas 0 Minutos

Fuente CNM

76.6 Curvas de Carga

En la siguiente gráfica, se presenta el comportamiento de la carga promedio para cada día de la semana en el mes.

Gráfica 457 Curva de Carga Promedio Diaria Mensual

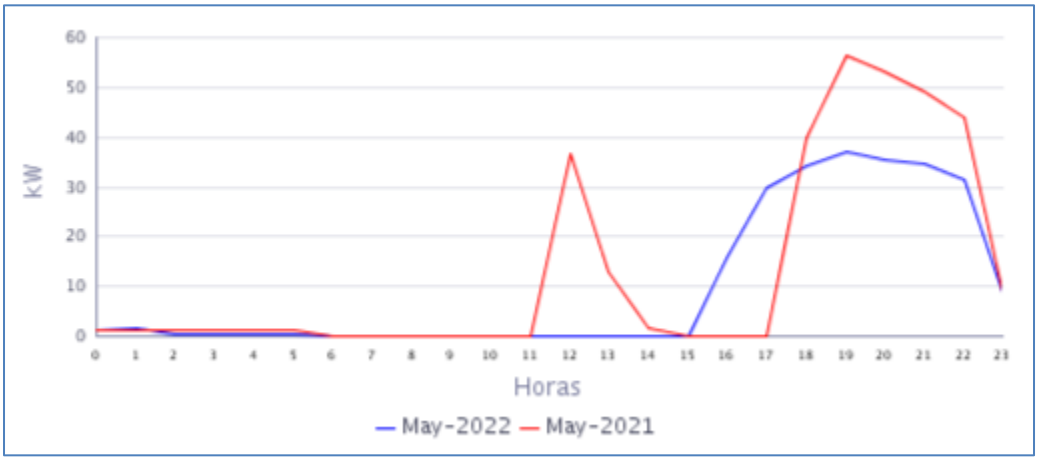

Fuente CNM

En la gráfica anterior se comparan las curvas de carga promedio diarias de May-2021 y del May-2022, presentándose una caída en la demanda de 25,21%.

77. BAZÁN (EL CHARCO - NARIÑO)

El Centro poblado de Bazán está localizado al norte del municipio de El Charco en la costa Pacífica de Nariño a orillas del rio Tapaje, Departamento de Nariño. Esta localidad cuenta con un total de 320 usuarios .[1]

77.1 Descripción del Sitio

La localidad cuenta con una central de generación que está conformada por la siguiente infraestructura:

Tabla 226 Infraestructura de la Localidad.

GRUPO ELECTRÓGENO			
ITEM	**MARCA**	**CAPACIDAD**	**ESTADO**
1	CUMMINS	425 KW	EN OPERACIÓN
TRANSFORMADOR			
ITEM	**CAPACIDAD (KVA)**		**ESTADO**
1	112,5		EN OPERACIÓN

Gráfica 458 Diagrama de Conexión de la Localidad.

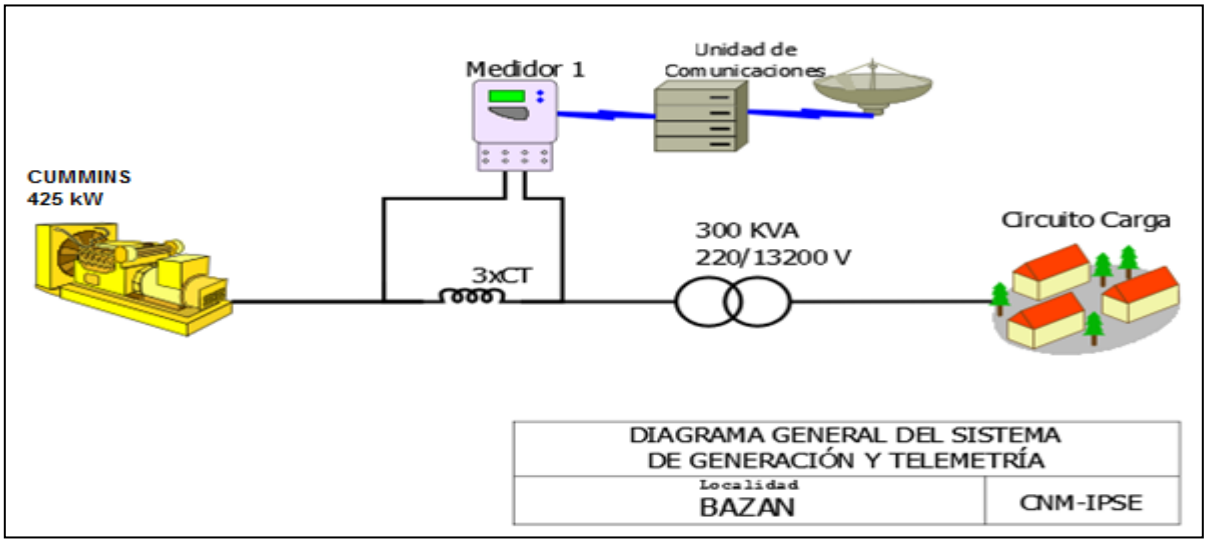

[1] Fuente: http://reportes.sui.gov.co/ - Sistema Único de Información SUI - Año 2020.

77.2 Energía

El consumo de energía eléctrica para esta localidad en *Mayo* de 2022, se presenta en la siguiente tabla, donde se encuentran los valores acumulados diarios de la energía activa (kWh), reactiva (kVARh), aparente (kVAh) y del factor de potencia (p.u).

Tabla 227 Energía Activa, Reactiva, Aparente y Factor de Potencia.

BAZÁN (EL CHARCO - NARIÑO)				
Fecha	**Energía Activa (kWh)**	**Energía Reactiva (kVARh)**	**Energía Aparente (kVAh)**	**Factor de Potencia (p.u)**
Mayo 1, Domingo	608	240	654,03	0,93
Mayo 2, Lunes	646	250	692,17	0,93
Mayo 3, Martes	702	260	748,74	0,94
Mayo 4, Miércoles	647	240	689,89	0,94
Mayo 5, Jueves	702	262	749,16	0,94
Mayo 6, Viernes	700	256	744,83	0,94
Mayo 7, Sábado	653	245	697,19	0,94
Mayo 8, Domingo	636	235	678,10	0,94
Mayo 9, Lunes	702	262	749,16	0,94
Mayo 10, Martes	640	235	681,47	0,94
Mayo 11, Miércoles	638	229	678,30	0,94
Mayo 12, Jueves	608	220	646,82	0,94
Mayo 13, Viernes	652	236	693,16	0,94
Mayo 14, Sábado	644	245	689,33	0,93
Mayo 15, Domingo	430	163	459,55	0,93
Mayo 16, Lunes	571	208	607,76	0,94
Mayo 17, Martes	587	214	624,47	0,94
Mayo 18, Miércoles	616	226	655,64	0,94
Mayo 19, Jueves	698	259	744,95	0,94
Mayo 20, Viernes	688	252	732,32	0,94
Mayo 21, Sábado	680	250	724,74	0,94
Mayo 22, Domingo	655	246	699,86	0,94
Mayo 23, Lunes	665	245	708,44	0,94
Mayo 24, Martes	688	242	729,08	0,94
Mayo 25, Miércoles	680	246	723,51	0,94
Mayo 26, Jueves	641	232	681,37	0,94
Mayo 27, Viernes	661	245	705,06	0,94
Mayo 28, Sábado	660	233	699,85	0,94
Mayo 29, Domingo	653	235	693,88	0,94
Mayo 30, Lunes	666	252	712,08	0,94
Mayo 31, Martes	647	234	687,83	0,94
TOTAL	**20.063**	**7.394**	**21.382,07**	**0,94**

El factor de potencia promedio fue 0,94.

Con referencia a Mayo de 2021 (18.944 kWh), se presentó un crecimiento en la demanda de energía eléctrica del 5,90%.

Gráfica 459 Energía Activa, Reactiva y Factor de Potencia – BAZÁN (EL CHARCO - NARIÑO).

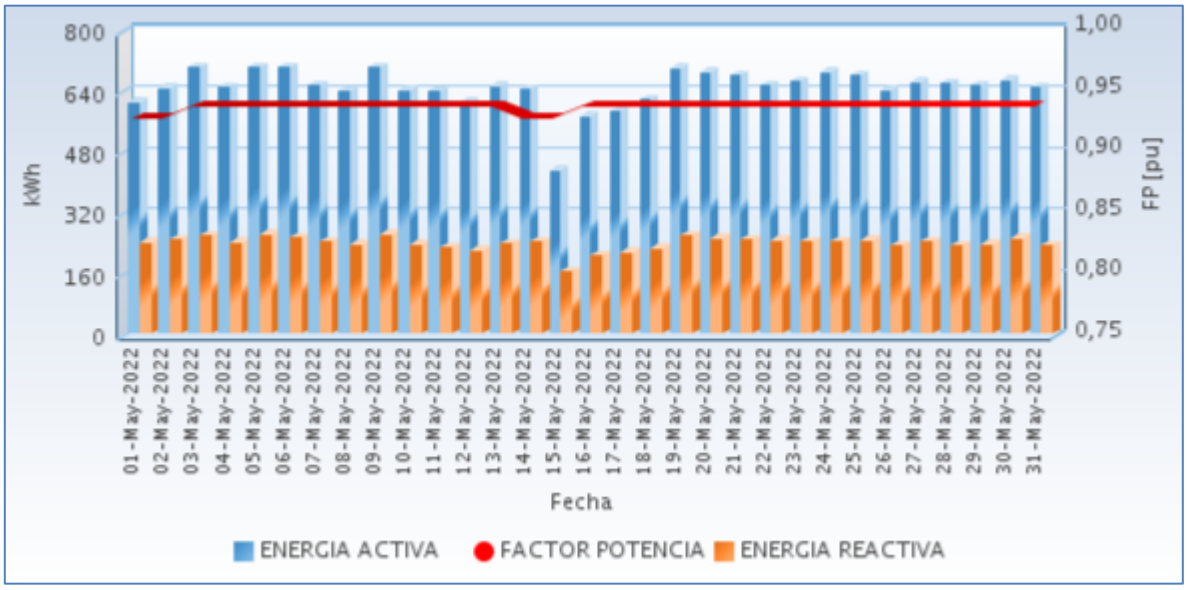

Fuente CNM

77.3 Potencia

En la siguiente gráfica se presenta el comportamiento diario de la potencia para este mes.

Gráfica 460 Comportamiento Diario de la Potencia.

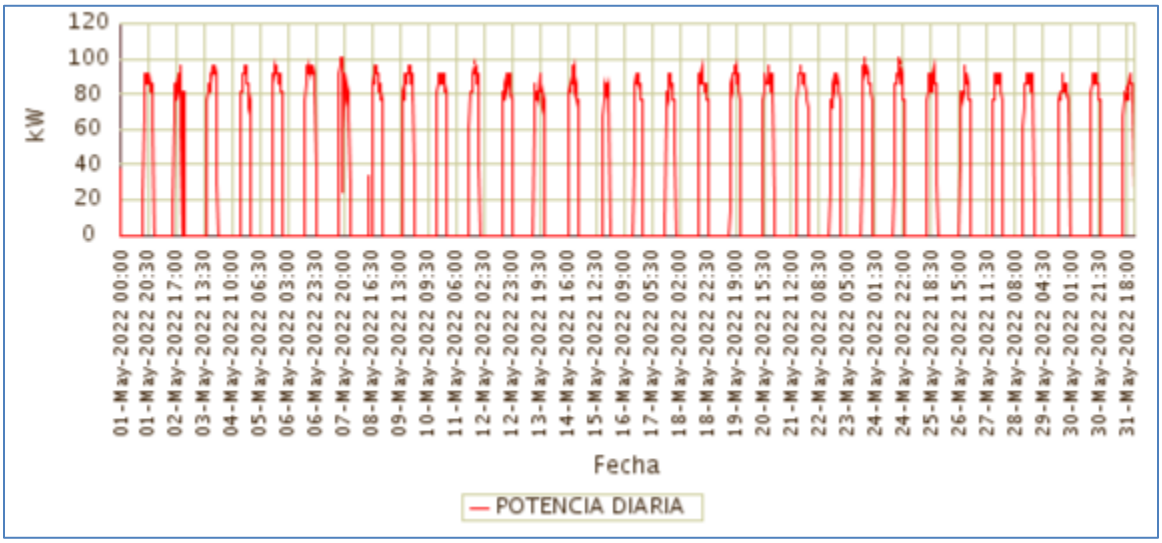

Fuente CNM

77.4 Potencia Máxima

La potencia máxima fue de 100,80kW, se presentó el Martes 24 de Mayo a las 18:45 horas. Respecto a la potencia máxima de Mayo de 2021 (96,00kW), tuvo una variación de 5,00%.

En la siguiente grafica se presenta la potencia máxima diaria registrada para este mes.

Gráfica 461 Potencia Máxima Diaria-BAZÁN (EL CHARCO - NARIÑO).

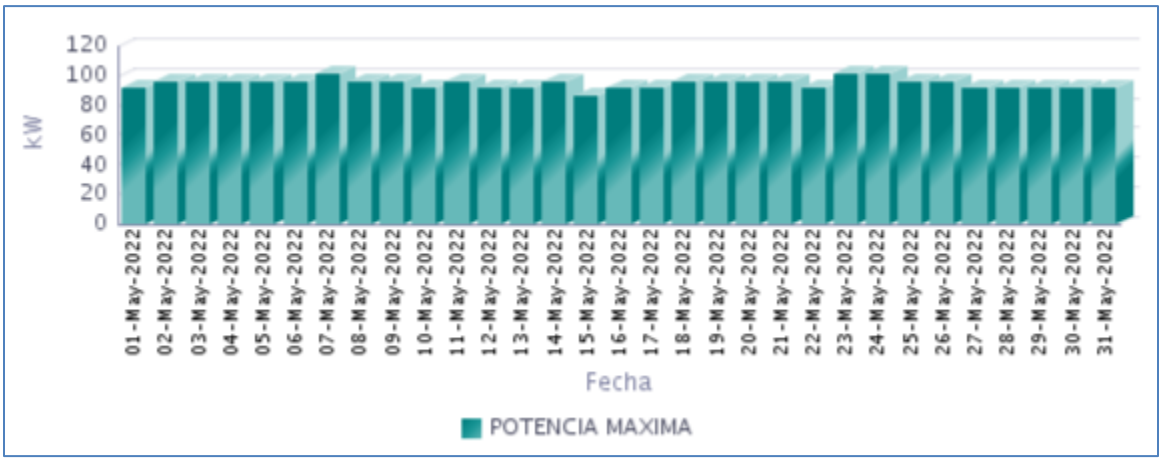

Fuente CNM

77.5 Horas de Prestación del Servicio

En Mayo, se prestó el servicio de energía eléctrica en la localidad, un promedio diario de 7 Horas 55 Minutos, como se presenta en la siguiente gráfica.

Gráfica 462 Horas Efectivas de Prestación del Servicio - BAZÁN (EL CHARCO - NARIÑO),

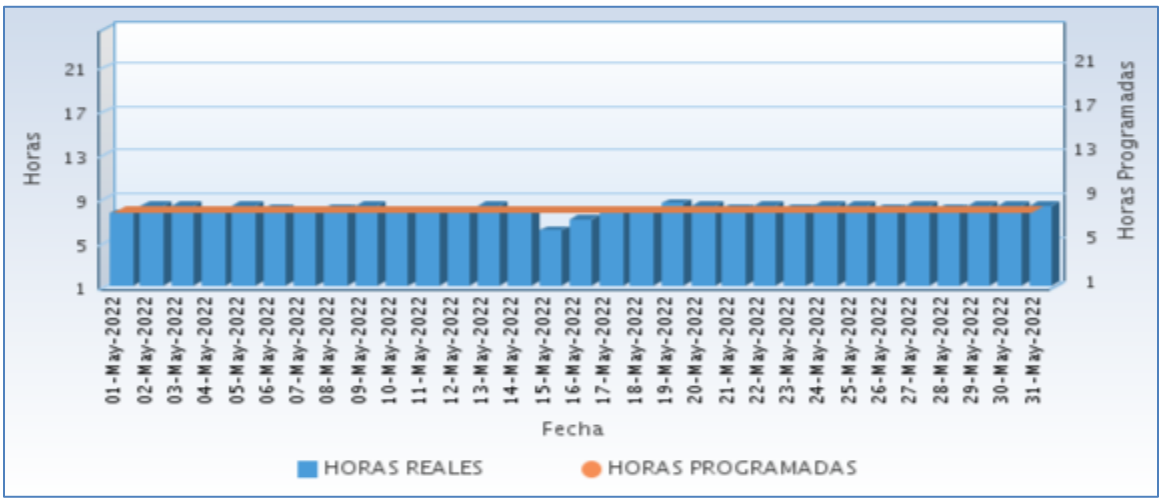

Fuente CNM

A continuación se relaciona las horas promedio por día de la prestación del servicio de energía:

Tabla 228 Horas promedio por día prestación del servicio de energía

BAZÁN (EL CHARCO - NARIÑO) **Mayo 2022**	
DIA	**Horas de servicio promedio en el día [hh:mm]**
01-May-2022	7 Horas 30 Minutos
02-May-2022	8 Horas 15 Minutos
03-May-2022	8 Horas 15 Minutos
04-May-2022	7 Horas 45 Minutos
05-May-2022	8 Horas 15 Minutos
06-May-2022	8 Horas 0 Minutos
07-May-2022	7 Horas 45 Minutos
08-May-2022	8 Horas 0 Minutos
09-May-2022	8 Horas 15 Minutos
10-May-2022	7 Horas 45 Minutos
11-May-2022	7 Horas 45 Minutos
12-May-2022	7 Horas 30 Minutos
13-May-2022	8 Horas 15 Minutos
14-May-2022	7 Horas 45 Minutos
15-May-2022	6 Horas 0 Minutos
16-May-2022	7 Horas 0 Minutos
17-May-2022	7 Horas 30 Minutos
18-May-2022	7 Horas 30 Minutos
19-May-2022	8 Horas 30 Minutos
20-May-2022	8 Horas 15 Minutos
21-May-2022	8 Horas 0 Minutos
22-May-2022	8 Horas 15 Minutos
23-May-2022	8 Horas 0 Minutos
24-May-2022	8 Horas 15 Minutos
25-May-2022	8 Horas 15 Minutos
26-May-2022	8 Horas 0 Minutos
27-May-2022	8 Horas 15 Minutos
28-May-2022	8 Horas 0 Minutos
29-May-2022	8 Horas 15 Minutos
30-May-2022	8 Horas 15 Minutos
31-May-2022	8 Horas 15 Minutos

Fuente CNM

77.6 Curvas de Carga

En la siguiente gráfica, se presenta el comportamiento de la carga promedio para cada día de la semana en el mes.

Gráfica 463 Curva de Carga Promedio Diaria Mensual

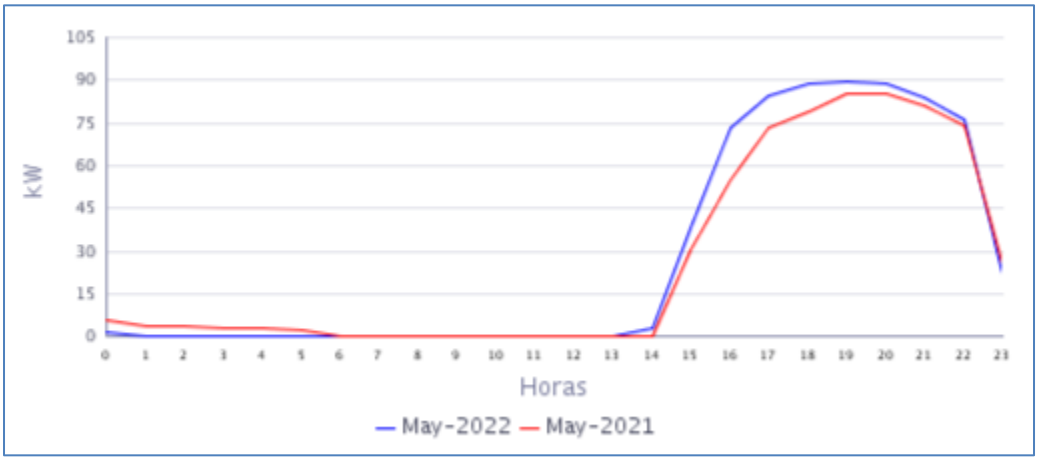

Fuente CNM

En la gráfica anterior se comparan las curvas de carga promedio diarias de May-2021 y del May-2022, presentándose un crecimiento en la demanda de 5,90%.

78. BOCAS DE CURAY (TUMACO - NARIÑO)

El Centro Poblado de Bocas de Curay, pertenece al municipio de San Andrés de Tumaco, Departamento de Nariño. Esta localidad cuenta con un total de 270 usuarios .[1]

78.1 Descripción del Sitio

La localidad cuenta con una central de generación que está conformada por la siguiente infraestructura:

Tabla 229 Infraestructura de la Localidad.

GRUPO ELECTRÓGENO			
ITEM	**MARCA**	**CAPACIDAD**	**ESTADO**
1	CUMMINS	360 Kw	EN OPERACIÓN
2	CUMMINS	180 kW	EN OPERACIÓN
TRANSFORMADOR			
ITEM	**CAPACIDAD (KVA)**		**ESTADO**
1	300		EN OPERACIÓN

Gráfica 464 Diagrama de Conexión de la Localidad.

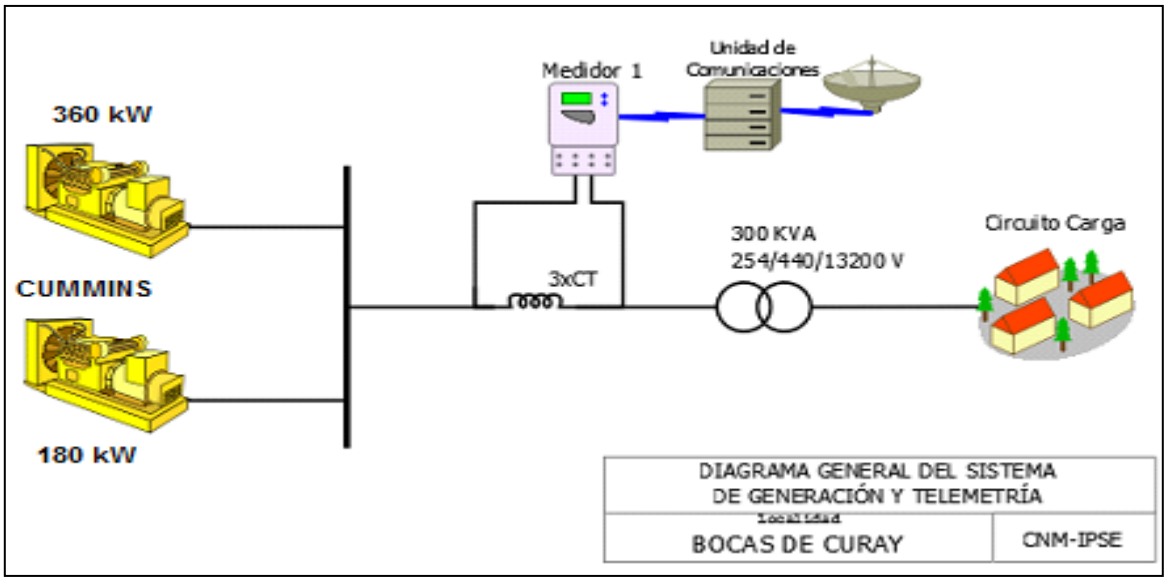

[1] Fuente: http://reportes.sui.gov.co/ - Sistema Único de Información SUI - Año 2020.

78.2 Energía

El consumo de energía eléctrica para esta localidad en *Mayo* de 2022, se presenta en la siguiente tabla, donde se encuentran los valores acumulados diarios de la energía activa (kWh), reactiva (kVARh), aparente (kVAh) y del factor de potencia (p.u).

Tabla 230 Energía Activa, Reactiva, Aparente y Factor de Potencia.

BOCAS DE CURAY (TUMACO - NARIÑO)				
Fecha	**Energía Activa (kWh)**	**Energía Reactiva (kVARh)**	**Energía Aparente (kVAh)**	**Factor de Potencia (p.u)**
Mayo 1, Domingo	291	94	305,68	0,95
Mayo 2, Lunes	265	79	276,77	0,96
Mayo 3, Martes	192	55	199,78	0,96
Mayo 4, Miércoles	0	0	0,00	
Mayo 5, Jueves	184	53	191,78	0,96
Mayo 6, Viernes	174	52	181,66	0,96
Mayo 7, Sábado	141	41	146,95	0,96
Mayo 8, Domingo	229	74	240,79	0,95
Mayo 9, Lunes	263	85	276,84	0,95
Mayo 10, Martes	243	76	254,67	0,95
Mayo 11, Miércoles	264	84	277,04	0,95
Mayo 12, Jueves	260	82	272,31	0,95
Mayo 13, Viernes	268	82	279,94	0,96
Mayo 14, Sábado	312	107	329,77	0,95
Mayo 15, Domingo	366	119	384,98	0,95
Mayo 16, Lunes	251	79	263,58	0,95
Mayo 17, Martes	256	80	267,95	0,95
Mayo 18, Miércoles	256	82	268,49	0,95
Mayo 19, Jueves	259	82	271,92	0,95
Mayo 20, Viernes	264	82	276,50	0,95
Mayo 21, Sábado	283	92	297,32	0,95
Mayo 22, Domingo	352	116	370,18	0,95
Mayo 23, Lunes	262	80	273,68	0,96
Mayo 24, Martes	248	79	259,97	0,95
Mayo 25, Miércoles	263	82	275,93	0,95
Mayo 26, Jueves	259	83	271,72	0,95
Mayo 27, Viernes	264	82	276,32	0,96
Mayo 28, Sábado	314	107	331,67	0,95
Mayo 29, Domingo	363	115	380,66	0,95
Mayo 30, Lunes	287	98	303,02	0,95
Mayo 31, Martes	254	75	264,65	0,96
TOTAL	**7.885**	**2.500**	**8.271,90**	**0,95**

El factor de potencia promedio fue 0,95.

Con referencia a Mayo de 2021 (3.526 kWh), se presentó un crecimiento en la demanda de energía eléctrica del 123,62%. Este comportamiento es debido a los problemas de generación que se presentaron en el mismo periodo del año pasado.

Gráfica 465 Energía Activa, Reactiva y Factor de Potencia – BOCAS DE CURAY (TUMACO - NARIÑO).

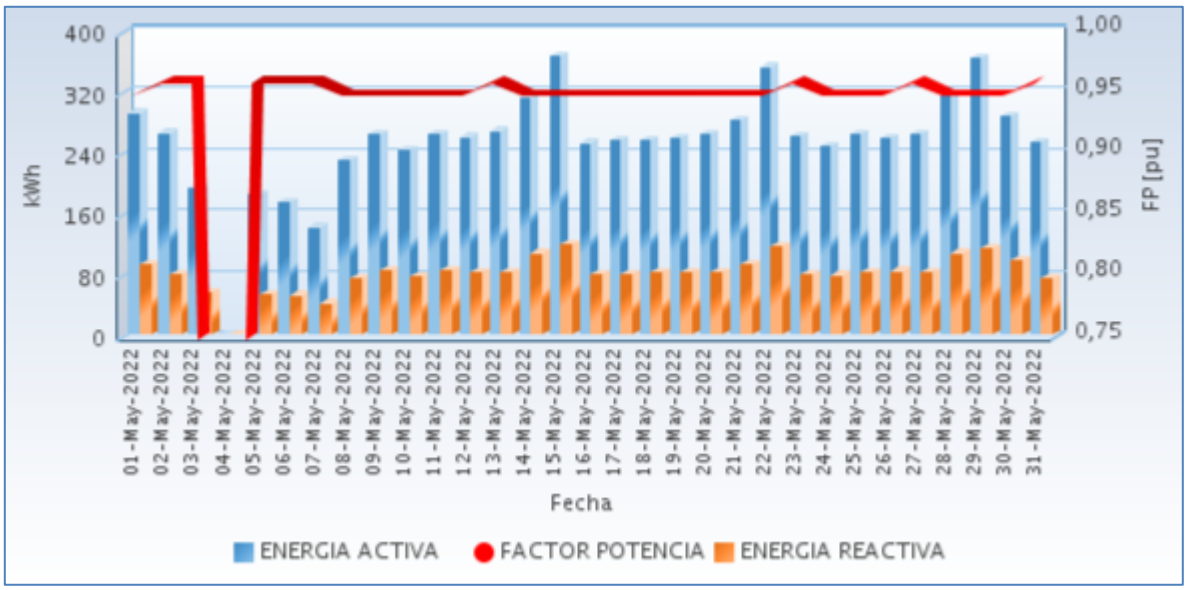

Fuente CNM

78.3 Potencia

En la siguiente gráfica se presenta el comportamiento diario de la potencia para este mes.

Gráfica 466 Comportamiento Diario de la Potencia.

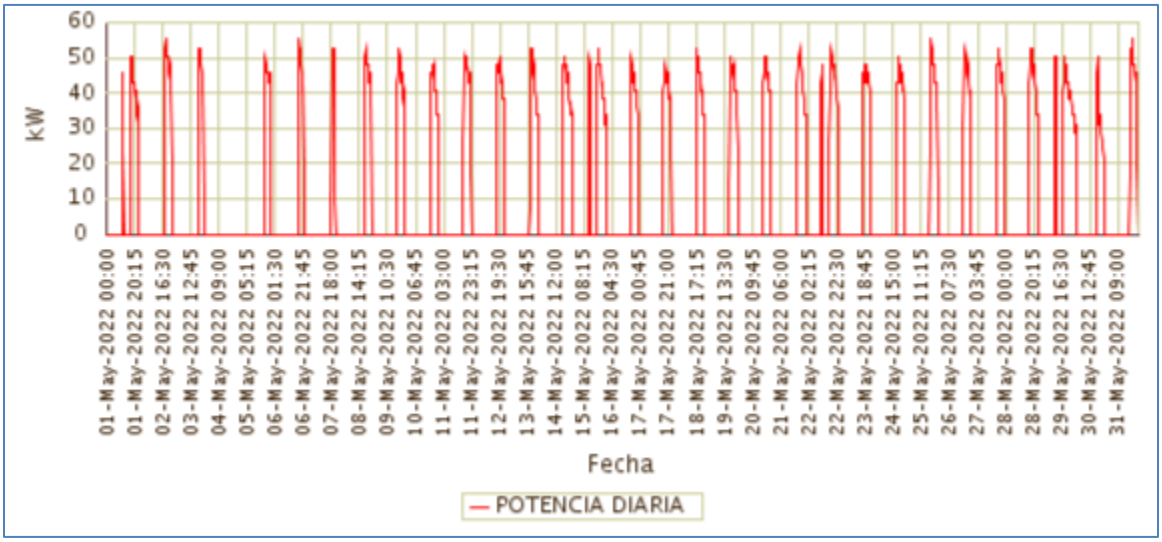

Fuente CNM

78.4 Potencia Máxima

La potencia máxima fue de 55,20kW, se presentó el Martes 31 de Mayo a las 19:30 horas. Respecto a la potencia máxima de Mayo de 2021 (64,80kW), tuvo una caída del 14,81%.

En la siguiente grafica se presenta la potencia máxima diaria registrada para este mes.

Gráfica 467 Potencia Máxima Diaria-BOCAS DE CURAY (TUMACO - NARIÑO).

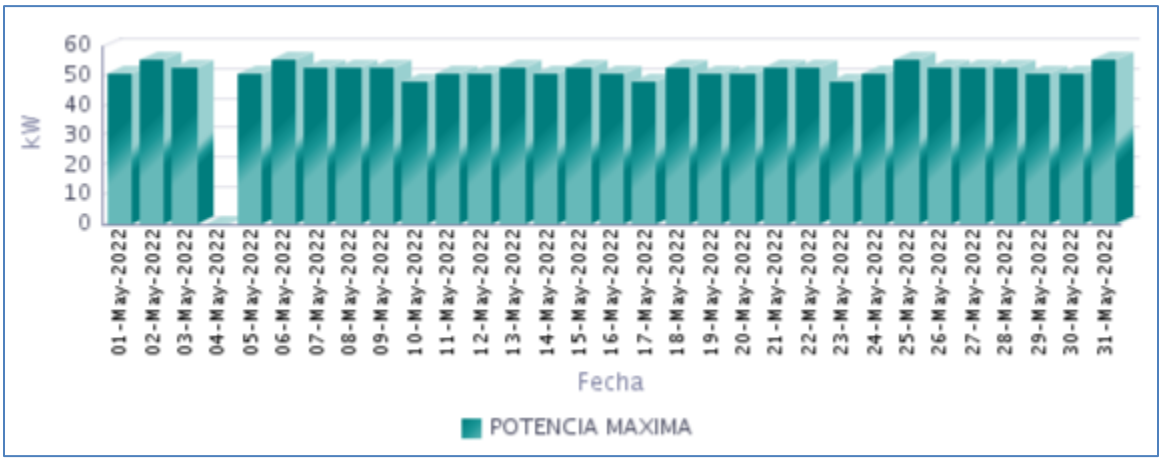

Fuente CNM

78.5 Horas de Prestación del Servicio

En Mayo, se prestó el servicio de energía eléctrica en la localidad, un promedio diario de 6 Horas 6 Minutos, como se presenta en la siguiente gráfica.

Gráfica 468 Horas Efectivas de Prestación del Servicio - BOCAS DE CURAY (TUMACO - NARIÑO),

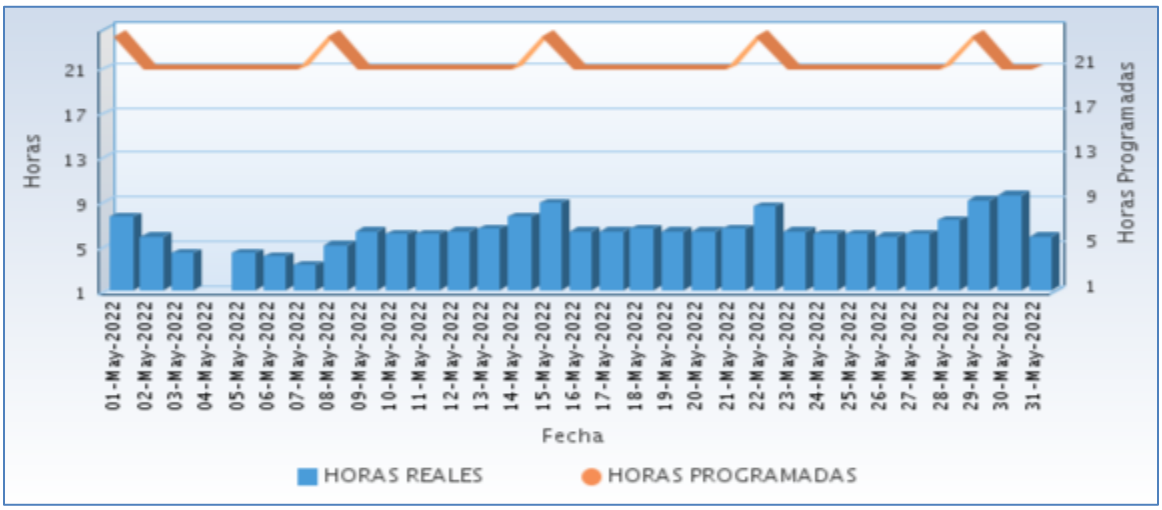

Fuente CNM

A continuación se relaciona las horas promedio por día de la prestación del servicio de energía:

Tabla 231 Horas promedio por día prestación del servicio de energía

BOCAS DE CURAY (TUMACO - NARIÑO) Mayo 2022	
DIA	**Horas de servicio promedio en el día [hh:mm]**
01-May-2022	7 Horas 30 Minutos
02-May-2022	5 Horas 45 Minutos
03-May-2022	4 Horas 15 Minutos
04-May-2022	0 Horas 0 Minutos
05-May-2022	4 Horas 15 Minutos
06-May-2022	4 Horas 0 Minutos
07-May-2022	3 Horas 15 Minutos
08-May-2022	5 Horas 0 Minutos
09-May-2022	6 Horas 15 Minutos
10-May-2022	6 Horas 0 Minutos
11-May-2022	6 Horas 0 Minutos
12-May-2022	6 Horas 15 Minutos
13-May-2022	6 Horas 30 Minutos
14-May-2022	7 Horas 30 Minutos
15-May-2022	8 Horas 45 Minutos
16-May-2022	6 Horas 15 Minutos
17-May-2022	6 Horas 15 Minutos
18-May-2022	6 Horas 30 Minutos
19-May-2022	6 Horas 15 Minutos
20-May-2022	6 Horas 15 Minutos
21-May-2022	6 Horas 30 Minutos
22-May-2022	8 Horas 30 Minutos
23-May-2022	6 Horas 15 Minutos
24-May-2022	6 Horas 0 Minutos
25-May-2022	6 Horas 0 Minutos
26-May-2022	5 Horas 45 Minutos
27-May-2022	6 Horas 0 Minutos
28-May-2022	7 Horas 15 Minutos
29-May-2022	9 Horas 0 Minutos
30-May-2022	9 Horas 30 Minutos
31-May-2022	5 Horas 45 Minutos

Fuente CNM

78.6 Curvas de Carga

En la siguiente gráfica, se presenta el comportamiento de la carga promedio para cada día de la semana en el mes.

Gráfica 469 Curva de Carga Promedio por Tipo de Día

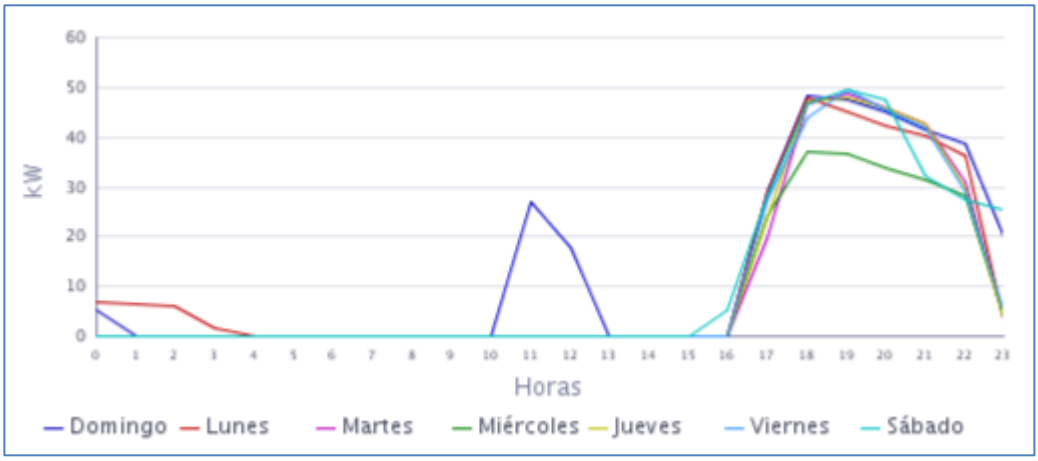

Fuente CNM

Gráfica 470 Curva de Carga Promedio Diaria Mensual

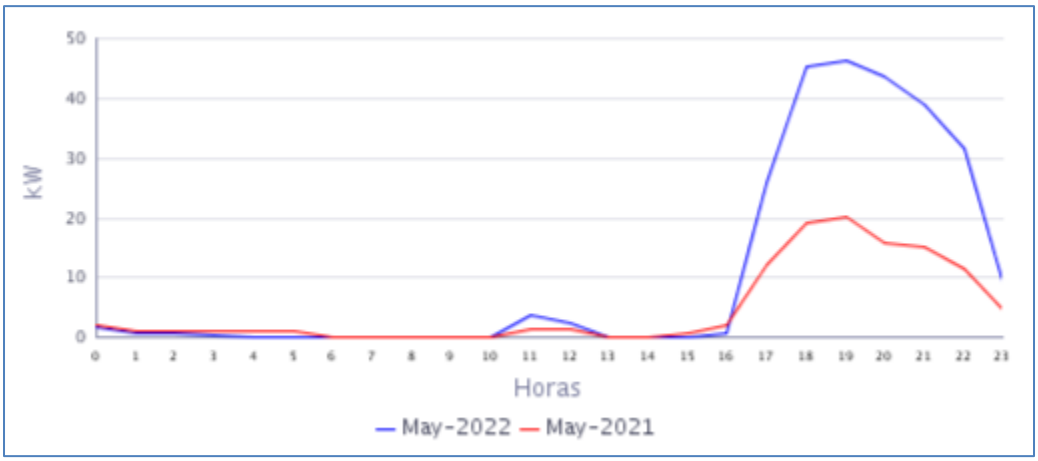

Fuente CNM

En la gráfica anterior se comparan las curvas de carga promedio diarias de May-2021 y del May-2022, presentándose un crecimiento en la demanda de 123,62%.

79. BOCAS DE PRIETA (OLAYA HERRERA - NARIÑO)

La localidad menor de Bocas de Prieta pertenece al municipio de Olaya Herrera, Departamento de Nariño. Esta localidad cuenta con un total de 165 usuarios.[1]

79.1 Descripción del Sitio

La localidad cuenta con una central de generación que está conformada por la siguiente infraestructura:

Tabla 232 Infraestructura de la Localidad.

GRUPO ELECTRÓGENO			
ITEM	**MARCA**	**CAPACIDAD**	**ESTADO**
1	CUMMINS	75 KW	EN OPERACIÓN
TRANSFORMADOR			
ITEM	**CAPACIDAD (KVA)**		**ESTADO**
1	112,5		EN OPERACIÓN

Gráfica 471 Diagrama de Conexión de la Localidad.

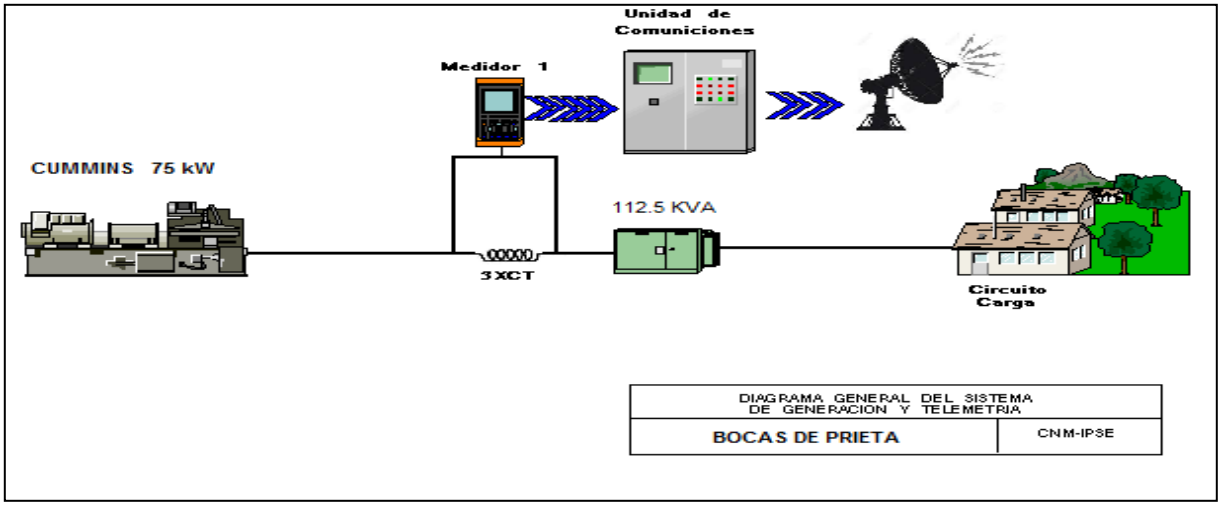

La localidad sin información completa para el presente periodo. Localidad con servicio de energía eléctrica, según lo informado. Daño en el sistema de telemetría, Según la información suministrada, la localidad cuenta con prestación normal del servicio de energía. se aclaró mediante registro fotográfico que equipos de comunicaciones fueron afectados por inundación.

[1] Fuente: http://reportes.sui.gov.co/ - Sistema Único de Información SUI - Año 2020.

80. BOLÍVAR (SAN PEDRO) (EL CHARCO - NARIÑO)

El Centro poblado de Bolívar San Pedro pertenece al municipio de Charco, Departamento de Nariño. Esta localidad cuenta con un total de 266 usuarios.[1]

80.1 Descripción del Sitio

La localidad cuenta con una central de generación que está conformada por la siguiente infraestructura:

Tabla 235 Infraestructura de la Localidad.

GRUPO ELECTRÓGENO			
ITEM	**MARCA**	**CAPACIDAD**	**ESTADO**
1	CATERPILLAR	155 kW	EN OPERACIÓN
TRANSFORMADOR			
ITEM	**CAPACIDAD (KVA)**		**ESTADO**
1	112,5		EN OPERACIÓN

En la localidad se presentó un cambio de generador por uno usado Marca Caterpillar, serie 45RH2160 155 KW 194 KVA.

Gráfica 477 Diagrama de Conexión de la Localidad.

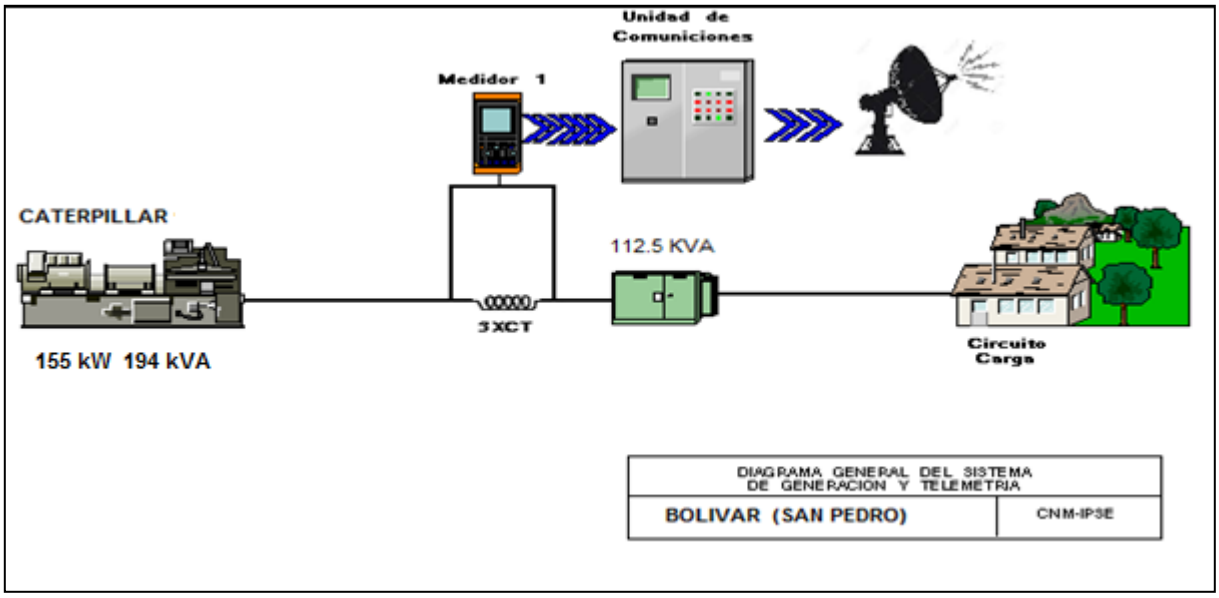

Localidad sin información completa para el presente peridodo. Cuentan, con servicio de energía eléctrica, según lo informado. Sistema de telemetría apagado.

[1] Fuente: http://reportes.sui.gov.co/ - Sistema Único de Información SUI - Año 2020.

81. EL BAJITO DE ECHANDÍA (MOSQUERA - NARIÑO)

El centro poblado de El Bajito de Echandía se encuentra ubicado en el municipio de Mosquera, departamento de Nariño. Esta Localidad cuenta con un total de 195 usuarios residenciales.[1]

81.1 Descripción del Sitio

La localidad cuenta con una central de generación que está conformada por la siguiente infraestructura:

Tabla 238 Infraestructura de la Localidad.

GRUPO ELECTRÓGENO			
ITEM	**MARCA**	**CAPACIDAD**	**ESTADO**
1	STANFORD	95 KVA	EN OPERACIÓN

Gráfica 483 Diagrama de Conexión de la Localidad.

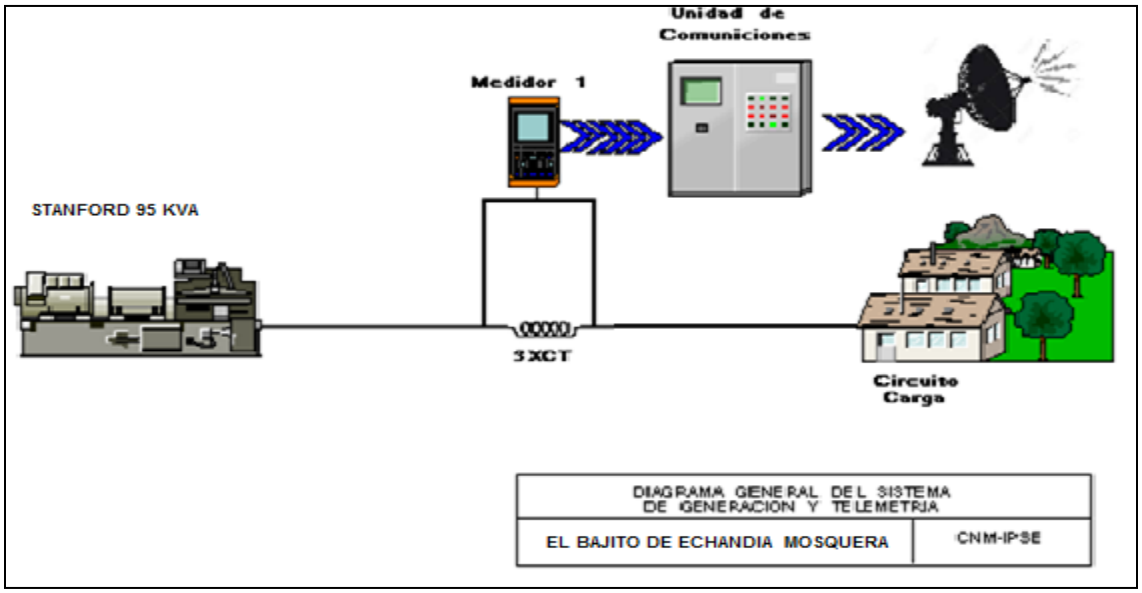

[1] Fuente: http://reportes.sui.gov.co/ - Sistema Único de Información SUI - Año 2020.

81.2 Energía

El consumo de energía eléctrica para esta localidad en *Mayo* de 2022, se presenta en la siguiente tabla, donde se encuentran los valores acumulados diarios de la energía activa (kWh), reactiva (kVARh), aparente (kVAh) y del factor de potencia (p.u).

Tabla 239 Energía Activa, Reactiva, Aparente y Factor de Potencia.

EL BAJITO DE ECHANDIA (MOSQUERA - NARIÑO)				
Fecha	**Energía Activa (kWh)**	**Energía Reactiva (kVARh)**	**Energía Aparente (kVAh)**	**Factor de Potencia (p.u)**
Mayo 1, Domingo	111	17	111,97	0,99
Mayo 2, Lunes	68	13	69,48	0,98
Mayo 3, Martes	78	17	79,56	0,98
Mayo 4, Miércoles	77	18	79,32	0,97
Mayo 5, Jueves	71	16	72,96	0,97
Mayo 6, Viernes	109	25	112,13	0,98
Mayo 7, Sábado	135	30	138,24	0,98
Mayo 8, Domingo	130	28	132,88	0,98
Mayo 9, Lunes	150	33	153,45	0,98
Mayo 10, Martes	97	19	98,99	0,98
Mayo 11, Miércoles	99	22	101,43	0,98
Mayo 12, Jueves	94	21	95,78	0,98
Mayo 13, Viernes	87	19	88,66	0,98
Mayo 14, Sábado	86	17	87,39	0,98
Mayo 15, Domingo	145	33	148,58	0,97
Mayo 16, Lunes	71	17	73,11	0,97
Mayo 17, Martes	83	19	85,36	0,97
Mayo 18, Miércoles	81	19	83,43	0,97
Mayo 19, Jueves	84	17	85,72	0,98
Mayo 20, Viernes	65	14	66,66	0,98
Mayo 21, Sábado	100	23	102,85	0,97
Mayo 22, Domingo	100	24	103,17	0,97
Mayo 23, Lunes	116	27	119,54	0,97
Mayo 24, Martes	101	23	103,43	0,97
Mayo 25, Miércoles	98	22	100,64	0,98
Mayo 26, Jueves	103	23	105,30	0,98
Mayo 27, Viernes	82	18	83,67	0,98
Mayo 28, Sábado	84	19	86,09	0,98
Mayo 29, Domingo	149	33	153,01	0,98
Mayo 30, Lunes	151	30	153,83	0,98
Mayo 31, Martes	67	15	68,94	0,98
TOTAL	**3.073**	**671**	**3.145,15**	**0,98**

El factor de potencia promedio fue .

Para este período se presentó un exceso de consumo de energía reactiva de 0,00 kVARh.

Con referencia a Mayo de 2021 (3.931 kWh), se presentó una caída en la demanda de energía eléctrica del 21,83%.

81.3 Potencia

En la siguiente gráfica se presenta el comportamiento diario de la potencia para este mes.

Gráfica 485 Comportamiento Diario de la Potencia.

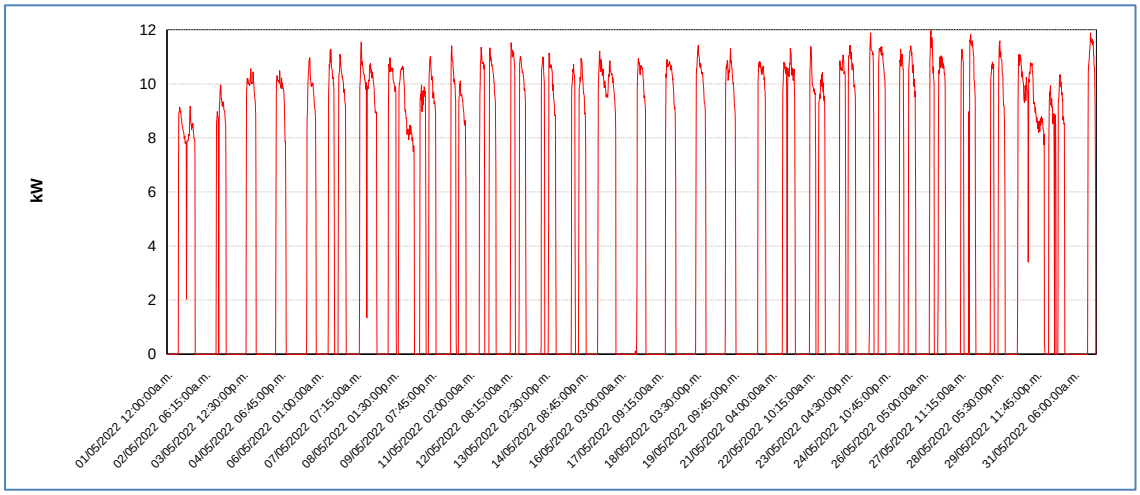

Fuente CNM

81.4 Potencia Máxima

La potencia máxima fue de 11,98 kW, se presentó el horas. Respecto a la potencia máxima de Mayo de 2021 (15,07kW), tuvo una caída del 20,4%.

En la siguiente grafica se presenta la potencia máxima diaria registrada para este mes.

Gráfica 486 Potencia Máxima Diaria-EL BAJITO DE ECHANDIA (MOSQUERA - NARINO).

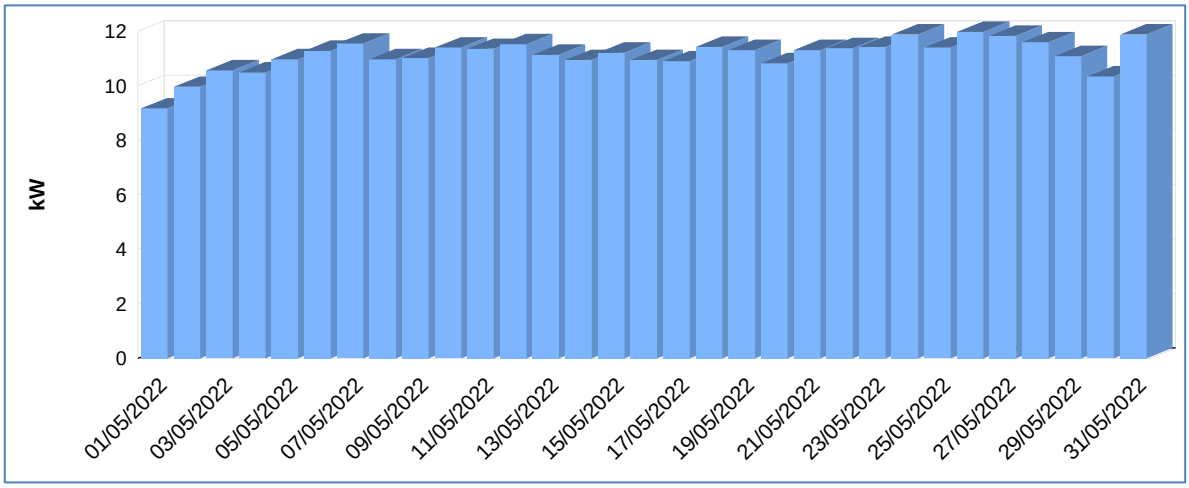

Fuente CNM

81.5 Horas de Prestación del Servicio

En Mayo, se prestó el servicio de energía eléctrica en la localidad, un promedio diario de 10 Horas 49 Minutos

A continuación se relaciona las horas promedio por día de la prestación del servicio de energía:

Tabla 240 Horas promedio por día prestación del servicio de energía

EL BAJITO DE ECHANDIA (MOSQUERA - NARIÑO) Mayo 2022	
DIA	**Horas de servicio promedio en el día [hh:mm]**
01-May-2022	13 Horas 30 Minutos
02-May-2022	9 Horas 30 Minutos
03-May-2022	9 Horas 45 Minutos
04-May-2022	9 Horas 30 Minutos
05-May-2022	9 Horas 30 Minutos
06-May-2022	10 Horas 15 Minutos
07-May-2022	14 Horas 15 Minutos
08-May-2022	13 Horas 15 Minutos
09-May-2022	13 Horas 30 Minutos
10-May-2022	17 Horas 15 Minutos
11-May-2022	10 Horas 45 Minutos
12-May-2022	10 Horas 30 Minutos
13-May-2022	9 Horas 45 Minutos
14-May-2022	9 Horas 45 Minutos
15-May-2022	14 Horas 45 Minutos
16-May-2022	7 Horas 30 Minutos
17-May-2022	8 Horas 15 Minutos
18-May-2022	8 Horas 30 Minutos
19-May-2022	8 Horas 30 Minutos
20-May-2022	6 Horas 30 Minutos
21-May-2022	9 Horas 45 Minutos
22-May-2022	10 Horas 15 Minutos
23-May-2022	11 Horas 15 Minutos
24-May-2022	10 Horas 30 Minutos
25-May-2022	10 Horas 30 Minutos
26-May-2022	10 Horas 45 Minutos
27-May-2022	8 Horas 45 Minutos
28-May-2022	8 Horas 30 Minutos
29-May-2022	15 Horas 15 Minutos
30-May-2022	17 Horas 15 Minutos
31-May-2022	6 Horas 30 Minutos

Fuente CNM

81.6 Curvas de Carga

En la siguiente gráfica, se presenta el comportamiento de la carga promedio para cada día de la semana en el mes.

Gráfica 488 Curva de Carga Promedio Diaria Mensual

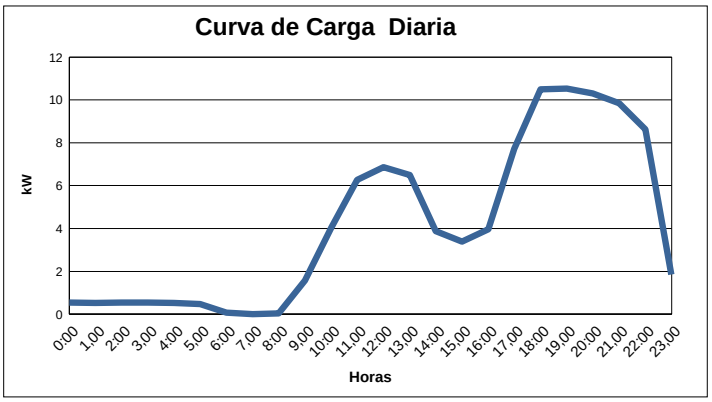

Fuente CNM

En la gráfica anterior se muestra la curva de carga promedio diaria de May-2022.

82. EL CUIL PUEBLO NUEVO (EL CHARCO - NARIÑO)

El Caserío de El Cuil (Pueblo Nuevo) pertenece al municipio de El Charco, Departamento de Nariño. Esta localidad cuenta con un total de 252 usuarios.[1]

82.1 Descripción del Sitio

La localidad cuenta con una central de generación que está conformada por la siguiente infraestructura:

Tabla 241 Infraestructura de la Localidad.

GRUPO ELECTRÓGENO			
ITEM	**MARCA**	**CAPACIDAD**	**ESTADO**
1	CATERPILLAR	200 kW	EN OPERACIÓN
TRANSFORMADOR			
ITEM	**CAPACIDAD (KVA)**		**ESTADO**
1	150		EN OPERACIÓN

Gráfica 489 Diagrama de Conexión de la Localidad.

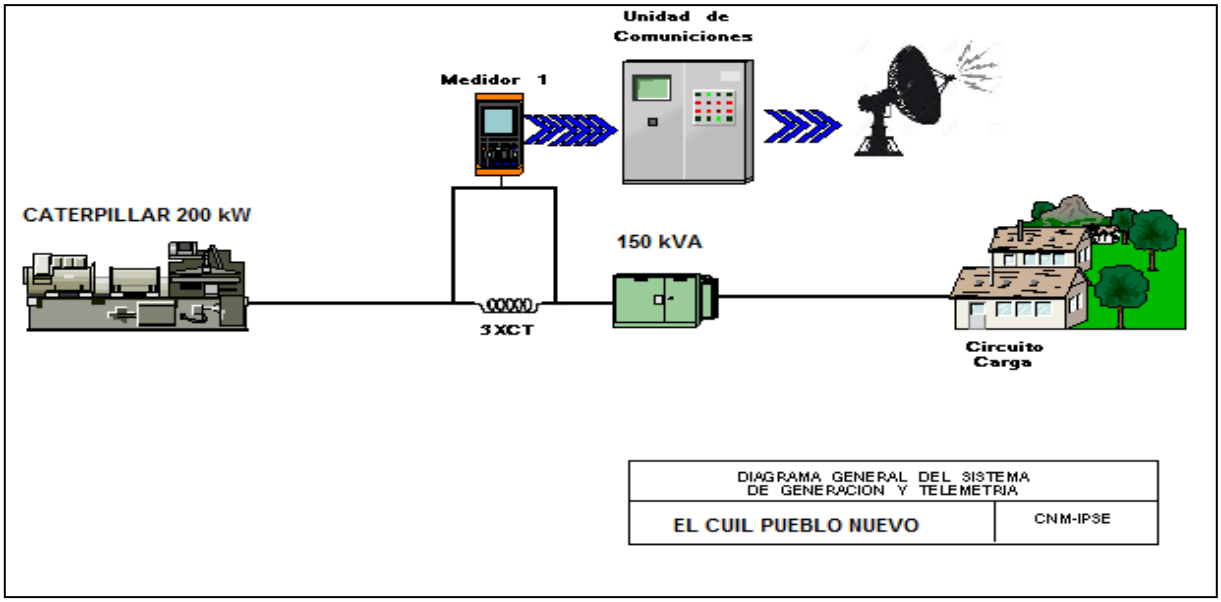

Localidad sin información completa para el presente peridodo. Cuentan, con servicio de energía eléctrica, según lo informado. Sistema de comunicaciones apagado.

83. LA ENSENADA (SANTA BARBARA (ISCUANDE) - NARIÑO)

El Centro poblado de La Ensenada pertenece al municipio de Santa Bárbara (Iscuandé), Departamento de Nariño. Esta localidad cuenta con un total de 210 usuarios.[1]

83.1 Descripción del Sitio

La localidad cuenta con una central de generación que está conformada por la siguiente infraestructura:

Tabla 244 Infraestructura de la Localidad.

GRUPO ELECTRÓGENO			
ITEM	**MARCA**	**CAPACIDAD**	**ESTADO**
1	DELLENT	110 kW	EN OPERACIÓN
TRANSFORMADOR			
ITEM	**CAPACIDAD (KVA)**		**ESTADO**
1	112,5		EN OPERACIÓN

Gráfica 495 Diagrama de Conexión de la Localidad.

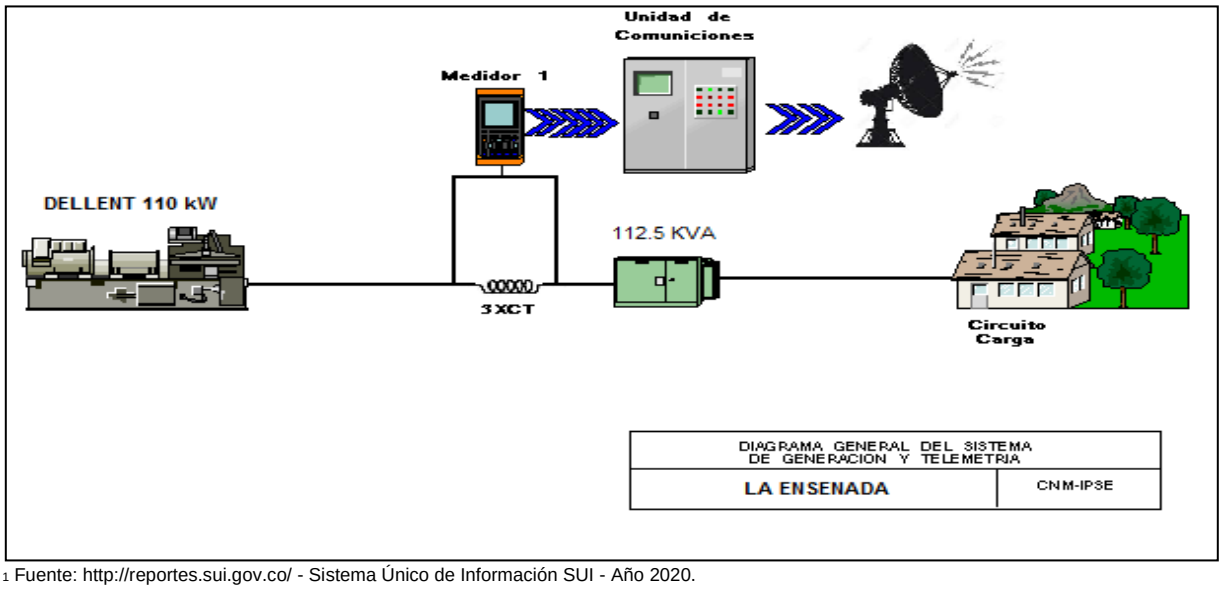

[1] Fuente: http://reportes.sui.gov.co/ - Sistema Único de Información SUI - Año 2020.

83.2 Energía

El consumo de energía eléctrica para esta localidad en *Mayo* de 2022, se presenta en la siguiente tabla, donde se encuentran los valores acumulados diarios de la energía activa (kWh), reactiva (kVARh), aparente (kVAh) y del factor de potencia (p.u).

Tabla 245 Energía Activa, Reactiva, Aparente y Factor de Potencia.

LA ENSENADA (SANTA BARBARA (ISCUANDE) - NARIÑO)				
Fecha	**Energía Activa (kWh)**	**Energía Reactiva (kVARh)**	**Energía Aparente (kVAh)**	**Factor de Potencia (p.u)**
Mayo 1, Domingo	60	98	114,60	0,52
Mayo 2, Lunes	91	143	169,58	0,53
Mayo 3, Martes	81	128	151,88	0,54
Mayo 4, Miércoles	98	157	184,76	0,53
Mayo 5, Jueves	97	158	185,05	0,52
Mayo 6, Viernes	85	136	160,85	0,53
Mayo 7, Sábado	80	126	149,48	0,54
Mayo 8, Domingo	92	144	171,01	0,54
Mayo 9, Lunes	79	125	147,93	0,53
Mayo 10, Martes	100	158	186,40	0,53
Mayo 11, Miércoles	94	147	174,87	0,54
Mayo 12, Jueves	97	157	184,52	0,53
Mayo 13, Viernes	96	152	179,43	0,54
Mayo 14, Sábado	100	160	188,50	0,53
Mayo 15, Domingo	98	160	187,53	0,52
Mayo 16, Lunes	114	173	206,94	0,55
Mayo 17, Martes	111	169	201,87	0,55
Mayo 18, Miércoles	114	175	208,34	0,54
Mayo 19, Jueves	114	173	207,46	0,55
Mayo 20, Viernes	117	177	211,95	0,55
Mayo 21, Sábado	126	194	231,47	0,54
Mayo 22, Domingo	151	258	298,99	0,51
Mayo 23, Lunes	112	176	208,99	0,54
Mayo 24, Martes	90	140	166,89	0,54
Mayo 25, Miércoles	75	116	138,41	0,54
Mayo 26, Jueves	104	159	190,10	0,55
Mayo 27, Viernes	108	173	203,33	0,53
Mayo 28, Sábado	111	174	206,54	0,54
Mayo 29, Domingo	109	176	207,04	0,53
Mayo 30, Lunes	79	123	146,33	0,54
Mayo 31, Martes	81	126	149,92	0,54
TOTAL	**3.063**	**4.831**	**5.720,51**	**0,54**

El factor de potencia promedio fue 0,54.

Para este período se presentó un exceso de consumo de energía reactiva de 3299,75 kVARh.

Con referencia a Mayo de 2021 (2.160 kWh), se presentó un crecimiento en la demanda de energía eléctrica del 41,78%.

Gráfica 496 Energía Activa, Reactiva y Factor de Potencia – LA ENSENADA (SANTA BARBARA (ISCUANDE) - NARIÑO).

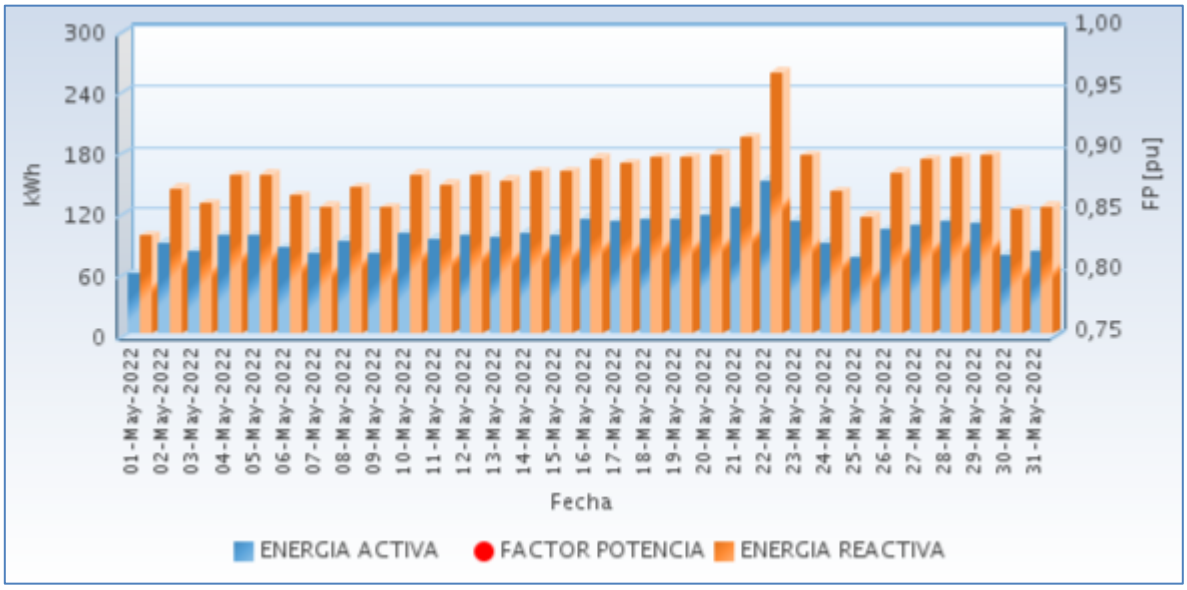

Fuente CNM

83.3 Potencia

En la siguiente gráfica se presenta el comportamiento diario de la potencia para este mes.

Gráfica 497 Comportamiento Diario de la Potencia.

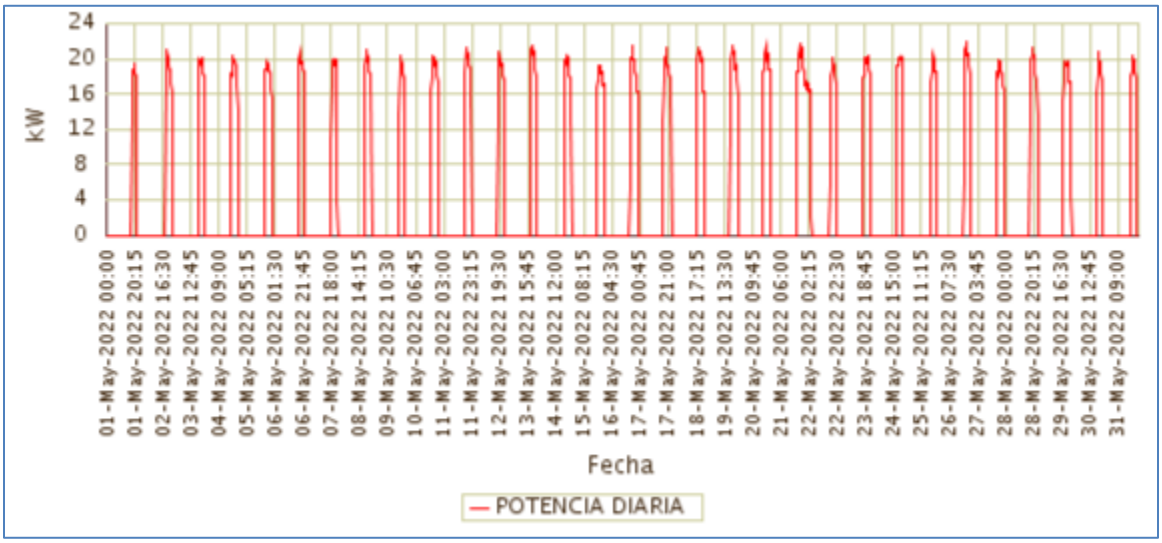

Fuente CNM

83.4 Potencia Máxima

La potencia máxima fue de 21,95kW, se presentó el Jueves 26 de Mayo a las 19:30 horas. Respecto a la potencia máxima de Mayo de 2021 (19,58kW), tuvo una variación de 12,09%.

En la siguiente grafica se presenta la potencia máxima diaria registrada para este mes.

Gráfica 498 Potencia Máxima Diaria-LA ENSENADA (SANTA BARBARA (ISCUANDE) - NARIÑO).

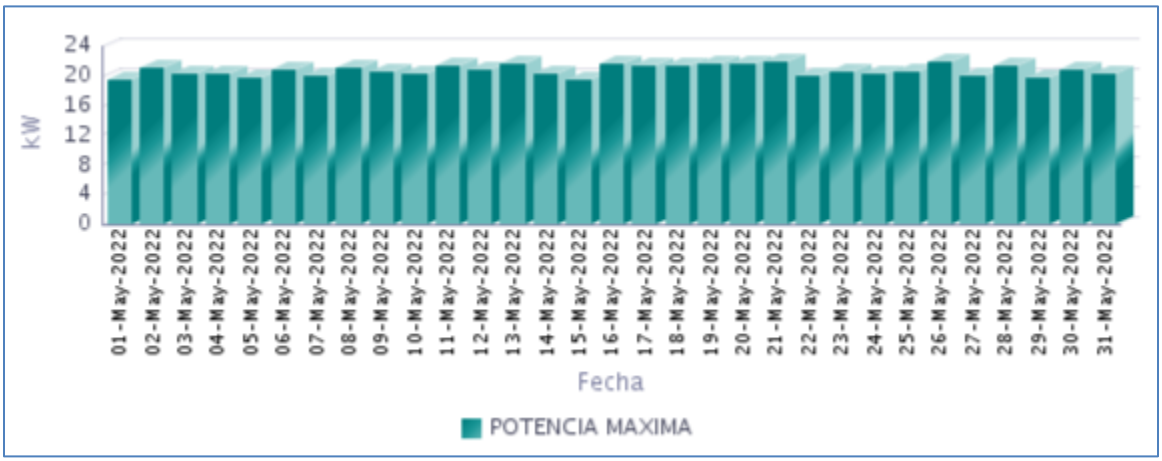

Fuente CNM

83.5 Horas de Prestación del Servicio

En Mayo, se prestó el servicio de energía eléctrica en la localidad, un promedio diario de 5 Horas 21 Minutos, como se presenta en la siguiente gráfica.

Gráfica 499 Horas Efectivas de Prestación del Servicio - LA ENSENADA (SANTA BARBARA (ISCUANDE) - NARIÑO),

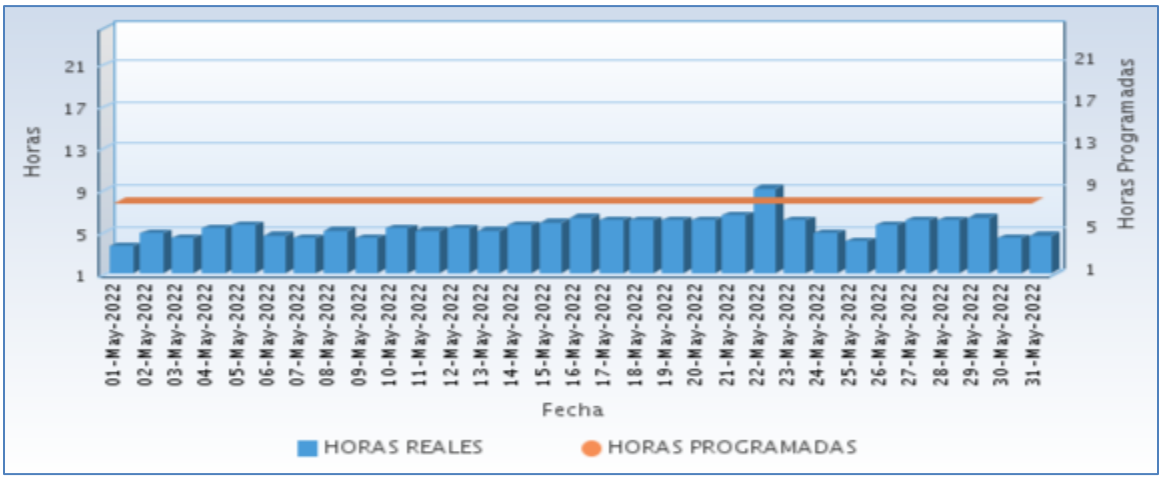

Fuente CNM

A continuación se relaciona las horas promedio por día de la prestación del servicio de energía:

Tabla 246 Horas promedio por día prestación del servicio de energía

LA ENSENADA (SANTA BARBARA (ISCUANDE) - NARIÑO) Mayo 2022	
DIA	**Horas de servicio promedio en el día [hh:mm]**
01-May-2022	3 Horas 30 Minutos
02-May-2022	4 Horas 45 Minutos
03-May-2022	4 Horas 15 Minutos
04-May-2022	5 Horas 15 Minutos
05-May-2022	5 Horas 30 Minutos
06-May-2022	4 Horas 30 Minutos
07-May-2022	4 Horas 15 Minutos
08-May-2022	5 Horas 0 Minutos
09-May-2022	4 Horas 15 Minutos
10-May-2022	5 Horas 15 Minutos
11-May-2022	5 Horas 0 Minutos
12-May-2022	5 Horas 15 Minutos
13-May-2022	5 Horas 0 Minutos
14-May-2022	5 Horas 30 Minutos
15-May-2022	5 Horas 45 Minutos
16-May-2022	6 Horas 15 Minutos
17-May-2022	6 Horas 0 Minutos
18-May-2022	6 Horas 0 Minutos
19-May-2022	6 Horas 0 Minutos
20-May-2022	6 Horas 0 Minutos
21-May-2022	6 Horas 30 Minutos
22-May-2022	9 Horas 0 Minutos
23-May-2022	6 Horas 0 Minutos
24-May-2022	4 Horas 45 Minutos
25-May-2022	4 Horas 0 Minutos
26-May-2022	5 Horas 30 Minutos
27-May-2022	6 Horas 0 Minutos
28-May-2022	6 Horas 0 Minutos
29-May-2022	6 Horas 15 Minutos
30-May-2022	4 Horas 15 Minutos
31-May-2022	4 Horas 30 Minutos

Fuente CNM

83.6 Curvas de Carga

En la siguiente gráfica, se presenta el comportamiento de la carga promedio para cada día de la semana en el mes.

Gráfica 500 Curva de Carga Promedio Diaria Mensual

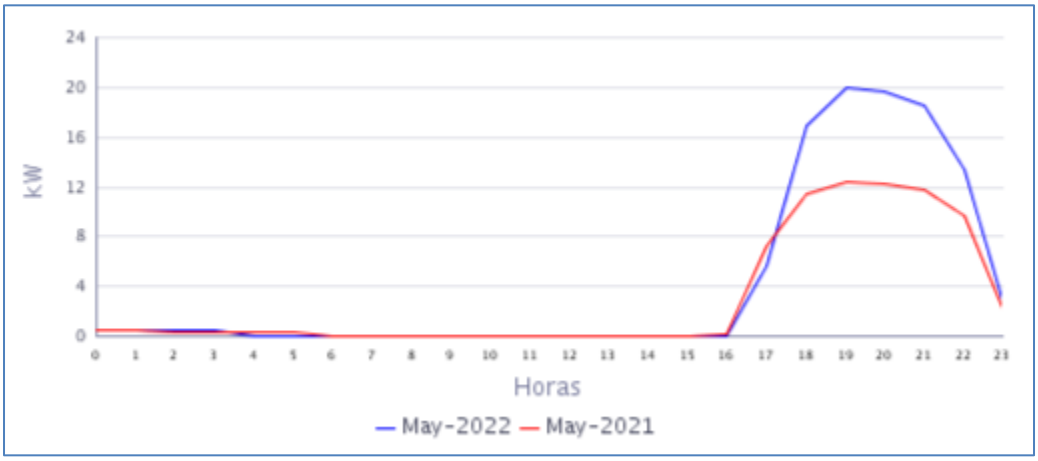

Fuente CNM

En la gráfica anterior se comparan las curvas de carga promedio diarias de May-2021 y del May-2022, presentándose un crecimiento en la demanda de 41,78%.

84. LA VIGÍA (LA TOLA - NARIÑO)

El Centro poblado de Vigia de la Mar se encuentra ubicado en el municipio de Tola, departamento de Nariño. Esta Localidad cuenta con un total de 151 usuarios residenciales.[1]

84.1 Descripción del Sitio

La localidad cuenta con una central de generación que está conformada por la siguiente infraestructura:

Tabla 247 Infraestructura de la Localidad.

GRUPO ELECTRÓGENO			
ITEM	**MARCA**	**CAPACIDAD**	**ESTADO**
1	DETROIT DIESEL	150 kW	EN OPERACIÓN
TRANSFORMADOR			
ITEM	**CAPACIDAD**		**ESTADO**
1	112,5 KVA		EN OPERACIÓN

Gráfica 501 Diagrama de Conexión de la Localidad.

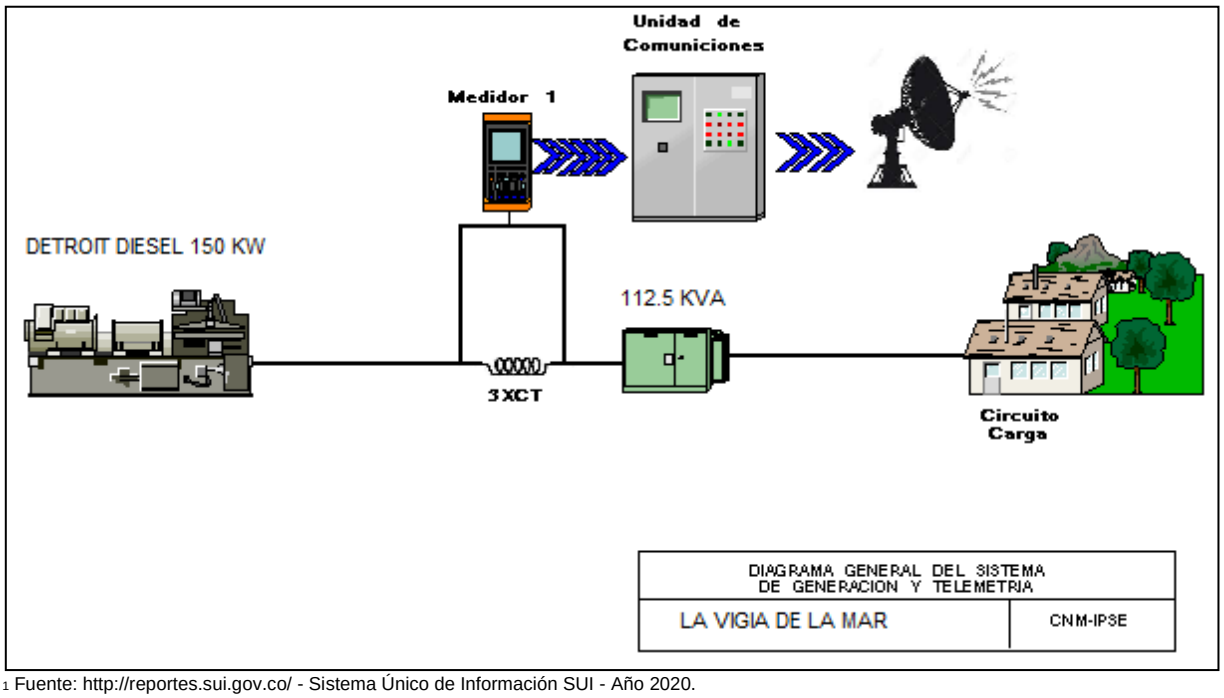

[1] Fuente: http://reportes.sui.gov.co/ - Sistema Único de Información SUI - Año 2020.

84.2 Energía

El consumo de energía eléctrica para esta localidad en *Mayo* de 2022, se presenta en la siguiente tabla, donde se encuentran los valores acumulados diarios de la energía activa (kWh), reactiva (kVARh), aparente (kVAh) y del factor de potencia (p.u).

Tabla 248 Energía Activa, Reactiva, Aparente y Factor de Potencia.

LA VIGÍA (LA TOLA - NARIÑO)				
Fecha	**Energía Activa (kWh)**	**Energía Reactiva (kVARh)**	**Energía Aparente (kVAh)**	**Factor de Potencia (p.u)**
Mayo 1, Domingo	201	76	214,68	0,93
Mayo 2, Lunes	195	72	208,20	0,94
Mayo 3, Martes	198	69	210,16	0,94
Mayo 4, Miércoles	198	76	211,86	0,93
Mayo 5, Jueves	196	76	210,05	0,93
Mayo 6, Viernes	209	79	223,75	0,93
Mayo 7, Sábado	207	80	221,68	0,93
Mayo 8, Domingo	210	82	225,50	0,93
Mayo 9, Lunes	203	80	218,07	0,93
Mayo 10, Martes	190	76	204,51	0,93
Mayo 11, Miércoles	204	81	220,05	0,93
Mayo 12, Jueves	204	76	217,36	0,94
Mayo 13, Viernes	203	75	216,51	0,94
Mayo 14, Sábado	205	80	220,26	0,93
Mayo 15, Domingo	191	79	206,96	0,92
Mayo 16, Lunes	190	76	204,91	0,93
Mayo 17, Martes	195	74	208,94	0,93
Mayo 18, Miércoles	202	80	216,82	0,93
Mayo 19, Jueves	196	73	208,75	0,94
Mayo 20, Viernes	208	79	222,54	0,93
Mayo 21, Sábado	199	71	211,48	0,94
Mayo 22, Domingo	198	73	210,87	0,94
Mayo 23, Lunes	202	78	216,69	0,93
Mayo 24, Martes	204	80	219,08	0,93
Mayo 25, Miércoles	206	82	221,95	0,93
Mayo 26, Jueves	205	81	220,23	0,93
Mayo 27, Viernes	209	85	225,91	0,93
Mayo 28, Sábado	203	82	218,58	0,93
Mayo 29, Domingo	200	81	215,85	0,93
Mayo 30, Lunes	200	80	215,03	0,93
Mayo 31, Martes	203	81	218,96	0,93
TOTAL	**6.234**	**2.416**	**6.685,66**	**0,93**

El factor de potencia promedio fue 0,93.

Con referencia a Mayo de 2021 (6.076 kWh), se presentó un crecimiento en la demanda de energía eléctrica del 2,59%.

Gráfica 502 Energía Activa, Reactiva y Factor de Potencia – LA VIGÍA (LA TOLA - NARIÑO).

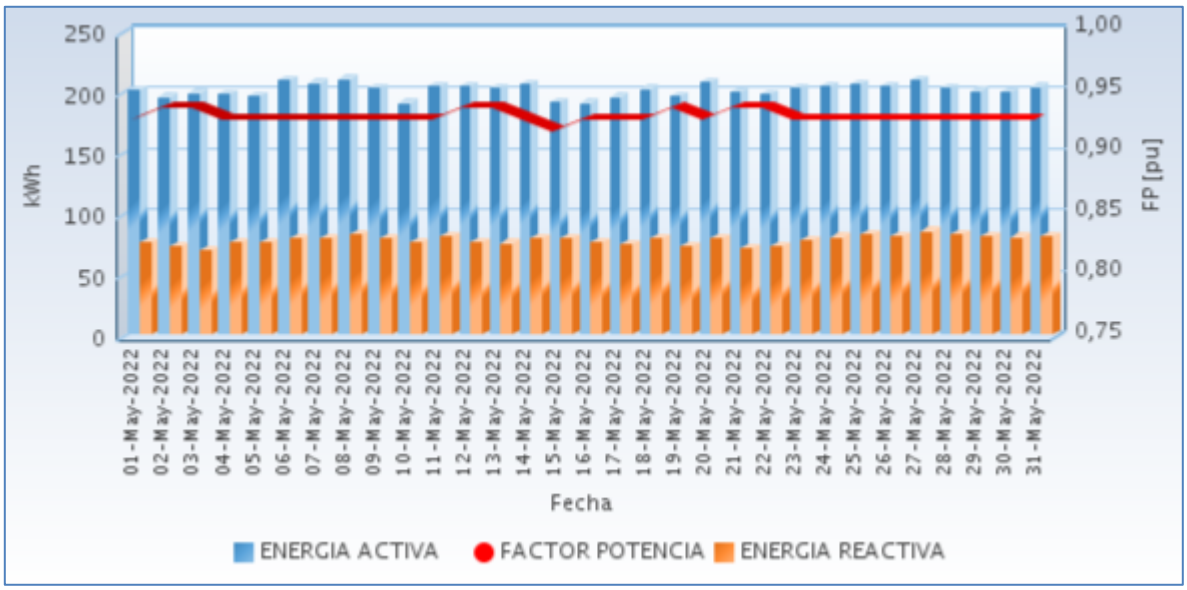

Fuente CNM

84.3 Potencia

En la siguiente gráfica se presenta el comportamiento diario de la potencia para este mes.

Gráfica 503 Comportamiento Diario de la Potencia.

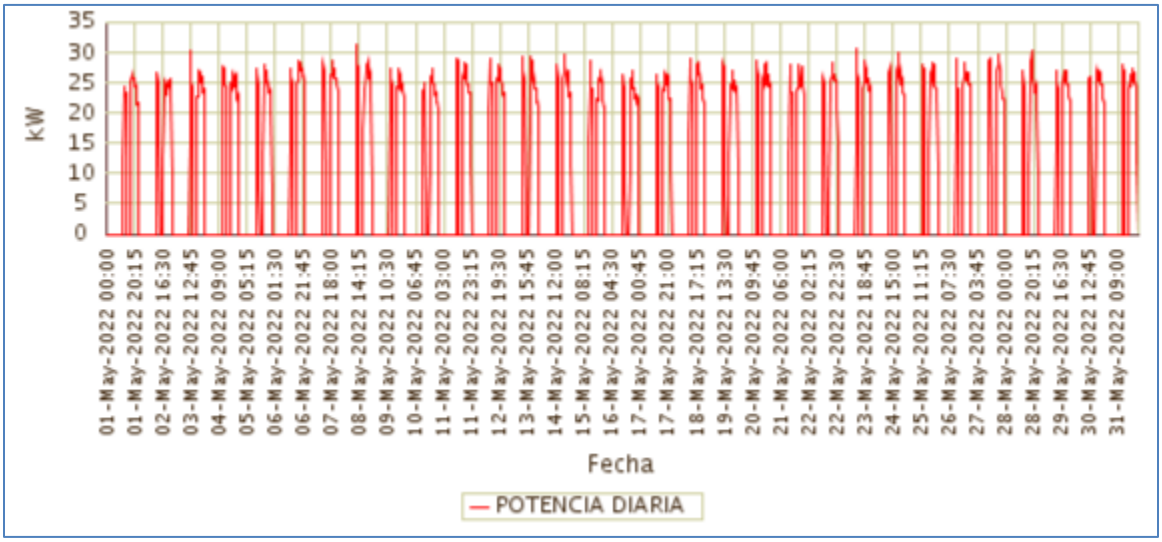

Fuente CNM

84.4 Potencia Máxima

La potencia máxima fue de 31,48kW, se presentó el Domingo 08 de Mayo a las 12:15 horas. Respecto a la potencia máxima de Mayo de 2021 (31,00kW), tuvo una variación de 1,55%.

En la siguiente grafica se presenta la potencia máxima diaria registrada para este mes.

Gráfica 504 Potencia Máxima Diaria-LA VIGÍA (LA TOLA - NARIÑO).

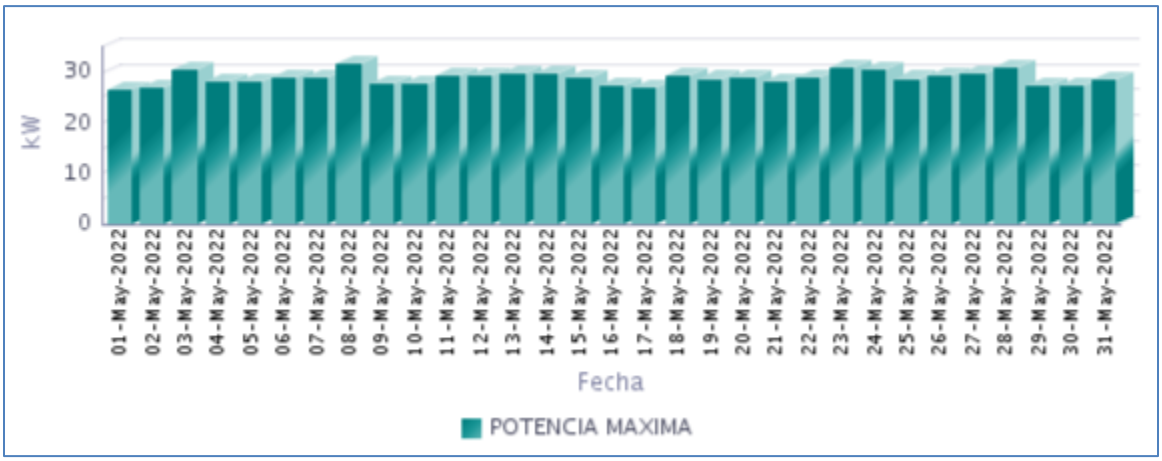

Fuente CNM

84.5 Horas de Prestación del Servicio

En Mayo, se prestó el servicio de energía eléctrica en la localidad, un promedio diario de 8 Horas 30 Minutos, como se presenta en la siguiente gráfica.

Gráfica 505 Horas Efectivas de Prestación del Servicio - LA VIGIA (LA TOLA - NARIÑO),

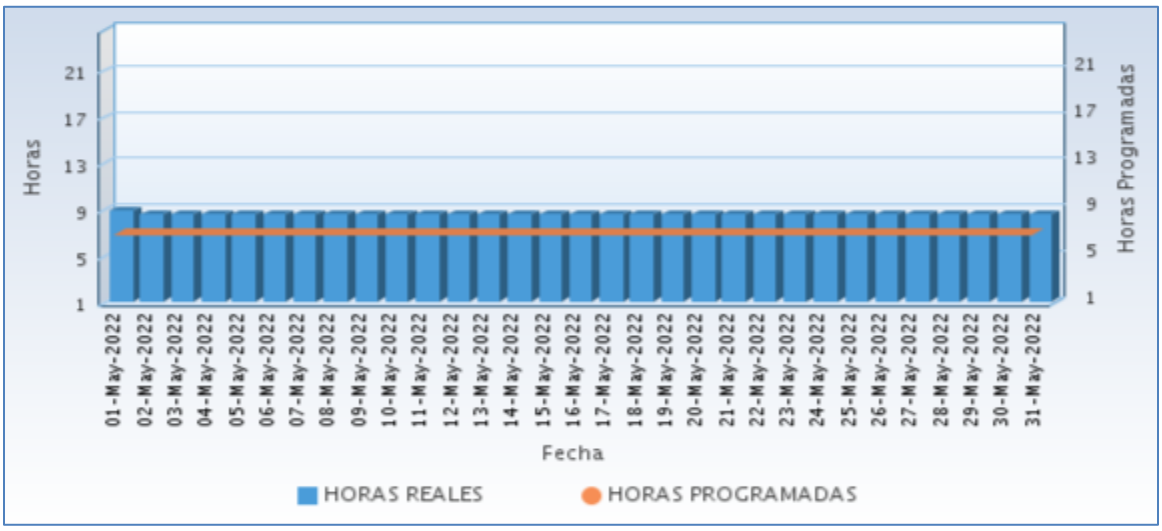

Fuente CNM

A continuación se relaciona las horas promedio por día de la prestación del servicio de energía:

Tabla 249 Horas promedio por día prestación del servicio de energía

LA VIGIA (LA TOLA - NARIÑO) Mayo 2022	
DIA	**Horas de servicio promedio en el día [hh:mm]**
01-May-2022	8 Horas 45 Minutos
02-May-2022	8 Horas 30 Minutos
03-May-2022	8 Horas 30 Minutos
04-May-2022	8 Horas 30 Minutos
05-May-2022	8 Horas 30 Minutos
06-May-2022	8 Horas 30 Minutos
07-May-2022	8 Horas 30 Minutos
08-May-2022	8 Horas 30 Minutos
09-May-2022	8 Horas 30 Minutos
10-May-2022	8 Horas 30 Minutos
11-May-2022	8 Horas 30 Minutos
12-May-2022	8 Horas 30 Minutos
13-May-2022	8 Horas 30 Minutos
14-May-2022	8 Horas 30 Minutos
15-May-2022	8 Horas 30 Minutos
16-May-2022	8 Horas 30 Minutos
17-May-2022	8 Horas 30 Minutos
18-May-2022	8 Horas 30 Minutos
19-May-2022	8 Horas 30 Minutos
20-May-2022	8 Horas 30 Minutos
21-May-2022	8 Horas 30 Minutos
22-May-2022	8 Horas 30 Minutos
23-May-2022	8 Horas 30 Minutos
24-May-2022	8 Horas 30 Minutos
25-May-2022	8 Horas 30 Minutos
26-May-2022	8 Horas 30 Minutos
27-May-2022	8 Horas 30 Minutos
28-May-2022	8 Horas 30 Minutos
29-May-2022	8 Horas 30 Minutos
30-May-2022	8 Horas 30 Minutos
31-May-2022	8 Horas 30 Minutos

Fuente CNM

84.6 Curvas de Carga

En la siguiente gráfica, se presenta el comportamiento de la carga promedio para cada día de la semana en el mes.

Gráfica 506 Curva de Carga Promedio Diaria Mensual

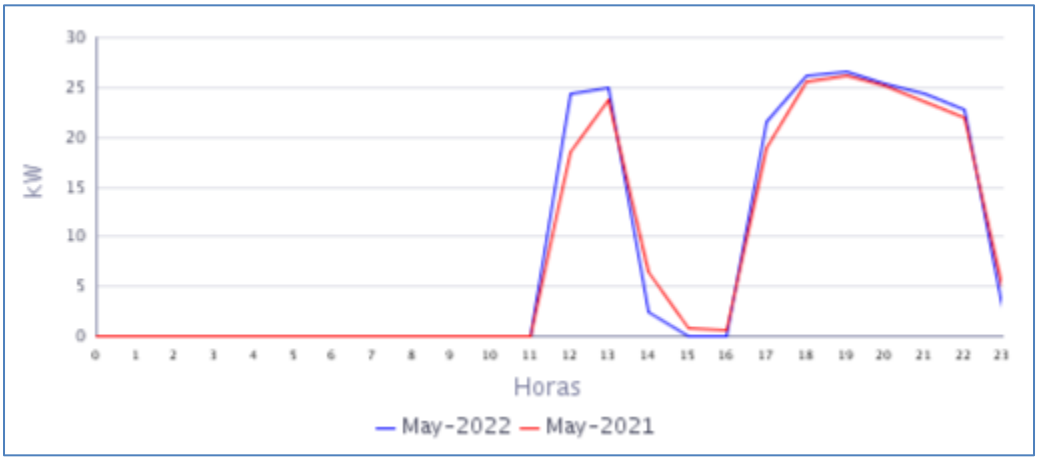

Fuente CNM

En la gráfica anterior se comparan las curvas de carga promedio diarias de May-2021 y del May-2022, presentándose un crecimiento en la demanda de 2,59%.

85. LAS MERCEDES (EL CHARCO - NARIÑO)

El Centro poblado de Las Mercedes pertenece al municipio de El Charco, Departamento de Nariño. Esta localidad cuenta con un total de 290 usuarios.[1]

85.1 Descripción del Sitio

La localidad cuenta con una central de generación que está conformada por la siguiente infraestructura:

Tabla 250 Infraestructura de la Localidad.

GRUPO ELECTRÓGENO			
ITEM	**MARCA**	**CAPACIDAD**	**ESTADO**
1	CUMMINS	150 KVA	EN OPERACIÓN
TRANSFORMADOR			
ITEM	**CAPACIDAD (KVA)**		**ESTADO**
1	150		EN OPERACIÓN

Gráfica 507 Diagrama de Conexión de la Localidad.

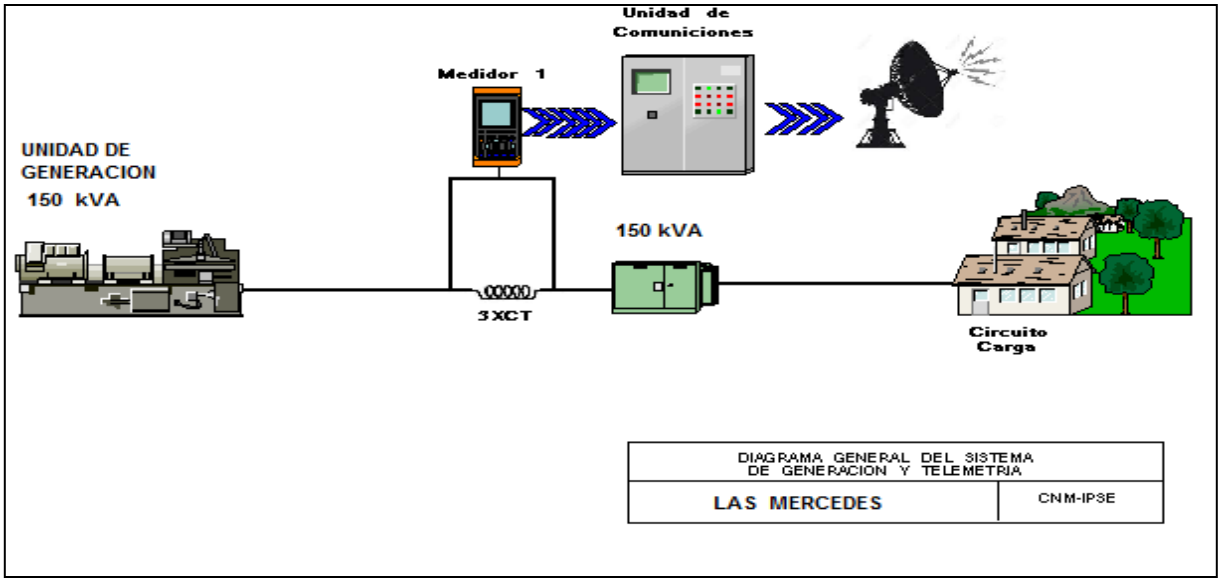

[1] Fuente: http://reportes.sui.gov.co/ - Sistema Único de Información SUI - Año 2020.

85.2 Energía

El consumo de energía eléctrica para esta localidad en *Mayo* de 2022, se presenta en la siguiente tabla, donde se encuentran los valores acumulados diarios de la energía activa (kWh), reactiva (kVARh), aparente (kVAh) y del factor de potencia (p.u).

Tabla 251 Energía Activa, Reactiva, Aparente y Factor de Potencia.

LAS MERCEDES (EL CHARCO - NARIÑO)				
Fecha	**Energía Activa (kWh)**	**Energía Reactiva (kVARh)**	**Energía Aparente (kVAh)**	**Factor de Potencia (p.u)**
Mayo 1, Domingo	92	32	97,52	0,94
Mayo 2, Lunes	37	12	39,18	0,95
Mayo 3, Martes	51	15	53,64	0,96
Mayo 4, Miércoles	47	14	49,62	0,96
Mayo 5, Jueves	53	17	55,81	0,95
Mayo 6, Viernes	58	20	61,53	0,94
Mayo 7, Sábado	70	21	72,74	0,96
Mayo 8, Domingo	103	34	108,67	0,95
Mayo 9, Lunes	66	22	69,36	0,95
Mayo 10, Martes	54	17	56,73	0,95
Mayo 11, Miércoles	61	21	64,57	0,94
Mayo 12, Jueves	50	14	52,15	0,96
Mayo 13, Viernes	54	17	56,30	0,95
Mayo 14, Sábado	66	21	69,03	0,95
Mayo 15, Domingo	65	22	68,49	0,95
Mayo 16, Lunes	59	19	61,64	0,95
Mayo 17, Martes	59	20	62,53	0,95
Mayo 18, Miércoles	56	20	59,60	0,94
Mayo 19, Jueves	50	15	52,71	0,96
Mayo 20, Viernes	50	14	52,09	0,96
Mayo 21, Sábado	67	21	69,80	0,95
Mayo 22, Domingo	92	29	96,31	0,95
Mayo 23, Lunes	52	16	54,82	0,95
Mayo 24, Martes	59	18	61,83	0,95
Mayo 25, Miércoles	43	14	44,97	0,95
Mayo 26, Jueves	50	18	52,65	0,94
Mayo 27, Viernes	47	16	50,21	0,95
Mayo 28, Sábado	69	24	72,75	0,95
Mayo 29, Domingo	60	17	62,64	0,96
Mayo 30, Lunes	45	12	46,27	0,97
Mayo 31, Martes	50	14	52,01	0,96
TOTAL	**1.836**	**589**	**1.927,76**	**0,95**

El factor de potencia promedio fue 0,95.

Con referencia a Mayo de 2021 (1.759 kWh), se presentó un crecimiento en la demanda de energía eléctrica del 4,36%.

Gráfica 508 Energía Activa, Reactiva y Factor de Potencia – LAS MERCEDES (EL CHARCO - NARIÑO).

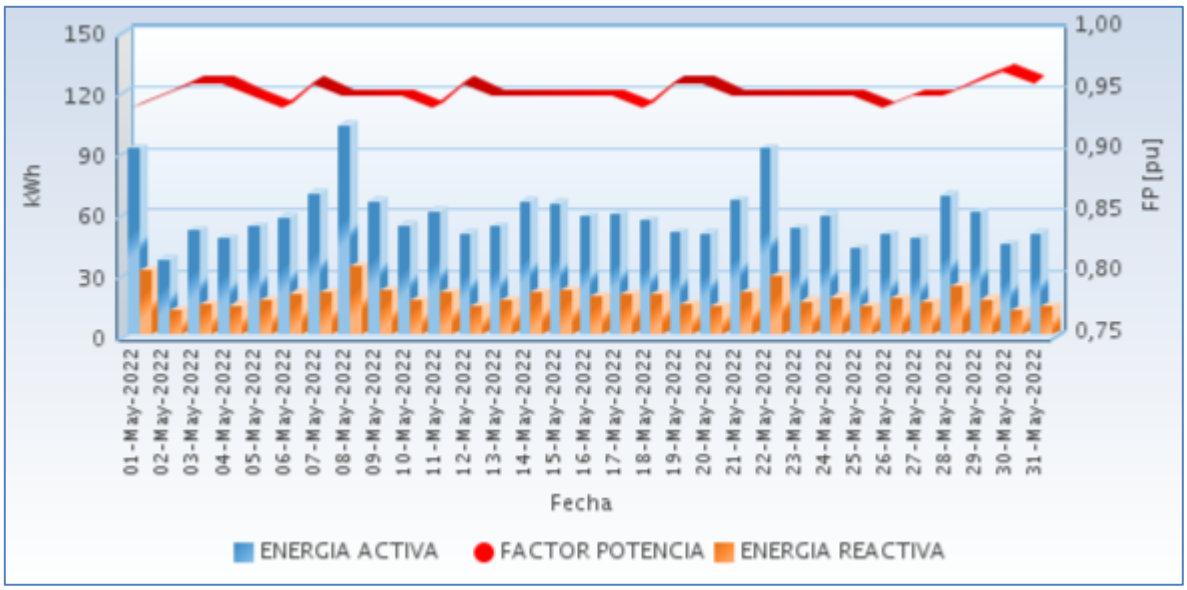

Fuente CNM

85.3 Potencia

En la siguiente gráfica se presenta el comportamiento diario de la potencia para este mes.

Gráfica 509 Comportamiento Diario de la Potencia.

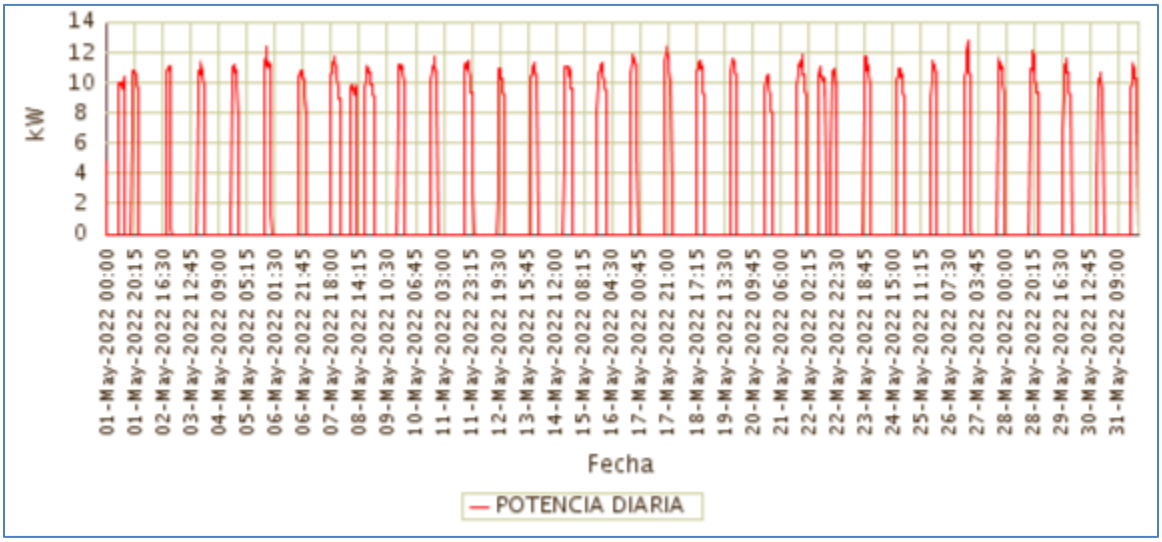

Fuente CNM

85.4 Potencia Máxima

La potencia máxima fue de 12,86kW, se presentó el Jueves 26 de Mayo a las 20:45 horas. Respecto a la potencia máxima de Mayo de 2021 (14,82kW), tuvo una caída del 13,17%.

En la siguiente grafica se presenta la potencia máxima diaria registrada para este mes.

Gráfica 510 Potencia Máxima Diaria-LAS MERCEDES (EL CHARCO - NARIÑO).

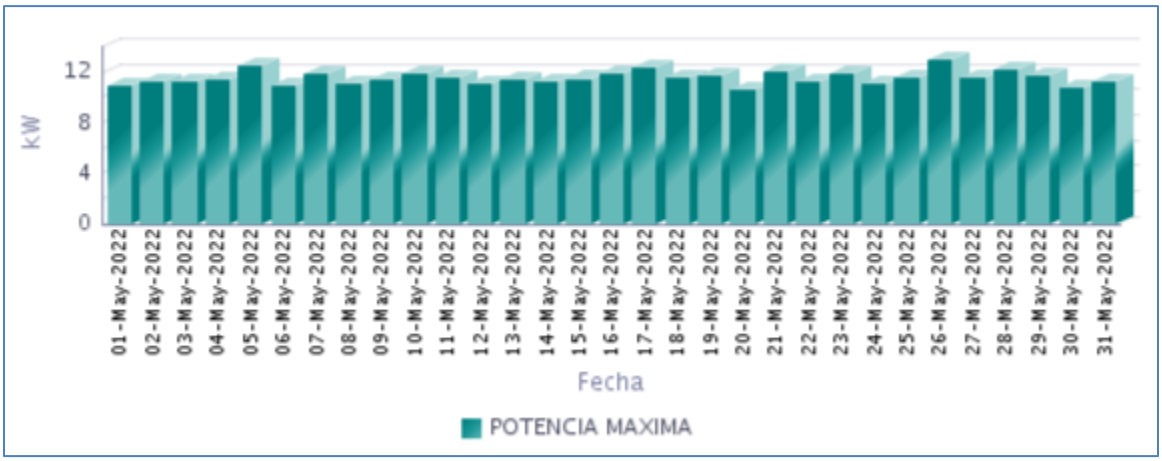

Fuente CNM

85.5 Horas de Prestación del Servicio

En Mayo, se prestó el servicio de energía eléctrica en la localidad, un promedio diario de 5 Horas 43 Minutos, como se presenta en la siguiente gráfica.

Gráfica 511 Horas Efectivas de Prestación del Servicio - LAS MERCEDES (EL CHARCO - NARIÑO),

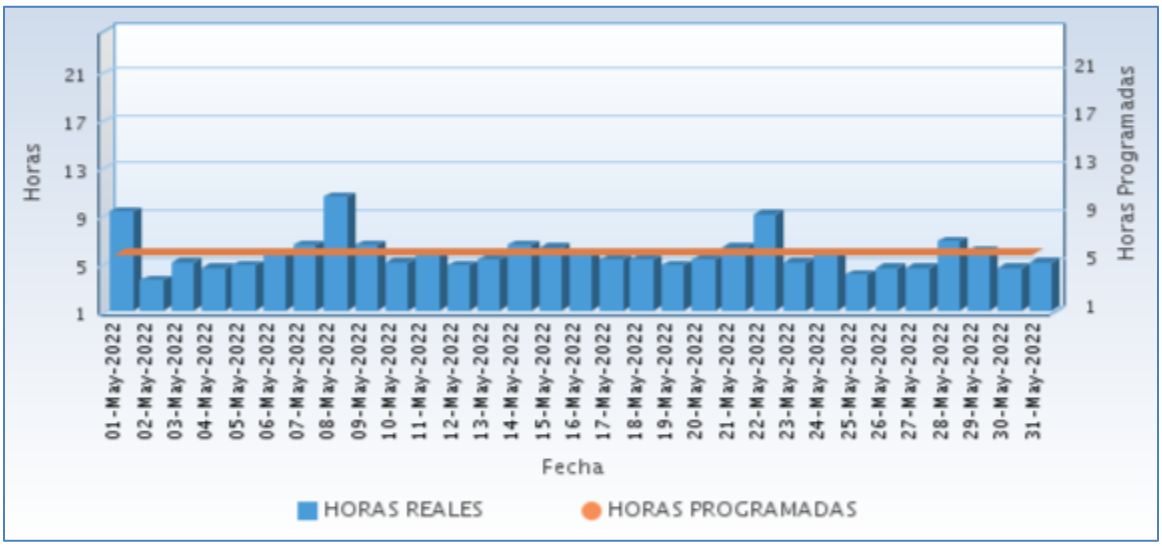

Fuente CNM

A continuación se relaciona las horas promedio por día de la prestación del servicio de energía:

Tabla 252 Horas promedio por día prestación del servicio de energía

LAS MERCEDES (EL CHARCO - NARIÑO) Mayo 2022	
DIA	**Horas de servicio promedio en el día [hh:mm]**
01-May-2022	9 Horas 15 Minutos
02-May-2022	3 Horas 30 Minutos
03-May-2022	5 Horas 0 Minutos
04-May-2022	4 Horas 30 Minutos
05-May-2022	4 Horas 45 Minutos
06-May-2022	5 Horas 45 Minutos
07-May-2022	6 Horas 30 Minutos
08-May-2022	10 Horas 30 Minutos
09-May-2022	6 Horas 30 Minutos
10-May-2022	5 Horas 0 Minutos
11-May-2022	5 Horas 45 Minutos
12-May-2022	4 Horas 45 Minutos
13-May-2022	5 Horas 15 Minutos
14-May-2022	6 Horas 30 Minutos
15-May-2022	6 Horas 15 Minutos
16-May-2022	5 Horas 30 Minutos
17-May-2022	5 Horas 15 Minutos
18-May-2022	5 Horas 15 Minutos
19-May-2022	4 Horas 45 Minutos
20-May-2022	5 Horas 15 Minutos
21-May-2022	6 Horas 15 Minutos
22-May-2022	9 Horas 0 Minutos
23-May-2022	5 Horas 0 Minutos
24-May-2022	5 Horas 45 Minutos
25-May-2022	4 Horas 0 Minutos
26-May-2022	4 Horas 30 Minutos
27-May-2022	4 Horas 30 Minutos
28-May-2022	6 Horas 45 Minutos
29-May-2022	6 Horas 0 Minutos
30-May-2022	4 Horas 30 Minutos
31-May-2022	5 Horas 0 Minutos

Fuente CNM

85.6 Curvas de Carga

En la siguiente gráfica, se presenta el comportamiento de la carga promedio para cada día de la semana en el mes.

Gráfica 512 Curva de Carga Promedio Diaria Mensual

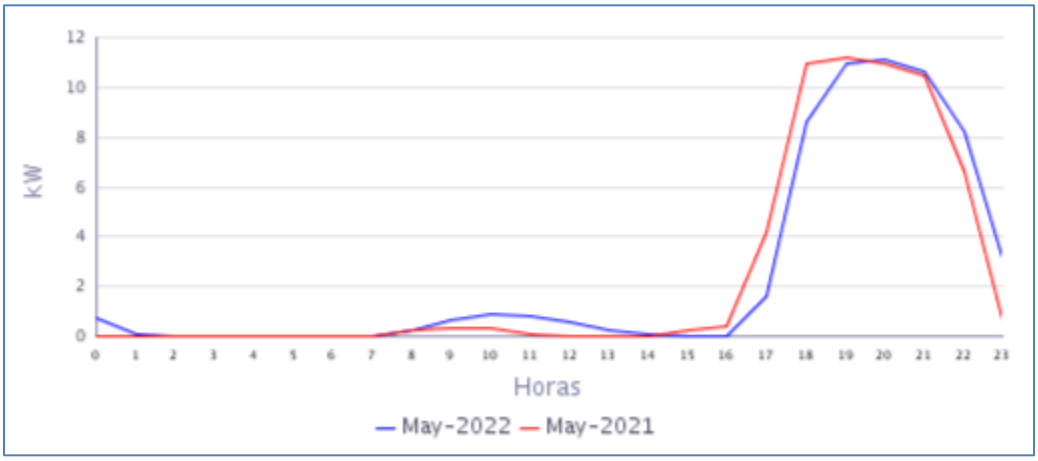

Fuente CNM

En la gráfica anterior se comparan las curvas de carga promedio diarias de May-2021 y del May-2022, presentándose un crecimiento en la demanda de 4,36%

86. MULATOS (LA TOLA - NARIÑO)

El Centro poblado de Mulatos de la Mar se encuentra ubicado en el municipio de la Tola, departamento de Nariño. Esta Localidad cuenta con un total de 112 usuarios residenciales.[1]

86.1 Descripción del Sitio

La localidad cuenta con una central de generación que está conformada por la siguiente infraestructura:

Tabla 253 Infraestructura de la Localidad.

GRUPO ELECTRÓGENO			
ITEM	**MARCA**	**CAPACIDAD**	**ESTADO**
1	ALGESA-PERKIND	50 KVA (40KW)	EN OPERACIÓN
TRANSFORMADOR			
ITEM	**CAPACIDAD**		**ESTADO**
1	75 KVA		EN OPERACIÓN

Gráfica 513 Diagrama de Conexión de la Localidad.

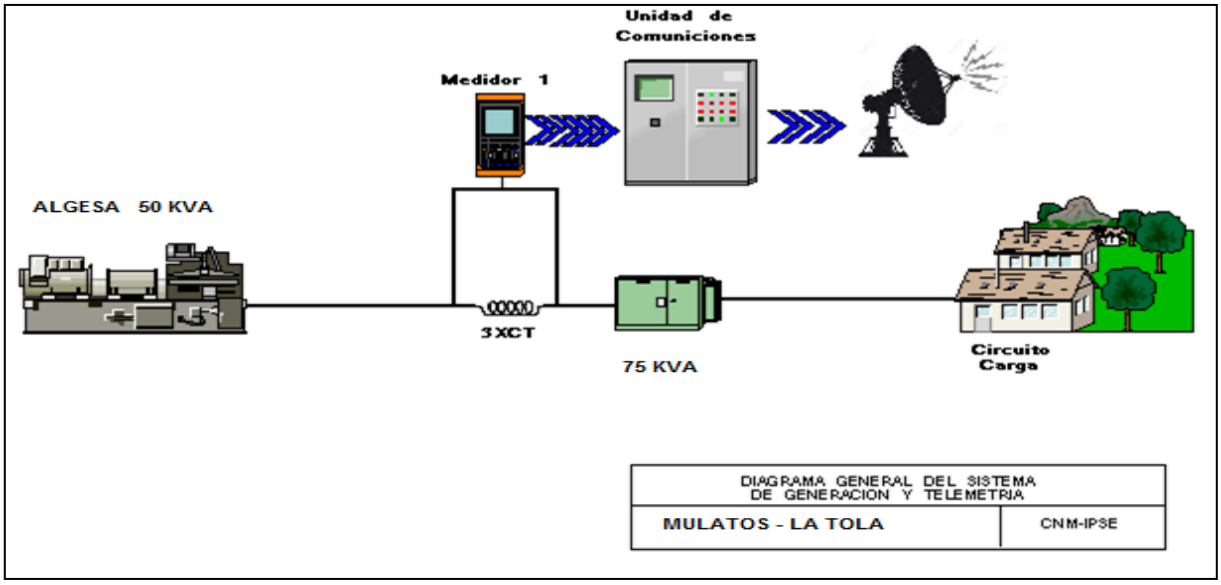

[1] Fuente: http://reportes.sui.gov.co/ - Sistema Único de Información SUI - Año 2020.

86.2 Energía

El consumo de energía eléctrica para esta localidad en *Mayo* de 2022, se presenta en la siguiente tabla, donde se encuentran los valores acumulados diarios de la energía activa (kWh), reactiva (kVARh), aparente (kVAh) y del factor de potencia (p.u).

Tabla 254 Energía Activa, Reactiva, Aparente y Factor de Potencia.

MULATOS (LA TOLA - NARIÑO)				
Fecha	**Energía Activa (kWh)**	**Energía Reactiva (kVARh)**	**Energía Aparente (kVAh)**	**Factor de Potencia (p.u)**
Mayo 1, Domingo	130	74	149,50	0,87
Mayo 2, Lunes	140	74	157,95	0,88
Mayo 3, Martes	143	71	159,31	0,89
Mayo 4, Miércoles	138	73	155,84	0,88
Mayo 5, Jueves	136	68	152,17	0,89
Mayo 6, Viernes	130	68	146,57	0,89
Mayo 7, Sábado	148	71	163,94	0,90
Mayo 8, Domingo	146	72	162,57	0,90
Mayo 9, Lunes	150	66	163,83	0,92
Mayo 10, Martes	153	67	167,10	0,92
Mayo 11, Miércoles	140	66	154,44	0,90
Mayo 12, Jueves	148	77	166,97	0,89
Mayo 13, Viernes	134	67	149,86	0,89
Mayo 14, Sábado	152	78	170,61	0,89
Mayo 15, Domingo	198	105	224,20	0,88
Mayo 16, Lunes	148	66	162,09	0,91
Mayo 17, Martes	144	68	159,13	0,90
Mayo 18, Miércoles	123	60	137,11	0,90
Mayo 19, Jueves	143	70	159,27	0,90
Mayo 20, Viernes	149	67	163,69	0,91
Mayo 21, Sábado	143	69	158,34	0,90
Mayo 22, Domingo	167	94	191,34	0,87
Mayo 23, Lunes	103	54	116,10	0,88
Mayo 24, Martes	150	73	166,47	0,90
Mayo 25, Miércoles	156	76	173,64	0,90
Mayo 26, Jueves	138	69	154,67	0,89
Mayo 27, Viernes	144	72	160,87	0,89
Mayo 28, Sábado	132	70	149,01	0,88
Mayo 29, Domingo	131	70	148,47	0,88
Mayo 30, Lunes	135	73	153,47	0,88
Mayo 31, Martes	138	68	154,45	0,90
TOTAL	**4.427**	**2.217**	**4.951,31**	**0,89**

El factor de potencia promedio fue 0,89.

Para este período se presentó un exceso de consumo de energía reactiva de 3,85 kVARh.

Con referencia a Mayo de 2021 (4.295 kWh), se presentó un crecimiento en la demanda de energía eléctrica del 3,08%.

Gráfica 514 Energía Activa, Reactiva y Factor de Potencia – MULATOS (LA TOLA - NARIÑO).

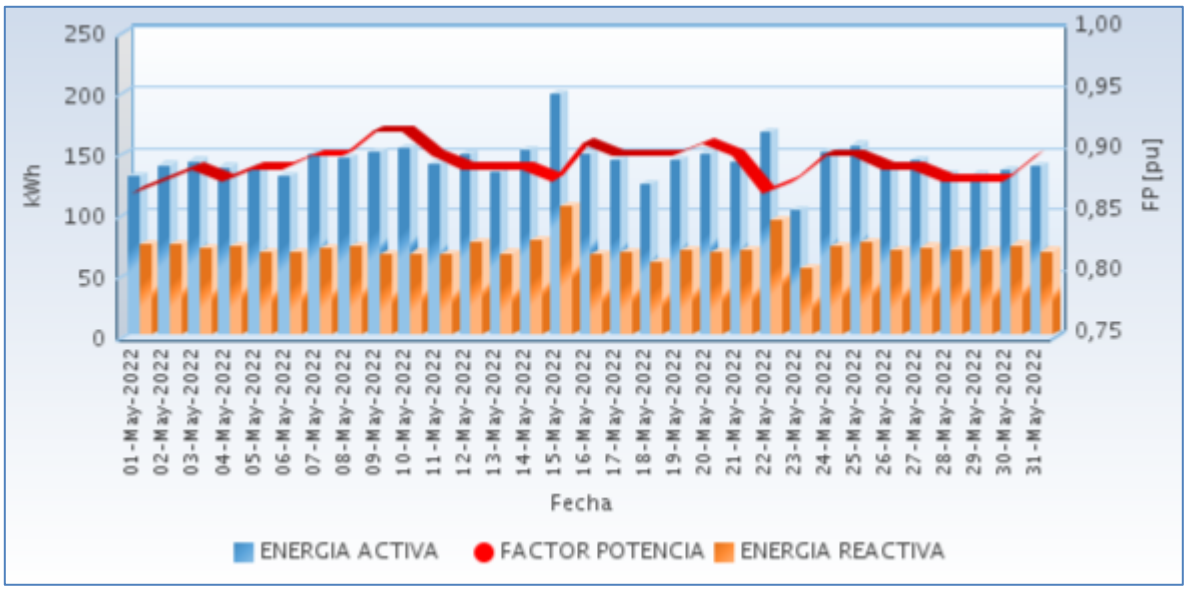

Fuente CNM

86.3 Potencia

En la siguiente gráfica se presenta el comportamiento diario de la potencia para este mes.

Gráfica 515 Comportamiento Diario de la Potencia.

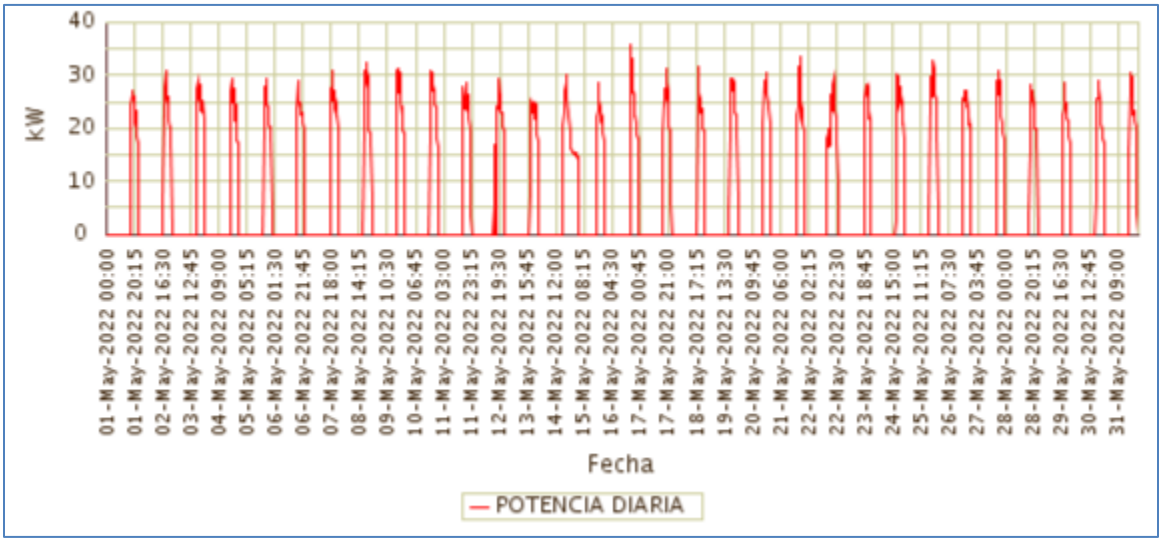

Fuente CNM

86.4 Potencia Máxima

La potencia máxima fue de 35,97kW, se presentó el Lunes 16 de Mayo a las 17:30 horas. Respecto a la potencia máxima de Mayo de 2021 (35,07kW), tuvo una variación de 2,55%.

En la siguiente grafica se presenta la potencia máxima diaria registrada para este mes.

Gráfica 516 Potencia Máxima Diaria-MULATOS (LA TOLA - NARIÑO).

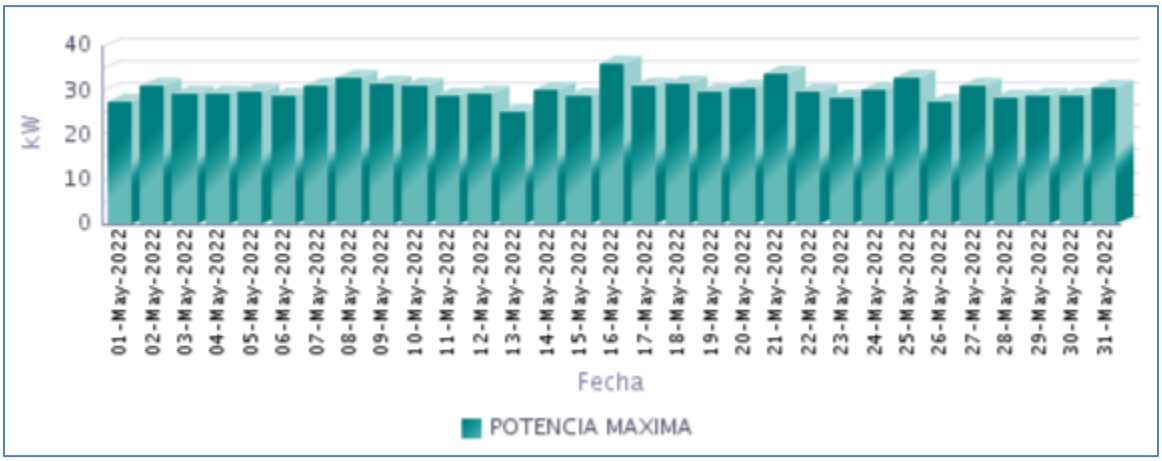

Fuente CNM

86.5 Horas de Prestación del Servicio

En Mayo, se prestó el servicio de energía eléctrica en la localidad, un promedio diario de 6 Horas 19 Minutos, como se presenta en la siguiente gráfica.

Gráfica 517 Horas Efectivas de Prestación del Servicio - MULATOS (LA TOLA - NARIÑO),

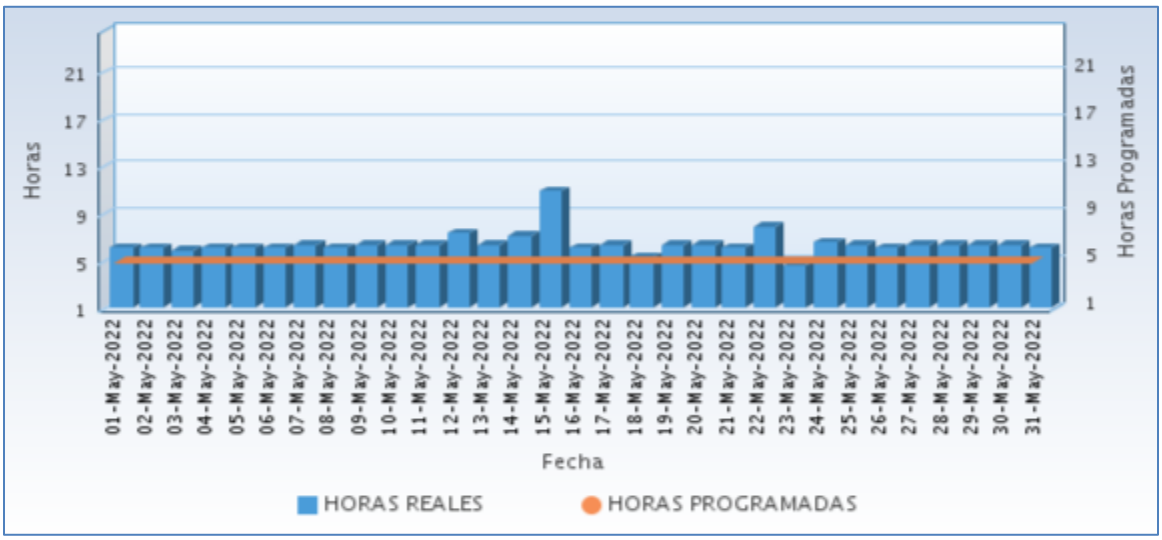

Fuente CNM

A continuación se relaciona las horas promedio por día de la prestación del servicio de energía:

Tabla 255 Horas promedio por día prestación del servicio de energía

MULATOS (LA TOLA - NARIÑO) **Mayo 2022**	
DIA	**Horas de servicio promedio en el día [hh:mm]**
01-May-2022	6 Horas 0 Minutos
02-May-2022	6 Horas 0 Minutos
03-May-2022	5 Horas 45 Minutos
04-May-2022	6 Horas 0 Minutos
05-May-2022	6 Horas 0 Minutos
06-May-2022	6 Horas 0 Minutos
07-May-2022	6 Horas 15 Minutos
08-May-2022	6 Horas 0 Minutos
09-May-2022	6 Horas 15 Minutos
10-May-2022	6 Horas 15 Minutos
11-May-2022	6 Horas 15 Minutos
12-May-2022	7 Horas 15 Minutos
13-May-2022	6 Horas 15 Minutos
14-May-2022	7 Horas 0 Minutos
15-May-2022	10 Horas 45 Minutos
16-May-2022	6 Horas 0 Minutos
17-May-2022	6 Horas 15 Minutos
18-May-2022	5 Horas 15 Minutos
19-May-2022	6 Horas 15 Minutos
20-May-2022	6 Horas 15 Minutos
21-May-2022	6 Horas 0 Minutos
22-May-2022	7 Horas 45 Minutos
23-May-2022	4 Horas 30 Minutos
24-May-2022	6 Horas 30 Minutos
25-May-2022	6 Horas 15 Minutos
26-May-2022	6 Horas 0 Minutos
27-May-2022	6 Horas 15 Minutos
28-May-2022	6 Horas 15 Minutos
29-May-2022	6 Horas 15 Minutos
30-May-2022	6 Horas 15 Minutos
31-May-2022	6 Horas 0 Minutos

Fuente CNM

86.6 Curvas de Carga

En la siguiente gráfica, se presenta el comportamiento de la carga promedio para cada día de la semana en el mes.

Gráfica 518 Curva de Carga Promedio Diaria Mensual

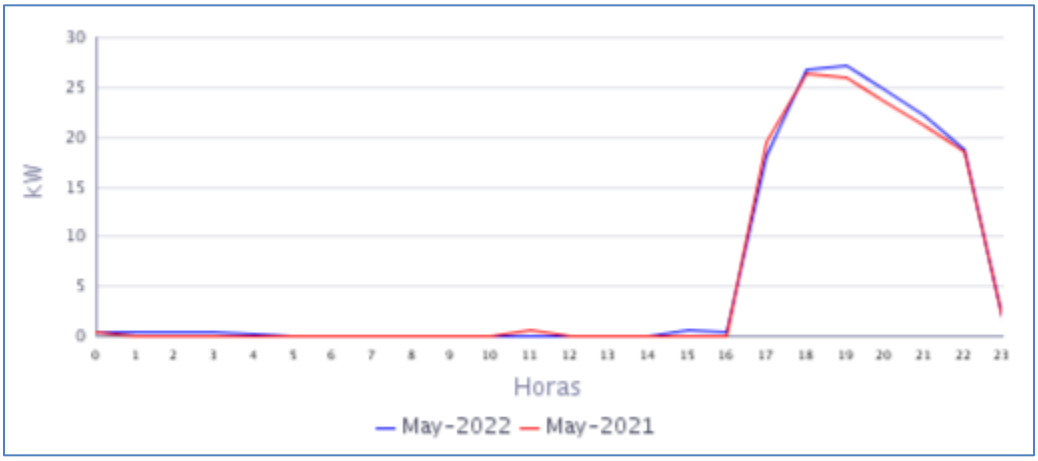

Fuente CNM

En la gráfica anterior se comparan las curvas de carga promedio diarias de May-2021 y del May-2022, presentándose un crecimiento en la demanda de 3,08%.

87. PITAL (TUMACO - NARIÑO)

El centro poblado de Pital de la Costa, pertenece al municipio de San Andrés de Tumaco, Departamento de Nariño. Esta localidad cuenta con un total de 381 usuarios .[1]

87.1 Descripción del Sitio

La localidad cuenta con una central de generación que está conformada por la siguiente infraestructura:

Tabla 256 Infraestructura de la Localidad.

GRUPO ELECTRÓGENO			
ITEM	**MARCA**	**CAPACIDAD**	**ESTADO**
1	CUMMINS	300 kW	EN OPERACIÓN
TRANSFORMADOR			
ITEM	**CAPACIDAD**		**ESTADO**
1	400 KVA		EN OPERACIÓN

Gráfica 519 Diagrama de Conexión de la Localidad.

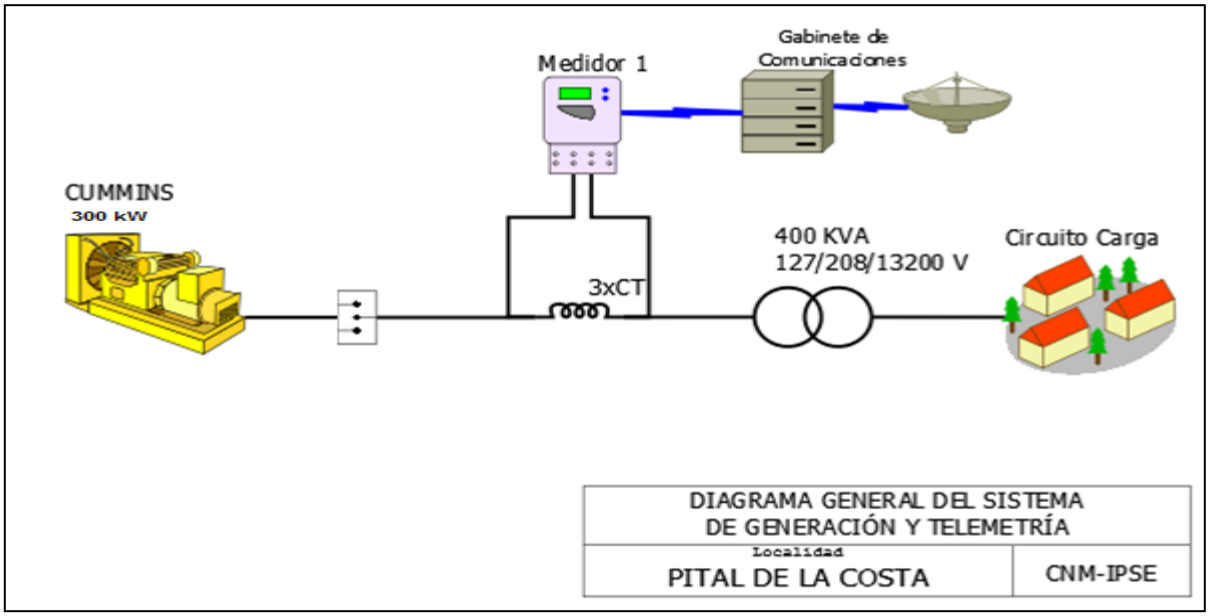

Localidad sin servicio de energía eléctrica desde el viernes 04 de marzo del presente año, debido a un daño en el grupo electrógeno.

[1] Fuente: http://reportes.sui.gov.co/ - Sistema Único de Información SUI - Año 2020.

88. SAN JOSÉ (EL CHARCO - NARIÑO)

El Centro poblado de San José de Tapaje es un corregimiento del municipio de El Charco departamento de Nariño, Departamento de Nariño. Esta localidad cuenta con un total de 350 usuarios.[1]

88.1 Descripción del Sitio

La localidad cuenta con una central de generación que está conformada por la siguiente infraestructura:

Tabla 259 Infraestructura de la Localidad.

GRUPO ELECTRÓGENO			
ITEM	**MARCA**	**CAPACIDAD**	**ESTADO**
1	CUMMINS NTA855	365 kW	EN OPERACIÓN
TRANSFORMADOR			
1	**400**		EN OPERACIÓN

Gráfica 525 Diagrama de Conexión de la Localidad.

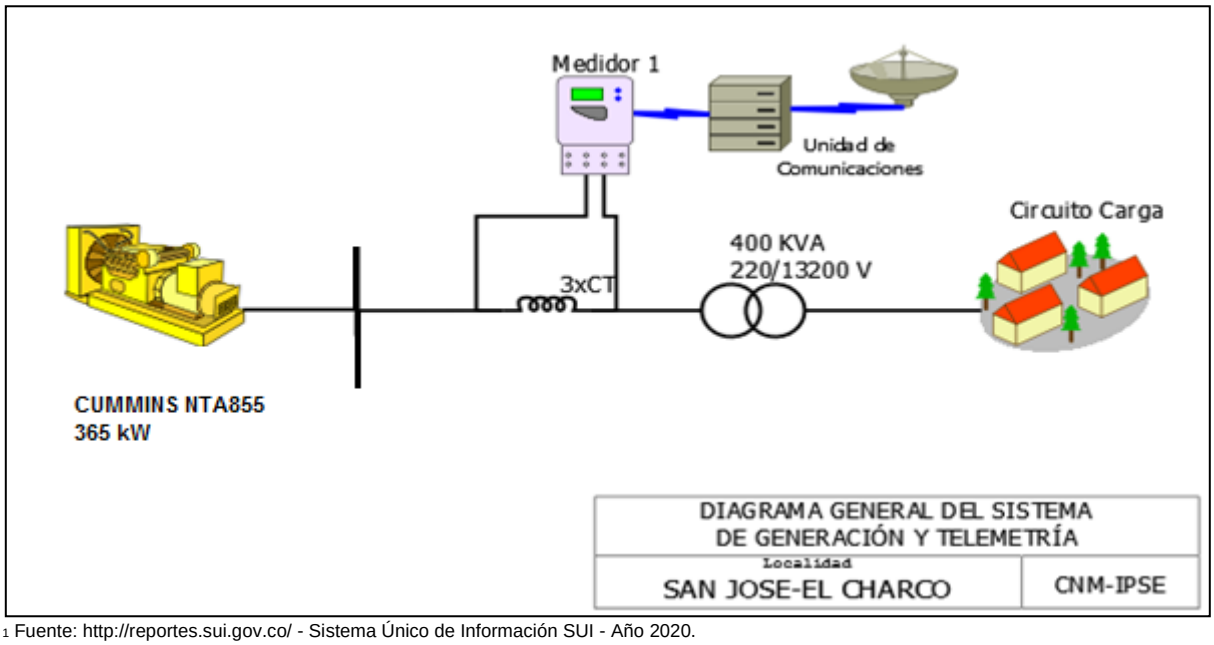

[1] Fuente: http://reportes.sui.gov.co/ - Sistema Único de Información SUI - Año 2020.

88.2 Energía

El consumo de energía eléctrica para esta localidad en *Mayo* de 2022, se presenta en la siguiente tabla, donde se encuentran los valores acumulados diarios de la energía activa (kWh), reactiva (kVARh), aparente (kVAh) y del factor de potencia (p.u).

Tabla 260 Energía Activa, Reactiva, Aparente y Factor de Potencia.

SAN JOSÉ (EL CHARCO - NARIÑO)				
Fecha	**Energía Activa (kWh)**	**Energía Reactiva (kVARh)**	**Energía Aparente (kVAh)**	**Factor de Potencia (p.u)**
Mayo 1, Domingo	744	134	755,97	0,98
Mayo 2, Lunes	770	206	797,08	0,97
Mayo 3, Martes	482	128	498,71	0,97
Mayo 4, Miércoles	482	132	499,75	0,96
Mayo 5, Jueves	476	116	489,93	0,97
Mayo 6, Viernes	468	118	482,65	0,97
Mayo 7, Sábado	488	106	499,38	0,98
Mayo 8, Domingo	792	190	814,47	0,97
Mayo 9, Lunes	454	92	463,23	0,98
Mayo 10, Martes	426	86	434,59	0,98
Mayo 11, Miércoles	186	32	188,73	0,99
Mayo 12, Jueves	296	28	297,32	1,00
Mayo 13, Viernes	498	86	505,37	0,99
Mayo 14, Sábado	488	106	499,38	0,98
Mayo 15, Domingo	1.048	278	1.084,25	0,97
Mayo 16, Lunes	454	78	460,65	0,99
Mayo 17, Martes	474	118	488,47	0,97
Mayo 18, Miércoles	156	30	158,86	0,98
Mayo 19, Jueves	550	128	564,70	0,97
Mayo 20, Viernes	308	94	322,02	0,96
Mayo 21, Sábado	318	104	334,57	0,95
Mayo 22, Domingo	484	136	502,74	0,96
Mayo 23, Lunes	296	80	306,62	0,97
Mayo 24, Martes	318	96	332,17	0,96
Mayo 25, Miércoles	306	124	330,17	0,93
Mayo 26, Jueves	348	140	375,11	0,93
Mayo 27, Viernes	300	112	320,22	0,94
Mayo 28, Sábado	338	124	360,03	0,94
Mayo 29, Domingo	540	162	563,78	0,96
Mayo 30, Lunes	534	210	573,81	0,93
Mayo 31, Martes	312	102	328,25	0,95
TOTAL	**14.134**	**3.676**	**14.604,21**	**0,97**

El factor de potencia promedio fue 0,97.

Con referencia a Mayo de 2021 (13.298 kWh), se presentó un crecimiento en la demanda de energía eléctrica del 6,29%.

Gráfica 526 Energía Activa, Reactiva y Factor de Potencia – SAN JOSÉ (EL CHARCO - NARIÑO).

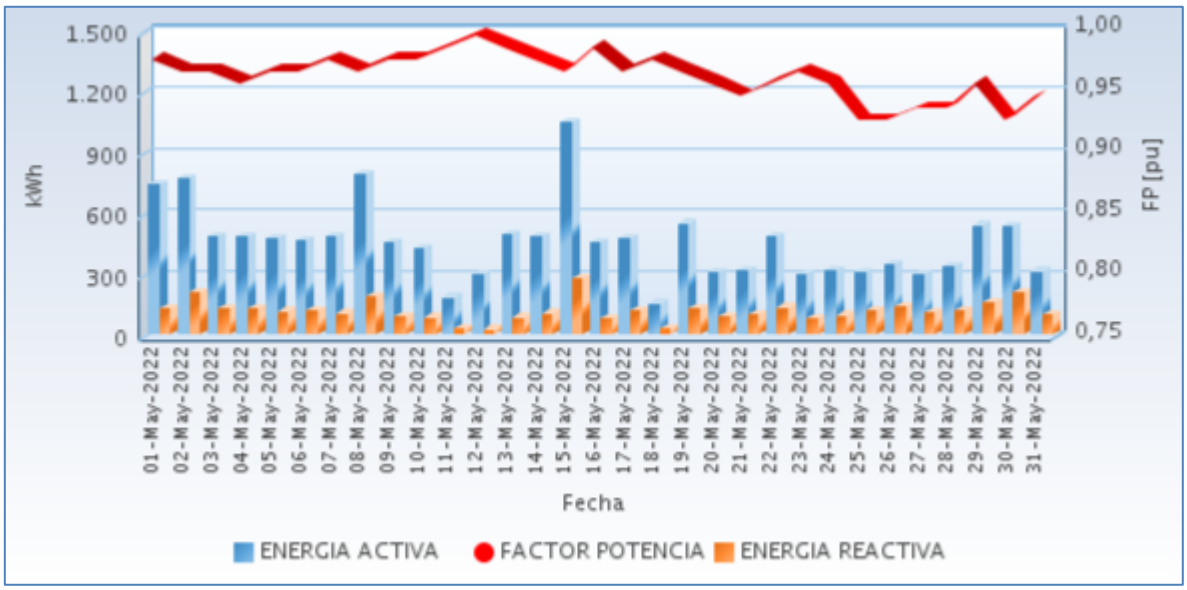

Fuente CNM

88.3 Potencia

En la siguiente gráfica se presenta el comportamiento diario de la potencia para este mes.

Gráfica 527 Comportamiento Diario de la Potencia.

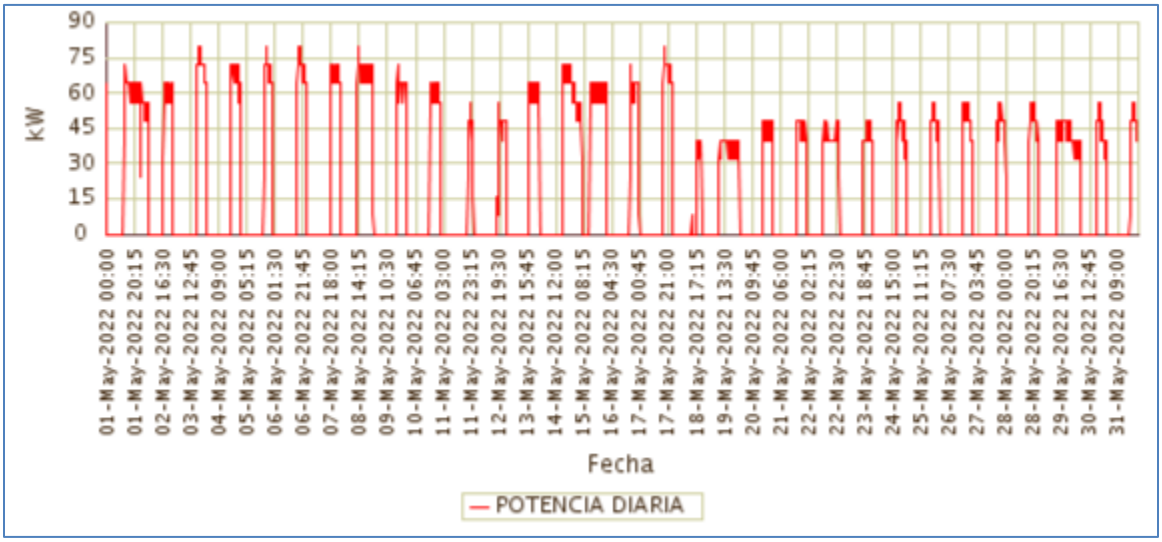

Fuente CNM

88.4 Potencia Máxima

La potencia máxima fue de 80,00kW, se presentó el Martes 17 de Mayo a las 17:45 horas. Respecto a la potencia máxima de Mayo de 2021 (80,00kW), tuvo una variación de 0,00%.

En la siguiente grafica se presenta la potencia máxima diaria registrada para este mes.

Gráfica 528 Potencia Máxima Diaria-SAN JOSÉ (EL CHARCO - NARIÑO).

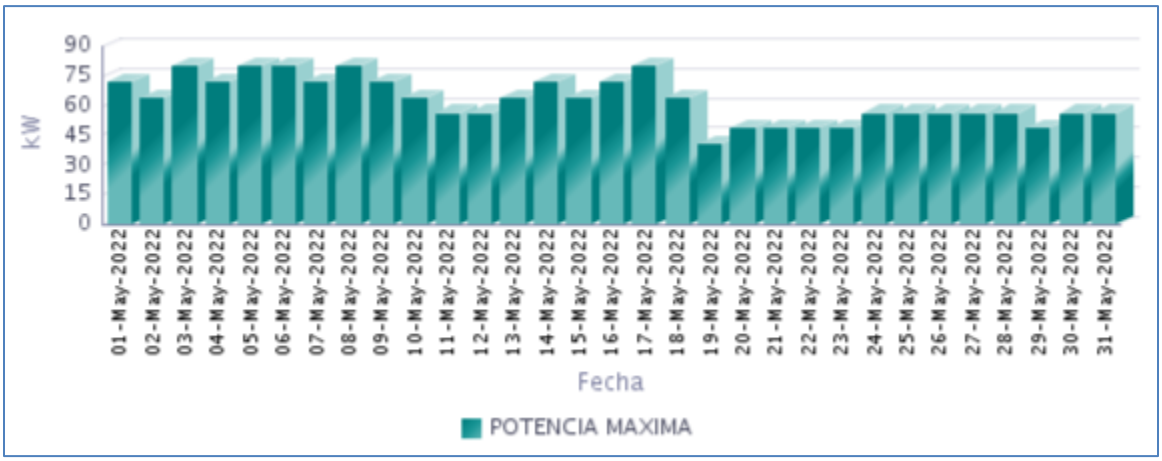

Fuente CNM

88.5 Horas de Prestación del Servicio

En Mayo, se prestó el servicio de energía eléctrica en la localidad, un promedio diario de 8 Horas 38 Minutos, como se presenta en la siguiente gráfica.

Gráfica 529 Horas Efectivas de Prestación del Servicio - SAN JOSÉ (EL CHARCO - NARIÑO),

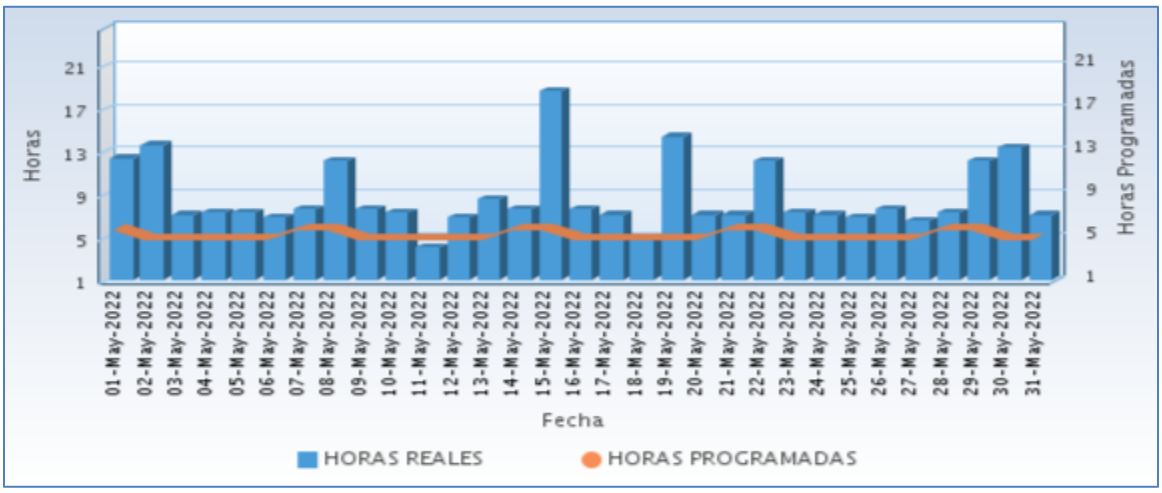

Fuente CNM

A continuación se relaciona las horas promedio por día de la prestación del servicio de energía:

Tabla 261 Horas promedio por día prestación del servicio de energía

SAN JOSÉ (EL CHARCO - NARIÑO) **Mayo 2022**	
DIA	**Horas de servicio promedio en el día [hh:mm]**
01-May-2022	12 Horas 15 Minutos
02-May-2022	13 Horas 30 Minutos
03-May-2022	7 Horas 0 Minutos
04-May-2022	7 Horas 15 Minutos
05-May-2022	7 Horas 15 Minutos
06-May-2022	6 Horas 45 Minutos
07-May-2022	7 Horas 30 Minutos
08-May-2022	12 Horas 0 Minutos
09-May-2022	7 Horas 30 Minutos
10-May-2022	7 Horas 15 Minutos
11-May-2022	4 Horas 0 Minutos
12-May-2022	6 Horas 45 Minutos
13-May-2022	8 Horas 30 Minutos
14-May-2022	7 Horas 30 Minutos
15-May-2022	18 Horas 30 Minutos
16-May-2022	7 Horas 30 Minutos
17-May-2022	7 Horas 0 Minutos
18-May-2022	4 Horas 45 Minutos
19-May-2022	14 Horas 15 Minutos
20-May-2022	7 Horas 0 Minutos
21-May-2022	7 Horas 0 Minutos
22-May-2022	12 Horas 0 Minutos
23-May-2022	7 Horas 15 Minutos
24-May-2022	7 Horas 0 Minutos
25-May-2022	6 Horas 45 Minutos
26-May-2022	7 Horas 30 Minutos
27-May-2022	6 Horas 30 Minutos
28-May-2022	7 Horas 15 Minutos
29-May-2022	12 Horas 0 Minutos
30-May-2022	13 Horas 15 Minutos
31-May-2022	7 Horas 0 Minutos

Fuente CNM

88.6 Curvas de Carga

En la siguiente gráfica, se presenta el comportamiento de la carga promedio para cada día de la semana en el mes.

Gráfica 530 Curva de Carga Promedio Diaria Mensual

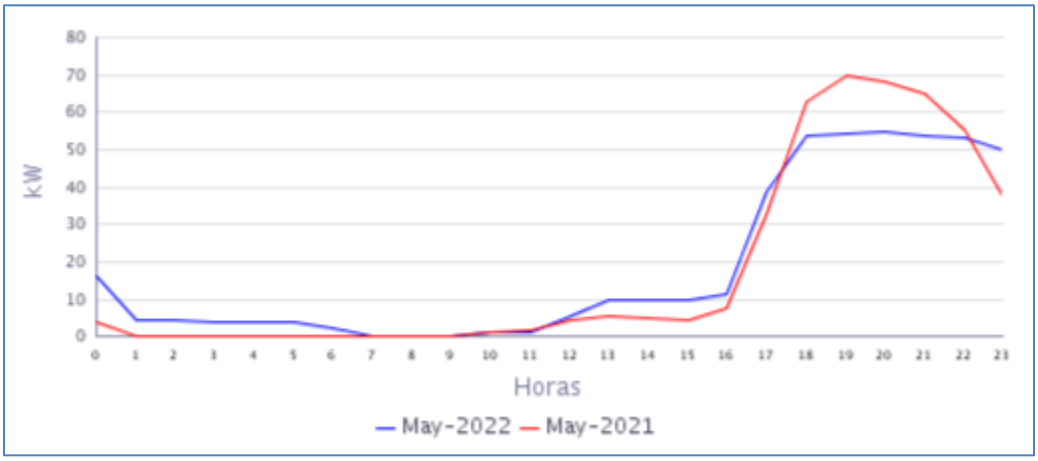

Fuente CNM

En la gráfica anterior se comparan las curvas de carga promedio diarias de May-2021 y del May-2022, presentándose un crecimiento en la demanda de 6,29%.

89. SAN JUAN COSTA (TUMACO - NARIÑO)

El Centro poblado de San Juan Costa, pertenece al municipio de San Andrés de Tumaco, Departamento de Nariño. Esta localidad cuenta con un total de 400 usuarios .[1]

89.1 Descripción del Sitio

La localidad cuenta con una central de generación que está conformada por la siguiente infraestructura:

Tabla 262 Infraestructura de la Localidad.

GRUPO ELECTROGENO			
ITEM	**MARCA**	**CAPACIDAD**	**ESTADO**
1	CUMMINS	350 KW	EN OPERACIÓN
TRANSFORMADORES			
ITEM	**CAPACIDAD (kVA)**		**ESTADO**
1	300		EN OPERACIÓN

Gráfica 531 Diagrama de Conexión de la Localidad.

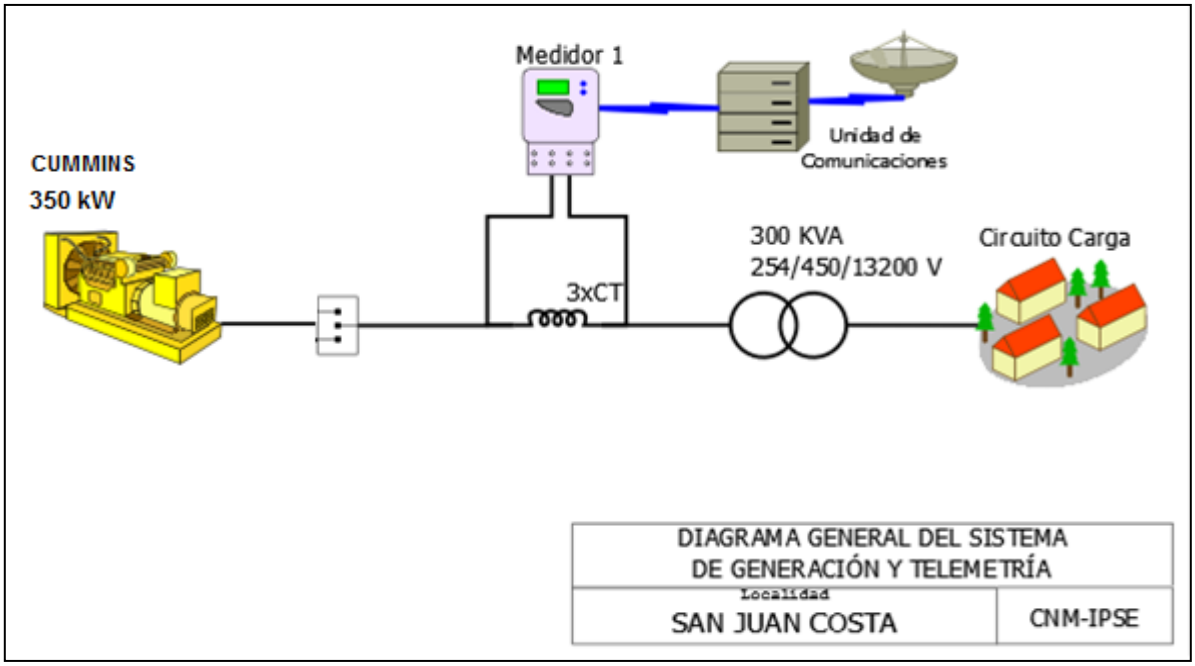

89.2 Energía

El consumo de energía eléctrica para esta localidad en *Mayo* de 2022, se presenta en la siguiente tabla, donde se encuentran los valores acumulados diarios de la energía activa (kWh), reactiva (kVARh), aparente (kVAh) y del factor de potencia (p.u).

Tabla 263 Energía Activa, Reactiva, Aparente y Factor de Potencia.

SAN JUAN COSTA (TUMACO - NARIÑO)				
Fecha	**Energía Activa (kWh)**	**Energía Reactiva (kVARh)**	**Energía Aparente (kVAh)**	**Factor de Potencia (p.u)**
Mayo 1, Domingo	766	290	819,57	0,94
Mayo 2, Lunes	770	283	820,80	0,94
Mayo 3, Martes	812	297	864,54	0,94
Mayo 4, Miércoles	796	285	845,42	0,94
Mayo 5, Jueves	750	284	802,34	0,94
Mayo 6, Viernes	771	290	823,78	0,94
Mayo 7, Sábado	354	135	378,57	0,93
Mayo 8, Domingo	0	0	0,00	
Mayo 9, Lunes	50	21	53,78	0,92
Mayo 10, Martes	277	152	315,79	0,88
Mayo 11, Miércoles	704	263	751,59	0,94
Mayo 12, Jueves	638	248	684,88	0,93
Mayo 13, Viernes	682	263	731,40	0,93
Mayo 14, Sábado	734	280	785,22	0,93
Mayo 15, Domingo	717	283	770,72	0,93
Mayo 16, Lunes	743	282	794,76	0,94
Mayo 17, Martes	745	280	795,69	0,94
Mayo 18, Miércoles	743	284	795,61	0,93
Mayo 19, Jueves	748	287	801,24	0,93
Mayo 20, Viernes	733	282	785,04	0,93
Mayo 21, Sábado	750	290	803,89	0,93
Mayo 22, Domingo	724	296	782,17	0,93
Mayo 23, Lunes	738	284	790,39	0,93
Mayo 24, Martes	724	281	776,55	0,93
Mayo 25, Miércoles	707	273	757,99	0,93
Mayo 26, Jueves	759	284	810,58	0,94
Mayo 27, Viernes	759	298	815,74	0,93
Mayo 28, Sábado	721	279	772,98	0,93
Mayo 29, Domingo	748	298	805,32	0,93
Mayo 30, Lunes	735	286	789,01	0,93
Mayo 31, Martes	742	287	795,27	0,93
TOTAL	**20.640**	**7.946**	**22.116,85**	**0,93**

El factor de potencia promedio fue 0,93. El día 8 de mayo, no se prestó el suministro de energía.

Con referencia a Mayo de 2021 (18.638 kWh), se presentó un crecimiento en la demanda de energía eléctrica del 10,74%.

Gráfica 532 Energía Activa, Reactiva y Factor de Potencia – SAN JUAN COSTA (TUMACO - NARIÑO).

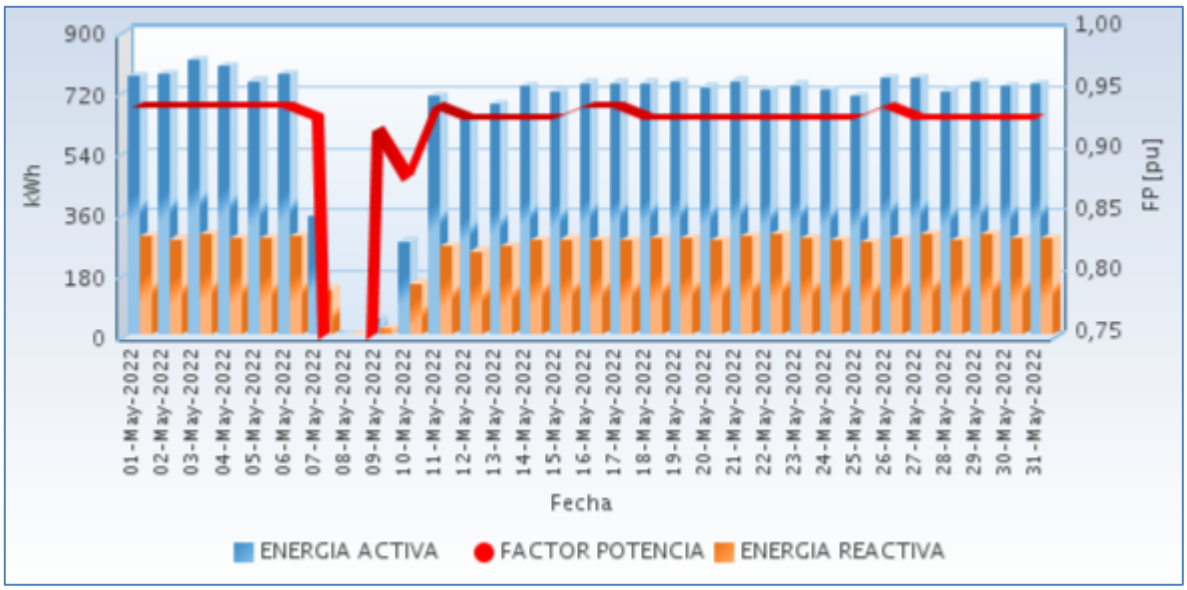

Fuente CNM

89.3 Potencia

En la siguiente gráfica se presenta el comportamiento diario de la potencia para este mes.

Gráfica 533 Comportamiento Diario de la Potencia.

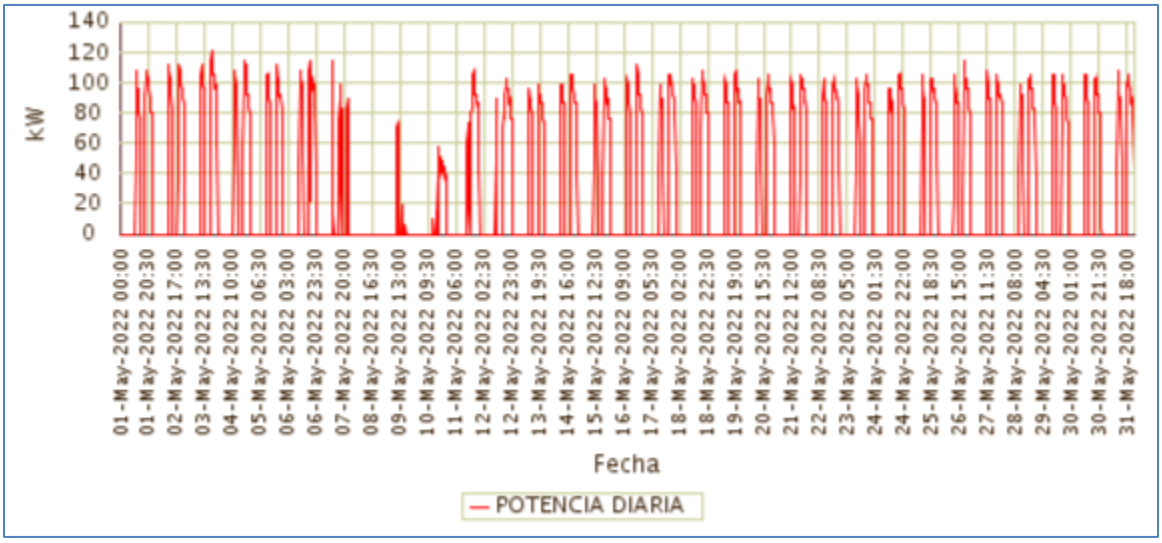

Fuente CNM

89.4 Potencia Máxima

La potencia máxima fue de 121,60kW, se presentó el Martes 03 de Mayo a las 18:45 horas. Respecto a la potencia máxima de Mayo de 2021 (134,40kW), tuvo una caída del 9,52%.

En la siguiente grafica se presenta la potencia máxima diaria registrada para este mes.

Gráfica 534 Potencia Máxima Diaria-SAN JUAN COSTA (TUMACO - NARIÑO).

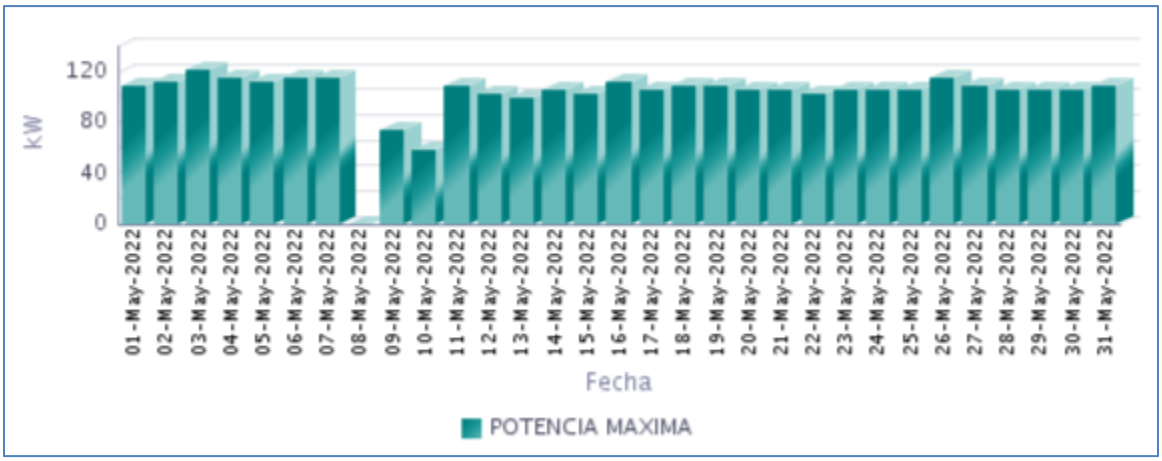

Fuente CNM

89.5 Horas de Prestación del Servicio

En Mayo, se prestó el servicio de energía eléctrica en la localidad, un promedio diario de 7 Horas 52 Minutos, como se presenta en la siguiente gráfica.

Gráfica 535 Horas Efectivas de Prestación del Servicio - SAN JUAN COSTA (TUMACO - NARIÑO),

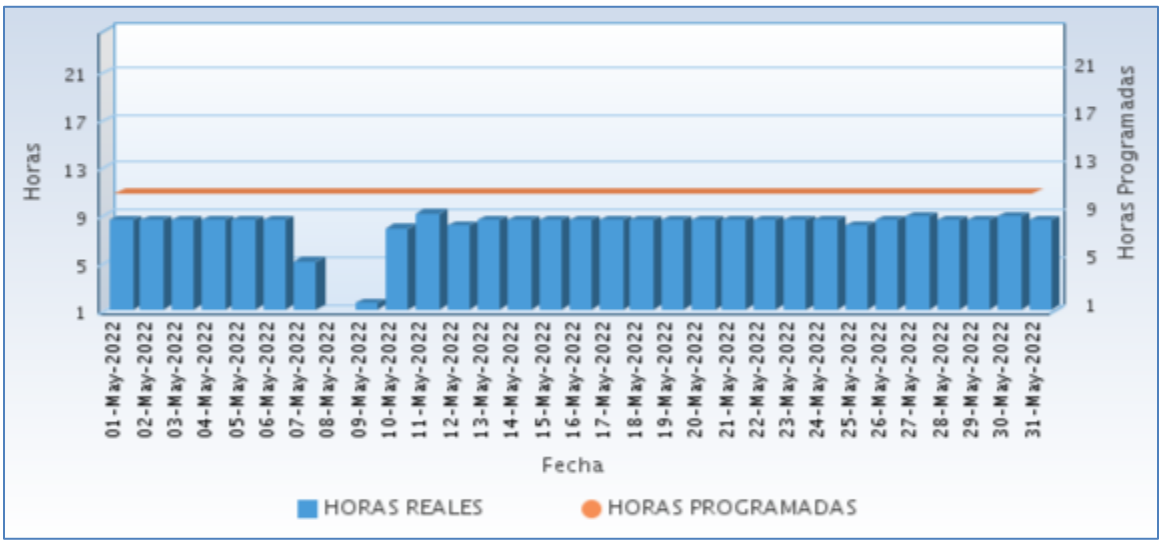

Fuente CNM

A continuación se relaciona las horas promedio por día de la prestación del servicio de energía:

Tabla 264 Horas promedio por día prestación del servicio de energía

SAN JUAN COSTA (TUMACO - NARIÑO) Mayo 2022	
DIA	**Horas de servicio promedio en el día [hh:mm]**
01-May-2022	8 Horas 30 Minutos
02-May-2022	8 Horas 30 Minutos
03-May-2022	8 Horas 30 Minutos
04-May-2022	8 Horas 30 Minutos
05-May-2022	8 Horas 30 Minutos
06-May-2022	8 Horas 30 Minutos
07-May-2022	5 Horas 0 Minutos
08-May-2022	0 Horas 0 Minutos
09-May-2022	1 Horas 30 Minutos
10-May-2022	7 Horas 45 Minutos
11-May-2022	9 Horas 0 Minutos
12-May-2022	8 Horas 0 Minutos
13-May-2022	8 Horas 30 Minutos
14-May-2022	8 Horas 30 Minutos
15-May-2022	8 Horas 30 Minutos
16-May-2022	8 Horas 30 Minutos
17-May-2022	8 Horas 30 Minutos
18-May-2022	8 Horas 30 Minutos
19-May-2022	8 Horas 30 Minutos
20-May-2022	8 Horas 30 Minutos
21-May-2022	8 Horas 30 Minutos
22-May-2022	8 Horas 30 Minutos
23-May-2022	8 Horas 30 Minutos
24-May-2022	8 Horas 30 Minutos
25-May-2022	8 Horas 0 Minutos
26-May-2022	8 Horas 30 Minutos
27-May-2022	8 Horas 45 Minutos
28-May-2022	8 Horas 30 Minutos
29-May-2022	8 Horas 30 Minutos
30-May-2022	8 Horas 45 Minutos
31-May-2022	8 Horas 30 Minutos

Fuente CNM

89.6 Curvas de Carga

En la siguiente gráfica, se presenta el comportamiento de la carga promedio para cada día de la semana en el mes.

Gráfica 536 Curva de Carga Promedio Diaria Mensual

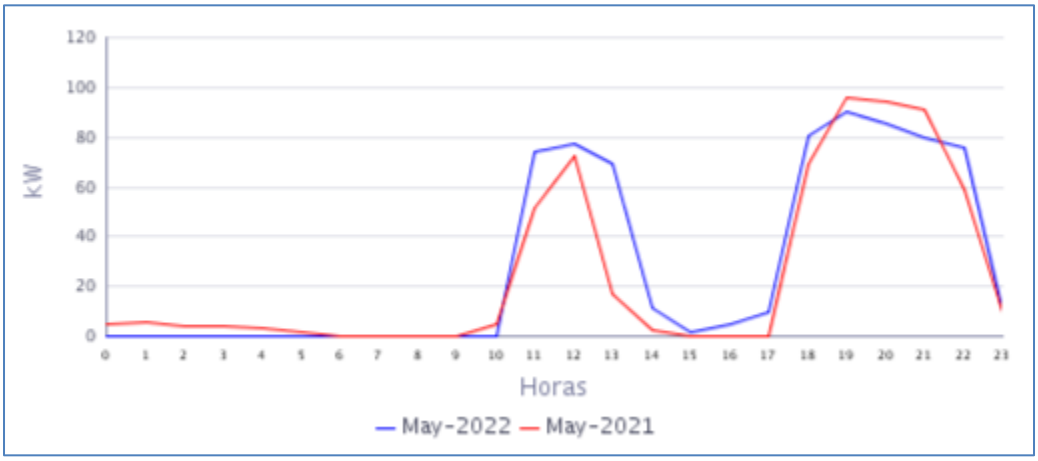

Fuente CNM

En la gráfica anterior se comparan las curvas de carga promedio diarias de May-2021 y del May-2022, presentándose un crecimiento en la demanda de 10,74%.

90. SAN PABLO DE LA MAR (LA TOLA - NARIÑO)

El Centro poblado de San Pablo de la Mar se encuentra ubicado en el municipio de Tola, departamento de Nariño. Esta Localidad cuenta con un total de 185 usuarios residenciales.[1]

90.1 Descripción del Sitio

La localidad cuenta con una central de generación que está conformada por la siguiente infraestructura:

Tabla 265 Infraestructura de la Localidad.

GRUPO ELECTRÓGENO			
ITEM	**MARCA**	**CAPACIDAD**	**ESTADO**
1	CRAMACO	130 KVA (116 KW)	EN OPERACIÓN

Gráfica 537 Diagrama de Conexión de la Localidad.

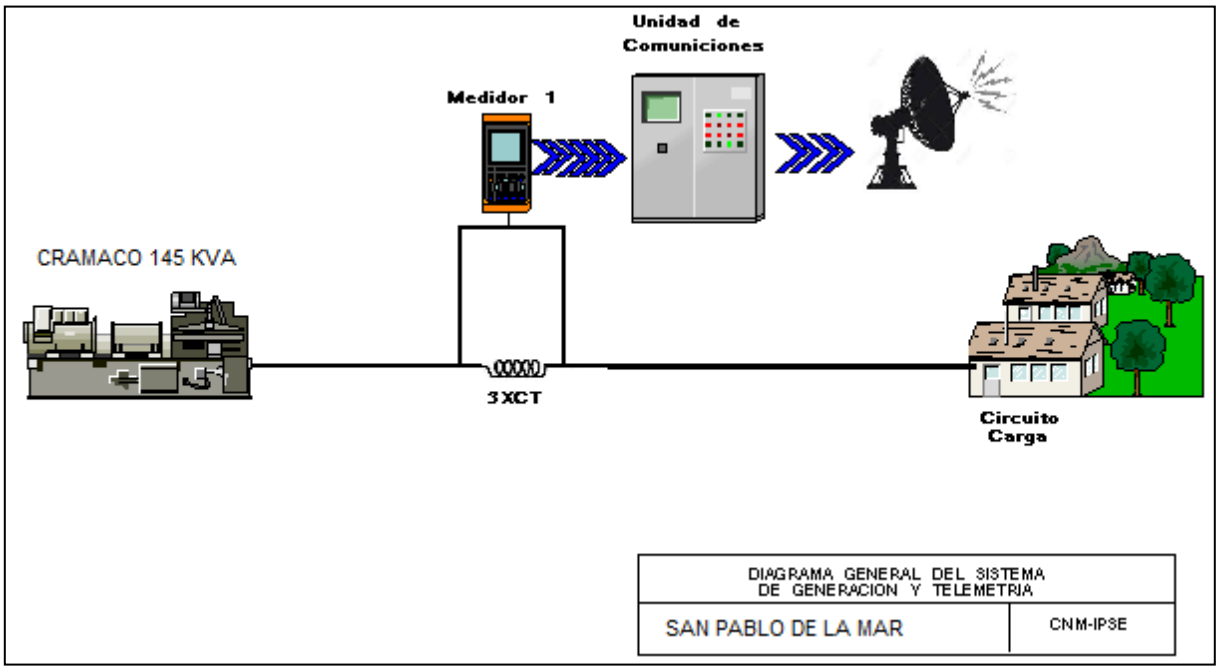

[1] Fuente: http://reportes.sui.gov.co/ - Sistema Único de Información SUI - Año 2020.

90.2 Energía

El consumo de energía eléctrica para esta localidad en *Mayo* de 2022, se presenta en la siguiente tabla, donde se encuentran los valores acumulados diarios de la energía activa (kWh), reactiva (kVARh), aparente (kVAh) y del factor de potencia (p.u).

Tabla 266 Energía Activa, Reactiva, Aparente y Factor de Potencia.

SAN PABLO DE LA MAR (LA TOLA - NARIÑO)				
Fecha	**Energía Activa (kWh)**	**Energía Reactiva (kVARh)**	**Energía Aparente (kVAh)**	**Factor de Potencia (p.u)**
Mayo 1, Domingo	163	50	170,02	0,96
Mayo 2, Lunes	121	36	126,07	0,96
Mayo 3, Martes	119	36	124,58	0,96
Mayo 4, Miércoles	121	35	125,60	0,96
Mayo 5, Jueves	124	39	129,51	0,95
Mayo 6, Viernes	120	37	125,73	0,96
Mayo 7, Sábado	120	35	125,39	0,96
Mayo 8, Domingo	163	51	170,61	0,95
Mayo 9, Lunes	114	38	120,59	0,95
Mayo 10, Martes	115	34	119,74	0,96
Mayo 11, Miércoles	115	36	120,36	0,95
Mayo 12, Jueves	116	37	122,05	0,95
Mayo 13, Viernes	117	39	123,14	0,95
Mayo 14, Sábado	119	39	124,83	0,95
Mayo 15, Domingo	162	55	170,60	0,95
Mayo 16, Lunes	115	35	120,10	0,96
Mayo 17, Martes	120	38	125,95	0,95
Mayo 18, Miércoles	121	40	128,04	0,95
Mayo 19, Jueves	127	37	131,92	0,96
Mayo 20, Viernes	120	37	125,49	0,96
Mayo 21, Sábado	139	46	146,23	0,95
Mayo 22, Domingo	265	104	284,18	0,93
Mayo 23, Lunes	111	33	116,38	0,96
Mayo 24, Martes	113	34	117,86	0,96
Mayo 25, Miércoles	119	35	124,28	0,96
Mayo 26, Jueves	115	35	120,15	0,96
Mayo 27, Viernes	115	34	120,26	0,96
Mayo 28, Sábado	113	33	117,28	0,96
Mayo 29, Domingo	149	42	155,14	0,96
Mayo 30, Lunes	103	29	106,86	0,96
Mayo 31, Martes	107	27	110,46	0,97
TOTAL	**3.961**	**1.232**	**4.148,05**	**0,95**

El factor de potencia promedio fue 0,95.

Con referencia a Mayo de 2021 (4.918 kWh), se presentó un caída en la demanda de energía eléctrica del 19,83%.

90.3 Potencia

En la siguiente gráfica se presenta el comportamiento diario de la potencia para este mes.

Gráfica 539 Comportamiento Diario de la Potencia.

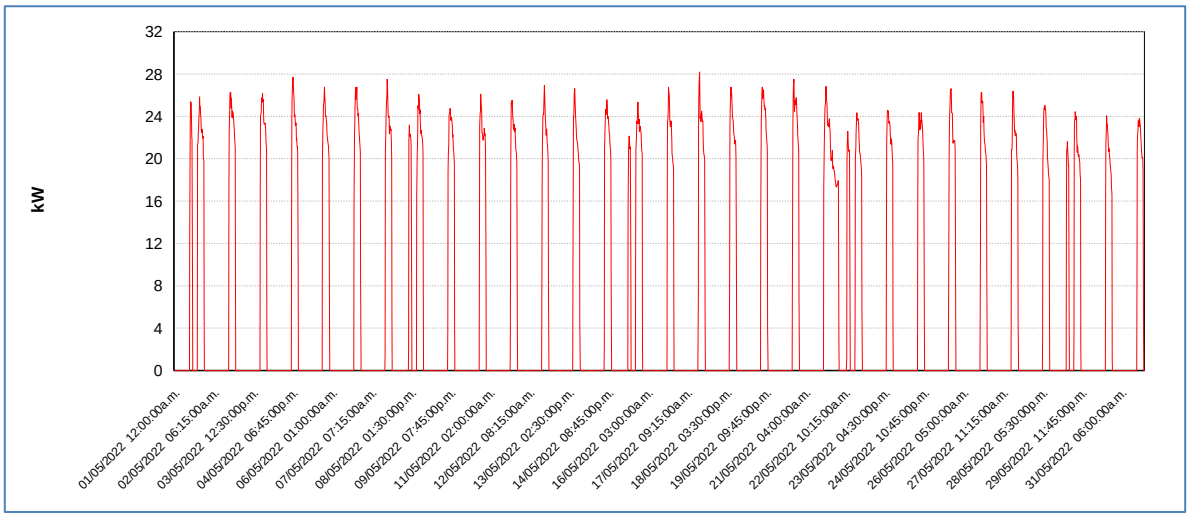

Fuente CNM

90.4 Potencia Máxima

La potencia máxima fue de 28,19kW, se presentó el Martes 17 de Mayo a las 18:45 horas. Respecto a la potencia máxima de Mayo de 2021 (27,52kW), tuvo una variación de 2,44%.

En la siguiente grafica se presenta la potencia máxima diaria registrada para este mes.

Gráfica 540 Potencia Máxima Diaria-SAN PABLO DE LA MAR (LA TOLA - NARIÑO).

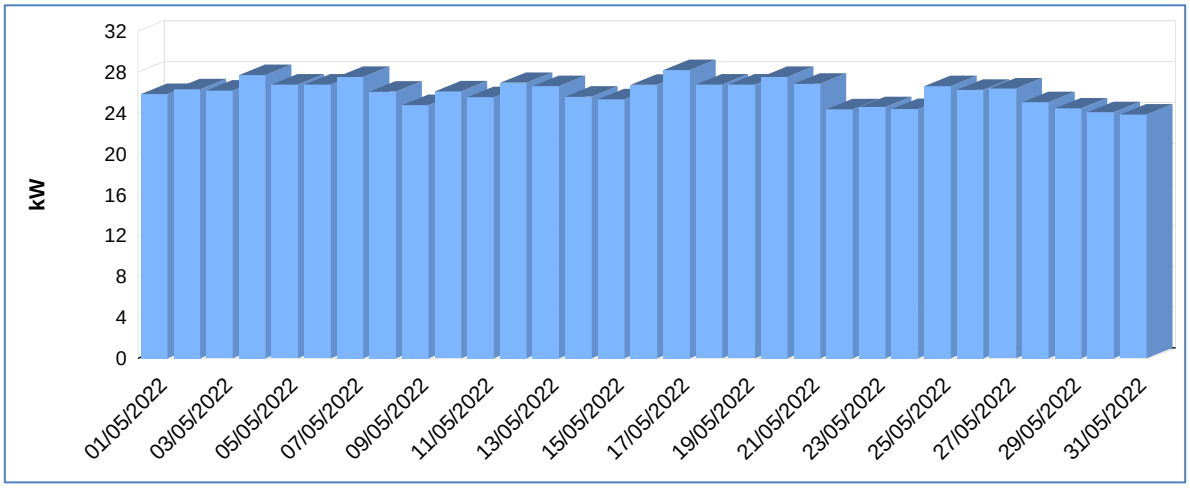

Fuente CNM

90.5 Horas de Prestación del Servicio

En Mayo, se prestó el servicio de energía eléctrica en la localidad, un promedio diario de 6 Horas 1 Minutos

A continuación se relaciona las horas promedio por día de la prestación del servicio de energía:

Tabla 267 Horas promedio por día prestación del servicio de energía

SAN PABLO DE LA MAR (LA TOLA - NARIÑO) Mayo 2022	
DIA	**Horas de servicio promedio en el día [hh:mm]**
01-May-2022	7 Horas 45 Minutos
02-May-2022	5 Horas 15 Minutos
03-May-2022	5 Horas 15 Minutos
04-May-2022	5 Horas 15 Minutos
05-May-2022	5 Horas 30 Minutos
06-May-2022	5 Horas 15 Minutos
07-May-2022	5 Horas 30 Minutos
08-May-2022	7 Horas 45 Minutos
09-May-2022	5 Horas 30 Minutos
10-May-2022	5 Horas 15 Minutos
11-May-2022	5 Horas 30 Minutos
12-May-2022	5 Horas 15 Minutos
13-May-2022	5 Horas 30 Minutos
14-May-2022	5 Horas 30 Minutos
15-May-2022	7 Horas 45 Minutos
16-May-2022	5 Horas 15 Minutos
17-May-2022	5 Horas 30 Minutos
18-May-2022	5 Horas 30 Minutos
19-May-2022	5 Horas 30 Minutos
20-May-2022	5 Horas 15 Minutos
21-May-2022	6 Horas 0 Minutos
22-May-2022	14 Horas 0 Minutos
23-May-2022	5 Horas 15 Minutos
24-May-2022	5 Horas 15 Minutos
25-May-2022	5 Horas 30 Minutos
26-May-2022	5 Horas 15 Minutos
27-May-2022	5 Horas 30 Minutos
28-May-2022	5 Horas 30 Minutos
29-May-2022	7 Horas 15 Minutos
30-May-2022	5 Horas 30 Minutos
31-May-2022	5 Horas 0 Minutos

Fuente CNM

90.6 Curvas de Carga

En la siguiente gráfica, se presenta el comportamiento de la carga promedio para cada día de la semana en el mes.

Gráfica 542 Curva de Carga Promedio Diaria Mensual

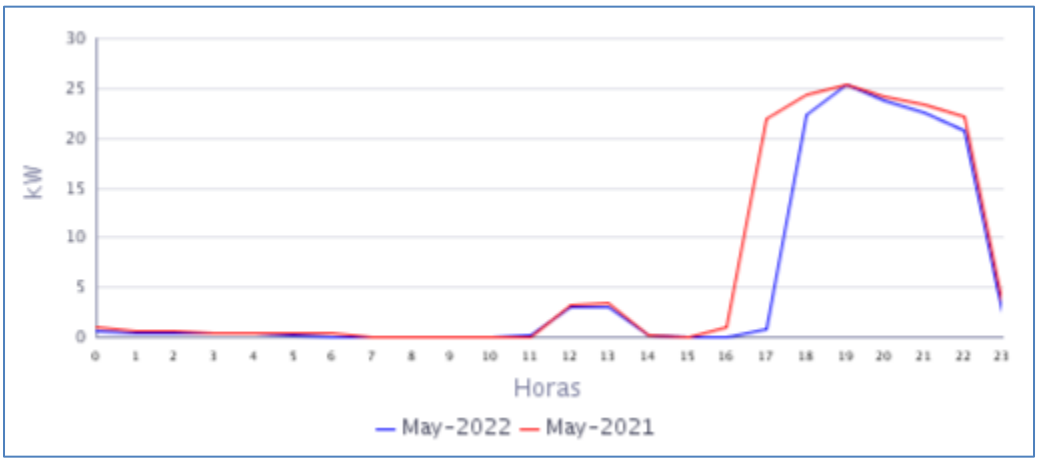

Fuente CNM

En la gráfica anterior se comparan las curvas de carga promedio diarias de May-2021 y del May-2022, presentándose una caída en la demanda de 19,83%.

91. SAN PEDRO DEL VINO (FRANCISCO PIZARRO - NARIÑO)

El centro poblado de San Pedro del Vino se encuentra ubicado en el municipio de Francisco Pizarro (Salahonda), departamento de Nariño. Esta Localidad cuenta con un total de 185 usuarios residenciales.[1]

91.1 Descripción del Sitio

La localidad cuenta con una central de generación que está conformada por la siguiente infraestructura:

Tabla 268 Infraestructura de la Localidad.

GRUPO ELECTRÓGENO			
ITEM	**MARCA**	**CAPACIDAD**	**ESTADO**
1	OLYMPIAN	160 KVA	EN OPERACIÓN
2	MAGNAPLUS	108 KVA	EN OPERACIÓN
TRANSFORMADOR			
ITEM	**CAPACIDAD (KVA)**		**ESTADO**
1	112,5		EN OPERACIÓN

Gráfica 543 Diagrama de Conexión de la Localidad.

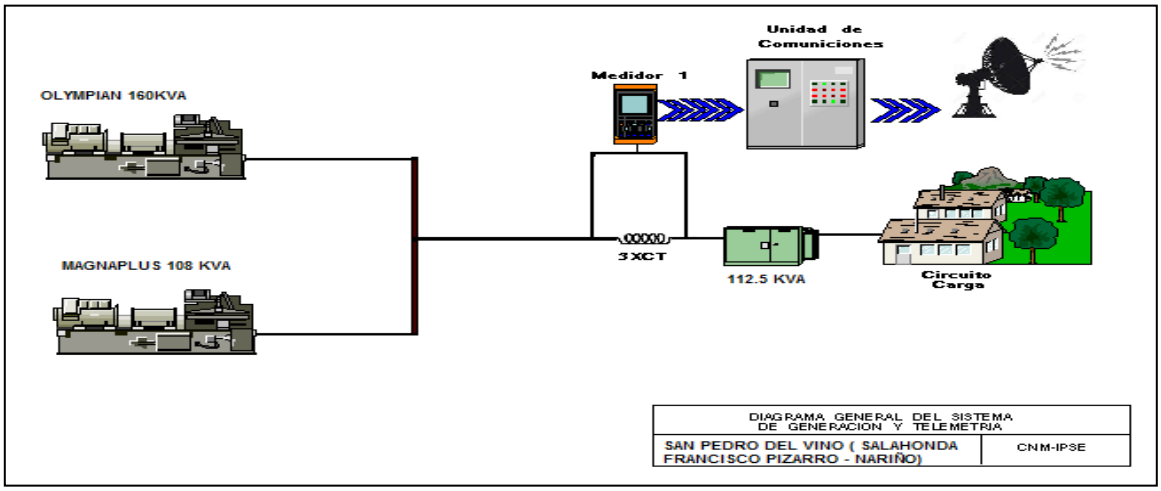

[1] Fuente: http://reportes.sui.gov.co/ - Sistema Único de Información SUI - Año 2020.

91.2 Energía

El consumo de energía eléctrica para esta localidad en *Mayo* de 2022, se presenta en la siguiente tabla, donde se encuentran los valores acumulados diarios de la energía activa (kWh), reactiva (kVARh), aparente (kVAh) y del factor de potencia (p.u).

Tabla 269 Energía Activa, Reactiva, Aparente y Factor de Potencia.

SAN PEDRO DEL VINO (FRANCISCO PIZARRO - NARIÑO)				
Fecha	**Energía Activa (kWh)**	**Energía Reactiva (kVARh)**	**Energía Aparente (kVAh)**	**Factor de Potencia (p.u)**
Mayo 1, Domingo	192	98	215,14	0,89
Mayo 2, Lunes	146	72	162,43	0,90
Mayo 3, Martes	141	70	157,01	0,90
Mayo 4, Miércoles	133	64	147,62	0,90
Mayo 5, Jueves	243	131	275,62	0,88
Mayo 6, Viernes	145	69	160,23	0,90
Mayo 7, Sábado	143	68	157,88	0,90
Mayo 8, Domingo	158	78	176,30	0,90
Mayo 9, Lunes	263	141	298,84	0,88
Mayo 10, Martes	140	70	156,48	0,89
Mayo 11, Miércoles	129	65	144,35	0,89
Mayo 12, Jueves	141	72	158,71	0,89
Mayo 13, Viernes	120	65	136,01	0,88
Mayo 14, Sábado	143	71	159,88	0,90
Mayo 15, Domingo	193	100	216,98	0,89
Mayo 16, Lunes	147	72	163,71	0,90
Mayo 17, Martes	130	65	145,07	0,89
Mayo 18, Miércoles	253	135	287,19	0,88
Mayo 19, Jueves	228	123	259,16	0,88
Mayo 20, Viernes	124	62	139,00	0,89
Mayo 21, Sábado	131	64	145,41	0,90
Mayo 22, Domingo	120	62	135,18	0,89
Mayo 23, Lunes	117	59	130,75	0,89
Mayo 24, Martes	126	65	141,97	0,89
Mayo 25, Miércoles	122	62	137,15	0,89
Mayo 26, Jueves	124	63	139,37	0,89
Mayo 27, Viernes	121	64	136,76	0,88
Mayo 28, Sábado	126	66	142,28	0,89
Mayo 29, Domingo	132	72	149,86	0,88
Mayo 30, Lunes	119	64	135,05	0,88
Mayo 31, Martes	135	73	153,25	0,88
TOTAL	**4.682**	**2.405**	**5.263,96**	**0,89**

El factor de potencia promedio fue 0,89.

Para este período se presentó un exceso de consumo de energía reactiva de 64,08 kVARh.

Con referencia a Mayo de 2021 (4.557 kWh), se presentó un crecimiento en la demanda de energía eléctrica del 2,76%.

Gráfica 544 Energía Activa, Reactiva y Factor de Potencia – SAN PEDRO DEL VINO (FRANCISCO PIZARRO - NARIÑO).

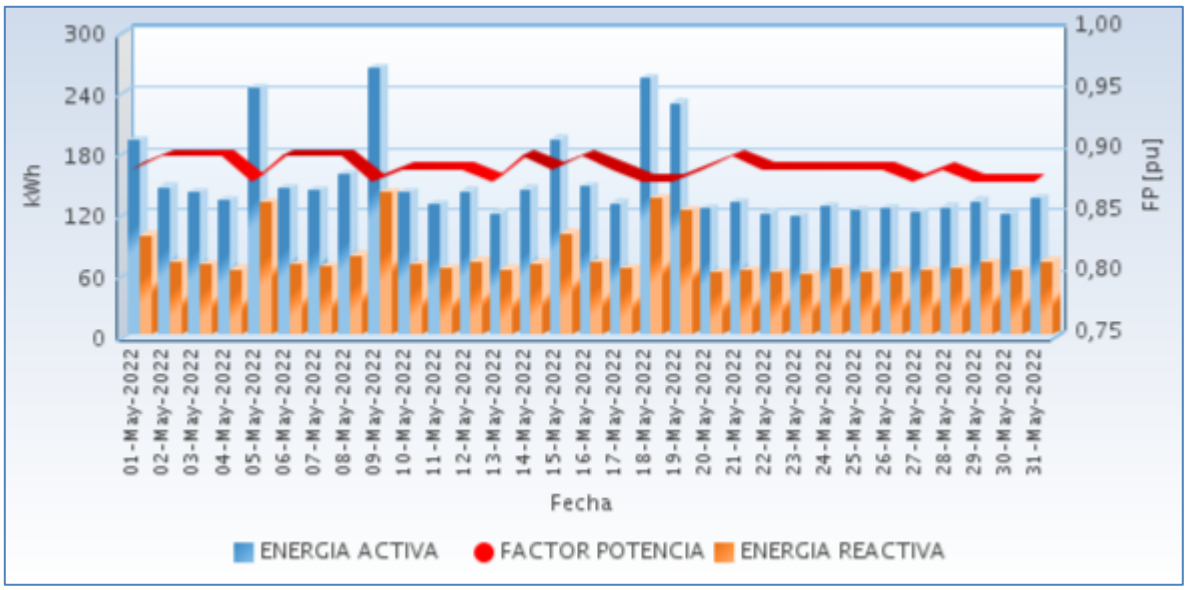

Fuente CNM

91.3 Potencia

En la siguiente gráfica se presenta el comportamiento diario de la potencia para este mes.

Gráfica 545 Comportamiento Diario de la Potencia.

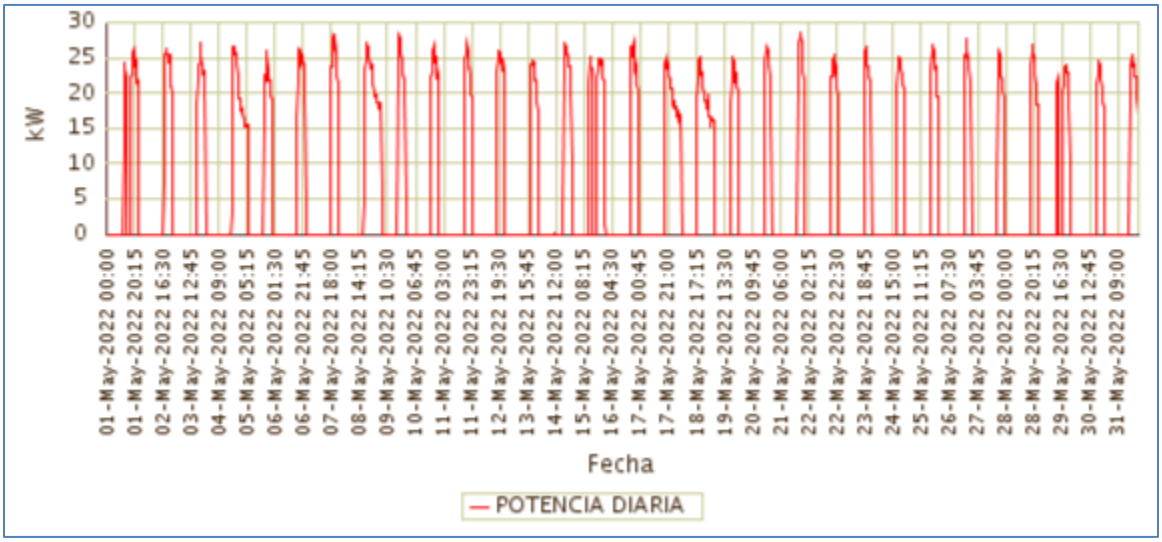

Fuente CNM

91.4 Potencia Máxima

La potencia máxima fue de 28,51kW, se presentó el Sábado 21 de Mayo a las 20:00 horas. Respecto a la potencia máxima de Mayo de 2021 (29,98kW), tuvo una caída del 4,91%.

En la siguiente grafica se presenta la potencia máxima diaria registrada para este mes.

Gráfica 546 Potencia Máxima Diaria-SAN PEDRO DEL VINO (FRANCISCO PIZARRO - NARIÑO).

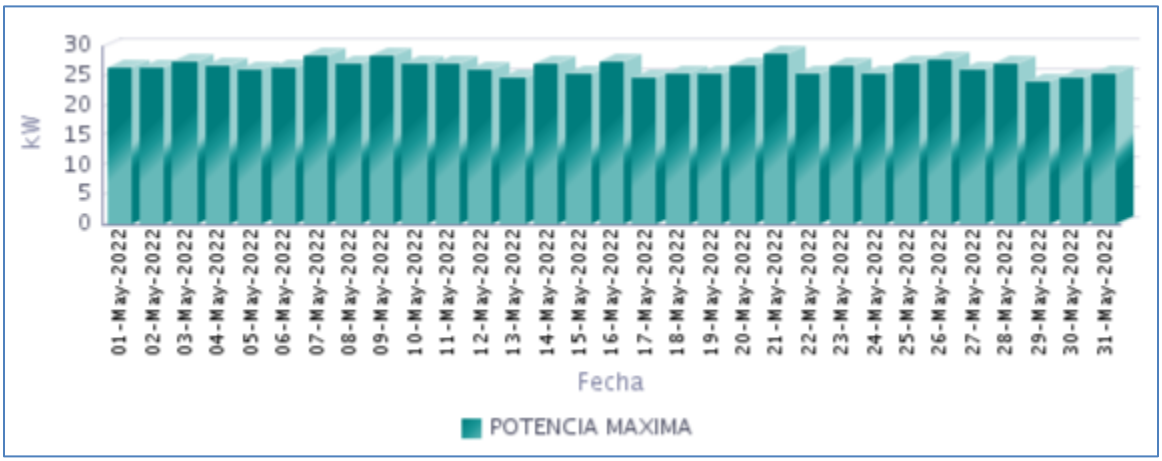

Fuente CNM

91.5 Horas de Prestación del Servicio

En Mayo, se prestó el servicio de energía eléctrica en la localidad, un promedio diario de 6 Horas 50 Minutos, como se presenta en la siguiente gráfica.

Gráfica 547 Horas Efectivas de Prestación del Servicio - SAN PEDRO DEL VINO (FRANCISCO PIZARRO - NARIÑO),

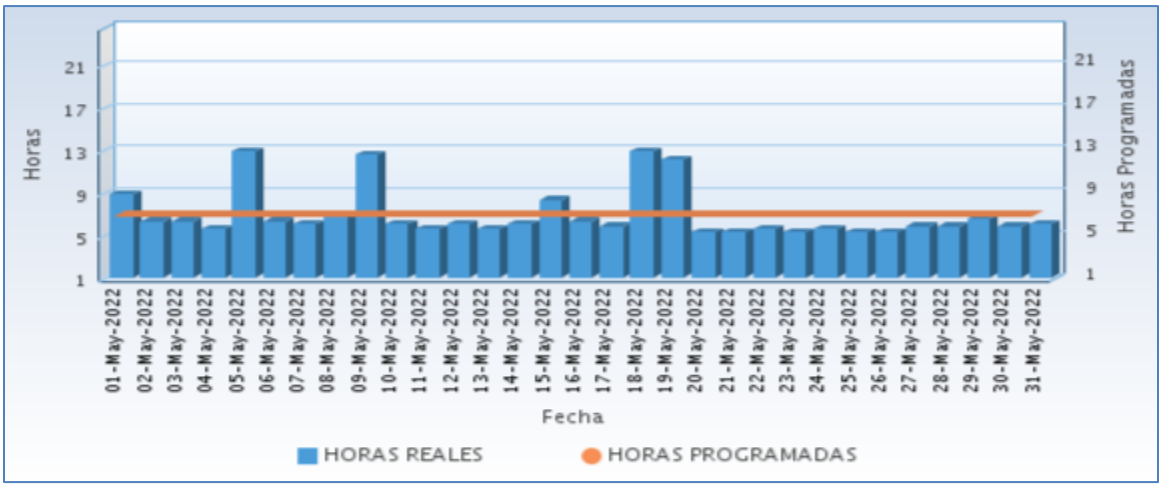

Fuente CNM

A continuación se relaciona las horas promedio por día de la prestación del servicio de energía:

Tabla 270 Horas promedio por día prestación del servicio de energía

SAN PEDRO DEL VINO (FRANCISCO PIZARRO - NARIÑO) Mayo 2022	
DIA	**Horas de servicio promedio en el día [hh:mm]**
01-May-2022	8 Horas 45 Minutos
02-May-2022	6 Horas 15 Minutos
03-May-2022	6 Horas 15 Minutos
04-May-2022	5 Horas 30 Minutos
05-May-2022	12 Horas 45 Minutos
06-May-2022	6 Horas 15 Minutos
07-May-2022	6 Horas 0 Minutos
08-May-2022	6 Horas 45 Minutos
09-May-2022	12 Horas 30 Minutos
10-May-2022	6 Horas 0 Minutos
11-May-2022	5 Horas 30 Minutos
12-May-2022	6 Horas 0 Minutos
13-May-2022	5 Horas 30 Minutos
14-May-2022	6 Horas 0 Minutos
15-May-2022	8 Horas 15 Minutos
16-May-2022	6 Horas 15 Minutos
17-May-2022	5 Horas 45 Minutos
18-May-2022	12 Horas 45 Minutos
19-May-2022	12 Horas 0 Minutos
20-May-2022	5 Horas 15 Minutos
21-May-2022	5 Horas 15 Minutos
22-May-2022	5 Horas 30 Minutos
23-May-2022	5 Horas 15 Minutos
24-May-2022	5 Horas 30 Minutos
25-May-2022	5 Horas 15 Minutos
26-May-2022	5 Horas 15 Minutos
27-May-2022	5 Horas 45 Minutos
28-May-2022	5 Horas 45 Minutos
29-May-2022	6 Horas 30 Minutos
30-May-2022	5 Horas 45 Minutos
31-May-2022	6 Horas 0 Minutos

Fuente CNM

91.6 Curvas de Carga

En la siguiente gráfica, se presenta el comportamiento de la carga promedio para cada día de la semana en el mes.

Gráfica 548 Curva de Carga Promedio por Tipo de Día

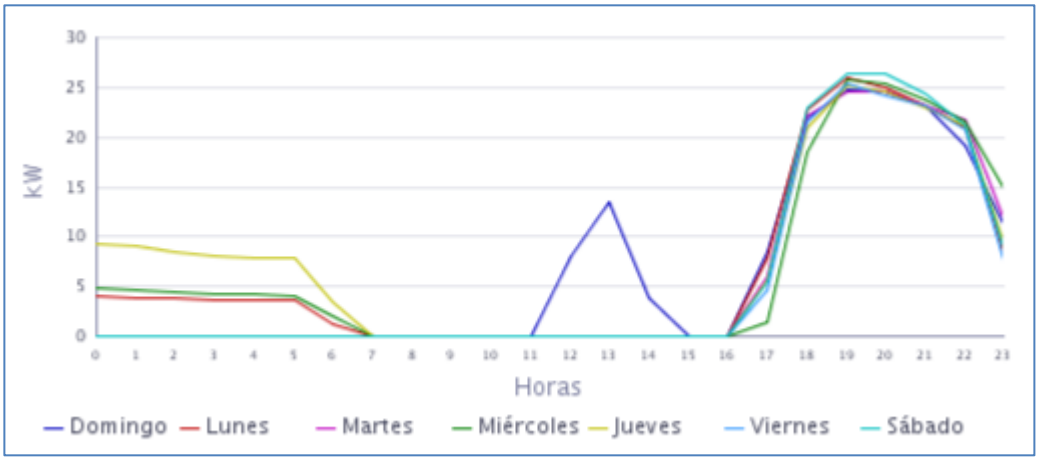

Fuente CNM

Gráfica 549 Curva de Carga Promedio Diaria Mensual

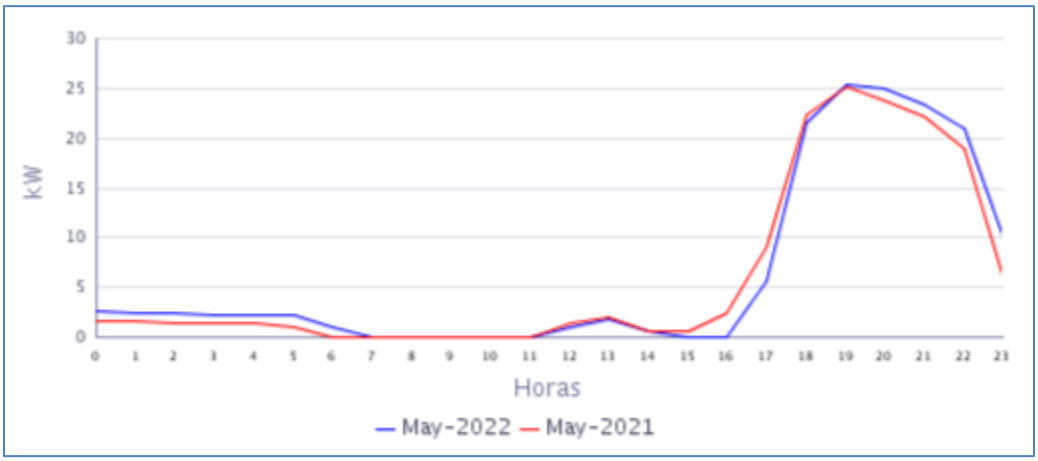

Fuente CNM

En la gráfica anterior se comparan las curvas de carga promedio diarias de May-2021 y del May-2022, presentándose un crecimiento en la demanda de 2,76%.

92. SANTA RITA (SANTA BARBARA (ISCUANDE) - NARIÑO)

El Caserío de Santa Rita pertenece al municipio de Santa Bárbara (Iscuandé), Departamento de Nariño. Esta localidad cuenta con un total de 290 usuarios.[1]

92.1 Descripción del Sitio

La localidad cuenta con una central de generación que está conformada por la siguiente infraestructura:

Tabla 271 Infraestructura de la Localidad.

GRUPO ELECTRÓGENO			
ITEM	**MARCA**	**CAPACIDAD**	**ESTADO**
1	CATERPILLAR	132 kW	EN OPERACIÓN
TRANSFORMADOR			
ITEM	**CAPACIDAD (KVA)**		**ESTADO**
1	112,5		EN OPERACIÓN

Gráfica 551 Diagrama de Conexión de la Localidad.

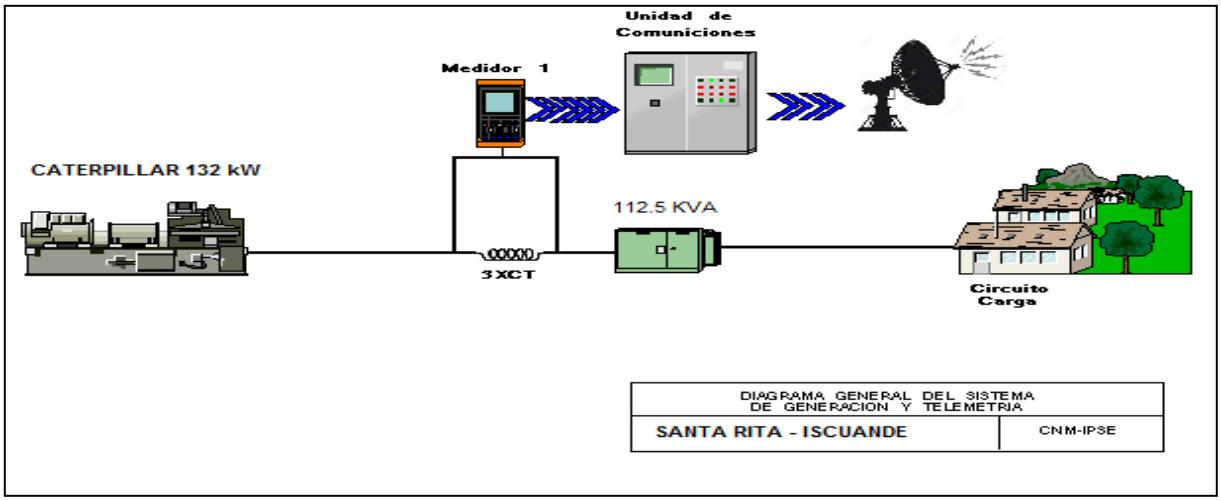

La localidad sin información completa para el presente periodo. Localidad con servicio de energía eléctrica, según lo informado. Daño en el sistema de telemetría, actualmente por orden público no se ha podido ingresar a la Zona.

93. SECADERO (SANTA BARBARA (ISCUANDE) - NARIÑO)

El Centro poblado del Secadero pertenece al municipio de Santa Bárbara (Iscuandé), Departamento de Nariño. Esta localidad cuenta con un total de 87 usuarios.[1]

93.1 Descripción del Sitio

La localidad cuenta con una central de generación que está conformada por la siguiente infraestructura:

Tabla 274 Infraestructura de la Localidad.

GRUPO ELECTRÓGENO			
ITEM	**MARCA**	**CAPACIDAD**	**ESTADO**
1	OLYMPIAN	75 KVA	EN OPERACIÓN
2	HENGSHAN	55 KVA	EN OPERACIÓN
TRANSFORMADOR			
ITEM	**CAPACIDAD (KVA)**		**ESTADO**
1	112,5		EN OPERACIÓN

Gráfica 557 Diagrama de Conexión de la Localidad.

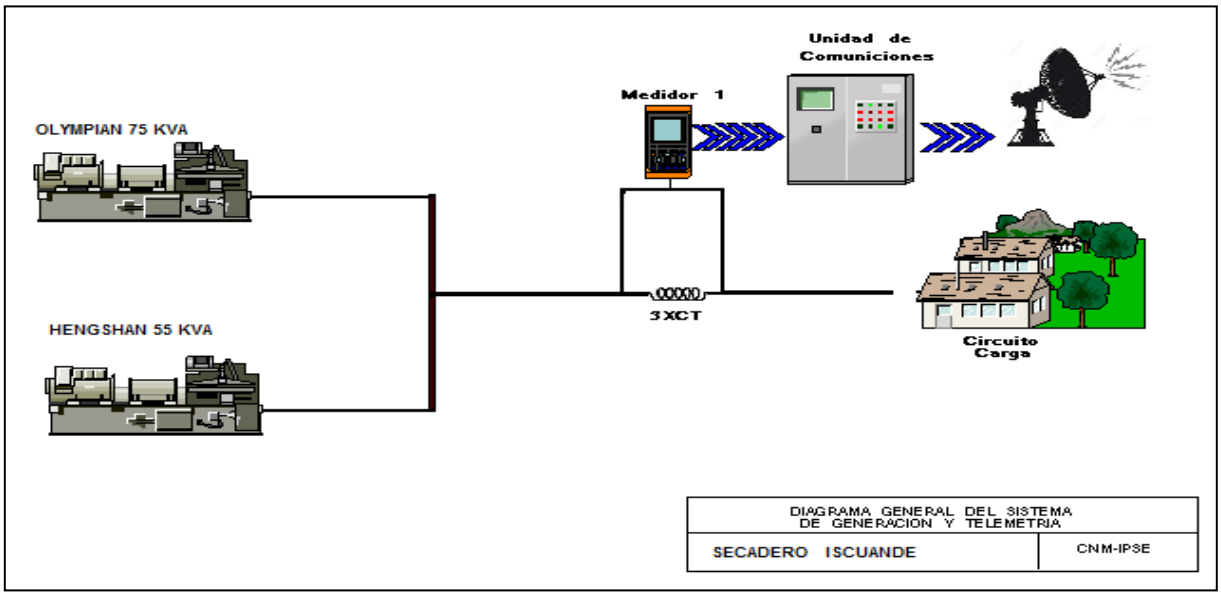

[1] Fuente: http://reportes.sui.gov.co/ - Sistema Único de Información SUI - Año 2020.

93.2 Energía

El consumo de energía eléctrica para esta localidad en *Mayo* de 2022, se presenta en la siguiente tabla, donde se encuentran los valores acumulados diarios de la energía activa (kWh), reactiva (kVARh), aparente (kVAh) y del factor de potencia (p.u).

Tabla 275 Energía Activa, Reactiva, Aparente y Factor de Potencia.

SECADERO (SANTA BARBARA (ISCUANDE) - NARIÑO)				
Fecha	**Energía Activa (kWh)**	**Energía Reactiva (kVARh)**	**Energía Aparente (kVAh)**	**Factor de Potencia (p.u)**
Mayo 1, Domingo	116	40	122,75	0,94
Mayo 2, Lunes	90	30	94,59	0,95
Mayo 3, Martes	85	29	89,50	0,95
Mayo 4, Miércoles	87	32	92,53	0,94
Mayo 5, Jueves	84	29	89,34	0,95
Mayo 6, Viernes	84	30	89,17	0,94
Mayo 7, Sábado	116	43	123,67	0,94
Mayo 8, Domingo	117	40	123,29	0,95
Mayo 9, Lunes	90	30	94,41	0,95
Mayo 10, Martes	87	29	91,76	0,95
Mayo 11, Miércoles	88	30	92,69	0,95
Mayo 12, Jueves	89	29	93,25	0,95
Mayo 13, Viernes	92	31	97,17	0,95
Mayo 14, Sábado	118	40	124,39	0,95
Mayo 15, Domingo	119	37	124,30	0,95
Mayo 16, Lunes	89	29	93,10	0,95
Mayo 17, Martes	87	28	91,04	0,95
Mayo 18, Miércoles	86	27	90,23	0,95
Mayo 19, Jueves	88	28	92,27	0,95
Mayo 20, Viernes	86	28	90,80	0,95
Mayo 21, Sábado	123	39	129,58	0,95
Mayo 22, Domingo	115	42	122,75	0,94
Mayo 23, Lunes	94	36	100,59	0,93
Mayo 24, Martes	94	34	99,45	0,94
Mayo 25, Miércoles	76	33	82,96	0,92
Mayo 26, Jueves	100	54	113,63	0,88
Mayo 27, Viernes	98	51	110,10	0,89
Mayo 28, Sábado	132	70	148,97	0,88
Mayo 29, Domingo	130	65	145,48	0,89
Mayo 30, Lunes	96	50	108,42	0,89
Mayo 31, Martes	95	47	105,72	0,90
TOTAL	**3.048**	**1.160**	**3.261,03**	**0,93**

El factor de potencia promedio fue 0,93.

Con referencia a Mayo de 2021 (2.719 kWh), se presentó un crecimiento en la demanda de energía eléctrica del 12,10%.

Gráfica 558 Energía Activa, Reactiva y Factor de Potencia – SECADERO (SANTA BARBARA (ISCUANDE) - NARIÑO).

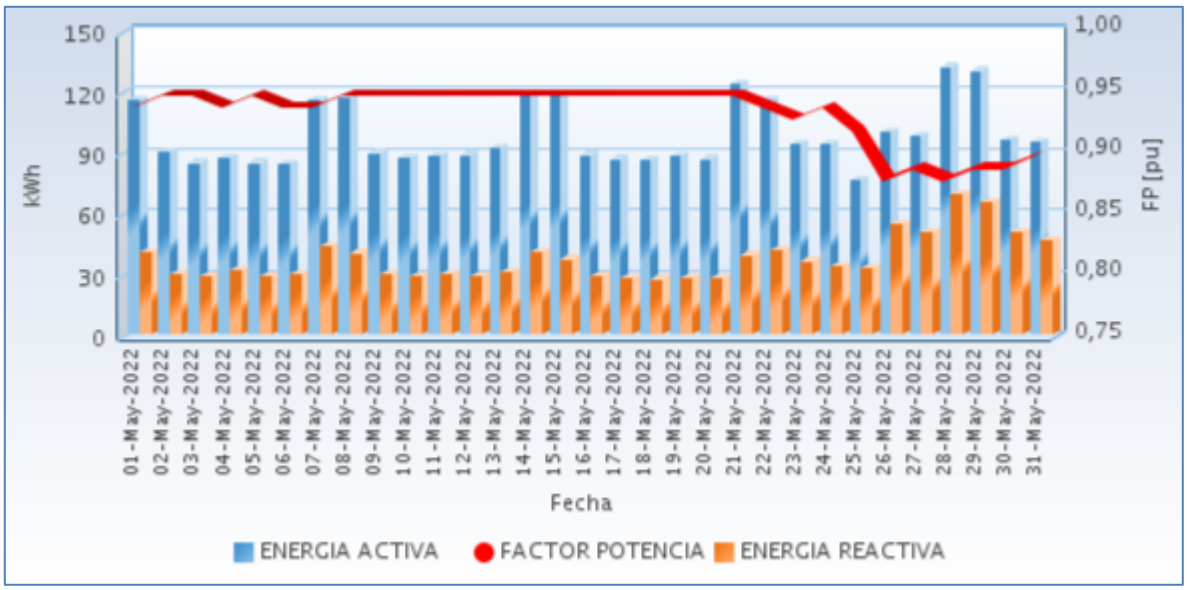

Fuente CNM

93.3 Potencia

En la siguiente gráfica se presenta el comportamiento diario de la potencia para este mes.

Gráfica 559 Comportamiento Diario de la Potencia.

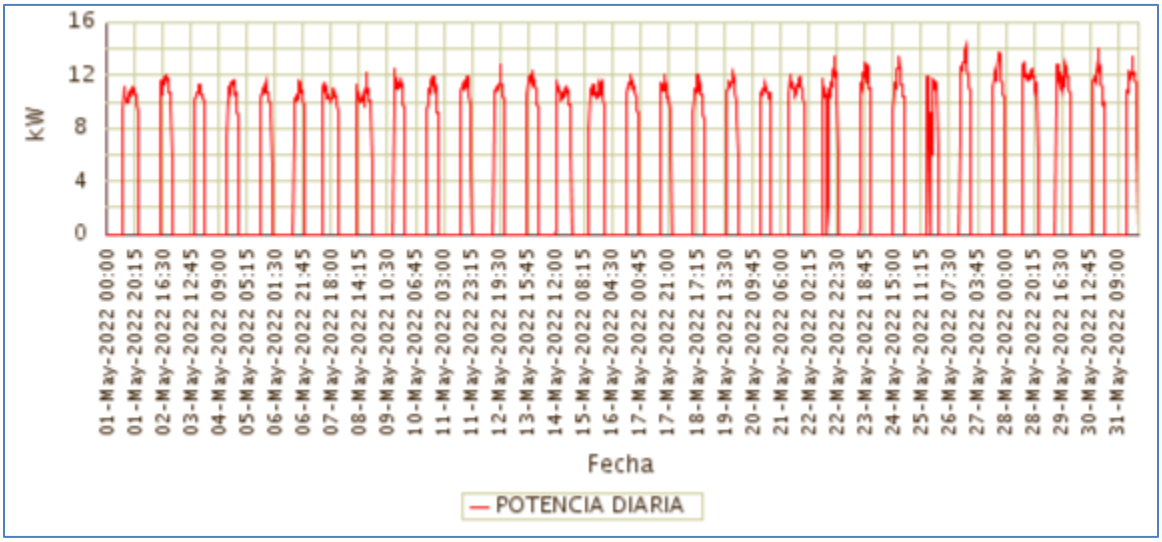

Fuente CNM

93.4 Potencia Máxima

La potencia máxima fue de 14,28kW, se presentó el Jueves 26 de Mayo a las 19:15 horas. Respecto a la potencia máxima de Mayo de 2021 (13,25kW), tuvo una variación de 7,79%.

En la siguiente grafica se presenta la potencia máxima diaria registrada para este mes.

Gráfica 560 Potencia Máxima Diaria-SECADERO (SANTA BARBARA (ISCUANDE) - NARIÑO).

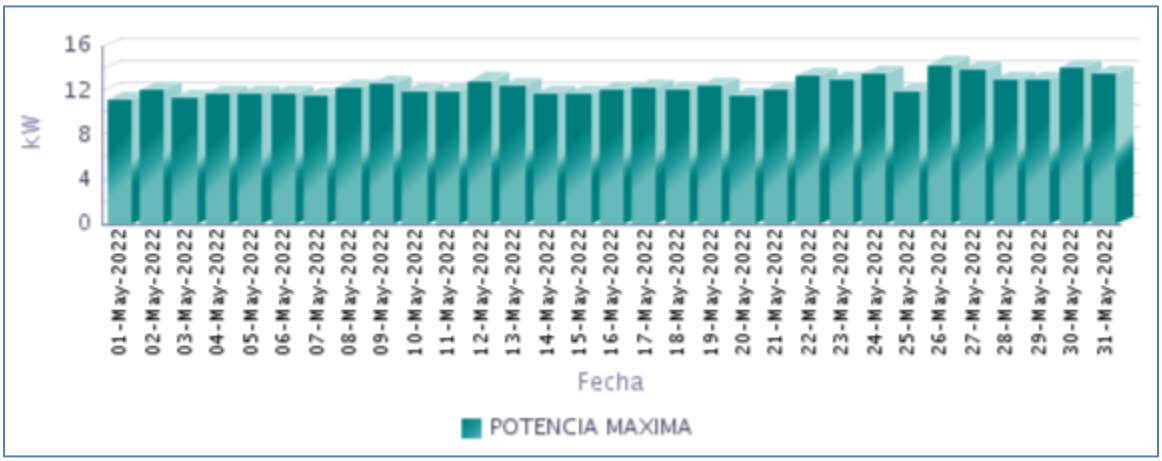

Fuente CNM

93.5 Horas de Prestación del Servicio

En Mayo, se prestó el servicio de energía eléctrica en la localidad, un promedio diario de 9 Horas 4 Minutos, como se presenta en la siguiente gráfica.

Gráfica 561 Horas Efectivas de Prestación del Servicio - SECADERO (SANTA BARBARA (ISCUANDE) - NARIÑO),

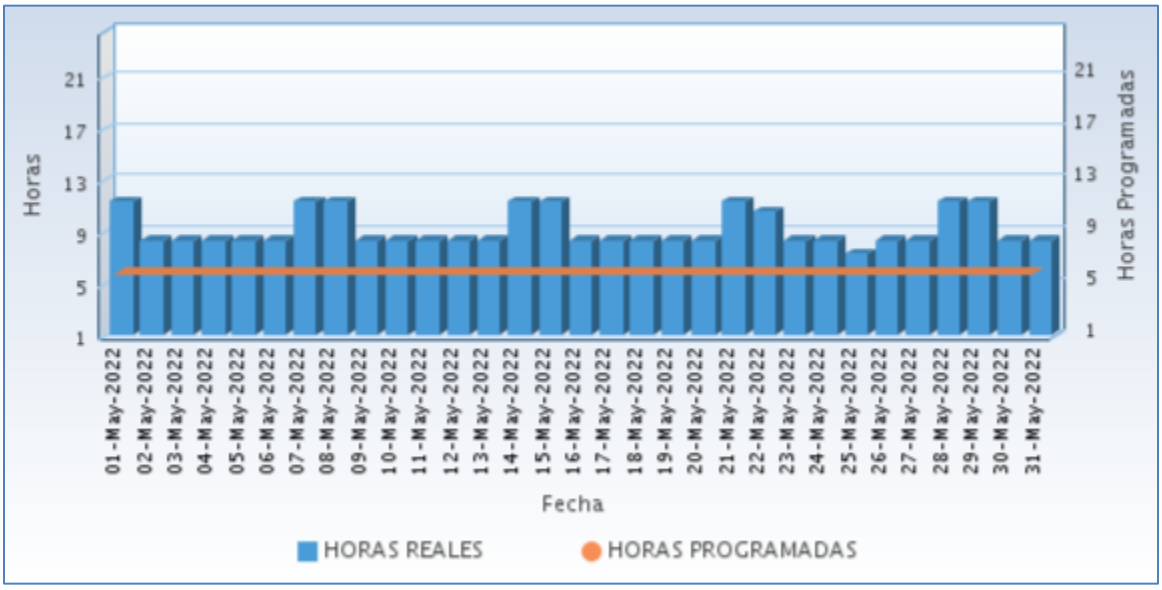

Fuente CNM

A continuación se relaciona las horas promedio por día de la prestación del servicio de energía:

Tabla 276 Horas promedio por día prestación del servicio de energía

SECADERO (SANTA BARBARA (ISCUANDE) - NARIÑO) Mayo 2022	
DIA	**Horas de servicio promedio en el día [hh:mm]**
01-May-2022	11 Horas 15 Minutos
02-May-2022	8 Horas 15 Minutos
03-May-2022	8 Horas 15 Minutos
04-May-2022	8 Horas 15 Minutos
05-May-2022	8 Horas 15 Minutos
06-May-2022	8 Horas 15 Minutos
07-May-2022	11 Horas 15 Minutos
08-May-2022	11 Horas 15 Minutos
09-May-2022	8 Horas 15 Minutos
10-May-2022	8 Horas 15 Minutos
11-May-2022	8 Horas 15 Minutos
12-May-2022	8 Horas 15 Minutos
13-May-2022	8 Horas 15 Minutos
14-May-2022	11 Horas 15 Minutos
15-May-2022	11 Horas 15 Minutos
16-May-2022	8 Horas 15 Minutos
17-May-2022	8 Horas 15 Minutos
18-May-2022	8 Horas 15 Minutos
19-May-2022	8 Horas 15 Minutos
20-May-2022	8 Horas 15 Minutos
21-May-2022	11 Horas 15 Minutos
22-May-2022	10 Horas 30 Minutos

SECADERO (SANTA BARBARA (ISCUANDE) - NARIÑO) Mayo 2022	
DIA	**Horas de servicio promedio en el día [hh:mm]**
23-May-2022	8 Horas 15 Minutos
24-May-2022	8 Horas 15 Minutos
25-May-2022	7 Horas 15 Minutos
26-May-2022	8 Horas 15 Minutos
27-May-2022	8 Horas 15 Minutos
28-May-2022	11 Horas 15 Minutos
29-May-2022	11 Horas 15 Minutos
30-May-2022	8 Horas 15 Minutos
31-May-2022	8 Horas 15 Minutos

Fuente CNM

93.6 Curvas de Carga

En la siguiente gráfica, se presenta el comportamiento de la carga promedio para cada día de la semana en el mes.

Gráfica 562 Curva de Carga Promedio Diaria Mensual

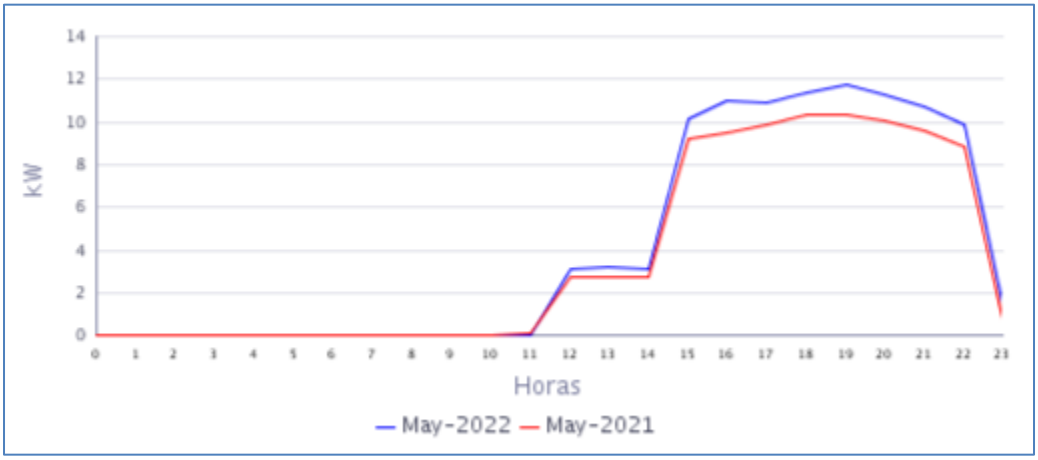

Fuente CNM

En la gráfica anterior se comparan las curvas de carga promedio diarias de May-2021 y del May-2022, presentándose un crecimiento en la demanda de 12,10%.

94. TAMAJE (ROBERTO PAYAN (SAN JOSÉ) - NARIÑO)

El centro poblado de Tamaje se encuentra ubicado en el municipio de Roberto payan, departamento de Nariño. Esta Localidad cuenta con un total de 181 usuarios residenciales.[1]

94.1 Descripción del Sitio

La localidad cuenta con una central de generación que está conformada por la siguiente infraestructura:

Tabla 277 Infraestructura de la Localidad.

Esta localidad sin servicio, de acuerdo con visita realizada a localidad, generador dañado y la redes caídas y fuera de servicio. Registro fotográfico.

[1] Fuente: http://reportes.sui.gov.co/ - Sistema Único de Información SUI - Año 2020.

PUTUMAYO

95. ESMERALDA (PUERTO GUZMÁN - PUTUMAYO)

El centro poblado de Esmeralda, pertenece al municipio de Puerto Guzman (Putumayo). Esta localidad cuenta con un total de 280 usuarios residenciales .[1]

95.1 Descripción del Sitio

La localidad cuenta con una central de generación que está conformada por la siguiente infraestructura:

Tabla 280 Infraestructura de la Localidad.

GRUPO ELECTRÓGENO			
ITEM	**MARCA**	**CAPACIDAD**	**ESTADO**
1	POWER LINK	39KVA	EN OPERACIÓN
TRANSFORMADOR			
1	**45 KVA**		EN OPERACIÓN

Gráfica 569 Diagrama Unifilar de la Localidad.

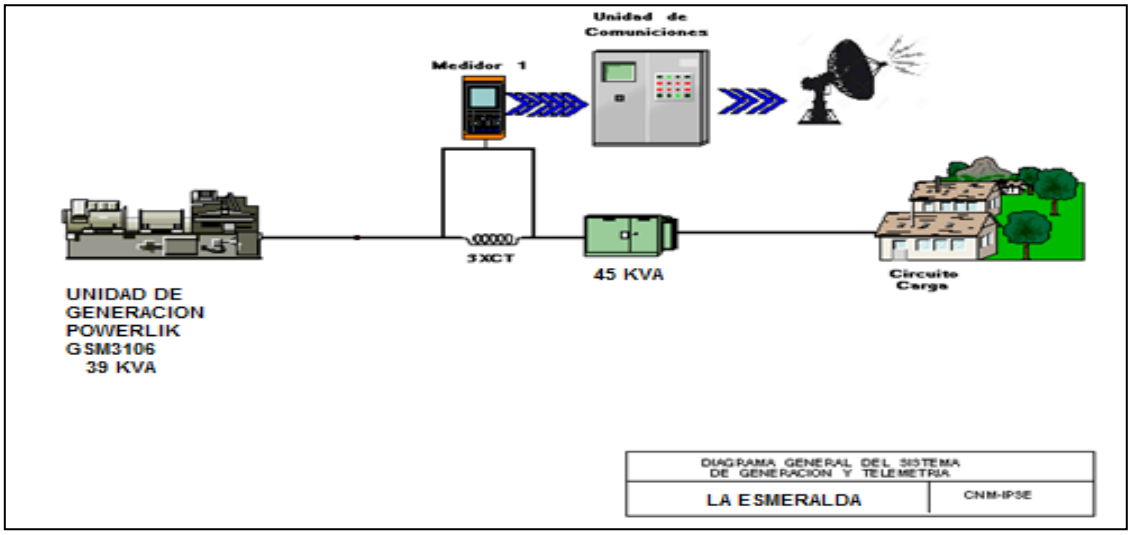

La localidad sin información por no tener conectado el sistema de comunicación satelital.

Se le ha solicitado el ingreso a la localidad al operador de red, Gerente BAIRON HERALDO CERON PANTOJA, EMPOGUZMAN S.A. E.S.P., pero a la fecha no se ha podido lograr ingresar a la zona, siempre aduce problemas de orden público. Se desconoce el estado de prestación del servicio de energía.

[1] Fuente: http://reportes.sui.gov.co/ - Sistema Único de Información SUI - Año 2020.

96. PIÑUÑA NEGRO (PUERTO LEGUIZAMO - PUTUMAYO)

El centro poblado de Piñuña Negro, pertenece al municipio de Puerto Leguízamo, Departamento de Putumayo. Esta localidad cuenta con un total de 168 usuarios .[1]

96.1 Descripción del Sitio

La localidad cuenta con una central de generación que está conformada por la siguiente infraestructura:

Tabla 283 Infraestructura de la Localidad.

GRUPOS ELECTRÓGENOS			
ITEM	**MARCA**	**CAPACIDAD**	**ESTADO**
1	SDMO	52 kW (prime)	EN OPERACIÓN
TRANSFORMADORES			
ITEM	**CAPACIDAD**	**MARCA**	**ESTADO**
1	150 kVA ABB	ABB	EN OPERACIÓN

Gráfica 575 Diagrama de Conexión de la Localidad.

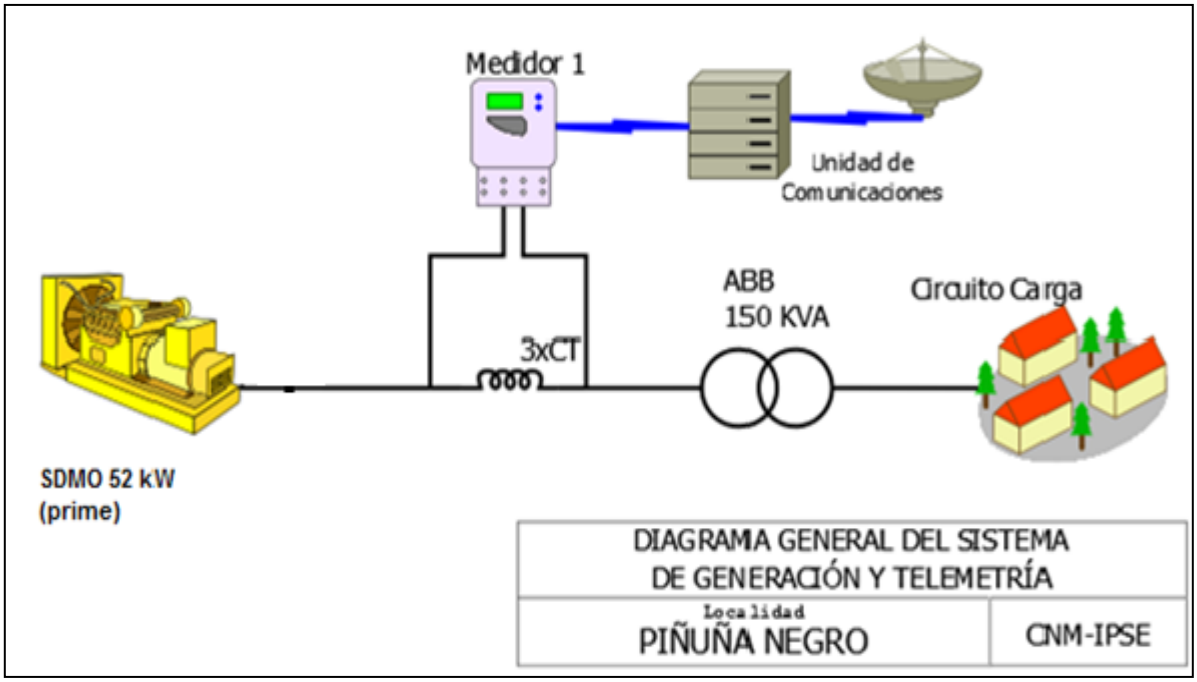

[1] Fuente: http://reportes.sui.gov.co/ - Sistema Único de Información SUI - Año 2020.

96.2 Energía

El consumo de energía eléctrica para esta localidad en *Mayo* de 2022, se presenta en la siguiente tabla, donde se encuentran los valores acumulados diarios de la energía activa (kWh), reactiva (kVARh), aparente (kVAh) y del factor de potencia (p.u).

Tabla 284 Energía Activa, Reactiva, Aparente y Factor de Potencia.

PIÑUÑA NEGRO (PUERTO LEGUIZAMO - PUTUMAYO)				
Fecha	**Energía Activa (kWh)**	**Energía Reactiva (kVARh)**	**Energía Aparente (kVAh)**	**Factor de Potencia (p.u)**
Mayo 1, Domingo	201	100	224,32	0,90
Mayo 2, Lunes	111	51	122,42	0,91
Mayo 3, Martes	0	0	0,00	
Mayo 4, Miércoles	177	75	192,13	0,92
Mayo 5, Jueves	110	49	119,97	0,91
Mayo 6, Viernes	122	62	137,03	0,89
Mayo 7, Sábado	124	60	137,75	0,90
Mayo 8, Domingo	222	111	247,94	0,89
Mayo 9, Lunes	118	53	129,64	0,91
Mayo 10, Martes	105	40	112,17	0,93
Mayo 11, Miércoles	111	44	119,59	0,93
Mayo 12, Jueves	110	46	119,45	0,92
Mayo 13, Viernes	119	51	129,73	0,92
Mayo 14, Sábado	156	76	173,53	0,90
Mayo 15, Domingo	205	93	224,84	0,91
Mayo 16, Lunes	97	37	103,56	0,93
Mayo 17, Martes	90	34	96,44	0,94
Mayo 18, Miércoles	97	39	104,44	0,93
Mayo 19, Jueves	106	42	114,24	0,93
Mayo 20, Viernes	115	54	127,06	0,91
Mayo 21, Sábado	137	65	151,37	0,90
Mayo 22, Domingo	196	87	214,52	0,91
Mayo 23, Lunes	0	0	0,00	
Mayo 24, Martes	62	22	65,55	0,94
Mayo 25, Miércoles	104	38	110,59	0,94
Mayo 26, Jueves	104	39	111,14	0,94
Mayo 27, Viernes	109	44	117,36	0,93
Mayo 28, Sábado	155	62	166,98	0,93
Mayo 29, Domingo	140	61	152,63	0,92
Mayo 30, Lunes	114	47	123,75	0,92
Mayo 31, Martes	110	47	120,07	0,92
TOTAL	**3.728**	**1.627**	**4.067,65**	**0,92**

El factor de potencia promedio fue 0,92. Los días 3 y 23 de mayo no se prestó

Con referencia a Mayo de 2021 (4.428 kWh), se presentó un caída en la demanda de energía eléctrica del 15,81%.

Gráfica 576 Energía Activa, Reactiva y Factor de Potencia – PIÑUÑA NEGRO (PUERTO LEGUIZAMO - PUTUMAYO).

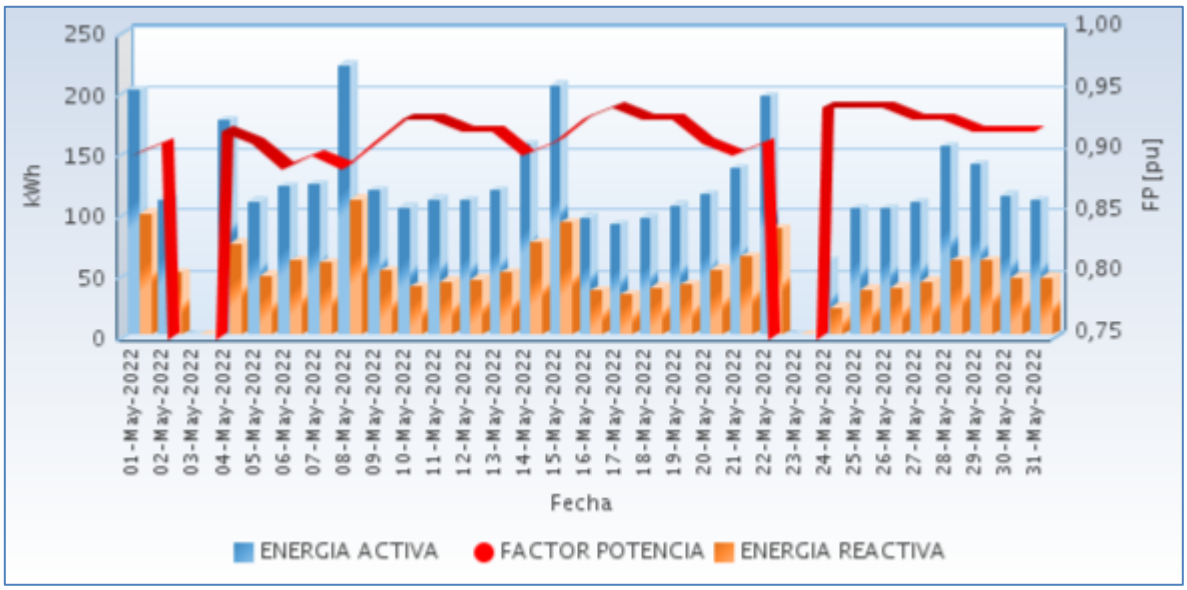

Fuente CNM

96.3 Potencia

En la siguiente gráfica se presenta el comportamiento diario de la potencia para este mes.

Gráfica 577 Comportamiento Diario de la Potencia.

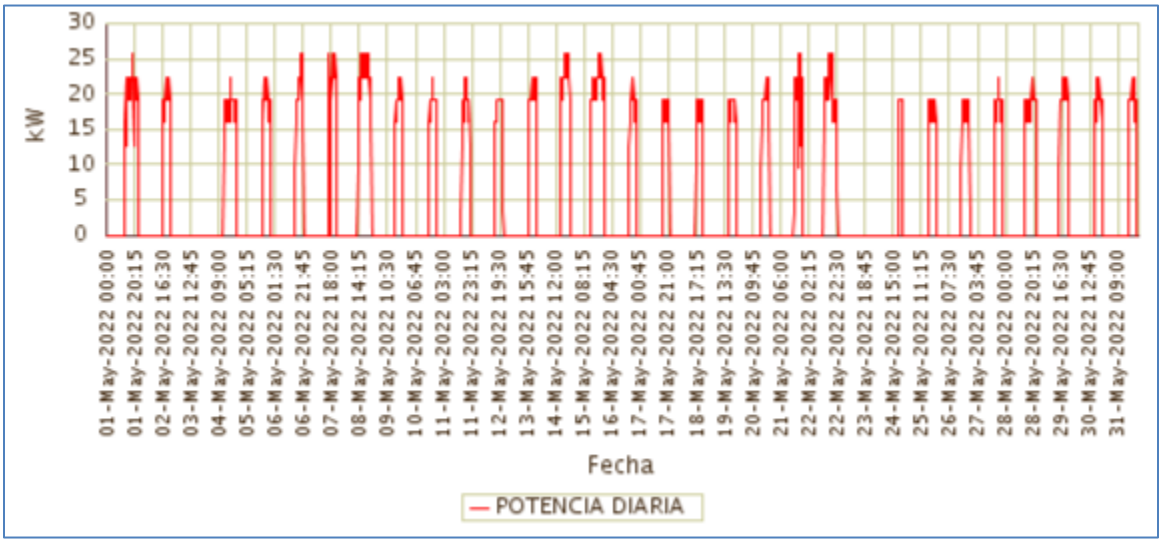

Fuente CNM

96.4 Potencia Máxima

La potencia máxima fue de 25,60kW, se presentó el Domingo 22 de Mayo a las 19:00 horas. Respecto a la potencia máxima de Mayo de 2021 (28,80kW), tuvo una caída del 11,11%.

En la siguiente grafica se presenta la potencia máxima diaria registrada para este mes.

Gráfica 578 Potencia Máxima Diaria-PIÑUÑA NEGRO (PUERTO LEGUIZAMO - PUTUMAYO).

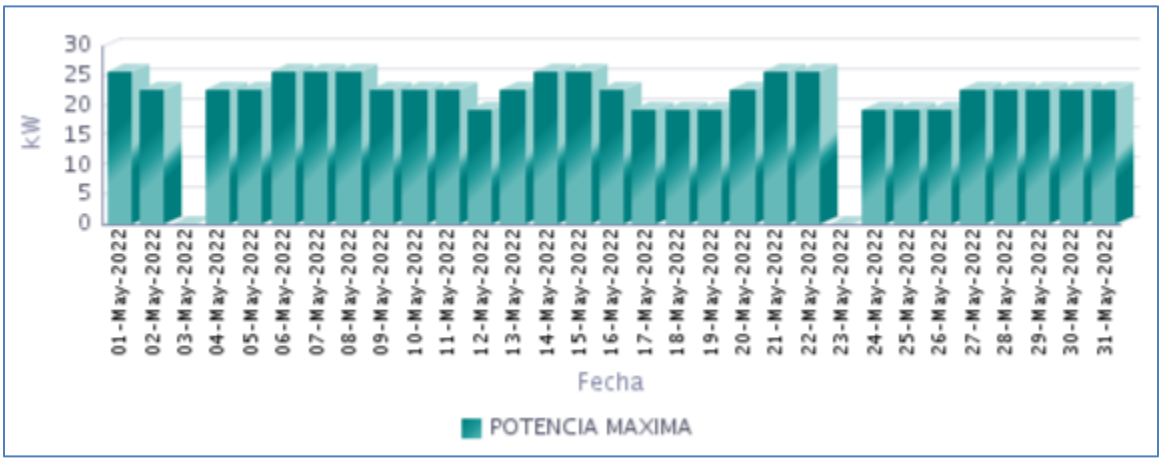

Fuente CNM

96.5 Horas de Prestación del Servicio

En Mayo, se prestó el servicio de energía eléctrica en la localidad, un promedio diario de 6 Horas 15 Minutos, como se presenta en la siguiente gráfica.

Gráfica 579 Horas Efectivas de Prestación del Servicio - PIÑUÑA NEGRO (PUERTO LEGUIZAMO - PUTUMAYO),

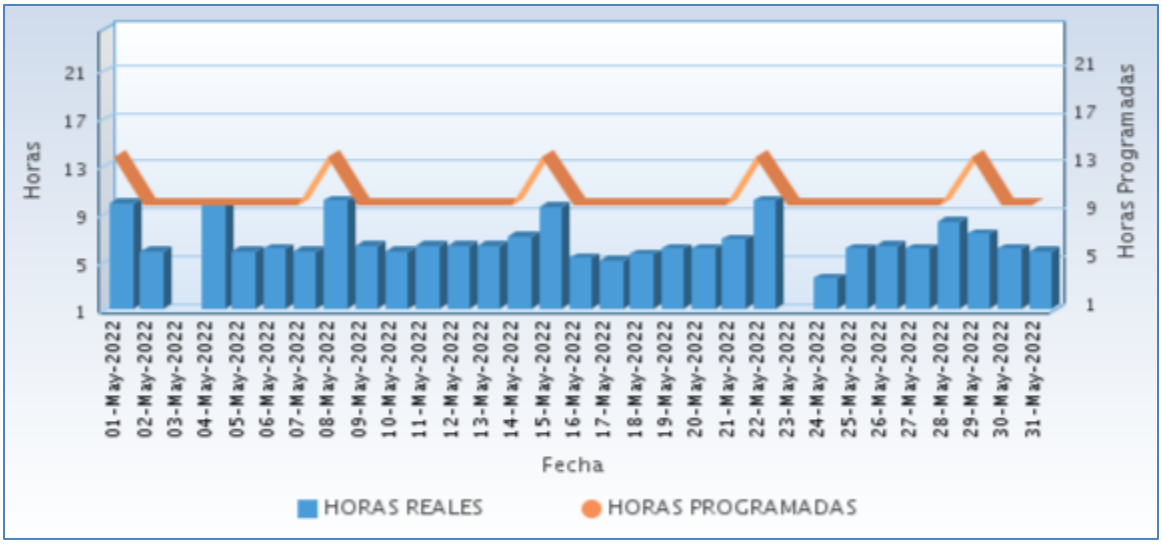

Fuente CNM

A continuación se relaciona las horas promedio por día de la prestación del servicio de energía:

Tabla 285 Horas promedio por día prestación del servicio de energía

PIÑUÑA NEGRO (PUERTO LEGUIZAMO - PUTUMAYO) Mayo 2022	
DIA	**Horas de servicio promedio en el día [hh:mm]**
01-May-2022	9 Horas 45 Minutos
02-May-2022	5 Horas 45 Minutos
03-May-2022	0 Horas 0 Minutos
04-May-2022	9 Horas 45 Minutos
05-May-2022	5 Horas 45 Minutos
06-May-2022	6 Horas 0 Minutos
07-May-2022	5 Horas 45 Minutos
08-May-2022	10 Horas 0 Minutos
09-May-2022	6 Horas 15 Minutos
10-May-2022	5 Horas 45 Minutos
11-May-2022	6 Horas 15 Minutos
12-May-2022	6 Horas 15 Minutos
13-May-2022	6 Horas 15 Minutos
14-May-2022	7 Horas 0 Minutos
15-May-2022	9 Horas 30 Minutos
16-May-2022	5 Horas 15 Minutos
17-May-2022	5 Horas 0 Minutos
18-May-2022	5 Horas 30 Minutos
19-May-2022	6 Horas 0 Minutos
20-May-2022	6 Horas 0 Minutos
21-May-2022	6 Horas 45 Minutos
22-May-2022	10 Horas 0 Minutos
23-May-2022	0 Horas 0 Minutos
24-May-2022	3 Horas 30 Minutos
25-May-2022	6 Horas 0 Minutos
26-May-2022	6 Horas 15 Minutos
27-May-2022	6 Horas 0 Minutos
28-May-2022	8 Horas 15 Minutos
29-May-2022	7 Horas 15 Minutos
30-May-2022	6 Horas 0 Minutos
31-May-2022	5 Horas 45 Minutos

Fuente CNM

96.6 Curvas de Carga

En la siguiente gráfica, se presenta el comportamiento de la carga promedio para cada día de la semana en el mes.

Gráfica 580 Curva de Carga Promedio Diaria Mensual

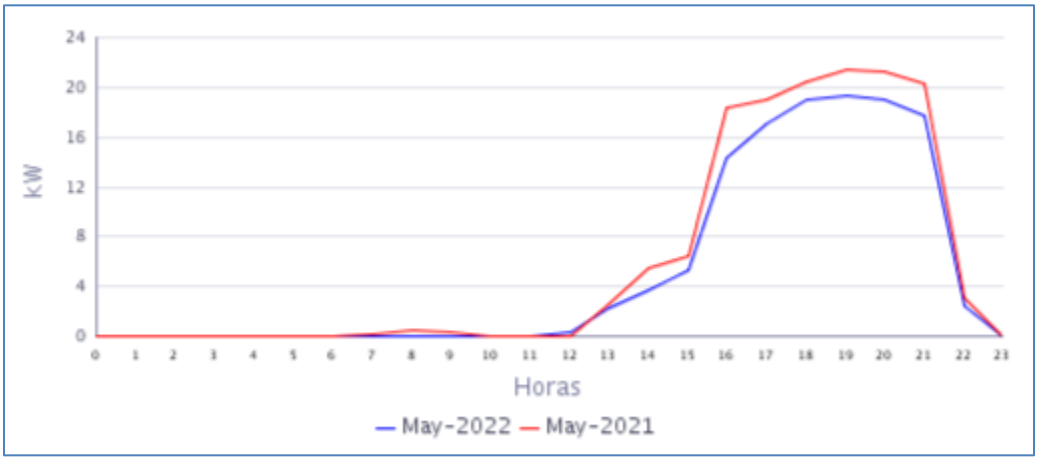

Fuente CNM

En la gráfica anterior se comparan las curvas de carga promedio diarias de May-2021 y del May-2022, presentándose una caída en la demanda de 15,81%.

97. PUERTO LEGUIZAMO (PUERTO LEGUIZAMO - PUTUMAYO)

El municipio de Puerto Leguízamo está ubicado en el departamento del Putumayo, con una población, según el censo DANE de 2018 y su proyección al 2020, de 29.494 habitantes de los cuales 13.296 están ubicados en la cabecera municipal y 16.198 en las áreas rurales del municipio. El número de usuarios es de 3.122. Se incluye en este informe la localidad de La Tagua (214 usuarios) interconectada a la Cabecera Municipal de Leguizamo.[1]

97.1 Descripción del Sitio

La localidad cuenta con una central de generación que está conformada por la siguiente infraestructura:

Tabla 286 Infraestructura de la Localidad.

GRUPO ELECTRÓGENO			
ITEM	**MARCA**	**CAPACIDAD**	**ESTADO**
1	CUMMINS	1500 kW	EN OPERACIÓN
2	CUMMINS	1500 kW	EN OPERACIÓN
3	CUMMINS	1500 kW	FUERA DE SERVIICIO
4	CUMMINS	1500 kW	FUERA DE SERVIICIO
5	CUMMINS	900 kW	FUERA DE SERVIICIO
6	CUMMINS	900 kW	EN OPERACIÓN
7	CUMMINS	900 kW	EN OPERACIÓN
TRANSFORMADORES			
ITEM	**CAPACIDAD**		**ESTADO**
1	1,6 MVA		EN OPERACIÓN
2	2,5 MVA		EN OPERACIÓN
3	3 MVA		EN OPERACIÓN

Gráfica 581 Diagrama de Conexión de la Localidad.

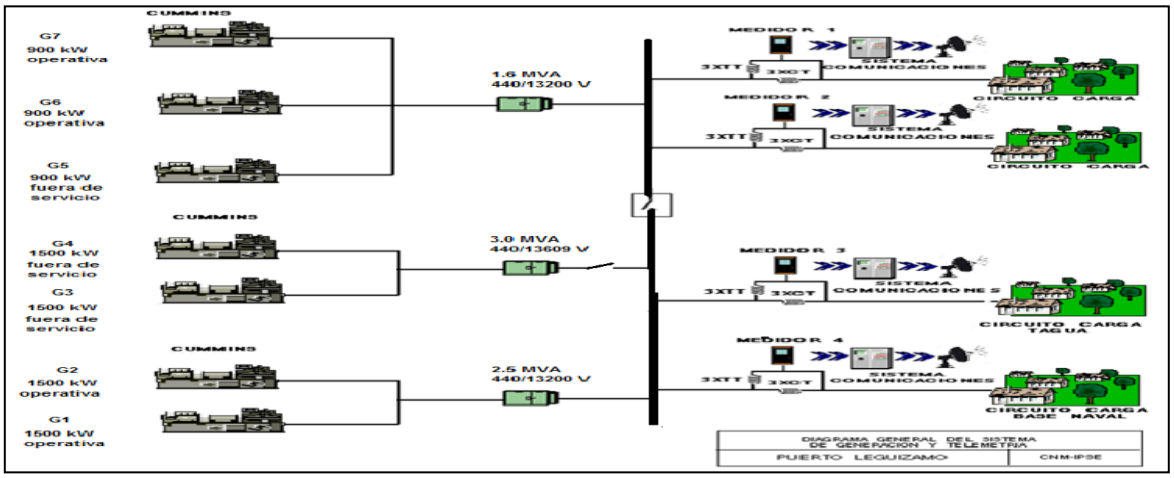

[1] Fuente: http://www.dane.gov.co/Información derivada del Censo Nacional de Población y Vivienda (CNPV) 2018.'Retroproyecciones y Proyecciones de población a nivel municipal por área, sexo y edad simple. Periodo 1985- 2035.

97.2 Energía

El consumo de energía eléctrica para esta localidad en *Mayo* de 2022, se presenta en la siguiente tabla, donde se encuentran los valores acumulados diarios de la energía activa (kWh), reactiva (kVARh), aparente (kVAh) y del factor de potencia (p.u).

Tabla 287 Energía Activa, Reactiva, Aparente y Factor de Potencia.

PUERTO LEGUIZAMO (PUERTO LEGUIZAMO - PUTUMAYO)				
Fecha	**Energía Activa (kWh)**	**Energía Reactiva (kVARh)**	**Energía Aparente (kVAh)**	**Factor de Potencia (p.u)**
Mayo 1, Domingo	30.738	10.106	32.356,61	0,95
Mayo 2, Lunes	32.584	10.258	34.160,49	0,95
Mayo 3, Martes	34.142	10.660	35.767,67	0,95
Mayo 4, Miércoles	33.392	10.561	35.021,94	0,95
Mayo 5, Jueves	29.948	9.923	31.549,47	0,95
Mayo 6, Viernes	31.060	10.348	32.739,02	0,95
Mayo 7, Sábado	31.495	11.003	33.361,55	0,94
Mayo 8, Domingo	30.902	10.631	32.679,46	0,95
Mayo 9, Lunes	33.770	10.872	35.476,54	0,95
Mayo 10, Martes	31.014	9.620	32.471,60	0,96
Mayo 11, Miércoles	34.531	10.740	36.162,48	0,95
Mayo 12, Jueves	34.288	11.209	36.073,72	0,95
Mayo 13, Viernes	34.455	10.974	36.160,50	0,95
Mayo 14, Sábado	30.662	10.298	32.345,36	0,95
Mayo 15, Domingo	29.782	9.939	31.397,00	0,95
Mayo 16, Lunes	33.322	10.591	34.965,04	0,95
Mayo 17, Martes	31.454	10.275	33.089,93	0,95
Mayo 18, Miércoles	29.883	9.884	31.475,64	0,95
Mayo 19, Jueves	26.549	8.900	28.001,05	0,95
Mayo 20, Viernes	28.011	9.436	29.557,49	0,95
Mayo 21, Sábado	30.521	10.431	32.253,91	0,95
Mayo 22, Domingo	31.354	10.323	33.009,76	0,95
Mayo 23, Lunes	32.349	10.071	33.880,06	0,95
Mayo 24, Martes	34.785	10.810	36.426,27	0,95
Mayo 25, Miércoles	31.114	9.739	32.602,33	0,95
Mayo 26, Jueves	31.659	9.847	33.155,23	0,95
Mayo 27, Viernes	32.906	10.401	34.510,24	0,95
Mayo 28, Sábado	31.893	10.484	33.571,52	0,95
Mayo 29, Domingo	31.595	10.216	33.205,63	0,95
Mayo 30, Lunes	30.473	9.844	32.024,04	0,95
Mayo 31, Martes	32.311	9.779	33.758,14	0,96
TOTAL	**982.942**	**318.176**	**1.033.155,27**	**0,95**

El factor de potencia promedio fue 0,95.

Con referencia a Mayo de 2021 (716.999 kWh), se presentó un crecimiento en la demanda de energía eléctrica del 37,09%.

Gráfica 582 Energía Activa, Reactiva y Factor de Potencia – PUERTO LEGUIZAMO (PUERTO LEGUIZAMO - PUTUMAYO).

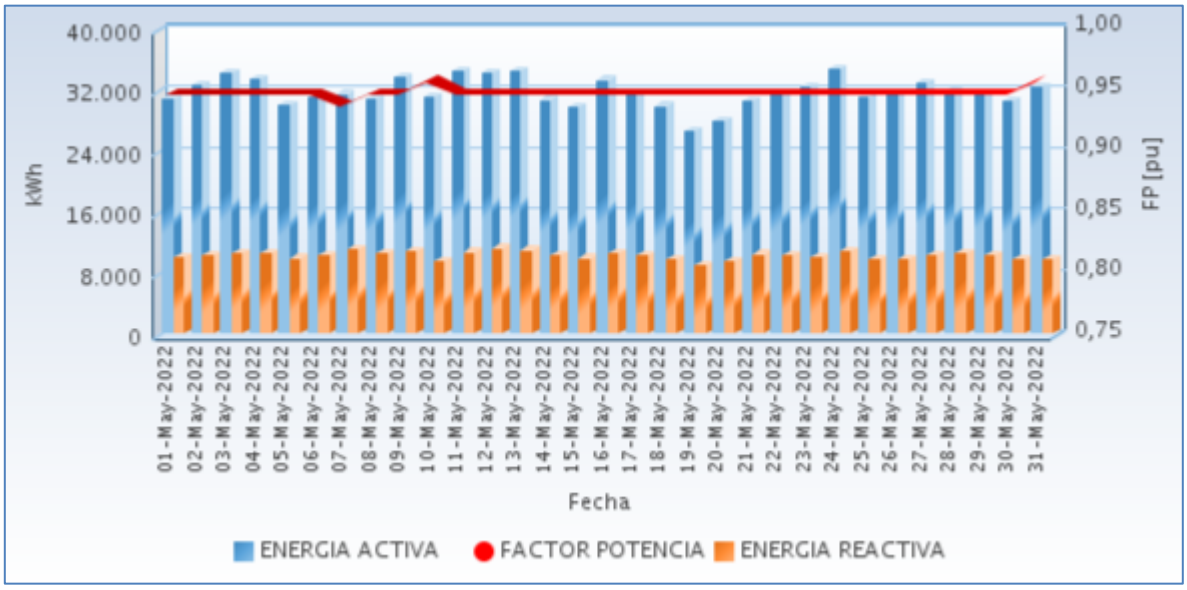

Fuente CNM

En la siguiente gráfica se presenta el acumulado mensual de la energía entregada por cada circuito en la localidad.

Gráfica 583 Energía Diaria Entregada en Circuitos de Distribución.

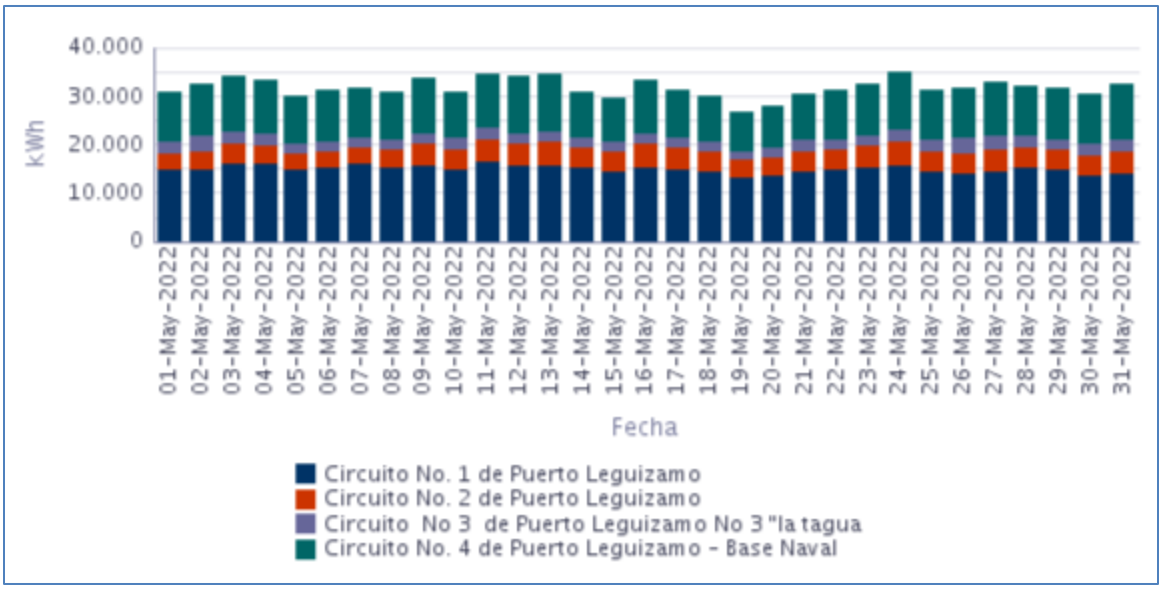

Fuente CNM

97.3 Potencia

En la siguiente gráfica se presenta el comportamiento diario de la potencia para este mes.

Gráfica 584 Comportamiento Diario de la Potencia.

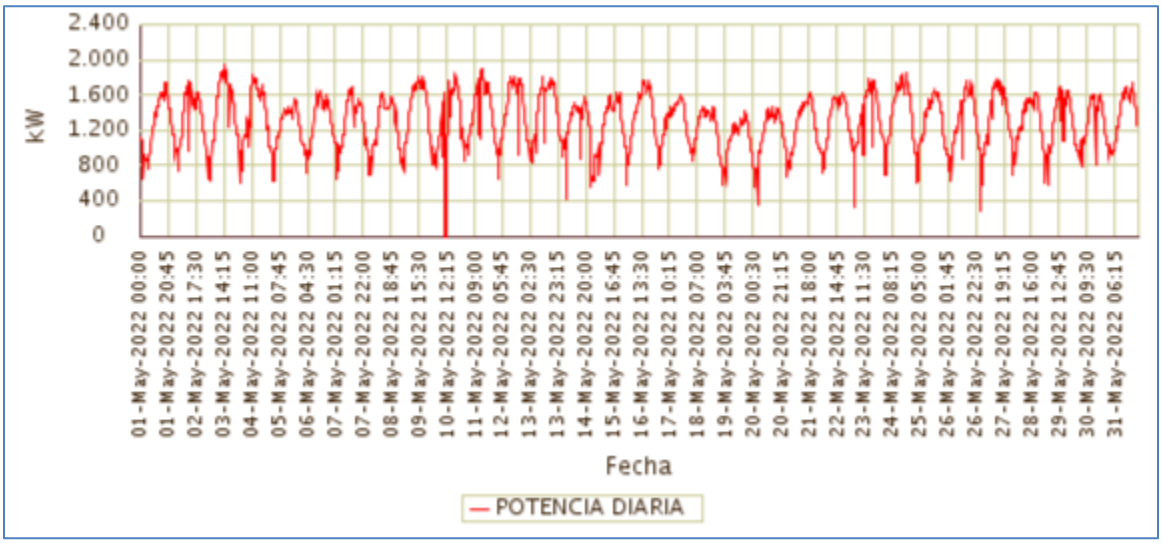

Fuente CNM

97.4 Potencia Máxima

La potencia máxima fue de 1.951,49kW, se presentó el Martes 03 de Mayo a las 15:00 horas. Respecto a la potencia máxima de Mayo de 2021 (1.483,68kW), tuvo una variación de 31,53%.

En la siguiente grafica se presenta la potencia máxima diaria registrada para este mes.

Gráfica 585 Potencia Máxima Diaria-PUERTO LEGUIZAMO (PUERTO LEGUIZAMO - PUTUMAYO).

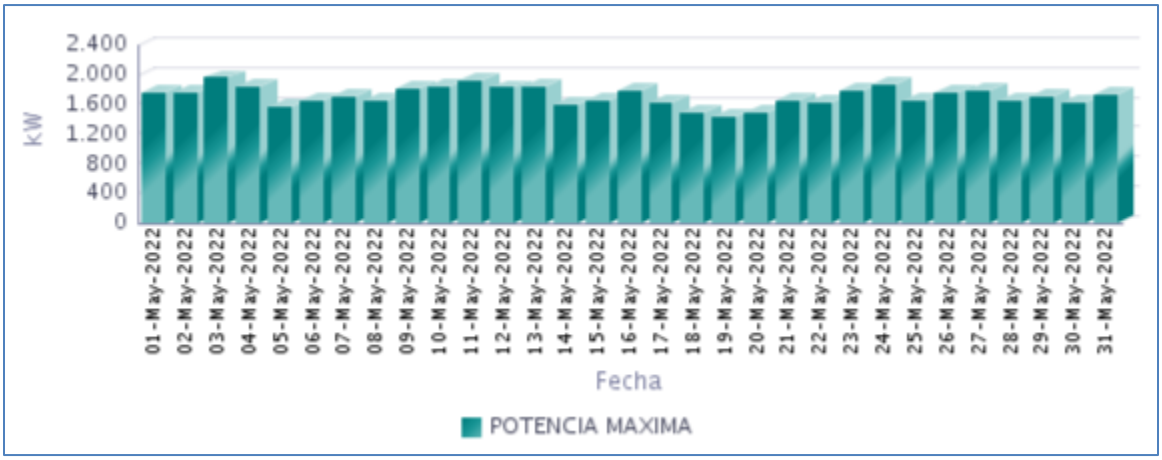

Fuente CNM

97.5 Horas de Prestación del Servicio

En Mayo, se prestó el servicio de energía eléctrica en la localidad, un promedio diario de 23 Horas 59 Minutos, como se presenta en la siguiente gráfica.

Gráfica 586 Horas Efectivas de Prestación del Servicio - PUERTO LEGUIZAMO (PUERTO LEGUIZAMO - PUTUMAYO),

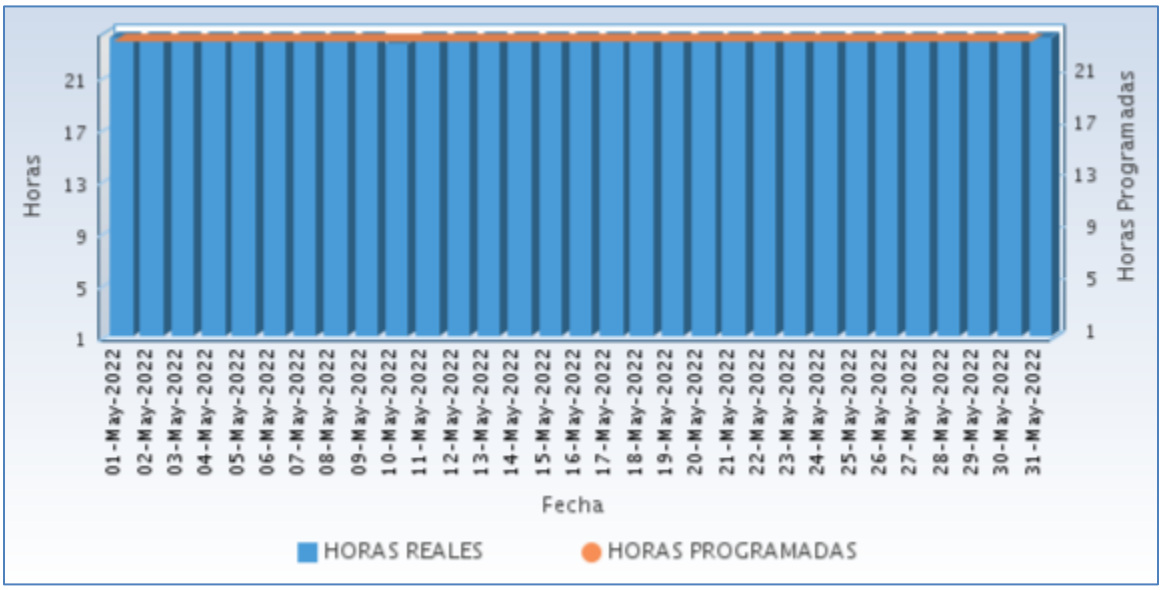

Fuente CNM

A continuación se relaciona las horas promedio por día de la prestación del servicio de energía:

Tabla 288 Horas promedio por día prestación del servicio de energía

PUERTO LEGUIZAMO (PUERTO LEGUIZAMO - PUTUMAYO) Mayo 2022	
DIA	**Horas de servicio promedio en el día [hh:mm]**
01-May-2022	24 Horas
02-May-2022	24 Horas
03-May-2022	24 Horas
04-May-2022	24 Horas
05-May-2022	24 Horas
06-May-2022	24 Horas
07-May-2022	24 Horas
08-May-2022	24 Horas
09-May-2022	24 Horas
10-May-2022	23 Horas 30 Minutos
11-May-2022	24 Horas
12-May-2022	24 Horas
13-May-2022	24 Horas
14-May-2022	24 Horas

PUERTO LEGUIZAMO (PUERTO LEGUIZAMO - PUTUMAYO) Mayo 2022	
DIA	**Horas de servicio promedio en el día [hh:mm]**
15-May-2022	24 Horas
16-May-2022	24 Horas
17-May-2022	24 Horas
18-May-2022	24 Horas
19-May-2022	24 Horas
20-May-2022	24 Horas
21-May-2022	24 Horas
22-May-2022	24 Horas
23-May-2022	24 Horas
24-May-2022	24 Horas
25-May-2022	24 Horas
26-May-2022	24 Horas
27-May-2022	24 Horas
28-May-2022	24 Horas
29-May-2022	24 Horas
30-May-2022	24 Horas
31-May-2022	24 Horas

Fuente CNM

98. PUERTO OSPINA (PUERTO LEGUIZAMO - PUTUMAYO)

El corregimiento de Puerto Ospina, pertenece al municipio de Puerto Leguízamo, Departamento de Putumayo. Esta localidad cuenta con un total de 233 usuarios .[1]

98.1 Descripción del Sitio

La localidad cuenta con una central de generación que está conformada por la siguiente infraestructura:

Tabla 289 Infraestructura de la Localidad.

GRUPOS ELECTRÓGENOS			
ITEM	**MARCA**	**CAPACIDAD**	**ESTADO**
1	PERKINS	100 kVA	FUERA DE SERVCIO
2	KOHLER	100 kVA	FUERA DE SERVCIO
TRANSFORMADORES			
ITEM	**CAPACIDAD**		**ESTADO**
1	75 kVA		EN OPERACIÓN

Gráfica 588 Diagrama de Conexión de la Localidad.

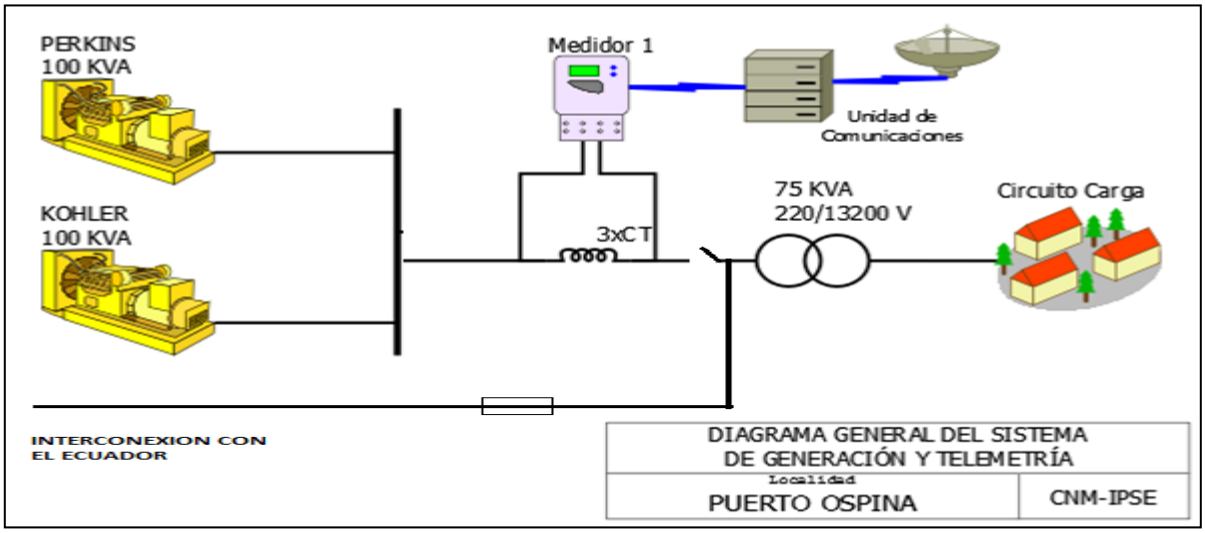

Esta localidad sin información por desconexión del sistema de telemetría. Esta localidad recibe energía eléctrica desde la interconexión con Ecuador.

VALLE DEL CAUCA

99. PUERTO MERIZALDE (BUENAVENTURA - VALLE DEL CAUCA)

El corregimiento de Puerto Merizalde, pertenece al municipio de Buenaventura departamento del Valle del Cauca, con una población de 4.288 habitantes y tiene aproximadamente 574 usuarios.[1]

99.1 Descripción del Sitio

La localidad cuenta con una central de generación que está conformada por la siguiente infraestructura:

Tabla 290 Infraestructura de la Localidad.

GRUPOS ELECTRÓGENO			
ITEM	**MARCA**	**CAPACIDAD**	**ESTADO**
1	CATERPILAR C13	350 kW	EN OPERACIÓN
2	PERKINS	543 KVA	EN OPERACIÓN
TRANSFORMADORES			
ITEM	**CAPACIDAD**		**ESTADO**
1	300 kVA ABB		EN OPERACIÓN
2	300 kVA ABB		EN OPERACIÓN

Gráfica 589 Diagrama Unifilar de la Localidad.

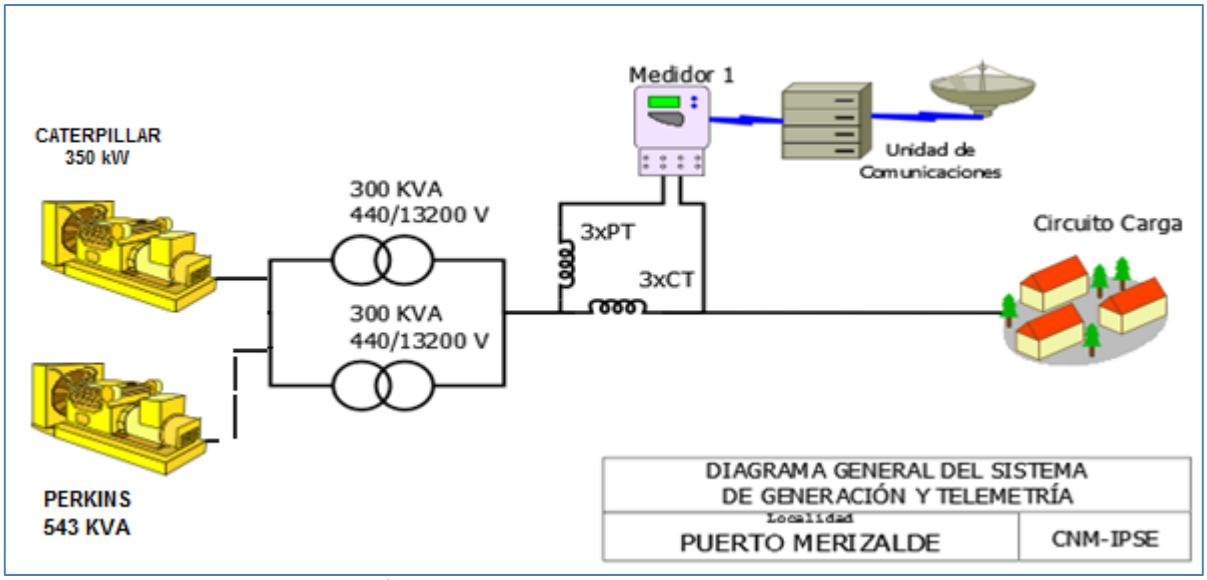

[1] Fuente: http://reportes.sui.gov.co/ - Sistema Único de Información SUI - Año 2020.

99.2 Energía

El consumo de energía eléctrica para esta localidad en *Mayo* de 2022, se presenta en la siguiente tabla, donde se encuentran los valores acumulados diarios de la energía activa (kWh), reactiva (kVARh), aparente (kVAh) y del factor de potencia (p.u).

Tabla 291 Energía Activa, Reactiva, Aparente y Factor de Potencia.

PUERTO MERIZALDE (BUENAVENTURA - VALLE DEL CAUCA)				
Fecha	**Energía Activa (kWh)**	**Energía Reactiva (kVARh)**	**Energía Aparente (kVAh)**	**Factor de Potencia (p.u)**
Mayo 1, Domingo	2.534	829	2.666,35	0,95
Mayo 2, Lunes	2.366	794	2.495,83	0,95
Mayo 3, Martes	2.924	995	3.088,20	0,95
Mayo 4, Miércoles	2.736	929	2.889,06	0,95
Mayo 5, Jueves	2.709	938	2.866,86	0,94
Mayo 6, Viernes	2.780	1.003	2.955,02	0,94
Mayo 7, Sábado	2.792	1.007	2.967,73	0,94
Mayo 8, Domingo	2.849	1.043	3.034,14	0,94
Mayo 9, Lunes	2.720	933	2.875,79	0,95
Mayo 10, Martes	2.482	882	2.633,71	0,94
Mayo 11, Miércoles	2.594	944	2.760,83	0,94
Mayo 12, Jueves	2.698	953	2.861,01	0,94
Mayo 13, Viernes	2.742	985	2.913,48	0,94
Mayo 14, Sábado	2.794	988	2.963,98	0,94
Mayo 15, Domingo	2.780	1.030	2.964,70	0,94
Mayo 16, Lunes	2.267	802	2.404,87	0,94
Mayo 17, Martes	2.706	946	2.867,01	0,94
Mayo 18, Miércoles	2.196	743	2.318,35	0,95
Mayo 19, Jueves	2.514	849	2.653,76	0,95
Mayo 20, Viernes	2.587	861	2.726,65	0,95
Mayo 21, Sábado	2.687	884	2.828,94	0,95
Mayo 22, Domingo	2.513	876	2.661,06	0,94
Mayo 23, Lunes	1.855	646	1.963,91	0,94
Mayo 24, Martes	2.550	867	2.692,81	0,95
Mayo 25, Miércoles	2.600	865	2.739,78	0,95
Mayo 26, Jueves	2.789	900	2.931,01	0,95
Mayo 27, Viernes	2.782	923	2.931,41	0,95
Mayo 28, Sábado	2.661	903	2.809,63	0,95
Mayo 29, Domingo	2.718	941	2.876,37	0,95
Mayo 30, Lunes	2.691	877	2.830,00	0,95
Mayo 31, Martes	2.772	870	2.905,39	0,95
TOTAL	**81.388**	**28.005**	**86.071,13**	**0,95**

El factor de potencia promedio fue 0,95.

Con referencia a Mayo de 2021 (24.618 kWh), se presentó un crecimiento en la demanda de energía eléctrica del 230,60%. Este comportamiento es debido al aumento en las horas de prestación del servicio de energía en la localidad.

Gráfica 590 Energía Activa, Reactiva y Factor de Potencia – PUERTO MERIZALDE (BUENAVENTURA - VALLE DEL CAUCA).

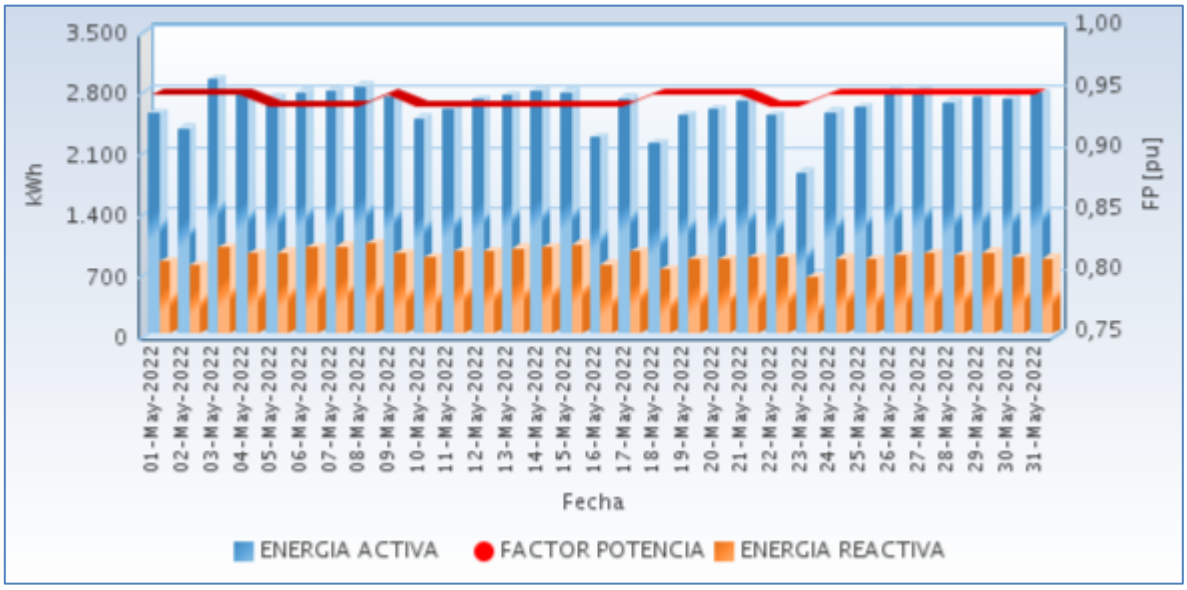

Fuente CNM

99.3 Potencia

En la siguiente gráfica se presenta el comportamiento diario de la potencia para este mes.

Gráfica 591 Comportamiento Diario de la Potencia.

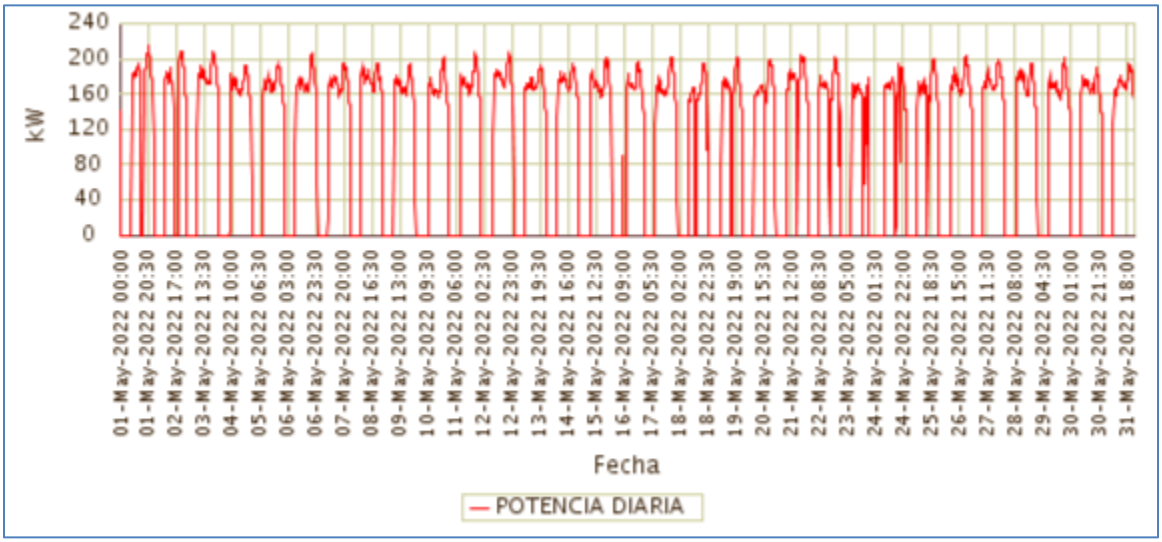

Fuente CNM

99.4 Potencia Máxima

La potencia máxima fue de 213,84kW, se presentó el Domingo 01 de Mayo a las 20:30 horas. Respecto a la potencia máxima de Mayo de 2021 (295,68kW), tuvo una caída del

27,68%.

En la siguiente grafica se presenta la potencia máxima diaria registrada para este mes.

Gráfica 592 Potencia Máxima Diaria-PUERTO MERIZALDE (BUENAVENTURA - VALLE DEL CAUCA).

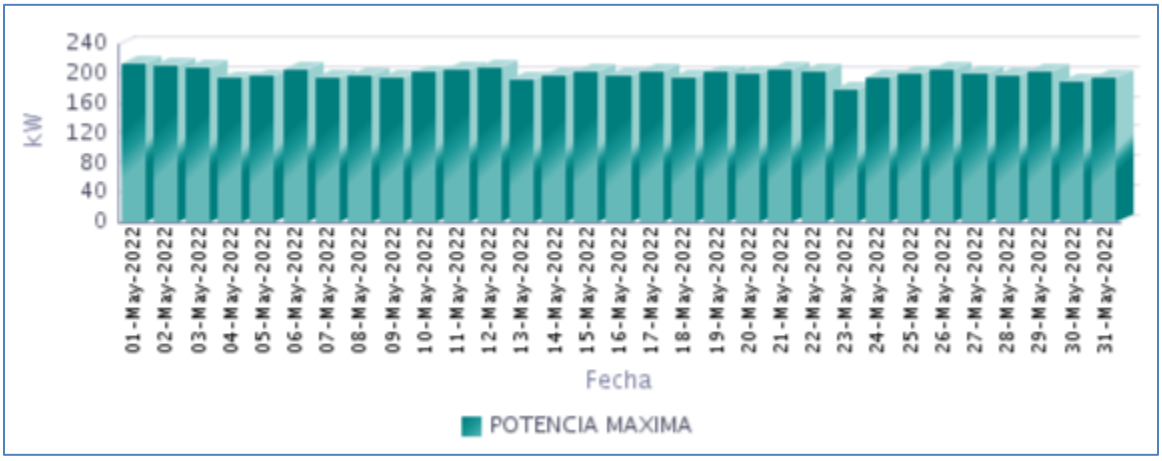

Fuente CNM

99.5 Horas de Prestación del Servicio

En Mayo, se prestó el servicio de energía eléctrica en la localidad, un promedio diario de 15 Horas 38 Minutos, como se presenta en la siguiente gráfica.

Gráfica 593 Horas Efectivas de Prestación del Servicio - PUERTO MERIZALDE (BUENAVENTURA - VALLE DEL CAUCA),

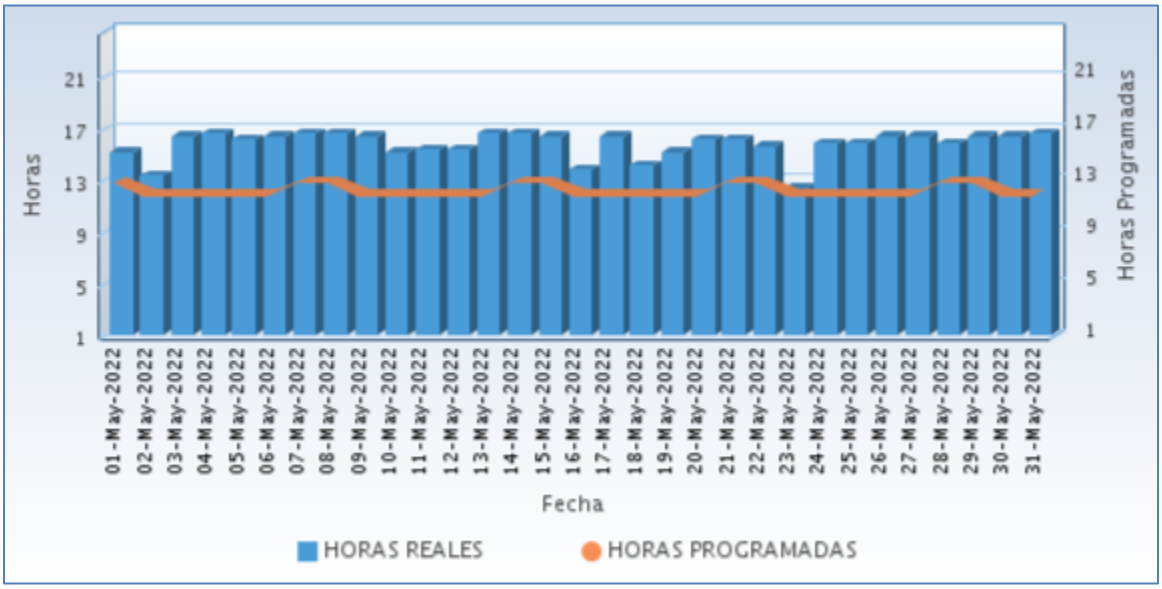

Fuente CNM

A continuación se relaciona las horas promedio por día de la prestación del servicio de energía:

Tabla 292 Horas promedio por día prestación del servicio de energía

PUERTO MERIZALDE (BUENAVENTURA - VALLE DEL CAUCA) Mayo 2022	
DIA	**Horas de servicio promedio en el día [hh:mm]**
01-May-2022	15 Horas 0 Minutos
02-May-2022	13 Horas 15 Minutos
03-May-2022	16 Horas 15 Minutos
04-May-2022	16 Horas 30 Minutos
05-May-2022	16 Horas 0 Minutos
06-May-2022	16 Horas 15 Minutos
07-May-2022	16 Horas 30 Minutos
08-May-2022	16 Horas 30 Minutos
09-May-2022	16 Horas 15 Minutos
10-May-2022	15 Horas 0 Minutos
11-May-2022	15 Horas 15 Minutos
12-May-2022	15 Horas 15 Minutos
13-May-2022	16 Horas 30 Minutos
14-May-2022	16 Horas 30 Minutos
15-May-2022	16 Horas 15 Minutos
16-May-2022	13 Horas 45 Minutos
17-May-2022	16 Horas 15 Minutos
18-May-2022	14 Horas 0 Minutos
19-May-2022	15 Horas 0 Minutos
20-May-2022	16 Horas 0 Minutos
21-May-2022	16 Horas 0 Minutos
22-May-2022	15 Horas 30 Minutos
23-May-2022	12 Horas 15 Minutos
24-May-2022	15 Horas 45 Minutos
25-May-2022	15 Horas 45 Minutos
26-May-2022	16 Horas 15 Minutos
27-May-2022	16 Horas 15 Minutos
28-May-2022	15 Horas 45 Minutos
29-May-2022	16 Horas 15 Minutos
30-May-2022	16 Horas 15 Minutos
31-May-2022	16 Horas 30 Minutos

Fuente CNM

99.6 Curvas de Carga

En la siguiente gráfica, se presenta el comportamiento de la carga promedio para cada día de la semana en el mes.

Gráfica 594 Curva de Carga Promedio Diaria Mensual

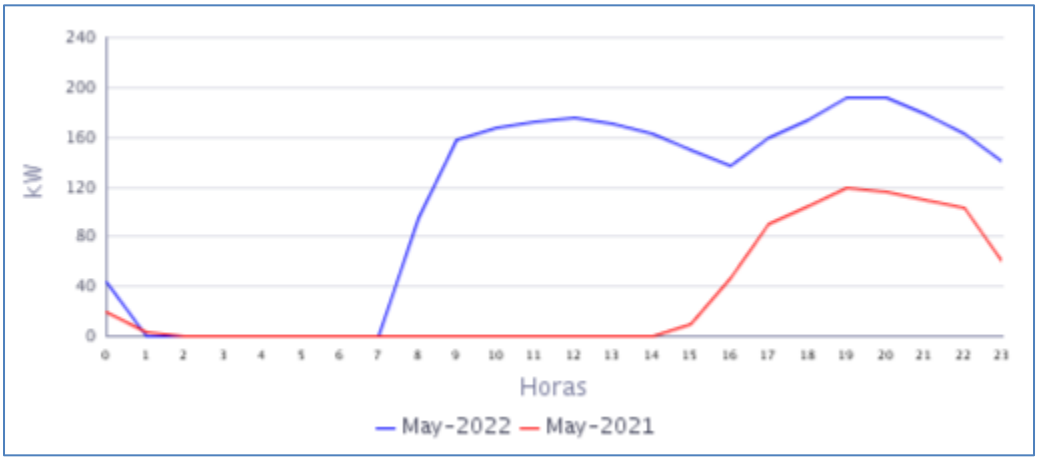

Fuente CNM

En la gráfica anterior se comparan las curvas de carga promedio diarias de May-2021 y del May-2022, presentándose un fuerte crecimiento en la demanda.

100. SAN FRANCISCO DE NAYA (BUENAVENTURA - VALLE DEL CAUCA)

El corregimiento Municipal de San Francisco Rio Naya, pertenece al municipio de Buenaventura departamento del Valle del Cauca. Cuenta con 197 usuarios.[1]

100.1 Descripción del Sitio

La localidad cuenta con una central de generación que está conformada por la siguiente infraestructura:

Tabla 293 Infraestructura de la Localidad.

GRUPO ELECTRÓGENO			
ITEM	**MARCA**	**CAPACIDAD**	**ESTADO**
1	CUMMINS	154,422 kW	EN OPERACIÓN
TRANSFORMADORES			
ITEM	**CAPACIDAD**		**ESTADO**
1	75 kVA		EN OPERACIÓN

Gráfica 595 Diagrama de Conexión de la Localidad.

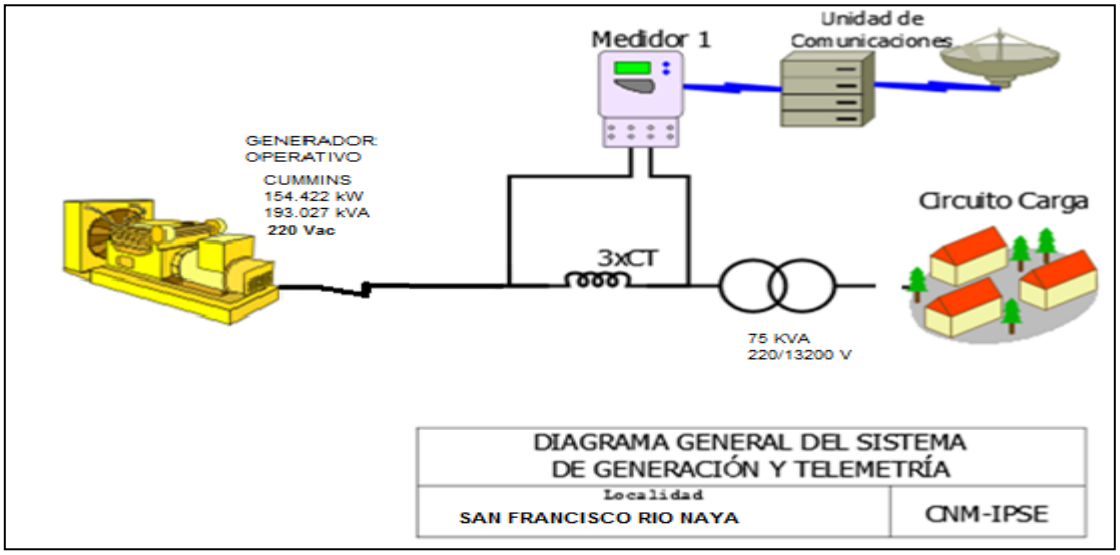

[1] Fuente: http://reportes.sui.gov.co/ - Sistema Único de Información SUI - Año 2020.

100.2 Energía

El consumo de energía eléctrica para esta localidad en *Mayo* de 2022, se presenta en la siguiente tabla, donde se encuentran los valores acumulados diarios de la energía activa (kWh), reactiva (kVARh), aparente (kVAh) y del factor de potencia (p.u).

Tabla 294 Energía Activa, Reactiva, Aparente y Factor de Potencia.

SAN FRANCISCO DE NAYA (BUENAVENTURA - VALLE DEL CAUCA)				
Fecha	**Energía Activa (kWh)**	**Energía Reactiva (kVARh)**	**Energía Aparente (kVAh)**	**Factor de Potencia (p.u)**
Mayo 1, Domingo	0	0	0,00	
Mayo 2, Lunes	200	83	216,56	0,92
Mayo 3, Martes	198	85	215,04	0,92
Mayo 4, Miércoles	191	82	208,47	0,92
Mayo 5, Jueves	197	83	213,84	0,92
Mayo 6, Viernes	191	81	207,84	0,92
Mayo 7, Sábado	195	83	211,67	0,92
Mayo 8, Domingo	222	97	242,44	0,92
Mayo 9, Lunes	224	98	244,50	0,92
Mayo 10, Martes	194	83	210,86	0,92
Mayo 11, Miércoles	197	83	213,23	0,92
Mayo 12, Jueves	195	81	210,84	0,92
Mayo 13, Viernes	196	81	212,24	0,92
Mayo 14, Sábado	196	82	212,68	0,92
Mayo 15, Domingo	191	81	207,41	0,92
Mayo 16, Lunes	192	80	207,45	0,92
Mayo 17, Martes	199	84	215,89	0,92
Mayo 18, Miércoles	196	85	213,81	0,92
Mayo 19, Jueves	195	82	211,23	0,92
Mayo 20, Viernes	200	83	216,39	0,92
Mayo 21, Sábado	232	96	251,14	0,92
Mayo 22, Domingo	243	104	264,19	0,92
Mayo 23, Lunes	198	84	214,73	0,92
Mayo 24, Martes	196	82	212,79	0,92
Mayo 25, Miércoles	201	79	216,20	0,93
Mayo 26, Jueves	197	79	212,41	0,93
Mayo 27, Viernes	209	83	224,71	0,93
Mayo 28, Sábado	205	82	221,08	0,93
Mayo 29, Domingo	229	92	246,85	0,93
Mayo 30, Lunes	224	95	242,86	0,92
Mayo 31, Martes	196	80	211,83	0,93
TOTAL	**6.098**	**2.552**	**6.610,91**	**0,92**

El factor de potencia promedio fue 0,92.

Con referencia a Mayo de 2021 (5.578 kWh), se presentó un crecimiento en la demanda de energía eléctrica del 9,33%.

Gráfica 596 Energía Activa, Reactiva y Factor de Potencia – SAN FRANCISCO DE NAYA (BUENAVENTURA - VALLE DEL CAUCA).

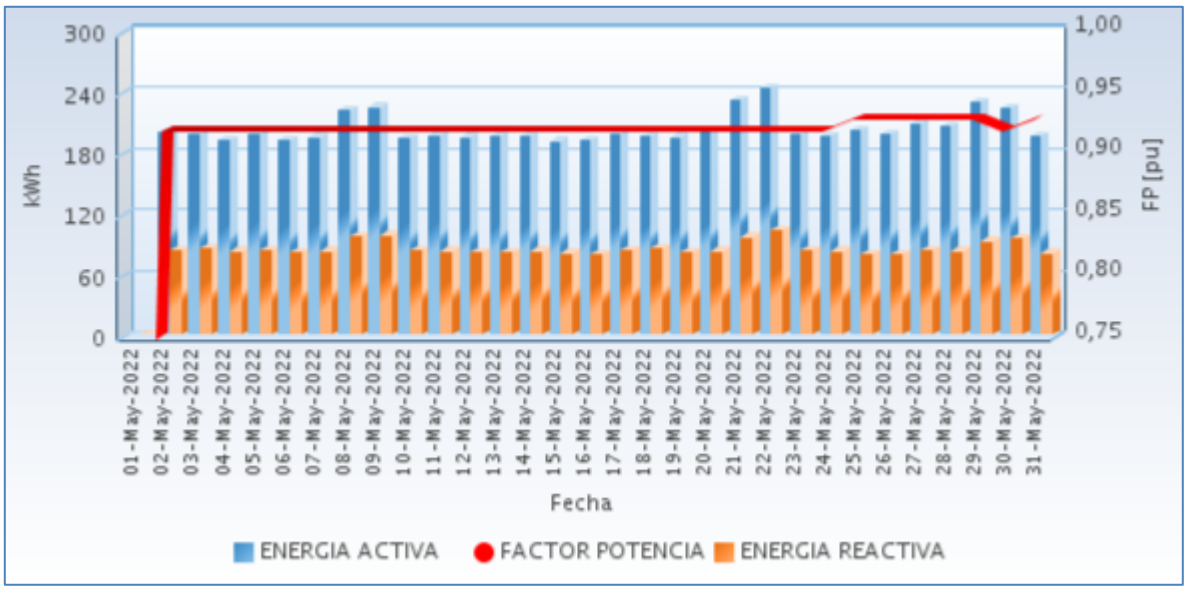

Fuente CNM

100.3 Potencia

En la siguiente gráfica se presenta el comportamiento diario de la potencia para este mes.

Gráfica 597 Comportamiento Diario de la Potencia.

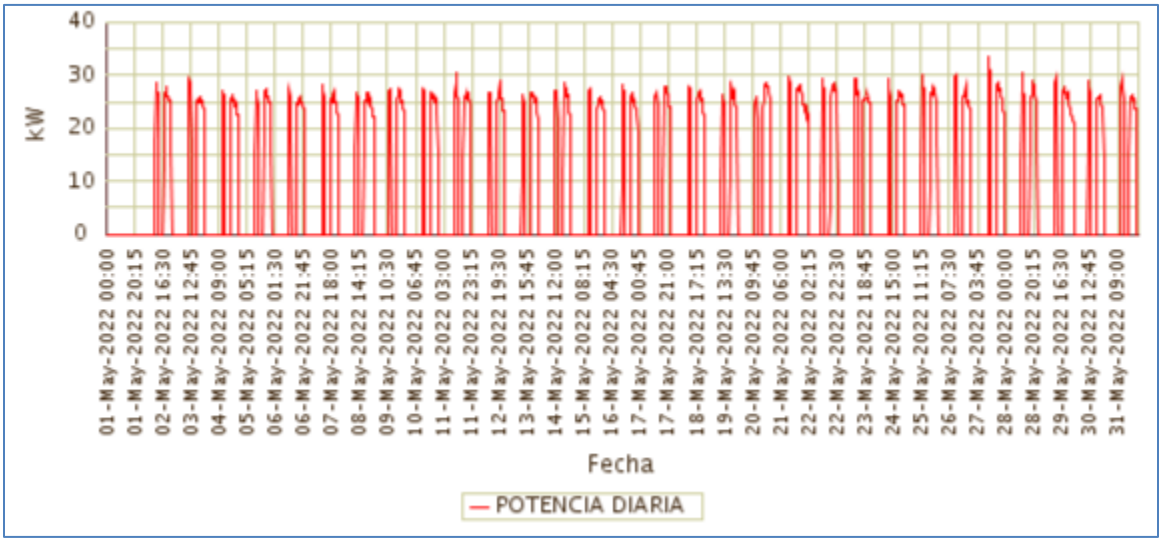

Fuente CNM

100.4 Potencia Máxima

La potencia máxima fue de 33,63kW, se presentó el Viernes 27 de Mayo a las 11:45 horas. Respecto a la potencia máxima de Mayo de 2021 (29,73kW), tuvo una variación de 13,13%.

En la siguiente grafica se presenta la potencia máxima diaria registrada para este mes.

Gráfica 598 Potencia Máxima Diaria-SAN FRANCISCO DE NAYA (BUENAVENTURA - VALLE DEL CAUCA).

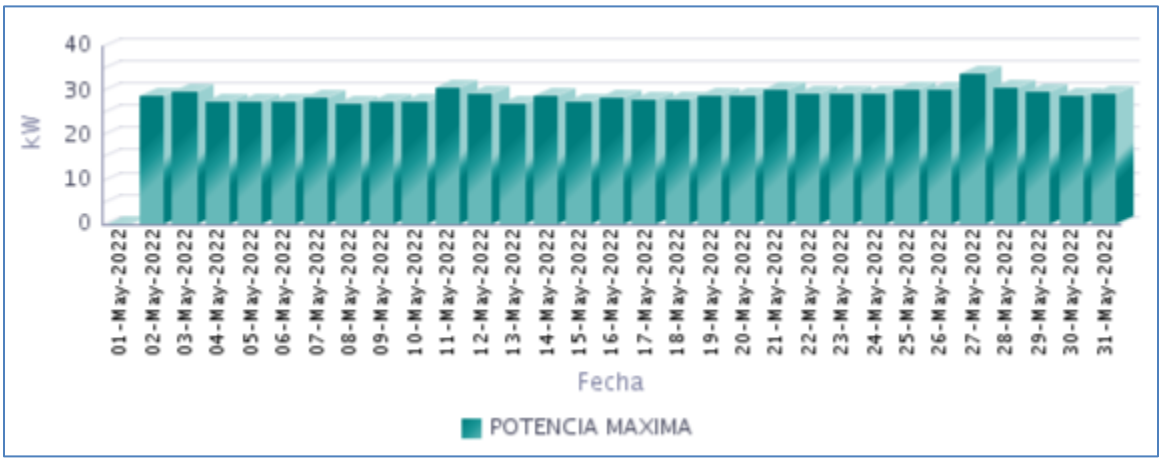

Fuente CNM

100.5 Horas de Prestación del Servicio

En Mayo, se prestó el servicio de energía eléctrica en la localidad, un promedio diario de 8 Horas 0 Minutos, como se presenta en la siguiente gráfica.

Gráfica 599 Horas Efectivas de Prestación del Servicio - SAN FRANCISCO DE NAYA (BUENAVENTURA - VALLE DEL CAUCA),

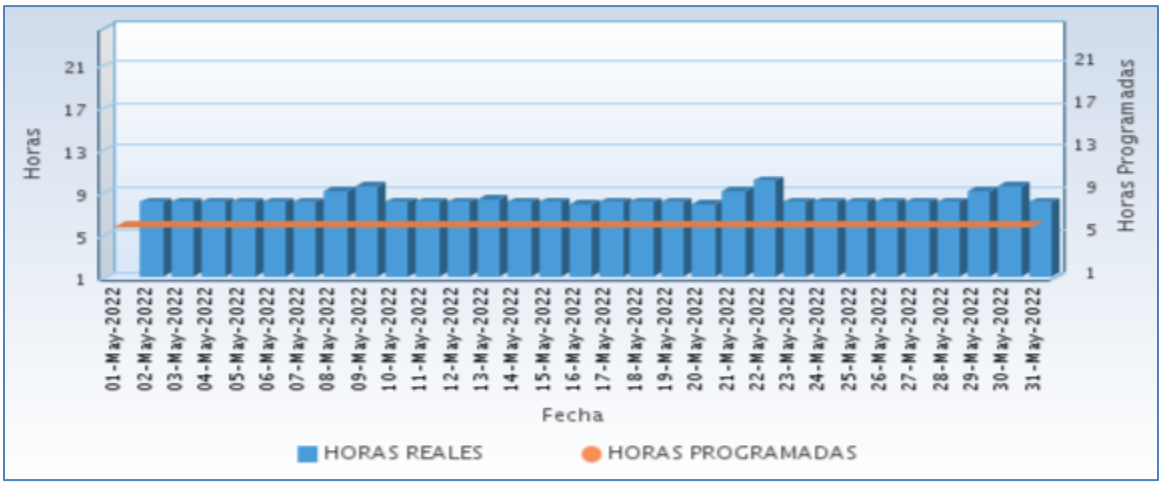

Fuente CNM

A continuación se relaciona las horas promedio por día de la prestación del servicio de energía:

Tabla 295 Horas promedio por día prestación del servicio de energía

SAN FRANCISCO DE NAYA (BUENAVENTURA - VALLE DEL CAUCA) Mayo 2022	
DIA	**Horas de servicio promedio en el día [hh:mm]**
01-May-2022	0 Horas 0 Minutos
02-May-2022	8 Horas 0 Minutos
03-May-2022	8 Horas 0 Minutos
04-May-2022	8 Horas 0 Minutos
05-May-2022	8 Horas 0 Minutos
06-May-2022	8 Horas 0 Minutos
07-May-2022	8 Horas 0 Minutos
08-May-2022	9 Horas 0 Minutos
09-May-2022	9 Horas 30 Minutos
10-May-2022	8 Horas 0 Minutos
11-May-2022	8 Horas 0 Minutos
12-May-2022	8 Horas 0 Minutos
13-May-2022	8 Horas 15 Minutos
14-May-2022	8 Horas 0 Minutos
15-May-2022	8 Horas 0 Minutos
16-May-2022	7 Horas 45 Minutos
17-May-2022	8 Horas 0 Minutos
18-May-2022	8 Horas 0 Minutos
19-May-2022	8 Horas 0 Minutos
20-May-2022	7 Horas 45 Minutos
21-May-2022	9 Horas 0 Minutos
22-May-2022	10 Horas 0 Minutos
23-May-2022	8 Horas 0 Minutos
24-May-2022	8 Horas 0 Minutos
25-May-2022	8 Horas 0 Minutos
26-May-2022	8 Horas 0 Minutos
27-May-2022	8 Horas 0 Minutos
28-May-2022	8 Horas 0 Minutos
29-May-2022	9 Horas 0 Minutos
30-May-2022	9 Horas 30 Minutos
31-May-2022	8 Horas 0 Minutos

Fuente CNM

100.6 Curvas de Carga

En la siguiente gráfica, se presenta el comportamiento de la carga promedio para cada día de la semana en el mes.

Gráfica 600 Curva de Carga Promedio Diaria Mensual

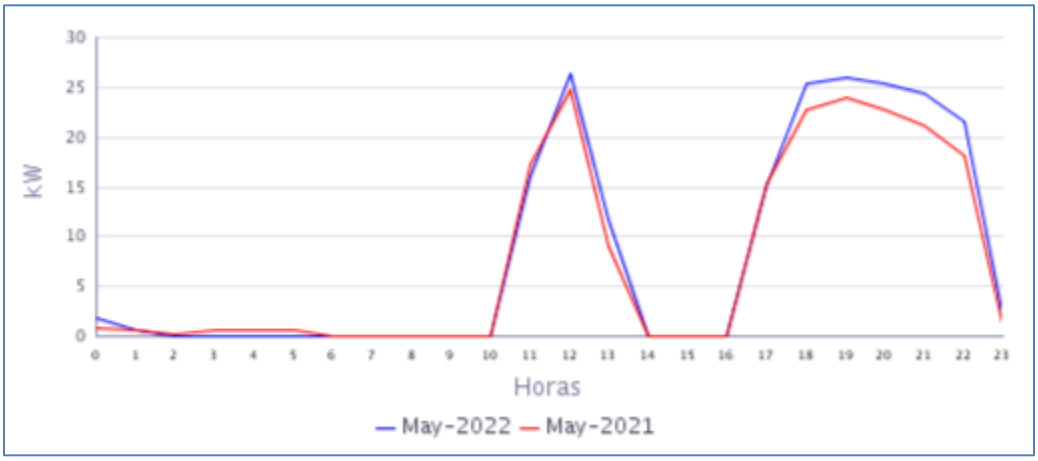

Fuente CNM

En la gráfica anterior se comparan las curvas de carga promedio diarias de May-2021 y del May-2022, presentándose un crecimiento en la demanda de 9,33%.

VAUPÉS

101. CARURÚ (CARURÚ - VAUPÉS)

La localidad de Carurú se encuentra ubicada en el departamento de Vaupés con una población según el censo DANE de 2018 y su proyección al 2020, de 3.201 habitantes de los cuales 1.526 están ubicados en la cabecera municipal y 1.675 en las áreas rurales del municipio. El número de usuarios es de 194.[1]

101.1 Descripción del Sitio

La localidad cuenta con una central de generación que está conformada por la siguiente infraestructura:

Tabla 296 Infraestructura de la Localidad.

GRUPO ELECTRÓGENO			
ITEM	**MARCA**	**CAPACIDAD**	**ESTADO**
1	PEL POWER SYSTEM	114 kW	EN OPERACIÓN
2	PEL POWER SYSTEM	114 kW	FUERA DE SERVICIO
TRANSFORMADORES			
ITEM	**CAPACIDAD**		**ESTADO**
1	225 kVA		EN OPERACIÓN

Gráfica 601 Diagrama de Conexión de la Localidad.

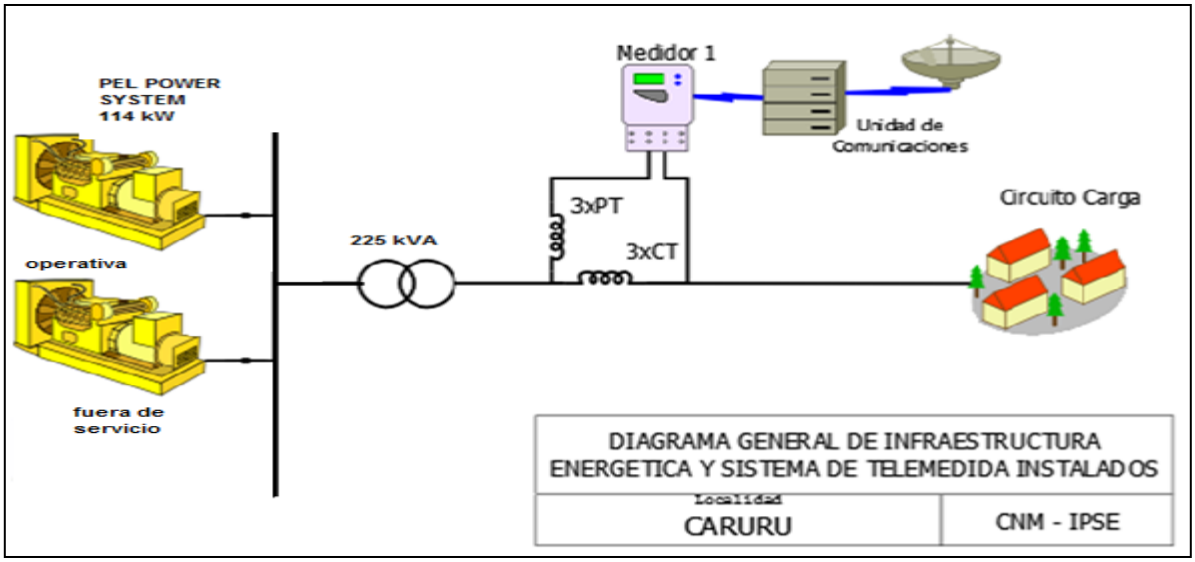

[1] Fuente: http://www.dane.gov.co/Información derivada del Censo Nacional de Población y Vivienda (CNPV) 2018.'Retroproyecciones y Proyecciones de población a nivel municipal por área, sexo y edad simple. Periodo 1985- 2035.

101.2 Energía

El consumo de energía eléctrica para esta localidad en *Mayo* de 2022, se presenta en la siguiente tabla, donde se encuentran los valores acumulados diarios de la energía activa (kWh), reactiva (kVARh), aparente (kVAh) y del factor de potencia (p.u).

Tabla 297 Energía Activa, Reactiva, Aparente y Factor de Potencia.

CARURÚ (CARURÚ - VAUPÉS)				
Fecha	**Energía Activa (kWh)**	**Energía Reactiva (kVARh)**	**Energía Aparente (kVAh)**	**Factor de Potencia (p.u)**
Mayo 1, Domingo	908	277	949,66	0,96
Mayo 2, Lunes	1.007	285	1.046,31	0,96
Mayo 3, Martes	986	292	1.028,08	0,96
Mayo 4, Miércoles	964	279	1.003,38	0,96
Mayo 5, Jueves	891	264	929,45	0,96
Mayo 6, Viernes	885	257	922,03	0,96
Mayo 7, Sábado	868	286	913,61	0,95
Mayo 8, Domingo	894	293	940,90	0,95
Mayo 9, Lunes	990	292	1.032,26	0,96
Mayo 10, Martes	909	244	940,64	0,97
Mayo 11, Miércoles	1.029	300	1.071,96	0,96
Mayo 12, Jueves	927	271	965,92	0,96
Mayo 13, Viernes	987	299	1.031,62	0,96
Mayo 14, Sábado	897	300	945,94	0,95
Mayo 15, Domingo	864	279	908,40	0,95
Mayo 16, Lunes	937	280	977,74	0,96
Mayo 17, Martes	903	273	942,86	0,96
Mayo 18, Miércoles	783	238	818,40	0,96
Mayo 19, Jueves	734	230	768,72	0,95
Mayo 20, Viernes	881	268	921,07	0,96
Mayo 21, Sábado	989	308	1.036,04	0,95
Mayo 22, Domingo	819	266	860,85	0,95
Mayo 23, Lunes	901	272	941,04	0,96
Mayo 24, Martes	882	252	917,15	0,96
Mayo 25, Miércoles	863	245	897,28	0,96
Mayo 26, Jueves	881	245	913,93	0,96
Mayo 27, Viernes	915	297	961,93	0,95
Mayo 28, Sábado	859	261	897,93	0,96
Mayo 29, Domingo	870	267	910,17	0,96
Mayo 30, Lunes	855	266	895,58	0,96
Mayo 31, Martes	979	274	1.016,32	0,96
TOTAL	**28.056**	**8.460**	**29.304,02**	**0,96**

El factor de potencia promedio fue 0,96.

Con referencia a Mayo de 2021 (20.423 kWh), se presentó un crecimiento en la demanda de energía eléctrica del 37,38%.

Gráfica 602 Energía Activa, Reactiva y Factor de Potencia – CARURÚ (CARURÚ - VAUPÉS).

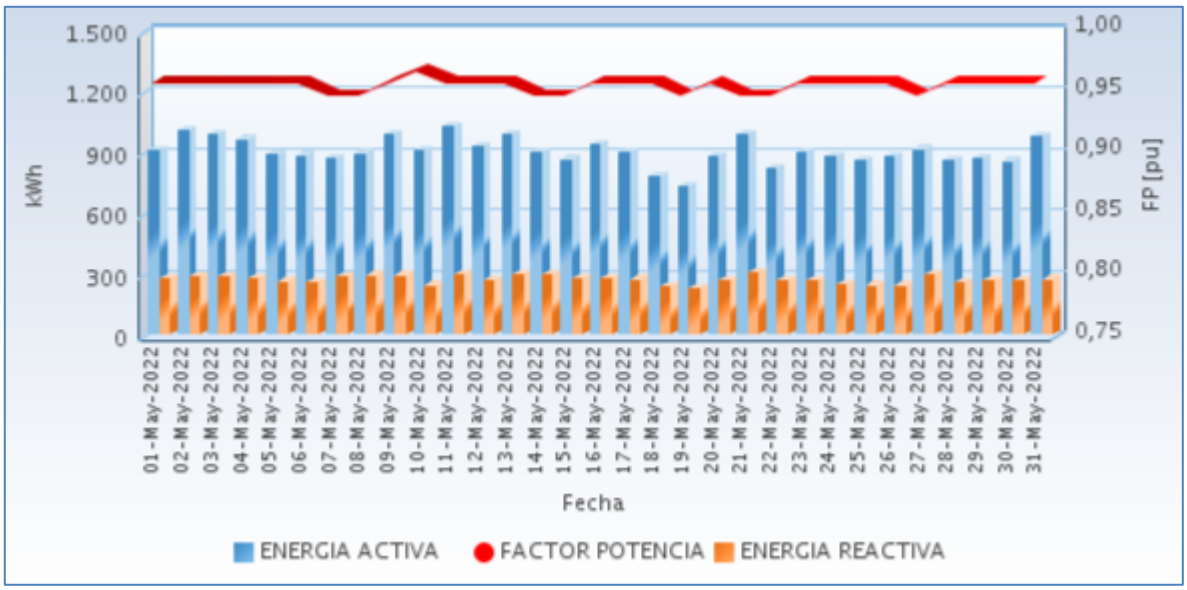

Fuente CNM

101.3 Potencia

En la siguiente gráfica se presenta el comportamiento diario de la potencia para este mes.

Gráfica 603 Comportamiento Diario de la Potencia.

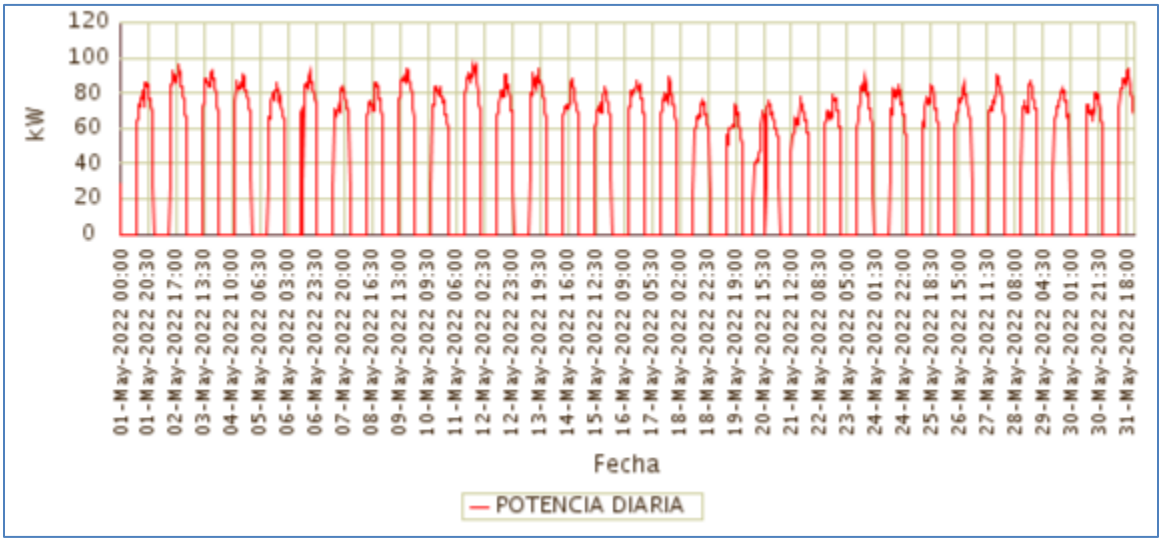

Fuente CNM

101.4 Potencia Máxima

La potencia máxima fue de 96,54kW, se presentó el Miércoles 11 de Mayo a las 18:00 horas. Respecto a la potencia máxima de Mayo de 2021 (86,77kW), tuvo una variación de 11,26%.

En la siguiente grafica se presenta la potencia máxima diaria registrada para este mes.

Gráfica 604 Potencia Máxima Diaria-CARURÚ (CARURÚ - VAUPÉS).

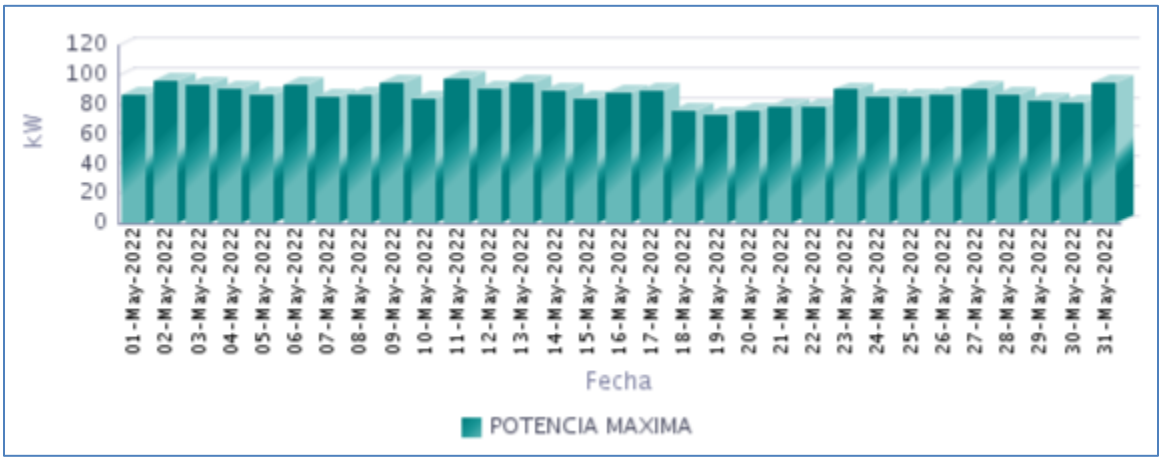

Fuente CNM

101.5 Horas de Prestación del Servicio

En Mayo, se prestó el servicio de energía eléctrica en la localidad, un promedio diario de 12 Horas 27 Minutos, como se presenta en la siguiente gráfica.

Gráfica 605 Horas Efectivas de Prestación del Servicio - CARURÚ (CARURÚ - VAUPÉS),

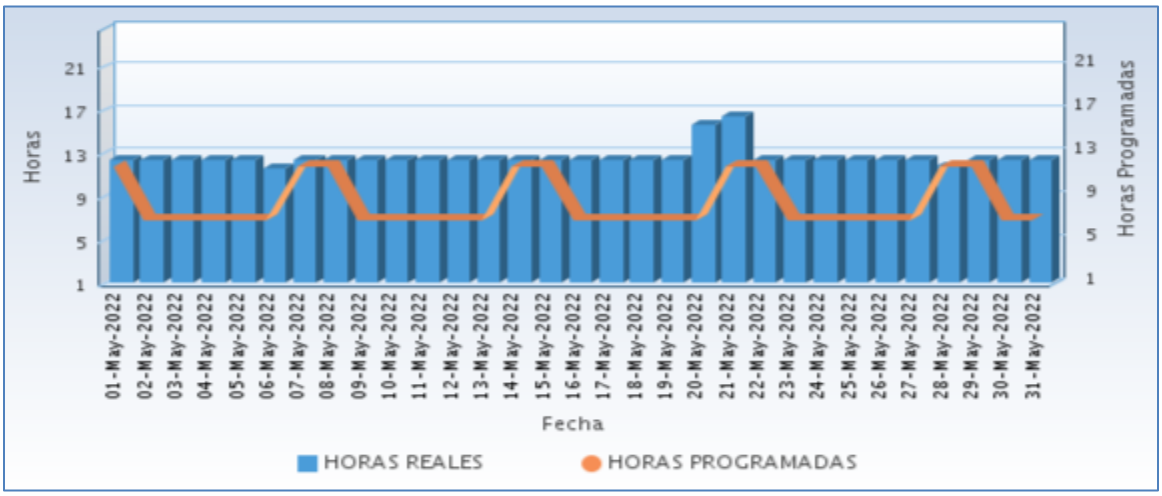

Fuente CNM

A continuación se relaciona las horas promedio por día de la prestación del servicio de energía:

Tabla 298 Horas promedio por día prestación del servicio de energía

CARURÚ (CARURÚ - VAUPÉS) Mayo 2022	
DIA	**Horas de servicio promedio en el día [hh:mm]**
01-May-2022	12 Horas 15 Minutos
02-May-2022	12 Horas 15 Minutos
03-May-2022	12 Horas 15 Minutos
04-May-2022	12 Horas 15 Minutos
05-May-2022	12 Horas 15 Minutos
06-May-2022	11 Horas 30 Minutos
07-May-2022	12 Horas 15 Minutos
08-May-2022	12 Horas 15 Minutos
09-May-2022	12 Horas 15 Minutos
10-May-2022	12 Horas 15 Minutos
11-May-2022	12 Horas 15 Minutos
12-May-2022	12 Horas 15 Minutos
13-May-2022	12 Horas 15 Minutos
14-May-2022	12 Horas 15 Minutos
15-May-2022	12 Horas 15 Minutos
16-May-2022	12 Horas 15 Minutos
17-May-2022	12 Horas 15 Minutos
18-May-2022	12 Horas 15 Minutos
19-May-2022	12 Horas 15 Minutos
20-May-2022	15 Horas 30 Minutos
21-May-2022	16 Horas 15 Minutos
22-May-2022	12 Horas 15 Minutos
23-May-2022	12 Horas 15 Minutos
24-May-2022	12 Horas 15 Minutos
25-May-2022	12 Horas 15 Minutos
26-May-2022	12 Horas 15 Minutos
27-May-2022	12 Horas 15 Minutos
28-May-2022	11 Horas 45 Minutos
29-May-2022	12 Horas 15 Minutos
30-May-2022	12 Horas 15 Minutos
31-May-2022	12 Horas 15 Minutos

Fuente CNM

101.6 Curvas de Carga

En la siguiente gráfica, se presenta el comportamiento de la carga promedio para cada día de la semana en el mes.

Gráfica 606 Curva de Carga Promedio Diaria Mensual

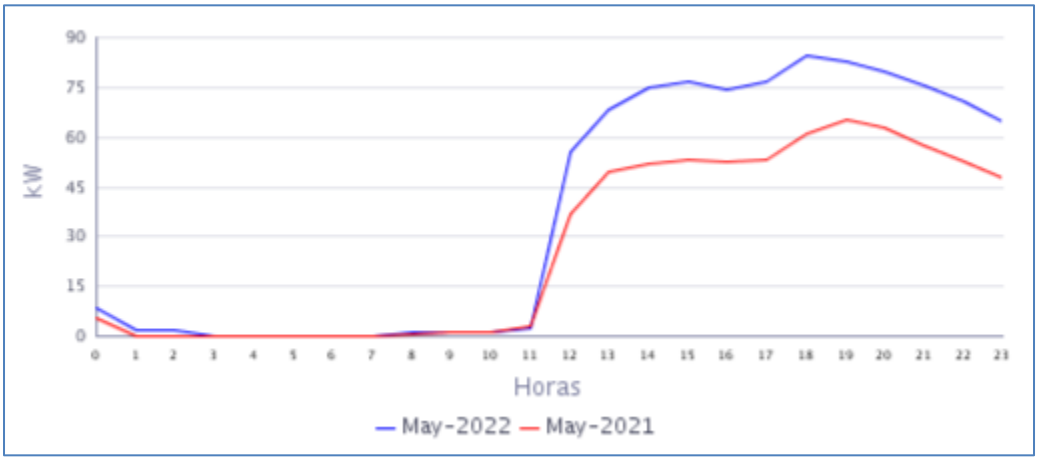

Fuente CNM

En la gráfica anterior se comparan las curvas de carga promedio diarias de May-2021 y del May-2022, presentándose un crecimiento en la demanda de 37,38%.

102. MITÚ (MITÚ - VAUPÉS)

El municipio de Mitú está ubicado en el departamento del Vaupés, con una población, según el censo DANE de 2018 y su proyección al 2020, de 32.793 habitantes de los cuales 10.399 están ubicados en la cabecera municipal y 22.394 en las áreas rurales del municipio. El número de Usuarios es de 1820.[1]

102.1 Descripción del Sitio

La localidad cuenta con una central de generación que está conformada por la siguiente infraestructura:

Tabla 299 Infraestructura de la Localidad.

PCH			
ITEM	**CAPACIDAD**		**ESTADO**
1	2MW		EN OPERACIÓN
GRUPO ELECTRÓGENO			
ITEM	**MARCA**	**CAPACIDAD**	**ESTADO**
1	CUMMINS/STANFORD	750 kW	EN OPERACIÓN
2	CUMMINS/STANFORD	1020 kW	EN MANTENIMIENTO
3	CUMMINS/STANFORD	1012 kW	EN MANTENIMIENTO
4	CUMMINS/STANFORD	1270 kW	EN OPERACIÓN
5	CUMMINS/STANFORD	1270kW	EN OPERACIÓN
6	CUMMINS/STANFORD	1250kW	EN OPERACIÓN (nueva)
TRANSFORMADORES			
ITEM	**CAPACIDAD**		**ESTADO**
1	2.5 MVA		EN OPERACIÓN
2	1,6 MVA		EN OPERACIÓN
3	1,5 MVA		EN OPERACIÓN
4	1,5 MVA		EN OPERACIÓN

Gráfica 607 Diagrama de Conexión de la Localidad.

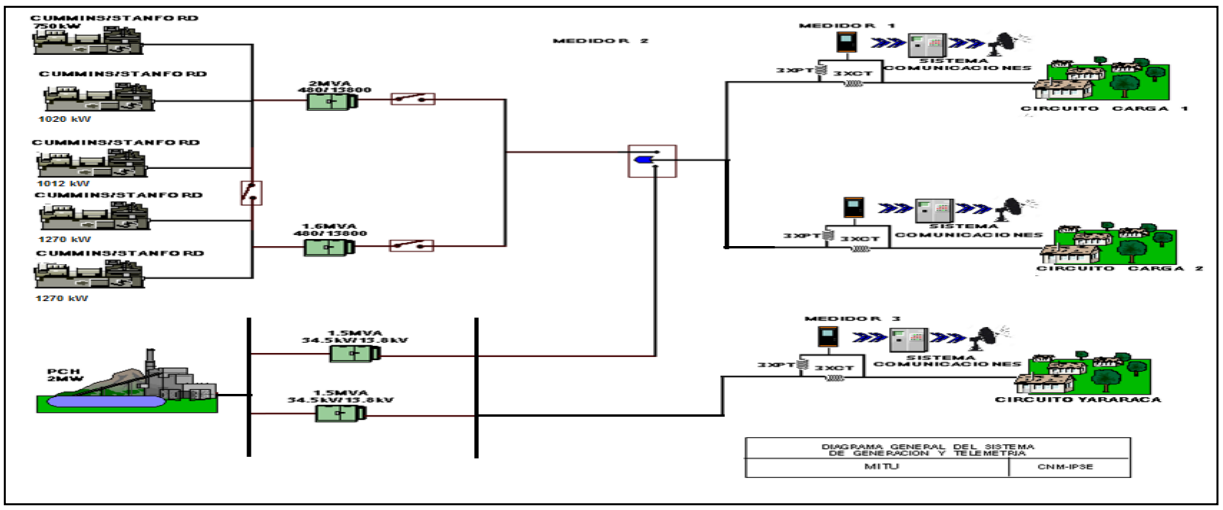

Fuente CNM

[1] Fuente: http://www.dane.gov.co/Información derivada del Censo Nacional de Población y Vivienda (CNPV) 2018.'Retroproyecciones y Proyecciones de población a nivel municipal por área, sexo y edad simple. Periodo 1985- 2035.

102.2 Energía

El consumo de energía eléctrica para esta localidad en *Mayo* de 2022, se presenta en la siguiente tabla, donde se encuentran los valores acumulados diarios de la energía activa (kWh), reactiva (kVARh), aparente (kVAh) y del factor de potencia (p.u).

Tabla 300 Energía Activa, Reactiva, Aparente y Factor de Potencia.

MITÚ (MITÚ - VAUPÉS)				
Fecha	**Energía Activa (kWh)**	**Energía Reactiva (kVARh)**	**Energía Aparente (kVAh)**	**Factor de Potencia (p.u)**
Mayo 1, Domingo	38.542	11.555	40.236,59	0,96
Mayo 2, Lunes	44.852	12.158	46.470,17	0,97
Mayo 3, Martes	48.032	13.058	49.774,81	0,96
Mayo 4, Miércoles	49.424	13.692	51.285,85	0,96
Mayo 5, Jueves	47.566	13.552	49.459,11	0,96
Mayo 6, Viernes	47.179	13.668	49.118,51	0,96
Mayo 7, Sábado	41.803	12.969	43.768,19	0,96
Mayo 8, Domingo	39.748	12.574	41.689,77	0,95
Mayo 9, Lunes	45.535	13.126	47.388,94	0,96
Mayo 10, Martes	44.536	12.881	46.361,63	0,96
Mayo 11, Miércoles	47.308	13.611	49.226,95	0,96
Mayo 12, Jueves	47.558	13.680	49.486,04	0,96
Mayo 13, Viernes	47.053	13.432	48.932,55	0,96
Mayo 14, Sábado	46.206	13.870	48.242,74	0,96
Mayo 15, Domingo	43.183	13.136	45.136,81	0,96
Mayo 16, Lunes	46.604	13.155	48.424,95	0,96
Mayo 17, Martes	46.264	13.235	48.119,65	0,96
Mayo 18, Miércoles	39.829	11.589	41.480,55	0,96
Mayo 19, Jueves	37.930	11.064	39.510,32	0,96
Mayo 20, Viernes	37.054	11.229	38.718,02	0,96
Mayo 21, Sábado	38.846	11.776	40.591,73	0,96
Mayo 22, Domingo	38.960	11.668	40.669,35	0,96
Mayo 23, Lunes	45.573	12.688	47.306,87	0,96
Mayo 24, Martes	45.473	12.769	47.232,06	0,96
Mayo 25, Miércoles	44.811	12.550	46.534,85	0,96
Mayo 26, Jueves	41.656	11.818	43.300,07	0,96
Mayo 27, Viernes	43.407	12.286	45.112,51	0,96
Mayo 28, Sábado	42.249	12.529	44.067,92	0,96
Mayo 29, Domingo	39.352	11.855	41.099,20	0,96
Mayo 30, Lunes	40.859	12.072	42.605,37	0,96
Mayo 31, Martes	46.424	12.667	48.121,46	0,96
TOTAL	**1.353.815**	**391.911**	**1.409.400,66**	**0,96**

El factor de potencia promedio fue 0,96.

Con referencia a Mayo de 2021 (1.257.930 kWh), se presentó un crecimiento en la demanda de energía eléctrica del 7,62%.

Gráfica 608 Energía Activa, Reactiva y Factor de Potencia – MITÚ (MITÚ - VAUPÉS).

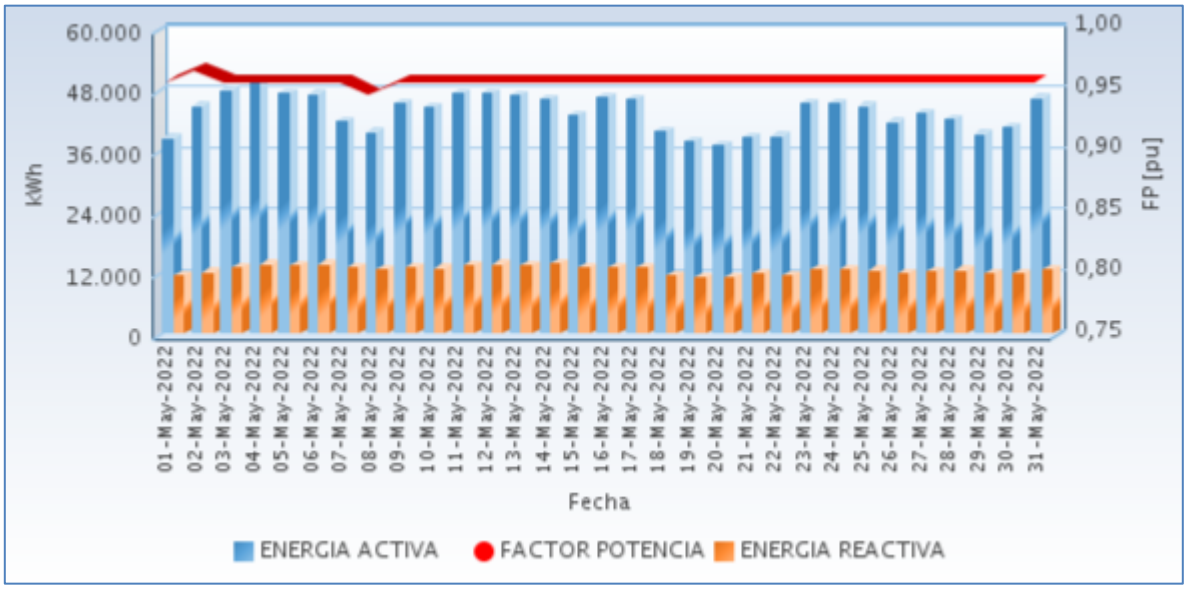

Fuente CNM

En las siguiente gráfica se presenta el acumulado mensual de la energía entregada por cada circuito en la localidad.

Gráfica 609 Energía Diaria Entregada en Circuitos de Distribución.

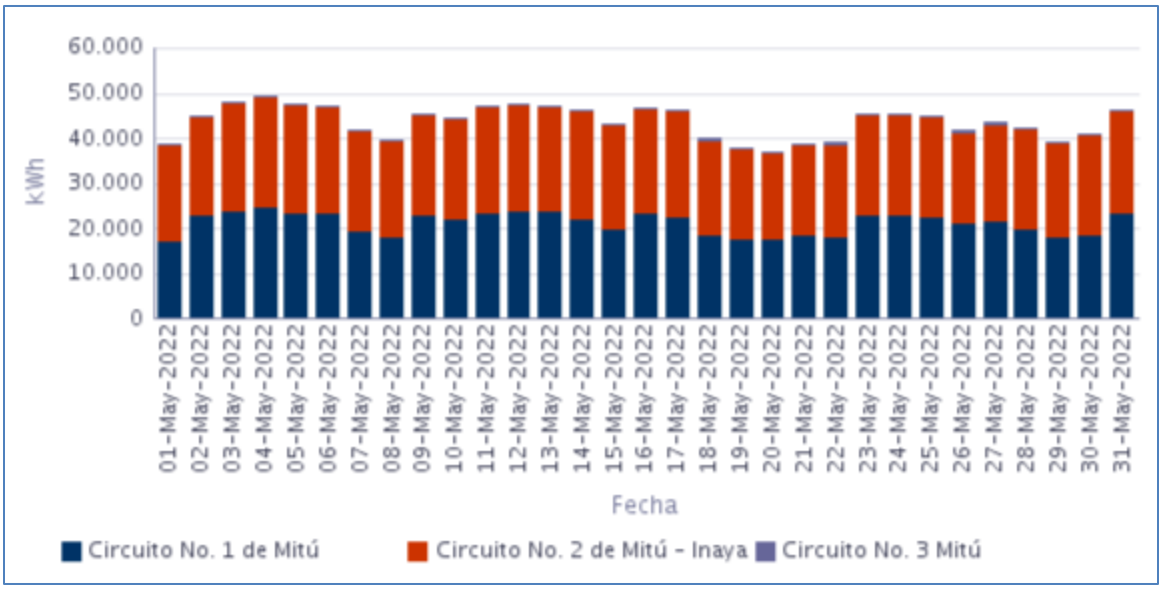

Fuente CNM

102.3 Potencia

En la siguiente gráfica se presenta el comportamiento diario de la potencia para este mes.

Gráfica 610 Comportamiento Diario de la Potencia.

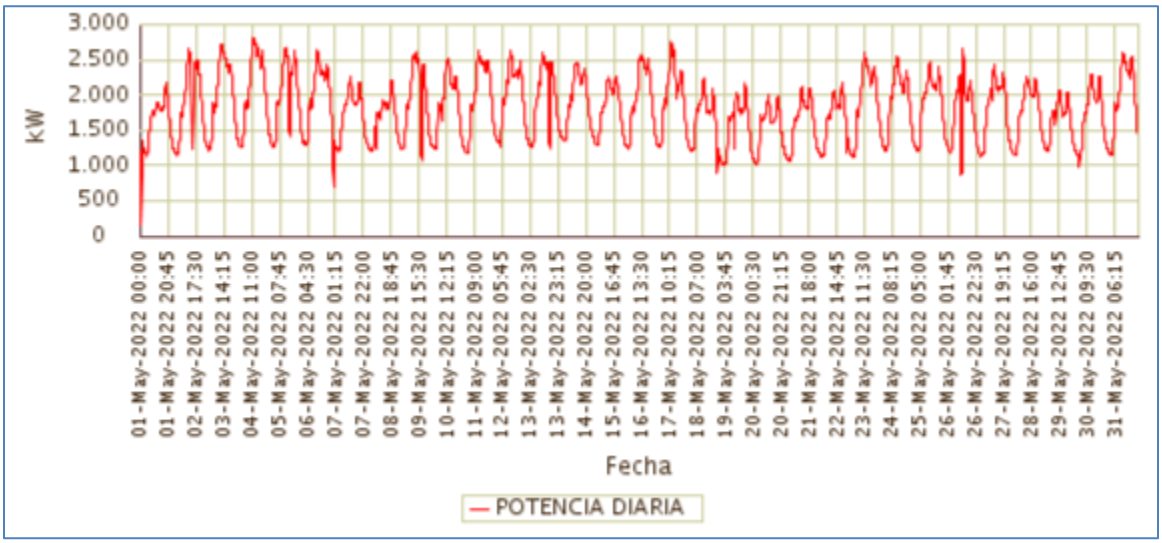

Fuente CNM

102.4 Potencia Máxima

La potencia máxima fue de 2.795,89kW, se presentó el Miércoles 04 de Mayo a las 12:00 horas. Respecto a la potencia máxima de Mayo de 2021 (2.674,38kW), tuvo una variación de 4,54%.

En la siguiente grafica se presenta la potencia máxima diaria registrada para este mes.

Gráfica 611 Potencia Máxima Diaria-MITÚ (MITÚ - VAUPÉS).

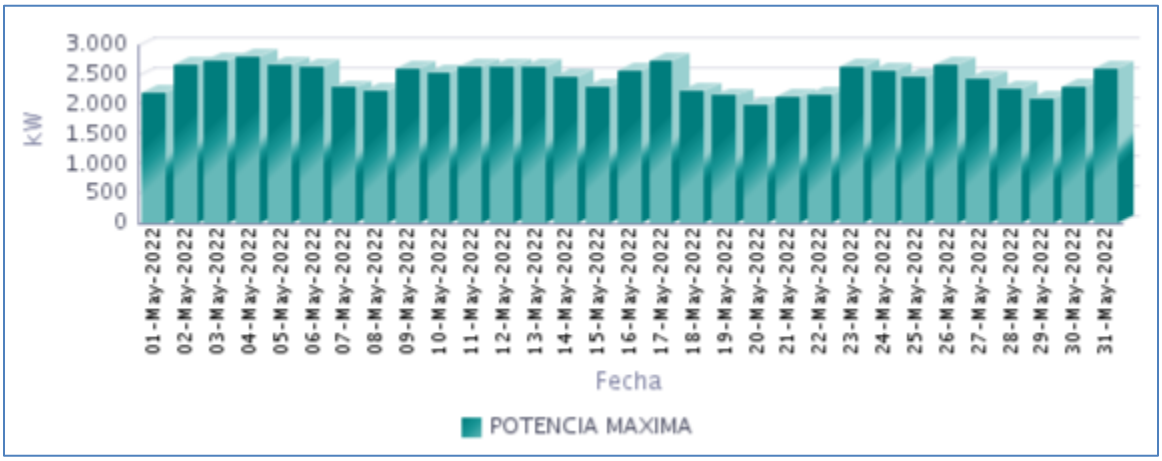

Fuente CNM

102.5 Horas de Prestación del Servicio

En Mayo, se prestó el servicio de energía eléctrica en la localidad, un promedio diario de 24 Horas, como se presenta en la siguiente gráfica.

Gráfica 612 Horas Efectivas de Prestación del Servicio - MITÚ (MITÚ - VAUPÉS),

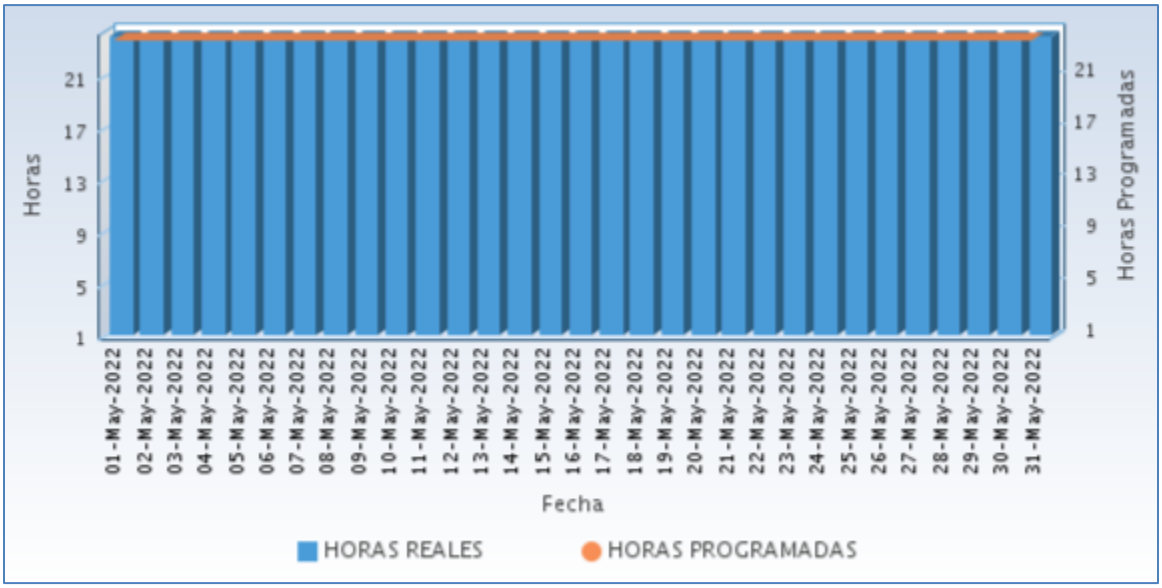

Fuente CNM

A continuación se relaciona las horas promedio por día de la prestación del servicio de energía:

Tabla 301 Horas promedio por día prestación del servicio de energía

MITÚ (MITÚ - VAUPÉS) Mayo 2022	
DIA	**Horas de servicio promedio en el día [hh:mm]**
01-May-2022	24 Horas
02-May-2022	24 Horas
03-May-2022	24 Horas
04-May-2022	24 Horas
05-May-2022	24 Horas
06-May-2022	24 Horas
07-May-2022	24 Horas
08-May-2022	24 Horas
09-May-2022	24 Horas
10-May-2022	24 Horas
11-May-2022	24 Horas
12-May-2022	24 Horas
13-May-2022	24 Horas
14-May-2022	24 Horas
15-May-2022	24 Horas
16-May-2022	24 Horas

MITÚ (MITÚ - VAUPÉS) Mayo 2022	
DIA	**Horas de servicio promedio en el día [hh:mm]**
17-May-2022	24 Horas
18-May-2022	24 Horas
19-May-2022	24 Horas
20-May-2022	24 Horas
21-May-2022	24 Horas
22-May-2022	24 Horas
23-May-2022	24 Horas
24-May-2022	24 Horas
25-May-2022	24 Horas
26-May-2022	24 Horas
27-May-2022	24 Horas
28-May-2022	24 Horas
29-May-2022	24 Horas
30-May-2022	24 Horas
31-May-2022	24 Horas

Fuente CNM

102.6 Curvas de Carga

En la siguiente gráfica, se presenta el comportamiento de la carga promedio para cada día de la semana en el mes.

Gráfica 613 Curva de Carga Promedio Diaria Mensual

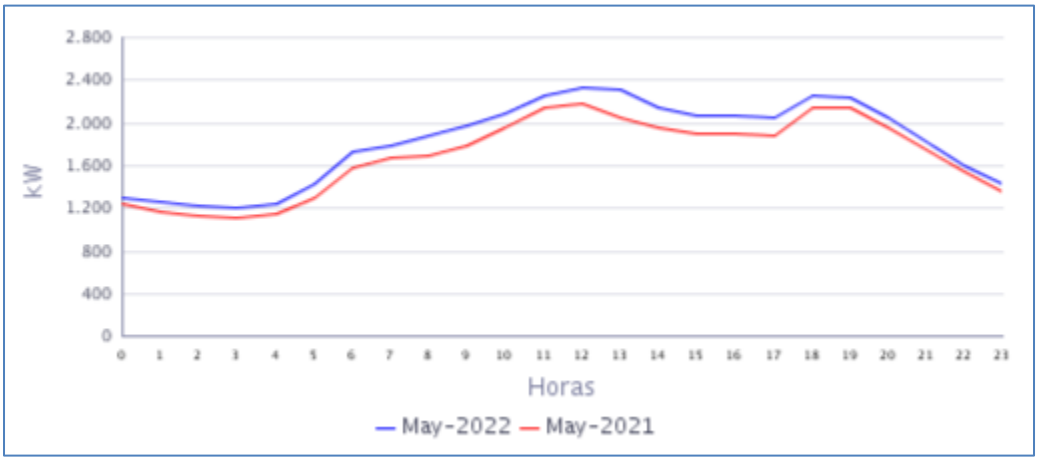

Fuente CNM

En la gráfica anterior se comparan las curvas de carga promedio diarias de May-2021 y del May-2022, presentándose un crecimiento en la demanda de 7,62%.

102.7 Energía entregada por la PCH.

Para este periodo la energía eléctrica generada por la PCH por las 4 unidades de generación, es la siguiente:

Tabla 304 Energía generada por la PCH de Mitú.

PCH MITÚ - GENSA				
FECHA	**Nº 1**	**Nº 2**	**Nº 3**	**Nº 4**
Mayo 1, Domingo	0	0	0	0
Mayo 2, Lunes	0	0	0	0
Mayo 3, Martes	0	0	0	0
Mayo 4, Miércoles	0	2560	2274	2656
Mayo 5, Jueves	0	4848	4283	5621
Mayo 6, Viernes	0	4820	3961	5092
Mayo 7, Sábado	0	4018	3491	4374
Mayo 8, Domingo	0	3230	2650	3630
Mayo 9, Lunes	0	2770	2272	3169
Mayo 10, Martes	0	2576	2648	3725
Mayo 11, Miércoles	0	2166	2421	3610
Mayo 12, Jueves	0	1982	2847	3774
Mayo 13, Viernes	0	1970	2742	3796
Mayo 14, Sábado	0	2044	3012	4032
Mayo 15, Domingo	0	2072	2585	3960
Mayo 16, Lunes	0	1403	2284	3712
Mayo 17, Martes	0	410	2283	3386
Mayo 18, Miércoles	0	2105	789	2736
Mayo 19, Jueves	0	1978	0	2690
Mayo 20, Viernes	0	2036	0	2468
Mayo 21, Sábado	0	2079	0	2472
Mayo 22, Domingo	0	2069	0	2427
Mayo 23, Lunes	0	2120	0	2467
Mayo 24, Martes	0	2082	0	2194
Mayo 25, Miércoles	0	2094	0	2040
Mayo 26, Jueves	0	1936	0	2018
Mayo 27, Viernes	0	2034	0	2256
Mayo 28, Sábado	0	2116	0	2304
Mayo 29, Domingo	0	1320	0	2158
Mayo 30, Lunes	0	0	0	2264
Mayo 31, Martes	0	0	0	2960
SUBTOTAL	**0**	**60.838**	**40.542**	**87.991**
TOTAL kWh generados				**189.371**

* Fuente: Gestión Energética S.A. E.S.P. – GENSA radicado IPSE No 20221330033932 2022-05-20

103. TARAIRA (TARAIRA - VAUPÉS)

La cabecera municipal de Taraira está ubicada en el Departamento de Vaupés, con una población según el censo DANE de 2018 y su proyección al 2020, de 2.423 habitantes de los cuales 1.022 están ubicados en la cabecera municipal y 1.401 en las áreas rurales del municipio. El número de usuarios es de 170.[1]

103.1 Descripción del Sitio

La localidad cuenta con una central de generación que está conformada por la siguiente infraestructura:

Tabla 302 Infraestructura de la Localidad.

GRUPO ELECTRÓGENO			
ITEM	**MARCA**	**CAPACIDAD**	**ESTADO**
1	CUMMINS	352 kW	EN MANTENIMEINTO
2	ENERMAX	160 kW	EN OPERACIÓN
TRANSFORMADORES			
ITEM	**CAPACIDAD**		**ESTADO**
1	kVA (440/13.800 V)		EN OPERACIÓN

Gráfica 614 Diagrama de Conexión de la Localidad.

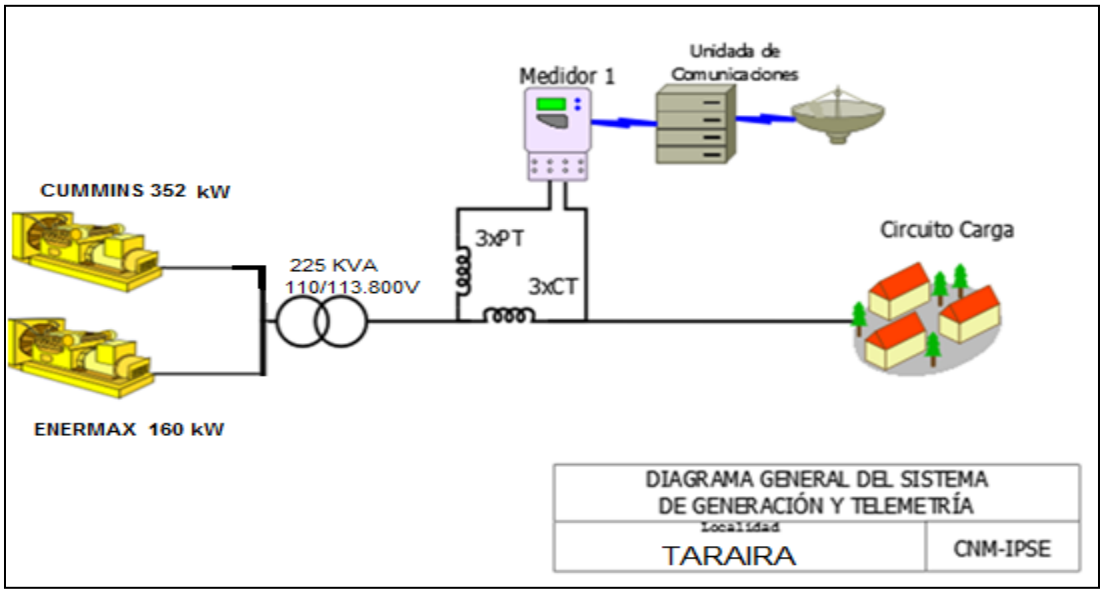

[1] Fuente: http://www.dane.gov.co/Información derivada del Censo Nacional de Población y Vivienda (CNPV) 2018.'Retroproyecciones y Proyecciones de población a nivel municipal por área, sexo y edad simple. Periodo 1985- 2035.

103.2 Energía

El consumo de energía eléctrica para esta localidad en *Mayo* de 2022, se presenta en la siguiente tabla, donde se encuentran los valores acumulados diarios de la energía activa (kWh), reactiva (kVARh), aparente (kVAh) y del factor de potencia (p.u).

Tabla 303 Energía Activa, Reactiva, Aparente y Factor de Potencia.

TARAIRA (TARAIRA - VAUPÉS)				
Fecha	**Energía Activa (kWh)**	**Energía Reactiva (kVARh)**	**Energía Aparente (kVAh)**	**Factor de Potencia (p.u)**
Mayo 1, Domingo	1.021	316	1.068,91	0,96
Mayo 2, Lunes	1.077	327	1.125,81	0,96
Mayo 3, Martes	1.079	329	1.127,78	0,96
Mayo 4, Miércoles	1.123	338	1.172,32	0,96
Mayo 5, Jueves	1.095	337	1.145,86	0,96
Mayo 6, Viernes	1.021	314	1.067,98	0,96
Mayo 7, Sábado	1.057	326	1.106,47	0,96
Mayo 8, Domingo	1.015	325	1.065,94	0,95
Mayo 9, Lunes	1.119	331	1.166,68	0,96
Mayo 10, Martes	1.098	324	1.145,07	0,96
Mayo 11, Miércoles	1.117	312	1.159,31	0,96
Mayo 12, Jueves	1.077	326	1.125,44	0,96
Mayo 13, Viernes	1.034	309	1.079,18	0,96
Mayo 14, Sábado	1.104	321	1.150,04	0,96
Mayo 15, Domingo	1.097	326	1.144,12	0,96
Mayo 16, Lunes	1.172	326	1.216,45	0,96
Mayo 17, Martes	1.090	304	1.131,09	0,96
Mayo 18, Miércoles	988	278	1.026,34	0,96
Mayo 19, Jueves	947	282	988,60	0,96
Mayo 20, Viernes	1.010	314	1.057,88	0,95
Mayo 21, Sábado	996	312	1.044,11	0,95
Mayo 22, Domingo	1.050	314	1.095,94	0,96
Mayo 23, Lunes	1.131	323	1.175,91	0,96
Mayo 24, Martes	1.083	323	1.129,82	0,96
Mayo 25, Miércoles	1.138	335	1.185,70	0,96
Mayo 26, Jueves	1.060	307	1.103,69	0,96
Mayo 27, Viernes	1.065	334	1.115,82	0,95
Mayo 28, Sábado	1.080	340	1.132,39	0,95
Mayo 29, Domingo	1.090	344	1.142,64	0,95
Mayo 30, Lunes	1.088	339	1.139,92	0,95
Mayo 31, Martes	1.112	341	1.162,90	0,96
TOTAL	**33.234**	**9.974**	**34.698,17**	**0,96**

El factor de potencia promedio fue 0,96.

Con referencia a Mayo de 2021 (29.461 kWh), se presentó un crecimiento en la demanda de energía eléctrica del 12,81%.

Gráfica 615 Energía Activa, Reactiva y Factor de Potencia – TARAIRA (TARAIRA - VAUPÉS).

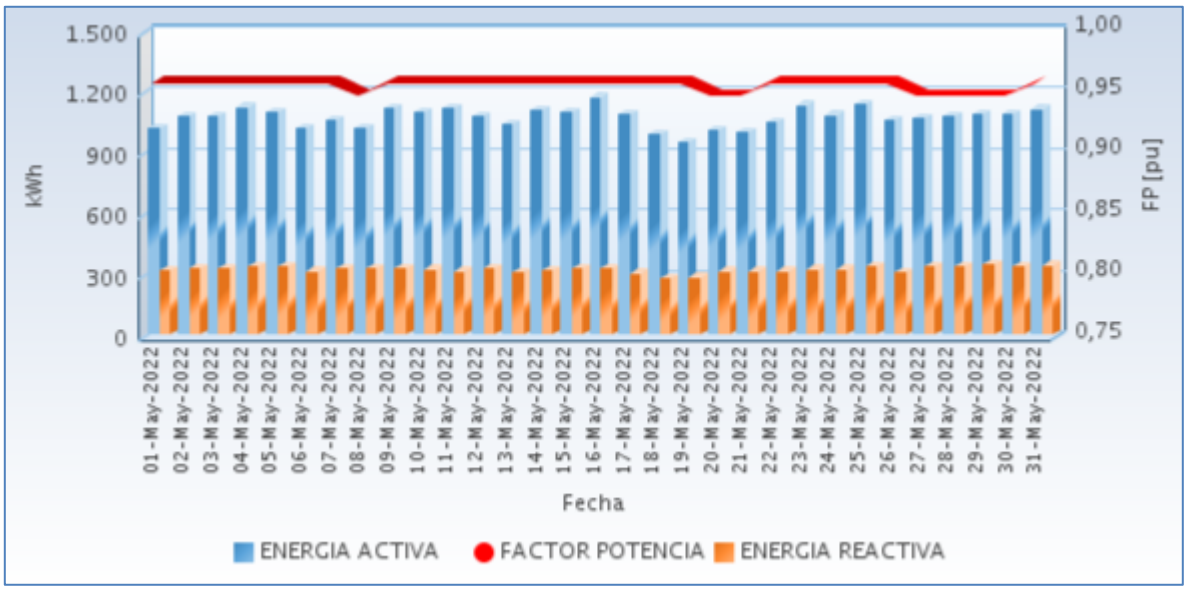

Fuente CNM

103.3 Potencia

En la siguiente gráfica se presenta el comportamiento diario de la potencia para este mes.

Gráfica 616 Comportamiento Diario de la Potencia.

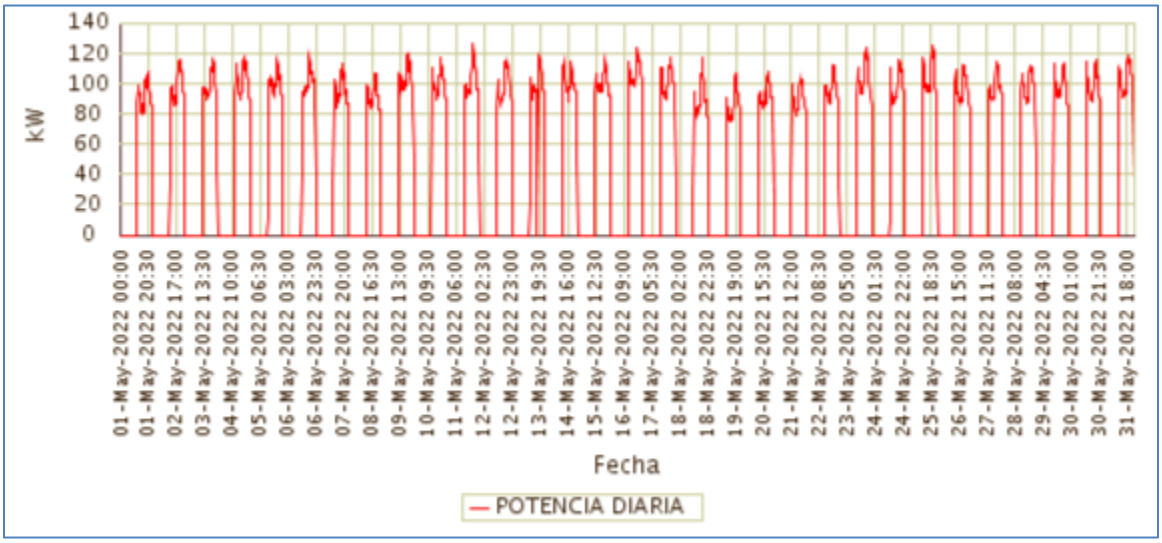

Fuente CNM

103.4 Potencia Máxima

La potencia máxima fue de 126,46kW, se presentó el Miércoles 11 de Mayo a las 18:30 horas. Respecto a la potencia máxima de Mayo de 2021 (110,79kW), tuvo una variación de 14,14%.

En la siguiente grafica se presenta la potencia máxima diaria registrada para este mes.

Gráfica 617 Potencia Máxima Diaria-TARAIRA (TARAIRA - VAUPÉS).

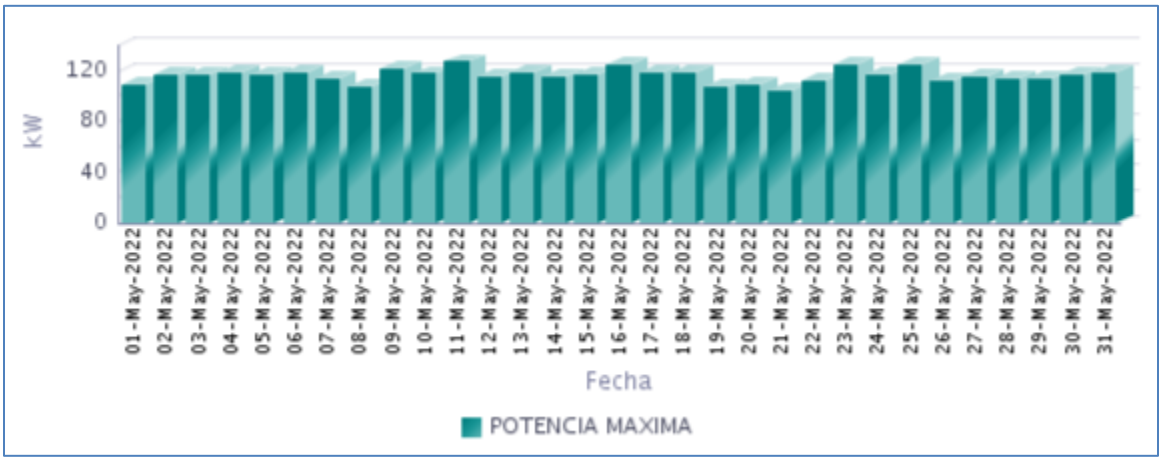

Fuente CNM

103.5 Horas de Prestación del Servicio

En Mayo, se prestó el servicio de energía eléctrica en la localidad, un promedio diario de 11 Horas 13 Minutos, como se presenta en la siguiente gráfica.

Gráfica 618 Horas Efectivas de Prestación del Servicio - TARAIRA (TARAIRA - VAUPÉS),

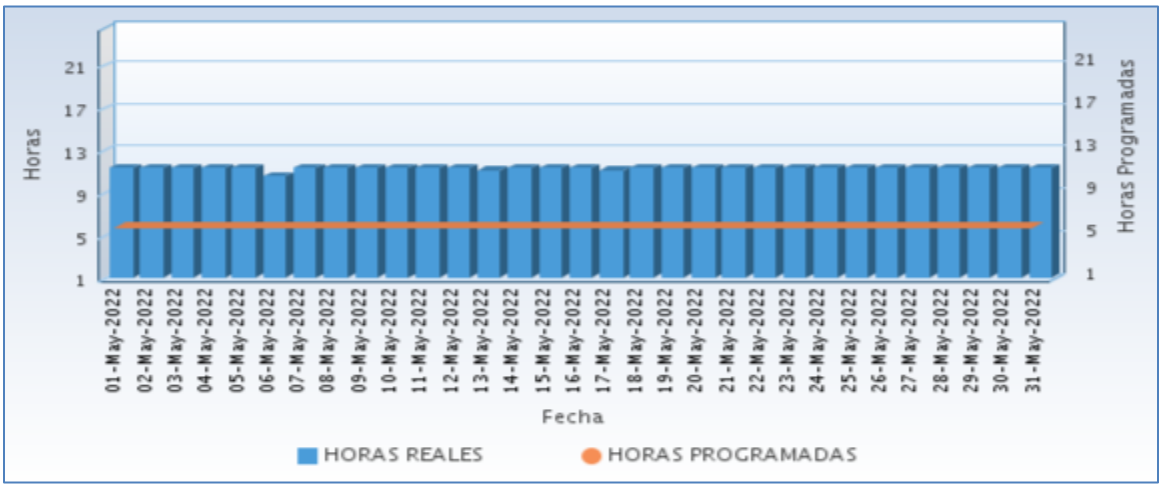

Fuente CNM

A continuación se relaciona las horas promedio por día de la prestación del servicio de energía:

Tabla 304 Horas promedio por día prestación del servicio de energía

TARAIRA (TARAIRA - VAUPÉS) **Mayo 2022**	
DIA	**Horas de servicio promedio en el día [hh:mm]**
01-May-2022	11 Horas 15 Minutos
02-May-2022	11 Horas 15 Minutos
03-May-2022	11 Horas 15 Minutos
04-May-2022	11 Horas 15 Minutos
05-May-2022	11 Horas 15 Minutos
06-May-2022	10 Horas 30 Minutos
07-May-2022	11 Horas 15 Minutos
08-May-2022	11 Horas 15 Minutos
09-May-2022	11 Horas 15 Minutos
10-May-2022	11 Horas 15 Minutos
11-May-2022	11 Horas 15 Minutos
12-May-2022	11 Horas 15 Minutos
13-May-2022	11 Horas 0 Minutos
14-May-2022	11 Horas 15 Minutos
15-May-2022	11 Horas 15 Minutos
16-May-2022	11 Horas 15 Minutos
17-May-2022	11 Horas 0 Minutos
18-May-2022	11 Horas 15 Minutos
19-May-2022	11 Horas 15 Minutos
20-May-2022	11 Horas 15 Minutos
21-May-2022	11 Horas 15 Minutos
22-May-2022	11 Horas 15 Minutos
23-May-2022	11 Horas 15 Minutos
24-May-2022	11 Horas 15 Minutos
25-May-2022	11 Horas 15 Minutos
26-May-2022	11 Horas 15 Minutos
27-May-2022	11 Horas 15 Minutos
28-May-2022	11 Horas 15 Minutos
29-May-2022	11 Horas 15 Minutos
30-May-2022	11 Horas 15 Minutos
31-May-2022	11 Horas 15 Minutos

Fuente CNM

103.6 Curvas de Carga

En la siguiente gráfica, se presenta el comportamiento de la carga promedio para cada día de la semana en el mes.

Gráfica 619 Curva de Carga Promedio Diaria Mensual

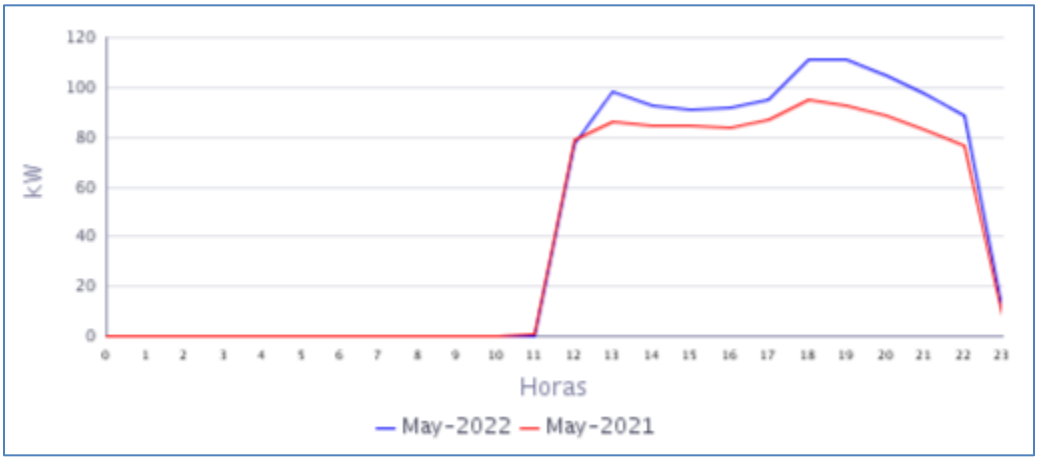

Fuente CNM

En la gráfica anterior se comparan las curvas de carga promedio diarias de May-2021 y del May-2022, presentándose un crecimiento en la demanda de 12,81%.

VICHADA

104. CASUARITO (PUERTO CARREÑO - VICHADA)

La localidad de Casuarito, pertenece al municipio de Puerto Carreño, departamento del Vichada. El número de usuarios es de 214.[1]

104.1 Descripción del Sitio

La localidad cuenta con una central de generación que está conformada por la siguiente infraestructura:

Tabla 305 Infraestructura de la Localidad.

GRUPO ELECTRÓGENO			
ITEM	**MARCA**	**CAPACIDAD**	**ESTADO**
1	CUMMINS	200 kW	EN OPERACIÓN
2	PERKINS	250 kW	EN MANTENIMIENTO
TRANSFORMADORES			
ITEM	**CAPACIDAD**		**ESTADO**
1	500 kVA		EN OPERACIÓN

Gráfica 620 Diagrama de Conexión de la Localidad.

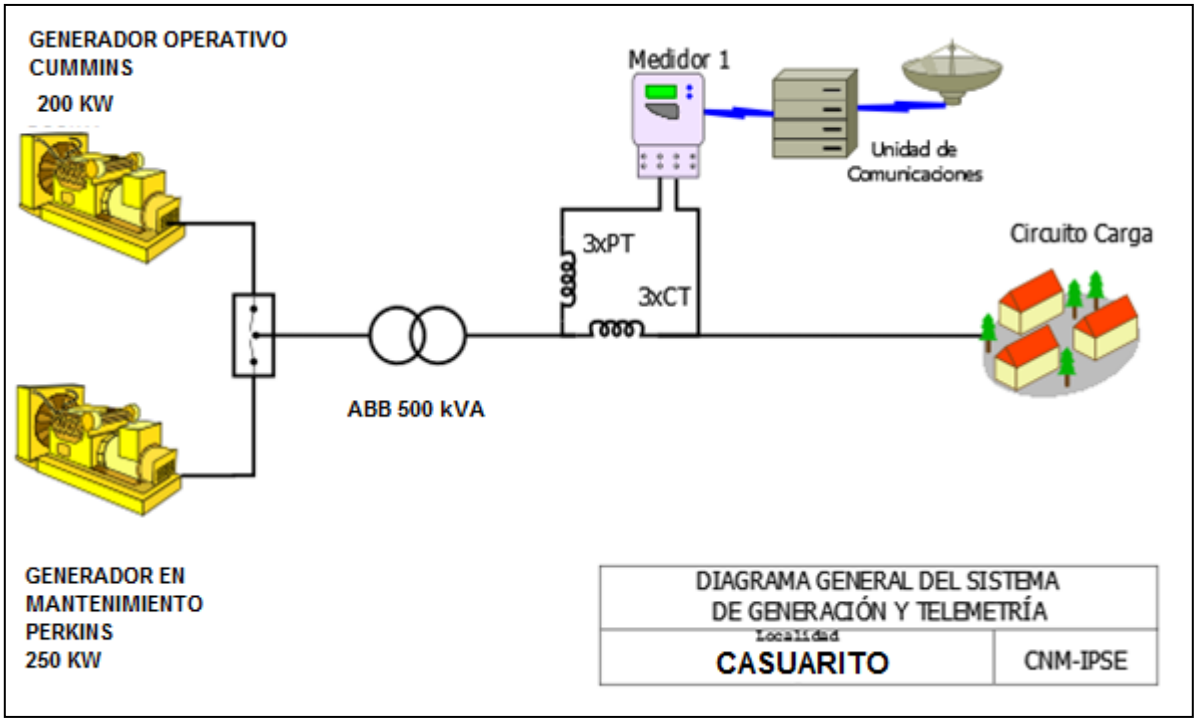

[1] Fuente: http://reportes.sui.gov.co/ - Sistema Único de Información SUI - Año 2020.

104.2 Energía

El consumo de energía eléctrica para esta localidad en *Mayo* de 2022, se presenta en la siguiente tabla, donde se encuentran los valores acumulados diarios de la energía activa (kWh), reactiva (kVARh), aparente (kVAh) y del factor de potencia (p.u).

Tabla 306 Energía Activa, Reactiva, Aparente y Factor de Potencia.

CASUARITO (PUERTO CARREÑO - VICHADA)				
Fecha	**Energía Activa (kWh)**	**Energía Reactiva (kVARh)**	**Energía Aparente (kVAh)**	**Factor de Potencia (p.u)**
Mayo 1, Domingo	760	307	819,34	0,93
Mayo 2, Lunes	854	321	912,24	0,94
Mayo 3, Martes	894	326	951,54	0,94
Mayo 4, Miércoles	878	322	935,31	0,94
Mayo 5, Jueves	821	304	875,25	0,94
Mayo 6, Viernes	788	304	844,99	0,93
Mayo 7, Sábado	807	310	864,65	0,93
Mayo 8, Domingo	790	321	852,90	0,93
Mayo 9, Lunes	835	309	890,13	0,94
Mayo 10, Martes	860	317	916,52	0,94
Mayo 11, Miércoles	783	310	842,34	0,93
Mayo 12, Jueves	808	314	867,12	0,93
Mayo 13, Viernes	792	313	852,23	0,93
Mayo 14, Sábado	744	297	800,88	0,93
Mayo 15, Domingo	774	306	832,08	0,93
Mayo 16, Lunes	826	311	882,90	0,94
Mayo 17, Martes	800	298	853,21	0,94
Mayo 18, Miércoles	813	310	870,07	0,93
Mayo 19, Jueves	770	300	826,09	0,93
Mayo 20, Viernes	842	314	898,10	0,94
Mayo 21, Sábado	717	301	777,68	0,92
Mayo 22, Domingo	700	289	756,88	0,92
Mayo 23, Lunes	786	305	842,86	0,93
Mayo 24, Martes	723	305	784,92	0,92
Mayo 25, Miércoles	778	311	837,63	0,93
Mayo 26, Jueves	813	311	870,47	0,93
Mayo 27, Viernes	688	288	746,11	0,92
Mayo 28, Sábado	755	294	809,93	0,93
Mayo 29, Domingo	947	379	1.019,73	0,93
Mayo 30, Lunes	741	289	795,09	0,93
Mayo 31, Martes	738	289	792,90	0,93
TOTAL	**24.622**	**9.578**	**26.419,65**	**0,93**

El factor de potencia promedio fue 0,93.

Con referencia a Mayo de 2021 (23.418 kWh), se presentó un crecimiento en la demanda de energía eléctrica del 5,14%.

Gráfica 621 Energía Activa, Reactiva y Factor de Potencia – CASUARITO (PUERTO CARREÑO - VICHADA).

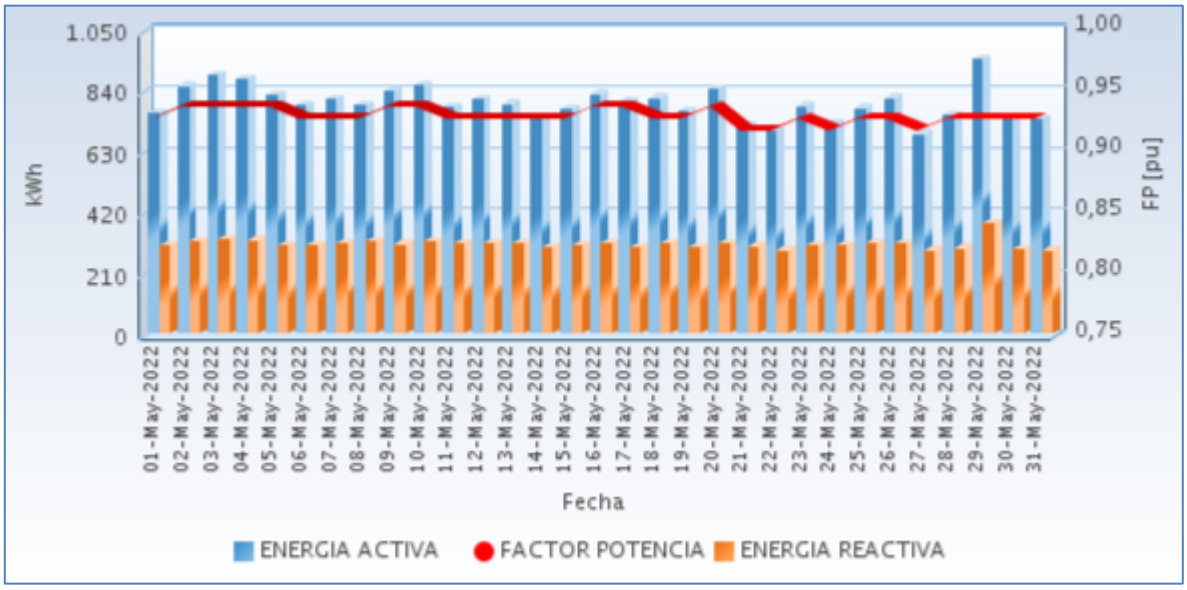

Fuente CNM

104.3 Potencia

En la siguiente gráfica se presenta el comportamiento diario de la potencia para este mes.

Gráfica 622 Comportamiento Diario de la Potencia.

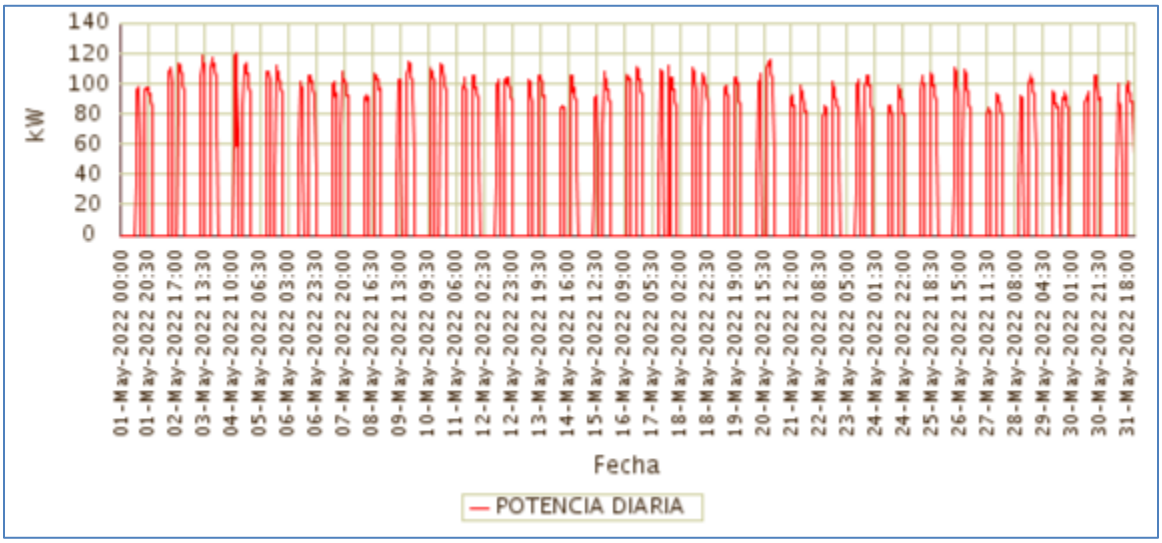

Fuente CNM

104.4 Potencia Máxima

La potencia máxima fue de 120,38kW, se presentó el Miércoles 04 de Mayo a las 12:30 horas. Respecto a la potencia máxima de Mayo de 2021 (109,82kW), tuvo una variación de 9,62%.

En la siguiente grafica se presenta la potencia máxima diaria registrada para este mes.

Gráfica 623 Potencia Máxima Diaria-CASUARITO (PUERTO CARREÑO - VICHADA).

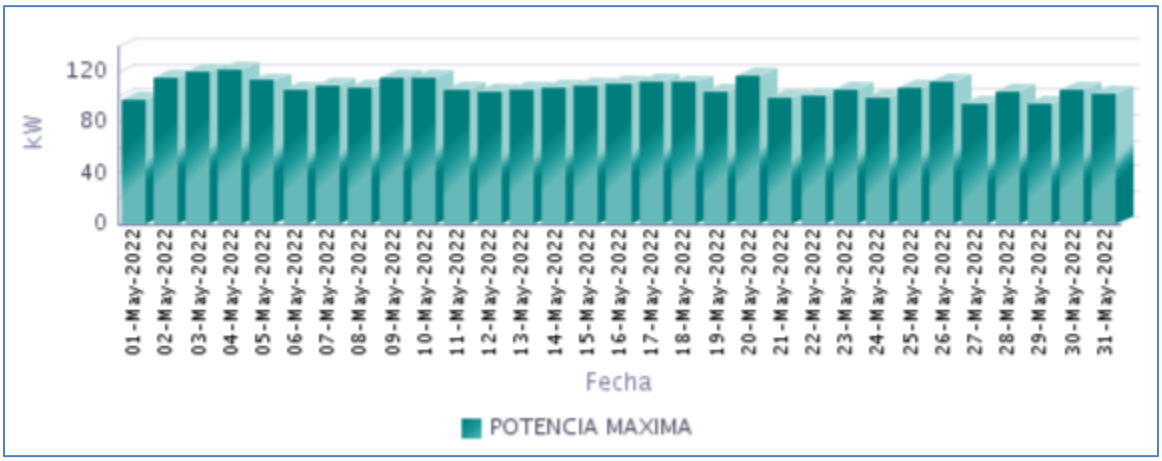

Fuente CNM

104.5 Horas de Prestación del Servicio

En Mayo, se prestó el servicio de energía eléctrica en la localidad, un promedio diario de 8 Horas 36 Minutos, como se presenta en la siguiente gráfica.

Gráfica 624 Horas Efectivas de Prestación del Servicio - CASUARITO (PUERTO CARREÑO - VICHADA),

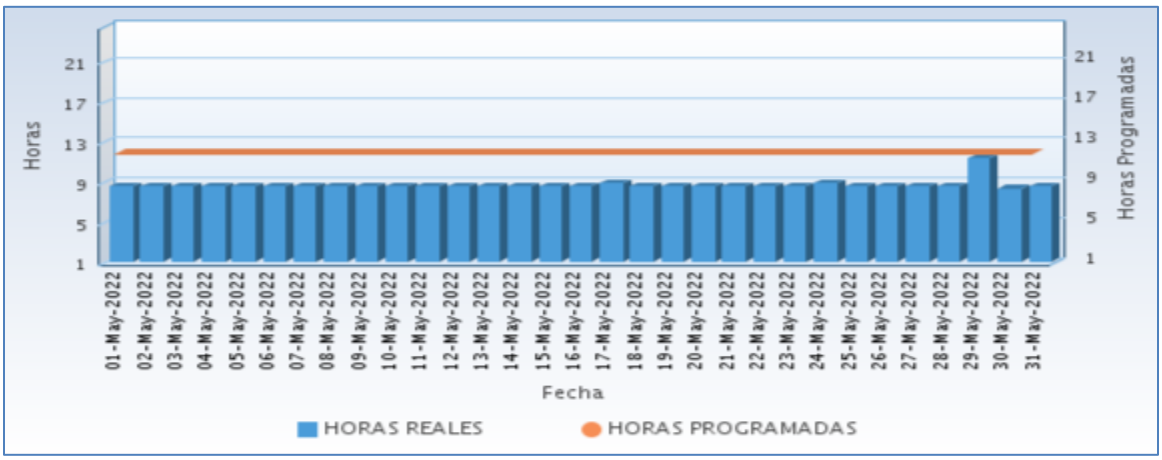

Fuente CNM

A continuación se relaciona las horas promedio por día de la prestación del servicio de energía:

Tabla 307 Horas promedio por día prestación del servicio de energía

CASUARITO (PUERTO CARREÑO - VICHADA) **Mayo 2022**	
DIA	**Horas de servicio promedio en el día [hh:mm]**
01-May-2022	8 Horas 30 Minutos
02-May-2022	8 Horas 30 Minutos
03-May-2022	8 Horas 30 Minutos
04-May-2022	8 Horas 30 Minutos
05-May-2022	8 Horas 30 Minutos
06-May-2022	8 Horas 30 Minutos
07-May-2022	8 Horas 30 Minutos
08-May-2022	8 Horas 30 Minutos
09-May-2022	8 Horas 30 Minutos
10-May-2022	8 Horas 30 Minutos
11-May-2022	8 Horas 30 Minutos
12-May-2022	8 Horas 30 Minutos
13-May-2022	8 Horas 30 Minutos
14-May-2022	8 Horas 30 Minutos
15-May-2022	8 Horas 30 Minutos
16-May-2022	8 Horas 30 Minutos
17-May-2022	8 Horas 45 Minutos
18-May-2022	8 Horas 30 Minutos
19-May-2022	8 Horas 30 Minutos
20-May-2022	8 Horas 30 Minutos
21-May-2022	8 Horas 30 Minutos
22-May-2022	8 Horas 30 Minutos
23-May-2022	8 Horas 30 Minutos
24-May-2022	8 Horas 45 Minutos
25-May-2022	8 Horas 30 Minutos
26-May-2022	8 Horas 30 Minutos
27-May-2022	8 Horas 30 Minutos
28-May-2022	8 Horas 30 Minutos
29-May-2022	11 Horas 15 Minutos
30-May-2022	8 Horas 15 Minutos
31-May-2022	8 Horas 30 Minutos

Fuente CNM

104.6 Curvas de Carga

En la siguiente gráfica, se presenta el comportamiento de la carga promedio para cada día de la semana en el mes.

Gráfica 625 Curva de Carga Promedio Diaria Mensual

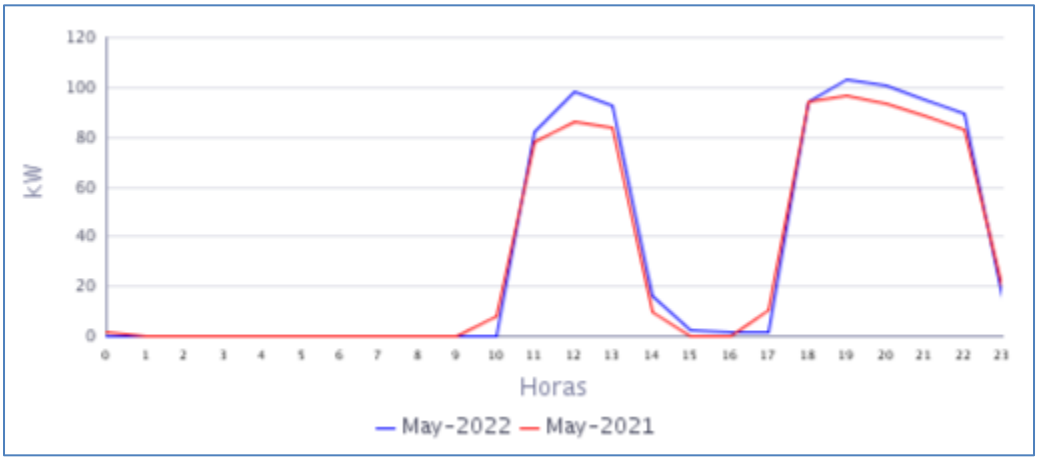

Fuente CNM

En la gráfica anterior se comparan las curvas de carga promedio diarias de May-2021 y del May-2022, presentándose un crecimiento en la demanda de 5,14%.

105. CUMARIBO (CUMARIBO - VICHADA)

La localidad de Cumaribo se encuentra ubicada en el departamento de Vichada, con una población, según el censo DANE de 2018 y su proyección al 2020 de 78.863 habitantes, de los cuales 3.373 están ubicados en la cabecera municipal y 75.490 en las áreas rurales del municipio. El número de usuarios es de 1.350.[1]

105.1 Descripción del Sitio

La localidad cuenta con una central de generación que está conformada por la siguiente infraestructura:

Tabla 308 Infraestructura de la Localidad.

GRUPO ELECTRÓGENO			
ITEM	**MARCA**	**CAPACIDAD**	**ESTADO**
1	CUMMINS/STANFORD	900 kW	EN OPERACIÓN
2	CUMMINS/STANFORD	750 kW	EN OPERACIÓN
TRANSFORMADORES			
ITEM	**CAPACIDAD**		**ESTADO**
1	1000 kVA		EN OPERACIÓN

Gráfica 626 Diagrama de Conexión de la Localidad.

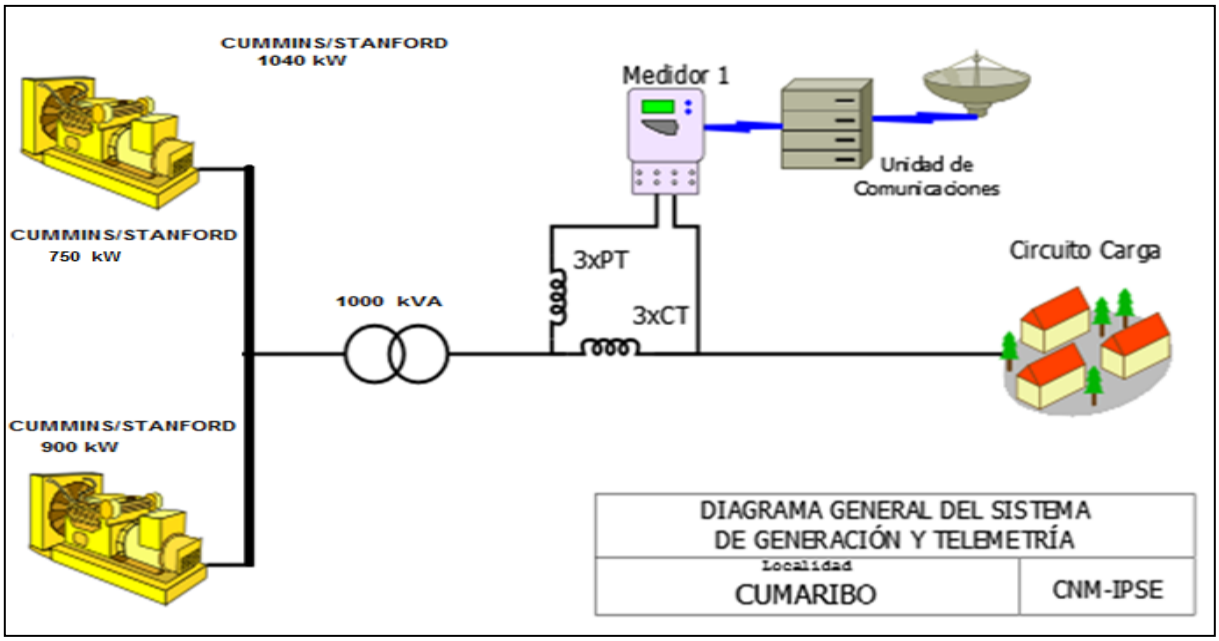

[1] Fuente: http://www.dane.gov.co/Información derivada del Censo Nacional de Población y Vivienda (CNPV) 2018.'Retroproyecciones y Proyecciones de población a nivel municipal por área, sexo y edad simple. Periodo 1985- 2035.

105.2 Energía

El consumo de energía eléctrica para esta localidad en *Mayo* de 2022, se presenta en la siguiente tabla, donde se encuentran los valores acumulados diarios de la energía activa (kWh), reactiva (kVARh), aparente (kVAh) y del factor de potencia (p.u).

Tabla 309 Energía Activa, Reactiva, Aparente y Factor de Potencia.

CUMARIBO (CUMARIBO - VICHADA)				
Fecha	**Energía Activa (kWh)**	**Energía Reactiva (kVARh)**	**Energía Aparente (kVAh)**	**Factor de Potencia (p.u)**
Mayo 1, Domingo	8.813	4.153	9.742,22	0,90
Mayo 2, Lunes	12.123	4.887	13.070,75	0,93
Mayo 3, Martes	12.684	5.083	13.664,53	0,93
Mayo 4, Miércoles	12.312	4.879	13.243,66	0,93
Mayo 5, Jueves	11.577	4.809	12.536,10	0,92
Mayo 6, Viernes	10.861	4.659	11.817,71	0,92
Mayo 7, Sábado	10.009	4.453	10.954,85	0,91
Mayo 8, Domingo	9.312	4.120	10.182,77	0,91
Mayo 9, Lunes	11.665	4.784	12.608,12	0,93
Mayo 10, Martes	11.307	4.629	12.218,24	0,93
Mayo 11, Miércoles	11.180	4.691	12.124,24	0,92
Mayo 12, Jueves	11.656	4.757	12.589,07	0,93
Mayo 13, Viernes	11.576	4.768	12.519,70	0,92
Mayo 14, Sábado	9.879	4.272	10.763,16	0,92
Mayo 15, Domingo	9.632	4.247	10.526,98	0,92
Mayo 16, Lunes	11.306	4.634	12.218,89	0,93
Mayo 17, Martes	11.590	4.737	12.520,86	0,93
Mayo 18, Miércoles	10.494	4.330	11.352,02	0,92
Mayo 19, Jueves	9.886	4.314	10.786,07	0,92
Mayo 20, Viernes	9.689	4.168	10.547,70	0,92
Mayo 21, Sábado	9.004	4.140	9.910,59	0,91
Mayo 22, Domingo	8.257	3.776	9.079,58	0,91
Mayo 23, Lunes	10.977	4.518	11.870,81	0,92
Mayo 24, Martes	10.903	4.534	11.808,50	0,92
Mayo 25, Miércoles	11.211	4.523	12.088,84	0,93
Mayo 26, Jueves	9.468	4.183	10.351,12	0,91
Mayo 27, Viernes	9.597	4.241	10.492,34	0,91
Mayo 28, Sábado	8.934	3.961	9.772,11	0,91
Mayo 29, Domingo	8.661	3.776	9.448,00	0,92
Mayo 30, Lunes	9.695	4.127	10.536,63	0,92
Mayo 31, Martes	9.822	4.054	10.625,65	0,92
TOTAL	**324.080**	**137.208**	**351.928,81**	**0,92**

El factor de potencia promedio fue 0,92.

Con referencia a Mayo de 2021 (299.048 kWh), se presentó un crecimiento en la demanda de energía eléctrica del 8,37%.

Gráfica 627 Energía Activa, Reactiva y Factor de Potencia – CUMARIBO (CUMARIBO - VICHADA).

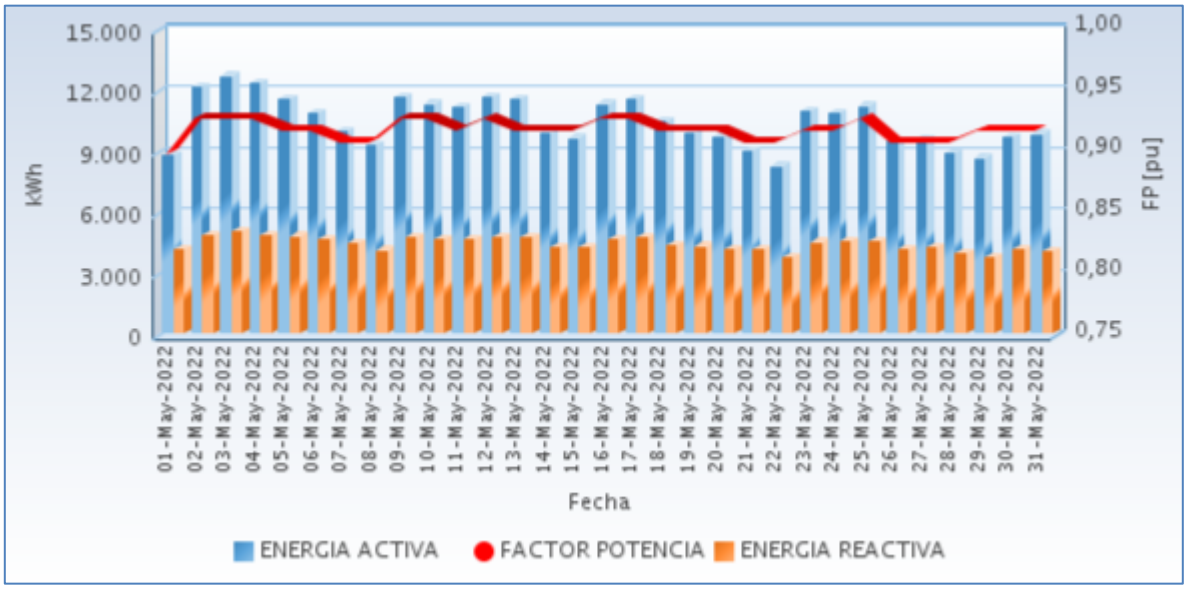

Fuente CNM

105.3 Potencia

En la siguiente gráfica se presenta el comportamiento diario de la potencia para este mes.

Gráfica 628 Comportamiento Diario de la Potencia.

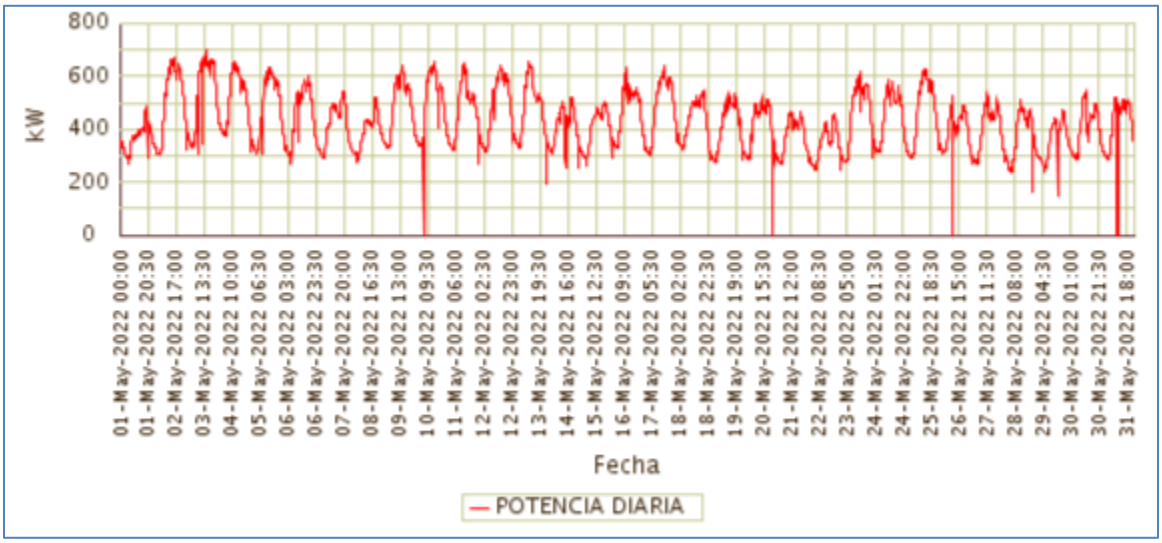

Fuente CNM

105.4 Potencia Máxima

La potencia máxima fue de 700,48kW, se presentó el Martes 03 de Mayo a las 15:00 horas. Respecto a la potencia máxima de Mayo de 2021 (638,00kW), tuvo una variación de 9,79%.

En la siguiente grafica se presenta la potencia máxima diaria registrada para este mes.

Gráfica 629 Potencia Máxima Diaria-CUMARIBO (CUMARIBO - VICHADA).

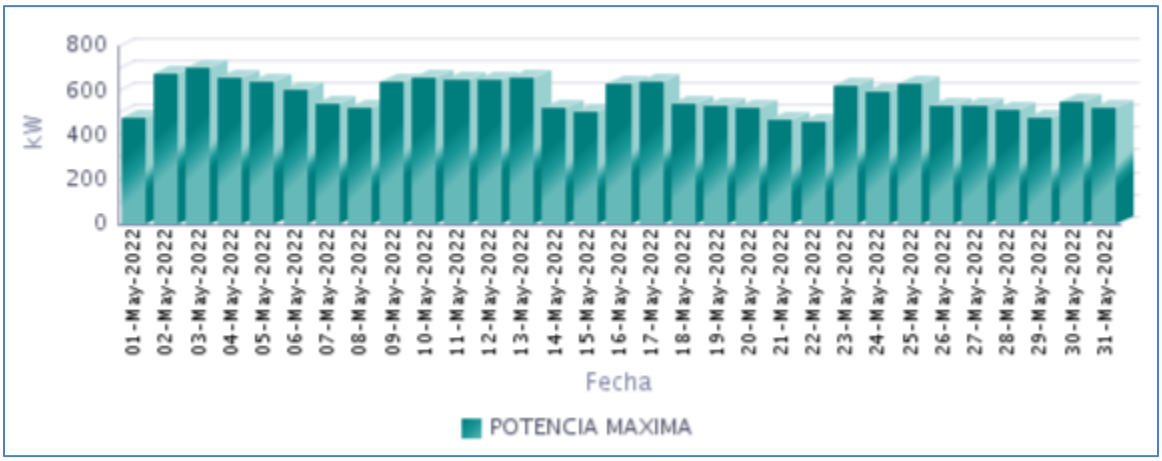

Fuente CNM

105.5 Horas de Prestación del Servicio

En Mayo, se prestó el servicio de energía eléctrica en la localidad, un promedio diario de 23 Horas 56 Minutos, como se presenta en la siguiente gráfica.

Gráfica 630 Horas Efectivas de Prestación del Servicio - CUMARIBO (CUMARIBO - VICHADA),

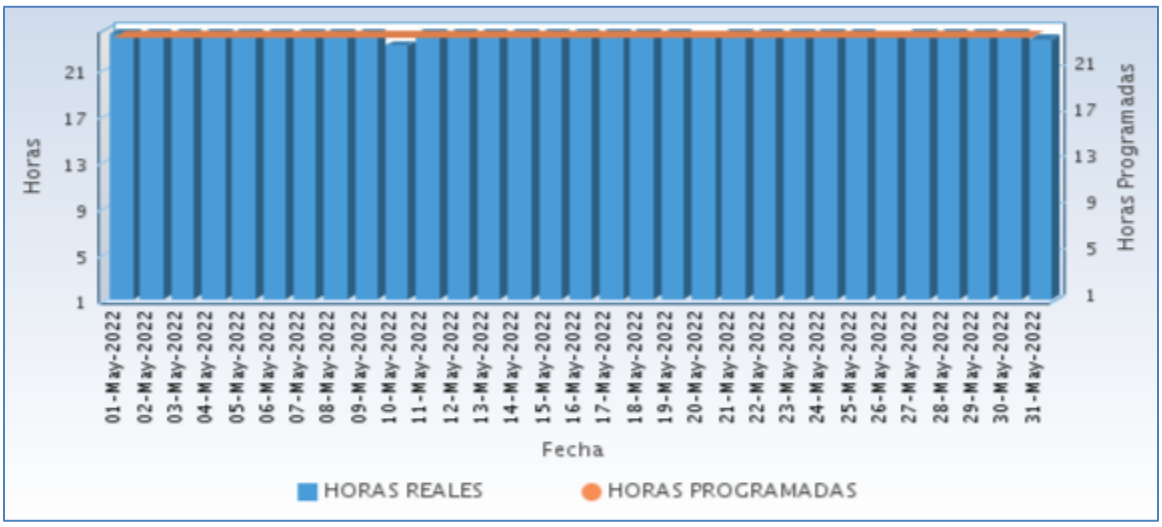

Fuente CNM

A continuación se relaciona las horas promedio por día de la prestación del servicio de energía:

Tabla 310 Horas promedio por día prestación del servicio de energía

CUMARIBO (CUMARIBO - VICHADA) **Mayo 2022**	
DIA	**Horas de servicio promedio en el día [hh:mm]**
01-May-2022	24 Horas
02-May-2022	24 Horas
03-May-2022	24 Horas
04-May-2022	24 Horas
05-May-2022	24 Horas
06-May-2022	24 Horas
07-May-2022	24 Horas
08-May-2022	24 Horas
09-May-2022	24 Horas
10-May-2022	23 Horas 0 Minutos
11-May-2022	24 Horas
12-May-2022	24 Horas
13-May-2022	24 Horas
14-May-2022	24 Horas
15-May-2022	24 Horas
16-May-2022	24 Horas
17-May-2022	24 Horas
18-May-2022	24 Horas
19-May-2022	24 Horas
20-May-2022	23 Horas 45 Minutos
21-May-2022	24 Horas
22-May-2022	24 Horas
23-May-2022	24 Horas
24-May-2022	24 Horas
25-May-2022	24 Horas
26-May-2022	23 Horas 45 Minutos
27-May-2022	24 Horas
28-May-2022	24 Horas
29-May-2022	24 Horas
30-May-2022	24 Horas
31-May-2022	23 Horas 30 Minutos

Fuente CNM

105.6 Curvas de Carga

En la siguiente gráfica, se presenta el comportamiento de la carga promedio para cada día de la semana en el mes.

Gráfica 631 Curva de Carga Promedio Diaria Mensual

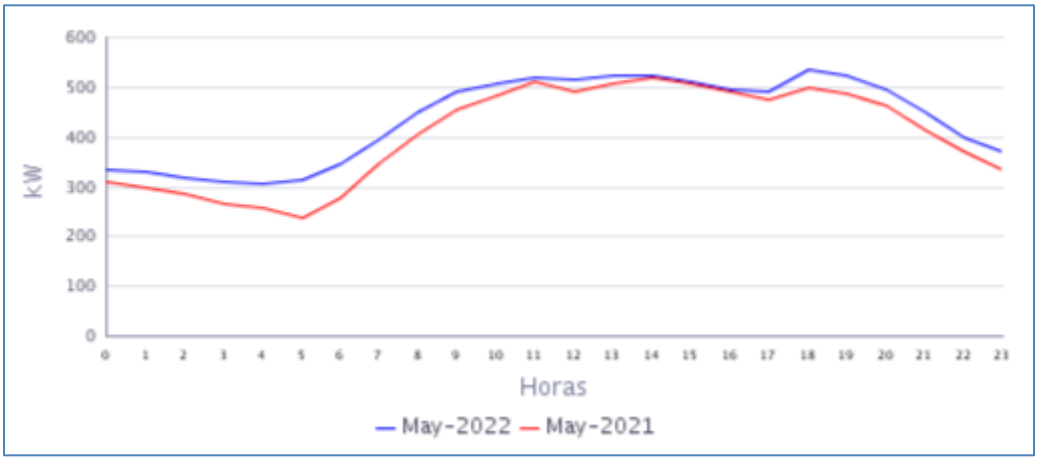

Fuente CNM

En la gráfica anterior se comparan las curvas de carga promedio diarias de May-2021 y del May-2022, presentándose un crecimiento en la demanda de 8,37%.

106. LA PRIMAVERA (LA PRIMAVERA - VICHADA)

La localidad de La Primavera se encuentra ubicada en el departamento del Vichada, con una población, según el censo DANE de 2018 y su proyección al 2020, de 9.608 habitantes, de los cuales 5.996 están ubicados en la cabecera municipal y 3.612 en las áreas rurales del municipio. El número de usuarios es de 1.548.[1]

106.1 Descripción del Sitio

La localidad cuenta con una central de generación que está conformada por la siguiente infraestructura:

Tabla 311 Infraestructura de la Localidad.

GRUPO ELECTRÓGENO			
ITEM	**MARCA**	**CAPACIDAD**	**ESTADO**
1	CUMMINS/STANFORD	750 kVA	EN OPERACIÓN
2	CUMMINS/STANFORD	750 kVA	EN OPERACIÓN
3	CUMMINS/STANFORD	750 kVA	EN OPERACIÓN
4	CUMMINS/STANFORD	750 kVA	EN OPERACIÓN
TRANSFORMADORES			
Cant	**CAPACIDAD**		**ESTADO**
3	1000 kVA		EN OPERACIÓN

Gráfica 632 Diagrama de Conexión de la Localidad.

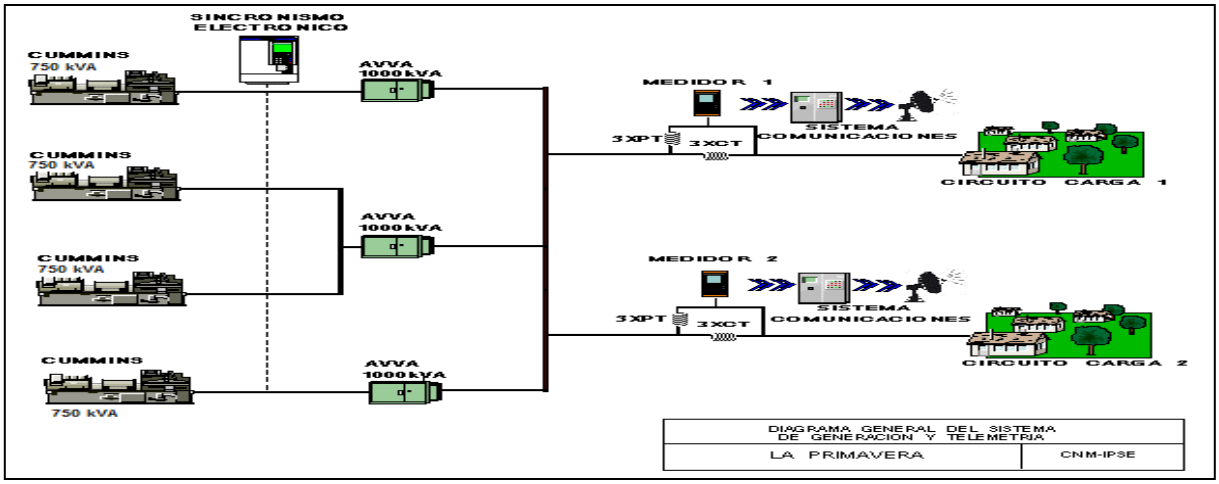

[1] Fuente: http://www.dane.gov.co/Información derivada del Censo Nacional de Población y Vivienda (CNPV) 2018.'Retroproyecciones y Proyecciones de población a nivel municipal por área, sexo y edad simple. Periodo 1985- 2035.

106.2 Energía

El consumo de energía eléctrica para esta localidad en *Mayo* de 2022, se presenta en la siguiente tabla, donde se encuentran los valores acumulados diarios de la energía activa (kWh), reactiva (kVARh), aparente (kVAh) y del factor de potencia (p.u).

Tabla 312 Energía Activa, Reactiva, Aparente y Factor de Potencia.

LA PRIMAVERA (LA PRIMAVERA - VICHADA)				
Fecha	**Energía Activa (kWh)**	**Energía Reactiva (kVARh)**	**Energía Aparente (kVAh)**	**Factor de Potencia (p.u)**
Mayo 1, Domingo	10.346	4.326	11.213,51	0,92
Mayo 2, Lunes	12.760	4.886	13.663,52	0,93
Mayo 3, Martes	13.325	4.918	14.203,49	0,94
Mayo 4, Miércoles	13.790	5.148	14.719,99	0,94
Mayo 5, Jueves	12.559	4.716	13.415,36	0,94
Mayo 6, Viernes	11.902	4.550	12.742,31	0,93
Mayo 7, Sábado	10.620	4.307	11.460,53	0,93
Mayo 8, Domingo	10.887	4.390	11.738,80	0,93
Mayo 9, Lunes	11.699	4.396	12.497,54	0,94
Mayo 10, Martes	12.067	4.447	12.860,16	0,94
Mayo 11, Miércoles	12.431	4.619	13.261,28	0,94
Mayo 12, Jueves	12.201	4.656	13.059,39	0,93
Mayo 13, Viernes	12.122	4.570	12.955,00	0,94
Mayo 14, Sábado	11.274	4.544	12.155,11	0,93
Mayo 15, Domingo	11.931	4.687	12.818,43	0,93
Mayo 16, Lunes	11.180	4.215	11.948,01	0,94
Mayo 17, Martes	11.732	4.477	12.557,52	0,93
Mayo 18, Miércoles	10.909	4.282	11.719,19	0,93
Mayo 19, Jueves	10.968	4.338	11.794,11	0,93
Mayo 20, Viernes	10.962	4.457	11.833,39	0,93
Mayo 21, Sábado	10.209	4.335	11.091,68	0,92
Mayo 22, Domingo	10.620	4.393	11.493,17	0,92
Mayo 23, Lunes	11.598	4.389	12.400,52	0,94
Mayo 24, Martes	11.587	4.366	12.382,17	0,94
Mayo 25, Miércoles	11.843	4.424	12.642,65	0,94
Mayo 26, Jueves	11.054	4.180	11.817,75	0,94
Mayo 27, Viernes	10.241	4.177	11.059,90	0,93
Mayo 28, Sábado	10.198	4.311	11.072,09	0,92
Mayo 29, Domingo	9.785	4.069	10.597,34	0,92
Mayo 30, Lunes	10.061	4.132	10.876,16	0,93
Mayo 31, Martes	10.368	3.997	11.111,49	0,93
TOTAL	**353.229**	**137.702**	**379.120,76**	**0,93**

El factor de potencia promedio fue 0,93.

Con referencia a Mayo de 2021 (346.303 kWh), se presentó un crecimiento en la demanda de energía eléctrica del 2,00%.

Gráfica 633 Energía Activa, Reactiva y Factor de Potencia – LA PRIMAVERA (LA PRIMAVERA - VICHADA).

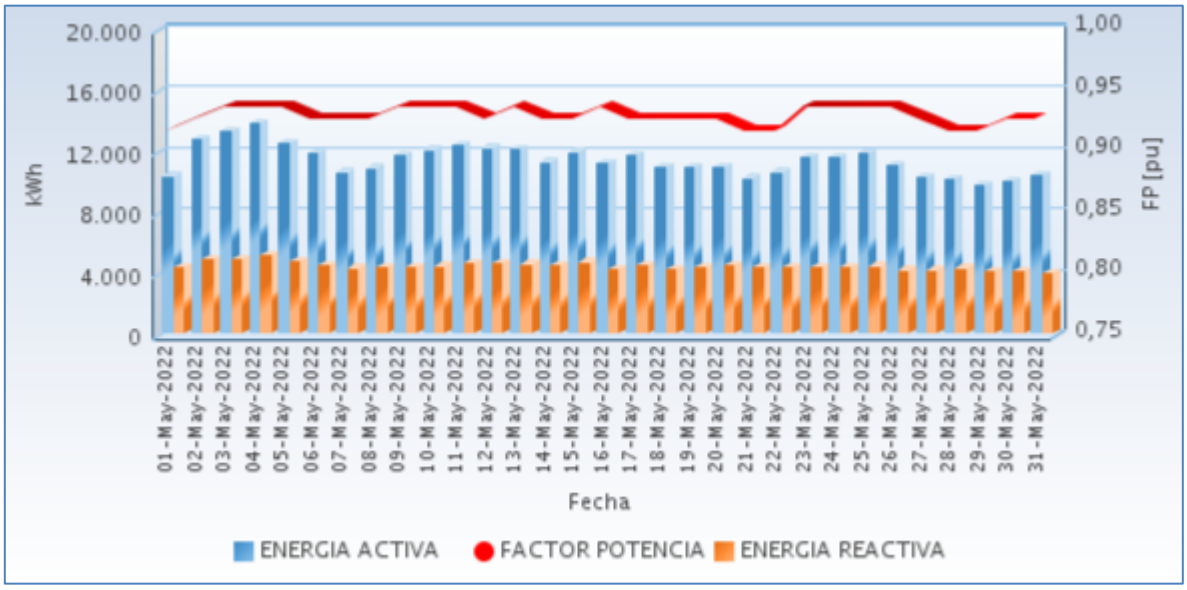

Fuente CNM

En la siguiente gráfica se presenta el acumulado mensual de la energía entregada por cada circuito en la localidad.

Gráfica 634 Energía Diaria Entregada en Circuitos de Distribución.

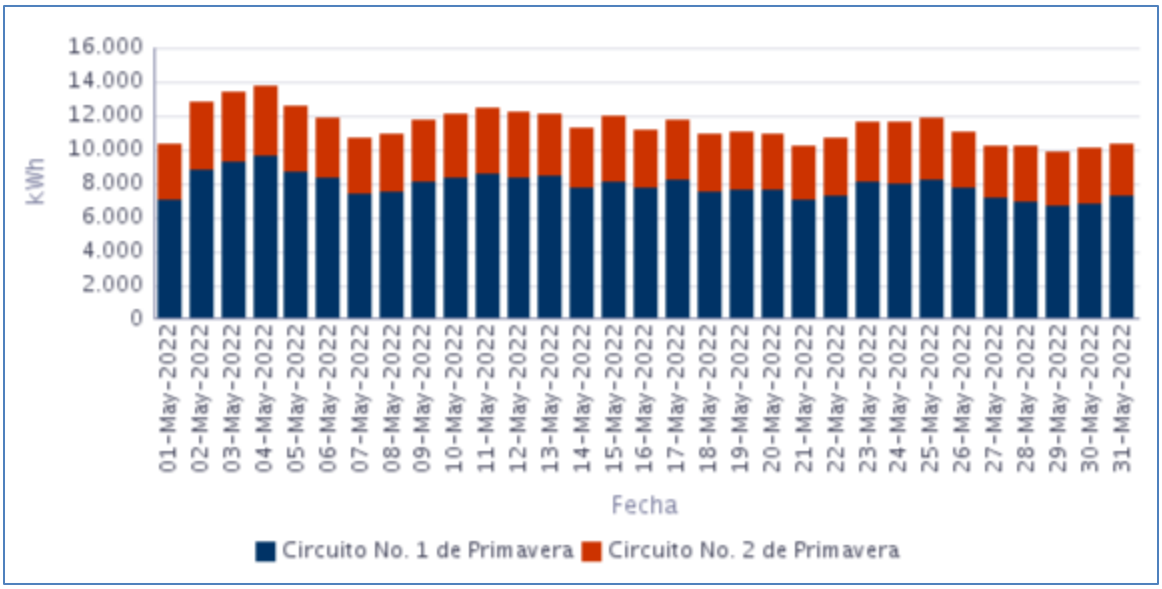

Fuente CNM

106.3 Potencia

En la siguiente gráfica se presenta el comportamiento diario de la potencia para este mes.

Gráfica 635 Comportamiento Diario de la Potencia.

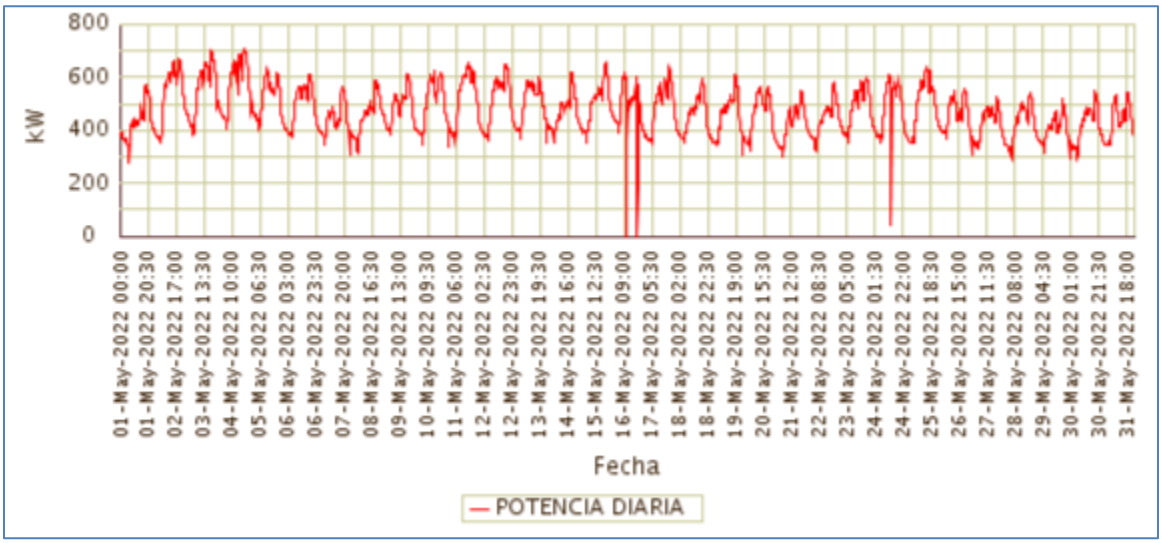

Fuente CNM

106.4 Potencia Máxima

La potencia máxima fue de 711,51kW, se presentó el Miércoles 04 de Mayo a las 18:30 horas. Respecto a la potencia máxima de Mayo de 2021 (680,58kW), tuvo una variación de 4,54%.

En la siguiente grafica se presenta la potencia máxima diaria registrada para este mes.

Gráfica 636 Potencia Máxima Diaria-LA PRIMAVERA (LA PRIMAVERA - VICHADA).

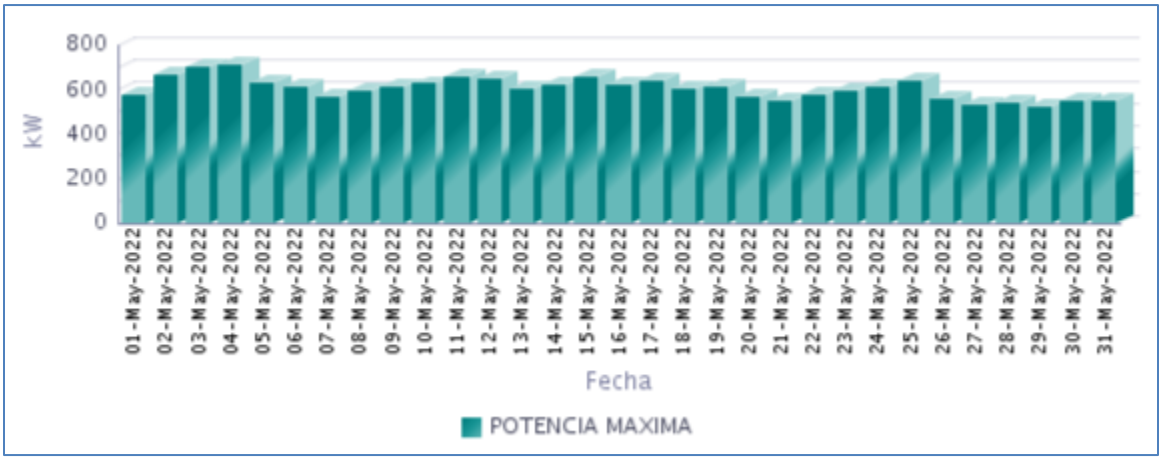

Fuente CNM

106.5 Horas de Prestación del Servicio

En Mayo, se prestó el servicio de energía eléctrica en la localidad, un promedio diario de 23 Horas 58 Minutos, como se presenta en la siguiente gráfica.

Gráfica 637 Horas Efectivas de Prestación del Servicio - LA PRIMAVERA (LA PRIMAVERA - VICHADA),

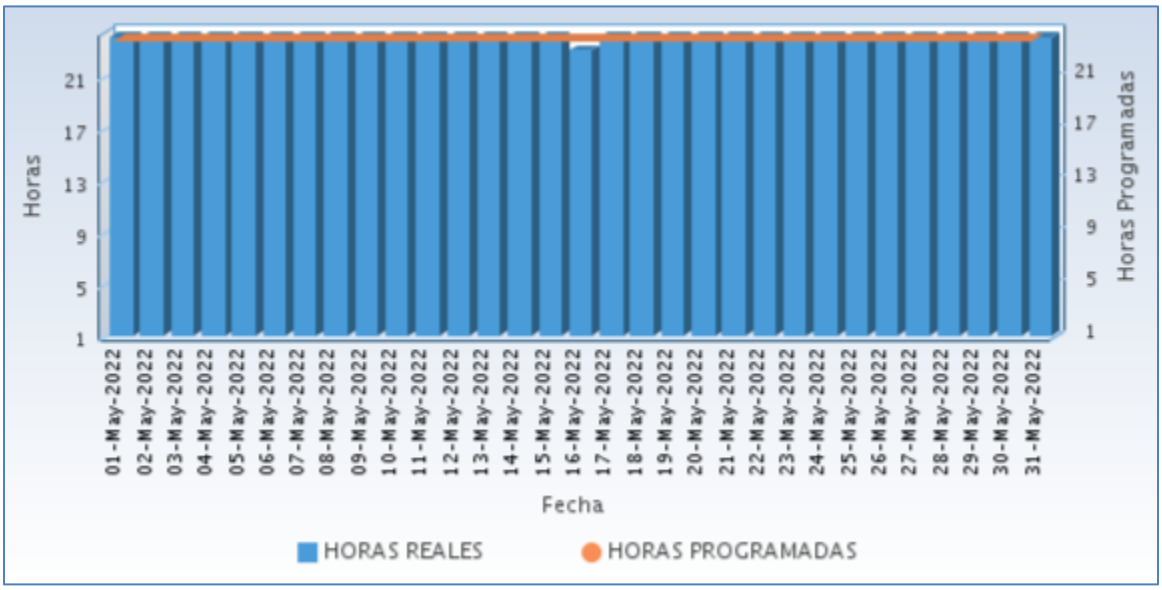

Fuente CNM

A continuación se relaciona las horas promedio por día de la prestación del servicio de energía:

Tabla 313 Horas promedio por día prestación del servicio de energía

LA PRIMAVERA (LA PRIMAVERA - VICHADA) Mayo 2022	
DIA	**Horas de servicio promedio en el día [hh:mm]**
01-May-2022	24 Horas
02-May-2022	24 Horas
03-May-2022	24 Horas
04-May-2022	24 Horas
05-May-2022	24 Horas
06-May-2022	24 Horas
07-May-2022	24 Horas
08-May-2022	24 Horas
09-May-2022	24 Horas
10-May-2022	24 Horas
11-May-2022	24 Horas
12-May-2022	24 Horas
13-May-2022	24 Horas
14-May-2022	24 Horas

LA PRIMAVERA (LA PRIMAVERA - VICHADA) Mayo 2022	
DIA	**Horas de servicio promedio en el día [hh:mm]**
15-May-2022	24 Horas
16-May-2022	23 Horas 0 Minutos
17-May-2022	24 Horas
18-May-2022	24 Horas
19-May-2022	24 Horas
20-May-2022	24 Horas
21-May-2022	24 Horas
22-May-2022	24 Horas
23-May-2022	24 Horas
24-May-2022	24 Horas
25-May-2022	24 Horas
26-May-2022	24 Horas
27-May-2022	24 Horas
28-May-2022	24 Horas
29-May-2022	24 Horas
30-May-2022	24 Horas
31-May-2022	24 Horas

Fuente CNM

106.6 Curvas de Carga

En la siguiente gráfica, se presenta el comportamiento de la carga promedio para cada día de la semana en el mes.

Gráfica 638 Curva de Carga Promedio Diaria Mensual

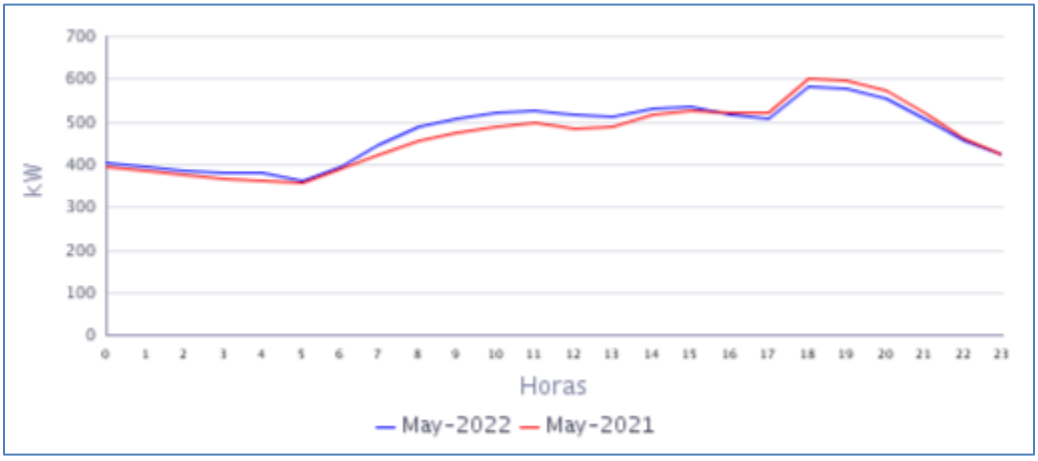

Fuente CNM

En la gráfica anterior se comparan las curvas de carga promedio diarias de May-2021 y del May-2022, presentándose un crecimiento en la demanda de 2,00%.

107. PUERTO CARREÑO (PUERTO CARREÑO - VICHADA)

El municipio de Puerto Carreño está ubicado en el departamento del Vichada, con una población, según el censo DANE de 2018 y su proyección al 2020 de 20.294 habitantes de los cuales 15.697 están ubicados en la cabecera municipal y 4.597 en las áreas rurales del municipio. El número de usuarios es de 5.425.[1]

107.1 Descripción del Sitio

La localidad cuenta con una central de generación que está conformada por la siguiente infraestructura:

Tabla 314 Infraestructura de la Localidad.

GRUPO ELECTRÓGENO				
Ítem	**Marca**		**Capacidad Prime**	**Estado**
1	CUMMINS	PCR001	1250 kW	Fuera de servicio
2	CUMMINS	PCR002	1000 kW	En operación
3	CUMMINS	PCR003	1000 kW	En operación
4	PERKINS	PCR004	510 kW	En Mantenimiento
5	CATERPILLAR	PCR005	910 kW	En operación
6	PERKINS	PCR006	510 kW	En operación
7	CUMMINS	PCR007	1275 kW	En operación
8	CATERPILLAR	PCR 009	1750 kW	En operación
TRANSFORMADORES				
ITEM	**MARCA**		**CAPACIDAD**	**ESTADO**
1	SUNTEC		1500 kVA	EN OPERACIÓN
2	SUNTEC		1500 kVA	EN OPERACIÓN
3	SUNTEC		1500 kVA	EN OPERACIÓN
4	UNION		3820 kVA	EN OPERACIÓN
5	ABB		8000 kVA	EN OPERACIÓN
Esta Localidad se interconectada con la central de Generación de Biomasa de REFOENERGY (DIC 20)				
ITEM*	**MARCA**		**CAPACIDAD (Prime)**	**ESTADO**
8 unidades	CONERGIA (motor: Volvo) Generador Leroy Somer		560 kW (4480 kW)	EN OPERACIÓN
1 unidad	planta de Biomasa: Compuesto por la turbina Triveni de vapor, transmisión horizontalmente desplazada y generador síncrono brushless.		4,5 MW	EN OPERACIÓN
A partir del 1 de noviembre de 2020 se interrumpió el suministro desde la interconexión con Venezuela.				
***Radicado IPSE NO. 20211330063912**				

Gráfica 639 Diagrama Unifilar de la Localidad.

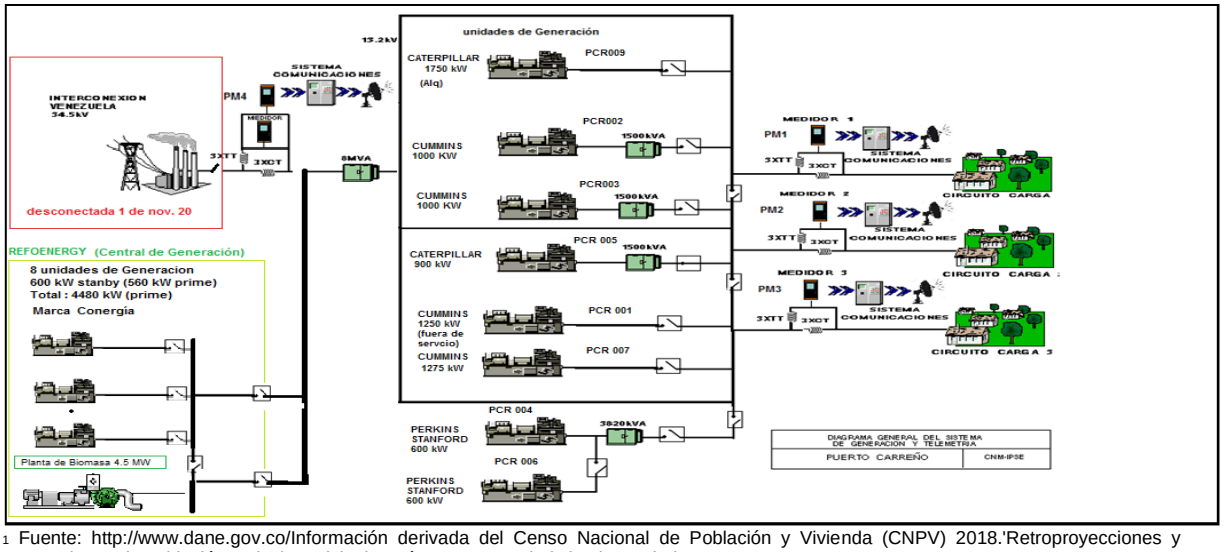

[1] Fuente: http://www.dane.gov.co/Información derivada del Censo Nacional de Población y Vivienda (CNPV) 2018.'Retroproyecciones y Proyecciones de población a nivel municipal por área, sexo y edad simple. Periodo 1985- 2035.

107.2 Energía

El consumo de energía eléctrica para esta localidad en *Mayo* de 2022, se presenta en la siguiente tabla, donde se encuentran los valores acumulados diarios de la energía activa (kWh), reactiva (kVARh), aparente (kVAh) y del factor de potencia (p.u).

Tabla 315 Energía Activa, Reactiva, Aparente y Factor de Potencia.

PUERTO CARREÑO (PUERTO CARREÑO - VICHADA)				
Fecha	**Energía Activa (kWh)**	**Energía Reactiva (kVARh)**	**Energía Aparente (kVAh)**	**Factor de Potencia (p.u)**
Mayo 1, Domingo	67.819	25.272	72.374,64	0,94
Mayo 2, Lunes	82.857	27.040	87.157,49	0,95
Mayo 3, Martes	88.862	28.305	93.260,75	0,95
Mayo 4, Miércoles	92.988	28.896	97.374,01	0,95
Mayo 5, Jueves	83.870	27.445	88.246,15	0,95
Mayo 6, Viernes	75.154	25.859	79.477,94	0,95
Mayo 7, Sábado	75.453	26.524	79.979,64	0,94
Mayo 8, Domingo	72.052	25.854	76.549,93	0,94
Mayo 9, Lunes	80.619	26.563	84.882,23	0,95
Mayo 10, Martes	84.756	27.436	89.086,01	0,95
Mayo 11, Miércoles	83.201	27.447	87.611,03	0,95
Mayo 12, Jueves	86.336	28.055	90.779,76	0,95
Mayo 13, Viernes	87.669	26.318	91.533,86	0,96
Mayo 14, Sábado	72.912	24.452	76.902,93	0,95
Mayo 15, Domingo	83.045	27.729	87.552,46	0,95
Mayo 16, Lunes	81.481	26.821	85.781,24	0,95
Mayo 17, Martes	78.587	26.199	82.839,08	0,95
Mayo 18, Miércoles	77.882	27.076	82.453,98	0,94
Mayo 19, Jueves	76.839	26.819	81.385,11	0,94
Mayo 20, Viernes	81.230	26.207	85.352,39	0,95
Mayo 21, Sábado	69.610	24.666	73.851,20	0,94
Mayo 22, Domingo	72.438	25.763	76.883,24	0,94
Mayo 23, Lunes	82.604	28.037	87.232,89	0,95
Mayo 24, Martes	73.854	26.605	78.500,21	0,94
Mayo 25, Miércoles	76.643	26.716	81.165,83	0,94
Mayo 26, Jueves	78.501	26.908	82.984,11	0,95
Mayo 27, Viernes	64.910	23.753	69.119,60	0,94
Mayo 28, Sábado	75.191	26.802	79.825,00	0,94
Mayo 29, Domingo	76.503	26.495	80.961,37	0,94
Mayo 30, Lunes	80.555	27.953	85.266,51	0,94
Mayo 31, Martes	83.546	27.042	87.813,69	0,95
TOTAL	**2.447.966**	**827.054**	**2.583.903,30**	**0,95**

El factor de potencia promedio fue 0,95.

Con referencia a Mayo de 2021 (2.323.099 kWh), se presentó un crecimiento en la demanda de energía eléctrica del 5,38%.

Gráfica 640 Energía Activa, Reactiva y Factor de Potencia – PUERTO CARREÑO (PUERTO CARREÑO - VICHADA).

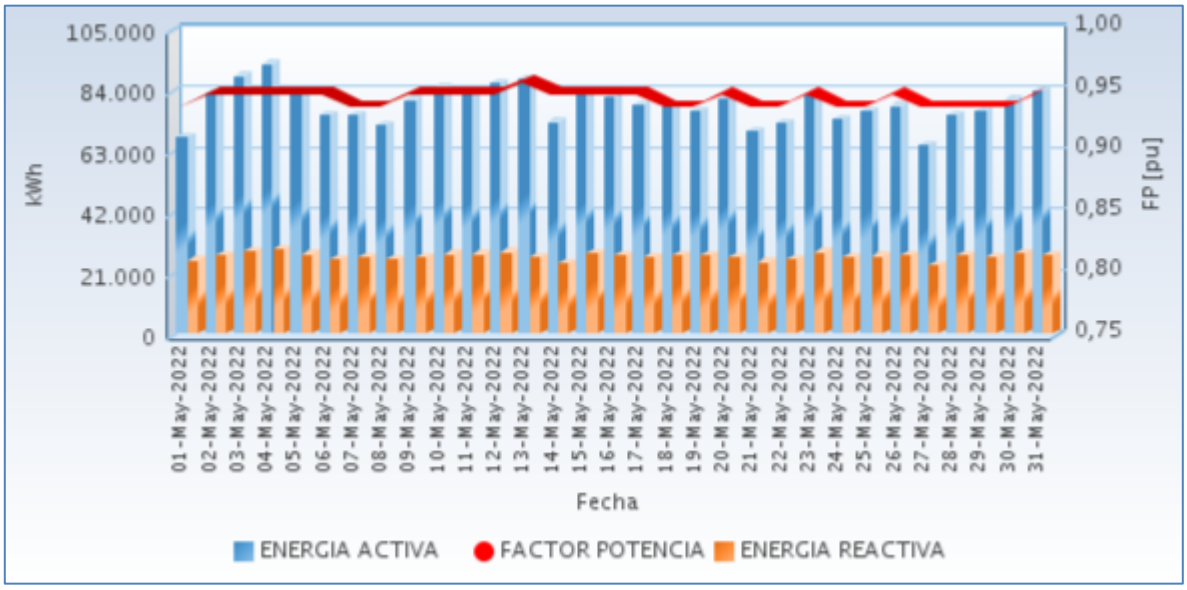

Fuente CNM

En las siguientes gráficas se presenta el acumulado mensual de la energía entregada por cada circuito en la localidad.

Gráfica 641 Energía Entregada en Circuitos de Distribución Año Actual 2022/05 [%]

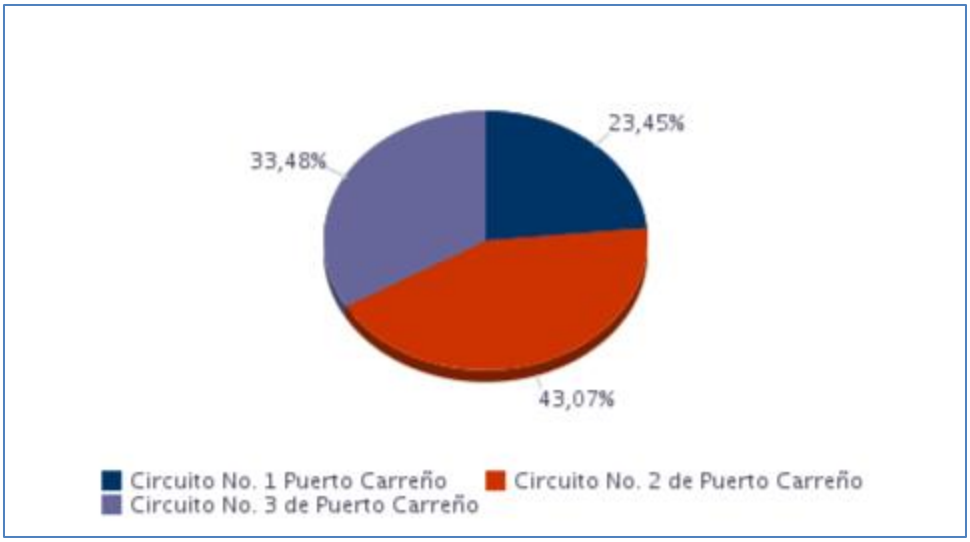

Fuente CNM

Gráfica 642 Energía Diaria Entregada en Circuitos de Distribución.

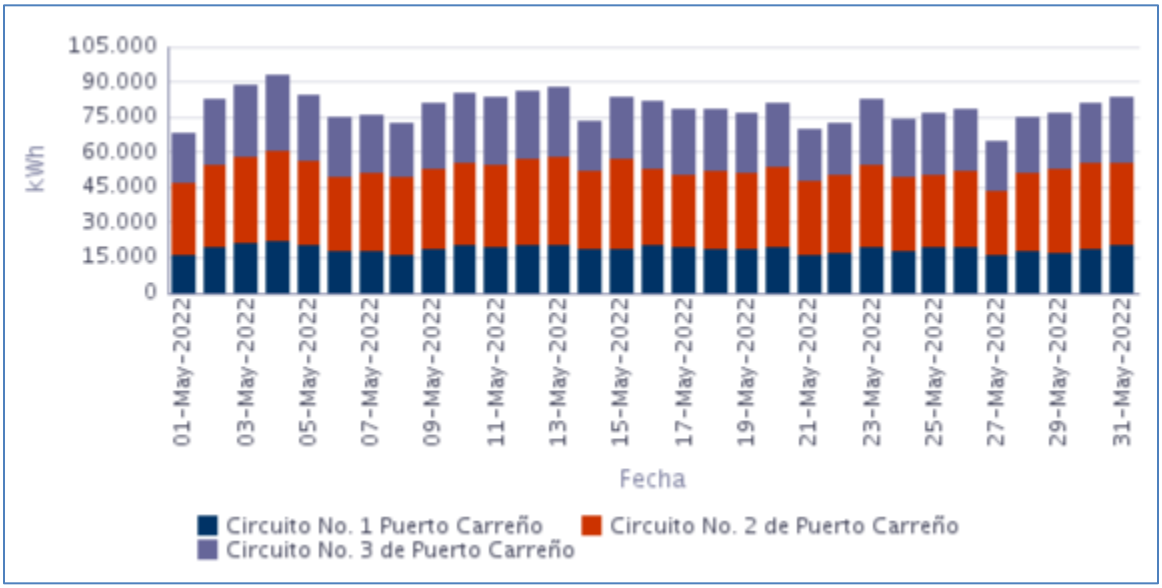

Fuente CNM

107.3 Potencia

En la siguiente gráfica se presenta el comportamiento diario de la potencia para este mes.

Gráfica 643 Comportamiento Diario de la Potencia.

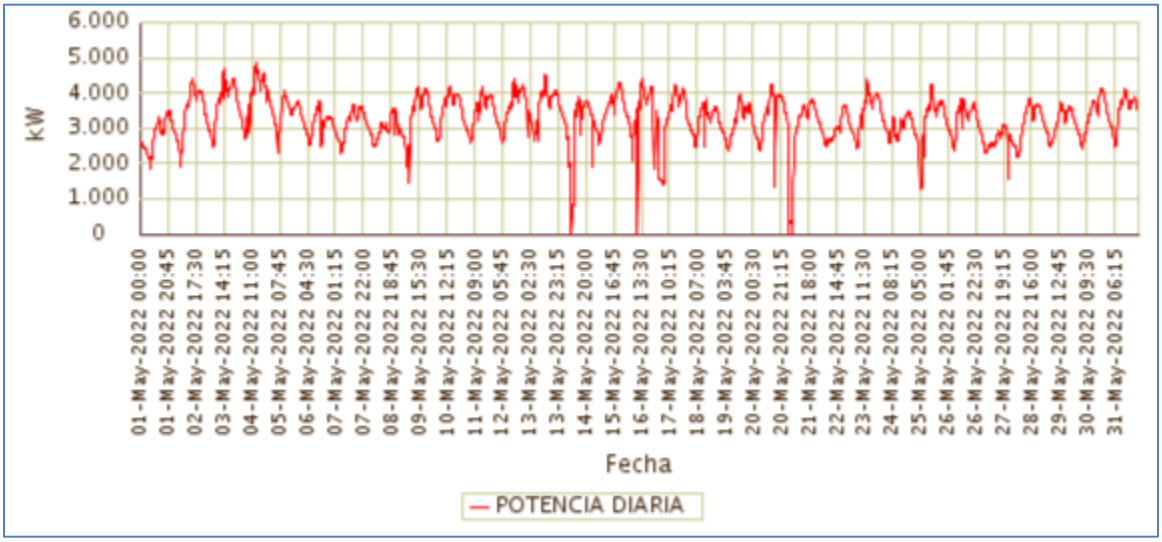

Fuente CNM

107.4 Potencia Máxima

La potencia máxima fue de 4.837,36kW, se presentó el Miércoles 04 de Mayo a las 14:15 horas. Respecto a la potencia máxima de Mayo de 2021 (4.292,64kW), tuvo una variación

de 12,69%.

En la siguiente grafica se presenta la potencia máxima diaria registrada para este mes.

Gráfica 644 Potencia Máxima Diaria-PUERTO CARREÑO (PUERTO CARREÑO - VICHADA).

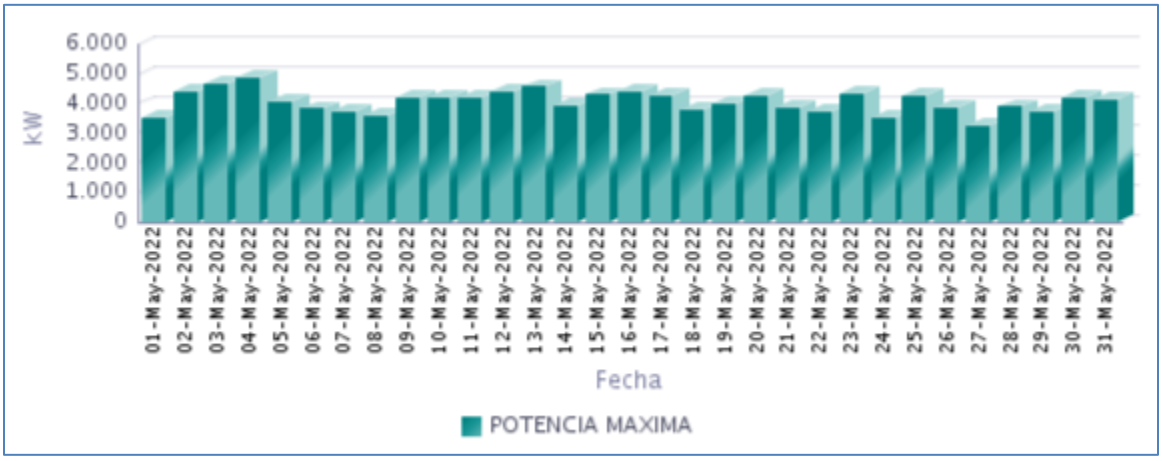

Fuente CNM

107.5 Horas de Prestación del Servicio

En Mayo, se prestó el servicio de energía eléctrica en la localidad, un promedio diario de 23 Horas 58 Minutos, como se presenta en la siguiente gráfica.

Gráfica 645 Horas Efectivas de Prestación del Servicio - PUERTO CARREÑO (PUERTO CARREÑO - VICHADA),

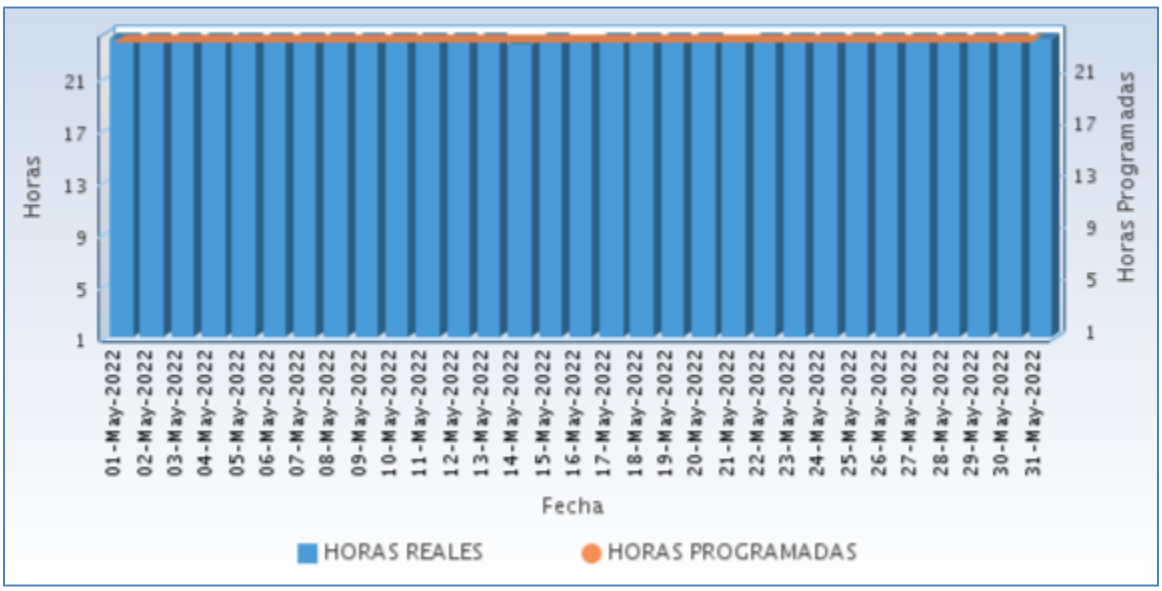

Fuente CNM

A continuación se relaciona las horas promedio por día de la prestación del servicio de energía:

Tabla 316 Horas promedio por día prestación del servicio de energía

PUERTO CARREÑO (PUERTO CARREÑO - VICHADA) **Mayo 2022**	
DIA	**Horas de servicio promedio en el día [hh:mm]**
01-May-2022	24 Horas
02-May-2022	24 Horas
03-May-2022	24 Horas
04-May-2022	24 Horas
05-May-2022	24 Horas
06-May-2022	24 Horas
07-May-2022	24 Horas
08-May-2022	24 Horas
09-May-2022	24 Horas
10-May-2022	24 Horas
11-May-2022	24 Horas
12-May-2022	24 Horas
13-May-2022	24 Horas
14-May-2022	23 Horas 30 Minutos
15-May-2022	24 Horas
16-May-2022	23 Horas 45 Minutos
17-May-2022	24 Horas
18-May-2022	24 Horas
19-May-2022	24 Horas
20-May-2022	24 Horas
21-May-2022	23 Horas 45 Minutos
22-May-2022	24 Horas
23-May-2022	24 Horas
24-May-2022	24 Horas
25-May-2022	24 Horas
26-May-2022	24 Horas
27-May-2022	24 Horas
28-May-2022	24 Horas
29-May-2022	24 Horas
30-May-2022	24 Horas
31-May-2022	24 Horas

Fuente CNM

107.6 Curvas de Carga

En la siguiente gráfica, se presenta el comportamiento de la carga promedio para cada día de la semana en el mes.

Gráfica 646 Curva de Carga Promedio Diaria Mensual

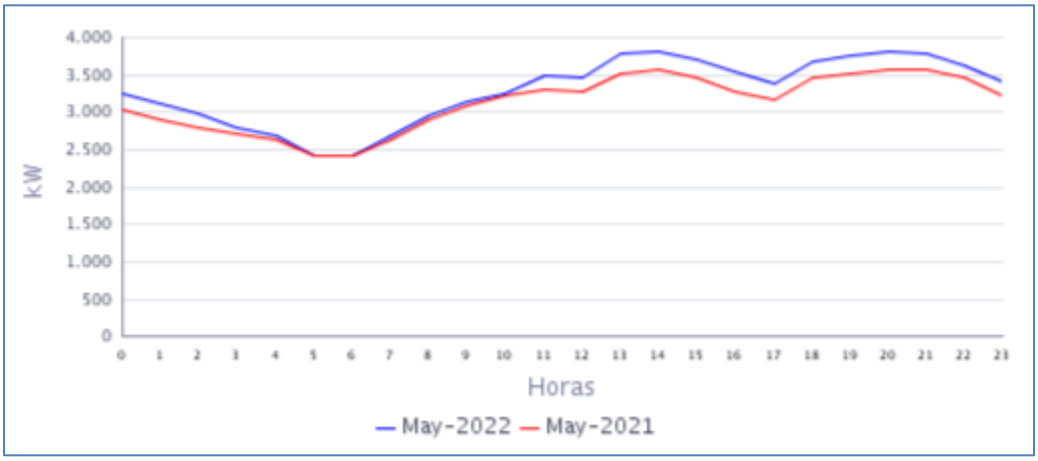

Fuente CNM

En la gráfica anterior se comparan las curvas de carga promedio diarias de May-2021 y del May-2022, presentándose un crecimiento en la demanda de 5,38%.

108. SANTA ROSALÍA (SANTA ROSALÍA - VICHADA)

La localidad de Santa Rosalía se encuentra ubicada en el departamento de Vichada con una población, según el censo DANE de 2018 y su proyección al 2020, de 4.193 habitantes, de los cuales 2.643 están ubicados en la cabecera municipal y 1.550 en las áreas rurales del municipio. El número de usuarios es de 826.[1]

108.1 Descripción del Sitio

La localidad cuenta con una central de generación que está conformada por la siguiente infraestructura:

Tabla 317 Infraestructura de la Localidad.

GRUPO ELECTRÓGENO			
ITEM	**MARCA**	**CAPACIDAD**	**ESTADO**
1	DOOSAN	412 kW	EN OPERACIÓN
2	PERKINS	500 k W	EN OPERACIÓN
2	CATERPILLAR	456 kW	EN MANTENIMIENTO
TRANSFORMADORES			
ITEM	**CAPACIDAD**		**ESTADO**
1	400 kVA		EN OPERACIÓN
2	400 kVA		EN OPERACIÓN

Gráfica 647 Diagrama de Conexión de la Localidad.

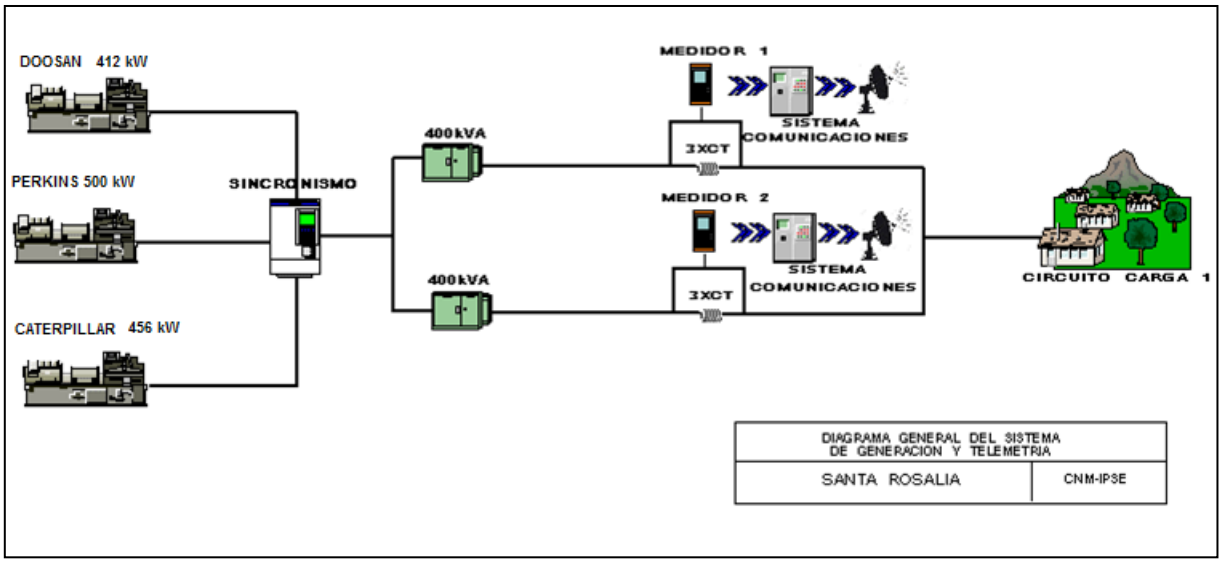

[1] Fuente: http://www.dane.gov.co/Información derivada del Censo Nacional de Población y Vivienda (CNPV) 2018.'Retroproyecciones y Proyecciones de población a nivel municipal por área, sexo y edad simple. Periodo 1985- 2035

108.2 Energía

El consumo de energía eléctrica para esta localidad en *Mayo* de 2022, se presenta en la siguiente tabla, donde se encuentran los valores acumulados diarios de la energía activa (kWh), reactiva (kVARh), aparente (kVAh) y del factor de potencia (p.u).

Tabla 318 Energía Activa, Reactiva, Aparente y Factor de Potencia.

SANTA ROSALÍA (SANTA ROSALÍA - VICHADA)				
Fecha	**Energía Activa (kWh)**	**Energía Reactiva (kVARh)**	**Energía Aparente (kVAh)**	**Factor de Potencia (p.u)**
Mayo 1, Domingo	4.675	2.490	5.296,84	0,88
Mayo 2, Lunes	5.156	2.551	5.752,64	0,90
Mayo 3, Martes	5.095	2.460	5.657,90	0,90
Mayo 4, Miércoles	5.463	2.636	6.065,58	0,90
Mayo 5, Jueves	4.459	2.216	4.979,46	0,90
Mayo 6, Viernes	4.109	2.101	4.615,15	0,89
Mayo 7, Sábado	3.815	1.932	4.276,21	0,89
Mayo 8, Domingo	5.231	2.734	5.902,25	0,89
Mayo 9, Lunes	4.944	2.503	5.541,72	0,89
Mayo 10, Martes	4.833	2.445	5.416,46	0,89
Mayo 11, Miércoles	4.938	2.461	5.517,39	0,89
Mayo 12, Jueves	4.809	2.440	5.393,08	0,89
Mayo 13, Viernes	5.325	2.738	5.987,24	0,89
Mayo 14, Sábado	4.394	2.325	4.971,04	0,88
Mayo 15, Domingo	4.936	2.562	5.561,05	0,89
Mayo 16, Lunes	4.768	2.372	5.325,45	0,90
Mayo 17, Martes	4.995	2.488	5.579,98	0,90
Mayo 18, Miércoles	4.301	2.202	4.831,63	0,89
Mayo 19, Jueves	4.450	2.327	5.021,95	0,89
Mayo 20, Viernes	4.732	2.508	5.355,76	0,88
Mayo 21, Sábado	4.258	2.336	4.856,19	0,88
Mayo 22, Domingo	4.596	2.384	5.177,31	0,89
Mayo 23, Lunes	4.658	2.317	5.202,28	0,90
Mayo 24, Martes	4.744	2.372	5.304,05	0,89
Mayo 25, Miércoles	4.781	2.346	5.325,48	0,90
Mayo 26, Jueves	4.676	2.470	5.288,15	0,88
Mayo 27, Viernes	4.013	2.165	4.559,64	0,88
Mayo 28, Sábado	4.286	2.222	4.828,05	0,89
Mayo 29, Domingo	4.434	2.322	5.005,60	0,89
Mayo 30, Lunes	4.496	2.337	5.067,12	0,89
Mayo 31, Martes	4.356	2.202	4.881,12	0,89
TOTAL	**144.726**	**73.964**	**162.530,90**	**0,89**

El factor de potencia promedio fue 0,89.

Para este período se presentó un exceso de consumo de energía reactiva de 1600,88 kVARh.

Con referencia a Mayo de 2021 (133.752 kWh), se presentó un crecimiento en la demanda de energía eléctrica del 8,20%.

Gráfica 648 Energía Activa, Reactiva y Factor de Potencia – SANTA ROSALÍA (SANTA ROSALÍA - VICHADA).

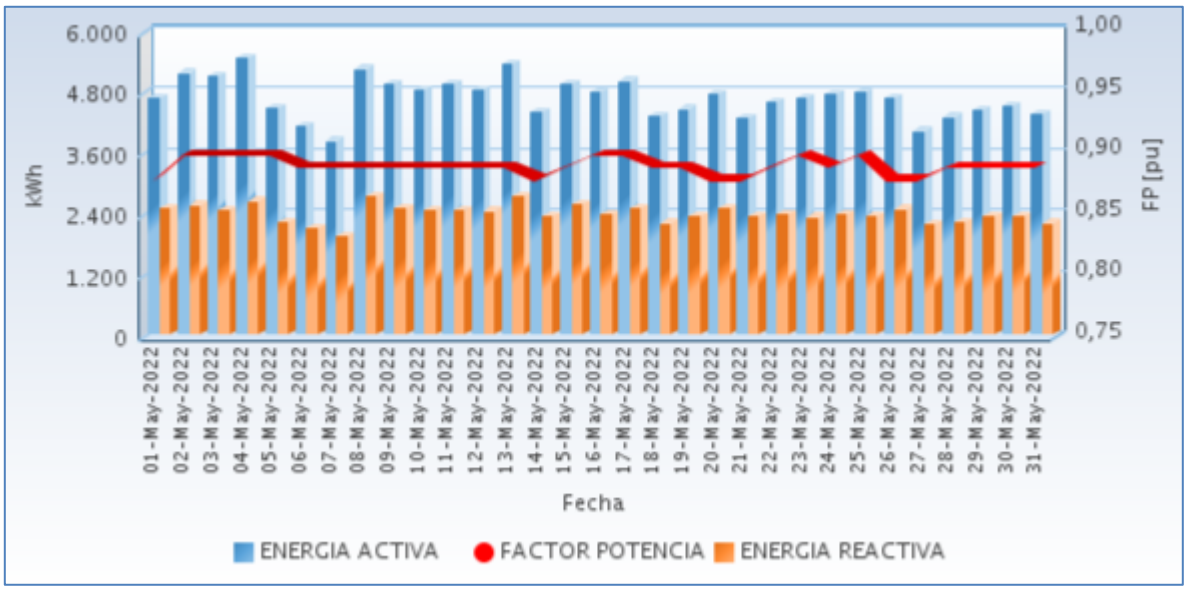

Fuente CNM

108.3 Potencia

En la siguiente gráfica se presenta el comportamiento diario de la potencia para este mes.

Gráfica 649 Comportamiento Diario de la Potencia.

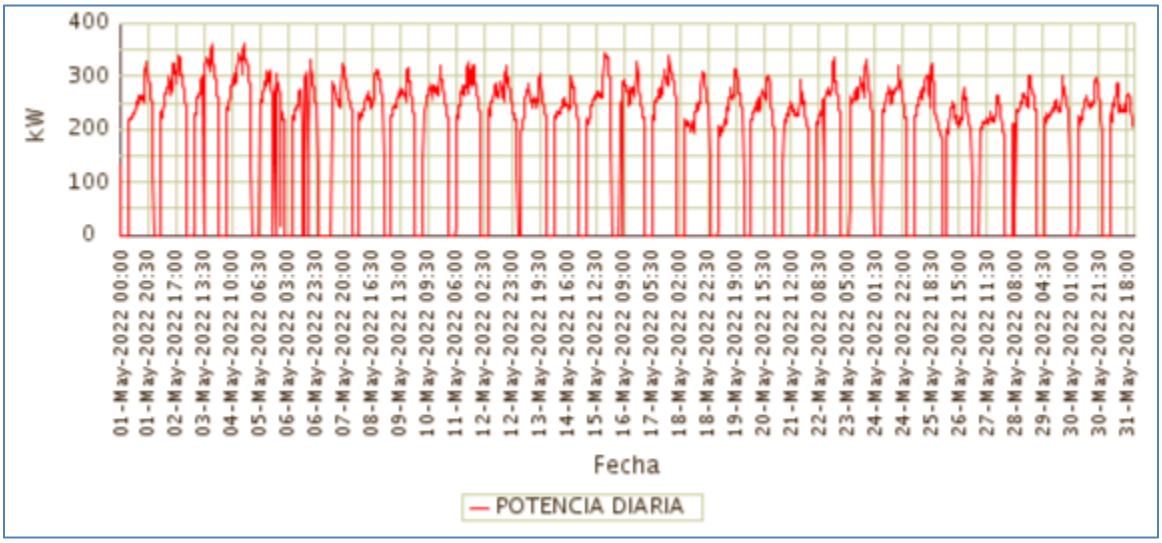

Fuente CNM

108.4 Potencia Máxima

La potencia máxima fue de 363,50kW, se presentó el Miércoles 04 de Mayo a las 18:30 horas. Respecto a la potencia máxima de Mayo de 2021 (336,10kW), tuvo una variación de 8,15%.

En la siguiente grafica se presenta la potencia máxima diaria registrada para este mes.

Gráfica 650 Potencia Máxima Diaria-SANTA ROSALÍA (SANTA ROSALÍA - VICHADA).

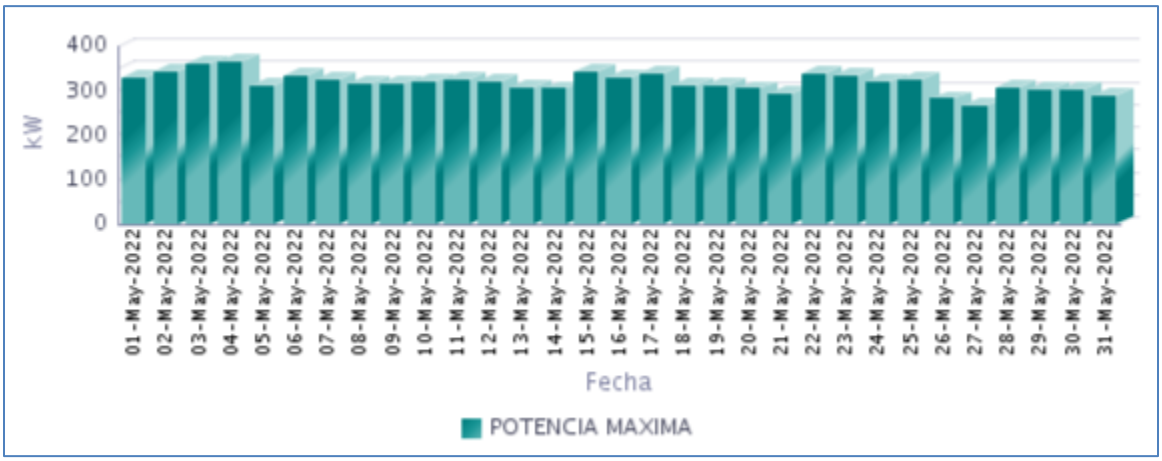

Fuente CNM

108.5 Horas de Prestación del Servicio

En Mayo, se prestó el servicio de energía eléctrica en la localidad, un promedio diario de 18 Horas 24 Minutos, como se presenta en la siguiente gráfica.

Gráfica 651 Horas Efectivas de Prestación del Servicio - SANTA ROSALÍA (SANTA ROSALÍA - VICHADA),

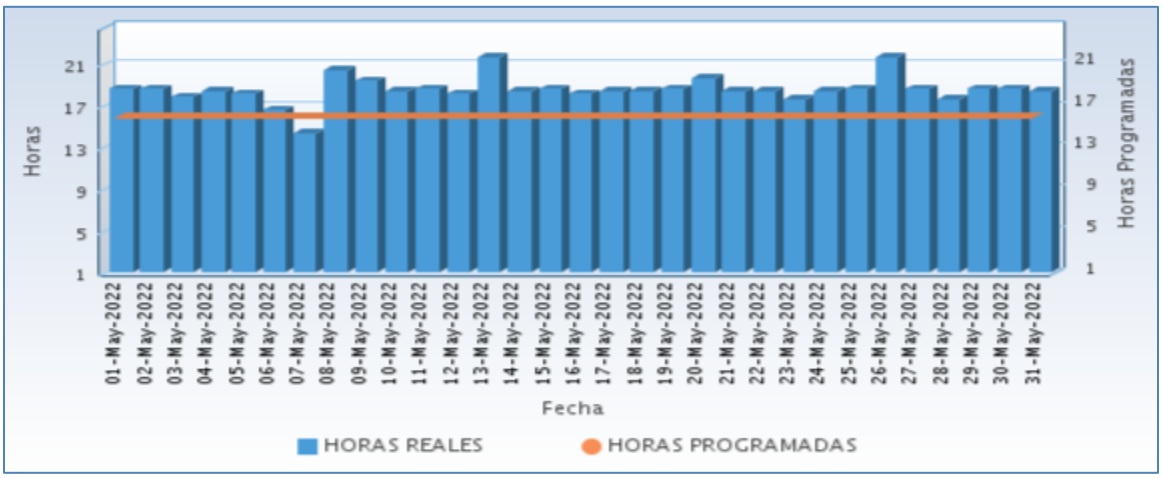

Fuente CNM

A continuación se relaciona las horas promedio por día de la prestación del servicio de energía:

Tabla 319 Horas promedio por día prestación del servicio de energía

SANTA ROSALÍA (SANTA ROSALÍA - VICHADA) **Mayo 2022**	
DIA	**Horas de servicio promedio en el día [hh:mm]**
01-May-2022	18 Horas 30 Minutos
02-May-2022	18 Horas 30 Minutos
03-May-2022	17 Horas 45 Minutos
04-May-2022	18 Horas 15 Minutos
05-May-2022	18 Horas 0 Minutos
06-May-2022	16 Horas 30 Minutos
07-May-2022	14 Horas 15 Minutos
08-May-2022	20 Horas 15 Minutos
09-May-2022	19 Horas 15 Minutos
10-May-2022	18 Horas 15 Minutos
11-May-2022	18 Horas 30 Minutos
12-May-2022	18 Horas 0 Minutos
13-May-2022	21 Horas 30 Minutos
14-May-2022	18 Horas 15 Minutos
15-May-2022	18 Horas 30 Minutos
16-May-2022	18 Horas 0 Minutos
17-May-2022	18 Horas 15 Minutos
18-May-2022	18 Horas 15 Minutos
19-May-2022	18 Horas 30 Minutos
20-May-2022	19 Horas 30 Minutos
21-May-2022	18 Horas 15 Minutos
22-May-2022	18 Horas 15 Minutos
23-May-2022	17 Horas 30 Minutos
24-May-2022	18 Horas 15 Minutos
25-May-2022	18 Horas 30 Minutos
26-May-2022	21 Horas 30 Minutos
27-May-2022	18 Horas 30 Minutos
28-May-2022	17 Horas 30 Minutos
29-May-2022	18 Horas 30 Minutos
30-May-2022	18 Horas 30 Minutos
31-May-2022	18 Horas 15 Minutos

Fuente CNM

108.6 Curvas de Carga

En la siguiente gráfica, se presenta el comportamiento de la carga promedio para cada día de la semana en el mes.

Gráfica 652 Curva de Carga Promedio Diaria Mensual

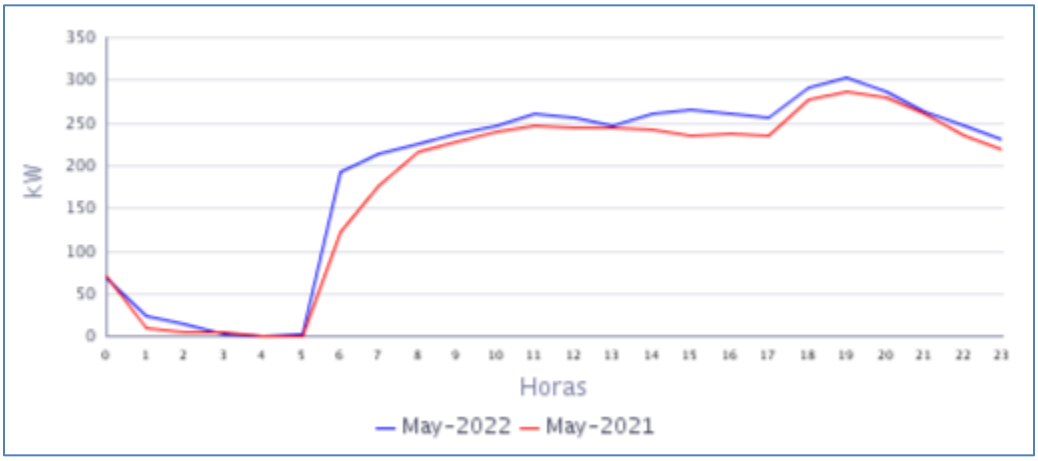

Fuente CNM

En la gráfica anterior se comparan las curvas de carga promedio diarias de May-2021 y del May-2022, presentándose un crecimiento en la demanda de 8,20%