MINISTERIO DE MINAS Y ENERGÍA

INFORME TELEMETRÍA MENSUAL DE ABRIL

BOLETÍN MENSUAL DE OPERACIÓN
DE LOCALIDADES CON TELEMETRÍA
CNM-IPSE

Elaborado por:	**Revisado por:**	**Aprobado por:**
Álvaro Alexander Mossos J.	Jhon Eduar Valencia	CNM
Revisión No.	**1**	

TABLA DE CONTENIDO

GENERALIDADES 7
LOCALIDADES CON TELEMETRÍA 7
Resumen de las principales variables eléctricas de las localidades con Telemetría en las ZNI 10
NOTAS LOCALIDADES NO REPORTADAS: 12
LOCALIDADES REPORTADAS: 18
AMAZONAS 19
LETICIA 20
PUERTO NARIÑO 21
TARAPACA 22
ANTIOQUIA 23
VEGAEZ 24
ARCHIPIÉLAGO DE SAN ANDRÉS y PROVIDENCIA 25
PROVIDENCIA 26
SAN ANDRÉS 27
BOLÍVAR 28
ISLA FUERTE 29
ISLA MUCURA 30
SANTA CRUZ DEL ISLOTE 31
CAQUETÁ 32
GUACAMAYAS 33
PUERTO BETANIA 34
REMOLINO DEL CAGUAN 35
CASANARE 36
CAUCA 37
CHACON 38
COTEJE 39
ISLA DE GALLO 40
LIMONES 41

PUERTO SAIJA 42
RIO MAYA - DOS QUEBRADAS 43
SAN ANTONIO DE CHUARE 44
SAN ANTONIO DE GUAJUI 45
SANTA ROSA DE SAIJA 46
CHOCÓ 47
ACANDÍ 48
BALBOA 49
BELLAVISTA 50
BETE 51
CIUDAD BAUDO - PIE DE PATO 52
CIUDAD MUTIS 53
COMUNIDAD INDÍGENA DE PANGUI - EL YUCAL 54
CUPICA 55
EL VALLE 56
FIRME DE USARGA 57
JURADO 58
MARCIAL 59
PIEDRA CANDELA 60
PILIZA - BELLAVISTA - VILLA LUZ 61
PIZARRO 62
SAN FRANCISCO 63
SANTA GENOVEVA DE DOCORDO 64
TAGACHI 65
TERRON 66
TITUMATE 67
UNGUÍA 68
GUAINIA 69
BARRANCO MINAS 70
GUAVIARE 71

MIRAFLORES 72
LA GUAJIRA 73
NAZARETH 74
MAGDALENA 75
PALMOR 76
META 77
MAPIRIPAN 78
NARIÑO 79
ALTO ESTERO 80
AMARALES 81
BAZAN 82
BOCA DE PRIETA 83
BOCAS DE CURAY 84
BOLIVAR - SAN PEDRO 85
LA ENSENADA 86
LA LOMA 87
MULATOS 88
SAN JOSE DEL TAPAJE 89
SAN PEDRO DEL VINO 90
SECADERO 91
PUTUMAYO 92
PIÑUÑA NEGRO 93
PUERTO LEGUIZAMO 94
VALLE DEL CAUCA 95
PAPAYAL 1 96
PUERTO MERIZALDE 97
PUNTA SOLDADO 98
SAN FRANCISCO NAYA 99
VAUPÉS 100
CARURÚ 101

MITÚ 102

TARAIRA 103

VICHADA 104

CUMARIBO 105

LA PRIMAVERA 106

PUERTO CARREÑO 107

GENERALIDADES

LOCALIDADES CON TELEMETRÍA

Las localidades de las Zonas No Interconectadas con Telemetría que hacen parte de este boletín corresponden a:

item	DEPARTAMENTO	MUNICIPIO	LOCALIDAD
1	AMAZONAS	LETICIA	LETICIA
2	AMAZONAS	PUERTO NARIÑO	PUERTO NARIÑO
3	AMAZONAS	TARAPACA (COR. DEPARTAMENTAL)	TARAPACA
4	ANTIOQUIA	VIGÍA DEL FUERTE	BUCHADO
5	ANTIOQUIA	VIGÍA DEL FUERTE	LOMA DE MURRI
6	ANTIOQUIA	VIGÍA DEL FUERTE	SAN ANTONIO DE PADUA
7	ANTIOQUIA	VIGÍA DEL FUERTE	VEGAEZ
8	ARCHIPIELAGO SAN ANDRÉS y PROVIDENCIA	SAN ANDRES Y PROVIDENCIA	PROVIDENCIA
9	ARCHIPIELAGO SAN ANDRÉS y PROVIDENCIA	SAN ANDRES Y PROVIDENCIA	SAN ANDRES
10	BOLÍVAR	CARTAGENA	ISLA FUERTE
11	BOLÍVAR	CARTAGENA	ISLA MUCURA
12	BOLÍVAR	CARTAGENA	SANTA CRUZ DEL ISLOTE
13	CAQUETÁ	SAN VICENTE DEL CAGUÁN	GUACAMAYAS
14	CAQUETÁ	SAN VICENTE DEL CAGUÁN	GUAYABAL
15	CAQUETÁ	SAN VICENTE DEL CAGUÁN	PUERTO BETANIA
16	CAQUETÁ	CARTAGENA DEL CHAIRA	REMOLINO DEL CAGUAN
17	CAQUETÁ	CARTAGENA DEL CHAIRA	SANTA FE DEL CAGUAN
18	CASANARE	HATO COROZAL	SANTA BARBARA
19	CAUCA	GUAPI	LIMONES
20	CAUCA	GUAPI	SAN ANTONIO DE GUAJUI
21	CAUCA	LÓPEZ DE MICAY	BETANIA-RIO NAYA
22	CAUCA	LÓPEZ DE MICAY	BOCA GRANDE
23	CAUCA	LÓPEZ DE MICAY	DOS QUEBRADAS NAYA
24	CAUCA	LÓPEZ DE MICAY	ISLA DE GALLO
25	CAUCA	LÓPEZ DE MICAY	LA CONCHA - CONCEPCION NAYA
26	CAUCA	LÓPEZ DE MICAY	NOANAMITO
27	CAUCA	LÓPEZ DE MICAY	SAN ANTONIO DE CHUARE
28	CAUCA	LÓPEZ DE MICAY	SAN ISIDRO
29	CAUCA	LÓPEZ DE MICAY	ZARAGOZA
30	CAUCA	TIMBIQUÍ	CHACON
31	CAUCA	TIMBIQUÍ	COMUNIDAD DE CHETE
32	CAUCA	TIMBIQUÍ	COTEJE
33	CAUCA	TIMBIQUÍ	LOS BRAZOS
34	CAUCA	TIMBIQUÍ	PUERTO SAIJA
35	CAUCA	TIMBIQUÍ	SAN JOSE TIMBIQUÍ
36	CAUCA	TIMBIQUÍ	SANTA MARIA
37	CAUCA	TIMBIQUÍ	SANTA ROSA SAIJA
38	CHOCÓ	ACANDÍ	ACANDI
39	CHOCÓ	ACANDÍ	CAPURGANA
40	CHOCÓ	ACANDÍ	SAN FRANCISCO
41	CHOCÓ	ALTO BAUDO (Pie de Pató)	CIUDAD BAUDO
42	CHOCÓ	BAHIA SOLANO	CUPICA
43	CHOCÓ	BAHIA SOLANO	EL VALLE
44	CHOCÓ	BAHIA SOLANO	MUTIS
45	CHOCÓ	BAJO BAUDO	BUENA VISTA
46	CHOCÓ	BAJO BAUDO	FIRME DE USARGA
47	CHOCÓ	BAJO BAUDO	GUINEAL
48	CHOCÓ	BAJO BAUDO	ORPUA
49	CHOCÓ	BAJO BAUDO	PILIZA

item	DEPARTAMENTO	MUNICIPIO	LOCALIDAD
50	CHOCÓ	BAJO BAUDO	PIZARRO
51	CHOCÓ	BAJO BAUDO	SIVIRU
52	CHOCÓ	BAJO BAUDO	TERRON
53	CHOCÓ	BAJO BAUDO	VIRUDO
54	CHOCÓ	BOJAYÁ	BELLAVISTA
55	CHOCÓ	BOJAYÁ	LA LOMA DE BOJAYA
56	CHOCÓ	BOJAYÁ	NAPIPI
57	CHOCÓ	BOJAYÁ	PIEDRA CANDELA
58	CHOCÓ	BOJAYÁ	POGUE
59	CHOCÓ	BOJAYÁ	PUERTO CONTO
60	CHOCÓ	EL LITORAL DEL SAN JUAN	SANTA GENOVEVA DE DOCORDO
61	CHOCÓ	ISTMINA	PANAMACITO
62	CHOCÓ	JURADO	JURADO
63	CHOCÓ	LITORAL DE SAN JUAN	CUCURRUPÍ
64	CHOCÓ	LITORAL DE SAN JUAN	TOGOROMA PLAYA
65	CHOCÓ	MEDIO ATRATO (BETE)	BETE
66	CHOCÓ	MEDIO ATRATO (BETE)	SAN ROQUE
67	CHOCÓ	MEDIO SAN JUAN	MACEDONIA
68	CHOCÓ	MEDIO SAN JUAN	LA LERMA
69	CHOCÓ	NUQUÍ	ARUSI
70	CHOCÓ	NUQUÍ	EL YUCAL
71	CHOCÓ	NUQUÍ	NUQUI
72	CHOCÓ	NUQUÍ	PUERTO JAGUA
73	CHOCÓ	NUQUI	JURUBIRA
74	CHOCÓ	QUIBDÓ	TAGACHI
75	CHOCÓ	RIO SUCIO	BOCAS DE TAPARAL
76	CHOCÓ	RIO SUCIO	MARCIAL
77	CHOCÓ	RIO SUCIO	JAGUAL
78	CHOCÓ	RIO SUCIO	PEÑAS BLANCAS
79	CHOCÓ	RIO SUCIO	QUIPARADO LA LOMA
80	CHOCÓ	UNGUIA	BALBOA
81	CHOCÓ	UNGUIA	TITUMATE
82	CHOCÓ	UNGUIA	UNGUIA
83	GUAINÍA	BARRANCO MINAS	BARRANCO MINAS
84	GUAINÍA	INÍRIDA	INIRIDA
85	GUAVIARE	MIRAFLORES	MIRAFLORES
86	LA GUAJIRA	URIBIA	NAZARETH
87	LA GUAJIRA	URIBIA	PUERTO ESTRELLA
88	MAGDALENA	CIÉNAGA	PALMOR
89	META	MAPIRIPAN	MAPIRIPAN
90	META	MAPIRIPAN	PUERTO ALVIRA
91	NARIÑO	EL CHARCO	ALTERÓN (URIBE URIBE)
92	NARIÑO	EL CHARCO	BAZAN
93	NARIÑO	EL CHARCO	BOLIVAR (SAN PEDRO)
94	NARIÑO	EL CHARCO	EL CUIL PUEBLO NUEVO
95	NARIÑO	EL CHARCO	LAS MERCEDES
96	NARIÑO	EL CHARCO	SAN JOSE
97	NARIÑO	FRANCISCO PIZARRO (SALAHONDA)	SAN PEDRO DEL VINO
98	NARIÑO	LA TOLA	AGUACATAL
99	NARIÑO	LA TOLA	AMARALES
100	NARIÑO	LA TOLA	MULATOS
101	NARIÑO	LA TOLA	SAN PABLO DE LA MAR
102	NARIÑO	LA TOLA	VIGIA DE LA MAR
103	NARIÑO	MAGUI	BRISAS DE HAMBURGO
104	NARIÑO	MAGUI	ALTO ESTERO
105	NARIÑO	MAGUI	GUILPI
106	NARIÑO	MAGUI	LA ISLA
107	NARIÑO	MAGUI	LA LOMA
108	NARIÑO	MAGUI	LAS LAJAS
109	NARIÑO	MAGUI	EL ROSARIO
110	NARIÑO	MOSQUERA	EL BAJITO DE ECHANDÍA
111	NARIÑO	OLAYA HERRERA	BOCAS DE PRIETA
112	NARIÑO	ROBERTO PAYÁN(SAN JOSÉ)	TAMAJE
113	NARIÑO	SANTA BARBARA (ISCUANDE)	SECADERO
114	NARIÑO	SANTA BÁRBARA (ISCUANDE)	LA ENSENADA
115	NARIÑO	SANTA BÁRBARA (ISCUANDE)	SANTA RITA
116	NARIÑO	TUMACO	BOCAS DE CURAY
117	NARIÑO	TUMACO	PITAL
118	NARIÑO	TUMACO	SAN JUAN DE LA COSTA
119	PUTUMAYO	PUERTO GUZMÁN	ESMERALDA

item	DEPARTAMENTO	MUNICIPIO	LOCALIDAD
120	PUTUMAYO	PUERTO LEGUIZAMO	LA TAGUA
121	PUTUMAYO	PUERTO LEGUIZAMO	PIÑUÑA NEGRO
122	PUTUMAYO	PUERTO LEGUIZAMO	PUERTO LEGUIZAMO
123	PUTUMAYO	PUERTO LEGUIZAMO	PUERTO OSPINA
124	VALLE DEL CAUCA	BUENAVENTURA	PAPAYAL 1
125	VALLE DEL CAUCA	BUENAVENTURA	PITAL
126	VALLE DEL CAUCA	BUENAVENTURA	PUERTO MERIZALDE
127	VALLE DEL CAUCA	BUENAVENTURA	PUNTA BONITA
128	VALLE DEL CAUCA	BUENAVENTURA	PUNTA SOLDADO
129	VALLE DEL CAUCA	BUENAVENTURA	SAN FRANCISCO DE NAYA
130	VAUPÉS	CARURU	CARURU
131	VAUPÉS	MITÚ	MITU
132	VAUPÉS	TARAIRA	TARAIRA
133	VICHADA	PUERTO CARREÑO	CASUARITO
134	VICHADA	CUMARIBO	CUMARIBO
135	VICHADA	LA PRIMAVERA	LA PRIMAVERA
136	VICHADA	PUERTO CARREÑO	PUERTO CARREÑO

En el siguiente gráfico se muestran los puntos en los cuales el CNM-IPSE tiene sistemas de telemetría instalados con recursos de proyectos FAZNI Fase I y II, del proyecto en localidades con medida en baja tensión (80-2012) y proyecto de inversión "***AMPLIACIÓN DE LA COBERTURA DE TELEMETRÍA Y MONITOREO DE VARIABLES ENERGÉTICAS EN LAS ZONAS NO INTERCONECTADAS***" 2017 - 2022.

Gráfica 1 Localidades con Telemetría en las ZNI .

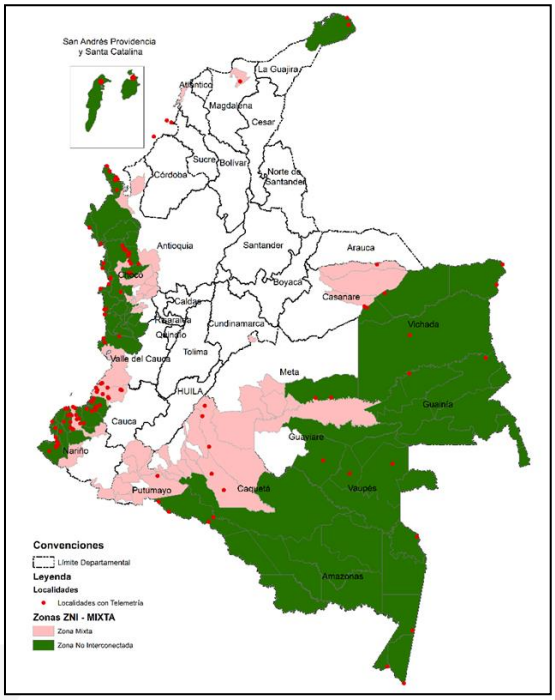

FUENTE CNM

Resumen de las principales variables eléctricas de las localidades con Telemetría en las ZNI

En la siguiente tabla se presenta un resumen de la capacidad operativa de generación actualmente instalada en las localidades de las ZNI con Telemetría, así como los valores mensuales de las variables de: potencia máxima mensual, demanda de energía acumulada mensual, energía promedio diaria y el promedio de horas diario de prestación del servicio de energía eléctrica.

Tabla 1 Resumen de la prestación del servicio en localidades con telemetría ***ABRIL 2023***

Localidad	Potencia Máxima Mensual (kW)	Fecha Potencia Máxima	Energía Mensual (kWh)	Energía Promedio Día (kWh)	Promedio Diario de Prestación del Servicio
LETICIA (LETICIA - AMAZONAS)	7.680,68	Miércoles, ABR/19/2023 14:30	3.757.604	125.253	24 horas
PUERTO NARIÑO (PUERTO NARIÑO - AMAZONAS)	234,61	Martes, ABR/18/2023 20:00	115.634	3.854	24 horas
TARAPACA (TARAPACA - AMAZONAS)	116,73	Viernes, ABR/14/2023 14:30	27.679	923	10 horas 15 minutos
VEGAEZ (VIGIA DEL FUERTE - ANTIOQUIA)	52,7	Sábado, ABR/22/2023 19:00	4.117	137	5 horas 04 minutos
PROVIDENCIA (PROVIDENCIA - ARCHIPIELAGO DE SAN ANDRES)	1.954,00	Martes, ABR/18/2023 22:00	1.160.243	38.675	24 horas
SAN ANDRES (SAN ANDRES - ARCHIPIELAGO DE SAN ANDRES)	29.088,70	Viernes, ABR/28/2023 15:45	16.724.769	557.492	24 horas
ISLA FUERTE (CARTAGENA - BOLIVAR)	220,49	Jueves, ABR/06/2023 23:45	65.449	2.182	13 horas 39 minutos
ISLA MUCURA (CARTAGENA - BOLIVAR)	19,71	Viernes, ABR/07/2023 23:15	4.954	165	11 horas 20 minutos
SANTA CRUZ DEL ISLOTE (CARTAGENA - BOLIVAR)	20,13	Lunes, ABR/24/2023 22:00	6.741	225	13 horas 58 minutos
GUACAMAYAS (SAN VICENTE DEL CAGUAN - CAQUETA)	39,96	Martes, ABR/11/2023 19:00	13.734	458	18 horas 3 minutos
PUERTO BETANIA (SAN VICENTE DEL CAGUAN - CAQUETA)	45	Sábado, ABR/15/2023 19:30	5.177	173	5 horas 46 minutos
REMOLINO DEL CAGUAN (CARTAGENA DEL CHAIRA - CAQUETA)	101,76	Sábado, ABR/15/2023 19:15	18.351	612	8 horas 16 minutos
CHACON (TIMBIQUI - CAUCA)	26,48	Miércoles, ABR/05/2023 19:45	3.800	127	5 horas 59 minutos
COTEJE (TIMBIQUI - CAUCA)	32,88	Sábado, ABR/15/2023 19:15	6.705	224	8 horas 20 minutos
DOS QUEBRADAS RIO NAYA (LOPEZ (MICAY) - CAUCA)	27,39	Domingo, ABR/30/2023 19:00	4.506	150	7 horas 13 minutos
ISLA DE GALLO (LOPEZ (MICAY) - CAUCA)	31,14	Sábado, ABR/29/2023 19:30	4.223	141	6 horas 12 minutos
LIMONES (GUAPI - CAUCA)	45,34	Viernes, ABR/21/2023 18:00	6.828	228	7 horas 18 minutos
PUERTO SAIJA (TIMBIQUI - CAUCA)	170,37	Sábado, ABR/29/2023 19:30	34.862	1.162	8 horas 26 minutos
SAN ANTONIO DE CHUARE (LOPEZ (MICAY) - CAUCA)	44,99	Jueves, ABR/20/2023 19:00	6.039	201	5 horas 44 minutos
SAN ANTONIO DE GUAJUI (GUAPI - CAUCA)	60,03	Viernes, ABR/28/2023 19:30	7.455	249	5 horas 18 minutos
SANTA ROSA DE SAIJA (TIMBIQUI - CAUCA)	22,58	Domingo, ABR/23/2023 19:45	3.907	130	6 horas 48 minutos
ACANDI (ACANDI - CHOCO)	1.475,76	Miércoles, ABR/26/2023 21:00	629.767	20.992	20 horas 27 minutos
BALBOA (UNGUIA - CHOCO)	84,63	Sábado, ABR/22/2023 19:15	22.569	752	11 horas 37 minutos

Localidad	Potencia Máxima Mensual (kW)	Fecha Potencia Máxima	Energía Mensual (kWh)	Energía Promedio Día (kWh)	Promedio Diario de Prestación del Servicio
BELLAVISTA (BOJAYA (BELLAVISTA) - CHOCO)	251,99	Lunes, ABR/24/2023 19:00	100.105	3.337	16 horas 53 minutos
BETE (MEDIO ATRATO (BETE) - CHOCO)	56	Miércoles, ABR/26/2023 11:45	9.745	325	9 horas 28 minutos
CIUDAD BAUDO (ALTO BAUDO (PIE DE PATO) - CHOCO)	118,89	Sábado, ABR/22/2023 12:00	50.835	1.695	23 horas 59 minutos
COMUNIDAD INDIGENA DE PANGUI - (EL YUCAL) (NUQUI - CHOCO)	11,4	Domingo, ABR/02/2023 08:30	2.362	71	12 horas 16 minutos
EL VALLE (BAHIA SOLANO (MUTIS) - CHOCO)	380,69	Sábado, ABR/08/2023 19:00	175.291	5.843	23 horas 40 minutos
FIRME DE USARGA (BAJO BAUDÓ - CHOCO)	6,42	Miércoles, ABR/05/2023 11:15	597	206	3 horas 52 minutos
JURADO (JURADO - CHOCO)	370,72	Viernes, ABR/21/2023 19:00	178.615	5.954	23 horas 29 minutos
MARCIAL (RIOSUCIO - CHOCO)	5,58	Martes, ABR/04/2023 20:45	122	69	0 horas 51 minutos
PIEDRA CANDELA (BOJAYÁ - CHOCO)	33,46	Miércoles, ABR/19/2023 17:00	7.295	3.267	9 horas 23 minutos
PILIZA (BAJO BAUDO (PIZARRO) - CHOCO)	38,4	Sábado, ABR/15/2023 20:30	2.756	92	3 horas 49 minutos
PIZARRO (BAJO BAUDO (PIZARRO) - CHOCO)	446,16	Lunes, ABR/03/2023 19:15	221.687	7.390	23 horas 24 minutos
SAN FRANCISCO (ACANDI - CHOCO)	136,8	Jueves, ABR/06/2023 19:30	25.371	846	9 horas 1 minutos
SANTA GENOVEVA DE DOCORDO (EL LITORAL DEL SAN JUAN - CHOCO)	233,64	Martes, ABR/25/2023 12:30	85.347	2.845	17 horas 42 minutos
TAGACHI (QUIBDO - CHOCO)	48,46	Domingo, ABR/23/2023 20:15	6.755	225	6 horas 20 minutos
TERRON (BAJO BAUDÓ - CHOCÓ)	28,21	Miércoles, ABR/26/2023 13:15	3.950	1.876	6 horas 28 minutos
TITUMATE (UNGUIA - CHOCO)	96,8	Viernes, ABR/28/2023 21:30	16.564	552	8 horas 41 minutos
UNGUIA (UNGUIA - CHOCO)	860,11	Domingo, ABR/02/2023 19:15	416.394	13.880	22 horas 15 minutos
BARRANCO MINAS (BARRANCO MINAS - GUAINIA)	178,58	Jueves, ABR/13/2023 18:15	51.123	1.704	15 horas 56 minutos
MIRAFLORES (MIRAFLORES - GUAVIARE)	199,32	Martes, ABR/18/2023 18:15	80.666	2.689	18 horas 1 minutos
NAZARETH (URIBIA - LA GUAJIRA)	341,28	Miércoles, ABR/19/2023 18:45	58.390	1.946	12 horas 13 minutos
PALMOR (CIENAGA - MAGDALENA)	187,26	Martes, ABR/25/2023 18:45	92.907	3.097	22 horas 47 minutos
MAPIRIPAN (MAPIRIPAN - META)	345,4	Miércoles, ABR/19/2023 18:30	162.955	5.432	23 horas 56 minutos
ALTO ESTERO (MAGÜI - NARIÑO)	12,35	Jueves, ABR/13/2023 19:45	618	176	1 horas 53 minutos
AMARALES (LA TOLA - NARINO)	44,93	Martes, ABR/18/2023 19:30	6.624	221	7 horas 1 minutos
BAZAN (EL CHARCO - NARINO)	115,2	Sábado, ABR/15/2023 19:45	18.414	614	6 horas 56 minutos
BOCAS DE CURAY (TUMACO - NARINO)	55,2	Sábado, ABR/01/2023 19:00	5.522	184	4 horas 30 minutos
BOCAS DE PRIETA (OLAYA HERRERA - NARINO)	16,94	Martes, ABR/04/2023 18:15	2.820	94	6 horas 56 minutos
BOLIVAR (SAN PEDRO) (EL CHARCO - NARINO)	29,34	Martes, ABR/04/2023 18:15	3.370	112	4 horas 53 minutos
LA ENSENADA (SANTA BARBARA (ISCUANDE) - NARINO)	25,44	Miércoles, ABR/05/2023 20:45	3.299	110	5 horas 54 minutos
LA LOMA (MAGÜI - NARIÑO)	8,11	Jueves, ABR/20/2023 18:30	791	404	4 horas 2 minutos
MULATOS (LA TOLA - NARINO)	39,01	Lunes, ABR/17/2023 18:45	5.260	175	7 horas 3 minutos
SAN JOSE (EL CHARCO - NARINO)	56	Domingo, ABR/30/2023 17:00	9.928	331	7 horas 36 minutos
SAN PEDRO DEL VINO (FRANCISCO PIZARRO - NARINO)	24,8	Viernes, ABR/21/2023 19:45	3.385	113	6 horas

Localidad	Potencia Máxima Mensual (kW)	Fecha Potencia Máxima	Energía Mensual (kWh)	Energía Promedio Día (kWh)	Promedio Diario de Prestación del Servicio
SECADERO SEQUIHONDA (SANTA BARBARA (ISCUANDE) - NARINO)	15,24	Martes, ABR/25/2023 19:00	2.694	90	8 horas 45 minutos
PIÑUÑA NEGRO (PUERTO LEGUIZAMO - PUTUMAYO)	25,6	Domingo, ABR/30/2023 19:15	3.164	105	5 horas 56 minutos
PUERTO LEGUIZAMO (PUERTO LEGUIZAMO - PUTUMAYO)	1.741,17	Lunes, ABR/03/2023 15:15	696.773	23.226	23 horas 25 minutos
PAPAYAL 1 (BUENAVENTURA - VALLE DEL CAUCA)	43,49	Lunes, ABR/10/2023 19:15	9.219	246	8 horas 29 minutos
PUERTO MERIZALDE (BUENAVENTURA - VALLE DEL CAUCA)	212,26	Sábado, ABR/15/2023 19:30	99.985	3.333	22 horas 16 minutos
PUNTA SOLDADO (BUENAVENTURA - VALLE DEL CAUCA)	25,42	Jueves, ABR/06/2023 20:00	4.269	1.610	9 horas
SAN FRANCISCO DE NAYA (BUENAVENTURA - VALLE DEL CAUCA)	35,2	Miércoles, ABR/05/2023 11:45	6.410	214	8 horas 6 minutos
CARURU (CARURU - VAUPES)	92,66	Sábado, ABR/15/2023 13:00	16.139	538	7 horas 53 minutos
MITU (MITU - VAUPES)	2.946,82	Viernes, ABR/14/2023 12:15	1.337.582	44.586	23 horas 53 minutos
TARAIRA (TARAIRA - VAUPES)	131,03	Miércoles, ABR/19/2023 18:45	32.641	1.088	11 horas 3 minutos
CUMARIBO (CUMARIBO - VICHADA)	686,84	Jueves, ABR/13/2023 14:30	314.033	10.468	23 horas 49 minutos
LA PRIMAVERA (LA PRIMAVERA - VICHADA)	697,82	Jueves, ABR/13/2023 18:30	261.782	8.728	23 horas 34 minutos
PUERTO CARREÑO (PUERTO CARREÑO - VICHADA)	5.179,68	Miércoles, ABR/19/2023 14:15	2.600.678	86.689	24 horas

NOTAS LOCALIDADES NO REPORTADAS:

- **Buchadó**: Localidad sin información por daño en el sistema de medida.
- **Murrí:** Esta localidad sin información, porque actualmente están prestando el servicio con los grupos electrógenos antiguos de las localidades Bajo Murri y Playa Murri, debido a que el grupo electrógeno que generaba para ambas localidades se encuentra dañado. Por lo anterior el sistema de telemetria se encuentra apagado.
- **San Antonio de Padua**: Localidad sin información por daño en el sistema de telemetría, según información suministrada cuentan con servicio de energía de 6 pm a 11pm.

.

- **Guayabal**: Localidad con servicio de energía eléctrica, según lo informado. Sistema de telemetría desconectado.
- **Santa fe de Caguán**: Localidad con servicio de energía eléctrica, según lo informado. Sistema de telemetría desconectado.

- **Santa Bárbara (Hato Corozal):** Esta localidad sin suministro de energía, no cuenta con operador local.
- **Betania Naya:** Localidad con servicio de energía eléctrica, según lo informado. Sistema de telemetría apagado. según lo informado por la cooperativa COOSERPUL E.S.P. (a través de comunicación telefónico).
- **Boca Grande:** Localidad con servicio de energía eléctrica, según lo informado. Sistema de telemetría apagado. según lo informado por la cooperativa COOSERPUL E.S.P. (a través de comunicación telefónico).
- **Comunidad Chete:** Localidad sin información para el presente periodo, según lo informado Localidad con servicio de energía eléctrica. Sistema de telemetría apagado (comunicaciones).
- **La Concha Concepción Naya:** Localidad con servicio de energía eléctrica, según lo informado. Sistema de telemetría apagado. según lo informado por la cooperativa COOSERPUL E.S.P. (a través de comunicación telefónico).
- **Los Brazos:** Localidad con servicio de energía eléctrica, según lo informado. Sistema de telemetría desconectado
- **Noanamito:** Localidad sin información para el presente periodo, según lo informado Localidad con servicio de energía eléctrica. Sistema de telemetría apagado (comunicaciones).
- **San Isidro**: Localidad con servicio de energía eléctrica, según lo informado. Sistema de telemetría apagado.
- **San José de Timbiquí:** Localidad sin información para el presente periodo, según lo informado Localidad con servicio de energía eléctrica. Sistema de comunicaciones dañado.
- **Santa María Timbiquí:** Localidad sin información para el presente periodo. Telemetría destruida durante el incendio en central de generación. Localidad con servicio de energía eléctrica, según lo informado.
- **Zaragoza:** Localidad con servicio de energía eléctrica, según lo informado. Sistema de telemetría apagado. según lo informado por la cooperativa COOSERPUL E.S.P. (a través de comunicación telefónico).
- **Arusí:** Localidad con servicio de energía eléctrica, según lo informado. Sistema de telemetría apagado.
- **Buenavista:** Localidad con servicio de energía eléctrica, según lo informado.

Sistema de telemetría apagado.

- **Bahía Cupica:** Localidad con servicio de energía eléctrica. Sin información completa, por daño en el transformador de medida (PT) desde el 17 de diciembre. Se informa las horas de prestación del servicio.
- **Bocas de Taparal (Riosucio-Chocó):** Sin combustible desde finales de diciembre, la planta ha presentado fallas pero hoy está operativa, están a la espera que Encolen envié el ACPM. (informe con rad IPSE No. 20231330010022 del 21/02/2023 contrato 123-2022 Vitacom de Colombia S.A.S.). No se ha podido establecer nuevamente contacto con la localidad.
- **Capurganá:** Localidad sin información de energía para el presente mes. Por dañó en la medida. Cuentan con servicio.
- **Cucurrupi:** Localidad con servicio de energía eléctrica, según lo informado. Sistema de telemetría apagado
- **Guineal:** Localidad sin servicio de energía eléctrica, según lo informado. Localidad alarmada desde el 27 de abril de 2023, por daño en el grupo electrógeno.
- **Jagual (Riosucio-Chocó):.** Localidad sin información completa de energía, prestaron desde el 19 dic al 24 de enero. Sin servicio desde 25 de enero, daño en las baterías de planta. (informe con rad IPSE No. 20231330010022 del 21/02/2023 contrato 123-2022 Vitacom de Colombia S.A.S.). No se ha podido establecer nuevamente contacto con la localidad.
- **Jurubira:** Localidad con servicio de energía eléctrica, según lo informado. Sistema de telemetría dañado.
- **La Lerma:** Localidad con servicio de energía eléctrica, según lo informado. Sistema de telemetría apagado
- **Loma de Bojayá:** Localidad con servicio de energía eléctrica, según lo informado. Sistema de telemetría apagado.
- **Cuidad Mutis (Bahía Solano):** Localidad con servicio de energía eléctrica. Sin información completa. Sin información completa por daño en el sistema de medida daño en Pt´s de la generación Diésel de Bahía Solano (Mutis). Se informa las horas de prestación del servicio.
- **Macedonia (Medio San Juan- Chocó):** Daño en planta desde 26 de diciembre, las baterías se dañaron y el empaque de la culata (informe con rad IPSE No. 20231330010022 del 21/02/2023 contrato 123-2022 Vitacom de Colombia

S.A.S.).

- **Napipí:** Localidad con servicio de energía eléctrica, según lo informado, Sistema de comunicaciones apagado.
- **Nuquí:** Localidad sin información de energía para el presente mes por daño en el sistema de telemetría. Cuentan con servicio 24 horas.
- **Orpua (Bajo Baudó – Chocó):** Localidad sin información para el presente periodo, desde el 28 diciembre se informa que se dañó la tarjeta de planta. (informe con rad IPSE No. 20231330010022 del 21/02/2023 contrato 123-2022 Vitacom de Colombia S.A.S.)
- **Panamacito:** Localidad sin información para el presente periodo, no se podido establecer contacto con la localidad.
- **Peñas Blancas:** La localidad no cuenta con servicio de energía eléctrica, según lo informado. Localidad alarmada, por daño en el grupo electrógeno.
- **Pilizá:** Localidad sin información para el presente periodo, según lo informado Localidad con servicio de energía eléctrica. Sistema de comunicaciones apagado.
- **Pogue (Bojaya – Chocó):** La localidad cuenta con servicio de energía eléctrica, según lo informado La generación del servicio es por medio de un antiguo grupo electrógeno sin telemetría.
- **Puerto Conto:** La Localidad cuenta servicio de energía, se instaló un generador marca BAIFA de 180 kVA(144 kW), prestan servicio 2 pm a 11 pm. Se encontró los trasformadores de medida quemado, Reporte: 12/12/2022.
- **Puerto Jagua:**. Localidad con servicio de energía eléctrica, según lo informado. Sistema de telemetría apagado.
- **Quiparado la Loma (Riosucio-Chocó):** No tienen combustible solo con los recursos de la comunidad han logrado prender la planta entre 14 y el 18 de enero. (informe con rad IPSE No. 20231330010022 del 21/02/2023 contrato 123-2022 Vitacom de Colombia S.A.S.). No se ha podido establecer nuevamente contacto con la localidad.
- **San Roque:** Localidad sin servicio de energía eléctrica, según lo informado. Localidad alarmada desde el 29 de diciembre de 2022, por daño en el grupo electrógeno. Reporte: 17/01/2023
- **Togoroma Playa:** Localidad con servicio de energía eléctrica, según lo

informado. Sistema de telemetría apagado.

- **Siviru:** No se ha podido establecer contacto con la localidad.
- **Virudó:** Sin información para el presente periodo. Según informa la señora Flor Alicia Rentería Ibarguen (Gerente ENERLIMPIA S.A.) la localidad cuenta con servicio normalmente. Daño en le sistema de comunicaciones.
- **Inírida:** Localidad con servicio de energía eléctrica, según lo informado. Daño en interfaz de comunicación.
- **Puerto Alvira:** Daño en las unidades de generación. Sin servicio de energía.
- **Aguacatal:** Localidad con servicio de energía eléctrica, según lo informado. Sistema de telemetría apagado.
- **Alterón Uribe Uribe:** Localidad con servicio de energía eléctrica, según lo informado. Sistema de telemetría apagado.
- **Pital de la Costa:** Localidad con servicio de energía eléctrica para el presente mes según comunicaciones con rad 20231330006342 y 20231330009852 de EAT Electro San Juan.
- **Bajito de Echandía:** Localidad con servicio de energía eléctrica, según lo informado. Daño en interfaz de comunicación..
- **Brisas de Hamburgo:** Sin información para el presente periodo. Según lo informado cuentan con servicio normalmente.
- **El Cuil:** Localidad con servicio de energía eléctrica, según lo informado. Sistema de telemetría apagado.
- **El Rosario:** Sin información para el presente periodo. Según lo informado cuentan con servicio normalmente.
- **Guilpi:** Sin información para el presente periodo. Según lo informado cuentan con servicio normalmente.
- **La Isla:** La localidad sigue operando el grupo electrógeno a pesar del daño del alternador, según lo informado. Sistema de telemetría apagado
- **La Vigía:** Localidad con servicio de energía eléctrica, según lo informado. Sistema de telemetría apagado.
- **Las Lajas:** Localidad con servicio de energía eléctrica, según lo informado. Sistema de telemetría apagado.

- **Las Mercedes:** Localidad con servicio de energía eléctrica, según lo informado. Sistema de telemetría apagado.
- **San Juan Costa:** Localidad con servicio de energía eléctrica para el presente mes según comunicaciones con rad 20231330006342 y 20231330009852 de EAT Electro San Juan.
- **San Pablo de la Mar:** Localidad sin información para el presente periodo, según lo informado, la Localidad con servicio de energía eléctrica. Sistema de comunicaciones dañado.
- **Santa Rita:** La localidad sin información completa para el presente periodo. Localidad con servicio de energía eléctrica, según lo informado. Daño en el sistema de telemetría(comunicaciones), actualmente por orden público no se ha podido ingresar a la Zona.
- **Tamaje**: A partir del 1 de octubre restablecieron servicio. Sistema de telemetría desconectado.
- **La Esmeralda:** La localidad sin información por no tener conectado el sistema de comunicación satelital. Esta localidad cuenta con servicio de energía actualmente por orden público no se ha podido ingresar a la Zona.
- **Puerto Ospina**: En febrero de 2015 se inauguró la interconexión eléctrica binacional entre Puerto El Carmen (Ecuador) y Puerto Ospina (Colombia), desde entonces cuentan con el servicio de energía las 24 horas del día. Por lo anterior, se desconectó la telemetría.
- **Punta Bonita**: Sin información para el presente periodo.
- **Pital**: Sin información para el presente periodo.
- **Casuarito**: Localidad con servicio de energía eléctrica, según lo informado. Daño en el sistema de telemetría.

Notas adicionales:

- **Capurganá:** Incluye la localidad interconectada de Sapzurro.
- **Vigía del Fuerte:** Esta Localidad se interconecto al sistema de transmisión Nacional el día 2 de diciembre del 2021.
- **La Tagua:** El consumo de esta localidad está registrado desde la central de

generación de Puerto Leguízamo*. Sin embargo, para el presente informe no está medido debido de que a partir del 14 de enero se dañó la medida para este circuito.

- **San Francisco de Acandí:** Incluye la localidad interconectada de Triganá.
- **Unguía:** Desde el día 15 de noviembre del 2018, están interconectadas a la cabecera municipal de Unguía las siguientes localidades Quebrada Bonita, Cuque Peniel, Cuque minas, Villa la Paz, Santa María, Gilgal, Santuario, Caño nuevo, Tisió y Tanela.
- **Bocas del Pauto**: Esta localidad se interconectó al sistema interconectado nacional el día 20 de febrero del 2023.
- **Santa Rosalía:** Esta localidad se interconectó al sistema interconectado nacional el día 20 de febrero del 2023.
- **La Primavera:** La localidad de la Primavera se interconecto al Sistema de Trasmisión Nacional el día 22 de abril

LOCALIDADES REPORTADAS:

AMAZONAS

Localidad:	**LETICIA**	**Código localidad:**	91001000
Municipio:	LETICIA		
Departamento:	AMAZONAS	**Código SUI, operador:**	23430
Región:			
Coordenadas:			
Latitud:	-4.203269		
Longitud:	-69.945438		
Usuarios:	10,714		
Operador de red:	ENERGÍA PARA EL AMAZONAS S.A. E.S.P.- ENAM		

Ilustración 1: Esquema de conexión de la localidad

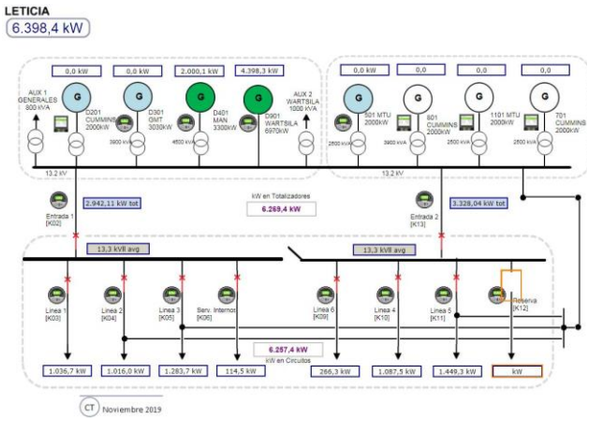

Tabla 2: Infraestructura de la localidad.

GRUPOS ELECTRÓGENO			
ITEM	**MARCA**	**CAPACIDAD**	**ESTADO**
1	CUMMINS-201	2000 kW	EN OPERACIÓN
2	GMT - D-301	3030 kW	EN OPERACIÓN
3	MAN D-401	3300 kW	EN OPERACIÓN
4	MTU-501	2000 kW	EN OPERACIÓN
5	MTU-1101	2000 kW	EN OPERACIÓN
6	CUMMINS-801	2000 kW	EN OPERACIÓN
7	WARTSILA D 901	6970 kW	EN OPERACIÓN
8	CUMMINS-701	2000 kW	EN OPERACIÓN

Tabla 1: Energía Activa, Reactiva, Aparente y Factor de Potencia.

LETICIA (LETICIA - AMAZONAS)					Abril
Fecha	**Energía Activa (kWh)**	**Energía Reactiva (kVARh)**	**Energía Aparente (kVAh)**	**Factor de Potencia (p.u)**	**Horas de servicio promedio en el día [hh:mm]**
Abril 01, Sábado	122,254	34,654	127,070.39	0.96	24 Horas
Abril 02, Domingo	109,988	31,583	114,432.82	0.96	24 Horas
Abril 03, Lunes	122,337	34,389	127,078.79	0.96	24 Horas
Abril 04, Martes	129,772	36,872	134,908.32	0.96	24 Horas
Abril 05, Miércoles	119,214	34,053	123,981.78	0.96	24 Horas
Abril 06, Jueves	116,045	33,564	120,801.67	0.96	24 Horas
Abril 07, Viernes	103,932	30,108	108,204.82	0.96	24 Horas
Abril 08, Sábado	116,025	33,449	120,750.51	0.96	24 Horas
Abril 09, Domingo	103,794	29,939	108,026.01	0.96	24 Horas
Abril 10, Lunes	127,679	35,079	132,409.83	0.96	24 Horas
Abril 11, Martes	138,245	38,416	143,483.16	0.96	24 Horas
Abril 12, Miércoles	141,043	39,039	146,345.50	0.96	24 Horas
Abril 13, Jueves	134,972	36,899	139,924.99	0.96	24 Horas
Abril 14, Viernes	139,097	38,151	144,234.62	0.96	24 Horas
Abril 15, Sábado	129,454	35,771	134,304.96	0.96	24 Horas
Abril 16, Domingo	120,383	34,189	125,143.58	0.96	24 Horas
Abril 17, Lunes	135,714	36,070	140,425.34	0.97	24 Horas
Abril 18, Martes	143,817	38,756	148,947.07	0.97	24 Horas
Abril 19, Miércoles	145,406	39,705	150,729.29	0.96	24 Horas
Abril 20, Jueves	136,174	37,301	141,190.52	0.96	24 Horas
Abril 21, Viernes	117,154	32,076	121,465.87	0.96	24 Horas
Abril 22, Sábado	117,510	33,526	122,199.42	0.96	24 Horas
Abril 23, Domingo	116,426	33,618	121,182.11	0.96	24 Horas
Abril 24, Lunes	117,151	32,324	121,528.89	0.96	24 Horas
Abril 25, Martes	120,729	33,599	125,317.18	0.96	24 Horas
Abril 26, Miércoles	135,406	37,027	140,376.70	0.96	24 Horas
Abril 27, Jueves	131,811	35,806	136,588.10	0.97	24 Horas
Abril 28, Viernes	129,596	34,353	134,071.91	0.97	24 Horas
Abril 29, Sábado	122,359	34,098	127,021.02	0.96	24 Horas
Abril 30, Domingo	114,119	32,849	118,752.34	0.96	24 Horas
Total	**3,757,604**	**1,047,263**	**3,900,813.80**	**0.96**	

Ilustración 2: Energía entregada por día de la semana.

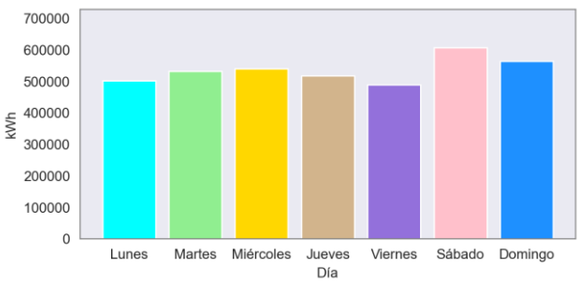

Ilustración 3: Curva de Carga Promedio Diaria Mensual.

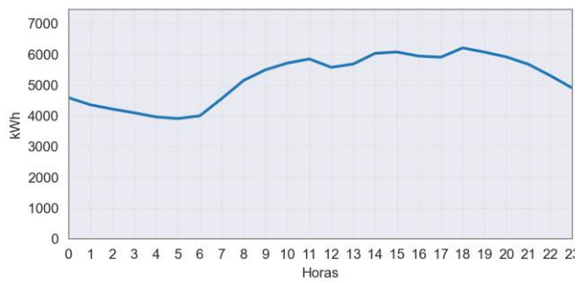

Tabla 3: Resumen Datos de Generación.

Energía Activa (kWh)	Energía Reactiva (kVARh)	Energía Aparente (kVAh)	Factor de Potencia	Horas Promedio día-mes [hh:mm]
3,757,604	**1,047,263**	**3,900,813.80**	**0.96**	**24:00**

Potencia Máxima [kW]:	7,680.68
Fecha y hora	2023-04-19 14:30:00

Localidad: **PUERTO NARIÑO**

Municipio: PUERTO NARIÑO

Departamento: AMAZONAS

Región:

Coordenadas:

Latitud: -3.789957

Longitud: -70.356379

Usuarios: 985

Operador de red: ENERGÍA PARA EL AMAZONAS S.A. E.S.P.- ENAM

Código localidad: 91540000

Código SUI, operador: 23430

Ilustración 4: Esquema de conexión de la localidad

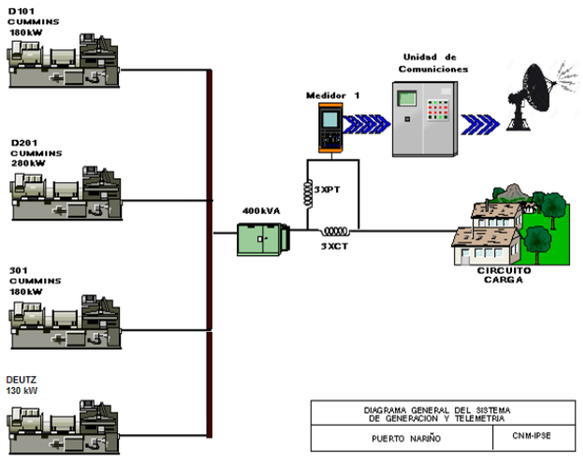

Tabla 5: Infraestructura de la localidad.

GRUPO ELECTRÓGENO			
ITEM	MARCA	CAPACIDAD	ESTADO
1	CUMMINS	180	EN OPERACIÓN
2	CUMMINS	280	EN OPERACIÓN
3	CUMMINS	180	EN OPERACIÓN
4	DEUTZ	130	EN OPERACIÓN
TRANSFORMADORES			
ITEM	CAPACIDAD		ESTADO
1	150 kVA		EN OPERACIÓN

Tabla 4: Energía Activa, Reactiva, Aparente y Factor de Potencia.

PUERTO NARIÑO (PUERTO NARIÑO - AMAZONAS)					Abril
Fecha	Energía Activa (kWh)	Energía Reactiva (kVARh)	Energía Aparente (kVAh)	Factor de Potencia (p.u)	Horas de servicio promedio en el día [hh:mm]
Abril 01, Sábado	3,999	1,428	4,245.97	0.94	24 Horas
Abril 02, Domingo	3,625	1,271	3,841.47	0.94	24 Horas
Abril 03, Lunes	3,653	1,277	3,869.80	0.94	24 Horas
Abril 04, Martes	3,720	1,268	3,930.20	0.95	24 Horas
Abril 05, Miércoles	3,668	1,290	3,888.11	0.94	24 Horas
Abril 06, Jueves	3,842	1,404	4,090.74	0.94	24 Horas
Abril 07, Viernes	3,425	1,267	3,652.14	0.94	24 Horas
Abril 08, Sábado	3,754	1,405	4,008.06	0.94	24 Horas
Abril 09, Domingo	3,472	1,309	3,710.58	0.94	24 Horas
Abril 10, Lunes	4,013	1,409	4,252.83	0.94	24 Horas
Abril 11, Martes	4,135	1,424	4,373.84	0.95	24 Horas
Abril 12, Miércoles	4,099	1,400	4,331.60	0.95	24 Horas
Abril 13, Jueves	4,042	1,424	4,285.32	0.94	24 Horas
Abril 14, Viernes	4,218	1,466	4,465.76	0.94	24 Horas
Abril 15, Sábado	3,933	1,464	4,196.44	0.94	24 Horas
Abril 16, Domingo	3,824	1,402	4,073.39	0.94	24 Horas
Abril 17, Lunes	4,066	1,414	4,304.45	0.94	24 Horas
Abril 18, Martes	4,330	1,514	4,586.71	0.94	24 Horas
Abril 19, Miércoles	4,313	1,517	4,571.98	0.94	24 Horas
Abril 20, Jueves	3,666	1,275	3,881.21	0.94	24 Horas
Abril 21, Viernes	3,734	1,333	3,964.94	0.94	24 Horas
Abril 22, Sábado	3,732	1,412	3,989.85	0.94	24 Horas
Abril 23, Domingo	3,743	1,384	3,990.87	0.94	24 Horas
Abril 24, Lunes	3,658	1,271	3,872.20	0.94	24 Horas
Abril 25, Martes	3,823	1,331	4,048.07	0.94	24 Horas
Abril 26, Miércoles	3,921	1,343	4,144.33	0.95	24 Horas
Abril 27, Jueves	4,010	1,370	4,238.08	0.95	24 Horas
Abril 28, Viernes	3,831	1,358	4,064.83	0.94	24 Horas
Abril 29, Sábado	3,698	1,368	3,943.20	0.94	24 Horas
Abril 30, Domingo	3,687	1,372	3,933.89	0.94	24 Horas
Total	**115,634**	**41,170**	**122,744.45**	**0.94**	

Ilustración 5: Energía entregada por día de la semana.

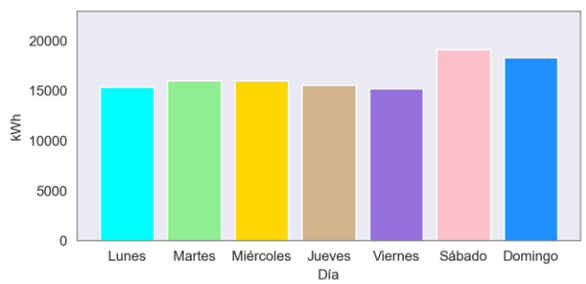

Ilustración 6: Curva de Carga Promedio Diaria Mensual.

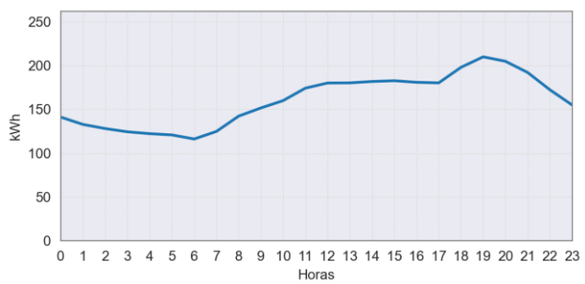

Tabla 6: Resumen Datos de Generación.

Energía Activa (kWh)	Energía Reactiva (kVARh)	Energía Aparente (kVAh)	Factor de Potencia	Horas Promedio día-mes [hh:mm]
115,634	**41,170**	**122,744.45**	**0.94**	**24:00**

Potencia Máxima [kW]:	234.61
Fecha y hora	2023-04-18 20:00:00

Localidad:	**TARAPACA**	**Código localidad:**	91798000
Municipio:	TARAPACA (ANM)		
Departamento:	AMAZONAS	**Código SUI, operador:**	23430
Región:			
Coordenadas:			
Latitud:	-2.891404		
Longitud:	-69.741549		
Usuarios:	208		
Operador de red:	ENERGÍA PARA EL AMAZONAS S.A. E.S.P.- ENAM		

Ilustración 7: Esquema de conexión de la localidad

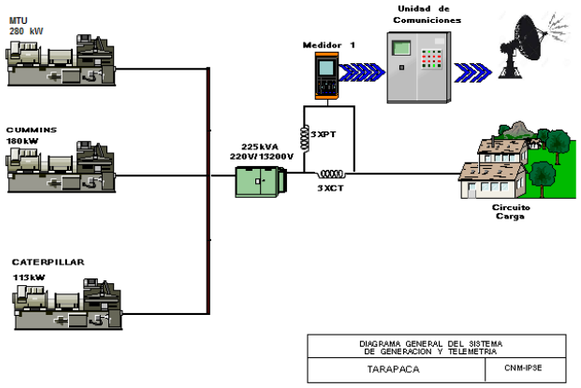

Tabla 8: Infraestructura de la localidad.

GRUPO ELECTRÓGENO			
ITEM	**MARCA**	**CAPACIDAD**	**ESTADO**
1	CUMMINS	180	EN OPERACIÓN
2	CATERPILLAR	113	EN OPERACIÓN
3	MTU	280	EN OPERACIÓN
TRANSFORMADORES			
ITEM	**CAPACIDAD**		**ESTADO**
1	150 kVA		EN OPERACIÓN

Ilustración 8: Energía entregada por día de la semana.

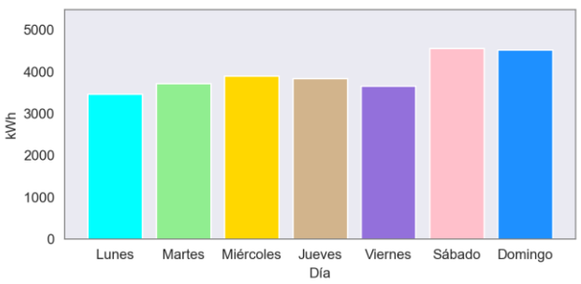

Ilustración 9: Curva de Carga Promedio Diaria Mensual.

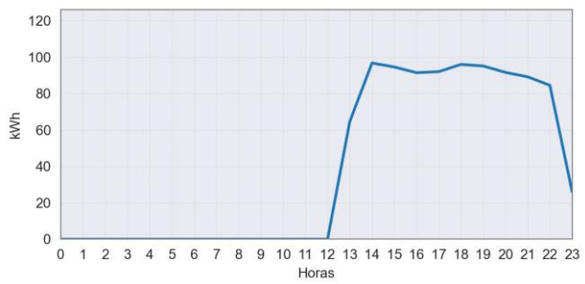

Tabla 7: Energía Activa, Reactiva, Aparente y Factor de Potencia.

TARAPACA (TARAPACA (ANM) - AMAZONAS)					Abril
Fecha	**Energía Activa (kWh)**	**Energía Reactiva (kVARh)**	**Energía Aparente (kVAh)**	**Factor de Potencia (p.u)**	**Horas de servicio promedio en el día [hh:mm]**
Abril 01, Sábado	836	396	925.27	0.90	10 Horas 15 Minutos
Abril 02, Domingo	939	436	1,034.90	0.91	10 Horas 15 Minutos
Abril 03, Lunes	832	398	922.25	0.90	10 Horas 15 Minutos
Abril 04, Martes	851	399	939.84	0.91	10 Horas 15 Minutos
Abril 05, Miércoles	892	425	988.27	0.90	10 Horas 15 Minutos
Abril 06, Jueves	890	419	983.84	0.90	10 Horas 15 Minutos
Abril 07, Viernes	799	384	886.80	0.90	10 Horas 15 Minutos
Abril 08, Sábado	840	394	928.29	0.91	10 Horas 15 Minutos
Abril 09, Domingo	821	393	909.82	0.90	10 Horas 15 Minutos
Abril 10, Lunes	899	412	989.48	0.91	10 Horas 15 Minutos
Abril 11, Martes	955	435	1,049.26	0.91	10 Horas 15 Minutos
Abril 12, Miércoles	992	444	1,087.16	0.91	10 Horas 15 Minutos
Abril 13, Jueves	973	439	1,067.30	0.91	10 Horas 15 Minutos
Abril 14, Viernes	1,051	472	1,151.77	0.91	10 Horas 15 Minutos
Abril 15, Sábado	985	450	1,082.92	0.91	10 Horas 15 Minutos
Abril 16, Domingo	870	408	961.23	0.91	10 Horas 15 Minutos
Abril 17, Lunes	888	414	979.59	0.91	10 Horas 15 Minutos
Abril 18, Martes	980	445	1,076.55	0.91	10 Horas 15 Minutos
Abril 19, Miércoles	987	446	1,083.54	0.91	10 Horas 15 Minutos
Abril 20, Jueves	975	450	1,073.48	0.91	10 Horas 15 Minutos
Abril 21, Viernes	918	432	1,014.29	0.90	10 Horas 15 Minutos
Abril 22, Sábado	946	431	1,039.71	0.91	10 Horas 15 Minutos
Abril 23, Domingo	929	429	1,023.61	0.91	10 Horas 15 Minutos
Abril 24, Lunes	848	403	939.05	0.90	10 Horas 15 Minutos
Abril 25, Martes	937	438	1,034.02	0.91	10 Horas 15 Minutos
Abril 26, Miércoles	1,028	467	1,128.60	0.91	10 Horas 15 Minutos
Abril 27, Jueves	1,006	459	1,105.43	0.91	10 Horas 15 Minutos
Abril 28, Viernes	896	416	988.11	0.91	10 Horas 15 Minutos
Abril 29, Sábado	951	426	1,041.52	0.91	10 Horas 30 Minutos
Abril 30, Domingo	965	446	1,062.65	0.91	10 Horas 15 Minutos
Total	**27,679**	**12,805**	**30,497.64**	**0.91**	

Tabla 9: Resumen Datos de Generación.

Energía Activa (kWh)	Energía Reactiva (kVARh)	Energía Aparente (kVAh)	Factor de Potencia	Horas Promedio día-mes [hh:mm]
27,679	**12,805**	**30,497.64**	**0.91**	**10:15**

Potencia Máxima [kW]:	116.73
Fecha y hora	2023-04-14 14:30:00

ANTIOQUIA

Localidad: **VEGAEZ**

Municipio: VIGÍA DEL FUERTE

Departamento: ANTIOQUIA

Región:

Coordenadas:

Latitud: 6.212924

Longitud: -76.537875

Usuarios: 372

Operador de red: EMPRESA MUNICIPAL DE SERVICIOS PÚBLICOS DOMICILIARIOS VIGÍA DEL FUERTE S.A. E.S.P. - EMSPUVIF S.A. E.S.P.

Código localidad: 5873002

Código SUI, operador: 1930

Ilustración 10: Esquema de conexión de la localidad

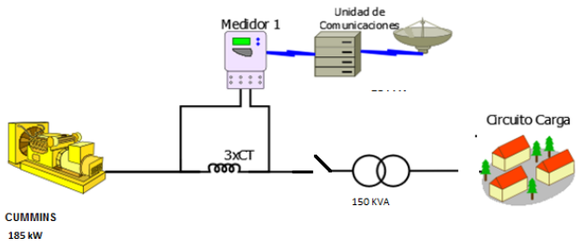

Tabla 11: Infraestructura de la localidad.

GRUPO ELECTRÓGENO			
ITEM	**MARCA**	**CAPACIDAD**	**ESTADO**
1	CUMMINS	185 kW	EN OPERACIÓN
TRANSFORMADORES			
ITEM	**CAPACIDAD**		**ESTADO**
1	150 kVA		EN OPERACIÓN

sin servicio de energía eléctrica a partir del día 24de abril de 2023, debido a un daño en el grupo electrógeno.

Ilustración 11: Energía entregada por día de la semana.

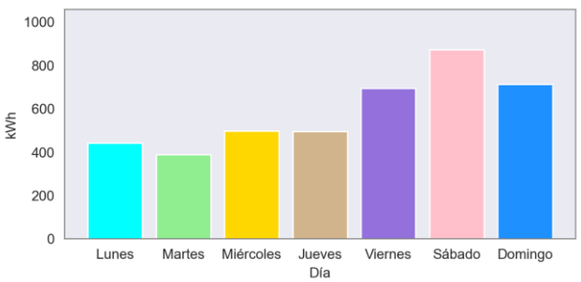

Ilustración 12: Curva de Carga Promedio Diaria Mensual.

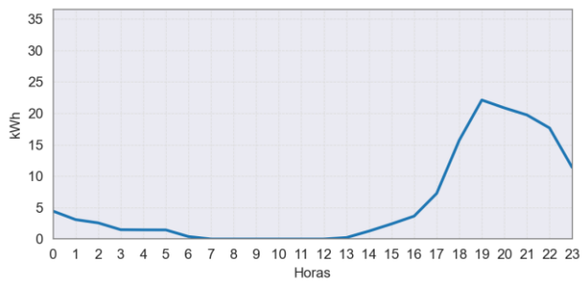

Tabla 10: Energía Activa, Reactiva, Aparente y Factor de Potencia.

VEGAEZ (VIGÍA DEL FUERTE - ANTIOQUIA)					Abril
Fecha	**Energía Activa (kWh)**	**Energía Reactiva (kVARh)**	**Energía Aparente (kVAh)**	**Factor de Potencia (p.u)**	**Horas de servicio promedio en el día [hh:mm]**
Abril 01, Sábado	280	59	286.09	0.98	10 Horas 30 Minutos
Abril 02, Domingo	179	39	182.89	0.98	6 Horas 45 Minutos
Abril 03, Lunes	212	47	217.04	0.98	8 Horas
Abril 04, Martes	225	51	230.69	0.97	8 Horas 45 Minutos
Abril 05, Miércoles	206	45	211.13	0.98	6 Horas 15 Minutos
Abril 06, Jueves	151	34	154.59	0.98	5 Horas 45 Minutos
Abril 07, Viernes	276	68	284.38	0.97	11 Horas 45 Minutos
Abril 08, Sábado	162	36	165.53	0.98	5 Horas 45 Minutos
Abril 09, Domingo	200	45	205.23	0.98	7 Horas 15 Minutos
Abril 10, Lunes	65	17	66.90	0.97	2 Horas 45 Minutos
Abril 11, Martes	0	0	0.00		0 Horas
Abril 12, Miércoles	189	37	192.24	0.98	6 Horas 30 Minutos
Abril 13, Jueves	212	38	215.27	0.98	8 Horas
Abril 14, Viernes	259	49	264.07	0.98	9 Horas 30 Minutos
Abril 15, Sábado	158	27	159.78	0.99	6 Horas 15 Minutos
Abril 16, Domingo	193	31	195.64	0.99	7 Horas
Abril 17, Lunes	163	27	165.00	0.99	6 Horas
Abril 18, Martes	166	22	167.61	0.99	6 Horas
Abril 19, Miércoles	105	14	105.48	0.99	3 Horas 45 Minutos
Abril 20, Jueves	135	19	136.14	0.99	4 Horas 30 Minutos
Abril 21, Viernes	161	29	163.65	0.98	5 Horas 30 Minutos
Abril 22, Sábado	275	52	279.97	0.98	10 Horas 30 Minutos
Abril 23, Domingo	142	21	143.35	0.99	5 Horas
Abril 24, Lunes	4	1	4.29	0.99	0 Horas 15 Minutos
Abril 25, Martes	0	0	0.00		0 Horas
Abril 26, Miércoles	0	0	0.00		0 Horas
Abril 27, Jueves	0	0	0.00		0 Horas
Abril 28, Viernes	0	0	0.00		0 Horas
Abril 29, Sábado	0	0	0.00		0 Horas
Abril 30, Domingo	0	0	0.00		0 Horas
Total	**4,117**	**807**	**4,194.85**	**0.98**	

Tabla 12: Resumen Datos de Generación.

Energía Activa (kWh)	**Energía Reactiva (kVARh)**	**Energía Aparente (kVAh)**	**Factor de Potencia**	**Horas Promedio día-mes [hh:mm]**
4,117	**807**	**4,194.85**	**0.98**	**05:04**

Potencia Máxima [kW]:	52.70
Fecha y hora	2023-04-22 19:00:00

ARCHIPIÉLAGO DE SAN ANDRÉS y PROVIDENCIA

Localidad: **PROVIDENCIA**

Municipio: PROVIDENCIA

Departamento: ARCHIPIÉLAGO DE SAN ANDRÉS y PROVIDENCIA

Región:

Coordenadas:

Latitud: 13.374761

Longitud: -81.366433

Usuarios: 2,796

Operador de red: SOCIEDAD PRODUCTORA DE ENERGÍA DE SAN ANDRES Y PROVIDENCIA S.A. E.S.P. - SOPESA S.A. E.S.P.

Código localidad: 88564000

Código SUI, operador: 1720

Ilustración 13: Esquema de conexión de la localidad

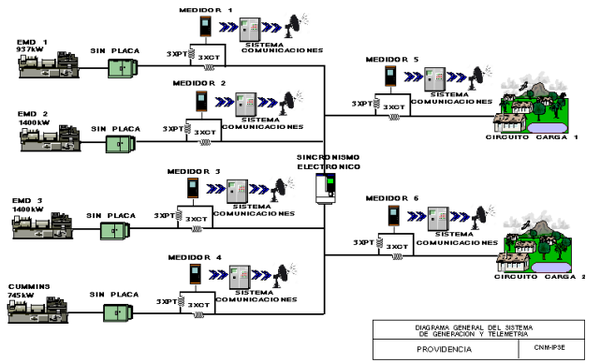

Tabla 14: Infraestructura de la localidad.

GRUPO ELECTRÓGENO			
ITEM	MARCA	CAPACIDAD	ESTADO
1	EMD 1	937 kW	DISPONIBLE
2	EMD 2	1400 kW	DISPONIBLE
3	EMD 3	1400 kW	DISPONIBLE
4	CUMMINS	745 kW	DISPONIBLE
5	HYUNDAI	33 kW(41 kVA)	DISPONIBLE

Ilustración 14: Energía entregada por día de la semana.

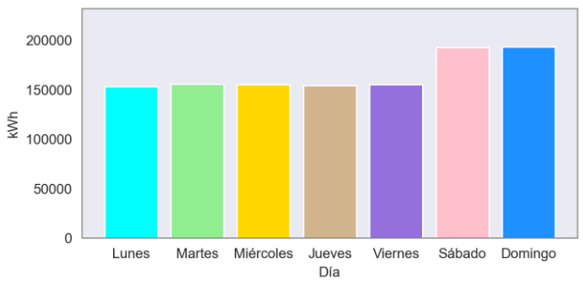

Ilustración 15: Curva de Carga Promedio Diaria Mensual.

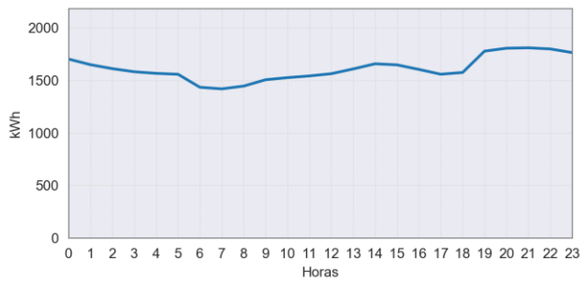

Tabla 13: Energía Activa, Reactiva, Aparente y Factor de Potencia.

PROVIDENCIA (PROVIDENCIA - ARCHIPIÉLAGO DE SAN ANDRÉS y PROVIDENCIA)					Abril
Fecha	Energía Activa (kWh)	Energía Reactiva (kVARh)	Energía Aparente (kVAh)	Factor de Potencia (p.u)	Horas de servicio promedio en el día [hh:mm]
Abril 01, Sábado	37,781	8,311	38,683.95	0.98	24 Horas
Abril 02, Domingo	37,942	8,181	38,814.42	0.98	24 Horas
Abril 03, Lunes	38,632	8,287	39,510.97	0.98	24 Horas
Abril 04, Martes	39,067	8,444	39,969.23	0.98	24 Horas
Abril 05, Miércoles	38,802	8,493	39,720.60	0.98	24 Horas
Abril 06, Jueves	38,620	8,436	39,531.11	0.98	24 Horas
Abril 07, Viernes	37,626	8,226	38,514.55	0.98	24 Horas
Abril 08, Sábado	37,743	8,260	38,636.18	0.98	24 Horas
Abril 09, Domingo	37,604	8,195	38,486.80	0.98	24 Horas
Abril 10, Lunes	38,600	8,302	39,482.27	0.98	24 Horas
Abril 11, Martes	38,875	8,387	39,769.15	0.98	24 Horas
Abril 12, Miércoles	39,509	8,435	40,399.25	0.98	24 Horas
Abril 13, Jueves	39,819	8,506	40,716.98	0.98	24 Horas
Abril 14, Viernes	38,820	8,466	39,732.77	0.98	24 Horas
Abril 15, Sábado	38,917	8,357	39,804.00	0.98	24 Horas
Abril 16, Domingo	38,612	8,223	39,478.04	0.98	24 Horas
Abril 17, Lunes	37,866	8,023	38,706.36	0.98	24 Horas
Abril 18, Martes	38,750	8,290	39,627.13	0.98	24 Horas
Abril 19, Miércoles	39,660	8,614	40,584.70	0.98	24 Horas
Abril 20, Jueves	39,322	8,440	40,217.68	0.98	24 Horas
Abril 21, Viernes	38,842	8,292	39,716.80	0.98	24 Horas
Abril 22, Sábado	38,228	8,563	39,175.69	0.98	24 Horas
Abril 23, Domingo	38,619	8,293	39,499.21	0.98	24 Horas
Abril 24, Lunes	37,996	8,207	38,871.95	0.98	24 Horas
Abril 25, Martes	39,182	8,579	40,109.95	0.98	24 Horas
Abril 26, Miércoles	37,618	8,346	38,532.32	0.98	24 Horas
Abril 27, Jueves	36,730	7,918	37,573.45	0.98	24 Horas
Abril 28, Viernes	39,994	8,849	40,961.00	0.98	24 Horas
Abril 29, Sábado	39,981	8,761	40,929.97	0.98	24 Horas
Abril 30, Domingo	40,487	8,579	41,386.24	0.98	24 Horas
Total	**1,160,243**	**251,263**	**1,187,138.00**	**0.98**	

Tabla 15: Resumen Datos de Generación.

Energía Activa (kWh)	Energía Reactiva (kVARh)	Energía Aparente (kVAh)	Factor de Potencia	Horas Promedio día-mes [hh:mm]
1,160,243	**251,263**	**1,187,138.00**	**0.98**	**24:00**

Potencia Máxima [kW]:	1,954.00
Fecha y hora	2023-04-18 22:00:00

Localidad: **SAN ANDRÉS**

Municipio: SAN ANDRÉS

Departamento: ARCHIPIÉLAGO DE SAN ANDRÉS y PROVIDENCIA

Región:

Coordenadas:

Latitud: 12.57984

Longitud: -81.707195

Usuarios: 22,384

Operador de red: SOCIEDAD PRODUCTORA DE ENERGÍA DE SAN ANDRES Y PROVIDENCIA S.A. E.S.P. - SOPESA S.A. E.S.P.

Código localidad: 88001000

Código SUI, operador: 1720

Ilustración 16: Esquema de conexión de la localidad

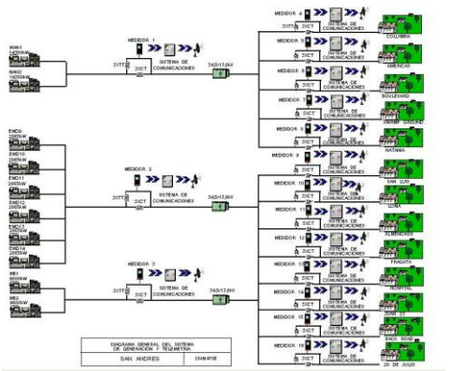

Tabla 17: Infraestructura de la localidad.

GRUPO ELECTRÓGENO			
ITEM	MARCA	CAPACIDAD	ESTADO
1	MB1	9600 kW	EN OPERACIÓN
2	MB2	9600 kW	EN OPERACIÓN
3	EMD 9	2865 kW	EN OPERACIÓN
4	EMD 10	2865 kW	EN OPERACIÓN
5	EMD 11	2865 kW	EN OPERACIÓN
6	EMD 12	2865 kW	EN OPERACIÓN
7	EMD 13	2865 kW	EN OPERACIÓN
8	EMD 14	2865 kW	EN OPERACIÓN
9	EMD1	2200 kW	EN RESERVA
10	EMD2	2200 kW	EN RESERVA
11	EMD3	2200 kW	EN RESERVA
12	EMD4	2500 kW	EN RESERVA
13	EMD5	2500 kW	EN RESERVA
14	EMD6	2500 kW	EN RESERVA
15	EMD7	2100 kW	EN RESERVA
16	EMD8	2500 kW	EN RESERVA
17	MAN 1	14300 kW	EN OPERACIÓN
18	MAN 2	14300 kW	EN OPERACIÓN
19	PER*	1950 kW	EN OPERACIÓN

* Servicios auxiliares

Ilustración 17: Energía entregada por día de la semana.

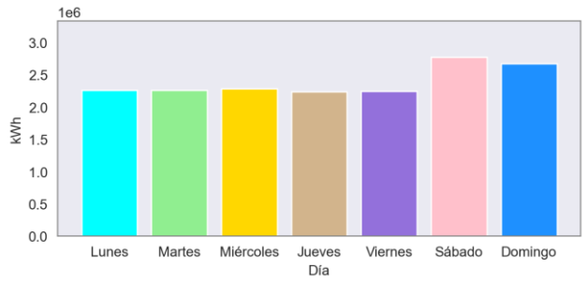

Ilustración 18: Curva de Carga Promedio Diaria Mensual.

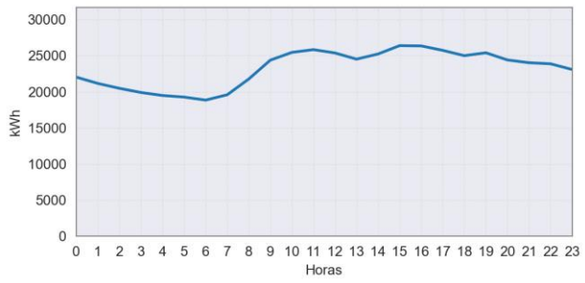

Tabla 16: Energía Activa, Reactiva, Aparente y Factor de Potencia.

SAN ANDRÉS (SAN ANDRÉS - ARCHIPIÉLAGO DE SAN ANDRÉS y PROVIDENCIA)					Abril
Fecha	Energía Activa (kWh)	Energía Reactiva (kVARh)	Energía Aparente (kVAh)	Factor de Potencia (p.u)	Horas de servicio promedio en el día [hh:mm]
Abril 01, Sábado	537,840	148,379	557,931.97	0.96	24 Horas
Abril 02, Domingo	524,216	143,985	543,630.11	0.96	24 Horas
Abril 03, Lunes	566,502	151,463	586,399.95	0.97	24 Horas
Abril 04, Martes	568,378	152,067	588,368.86	0.97	24 Horas
Abril 05, Miércoles	567,195	152,079	587,229.19	0.97	24 Horas
Abril 06, Jueves	517,730	144,401	537,490.29	0.96	24 Horas
Abril 07, Viernes	513,422	143,410	533,074.55	0.96	24 Horas
Abril 08, Sábado	545,587	150,484	565,960.20	0.96	24 Horas
Abril 09, Domingo	520,696	145,937	540,760.68	0.96	24 Horas
Abril 10, Lunes	564,640	150,826	584,436.69	0.97	24 Horas
Abril 11, Martes	560,946	150,886	580,885.07	0.97	24 Horas
Abril 12, Miércoles	567,419	151,795	587,371.79	0.97	24 Horas
Abril 13, Jueves	567,933	150,337	587,493.87	0.97	24 Horas
Abril 14, Viernes	570,857	152,758	590,941.82	0.97	24 Horas
Abril 15, Sábado	552,932	151,410	573,287.76	0.96	24 Horas
Abril 16, Domingo	525,879	144,448	545,356.45	0.96	24 Horas
Abril 17, Lunes	558,457	149,740	578,183.77	0.97	24 Horas
Abril 18, Martes	565,251	152,787	585,536.10	0.97	24 Horas
Abril 19, Miércoles	571,750	152,762	591,806.16	0.97	24 Horas
Abril 20, Jueves	569,836	151,975	589,754.12	0.97	24 Horas
Abril 21, Viernes	570,015	152,358	590,025.35	0.97	24 Horas
Abril 22, Sábado	555,556	152,490	576,103.98	0.96	24 Horas
Abril 23, Domingo	527,709	146,599	547,693.25	0.96	24 Horas
Abril 24, Lunes	570,935	152,824	591,034.96	0.97	24 Horas
Abril 25, Martes	563,504	152,032	583,652.96	0.97	24 Horas
Abril 26, Miércoles	575,381	153,636	595,540.06	0.97	24 Horas
Abril 27, Jueves	579,074	152,555	598,831.83	0.97	24 Horas
Abril 28, Viernes	592,397	156,830	612,804.98	0.97	24 Horas
Abril 29, Sábado	581,865	155,533	602,293.45	0.97	24 Horas
Abril 30, Domingo	570,867	152,208	590,810.29	0.97	24 Horas
Total	**16,724,769**	**4,518,993**	**17,324,526.07**	**0.97**	

Tabla 18: Resumen Datos de Generación.

Energía Activa (kWh)	Energía Reactiva (kVARh)	Energía Aparente (kVAh)	Factor de Potencia	Horas Promedio día-mes [hh:mm]
16,724,769	**4,518,993**	**17,324,526.07**	**0.97**	**24:00**

Potencia Máxima [kW]:	29,088.70
Fecha y hora	2023-04-28 15:45:00

BOLÍVAR

Localidad: **ISLA FUERTE**

Municipio: CARTAGENA DE INDIAS

Departamento: BOLÍVAR

Región:

Coordenadas:

Latitud: 9.381067

Longitud: -76.179141

Usuarios: 503

Operador de red: SOLING DEL SINU S.A.S. E.S.P.

Código localidad: 13001007

Código SUI, operador: 48907

Ilustración 19: Esquema de conexión de la localidad

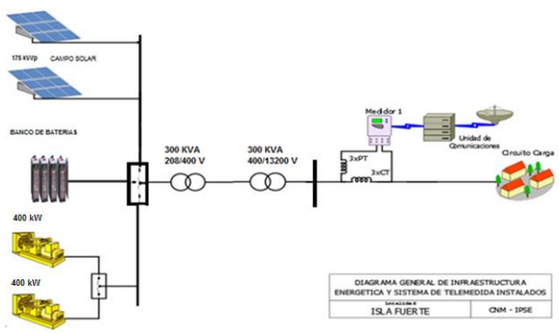

Tabla 20: Infraestructura de la localidad.

GENERACIÓN			
ITEM	**MARCA**	**CAPACIDAD**	**ESTADO**
1	CATERPILLAR	400 kW	EN OPERACIÓN
2	CATERPILLAR	400 kW	EN OPERACIÓN
3	SISTEMA FOTOVOLTAICO	175 kW (pico)	EN OPERACIÓN
3	BATERIAS	432 BATERIAS 3850 Ah 2V	EN OPERACIÓN
TRANSFORMADORES			
ITEM	**CAPACIDAD**		**ESTADO**
1	**300kVA**		EN OPERACIÓN
2	**300kVA**		EN OPERACIÓN

Ilustración 20: Energía entregada por día de la semana.

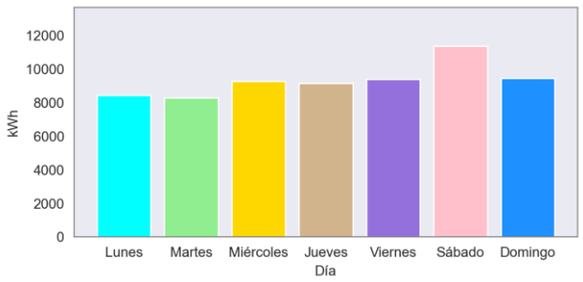

Ilustración 21: Curva de Carga Promedio Diaria Mensual.

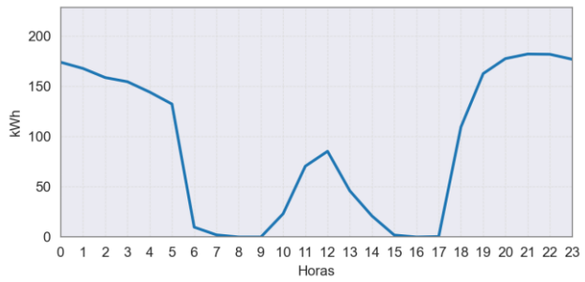

Tabla 19: Energía Activa, Reactiva, Aparente y Factor de Potencia.

ISLA FUERTE (CARTAGENA DE INDIAS - BOLÍVAR)					Abril
Fecha	**Energía Activa (kWh)**	**Energía Reactiva (kVARh)**	**Energía Aparente (kVAh)**	**Factor de Potencia (p.u)**	**Horas de servicio promedio en el día [hh:mm]**
Abril 01, Sábado	2,235	1,303	2,587.06	0.86	14 Horas 30 Minutos
Abril 02, Domingo	2,359	1,364	2,725.02	0.87	14 Horas 30 Minutos
Abril 03, Lunes	2,328	1,331	2,681.76	0.87	14 Horas
Abril 04, Martes	2,057	1,158	2,360.85	0.87	12 Horas
Abril 05, Miércoles	2,449	1,370	2,806.04	0.87	14 Horas 30 Minutos
Abril 06, Jueves	2,605	1,462	2,987.36	0.87	14 Horas 45 Minutos
Abril 07, Viernes	2,724	1,505	3,112.09	0.88	14 Horas 30 Minutos
Abril 08, Sábado	2,653	1,471	3,033.78	0.87	14 Horas 15 Minutos
Abril 09, Domingo	2,486	1,423	2,864.96	0.87	15 Horas
Abril 10, Lunes	2,262	1,332	2,625.17	0.86	14 Horas 45 Minutos
Abril 11, Martes	2,288	1,369	2,666.76	0.86	15 Horas
Abril 12, Miércoles	2,261	1,353	2,635.04	0.86	15 Horas
Abril 13, Jueves	2,318	1,395	2,705.92	0.86	15 Horas 30 Minutos
Abril 14, Viernes	2,298	1,372	2,676.52	0.86	14 Horas 45 Minutos
Abril 15, Sábado	2,321	1,372	2,696.14	0.86	15 Horas
Abril 16, Domingo	1,511	905	1,761.45	0.86	10 Horas 15 Minutos
Abril 17, Lunes	1,674	1,007	1,953.11	0.86	11 Horas
Abril 18, Martes	1,664	1,012	1,947.45	0.85	10 Horas 30 Minutos
Abril 19, Miércoles	2,516	1,538	2,949.03	0.85	16 Horas 30 Minutos
Abril 20, Jueves	2,302	1,397	2,692.98	0.85	15 Horas 15 Minutos
Abril 21, Viernes	2,326	1,408	2,718.42	0.86	15 Horas
Abril 22, Sábado	2,215	1,331	2,583.86	0.86	14 Horas 30 Minutos
Abril 23, Domingo	2,279	1,396	2,672.99	0.85	15 Horas 15 Minutos
Abril 24, Lunes	2,192	1,340	2,569.10	0.85	14 Horas 30 Minutos
Abril 25, Martes	2,278	1,386	2,666.48	0.85	15 Horas
Abril 26, Miércoles	2,068	1,260	2,421.85	0.85	13 Horas 15 Minutos
Abril 27, Jueves	1,934	1,185	2,268.36	0.85	11 Horas 15 Minutos
Abril 28, Viernes	2,067	1,244	2,412.21	0.86	12 Horas 30 Minutos
Abril 29, Sábado	1,965	1,156	2,279.41	0.86	11 Horas 30 Minutos
Abril 30, Domingo	813	468	937.87	0.87	5 Horas 30 Minutos
Total	**65,449**	**38,614**	**75,991.16**	**0.86**	

Tabla 21: Resumen Datos de Generación.

Energía Activa (kWh)	Energía Reactiva (kVARh)	Energía Aparente (kVAh)	Factor de Potencia	Horas Promedio día-mes [hh:mm]
65,449	**38,614**	**75,991.16**	**0.86**	**13:39**

Potencia Máxima [kW]:	220.49
Fecha y hora	2023-04-06 23:45:00

Localidad: **ISLA MUCURA**

Municipio: CARTAGENA DE INDIAS

Departamento: BOLÍVAR

Región:

Coordenadas:

Latitud: 9.735581

Longitud: -75.746713

Usuarios: 64

Operador de red: SOLING DEL SINU S.A.S. E.S.P.

Código localidad: 13001037

Código SUI, operador: 48907

Ilustración 22: Esquema de conexión de la localidad

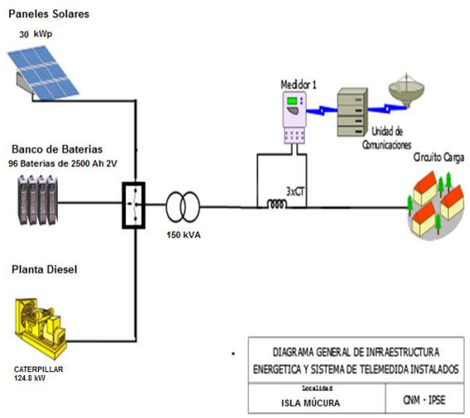

Tabla 23: Infraestructura de la localidad.

GENERACIÓN			
GRUPO ELECTROGENO			
ITEM	MARCA	CAPACIDAD	ESTADO
1	CATERPILLAR	124,8 kW	EN OPERACIÓN
GENERACIÓN FOTOVOLTAICA			
2	CAMPO SOLAR	30 kWp	EN OPERACIÓN
BANCO DE BATERIAS			
3	BATERIAS	96 BATERIAS 2500 Ah 2V	EN OPERACIÓN
TRANSFORMADORES			
ITEM	CAPACIDAD (kVA)		ESTADO
1	150 kVA a 400/214 V.		EN OPERACIÓN

El día 25 de abril no se prestó el suministro de energía.

Ilustración 23: Energía entregada por día de la semana.

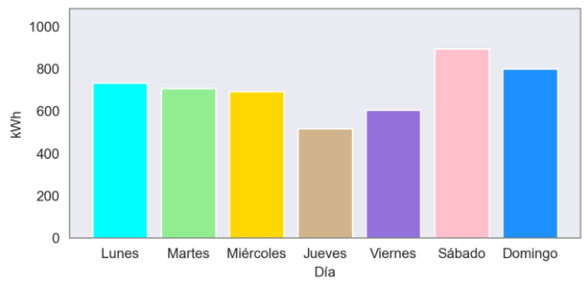

Ilustración 24: Curva de Carga Promedio Diaria Mensual.

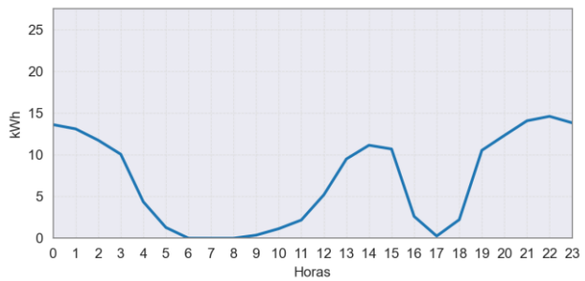

Tabla 22: Energía Activa, Reactiva, Aparente y Factor de Potencia.

ISLA MUCURA (CARTAGENA DE INDIAS - BOLÍVAR)					Abril
Fecha	**Energía Activa (kWh)**	**Energía Reactiva (kVARh)**	**Energía Aparente (kVAh)**	**Factor de Potencia (p.u)**	**Horas de servicio promedio en el día [hh:mm]**
Abril 01, Sábado	220	94	239.00	0.92	15 Horas
Abril 02, Domingo	202	85	218.95	0.92	14 Horas
Abril 03, Lunes	223	92	241.12	0.92	15 Horas 15 Minutos
Abril 04, Martes	217	87	234.03	0.93	14 Horas 30 Minutos
Abril 05, Miércoles	198	76	211.74	0.93	12 Horas 45 Minutos
Abril 06, Jueves	227	92	245.26	0.93	14 Horas 45 Minutos
Abril 07, Viernes	214	82	229.75	0.93	13 Horas
Abril 08, Sábado	208	83	223.76	0.93	13 Horas 30 Minutos
Abril 09, Domingo	188	75	202.28	0.93	13 Horas
Abril 10, Lunes	211	82	226.17	0.93	14 Horas 45 Minutos
Abril 11, Martes	175	64	186.29	0.94	11 Horas 45 Minutos
Abril 12, Miércoles	193	78	207.89	0.93	13 Horas 15 Minutos
Abril 13, Jueves	114	42	121.13	0.94	7 Horas
Abril 14, Viernes	152	58	162.42	0.93	9 Horas 15 Minutos
Abril 15, Sábado	153	57	163.07	0.94	9 Horas 15 Minutos
Abril 16, Domingo	184	74	198.51	0.93	15 Horas 15 Minutos
Abril 17, Lunes	173	67	185.48	0.93	10 Horas 45 Minutos
Abril 18, Martes	220	89	237.05	0.93	15 Horas 30 Minutos
Abril 19, Miércoles	205	80	219.78	0.93	13 Horas 45 Minutos
Abril 20, Jueves	176	68	189.00	0.93	13 Horas
Abril 21, Viernes	190	78	205.53	0.92	14 Horas 30 Minutos
Abril 22, Sábado	143	60	155.43	0.92	10 Horas 30 Minutos
Abril 23, Domingo	161	66	174.52	0.93	11 Horas 15 Minutos
Abril 24, Lunes	128	53	138.13	0.92	9 Horas 45 Minutos
Abril 25, Martes	96	33	101.85	0.95	9 Horas 30 Minutos
Abril 26, Miércoles	98	45	108.33	0.91	7 Horas 15 Minutos
Abril 27, Jueves	0	0	0.00		0 Horas
Abril 28, Viernes	49	21	52.94	0.92	3 Horas 45 Minutos
Abril 29, Sábado	172	71	186.45	0.92	11 Horas 15 Minutos
Abril 30, Domingo	65	28	70.79	0.92	3 Horas 30 Minutos
Total	**4,954**	**1,982**	**5,335.93**	**0.93**	

Tabla 24: Resumen Datos de Generación.

Energía Activa (kWh)	Energía Reactiva (kVARh)	Energía Aparente (kVAh)	Factor de Potencia	Horas Promedio día-mes [hh:mm]
4,954	**1,982**	**5,335.93**	**0.93**	**11:20**

Potencia Máxima [kW]:	19.71
Fecha y hora	2023-04-07 23:15:00

Localidad: **SANTA CRUZ DEL ISLOTE**

Código localidad: 13001017

Municipio: CARTAGENA DE INDIAS

Departamento: BOLÍVAR

Código SUI, operador: 48907

Región:

Coordenadas:

Latitud: 9.785616

Longitud: -75.858298

Usuarios: 161

Operador de red: SOLING DEL SINU S.A.S. E.S.P.

Ilustración 25: Esquema de conexión de la localidad

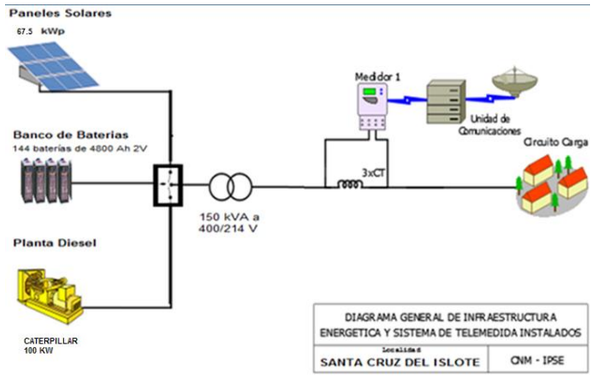

Tabla 26: Infraestructura de la localidad.

GENERACIÓN			
GRUPO ELECTROGENO			
ITEM	MARCA	CAPACIDAD	ESTADO
1	CATERPILLAR	100 kW	EN OPERACIÓN
GENERACIÓN FOTOVOLTAICA			
2	CAMPO SOLAR	67,5 kWp	EN OPERACIÓN
BANCO DE BATERIAS			
3	BATERIAS	144 BATERIAS 4800 Ah 2V	EN OPERACIÓN
TRANSFORMADORES			
ITEM	CAPACIDAD (kVA)		ESTADO
1	150 kVA a 400/214 V.		EN OPERACIÓN

Ilustración 26: Energía entregada por día de la semana.

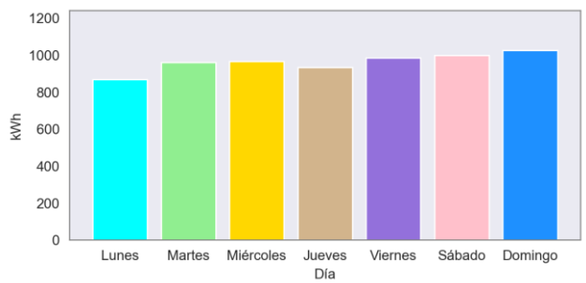

Ilustración 27: Curva de Carga Promedio Diaria Mensual.

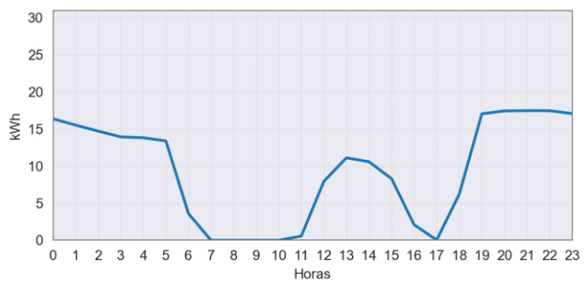

Tabla 25: Energía Activa, Reactiva, Aparente y Factor de Potencia.

SANTA CRUZ DEL ISLOTE (CARTAGENA DE INDIAS - BOLÍVAR)					Abril
Fecha	Energía Activa (kWh)	Energía Reactiva (kVARh)	Energía Aparente (kVAh)	Factor de Potencia (p.u)	Horas de servicio promedio en el día [hh:mm]
Abril 01, Sábado	220	75	232.38	0.95	16 Horas
Abril 02, Domingo	224	87	240.69	0.93	15 Horas 30 Minutos
Abril 03, Lunes	204	77	218.40	0.94	12 Horas 45 Minutos
Abril 04, Martes	259	98	276.56	0.94	16 Horas 15 Minutos
Abril 05, Miércoles	266	99	283.79	0.94	16 Horas
Abril 06, Jueves	259	100	277.84	0.93	15 Horas 45 Minutos
Abril 07, Viernes	270	107	290.83	0.93	16 Horas
Abril 08, Sábado	262	102	281.41	0.93	15 Horas 30 Minutos
Abril 09, Domingo	270	106	290.19	0.93	15 Horas 45 Minutos
Abril 10, Lunes	232	95	250.90	0.92	14 Horas 30 Minutos
Abril 11, Martes	241	97	260.25	0.93	14 Horas 45 Minutos
Abril 12, Miércoles	249	99	268.04	0.93	15 Horas 45 Minutos
Abril 13, Jueves	266	107	286.62	0.93	16 Horas 45 Minutos
Abril 14, Viernes	252	98	270.76	0.93	16 Horas
Abril 15, Sábado	234	93	251.61	0.93	15 Horas 15 Minutos
Abril 16, Domingo	227	90	243.89	0.93	15 Horas 15 Minutos
Abril 17, Lunes	226	89	242.81	0.93	15 Horas
Abril 18, Martes	259	99	277.52	0.93	17 Horas
Abril 19, Miércoles	260	100	278.24	0.93	16 Horas
Abril 20, Jueves	260	101	278.53	0.93	16 Horas
Abril 21, Viernes	259	105	279.33	0.93	16 Horas 30 Minutos
Abril 22, Sábado	249	99	267.69	0.93	15 Horas 45 Minutos
Abril 23, Domingo	209	85	225.80	0.93	12 Horas
Abril 24, Lunes	206	83	222.16	0.93	11 Horas 45 Minutos
Abril 25, Martes	202	82	217.78	0.93	11 Horas 45 Minutos
Abril 26, Miércoles	192	77	206.75	0.93	11 Horas 15 Minutos
Abril 27, Jueves	149	57	159.53	0.93	8 Horas 15 Minutos
Abril 28, Viernes	206	80	220.69	0.93	11 Horas 30 Minutos
Abril 29, Sábado	34	12	36.26	0.94	2 Horas 30 Minutos
Abril 30, Domingo	95	27	98.97	0.96	6 Horas 15 Minutos
Total	**6,741**	**2,627**	**7,235.27**	**0.93**	

Tabla 27: Resumen Datos de Generación.

Energía Activa (kWh)	Energía Reactiva (kVARh)	Energía Aparente (kVAh)	Factor de Potencia	Horas Promedio día-mes [hh:mm]
6,741	**2,627**	**7,235.27**	**0.93**	**13:58**

Potencia Máxima [kW]:	20.13
Fecha y hora	2023-04-24 22:00:00

CAQUETÁ

Localidad: GUACAMAYAS

Municipio: SAN VICENTE DEL CAGUÁN

Departamento: CAQUETÁ

Región:

Coordenadas:

Latitud: 2.435634

Longitud: -74.940162

Usuarios: 205

Operador de red: ELECTRIFICADORA DEL CAQUETA S.A. E.S.P. - ELECTROCAQUETA S.A. E.S.P.

Código localidad: 18753002

Código SUI, operador: 1032

Ilustración 28: Esquema de conexión de la localidad

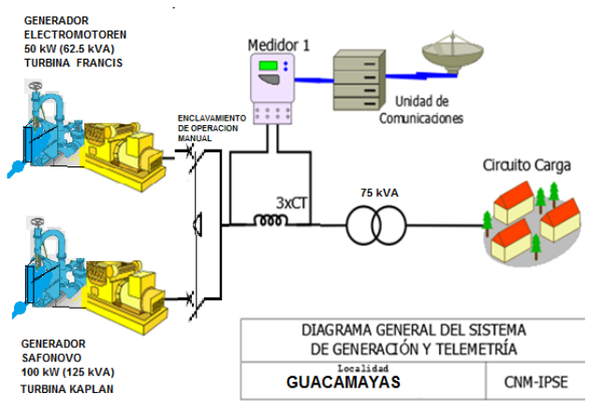

Tabla 29: Infraestructura de la localidad.

PCH			
TURBINA			
ITEM	MARCA	CAPACIDAD	ESTADO
1	FRANCIS	Q=509 l/s	EN OPERACIÓN
2	KAPLAN	Q=0,63 m3/s	FUERA DE OPERACIÓN
GENERADOR			
ITEM	MARCA	CAPACIDAD	ESTADO
1	ELECTROMOTOREN WERKE	50 kW (62,5 kVA)	EN OPERACIÓN
1	SAFONOVO	100 kW (125 kVA)	EN OPERACIÓN
TRANSFORMADOR			
ITEM	MARCA	CAPACIDAD	ESTADO
1	SIEMENS	75 KVA	EN OPERACIÓN

Ilustración 29: Energía entregada por día de la semana.

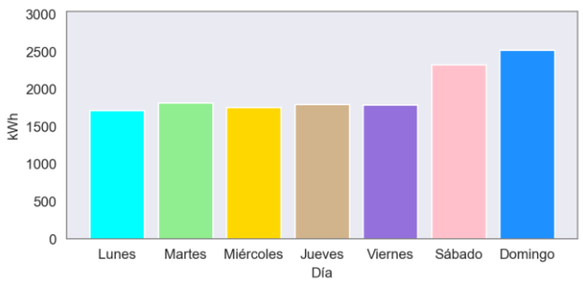

Ilustración 30: Curva de Carga Promedio Diaria Mensual.

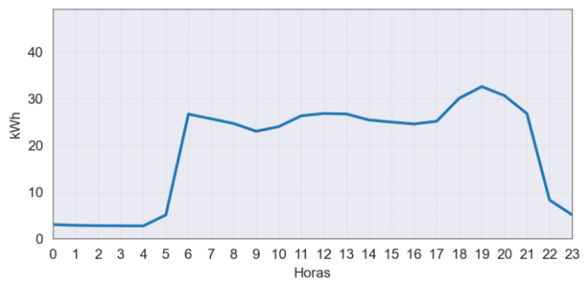

Tabla 28: Energía Activa, Reactiva, Aparente y Factor de Potencia.

GUACAMAYAS (SAN VICENTE DEL CAGUÁN - CAQUETÁ)					Abril
Fecha	Energía Activa (kWh)	Energía Reactiva (kVARh)	Energía Aparente (kVAh)	Factor de Potencia (p.u)	Horas de servicio promedio en el día [hh:mm]
Abril 01, Sábado	462	170	492.01	0.94	17 Horas 45 Minutos
Abril 02, Domingo	519	191	553.19	0.94	22 Horas
Abril 03, Lunes	439	181	474.52	0.92	16 Horas 30 Minutos
Abril 04, Martes	430	171	463.01	0.93	16 Horas 30 Minutos
Abril 05, Miércoles	413	170	446.93	0.93	16 Horas
Abril 06, Jueves	449	173	481.59	0.93	16 Horas 30 Minutos
Abril 07, Viernes	394	171	429.26	0.92	16 Horas 30 Minutos
Abril 08, Sábado	458	182	492.45	0.93	18 Horas 15 Minutos
Abril 09, Domingo	460	184	495.22	0.93	22 Horas
Abril 10, Lunes	388	171	423.98	0.92	16 Horas 30 Minutos
Abril 11, Martes	442	179	476.92	0.93	16 Horas 30 Minutos
Abril 12, Miércoles	446	166	476.21	0.94	16 Horas 30 Minutos
Abril 13, Jueves	475	188	511.20	0.93	17 Horas 15 Minutos
Abril 14, Viernes	475	186	510.39	0.93	16 Horas 30 Minutos
Abril 15, Sábado	510	221	555.64	0.92	18 Horas 15 Minutos
Abril 16, Domingo	490	172	519.66	0.94	22 Horas 15 Minutos
Abril 17, Lunes	468	186	503.20	0.93	18 Horas 15 Minutos
Abril 18, Martes	541	216	582.68	0.93	24 Horas
Abril 19, Miércoles	443	181	478.82	0.93	16 Horas 30 Minutos
Abril 20, Jueves	440	171	472.08	0.93	16 Horas 30 Minutos
Abril 21, Viernes	499	195	535.87	0.93	18 Horas 15 Minutos
Abril 22, Sábado	477	186	511.74	0.93	18 Horas 30 Minutos
Abril 23, Domingo	520	193	554.26	0.94	22 Horas 15 Minutos
Abril 24, Lunes	422	153	448.57	0.94	16 Horas 30 Minutos
Abril 25, Martes	403	146	428.52	0.94	16 Horas
Abril 26, Miércoles	455	169	485.24	0.94	16 Horas 30 Minutos
Abril 27, Jueves	436	170	468.18	0.93	16 Horas 30 Minutos
Abril 28, Viernes	422	168	453.80	0.93	15 Horas 45 Minutos
Abril 29, Sábado	423	153	450.04	0.94	16 Horas 45 Minutos
Abril 30, Domingo	535	190	567.30	0.94	24 Horas
Total	13,734	5,352	14,739.72	0.93	

Tabla 30: Resumen Datos de Generación.

Energía Activa (kWh)	Energía Reactiva (kVARh)	Energía Aparente (kVAh)	Factor de Potencia	Horas Promedio día-mes [hh:mm]
13,734	5,352	14,739.72	0.93	18:03

Potencia Máxima [kW]:	39.96
Fecha y hora	2023-04-11 19:00:00

Localidad: **PUERTO BETANIA**

Municipio: SAN VICENTE DEL CAGUÁN

Departamento: CAQUETÁ

Región:

Coordenadas:

Latitud: 1.675857

Longitud: -74.773308

Usuarios: 204

Operador de red: GENDECAR S.A. E.S.P.

Código localidad: 18753009

Código SUI, operador: 22791

Ilustración 31: Esquema de conexión de la localidad

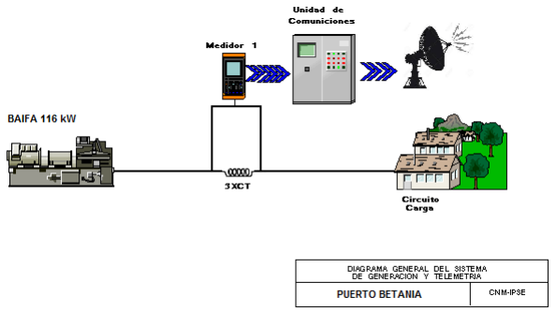

Tabla 32: Infraestructura de la localidad.

GRUPO ELECTRÓGENO			
ITEM	MARCA	CAPACIDAD	ESTADO
1	BAIFA	116 KW	EN OPERACIÓN

Ilustración 32: Energía entregada por día de la semana.

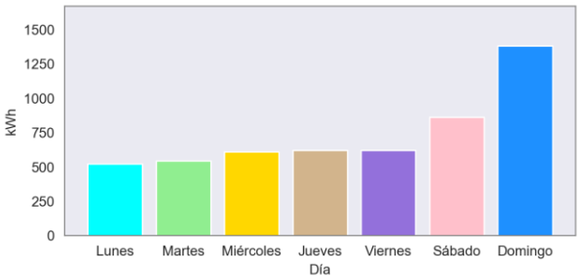

Ilustración 33: Curva de Carga Promedio Diaria Mensual.

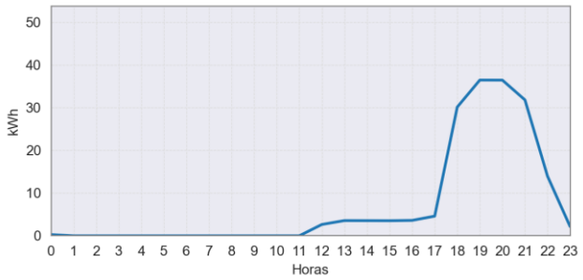

Tabla 31: Energía Activa, Reactiva, Aparente y Factor de Potencia.

PUERTO BETANIA (SAN VICENTE DEL CAGUÁN - CAQUETÁ)					Abril
Fecha	Energía Activa (kWh)	Energía Reactiva (kVARh)	Energía Aparente (kVAh)	Factor de Potencia (p.u)	Horas de servicio promedio en el día [hh:mm]
Abril 01, Sábado	170	70	183.64	0.92	5 Horas 15 Minutos
Abril 02, Domingo	286	135	315.86	0.90	11 Horas 15 Minutos
Abril 03, Lunes	124	51	134.41	0.92	4 Horas 15 Minutos
Abril 04, Martes	130	52	140.18	0.93	4 Horas 15 Minutos
Abril 05, Miércoles	160	64	172.04	0.93	5 Horas 15 Minutos
Abril 06, Jueves	141	57	152.68	0.93	4 Horas 15 Minutos
Abril 07, Viernes	153	65	165.83	0.92	4 Horas 15 Minutos
Abril 08, Sábado	171	72	185.92	0.92	5 Horas 30 Minutos
Abril 09, Domingo	269	125	296.88	0.91	11 Horas
Abril 10, Lunes	130	53	140.30	0.92	4 Horas 15 Minutos
Abril 11, Martes	136	54	146.52	0.93	4 Horas 15 Minutos
Abril 12, Miércoles	148	58	158.55	0.93	4 Horas 15 Minutos
Abril 13, Jueves	155	62	166.93	0.93	4 Horas 15 Minutos
Abril 14, Viernes	182	74	196.58	0.93	5 Horas 15 Minutos
Abril 15, Sábado	176	74	190.68	0.92	5 Horas 15 Minutos
Abril 16, Domingo	278	125	305.16	0.91	11 Horas 30 Minutos
Abril 17, Lunes	138	55	148.90	0.93	4 Horas 15 Minutos
Abril 18, Martes	145	58	156.57	0.93	4 Horas 15 Minutos
Abril 19, Miércoles	150	57	160.32	0.93	4 Horas 15 Minutos
Abril 20, Jueves	185	77	200.45	0.92	6 Horas 15 Minutos
Abril 21, Viernes	136	54	146.43	0.93	5 Horas
Abril 22, Sábado	169	68	182.13	0.93	5 Horas 30 Minutos
Abril 23, Domingo	258	121	285.31	0.91	11 Horas
Abril 24, Lunes	130	51	139.85	0.93	4 Horas 15 Minutos
Abril 25, Martes	135	52	145.01	0.93	4 Horas 15 Minutos
Abril 26, Miércoles	155	62	167.02	0.93	4 Horas 30 Minutos
Abril 27, Jueves	140	56	150.87	0.93	4 Horas 30 Minutos
Abril 28, Viernes	154	57	164.26	0.94	4 Horas 15 Minutos
Abril 29, Sábado	179	70	191.74	0.93	5 Horas 30 Minutos
Abril 30, Domingo	293	131	321.25	0.91	11 Horas 15 Minutos
Total	5,177	2,164	5,610.67	0.92	

Tabla 33: Resumen Datos de Generación.

Energía Activa (kWh)	Energía Reactiva (kVARh)	Energía Aparente (kVAh)	Factor de Potencia	Horas Promedio día-mes [hh:mm]
5,177	2,164	5,610.67	0.92	05:46

Potencia Máxima [kW]:	45.00
Fecha y hora	2023-04-15 19:30:00

Localidad: **REMOLINO DEL CAGUAN**

Municipio: CARTAGENA DEL CHAIRA
Departamento: CAQUETÁ

Región:
Coordenadas:
Latitud: 0.595763
Longitud: -74.408074
Usuarios: 205
Operador de red: GENDECAR S.A. E.S.P.

Código localidad: 18150001

Código SUI, operador: 22791

Ilustración 34: Esquema de conexión de la localidad

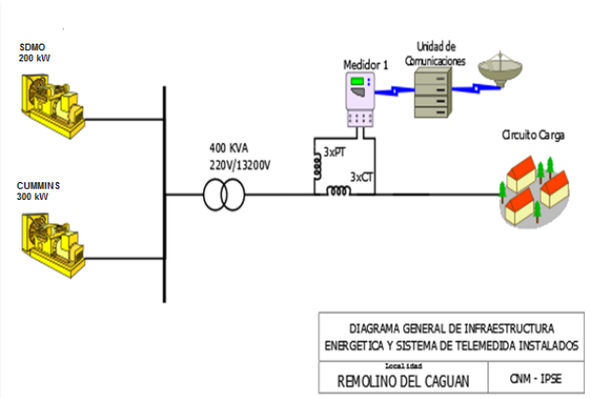

Tabla 35: Infraestructura de la localidad.

GRUPO ELECTRÓGENO			
ITEM	**MARCA**	**CAPACIDAD**	**ESTADO**
1	SDMO	200 kW	EN SERVICIO
2	CUMMINS	300 kW	EN MANTENIMIENTO
TRANSFORMADORES			
ITEM	**CAPACIDAD**		**ESTADO**
1	400 kVA		EN OPERACIÓN

Ilustración 35: Energía entregada por día de la semana.

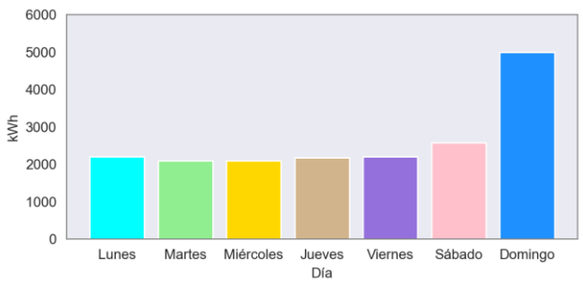

Ilustración 36: Curva de Carga Promedio Diaria Mensual.

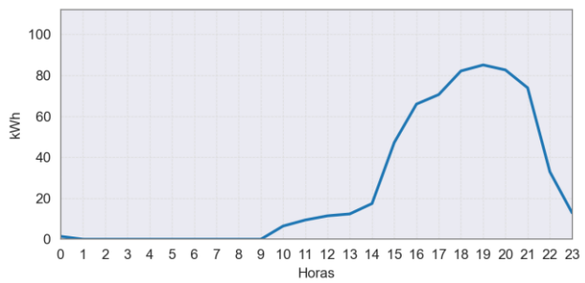

Tabla 34: Energía Activa, Reactiva, Aparente y Factor de Potencia.

REMOLINO DEL CAGUAN (CARTAGENA DEL CHAIRA - CAQUETÁ)					Abril
Fecha	**Energía Activa (kWh)**	**Energía Reactiva (kVARh)**	**Energía Aparente (kVAh)**	**Factor de Potencia (p.u)**	**Horas de servicio promedio en el día [hh:mm]**
Abril 01, Sábado	578	215	617.12	0.94	7 Horas 30 Minutos
Abril 02, Domingo	979	385	1,052.10	0.93	14 Horas
Abril 03, Lunes	499	197	536.73	0.93	7 Horas 30 Minutos
Abril 04, Martes	492	185	525.39	0.94	7 Horas
Abril 05, Miércoles	499	198	536.63	0.93	7 Horas
Abril 06, Jueves	486	193	523.17	0.93	7 Horas
Abril 07, Viernes	504	204	543.81	0.93	7 Horas 15 Minutos
Abril 08, Sábado	521	194	555.56	0.94	7 Horas
Abril 09, Domingo	979	388	1,053.60	0.93	14 Horas
Abril 10, Lunes	547	207	584.87	0.93	7 Horas 45 Minutos
Abril 11, Martes	525	190	558.81	0.94	7 Horas 15 Minutos
Abril 12, Miércoles	513	194	548.94	0.94	7 Horas 15 Minutos
Abril 13, Jueves	538	203	575.22	0.94	7 Horas
Abril 14, Viernes	564	209	601.64	0.94	7 Horas 15 Minutos
Abril 15, Sábado	305	96	320.15	0.95	3 Horas 30 Minutos
Abril 16, Domingo	999	367	1,064.37	0.94	11 Horas 45 Minutos
Abril 17, Lunes	608	237	652.36	0.93	8 Horas 30 Minutos
Abril 18, Martes	545	206	582.74	0.94	7 Horas 15 Minutos
Abril 19, Miércoles	594	218	632.80	0.94	7 Horas 30 Minutos
Abril 20, Jueves	616	235	658.82	0.93	8 Horas 15 Minutos
Abril 21, Viernes	608	238	652.65	0.93	8 Horas 15 Minutos
Abril 22, Sábado	590	211	626.79	0.94	7 Horas 15 Minutos
Abril 23, Domingo	1,007	382	1,076.90	0.94	14 Horas
Abril 24, Lunes	547	206	584.34	0.94	7 Horas 30 Minutos
Abril 25, Martes	539	198	574.05	0.94	7 Horas 15 Minutos
Abril 26, Miércoles	494	186	527.97	0.94	7 Horas
Abril 27, Jueves	535	197	569.88	0.94	7 Horas 30 Minutos
Abril 28, Viernes	526	199	562.88	0.94	7 Horas
Abril 29, Sábado	584	213	621.56	0.94	7 Horas 30 Minutos
Abril 30, Domingo	1,028	404	1,105.03	0.93	13 Horas 45 Minutos
Total	**18,351**	**6,956**	**19,625.32**	**0.94**	

Tabla 36: Resumen Datos de Generación.

Energía Activa (kWh)	Energía Reactiva (kVARh)	Energía Aparente (kVAh)	Factor de Potencia	Horas Promedio día-mes [hh:mm]
18,351	**6,956**	**19,625.32**	**0.94**	**08:16**

Potencia Máxima [kW]:	101.76
Fecha y hora	2023-04-15 19:15:00

CASANARE

CAUCA

Localidad: **CHACON**

Municipio: TIMBIQUÍ
Departamento: CAUCA

Región:
Coordenadas:
Latitud: 2.786699
Longitud: -77.658402

Usuarios: 157
Operador de red: EMPRESA DE SERVICIOS PÚBLICOS DEL OCCIDENTE COLOMBIANO S.A. E.S.P. - EMSEROCCIDENTE S.A. E.S.P.

Código localidad: 19809014

Código SUI, operador: 26717

Ilustración 37: Esquema de conexión de la localidad

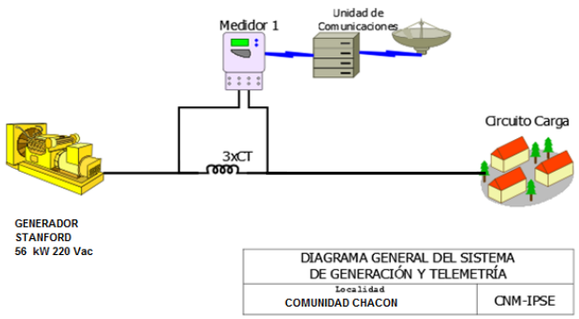

Tabla 38: Infraestructura de la localidad.

GRUPO ELECTRÓGENO			
ITEM	MARCA	CAPACIDAD	ESTADO
1	STANFORD	56 kW	EN OPERACIÓN principal

Ilustración 38: Energía entregada por día de la semana.

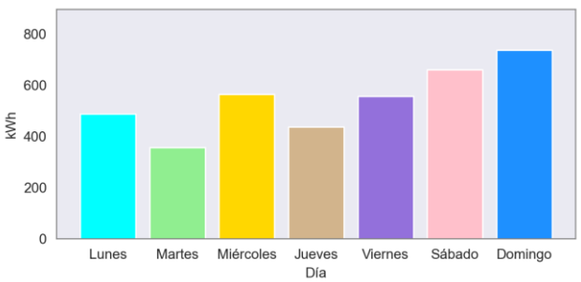

Ilustración 39: Curva de Carga Promedio Diaria Mensual.

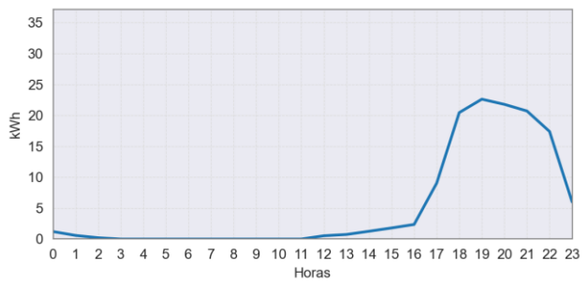

Tabla 37: Energía Activa, Reactiva, Aparente y Factor de Potencia.

CHACON (TIMBIQUÍ - CAUCA)					Abril
Fecha	Energía Activa (kWh)	Energía Reactiva (kVARh)	Energía Aparente (kVAh)	Factor de Potencia (p.u)	Horas de servicio promedio en el día [hh:mm]
Abril 01, Sábado	140	41	146.24	0.96	6 Horas 30 Minutos
Abril 02, Domingo	143	41	148.30	0.96	6 Horas 30 Minutos
Abril 03, Lunes	141	40	146.24	0.96	6 Horas 15 Minutos
Abril 04, Martes	122	36	127.04	0.96	5 Horas 45 Minutos
Abril 05, Miércoles	103	27	106.77	0.97	4 Horas 30 Minutos
Abril 06, Jueves	120	35	125.17	0.96	5 Horas 30 Minutos
Abril 07, Viernes	191	61	199.92	0.95	9 Horas
Abril 08, Sábado	138	43	144.70	0.96	6 Horas 30 Minutos
Abril 09, Domingo	188	54	196.02	0.96	8 Horas 45 Minutos
Abril 10, Lunes	163	55	172.63	0.95	8 Horas 15 Minutos
Abril 11, Martes	126	38	131.45	0.96	6 Horas
Abril 12, Miércoles	129	38	134.36	0.96	6 Horas
Abril 13, Jueves	117	34	121.80	0.96	5 Horas 15 Minutos
Abril 14, Viernes	126	36	131.24	0.96	5 Horas 45 Minutos
Abril 15, Sábado	114	33	118.35	0.96	5 Horas 15 Minutos
Abril 16, Domingo	141	43	147.23	0.96	7 Horas 15 Minutos
Abril 17, Lunes	123	39	128.62	0.95	6 Horas
Abril 18, Martes	110	32	114.11	0.96	5 Horas
Abril 19, Miércoles	112	32	116.10	0.96	5 Horas
Abril 20, Jueves	86	25	89.33	0.96	4 Horas
Abril 21, Viernes	117	32	120.78	0.97	5 Horas 15 Minutos
Abril 22, Sábado	137	41	142.94	0.96	6 Horas 30 Minutos
Abril 23, Domingo	136	41	141.76	0.96	6 Horas 30 Minutos
Abril 24, Lunes	61	18	64.06	0.96	3 Horas 15 Minutos
Abril 25, Martes	0	0	0.00		0 Horas
Abril 26, Miércoles	220	63	228.55	0.96	10 Horas 30 Minutos
Abril 27, Jueves	115	35	119.88	0.96	5 Horas 45 Minutos
Abril 28, Viernes	124	39	129.73	0.95	6 Horas
Abril 29, Sábado	130	39	136.06	0.96	6 Horas 30 Minutos
Abril 30, Domingo	130	63	144.69	0.90	6 Horas 30 Minutos
Total	**3,800**	**1,154**	**3,971.78**	**0.96**	

Tabla 39: Resumen Datos de Generación.

Energía Activa (kWh)	Energía Reactiva (kVARh)	Energía Aparente (kVAh)	Factor de Potencia	Horas Promedio día-mes [hh:mm]
3,800	**1,154**	**3,971.78**	**0.96**	**05:59**

Potencia Máxima [kW]:	26.48
Fecha y hora	2023-04-05 19:45:00

Localidad: **COTEJE**

Municipio: TIMBIQUÍ

Departamento: CAUCA

Región:

Coordenadas:

Latitud: 2.640402

Longitud: -77.591526

Usuarios: 265

Operador de red: EMPRESA DE SERVICIOS PÚBLICOS DEL OCCIDENTE COLOMBIANO S.A. E.S.P. - EMSEROCCIDENTE S.A. E.S.P.

Código localidad: 19809003

Código SUI, operador: 26717

Ilustración 40: Esquema de conexión de la localidad

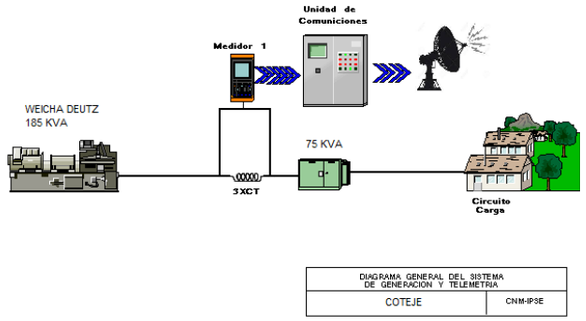

Tabla 41: Infraestructura de la localidad.

GRUPO ELECTRÓGENO			
ITEM	**MARCA**	**CAPACIDAD**	**ESTADO**
1	WEICHA DEUTZ	185 KVA	EN OPERACIÓN
TRANSFORMADOR			
ITEM	**CAPACIDAD**		**ESTADO**
1	75 kVA		EN OPERACIÓN

Ilustración 41: Energía entregada por día de la semana.

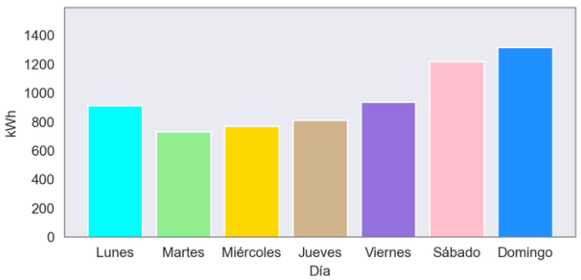

Ilustración 42: Curva de Carga Promedio Diaria Mensual.

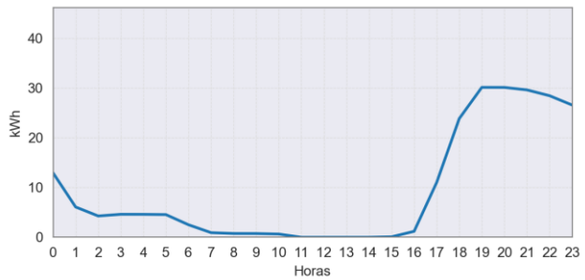

Tabla 40: Energía Activa, Reactiva, Aparente y Factor de Potencia.

COTEJE (TIMBIQUÍ - CAUCA)					Abril
Fecha	**Energía Activa (kWh)**	**Energía Reactiva (kVARh)**	**Energía Aparente (kVAh)**	**Factor de Potencia (p.u)**	**Horas de servicio promedio en el día [hh:mm]**
Abril 01, Sábado	195	135	237.22	0.82	7 Horas 30 Minutos
Abril 02, Domingo	193	135	235.04	0.82	7 Horas 15 Minutos
Abril 03, Lunes	198	127	234.89	0.84	7 Horas 15 Minutos
Abril 04, Martes	199	129	237.59	0.84	7 Horas 30 Minutos
Abril 05, Miércoles	210	128	245.85	0.85	7 Horas 15 Minutos
Abril 06, Jueves	236	154	281.78	0.84	8 Horas 30 Minutos
Abril 07, Viernes	367	277	459.97	0.80	14 Horas 30 Minutos
Abril 08, Sábado	285	208	352.92	0.81	11 Horas 30 Minutos
Abril 09, Domingo	473	335	579.42	0.82	18 Horas 45 Minutos
Abril 10, Lunes	327	232	400.71	0.82	13 Horas
Abril 11, Martes	169	108	200.48	0.84	6 Horas
Abril 12, Miércoles	173	110	204.95	0.84	6 Horas 15 Minutos
Abril 13, Jueves	174	111	206.41	0.84	6 Horas
Abril 14, Viernes	173	112	205.87	0.84	6 Horas
Abril 15, Sábado	181	111	211.88	0.85	6 Horas 15 Minutos
Abril 16, Domingo	149	95	176.44	0.84	5 Horas 30 Minutos
Abril 17, Lunes	191	128	230.03	0.83	7 Horas
Abril 18, Martes	172	111	204.23	0.84	6 Horas
Abril 19, Miércoles	199	131	237.65	0.84	7 Horas 15 Minutos
Abril 20, Jueves	205	126	240.24	0.85	7 Horas 15 Minutos
Abril 21, Viernes	195	130	233.81	0.83	7 Horas
Abril 22, Sábado	196	129	234.35	0.83	7 Horas 15 Minutos
Abril 23, Domingo	191	126	229.19	0.83	7 Horas 15 Minutos
Abril 24, Lunes	199	132	238.32	0.83	7 Horas 15 Minutos
Abril 25, Martes	192	130	231.45	0.83	7 Horas 15 Minutos
Abril 26, Miércoles	190	130	229.94	0.83	7 Horas 15 Minutos
Abril 27, Jueves	198	125	234.11	0.85	7 Horas
Abril 28, Viernes	202	127	238.65	0.85	7 Horas 15 Minutos
Abril 29, Sábado	364	259	447.02	0.81	14 Horas
Abril 30, Domingo	313	225	385.63	0.81	12 Horas 30 Minutos
Total	**6,705**	**4,514**	**8,083.12**	**0.83**	

Tabla 42: Resumen Datos de Generación.

Energía Activa (kWh)	Energía Reactiva (kVARh)	Energía Aparente (kVAh)	Factor de Potencia	Horas Promedio día-mes [hh:mm]
6,705	**4,514**	**8,083.12**	**0.83**	**08:20**

Potencia Máxima [kW]:	32.88
Fecha y hora	2023-04-15 19:15:00

Localidad: **ISLA DE GALLO**

Código localidad: 19418038

Municipio: LÓPEZ DE MICAY

Departamento: CAUCA

Código SUI, operador: 21597

Región:

Coordenadas:

Latitud: 3.137633

Longitud: -77.570808

Usuarios: 172

Operador de red: COOPERATIVA DE SERVICIOS PÚBLICOS DE LÓPEZ DE MICAY - COOSERPUL E.S.P.

Ilustración 43: Esquema de conexión de la localidad

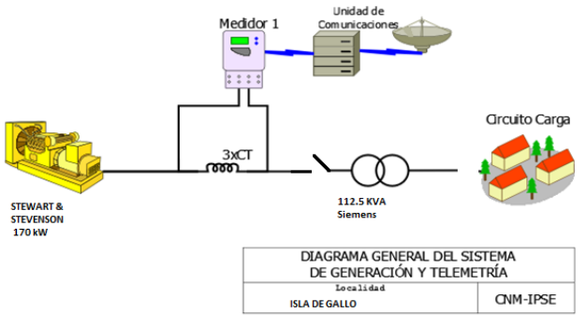

Tabla 44: Infraestructura de la localidad.

GRUPO ELECTRÓGENO			
ITEM	**MARCA**	**CAPACIDAD**	**ESTADO**
1	STEWART &STEVENSON	170 kW	EN OPERACIÓN
TRANSFORMADOR			
ITEM	**CAPACIDAD**		**ESTADO**
1	112,5 kVA		EN OPERACIÓN

Tabla 43: Energía Activa, Reactiva, Aparente y Factor de Potencia.

ISLA DE GALLO (LÓPEZ DE MICAY - CAUCA)					Abril
Fecha	**Energía Activa (kWh)**	**Energía Reactiva (kVARh)**	**Energía Aparente (kVAh)**	**Factor de Potencia (p.u)**	**Horas de servicio promedio en el día [hh:mm]**
Abril 01, Sábado	0	0	0.28	0.88	0 Horas
Abril 02, Domingo	128	62	142.43	0.90	5 Horas 30 Minutos
Abril 03, Lunes	108	51	119.48	0.90	4 Horas 30 Minutos
Abril 04, Martes	134	64	148.47	0.90	5 Horas 15 Minutos
Abril 05, Miércoles	124	60	137.30	0.90	5 Horas
Abril 06, Jueves	201	102	225.43	0.89	9 Horas 15 Minutos
Abril 07, Viernes	239	119	267.25	0.89	11 Horas 15 Minutos
Abril 08, Sábado	133	61	145.82	0.91	5 Horas 30 Minutos
Abril 09, Domingo	127	61	141.01	0.90	5 Horas 30 Minutos
Abril 10, Lunes	118	57	131.22	0.90	5 Horas
Abril 11, Martes	117	56	129.86	0.90	4 Horas 45 Minutos
Abril 12, Miércoles	91	44	100.88	0.90	3 Horas 45 Minutos
Abril 13, Jueves	129	62	143.14	0.90	5 Horas 15 Minutos
Abril 14, Viernes	128	61	142.33	0.90	5 Horas 15 Minutos
Abril 15, Sábado	115	56	127.33	0.90	5 Horas 30 Minutos
Abril 16, Domingo	232	120	260.66	0.89	11 Horas 30 Minutos
Abril 17, Lunes	230	123	260.50	0.88	11 Horas 45 Minutos
Abril 18, Martes	200	108	226.95	0.88	9 Horas 45 Minutos
Abril 19, Miércoles	217	115	245.62	0.88	11 Horas
Abril 20, Jueves	117	58	130.73	0.90	4 Horas 45 Minutos
Abril 21, Viernes	133	68	149.35	0.89	5 Horas 30 Minutos
Abril 22, Sábado	125	62	140.09	0.90	5 Horas 30 Minutos
Abril 23, Domingo	123	59	136.62	0.90	5 Horas 15 Minutos
Abril 24, Lunes	127	60	140.17	0.90	5 Horas 15 Minutos
Abril 25, Martes	115	54	127.61	0.90	4 Horas 45 Minutos
Abril 26, Miércoles	123	60	136.88	0.90	5 Horas
Abril 27, Jueves	162	84	182.66	0.89	7 Horas
Abril 28, Viernes	138	68	154.16	0.90	6 Horas
Abril 29, Sábado	150	73	166.72	0.90	6 Horas
Abril 30, Domingo	138	69	154.28	0.90	6 Horas
Total	**4,223**	**2,097**	**4,714.52**	**0.90**	

Ilustración 44: Energía entregada por día de la semana.

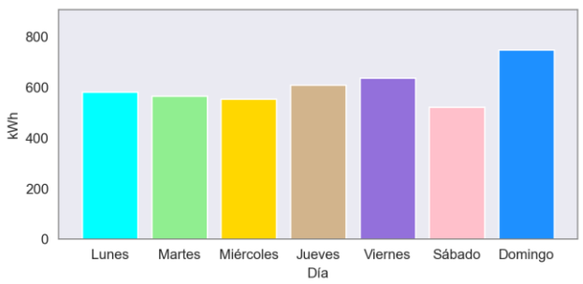

Ilustración 45: Curva de Carga Promedio Diaria Mensual.

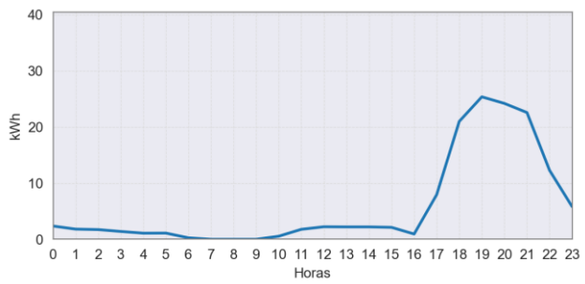

Tabla 45: Resumen Datos de Generación.

Energía Activa (kWh)	Energía Reactiva (kVARh)	Energía Aparente (kVAh)	Factor de Potencia	Horas Promedio día-mes [hh:mm]
4,223	**2,097**	**4,714.52**	**0.90**	**06:12**

Potencia Máxima [kW]:	31.14
Fecha y hora	2023-04-29 19:30:00

Localidad: **LIMONES**

Municipio: GUAPI
Departamento: CAUCA

Región:
Coordenadas:
Latitud: 2.610549
Longitud: -77.799235

Usuarios: 350
Operador de red: EMPRESA MIXTA DE SERVICIOS PÚBLICOS DE ENERGÍA ELÉCTRICA DE GUAPI - ENERGUAPI S.A. E.S.P.

Código localidad: 19318008

Código SUI, operador: 1892

Ilustración 46: Esquema de conexión de la localidad

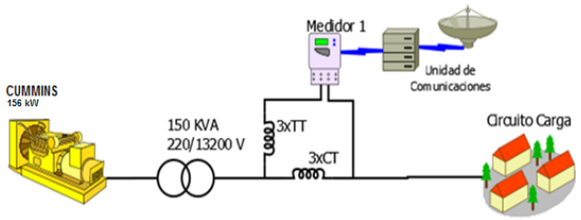

DIAGRAMA GENERAL DEL SISTEMA DE GENERACIÓN Y TELEMETRÍA	
Localidad LIMONES-GUAPI	CNM-IPSE

Tabla 47: Infraestructura de la localidad.

GRUPO ELECTRÓGENO			
ITEM	MARCA	CAPACIDAD	ESTADO
1	CUMMINS	156 kW	EN OPERACIÓN
TRANSFORMADORES			
ITEM	CAPACIDAD		ESTADO
1	150 kVA		EN OPERACIÓN

El día 15 de abril no se prestó el suministro de energía.

Ilustración 47: Energía entregada por día de la semana.

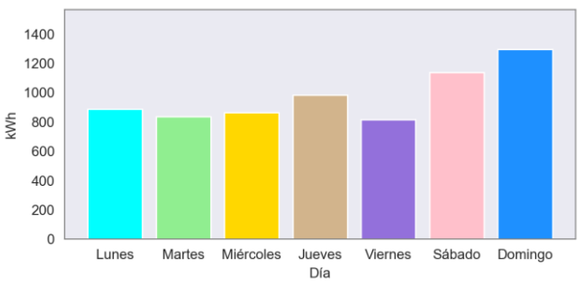

Ilustración 48: Curva de Carga Promedio Diaria Mensual.

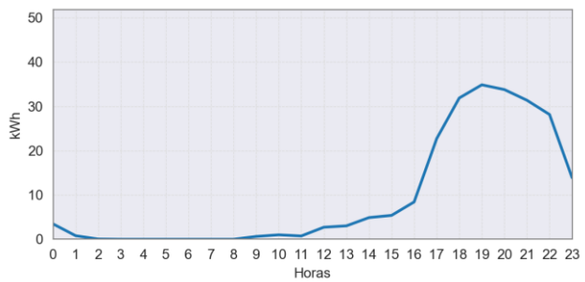

Tabla 46: Energía Activa, Reactiva, Aparente y Factor de Potencia.

LIMONES (GUAPI - CAUCA)					Abril
Fecha	Energía Activa (kWh)	Energía Reactiva (kVARh)	Energía Aparente (kVAh)	Factor de Potencia (p.u)	Horas de servicio promedio en el día [hh:mm]
Abril 01, Sábado	378	181	418.88	0.90	12 Horas 15 Minutos
Abril 02, Domingo	388	181	428.01	0.91	12 Horas 15 Minutos
Abril 03, Lunes	258	121	285.17	0.91	8 Horas
Abril 04, Martes	259	117	284.28	0.91	8 Horas 15 Minutos
Abril 05, Miércoles	277	120	302.25	0.92	8 Horas 45 Minutos
Abril 06, Jueves	263	120	288.80	0.91	8 Horas 15 Minutos
Abril 07, Viernes	231	110	255.79	0.90	10 Horas 15 Minutos
Abril 08, Sábado	337	148	368.47	0.92	11 Horas 15 Minutos
Abril 09, Domingo	323	146	353.98	0.91	10 Horas 15 Minutos
Abril 10, Lunes	228	105	251.16	0.91	7 Horas 45 Minutos
Abril 11, Martes	177	78	193.46	0.92	5 Horas 30 Minutos
Abril 12, Miércoles	208	94	228.67	0.91	6 Horas 30 Minutos
Abril 13, Jueves	315	145	346.56	0.91	10 Horas 15 Minutos
Abril 14, Viernes	190	87	209.26	0.91	6 Horas
Abril 15, Sábado	0	0	0.00		0 Horas
Abril 16, Domingo	203	92	223.07	0.91	6 Horas 30 Minutos
Abril 17, Lunes	209	99	230.95	0.90	6 Horas 30 Minutos
Abril 18, Martes	201	97	222.81	0.90	6 Horas
Abril 19, Miércoles	207	96	228.32	0.91	6 Horas 15 Minutos
Abril 20, Jueves	206	94	226.68	0.91	6 Horas 15 Minutos
Abril 21, Viernes	214	97	234.62	0.91	6 Horas 30 Minutos
Abril 22, Sábado	212	98	233.40	0.91	6 Horas 30 Minutos
Abril 23, Domingo	197	92	217.46	0.91	6 Horas 30 Minutos
Abril 24, Lunes	195	94	216.04	0.90	6 Horas
Abril 25, Martes	200	96	221.40	0.90	6 Horas 15 Minutos
Abril 26, Miércoles	172	82	190.20	0.90	5 Horas 30 Minutos
Abril 27, Jueves	200	97	222.06	0.90	6 Horas 15 Minutos
Abril 28, Viernes	183	88	202.76	0.90	6 Horas
Abril 29, Sábado	212	109	238.83	0.89	6 Horas 45 Minutos
Abril 30, Domingo	186	94	208.81	0.89	6 Horas 15 Minutos
Total	**6,828**	**3,179**	**7,531.33**	**0.91**	

Tabla 48: Resumen Datos de Generación.

Energía Activa (kWh)	Energía Reactiva (kVARh)	Energía Aparente (kVAh)	Factor de Potencia	Horas Promedio día-mes [hh:mm]
6,828	**3,179**	**7,531.33**	**0.91**	**07:18**

Potencia Máxima [kW]:	45.34
Fecha y hora	2023-04-21 18:00:00

Localidad: **PUERTO SAIJA**

Municipio: TIMBIQUÍ

Departamento: CAUCA

Código localidad: 19809023

Código SUI, operador: 28111

Región:

Coordenadas:

Latitud: 2.871061

Longitud: -77.623913

Usuarios: 457

Operador de red: EMPRESA DE SERVICIOS PÚBLICOS DE ENERGÍA ELÉCTRICA DEL CAUCA S.A. E.S.P. - ENERCAUCA S.A. E.S.P.

Ilustración 49: Esquema de conexión de la localidad

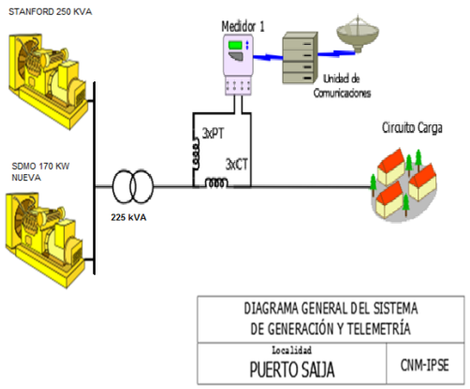

Tabla 50: Infraestructura de la localidad.

GRUPO ELECTRÓGENO			
ITEM	**MARCA**	**CAPACIDAD**	**ESTADO**
1	STANFORD	250 KVA	FUERA DE SERVICIO
2	SDMO	170 KW	EN OPERACIÓN
TRANSFORMADORES			
ITEM	**CAPACIDAD**		**ESTADO**
1	225 kVA		EN OPERACIÓN

Tabla 49: Energía Activa, Reactiva, Aparente y Factor de Potencia.

PUERTO SAIJA (TIMBIQUÍ - CAUCA)					Abril
Fecha	**Energía Activa (kWh)**	**Energía Reactiva (kVARh)**	**Energía Aparente (kVAh)**	**Factor de Potencia (p.u)**	**Horas de servicio promedio en el día [hh:mm]**
Abril 01, Sábado	1,119	391	1,185.49	0.94	8 Horas 15 Minutos
Abril 02, Domingo	1,119	407	1,190.43	0.94	8 Horas 15 Minutos
Abril 03, Lunes	1,107	395	1,175.52	0.94	8 Horas 15 Minutos
Abril 04, Martes	1,110	390	1,176.17	0.94	8 Horas 15 Minutos
Abril 05, Miércoles	1,116	396	1,183.92	0.94	8 Horas
Abril 06, Jueves	1,122	399	1,191.08	0.94	8 Horas 30 Minutos
Abril 07, Viernes	1,095	395	1,163.73	0.94	8 Horas 15 Minutos
Abril 08, Sábado	1,195	418	1,266.16	0.94	8 Horas 30 Minutos
Abril 09, Domingo	1,227	426	1,298.89	0.94	8 Horas 45 Minutos
Abril 10, Lunes	1,242	432	1,315.05	0.94	9 Horas 30 Minutos
Abril 11, Martes	1,162	405	1,230.39	0.94	8 Horas 15 Minutos
Abril 12, Miércoles	1,113	387	1,178.42	0.94	8 Horas 15 Minutos
Abril 13, Jueves	1,114	379	1,176.87	0.95	8 Horas 15 Minutos
Abril 14, Viernes	1,146	391	1,210.38	0.95	8 Horas 15 Minutos
Abril 15, Sábado	1,152	392	1,216.88	0.95	8 Horas 15 Minutos
Abril 16, Domingo	1,134	383	1,197.13	0.95	8 Horas 15 Minutos
Abril 17, Lunes	1,131	389	1,195.46	0.95	8 Horas 15 Minutos
Abril 18, Martes	1,163	391	1,227.28	0.95	8 Horas 30 Minutos
Abril 19, Miércoles	1,145	394	1,210.68	0.95	8 Horas 15 Minutos
Abril 20, Jueves	1,148	400	1,215.54	0.94	8 Horas 15 Minutos
Abril 21, Viernes	1,139	401	1,207.18	0.94	8 Horas 15 Minutos
Abril 22, Sábado	1,149	396	1,215.59	0.95	8 Horas 15 Minutos
Abril 23, Domingo	1,175	406	1,243.18	0.95	8 Horas 15 Minutos
Abril 24, Lunes	1,150	384	1,212.15	0.95	8 Horas
Abril 25, Martes	1,168	392	1,232.40	0.95	8 Horas 15 Minutos
Abril 26, Miércoles	1,177	396	1,241.98	0.95	8 Horas 15 Minutos
Abril 27, Jueves	1,167	392	1,231.23	0.95	8 Horas 15 Minutos
Abril 28, Viernes	1,150	393	1,215.63	0.95	8 Horas
Abril 29, Sábado	908	293	953.72	0.95	6 Horas
Abril 30, Domingo	1,820	664	1,937.40	0.94	14 Horas 15 Minutos
Total	**34,862**	**12,076**	**36,894.64**	**0.94**	

Ilustración 50: Energía entregada por día de la semana.

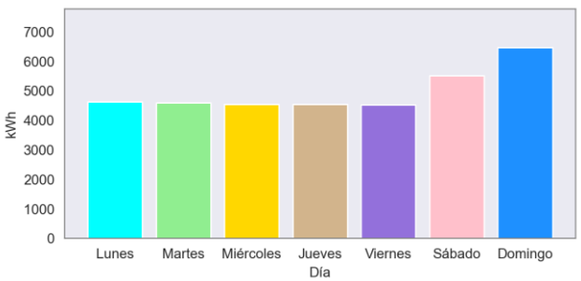

Ilustración 51: Curva de Carga Promedio Diaria Mensual.

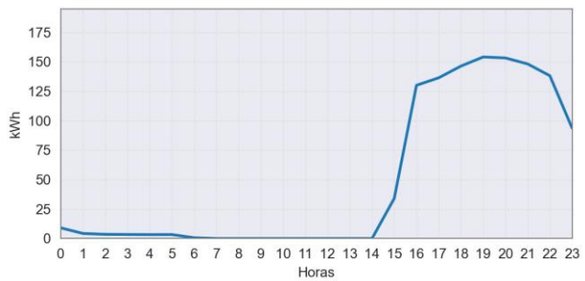

Tabla 51: Resumen Datos de Generación.

Energía Activa (kWh)	Energía Reactiva (kVARh)	Energía Aparente (kVAh)	Factor de Potencia	Horas Promedio día-mes [hh:mm]
34,862	**12,076**	**36,894.64**	**0.94**	**08:26**

Potencia Máxima [kW]:	170.37
Fecha y hora	2023-04-29 19:30:00

Localidad: **RIO MAYA - DOS QUEBRADAS**

Código localidad: 19418011

Municipio: LÓPEZ DE MICAY

Departamento: CAUCA

Código SUI, operador: 21597

Región:

Coordenadas:

Latitud: 3.078665

Longitud: -76.936116

Usuarios: 185

Operador de red: COOPERATIVA DE SERVICIOS PÚBLICOS DE LÓPEZ DE MICAY - COOSERPUL E.S.P.

Ilustración 52: Esquema de conexión de la localidad

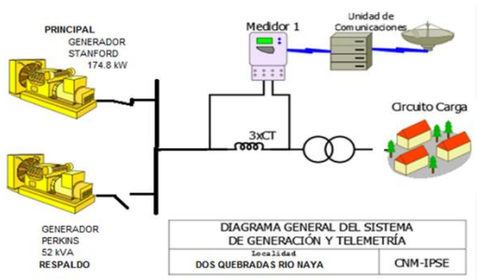

Tabla 53: Infraestructura de la localidad.

GRUPO ELECTRÓGENO			
ITEM	**MARCA**	**CAPACIDAD**	**ESTADO**
1	STANFORD	174,8 kW	EN OPERACIÓN principal
2	PERKINS	52 KVA	EN OPERACIÓN respaldo
TRANSFORMADORES			
ITEM	**CAPACIDAD**		**ESTADO**
1	112,5 kVA		EN OPERACIÓN

Tabla 52: Energía Activa, Reactiva, Aparente y Factor de Potencia.

RIO MAYA - DOS QUEBRADAS (LÓPEZ DE MICAY - CAUCA)					Abril
Fecha	**Energía Activa (kWh)**	**Energía Reactiva (kVARh)**	**Energía Aparente (kVAh)**	**Factor de Potencia (p.u)**	**Horas de servicio promedio en el día [hh:mm]**
Abril 01, Sábado	135	48	143.83	0.94	7 Horas
Abril 02, Domingo	138	51	146.78	0.94	7 Horas
Abril 03, Lunes	113	40	120.20	0.94	5 Horas 45 Minutos
Abril 04, Martes	148	52	156.48	0.94	7 Horas
Abril 05, Miércoles	148	52	156.87	0.94	7 Horas 15 Minutos
Abril 06, Jueves	139	52	148.73	0.94	7 Horas
Abril 07, Viernes	144	53	153.04	0.94	7 Horas 15 Minutos
Abril 08, Sábado	163	59	173.79	0.94	8 Horas
Abril 09, Domingo	178	70	191.19	0.93	9 Horas
Abril 10, Lunes	178	67	190.16	0.94	9 Horas
Abril 11, Martes	150	49	158.07	0.95	7 Horas 15 Minutos
Abril 12, Miércoles	149	54	158.27	0.94	7 Horas 15 Minutos
Abril 13, Jueves	150	54	159.56	0.94	7 Horas
Abril 14, Viernes	157	56	166.56	0.94	7 Horas 15 Minutos
Abril 15, Sábado	161	61	172.02	0.93	7 Horas 15 Minutos
Abril 16, Domingo	153	57	162.99	0.94	7 Horas 15 Minutos
Abril 17, Lunes	151	55	160.98	0.94	7 Horas
Abril 18, Martes	151	58	161.90	0.93	7 Horas 15 Minutos
Abril 19, Miércoles	161	60	171.58	0.94	7 Horas 15 Minutos
Abril 20, Jueves	147	57	157.84	0.93	7 Horas 15 Minutos
Abril 21, Viernes	159	58	168.98	0.94	7 Horas 15 Minutos
Abril 22, Sábado	150	56	160.65	0.94	7 Horas
Abril 23, Domingo	138	51	147.00	0.94	7 Horas
Abril 24, Lunes	156	57	165.74	0.94	7 Horas 15 Minutos
Abril 25, Martes	163	58	172.78	0.94	7 Horas 15 Minutos
Abril 26, Miércoles	116	44	123.96	0.93	6 Horas
Abril 27, Jueves	157	59	167.55	0.94	7 Horas 15 Minutos
Abril 28, Viernes	151	56	160.86	0.94	7 Horas
Abril 29, Sábado	148	56	157.82	0.94	7 Horas
Abril 30, Domingo	156	58	166.84	0.94	7 Horas 15 Minutos
Total	**4,506**	**1,661**	**4,802.71**	**0.94**	

Ilustración 53: Energía entregada por día de la semana.

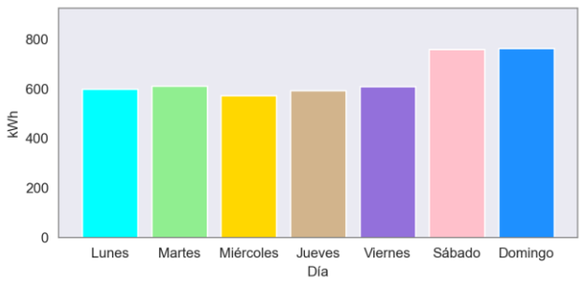

Ilustración 54: Curva de Carga Promedio Diaria Mensual.

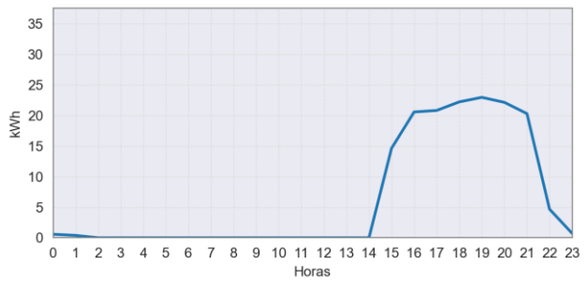

Tabla 54: Resumen Datos de Generación.

Energía Activa (kWh)	Energía Reactiva (kVARh)	Energía Aparente (kVAh)	Factor de Potencia	Horas Promedio día-mes [hh:mm]
4,506	**1,661**	**4,802.71**	**0.94**	**07:13**

Potencia Máxima [kW]:	27.39
Fecha y hora	2023-04-30 19:00:00

Localidad: **SAN ANTONIO DE CHUARE**

Código localidad: 19418012

Municipio: LÓPEZ DE MICAY

Departamento: CAUCA

Código SUI, operador: 21597

Región:

Coordenadas:

Latitud: 2.874792

Longitud: -77.257059

Usuarios: 271

Operador de red: COOPERATIVA DE SERVICIOS PÚBLICOS DE LÓPEZ DE MICAY - COOSERPUL E.S.P.

Ilustración 55: Esquema de conexión de la localidad

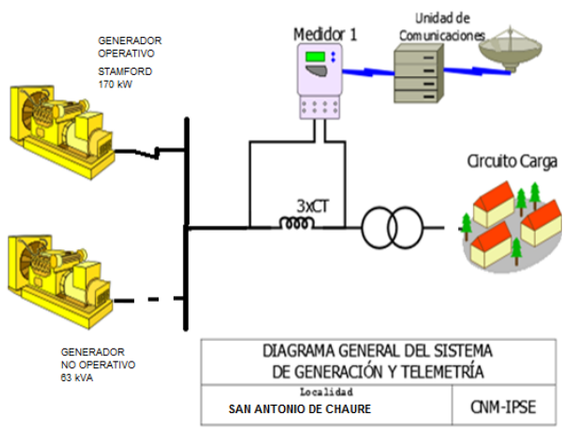

Tabla 56: Infraestructura de la localidad.

GRUPO ELECTRÓGENO			
ITEM	**MARCA**	**CAPACIDAD**	**ESTADO**
1	STANFORD	170 Kw	EN OPERACIÓN principal
2	Forte Generators	63 KVA	FUERA DE SERVICIO
TRANSFORMADORES			
ITEM	**CAPACIDAD**		**ESTADO**
1	112,5 kVA		EN OPERACIÓN

Ilustración 56: Energía entregada por día de la semana.

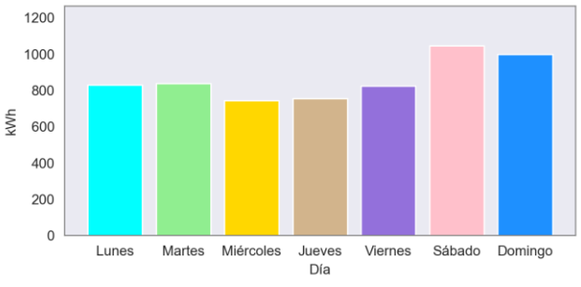

Ilustración 57: Curva de Carga Promedio Diaria Mensual.

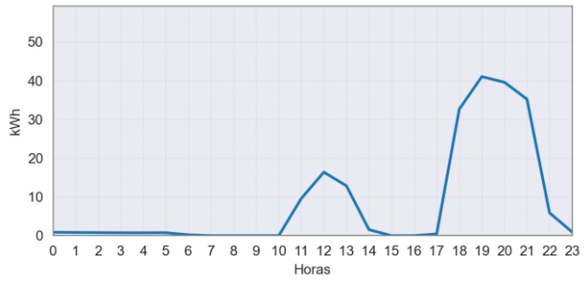

Tabla 55: Energía Activa, Reactiva, Aparente y Factor de Potencia.

SAN ANTONIO DE CHUARE (LÓPEZ DE MICAY - CAUCA)					Abril
Fecha	**Energía Activa (kWh)**	**Energía Reactiva (kVARh)**	**Energía Aparente (kVAh)**	**Factor de Potencia (p.u)**	**Horas de servicio promedio en el día [hh:mm]**
Abril 01, Sábado	242	72	252.30	0.96	7 Horas 15 Minutos
Abril 02, Domingo	248	77	259.16	0.96	7 Horas 15 Minutos
Abril 03, Lunes	248	76	259.51	0.96	7 Horas 15 Minutos
Abril 04, Martes	255	75	265.73	0.96	7 Horas 30 Minutos
Abril 05, Miércoles	270	78	280.98	0.96	7 Horas 30 Minutos
Abril 06, Jueves	255	79	267.11	0.96	7 Horas 30 Minutos
Abril 07, Viernes	300	94	313.83	0.95	9 Horas 15 Minutos
Abril 08, Sábado	286	91	300.54	0.95	10 Horas 45 Minutos
Abril 09, Domingo	258	82	270.80	0.95	7 Horas 30 Minutos
Abril 10, Lunes	259	76	270.31	0.96	7 Horas 30 Minutos
Abril 11, Martes	261	75	271.75	0.96	7 Horas 30 Minutos
Abril 12, Miércoles	177	48	183.37	0.97	5 Horas
Abril 13, Jueves	199	56	206.96	0.96	5 Horas 30 Minutos
Abril 14, Viernes	199	57	207.06	0.96	5 Horas 30 Minutos
Abril 15, Sábado	194	56	201.69	0.96	5 Horas 30 Minutos
Abril 16, Domingo	194	61	203.58	0.95	5 Horas 45 Minutos
Abril 17, Lunes	165	47	171.85	0.96	4 Horas 15 Minutos
Abril 18, Martes	163	47	169.44	0.96	4 Horas 15 Minutos
Abril 19, Miércoles	162	46	168.26	0.96	4 Horas 15 Minutos
Abril 20, Jueves	146	39	150.69	0.97	3 Horas 45 Minutos
Abril 21, Viernes	163	46	169.14	0.96	4 Horas 15 Minutos
Abril 22, Sábado	165	46	171.22	0.96	4 Horas 15 Minutos
Abril 23, Domingo	149	43	154.67	0.96	4 Horas
Abril 24, Lunes	158	44	163.75	0.96	4 Horas 15 Minutos
Abril 25, Martes	159	46	165.09	0.96	4 Horas 15 Minutos
Abril 26, Miércoles	135	38	140.36	0.96	3 Horas 45 Minutos
Abril 27, Jueves	157	46	163.27	0.96	4 Horas
Abril 28, Viernes	164	48	170.84	0.96	4 Horas 30 Minutos
Abril 29, Sábado	158	47	164.84	0.96	4 Horas 15 Minutos
Abril 30, Domingo	151	45	157.32	0.96	4 Horas 15 Minutos
Total	**6,039**	**1,778**	**6,295.00**	**0.96**	

Tabla 57: Resumen Datos de Generación.

Energía Activa (kWh)	Energía Reactiva (kVARh)	Energía Aparente (kVAh)	Factor de Potencia	Horas Promedio día-mes [hh:mm]
6,039	**1,778**	**6,295.00**	**0.96**	**05:44**

Potencia Máxima [kW]:	44.99
Fecha y hora	2023-04-20 19:00:00

Localidad: **SAN ANTONIO DE GUAJUI**

Código localidad: 19318013

Municipio: GUAPI

Departamento: CAUCA

Código SUI, operador: 1892

Región:

Coordenadas:

Latitud: 2.555526

Longitud: -77.67035

Usuarios: 255

Operador de red: EMPRESA MIXTA DE SERVICIOS PÚBLICOS DE ENERGÍA ELÉCTRICA DE GUAPI - ENERGUAPI S.A. E.S.P.

Ilustración 58: Esquema de conexión de la localidad

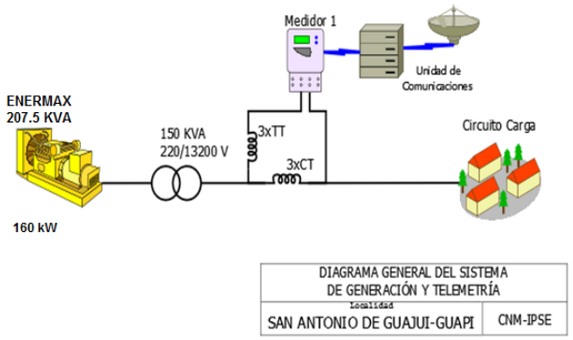

Tabla 59: Infraestructura de la localidad.

GRUPO ELECTRÓGENO			
ITEM	**MARCA**	**CAPACIDAD**	**ESTADO**
1	ENERMAX	160 kW (207,5 kVA)	EN OPERACIÓN
TRANSFORMADORES			
ITEM	**CAPACIDAD**		**ESTADO**
1	150 kVA		EN OPERACIÓN

Ilustración 59: Energía entregada por día de la semana.

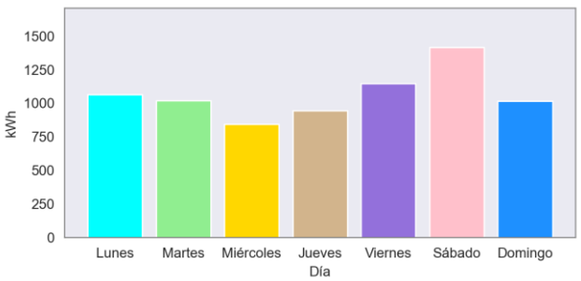

Ilustración 60: Curva de Carga Promedio Diaria Mensual.

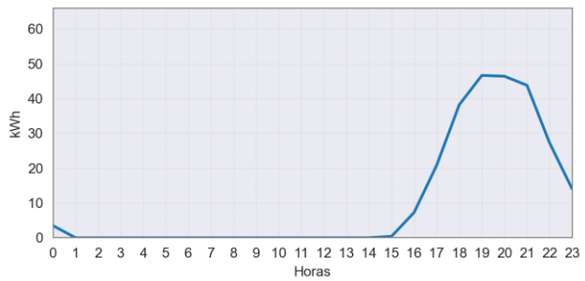

Tabla 58: Energía Activa, Reactiva, Aparente y Factor de Potencia.

SAN ANTONIO DE GUAJUI (GUAPI - CAUCA)					Abril
Fecha	**Energía Activa (kWh)**	**Energía Reactiva (kVARh)**	**Energía Aparente (kVAh)**	**Factor de Potencia (p.u)**	**Horas de servicio promedio en el día [hh:mm]**
Abril 01, Sábado	141	59	152.58	0.92	3 Horas
Abril 02, Domingo	176	80	193.64	0.91	3 Horas 45 Minutos
Abril 03, Lunes	208	94	228.71	0.91	4 Horas
Abril 04, Martes	168	79	185.39	0.90	3 Horas 30 Minutos
Abril 05, Miércoles	216	100	237.58	0.91	4 Horas 30 Minutos
Abril 06, Jueves	360	175	400.36	0.90	7 Horas 30 Minutos
Abril 07, Viernes	339	173	380.71	0.89	7 Horas 30 Minutos
Abril 08, Sábado	349	174	389.88	0.89	7 Horas 30 Minutos
Abril 09, Domingo	294	144	327.58	0.90	6 Horas 30 Minutos
Abril 10, Lunes	249	118	275.64	0.90	5 Horas 30 Minutos
Abril 11, Martes	209	96	229.98	0.91	4 Horas 15 Minutos
Abril 12, Miércoles	249	121	276.47	0.90	5 Horas 15 Minutos
Abril 13, Jueves	232	111	257.43	0.90	5 Horas
Abril 14, Viernes	226	106	249.54	0.91	4 Horas 45 Minutos
Abril 15, Sábado	277	142	311.11	0.89	6 Horas
Abril 16, Domingo	226	111	252.16	0.90	4 Horas 45 Minutos
Abril 17, Lunes	345	170	385.23	0.90	7 Horas 15 Minutos
Abril 18, Martes	394	198	441.34	0.89	8 Horas 15 Minutos
Abril 19, Miércoles	381	190	425.97	0.90	8 Horas
Abril 20, Jueves	354	181	397.52	0.89	7 Horas 45 Minutos
Abril 21, Viernes	368	196	416.83	0.88	8 Horas 15 Minutos
Abril 22, Sábado	411	217	464.95	0.88	9 Horas 15 Minutos
Abril 23, Domingo	302	152	338.35	0.89	6 Horas 30 Minutos
Abril 24, Lunes	264	132	295.00	0.89	5 Horas 45 Minutos
Abril 25, Martes	248	118	274.72	0.90	5 Horas 15 Minutos
Abril 26, Miércoles	0	0	0.00		0 Horas
Abril 27, Jueves	0	0	0.00		0 Horas
Abril 28, Viernes	214	91	233.00	0.92	4 Horas 15 Minutos
Abril 29, Sábado	237	108	260.40	0.91	4 Horas 45 Minutos
Abril 30, Domingo	17	9	19.36	0.88	0 Horas 45 Minutos
Total	**7,455**	**3,647**	**8,299.61**	**0.90**	

Tabla 60: Resumen Datos de Generación.

Energía Activa (kWh)	Energía Reactiva (kVARh)	Energía Aparente (kVAh)	Factor de Potencia	Horas Promedio día-mes [hh:mm]
7,455	**3,647**	**8,299.61**	**0.90**	**05:18**

Potencia Máxima [kW]:	60.03
Fecha y hora	2023-04-28 19:30:00

Localidad: **SANTA ROSA DE SAIJA**

Código localidad: 19809009

Municipio: TIMBIQUÍ

Departamento: CAUCA

Código SUI, operador: 26717

Región:

Coordenadas:

Latitud: 2.702776

Longitud: -77.469707

Usuarios: 212

Operador de red: EMPRESA DE SERVICIOS PÚBLICOS DEL OCCIDENTE COLOMBIANO S.A. E.S.P. - EMSEROCCIDENTE S.A. E.S.P.

Ilustración 61: Esquema de conexión de la localidad

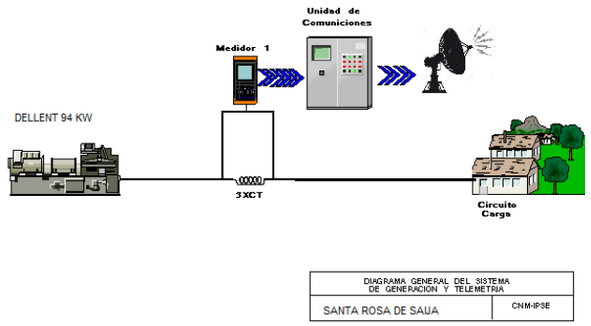

Tabla 62: Infraestructura de la localidad.

GRUPO ELECTRÓGENO			
ITEM	MARCA	CAPACIDAD	ESTADO
1	DELLENT	94 KW	EN OPERACIÓN

Tabla 61: Energía Activa, Reactiva, Aparente y Factor de Potencia.

SANTA ROSA DE SAIJA (TIMBIQUÍ - CAUCA)					Abril
Fecha	Energía Activa (kWh)	Energía Reactiva (kVARh)	Energía Aparente (kVAh)	Factor de Potencia (p.u)	Horas de servicio promedio en el día [hh:mm]
Abril 01, Sábado	108	61	123.60	0.87	6 Horas
Abril 02, Domingo	156	87	178.49	0.87	8 Horas 15 Minutos
Abril 03, Lunes	83	47	95.61	0.87	4 Horas 30 Minutos
Abril 04, Martes	119	66	135.71	0.87	6 Horas 15 Minutos
Abril 05, Miércoles	122	64	137.51	0.88	6 Horas 15 Minutos
Abril 06, Jueves	132	72	150.53	0.88	6 Horas 45 Minutos
Abril 07, Viernes	210	135	249.16	0.84	11 Horas 45 Minutos
Abril 08, Sábado	140	74	158.00	0.88	7 Horas
Abril 09, Domingo	306	186	358.43	0.85	16 Horas 15 Minutos
Abril 10, Lunes	121	67	138.25	0.87	6 Horas 30 Minutos
Abril 11, Martes	31	17	35.64	0.88	1 Horas 45 Minutos
Abril 12, Miércoles	110	56	122.95	0.89	6 Horas
Abril 13, Jueves	92	46	102.74	0.89	4 Horas 45 Minutos
Abril 14, Viernes	122	61	136.23	0.89	6 Horas 15 Minutos
Abril 15, Sábado	137	67	152.65	0.90	6 Horas 45 Minutos
Abril 16, Domingo	144	70	159.98	0.90	7 Horas 30 Minutos
Abril 17, Lunes	115	56	127.71	0.90	6 Horas
Abril 18, Martes	116	56	128.58	0.90	6 Horas
Abril 19, Miércoles	104	47	114.35	0.91	5 Horas 15 Minutos
Abril 20, Jueves	118	55	129.94	0.91	6 Horas
Abril 21, Viernes	109	50	119.60	0.91	5 Horas 45 Minutos
Abril 22, Sábado	140	66	154.81	0.91	7 Horas
Abril 23, Domingo	190	96	212.84	0.89	9 Horas 45 Minutos
Abril 24, Lunes	156	85	178.00	0.88	8 Horas 30 Minutos
Abril 25, Martes	120	59	133.36	0.90	6 Horas 15 Minutos
Abril 26, Miércoles	123	56	135.61	0.91	6 Horas 15 Minutos
Abril 27, Jueves	121	62	136.04	0.89	6 Horas 15 Minutos
Abril 28, Viernes	121	58	134.00	0.90	6 Horas 15 Minutos
Abril 29, Sábado	122	60	135.56	0.90	6 Horas 15 Minutos
Abril 30, Domingo	121	58	134.59	0.90	6 Horas 15 Minutos
Total	3,907	2,038	4,407.12	0.89	

Ilustración 62: Energía entregada por día de la semana.

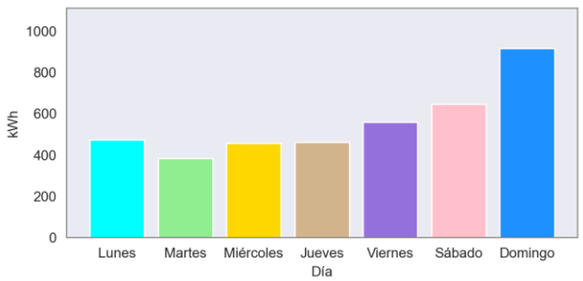

Ilustración 63: Curva de Carga Promedio Diaria Mensual.

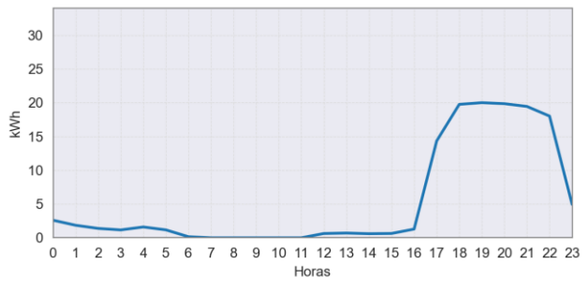

Tabla 63: Resumen Datos de Generación.

Energía Activa (kWh)	Energía Reactiva (kVARh)	Energía Aparente (kVAh)	Factor de Potencia	Horas Promedio día-mes [hh:mm]
3,907	2,038	4,407.12	0.89	06:48

Potencia Máxima [kW]:	22.58
Fecha y hora	2023-04-23 19:45:00

CHOCÓ

Localidad: **ACANDÍ**

Municipio: ACANDÍ

Departamento: CHOCÓ

Región:

Coordenadas:

Latitud: 8.510865

Longitud: -77.27865

Usuarios: 4,296

Operador de red: EMPRESA MIXTA DE SERVICIOS DE ENERGÍA ELÉCTRICA DE ACANDÍ - EMSELCA S.A E.S.P.

Código localidad: 27006000

Código SUI, operador: 1895

Ilustración 64: Esquema de conexión de la localidad

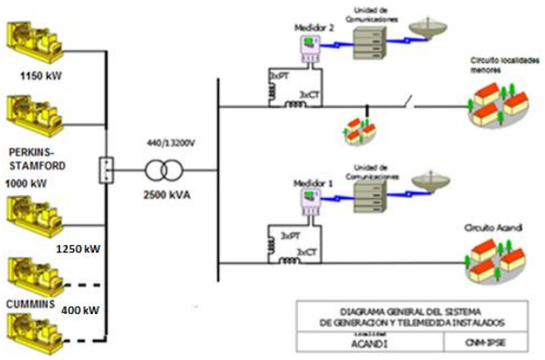

Tabla 65: Infraestructura de la localidad.

GRUPO ELECTRÓGENO			
ITEM	MARCA	CAPACIDAD	ESTADO
1	PERKINS-STAMFORD	1150 kW	FUERA DE SERVICIO
2	PERKINS-STAMFORD	1150 kW	EN OPERACIÓN (reparada Capacidad max. 850 kW)
3	PERKINS-STAMFORD	1100 kW	EN OPERACIÓN (reparada Capacidad max. 750 kW)
4	CUMMINS	1500 kW	EN OPERACIÓN (Capacidad max. 1250 kW)
5	CUMMINS QST-30	1000 kW	EN OPERACIÓN (Pendiente mantenieminto Capacidad actual max. 400 kW)
TRANSFORMADORES			
ITEM	CAPACIDAD		ESTADO
1	1000 kVA		DESCONECTADO
1	2500 kVA		EN OPERACIÓN

Ilustración 65: Energía entregada por día de la semana.

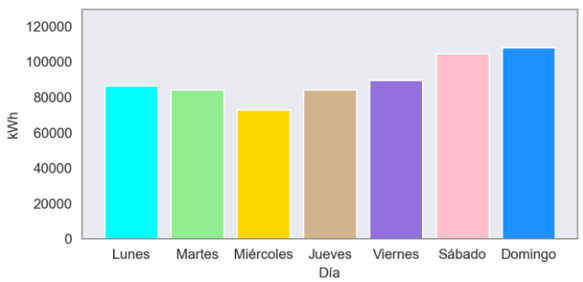

Ilustración 66: Curva de Carga Promedio Diaria Mensual.

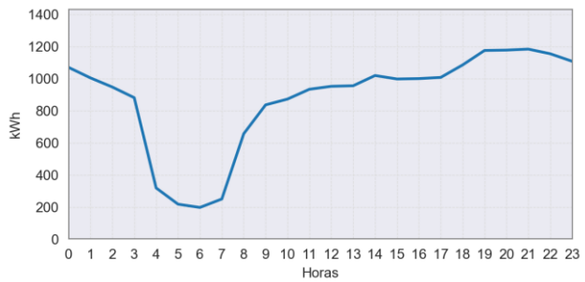

Tabla 64: Energía Activa, Reactiva, Aparente y Factor de Potencia.

ACANDÍ (ACANDÍ - CHOCÓ)					Abril
Fecha	Energía Activa (kWh)	Energía Reactiva (kVARh)	Energía Aparente (kVAh)	Factor de Potencia (p.u)	Horas de servicio promedio en el día [hh:mm]
Abril 01, Sábado	14,378	4,510	15,069.05	0.95	14 Horas 15 Minutos
Abril 02, Domingo	21,775	7,063	22,892.02	0.95	19 Horas 45 Minutos
Abril 03, Lunes	23,231	7,203	24,322.21	0.96	20 Horas 30 Minutos
Abril 04, Martes	22,910	7,136	23,995.78	0.95	20 Horas 30 Minutos
Abril 05, Miércoles	18,744	5,928	19,659.24	0.95	17 Horas 15 Minutos
Abril 06, Jueves	24,236	7,884	25,485.90	0.95	24 Horas
Abril 07, Viernes	22,393	7,288	23,549.21	0.95	24 Horas
Abril 08, Sábado	24,086	7,671	25,278.26	0.95	24 Horas
Abril 09, Domingo	24,522	7,540	25,655.51	0.96	24 Horas
Abril 10, Lunes	22,050	6,900	23,104.08	0.95	20 Horas 30 Minutos
Abril 11, Martes	18,315	5,825	19,218.88	0.95	20 Horas
Abril 12, Miércoles	20,033	6,463	21,049.64	0.95	20 Horas 15 Minutos
Abril 13, Jueves	21,048	6,713	22,092.75	0.95	20 Horas 15 Minutos
Abril 14, Viernes	21,028	6,889	22,127.85	0.95	20 Horas 30 Minutos
Abril 15, Sábado	20,832	6,865	21,933.82	0.95	20 Horas 15 Minutos
Abril 16, Domingo	20,579	6,642	21,623.78	0.95	20 Horas 15 Minutos
Abril 17, Lunes	20,819	6,649	21,854.99	0.95	21 Horas 15 Minutos
Abril 18, Martes	21,376	6,834	22,441.43	0.95	20 Horas 15 Minutos
Abril 19, Miércoles	21,310	6,802	22,369.32	0.95	21 Horas 15 Minutos
Abril 20, Jueves	22,300	7,206	23,434.99	0.95	21 Horas 30 Minutos
Abril 21, Viernes	21,932	7,168	23,073.56	0.95	22 Horas 15 Minutos
Abril 22, Sábado	21,437	6,923	22,527.10	0.95	20 Horas 15 Minutos
Abril 23, Domingo	19,399	6,718	20,529.80	0.94	20 Horas 15 Minutos
Abril 24, Lunes	20,433	6,618	21,477.82	0.95	20 Horas 30 Minutos
Abril 25, Martes	21,642	6,908	22,718.11	0.95	19 Horas 30 Minutos
Abril 26, Miércoles	12,830	3,846	13,394.11	0.96	10 Horas 30 Minutos
Abril 27, Jueves	16,499	5,270	17,320.71	0.95	14 Horas
Abril 28, Viernes	24,192	7,921	25,455.72	0.95	24 Horas
Abril 29, Sábado	23,802	7,737	25,028.34	0.95	24 Horas
Abril 30, Domingo	21,635	7,157	22,787.51	0.95	24 Horas
Total	**629,767**	**202,276**	**661,454.60**	**0.95**	

Tabla 66: Resumen Datos de Generación.

Energía Activa (kWh)	Energía Reactiva (kVARh)	Energía Aparente (kVAh)	Factor de Potencia	Horas Promedio día-mes [hh:mm]
629,767	202,276	661,454.60	0.95	20:27

Potencia Máxima [kW]:	1,475.76
Fecha y hora	2023-04-26 21:00:00

Localidad: **BALBOA**

Municipio: UNGUÍA
Departamento: CHOCÓ

Región:
Coordenadas:
Latitud: 8.283858
Longitud: -77.140401

Usuarios: 383
Operador de red: EMPRESA DE SERVICIOS PÚBLICOS DOMICILIARIOS DE UNGUÍA S.A. E.S.P. - ESPUN S.A. E.S.P.

Código localidad: 27800001

Código SUI, operador: 22941

Ilustración 67: Esquema de conexión de la localidad

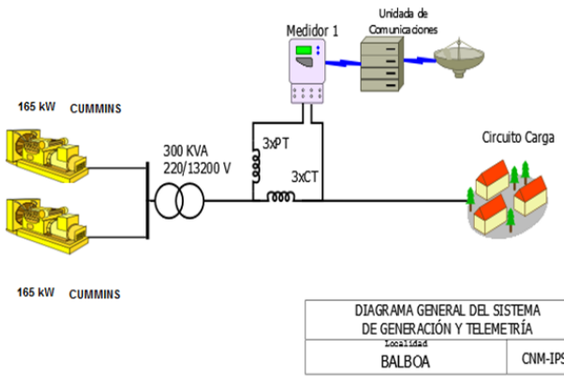

Tabla 68: Infraestructura de la localidad.

GRUPO ELECTRÓGENO			
ITEM	**MARCA**	**CAPACIDAD**	**ESTADO**
1	CUMMINS	165 kW	EN OPERACIÓN
2	CUMMINS	165 kW	EN OPERACIÓN
TRANSFORMADORES			
ITEM	**CAPACIDAD**		**ESTADO**
1	300 kVA		EN OPERACIÓN

Ilustración 68: Energía entregada por día de la semana.

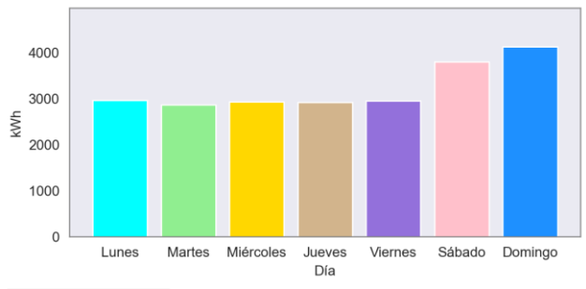

Ilustración 69: Curva de Carga Promedio Diaria Mensual.

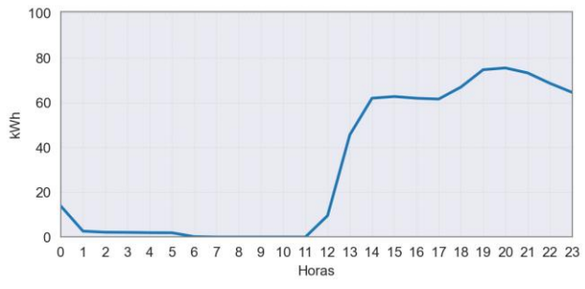

Tabla 67: Energía Activa, Reactiva, Aparente y Factor de Potencia.

BALBOA (UNGUÍA - CHOCÓ)					Abril
Fecha	**Energía Activa (kWh)**	**Energía Reactiva (kVARh)**	**Energía Aparente (kVAh)**	**Factor de Potencia (p.u)**	**Horas de servicio promedio en el día [hh:mm]**
Abril 01, Sábado	746	313	809.22	0.92	11 Horas 15 Minutos
Abril 02, Domingo	739	314	802.98	0.92	11 Horas 15 Minutos
Abril 03, Lunes	699	283	753.84	0.93	11 Horas
Abril 04, Martes	691	277	744.87	0.93	11 Horas
Abril 05, Miércoles	711	280	764.06	0.93	11 Horas 15 Minutos
Abril 06, Jueves	683	288	741.34	0.92	11 Horas 15 Minutos
Abril 07, Viernes	692	297	752.58	0.92	11 Horas 15 Minutos
Abril 08, Sábado	725	312	789.12	0.92	11 Horas 15 Minutos
Abril 09, Domingo	741	306	801.47	0.92	11 Horas
Abril 10, Lunes	716	281	769.23	0.93	11 Horas
Abril 11, Martes	720	281	772.78	0.93	11 Horas 45 Minutos
Abril 12, Miércoles	705	273	756.35	0.93	11 Horas 15 Minutos
Abril 13, Jueves	719	276	769.72	0.93	11 Horas
Abril 14, Viernes	735	287	789.22	0.93	11 Horas 15 Minutos
Abril 15, Sábado	763	308	822.79	0.93	11 Horas
Abril 16, Domingo	771	329	838.44	0.92	11 Horas 15 Minutos
Abril 17, Lunes	701	269	750.68	0.93	11 Horas
Abril 18, Martes	700	263	747.63	0.94	11 Horas
Abril 19, Miércoles	714	279	766.18	0.93	11 Horas 15 Minutos
Abril 20, Jueves	737	300	795.57	0.93	11 Horas
Abril 21, Viernes	753	291	806.93	0.93	11 Horas 15 Minutos
Abril 22, Sábado	786	314	846.57	0.93	11 Horas
Abril 23, Domingo	1,115	417	1,190.56	0.94	17 Horas 15 Minutos
Abril 24, Lunes	852	310	906.88	0.94	13 Horas 15 Minutos
Abril 25, Martes	755	289	807.92	0.93	12 Horas
Abril 26, Miércoles	807	307	863.45	0.93	12 Horas 15 Minutos
Abril 27, Jueves	785	299	839.95	0.93	12 Horas
Abril 28, Viernes	772	317	835.02	0.92	12 Horas 15 Minutos
Abril 29, Sábado	778	301	833.80	0.93	12 Horas
Abril 30, Domingo	759	318	823.34	0.92	12 Horas 15 Minutos
Total	**22,569**	**8,978**	**24,289.54**	**0.93**	

Tabla 69: Resumen Datos de Generación.

Energía Activa (kWh)	Energía Reactiva (kVARh)	Energía Aparente (kVAh)	Factor de Potencia	Horas Promedio día-mes [hh:mm]
22,569	**8,978**	**24,289.54**	**0.93**	**11:37**

Potencia Máxima [kW]:	84.63
Fecha y hora	2023-04-22 19:15:00

Localidad: **BELLAVISTA**

Municipio: BOJAYÁ

Departamento: CHOCÓ

Región:

Coordenadas:

Latitud: 6.568931

Longitud: -76.895113

Usuarios: 484

Operador de red: ALCALDÍA MUNICIPAL DE BOJAYÁ

Código localidad: 27099000

Código SUI, operador: 22042

Ilustración 70: Esquema de conexión de la localidad

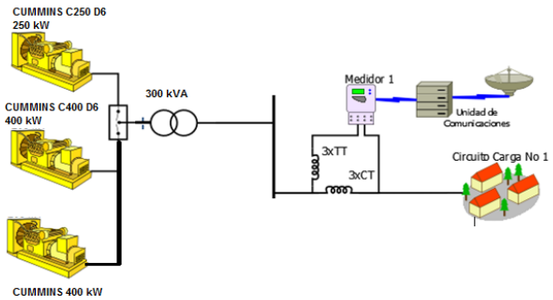

DIAGRAMA GENERAL DEL SISTEMA DE GENERACIÓN Y TELEMETRÍA	
Localidad BOJAYA	CNM-IPSE

Tabla 71: Infraestructura de la localidad.

GRUPO ELECTROGENO			
ITEM	MARCA	CAPACIDAD	ESTADO
1	CUMMINS C250 D6	250 kW	EN MANTENIMIENTO
2	CUMMINS C400 D6	400 kW	EN MANTENIMIENTO
3	CUMMINS	400kW (500kVA)*	EN OPERACIÓN (NUEVA)
4	PERKINS	500 kW	FUERA DE SERVICIO
TRANSFORMADORES			
ITEM	CAPACIDAD		ESTADO
1	300 kVA		EN OPERACIÓN
2	500 kVA		FUERA DE SERVICIO

*en operación desde 28 de febrero.

Ilustración 71: Energía entregada por día de la semana.

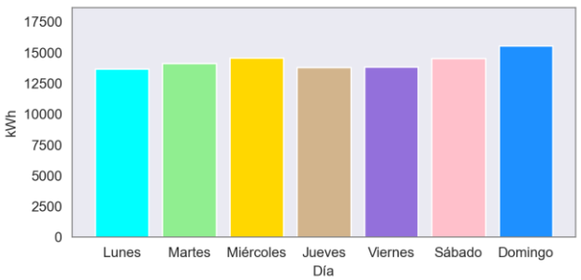

Ilustración 72: Curva de Carga Promedio Diaria Mensual.

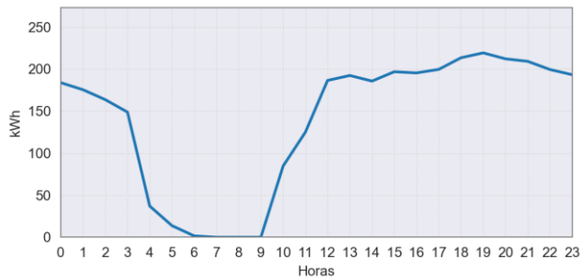

Tabla 70: Energía Activa, Reactiva, Aparente y Factor de Potencia.

BELLAVISTA (BOJAYÁ - CHOCÓ)					Abril
Fecha	Energía Activa (kWh)	Energía Reactiva (kVARh)	Energía Aparente (kVAh)	Factor de Potencia (p.u)	Horas de servicio promedio en el día [hh:mm]
Abril 01, Sábado	3,418	1,081	3,584.59	0.95	18 Horas
Abril 02, Domingo	3,019	945	3,163.41	0.95	16 Horas 15 Minutos
Abril 03, Lunes	3,559	1,100	3,725.41	0.96	18 Horas
Abril 04, Martes	3,551	1,102	3,718.37	0.96	18 Horas 15 Minutos
Abril 05, Miércoles	3,543	1,098	3,708.75	0.96	18 Horas
Abril 06, Jueves	2,939	903	3,074.84	0.96	16 Horas 30 Minutos
Abril 07, Viernes	3,055	937	3,195.28	0.96	17 Horas 30 Minutos
Abril 08, Sábado	2,180	704	2,290.50	0.95	11 Horas 45 Minutos
Abril 09, Domingo	3,544	1,097	3,709.57	0.96	17 Horas 30 Minutos
Abril 10, Lunes	3,704	1,118	3,868.87	0.96	18 Horas 15 Minutos
Abril 11, Martes	3,212	980	3,358.34	0.96	15 Horas 45 Minutos
Abril 12, Miércoles	3,660	1,091	3,818.82	0.96	18 Horas
Abril 13, Jueves	3,639	1,074	3,794.49	0.96	18 Horas 15 Minutos
Abril 14, Viernes	3,603	1,036	3,748.72	0.96	17 Horas 45 Minutos
Abril 15, Sábado	3,128	900	3,254.63	0.96	16 Horas 15 Minutos
Abril 16, Domingo	2,935	878	3,063.29	0.96	15 Horas
Abril 17, Lunes	2,964	872	3,089.22	0.96	15 Horas
Abril 18, Martes	3,637	1,096	3,798.79	0.96	18 Horas 30 Minutos
Abril 19, Miércoles	3,578	1,072	3,735.17	0.96	18 Horas 15 Minutos
Abril 20, Jueves	3,208	943	3,343.86	0.96	17 Horas 45 Minutos
Abril 21, Viernes	3,401	1,059	3,561.52	0.95	18 Horas 15 Minutos
Abril 22, Sábado	2,726	958	2,889.19	0.94	13 Horas 30 Minutos
Abril 23, Domingo	3,050	1,044	3,223.26	0.95	15 Horas
Abril 24, Lunes	3,443	1,054	3,601.14	0.96	16 Horas 15 Minutos
Abril 25, Martes	3,711	1,343	3,946.19	0.94	18 Horas 15 Minutos
Abril 26, Miércoles	3,801	1,320	4,023.23	0.94	18 Horas 15 Minutos
Abril 27, Jueves	4,030	1,251	4,219.90	0.96	19 Horas 15 Minutos
Abril 28, Viernes	3,782	1,186	3,963.66	0.95	18 Horas 15 Minutos
Abril 29, Sábado	3,095	967	3,242.72	0.95	14 Horas 15 Minutos
Abril 30, Domingo	2,993	927	3,133.44	0.96	15 Horas 15 Minutos
Total	100,105	31,137	104,835.66	0.95	

Tabla 72: Resumen Datos de Generación.

Energía Activa (kWh)	Energía Reactiva (kVARh)	Energía Aparente (kVAh)	Factor de Potencia	Horas Promedio día-mes [hh:mm]
100,105	31,137	104,835.66	0.95	16:53

Potencia Máxima [kW]:	251.99
Fecha y hora	2023-04-24 19:00:00

Localidad: **BETE**

Municipio: MEDIO ATRATO

Departamento: CHOCÓ

Región:

Coordenadas:

Latitud: 5.994304

Longitud: -76.781182

Usuarios: 294

Operador de red: ALCALDÍA MUNICIPAL DE MEDIO ATRATO

Código localidad: 27425000

Código SUI, operador: 20170

Ilustración 73: Esquema de conexión de la localidad

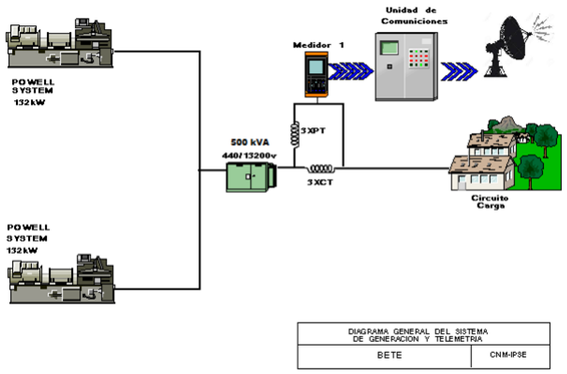

Tabla 74: Infraestructura de la localidad.

GRUPO ELECTRÓGENO			
ITEM	**MARCA**	**CAPACIDAD**	**ESTADO**
1	Powell System	132 kW	EN OPERACIÓN
2	Powell System	132 kW	EN MANTENIMIENTO
TRANSFORMADORES			
ITEM	**CAPACIDAD**		**ESTADO**
1	500 kVA		EN OPERACIÓN

Ilustración 74: Energía entregada por día de la semana.

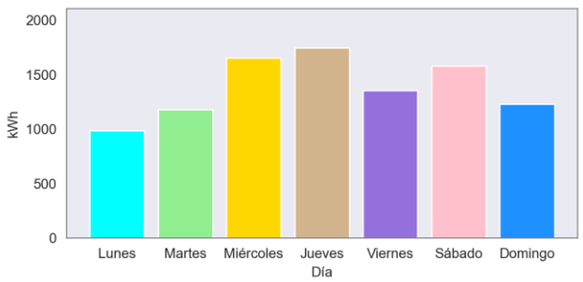

Ilustración 75: Curva de Carga Promedio Diaria Mensual.

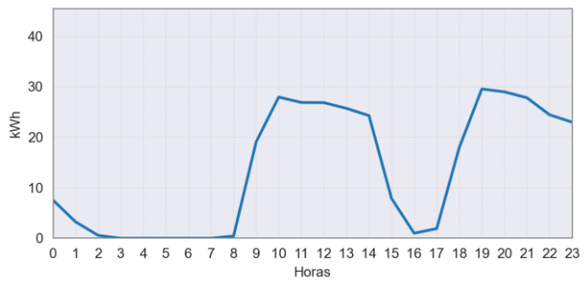

Tabla 73: Energía Activa, Reactiva, Aparente y Factor de Potencia.

BETE (MEDIO ATRATO - CHOCÓ)					Abril
Fecha	**Energía Activa (kWh)**	**Energía Reactiva (kVARh)**	**Energía Aparente (kVAh)**	**Factor de Potencia (p.u)**	**Horas de servicio promedio en el día [hh:mm]**
Abril 01, Sábado	408	181	446.35	0.91	14 Horas 15 Minutos
Abril 02, Domingo	339	140	366.77	0.92	12 Horas 45 Minutos
Abril 03, Lunes	386	125	405.74	0.95	12 Horas 15 Minutos
Abril 04, Martes	119	44	126.87	0.94	4 Horas 15 Minutos
Abril 05, Miércoles	398	179	436.40	0.91	12 Horas 30 Minutos
Abril 06, Jueves	415	210	465.11	0.89	13 Horas 15 Minutos
Abril 07, Viernes	359	169	396.79	0.90	11 Horas 45 Minutos
Abril 08, Sábado	389	170	424.52	0.92	12 Horas 30 Minutos
Abril 09, Domingo	429	202	474.18	0.90	14 Horas
Abril 10, Lunes	346	135	371.40	0.93	11 Horas 45 Minutos
Abril 11, Martes	407	130	427.26	0.95	11 Horas 45 Minutos
Abril 12, Miércoles	544	168	569.35	0.96	12 Horas 30 Minutos
Abril 13, Jueves	515	153	537.25	0.96	12 Horas
Abril 14, Viernes	410	136	431.97	0.95	10 Horas 45 Minutos
Abril 15, Sábado	319	103	335.22	0.95	8 Horas
Abril 16, Domingo	0	0	0.00		0 Horas
Abril 17, Lunes	0	0	0.00		0 Horas
Abril 18, Martes	157	46	163.60	0.96	5 Horas 15 Minutos
Abril 19, Miércoles	215	84	230.83	0.93	8 Horas
Abril 20, Jueves	327	125	350.08	0.93	12 Horas
Abril 21, Viernes	113	35	118.30	0.96	4 Horas
Abril 22, Sábado	0	0	0.00		0 Horas
Abril 23, Domingo	0	0	0.00		0 Horas
Abril 24, Lunes	255	126	284.43	0.90	6 Horas 45 Minutos
Abril 25, Martes	500	255	561.27	0.89	12 Horas 15 Minutos
Abril 26, Miércoles	501	249	559.47	0.90	12 Horas
Abril 27, Jueves	491	260	555.59	0.88	12 Horas 30 Minutos
Abril 28, Viernes	473	250	535.00	0.88	12 Horas 15 Minutos
Abril 29, Sábado	466	241	524.63	0.89	12 Horas 15 Minutos
Abril 30, Domingo	464	240	522.39	0.89	12 Horas 30 Minutos
Total	**9,745**	**4,156**	**10,594.21**	**0.92**	

Tabla 75: Resumen Datos de Generación.

Energía Activa (kWh)	Energía Reactiva (kVARh)	Energía Aparente (kVAh)	Factor de Potencia	Horas Promedio día-mes [hh:mm]
9,745	**4,156**	**10,594.21**	**0.92**	**09:28**

Potencia Máxima [kW]:	56.00
Fecha y hora	2023-04-26 11:45:00

Localidad: **CIUDAD BAUDO - PIE DE PATO**

Municipio: ALTO BAUDO

Departamento: CHOCÓ

Región:

Coordenadas:

Latitud: 5.516065

Longitud: -76.974653

Usuarios: 626

Operador de red: EMPRESA DE SERVICIOS PúBLICOS DEL ALTO BAUDO E.S.P. S.A.S. - ENERBAUDO E.S.P. S.A.S.

Código localidad: 27025000

Código SUI, operador: 32194

Ilustración 76: Esquema de conexión de la localidad

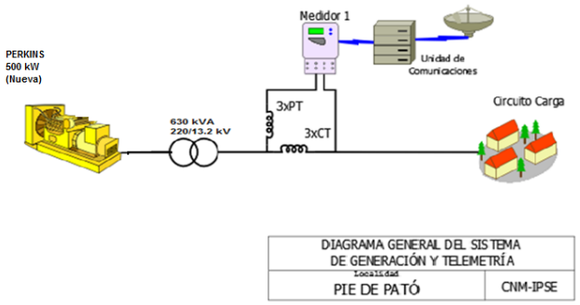

Tabla 77: Infraestructura de la localidad.

GRUPO ELECTRÓGENO			
ITEM	**MARCA**	**CAPACIDAD**	**ESTADO**
1	PERKINS	500kW	EN OPERACIÓN
TRANSFORMADORES			
ITEM	**CAPACIDAD**		**ESTADO**
1	630 kVA		EN OPERACIÓN

Tabla 76: Energía Activa, Reactiva, Aparente y Factor de Potencia.

CIUDAD BAUDO - PIE DE PATO (ALTO BAUDO - CHOCÓ)					Abril
Fecha	**Energía Activa (kWh)**	**Energía Reactiva (kVARh)**	**Energía Aparente (kVAh)**	**Factor de Potencia (p.u)**	**Horas de servicio promedio en el día [hh:mm]**
Abril 01, Sábado	1,669	524	1,749.49	0.95	24 Horas
Abril 02, Domingo	1,632	501	1,707.12	0.96	24 Horas
Abril 03, Lunes	1,700	521	1,778.32	0.96	24 Horas
Abril 04, Martes	1,600	500	1,675.70	0.95	24 Horas
Abril 05, Miércoles	1,659	538	1,744.17	0.95	24 Horas
Abril 06, Jueves	1,590	507	1,669.12	0.95	24 Horas
Abril 07, Viernes	1,526	491	1,603.23	0.95	24 Horas
Abril 08, Sábado	1,589	509	1,668.33	0.95	23 Horas 30 Minutos
Abril 09, Domingo	1,713	554	1,800.74	0.95	24 Horas
Abril 10, Lunes	1,689	533	1,771.20	0.95	24 Horas
Abril 11, Martes	1,695	522	1,773.10	0.96	24 Horas
Abril 12, Miércoles	1,729	527	1,807.50	0.96	24 Horas
Abril 13, Jueves	1,771	545	1,852.96	0.96	24 Horas
Abril 14, Viernes	1,719	519	1,796.04	0.96	24 Horas
Abril 15, Sábado	1,729	525	1,807.15	0.96	24 Horas
Abril 16, Domingo	1,738	522	1,815.21	0.96	24 Horas
Abril 17, Lunes	1,732	541	1,814.36	0.95	24 Horas
Abril 18, Martes	1,782	543	1,862.70	0.96	24 Horas
Abril 19, Miércoles	1,758	546	1,840.32	0.96	24 Horas
Abril 20, Jueves	1,707	490	1,776.19	0.96	24 Horas
Abril 21, Viernes	1,673	512	1,749.34	0.96	24 Horas
Abril 22, Sábado	1,731	535	1,812.01	0.96	24 Horas
Abril 23, Domingo	1,707	545	1,791.52	0.95	24 Horas
Abril 24, Lunes	1,760	552	1,844.71	0.95	24 Horas
Abril 25, Martes	1,778	570	1,867.35	0.95	24 Horas
Abril 26, Miércoles	1,799	562	1,884.72	0.95	24 Horas
Abril 27, Jueves	1,690	531	1,771.67	0.95	24 Horas
Abril 28, Viernes	1,673	543	1,759.27	0.95	24 Horas
Abril 29, Sábado	1,687	546	1,773.19	0.95	24 Horas
Abril 30, Domingo	1,609	539	1,697.12	0.95	24 Horas
Total	**50,835**	**15,895**	**53,261.91**	**0.95**	

Ilustración 77: Energía entregada por día de la semana.

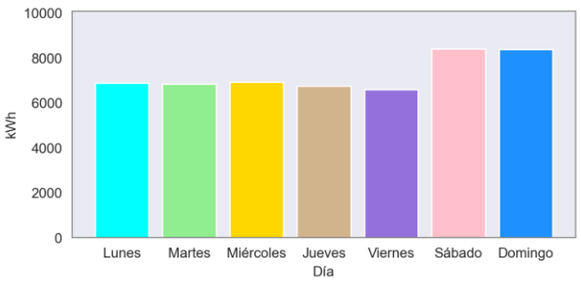

Ilustración 78: Curva de Carga Promedio Diaria Mensual.

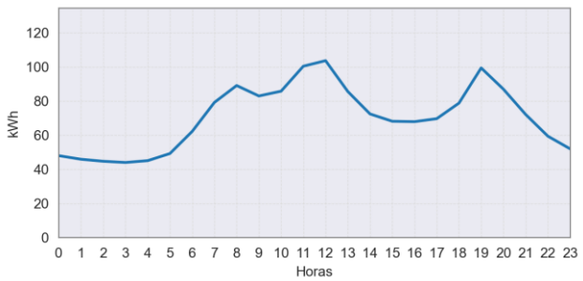

Tabla 78: Resumen Datos de Generación.

Energía Activa (kWh)	Energía Reactiva (kVARh)	Energía Aparente (kVAh)	Factor de Potencia	Horas Promedio día-mes [hh:mm]
50,835	**15,895**	**53,261.91**	**0.95**	**23:59**

Potencia Máxima [kW]:	118.89
Fecha y hora	2023-04-22 12:00:00

Localidad:	**CIUDAD MUTIS**	**Código localidad:**	27075000
Municipio:	BAHÍA SOLANO		
Departamento:	CHOCÓ	**Código SUI, operador:**	1891
Región:			
Coordenadas:			
Latitud:	6.224394		
Longitud:	-77.403793		
Usuarios:	2,750		
Operador de red:	EMPRESA DE ENERGÍA ELÉCTRICA DE BAHIA SOLANO S.A E.S.P.		

Ilustración 79: Esquema de conexión de la localidad

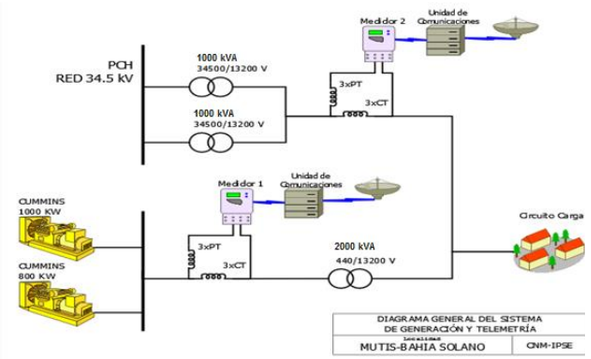

Tabla 80: Infraestructura de la localidad.

PCH			
ITEM	CAPACIDAD		ESTADO
1	1875 kW		EN OPERACIÓN
GRUPO ELECTRÓGENO			
ITEM	MARCA	CAPACIDAD KW	ESTADO
1	CUMMINS	1020 kW	EN OPERACIÓN
2	CUMMINS	1270 kW	EN OPERACIÓN
3	CUMMINS	600 Kw	EN OPERACIÓN
TRANSFORMADORES			
ITEM	CAPACIDAD kVA		ESTADO
1	2000 kVA		EN OPERACIÓN
2	1000 kVA		EN OPERACIÓN
3	1000 kVA		EN OPERACIÓN

Sin información completa por daño en el sistema de medida daño en Pt,s de la generación Diesel de Bahía Solano (Mutis).

Tabla 79: Energía Activa, Reactiva, Aparente y Factor de Potencia.

Abril	
Fecha	**Horas de servicio promedio en el día [hh:mm]**
Abril 01, Sábado	24 Horas
Abril 02, Domingo	24 Horas
Abril 03, Lunes	24 Horas
Abril 04, Martes	24 Horas
Abril 05, Miércoles	24 Horas
Abril 06, Jueves	24 Horas
Abril 07, Viernes	24 Horas
Abril 08, Sábado	24 Horas
Abril 09, Domingo	24 Horas
Abril 10, Lunes	24 Horas
Abril 11, Martes	24 Horas
Abril 12, Miércoles	24 Horas
Abril 13, Jueves	24 Horas
Abril 14, Viernes	23 Horas 15 Minutos
Abril 15, Sábado	24 Horas
Abril 16, Domingo	24 Horas
Abril 17, Lunes	24 Horas
Abril 18, Martes	24 Horas
Abril 19, Miércoles	24 Horas
Abril 20, Jueves	24 Horas
Abril 21, Viernes	24 Horas
Abril 22, Sábado	24 Horas
Abril 23, Domingo	24 Horas
Abril 24, Lunes	24 Horas
Abril 25, Martes	24 Horas
Abril 26, Miércoles	24 Horas
Abril 27, Jueves	24 Horas
Abril 28, Viernes	24 Horas
Abril 29, Sábado	24 Horas
Abril 30, Domingo	24 Horas
Total	

Tabla 81: Resumen Datos de Generación.

Horas Promedio día-mes [hh:mm]
23:58

Localidad: **COMUNIDAD INDÍGENA DE PANGUI - EL YUCAL**

Código localidad: 27495912

Municipio: NUQUÍ

Departamento: CHOCÓ

Código SUI, operador: 1809

Región:

Coordenadas:

Latitud: 5.850721

Longitud: -77.225997

Usuarios: 115

Operador de red: EMPRESA ELECTRIFICADORA DE NUQUÍ E.S.P. S. A. ECONOMÍA MIXTA - ELECTRONUQUÍ E.S.P. S.A.

Ilustración 80: Esquema de conexión de la localidad

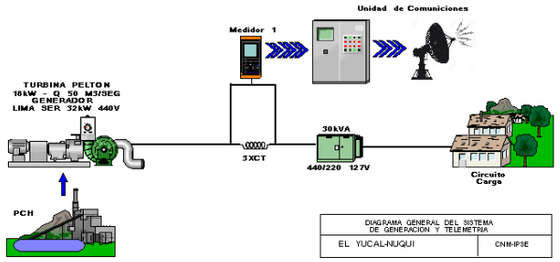

Tabla 83: Infraestructura de la localidad.

MCH			
TURBINA			
ITEM	MARCA	CAPACIDAD	ESTADO
1	PELTON	18 kW	EN OPERACIÓN
GENERADOR			
ITEM	MARCA	CAPACIDAD	ESTADO
1	MARATHON ELECTRIC	32 kW (440V)	EN OPERACIÓN
TRANSFORMADOR			
ITEM	CAPACIDAD	TENSIÓN	ESTADO
1	30 kVA	440/220 V	EN OPERACIÓN

Durante algunos días no se utilizó la Micro central para la generación de energía por bajo nivel de caudal.

Tabla 82: Energía Activa, Reactiva, Aparente y Factor de Potencia.

COMUNIDAD INDÍGENA DE PANGUI - EL YUCAL (NUQUÍ - CHOCÓ)					Abril
Fecha	**Energía Activa (kWh)**	**Energía Reactiva (kVARh)**	**Energía Aparente (kVAh)**	**Factor de Potencia (p.u)**	**Horas de servicio promedio en el día [hh:mm]**
Abril 01, Sábado	273	58	278.74	0.98	24 Horas
Abril 02, Domingo	272	58	278.51	0.98	24 Horas
Abril 03, Lunes	200	54	207.18	0.97	24 Horas
Abril 04, Martes	96	51	108.75	0.88	22 Horas 15 Minutos
Abril 05, Miércoles	67	40	77.73	0.86	16 Horas 45 Minutos
Abril 06, Jueves	76	39	85.61	0.89	14 Horas 45 Minutos
Abril 07, Viernes	114	60	128.31	0.88	23 Horas 15 Minutos
Abril 08, Sábado	119	63	134.87	0.88	24 Horas
Abril 09, Domingo	80	43	90.21	0.88	18 Horas 15 Minutos
Abril 10, Lunes	0	0	0.00		0 Horas
Abril 11, Martes	0	0	0.00		0 Horas
Abril 12, Miércoles	0	0	0.00		0 Horas
Abril 13, Jueves	0	0	0.00		0 Horas
Abril 14, Viernes	137	47	144.80	0.95	13 Horas 15 Minutos
Abril 15, Sábado	103	55	116.73	0.88	21 Horas 45 Minutos
Abril 16, Domingo	132	57	143.45	0.92	24 Horas
Abril 17, Lunes	66	35	74.99	0.88	12 Horas 30 Minutos
Abril 18, Martes	0	0	0.00		0 Horas
Abril 19, Miércoles	0	0	0.00		0 Horas
Abril 20, Jueves	107	43	115.52	0.93	15 Horas 30 Minutos
Abril 21, Viernes	172	56	180.85	0.95	24 Horas
Abril 22, Sábado	144	60	155.54	0.92	24 Horas
Abril 23, Domingo	96	49	108.20	0.89	19 Horas 15 Minutos
Abril 24, Lunes	0	0	0.00		0 Horas
Abril 25, Martes	0	0	0.00		0 Horas
Abril 26, Miércoles	0	0	0.00		0 Horas
Abril 27, Jueves	0	0	0.00		0 Horas
Abril 28, Viernes	0	0	0.00		0 Horas
Abril 29, Sábado	50	28	57.54	0.87	10 Horas
Abril 30, Domingo	59	36	69.16	0.86	12 Horas 45 Minutos
Total	**2,362**	**932**	**2,539.60**	**0.93**	

Ilustración 81: Energía entregada por día de la semana.

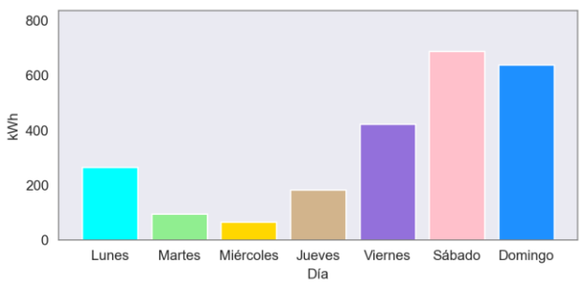

Ilustración 82: Curva de Carga Promedio Diaria Mensual.

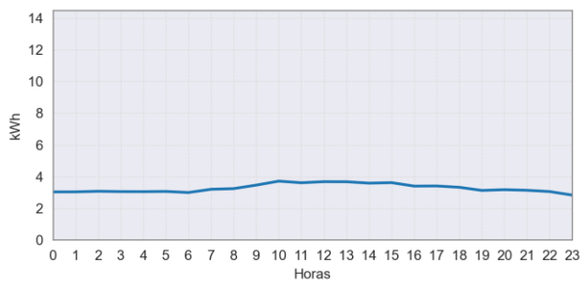

Tabla 84: Resumen Datos de Generación.

Energía Activa (kWh)	Energía Reactiva (kVARh)	Energía Aparente (kVAh)	Factor de Potencia	Horas Promedio día-mes [hh:mm]
2,362	**932**	**2,539.60**	**0.93**	**12:16**

Potencia Máxima [kW]:	11.40
Fecha y hora	2023-04-02 08:30:00

Localidad: **CUPICA**

Municipio: BAHÍA SOLANO

Departamento: CHOCÓ

Región:

Coordenadas:

Latitud: 6.704195

Longitud: -77.473895

Usuarios: 345

Operador de red: COOPERATIVA DE SERVICIOS PÚBLICOS DE CUPICA - COSEPCU

Código localidad: 27075001

Código SUI, operador: 20504

Ilustración 83: Esquema de conexión de la localidad

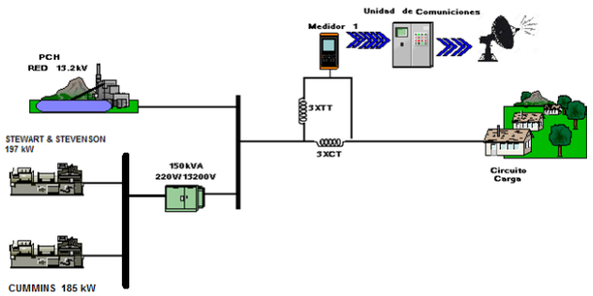

DIAGRAMA GENERAL DEL SISTEMA DE GENERACION Y TELEMETRIA	
BAHIA CUPICA	CNM-IPSE

Tabla 86: Infraestructura de la localidad.

PCH			
ITEM	**CAPACIDAD**		**ESTADO**
1	300 kW		EN MANTENIMIENTO
GRUPO ELECTRÓGENO			
ITEM	**MARCA**	**CAPACIDAD KW**	**ESTADO**
1	**CUMMINS**	**185**	EN OPERACIÓN
2	STEWART & STEVENSON	197	EN OPERACIÓN
TRANSFORMADORES			
ITEM	**CAPACIDAD kVA**		**ESTADO**
1	150		EN OPERACIÓN

Sin información completa por daño en el sistema de medida daño en Pt,s .

Tabla 85: Energía Activa, Reactiva, Aparente y Factor de Potencia.

Abril	
Fecha	**Horas de servicio promedio en el día [hh:mm]**
Abril 01, Sábado	24 Horas
Abril 02, Domingo	24 Horas
Abril 03, Lunes	24 Horas
Abril 04, Martes	24 Horas
Abril 05, Miércoles	24 Horas
Abril 06, Jueves	24 Horas
Abril 07, Viernes	24 Horas
Abril 08, Sábado	24 Horas
Abril 09, Domingo	24 Horas
Abril 10, Lunes	24 Horas
Abril 11, Martes	24 Horas
Abril 12, Miércoles	24 Horas
Abril 13, Jueves	24 Horas
Abril 14, Viernes	24 Horas
Abril 15, Sábado	24 Horas
Abril 16, Domingo	24 Horas
Abril 17, Lunes	24 Horas
Abril 18, Martes	24 Horas
Abril 19, Miércoles	24 Horas
Abril 20, Jueves	24 Horas
Abril 21, Viernes	24 Horas
Abril 22, Sábado	24 Horas
Abril 23, Domingo	24 Horas
Abril 24, Lunes	24 Horas
Abril 25, Martes	24 Horas
Abril 26, Miércoles	21 Horas 15 Minutos
Abril 27, Jueves	24 Horas
Abril 28, Viernes	24 Horas
Abril 29, Sábado	24 Horas
Abril 30, Domingo	24 Horas
Total	

Tabla 87: Resumen Datos de Generación.

Horas Promedio día-mes [hh:mm]
23:54

Localidad: **EL VALLE**

Municipio: BAHÍA SOLANO
Departamento: CHOCÓ

Región:
Coordenadas:
Latitud: 6.104347
Longitud: -77.427578

Usuarios:
Operador de red: EMPRESA DE ENERGÍA ELÉCTRICA DE BAHIA SOLANO S.A E.S.P.

Código localidad: 27075002

Código SUI, operador: 1891

Ilustración 84: Esquema de conexión de la localidad

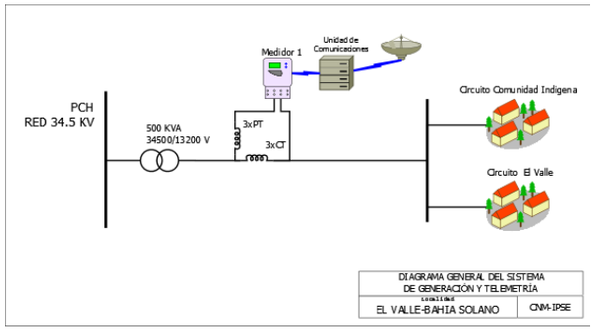

Tabla 89: Infraestructura de la localidad.

TRANSFORMADORES		
ÍTEM	CAPACIDAD (kVA)	ESTADO
1	500	EN OPERACIÓN

Ilustración 85: Energía entregada por día de la semana.

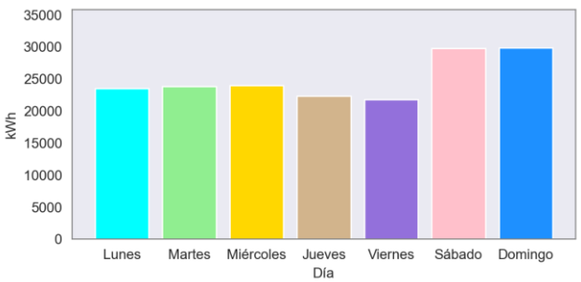

Ilustración 86: Curva de Carga Promedio Diaria Mensual.

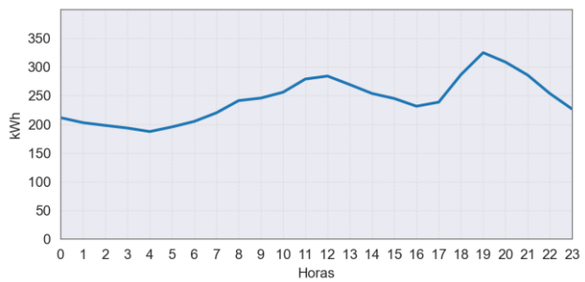

Tabla 88: Energía Activa, Reactiva, Aparente y Factor de Potencia.

EL VALLE (BAHÍA SOLANO - CHOCÓ)					Abril
Fecha	Energía Activa (kWh)	Energía Reactiva (kVARh)	Energía Aparente (kVAh)	Factor de Potencia (p.u)	Horas de servicio promedio en el día [hh:mm]
Abril 01, Sábado	5,677	2,125	6,061.48	0.94	24 Horas
Abril 02, Domingo	5,814	2,220	6,223.55	0.93	24 Horas
Abril 03, Lunes	5,710	2,068	6,072.82	0.94	23 Horas 30 Minutos
Abril 04, Martes	5,943	2,256	6,356.48	0.93	24 Horas
Abril 05, Miércoles	6,022	2,171	6,401.42	0.94	24 Horas
Abril 06, Jueves	6,108	2,179	6,485.17	0.94	24 Horas
Abril 07, Viernes	5,760	2,099	6,130.99	0.94	24 Horas
Abril 08, Sábado	6,507	2,383	6,929.83	0.94	24 Horas
Abril 09, Domingo	6,646	2,401	7,066.45	0.94	24 Horas
Abril 10, Lunes	6,419	2,354	6,836.94	0.94	24 Horas
Abril 11, Martes	6,200	2,216	6,583.80	0.94	24 Horas
Abril 12, Miércoles	5,920	2,223	6,323.81	0.94	24 Horas
Abril 13, Jueves	4,911	1,829	5,240.48	0.94	19 Horas 30 Minutos
Abril 14, Viernes	4,482	1,702	4,793.96	0.93	19 Horas 30 Minutos
Abril 15, Sábado	5,678	2,010	6,023.73	0.94	24 Horas
Abril 16, Domingo	5,519	1,987	5,865.92	0.94	24 Horas
Abril 17, Lunes	5,531	2,125	5,924.99	0.93	24 Horas
Abril 18, Martes	5,775	2,231	6,191.16	0.93	24 Horas
Abril 19, Miércoles	6,052	2,239	6,453.16	0.94	24 Horas
Abril 20, Jueves	5,497	2,177	5,912.49	0.93	23 Horas 30 Minutos
Abril 21, Viernes	5,678	2,385	6,159.00	0.92	24 Horas
Abril 22, Sábado	5,939	2,291	6,365.19	0.93	24 Horas
Abril 23, Domingo	5,935	2,161	6,316.29	0.94	24 Horas
Abril 24, Lunes	5,900	2,284	6,326.62	0.93	24 Horas
Abril 25, Martes	5,953	2,340	6,396.13	0.93	24 Horas
Abril 26, Miércoles	6,005	2,375	6,457.80	0.93	24 Horas
Abril 27, Jueves	5,848	2,322	6,292.29	0.93	24 Horas
Abril 28, Viernes	5,920	2,308	6,354.08	0.93	24 Horas
Abril 29, Sábado	6,007	2,286	6,427.34	0.93	24 Horas
Abril 30, Domingo	5,934	2,142	6,308.20	0.94	24 Horas
Total	**175,291**	**65,889**	**187,264.95**	**0.94**	

Tabla 90: Resumen Datos de Generación.

Energía Activa (kWh)	Energía Reactiva (kVARh)	Energía Aparente (kVAh)	Factor de Potencia	Horas Promedio día-mes [hh:mm]
175,291	65,889	187,264.95	0.94	23:40

Potencia Máxima [kW]:	380.69
Fecha y hora	2023-04-08 19:00:00

Localidad: FIRME DE USARGA

Municipio: BAJO BAUDÓ

Departamento: CHOCÓ

Región:

Coordenadas:

Latitud: 4.90878

Longitud: -77.307481

Usuarios: 152

Operador de red: EMPRESA DE SERVICIOS PÚBLICOS DE ENERGÍA LIMPIA DE COLOMBIA S.A. E.S.P. - ENERLIMPIA S.A. E.S.P.

Código localidad: 27077029

Código SUI, operador: 43836

Ilustración 87: Esquema de conexión de la localidad

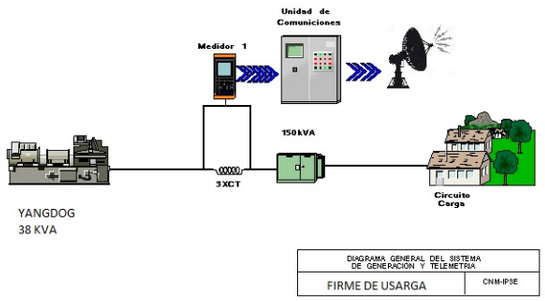

Tabla 92: Infraestructura de la localidad.

MARCA	MODELO	SERIE	CAPACIDAD	ESTADO
YANGDONG	SFYD-Y38S		38 KVA	OPERATIVO

sin servicio de energía eléctrica a partir del día 19 de abril de 2023, debido a un daño en el grupo electrógeno.

Tabla 91: Energía Activa, Reactiva, Aparente y Factor de Potencia.

FIRME DE USARGA (BAJO BAUDÓ - CHOCÓ)					Abril
Fecha	**Energía Activa (kWh)**	**Energía Reactiva (kVARh)**	**Energía Aparente (kVAh)**	**Factor de Potencia (p.u)**	**Horas de servicio promedio en el día [hh:mm]**
Abril 01, Sábado	36	12	38.27	0.95	6 Horas 30 Minutos
Abril 02, Domingo	34	11	35.74	0.95	6 Horas 30 Minutos
Abril 03, Lunes	33	12	34.89	0.94	6 Horas 30 Minutos
Abril 04, Martes	33	12	35.31	0.95	6 Horas 30 Minutos
Abril 05, Miércoles	34	11	36.15	0.95	6 Horas 30 Minutos
Abril 06, Jueves	32	11	34.41	0.94	6 Horas 30 Minutos
Abril 07, Viernes	32	12	34.14	0.94	6 Horas 30 Minutos
Abril 08, Sábado	24	9	25.66	0.94	4 Horas 45 Minutos
Abril 09, Domingo	40	15	43.10	0.93	8 Horas
Abril 10, Lunes	39	13	40.92	0.94	7 Horas 45 Minutos
Abril 11, Martes	33	11	34.87	0.95	6 Horas 30 Minutos
Abril 12, Miércoles	35	12	37.30	0.95	6 Horas 30 Minutos
Abril 13, Jueves	34	11	35.62	0.95	6 Horas 30 Minutos
Abril 14, Viernes	34	12	36.39	0.95	6 Horas 45 Minutos
Abril 15, Sábado	34	12	35.78	0.94	6 Horas 30 Minutos
Abril 16, Domingo	33	12	35.11	0.94	6 Horas 30 Minutos
Abril 17, Lunes	33	11	34.76	0.95	6 Horas 30 Minutos
Abril 18, Martes	22	7	23.13	0.95	4 Horas 15 Minutos
Abril 19, Miércoles	0	0	0.00		0 Horas
Abril 20, Jueves	0	0	0.00		0 Horas
Abril 21, Viernes	0	0	0.00		0 Horas
Abril 22, Sábado	0	0	0.00		0 Horas
Abril 23, Domingo	0	0	0.00		0 Horas
Abril 24, Lunes	0	0	0.17	0.90	0 Horas
Abril 25, Martes	0	0	0.00		0 Horas
Abril 26, Miércoles	0	0	0.00		0 Horas
Abril 27, Jueves	0	0	0.00		0 Horas
Abril 28, Viernes	0	0	0.00		0 Horas
Abril 29, Sábado	0	0	0.00		0 Horas
Abril 30, Domingo	0	0	0.00		0 Horas
Total	**597**	**206**	**631.66**	**0.95**	

Ilustración 88: Energía entregada por día de la semana.

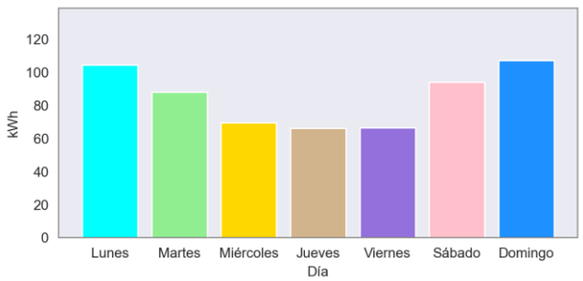

Ilustración 89: Curva de Carga Promedio Diaria Mensual.

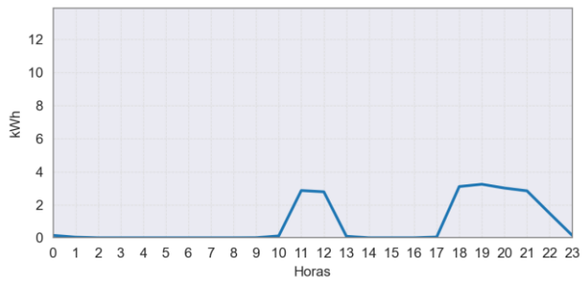

Tabla 93: Resumen Datos de Generación.

Energía Activa (kWh)	Energía Reactiva (kVARh)	Energía Aparente (kVAh)	Factor de Potencia	Horas Promedio día-mes [hh:mm]
597	**206**	**631.66**	**0.95**	**03:52**

Potencia Máxima [kW]:	6.42
Fecha y hora	2023-04-05 11:15:00

Localidad: **JURADO**

Municipio: JURADO

Departamento: CHOCÓ

Región:

Coordenadas:

Latitud: 7.102844

Longitud: -77.762469

Usuarios: 729

Operador de red: ELECTRIFICADORA DEL PACIFICO S.A. E.S.P. - ELECTROPACIFICO S.A. E.S.P.

Código localidad: 27372000

Código SUI, operador: 20432

Ilustración 90: Esquema de conexión de la localidad

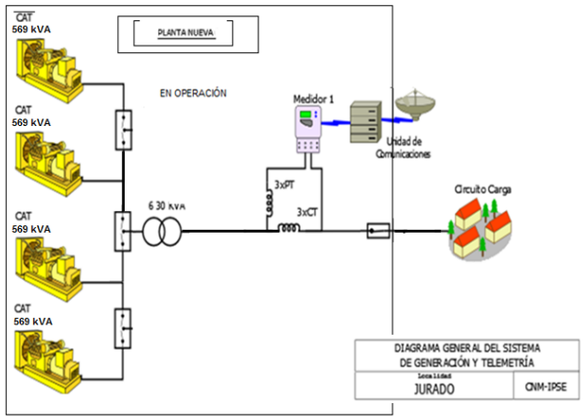

Tabla 95: Infraestructura de la localidad.

GRUPO ELECTRÓGENO			
ITEM	**MARCA**	**CAPACIDAD**	**ESTADO**
1	CATERPILAR modelo C15	569 kVA	EN OPERACIÓN
2	CATERPILAR modelo C15	569 kVA	EN OPERACIÓN
3	CATERPILAR modelo C15	569 kVA	EN OPERACIÓN
4	CATERPILAR modelo C15	569 kVA	EN OPERACIÓN
TRANSFORMADORES			
ITEM	**CAPACIDAD**		**ESTADO**
1	750 kVA		EN OPERACIÓN

De acuerdo con la comunicación recibido el 04 de abril Rad No 20231330022212 se cambió una de las plantas Modelo C15 Marca Caterpillar por una modelo C18 Caterpillar de 650kW.

Ilustración 91: Energía entregada por día de la semana.

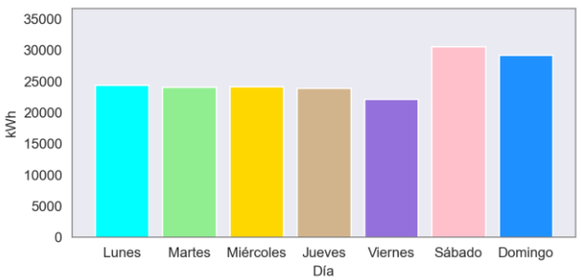

Ilustración 92: Curva de Carga Promedio Diaria Mensual.

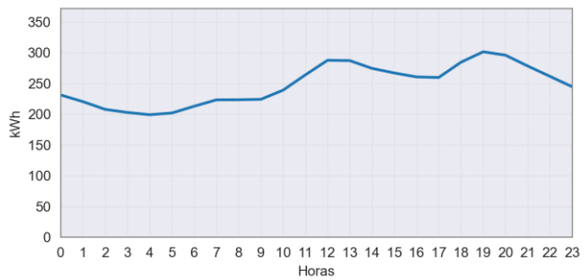

Tabla 94: Energía Activa, Reactiva, Aparente y Factor de Potencia.

JURADO (JURADO - CHOCÓ)					Abril
Fecha	**Energía Activa (kWh)**	**Energía Reactiva (kVARh)**	**Energía Aparente (kVAh)**	**Factor de Potencia (p.u)**	**Horas de servicio promedio en el día [hh:mm]**
Abril 01, Sábado	6,020	2,413	6,486.04	0.93	24 Horas
Abril 02, Domingo	5,725	2,291	6,165.80	0.93	24 Horas
Abril 03, Lunes	6,164	2,432	6,626.64	0.93	24 Horas
Abril 04, Martes	6,052	2,340	6,488.49	0.93	24 Horas
Abril 05, Miércoles	6,083	2,333	6,515.29	0.93	24 Horas
Abril 06, Jueves	5,798	2,279	6,229.58	0.93	24 Horas
Abril 07, Viernes	5,291	2,120	5,700.21	0.93	24 Horas
Abril 08, Sábado	5,938	2,324	6,376.71	0.93	24 Horas
Abril 09, Domingo	5,970	2,408	6,437.04	0.93	24 Horas
Abril 10, Lunes	6,084	2,399	6,539.94	0.93	24 Horas
Abril 11, Martes	6,059	2,425	6,526.06	0.93	24 Horas
Abril 12, Miércoles	6,047	2,319	6,476.39	0.93	24 Horas
Abril 13, Jueves	6,424	2,480	6,886.00	0.93	24 Horas
Abril 14, Viernes	6,352	2,475	6,816.83	0.93	24 Horas
Abril 15, Sábado	5,980	2,344	6,422.82	0.93	24 Horas
Abril 16, Domingo	5,725	2,283	6,163.86	0.93	24 Horas
Abril 17, Lunes	5,943	2,338	6,386.17	0.93	24 Horas
Abril 18, Martes	5,762	2,211	6,171.85	0.93	22 Horas 45 Minutos
Abril 19, Miércoles	5,773	2,231	6,188.74	0.93	21 Horas 45 Minutos
Abril 20, Jueves	5,428	2,073	5,810.55	0.93	20 Horas 30 Minutos
Abril 21, Viernes	4,193	1,597	4,487.11	0.93	15 Horas 45 Minutos
Abril 22, Sábado	6,421	2,512	6,894.50	0.93	24 Horas
Abril 23, Domingo	6,107	2,313	6,530.51	0.94	24 Horas
Abril 24, Lunes	6,218	2,361	6,651.03	0.93	24 Horas
Abril 25, Martes	6,221	2,372	6,658.11	0.93	24 Horas
Abril 26, Miércoles	6,302	2,320	6,715.23	0.94	24 Horas
Abril 27, Jueves	6,282	2,377	6,716.78	0.94	24 Horas
Abril 28, Viernes	6,357	2,458	6,815.34	0.93	24 Horas
Abril 29, Sábado	6,213	2,344	6,640.35	0.94	24 Horas
Abril 30, Domingo	5,683	2,187	6,089.14	0.93	24 Horas
Total	**178,615**	**69,357**	**191,608.00**	**0.93**	

Tabla 96: Resumen Datos de Generación.

Energía Activa (kWh)	Energía Reactiva (kVARh)	Energía Aparente (kVAh)	Factor de Potencia	Horas Promedio día-mes [hh:mm]
178,615	**69,357**	**191,608.00**	**0.93**	**23:29**

Potencia Máxima [kW]:	370.72
Fecha y hora	2023-04-21 19:00:00

Localidad: **MARCIAL**

Municipio: RIOSUCIO
Departamento: CHOCÓ

Región:
Coordenadas:
Latitud: 7.139972222
Longitud: -77.23600833

Usuarios: 160
Operador de red: EMPRESA COLOMBIANA DE ENERGÍA - EMCOLEN S.A.S. E.S.P.

Código localidad: 27615912

Código SUI, operador: 43739

Ilustración 93: Esquema de conexión de la localidad

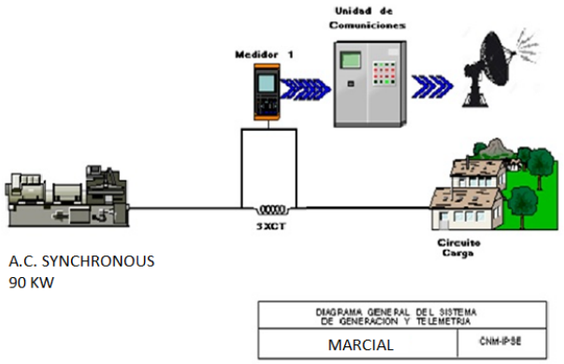

Tabla 98: Infraestructura de la localidad.

GRUPO ELECTRÓGENO			
ITEM	**MARCA**	**CAPACIDAD**	**ESTADO**
1	A.C. SYNCHRONOUS	90 KW	EN OPERACIÓN

Solo los días 9 y 7 abril registró generación.

Ilustración 94: Energía entregada por día de la semana.

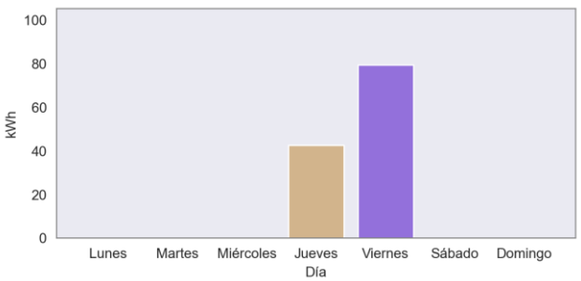

Ilustración 95: Curva de Carga Promedio Diaria Mensual.

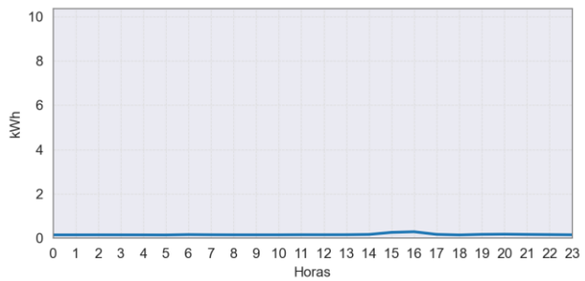

Tabla 97: Energía Activa, Reactiva, Aparente y Factor de Potencia.

MARCIAL (RIOSUCIO - CHOCÓ)					Abril
Fecha	**Energía Activa (kWh)**	**Energía Reactiva (kVARh)**	**Energía Aparente (kVAh)**	**Factor de Potencia (p.u)**	**Horas de servicio promedio en el día [hh:mm]**
Abril 01, Sábado	0	0	0.00		0 Horas
Abril 02, Domingo	0	0	0.00		0 Horas
Abril 03, Lunes	0	0	0.00		0 Horas
Abril 04, Martes	0	0	0.00		0 Horas
Abril 05, Miércoles	0	0	0.00		0 Horas
Abril 06, Jueves	43	23	48.57	0.88	8 Horas 45 Minutos
Abril 07, Viernes	79	46	91.60	0.87	16 Horas 45 Minutos
Abril 08, Sábado	0	0	0.00		0 Horas
Abril 09, Domingo	0	0	0.00		0 Horas
Abril 10, Lunes	0	0	0.00		0 Horas
Abril 11, Martes	0	0	0.00		0 Horas
Abril 12, Miércoles	0	0	0.00		0 Horas
Abril 13, Jueves	0	0	0.00		0 Horas
Abril 14, Viernes	0	0	0.00		0 Horas
Abril 15, Sábado	0	0	0.00		0 Horas
Abril 16, Domingo	0	0	0.00		0 Horas
Abril 17, Lunes	0	0	0.00		0 Horas
Abril 18, Martes	0	0	0.00		0 Horas
Abril 19, Miércoles	0	0	0.00		0 Horas
Abril 20, Jueves	0	0	0.00		0 Horas
Abril 21, Viernes	0	0	0.00		0 Horas
Abril 22, Sábado	0	0	0.00		0 Horas
Abril 23, Domingo	0	0	0.00		0 Horas
Abril 24, Lunes	0	0	0.00		0 Horas
Abril 25, Martes	0	0	0.00		0 Horas
Abril 26, Miércoles	0	0	0.00		0 Horas
Abril 27, Jueves	0	0	0.00		0 Horas
Abril 28, Viernes	0	0	0.00		0 Horas
Abril 29, Sábado	0	0	0.00		0 Horas
Abril 30, Domingo	0	0	0.00		0 Horas
Total	**122**	**69**	**140.16**	**0.87**	

Tabla 99: Resumen Datos de Generación.

Energía Activa (kWh)	**Energía Reactiva (kVARh)**	**Energía Aparente (kVAh)**	**Factor de Potencia**	**Horas Promedio día-mes [hh:mm]**
122	**69**	**140.16**	**0.87**	**00:51**

Potencia Máxima [kW]:	5.58
Fecha y hora	2023-04-06 20:45:00

Localidad: **PIEDRA CANDELA**

Municipio: BOJAYÁ

Departamento: CHOCÓ

Región:

Coordenadas:

Latitud: 6.636894

Longitud: -76.955451

Usuarios: 159

Operador de red: ALCALDÍA MUNICIPAL DE BOJAYÁ

Código localidad: 27099030

Código SUI, operador: 22042

Ilustración 96: Esquema de conexión de la localidad

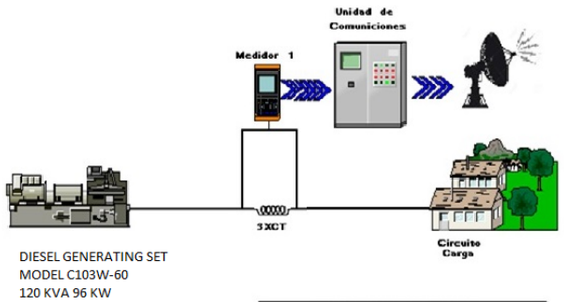

DIAGRAMA GENERAL DEL SISTEMA DE GENERACIÓN Y TELEMETRIA	
PIEDRA CANDELA	CNM-IP-SE

Tabla 101: Infraestructura de la localidad.

MARCA	MODELO	SERIE	CAPACIDAD	ESTADO
DIESEL	C103W-60	1505306	120 KVA	OPERATIVO

Tabla 100: Energía Activa, Reactiva, Aparente y Factor de Potencia.

PIEDRA CANDELA (BOJAYÁ - CHOCÓ)					Abril
Fecha	**Energía Activa (kWh)**	**Energía Reactiva (kVARh)**	**Energía Aparente (kVAh)**	**Factor de Potencia (p.u)**	**Horas de servicio promedio en el día [hh:mm]**
Abril 01, Sábado	246	110	269.61	0.91	9 Horas 15 Minutos
Abril 02, Domingo	238	110	262.41	0.91	9 Horas 15 Minutos
Abril 03, Lunes	243	110	266.68	0.91	9 Horas 30 Minutos
Abril 04, Martes	236	111	261.10	0.90	9 Horas 15 Minutos
Abril 05, Miércoles	241	110	265.26	0.91	9 Horas 15 Minutos
Abril 06, Jueves	220	107	245.08	0.90	9 Horas 15 Minutos
Abril 07, Viernes	244	115	269.42	0.90	9 Horas 15 Minutos
Abril 08, Sábado	253	120	280.04	0.90	10 Horas
Abril 09, Domingo	281	135	311.72	0.90	12 Horas
Abril 10, Lunes	252	111	275.68	0.92	9 Horas 15 Minutos
Abril 11, Martes	235	106	257.32	0.91	9 Horas 15 Minutos
Abril 12, Miércoles	241	108	264.52	0.91	9 Horas 15 Minutos
Abril 13, Jueves	233	105	255.25	0.91	9 Horas 15 Minutos
Abril 14, Viernes	249	110	272.13	0.91	9 Horas 15 Minutos
Abril 15, Sábado	233	106	256.51	0.91	9 Horas 15 Minutos
Abril 16, Domingo	219	109	244.95	0.90	9 Horas 15 Minutos
Abril 17, Lunes	236	107	259.59	0.91	9 Horas 15 Minutos
Abril 18, Martes	247	102	266.96	0.92	9 Horas 15 Minutos
Abril 19, Miércoles	254	105	275.35	0.92	9 Horas
Abril 20, Jueves	247	105	268.73	0.92	9 Horas 15 Minutos
Abril 21, Viernes	243	105	264.44	0.92	9 Horas 15 Minutos
Abril 22, Sábado	235	105	257.91	0.91	9 Horas 15 Minutos
Abril 23, Domingo	242	104	263.67	0.92	9 Horas 15 Minutos
Abril 24, Lunes	231	103	252.93	0.91	9 Horas 15 Minutos
Abril 25, Martes	247	105	268.43	0.92	9 Horas 15 Minutos
Abril 26, Miércoles	240	105	261.90	0.92	9 Horas 30 Minutos
Abril 27, Jueves	257	110	279.86	0.92	9 Horas 30 Minutos
Abril 28, Viernes	250	108	272.05	0.92	9 Horas 15 Minutos
Abril 29, Sábado	258	110	280.66	0.92	9 Horas 30 Minutos
Abril 30, Domingo	240	110	263.65	0.91	9 Horas 15 Minutos
Total	**7,295**	**3,267**	**7,992.61**	**0.91**	

Ilustración 97: Energía entregada por día de la semana.

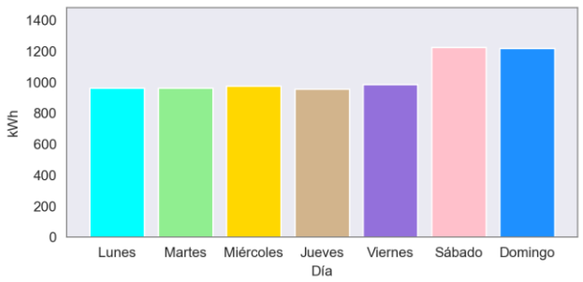

Ilustración 98: Curva de Carga Promedio Diaria Mensual.

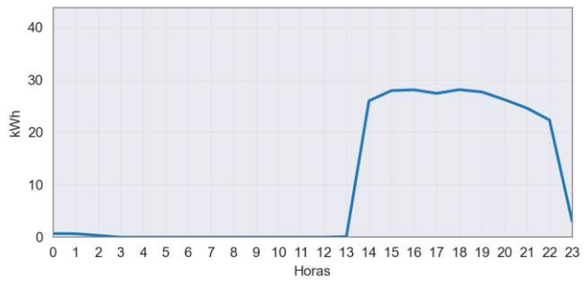

Tabla 102: Resumen Datos de Generación.

Energía Activa (kWh)	Energía Reactiva (kVARh)	Energía Aparente (kVAh)	Factor de Potencia	Horas Promedio día-mes [hh:mm]
7,295	**3,267**	**7,992.61**	**0.91**	**09:23**

Potencia Máxima [kW]:	33.46
Fecha y hora	2023-04-19 17:00:00

Localidad: **PILIZA - BELLAVISTA - VILLA LUZ**

Municipio: BAJO BAUDÓ
Departamento: CHOCÓ

Región:
Coordenadas:
Latitud: 5.077355
Longitud: -77.374476

Usuarios: 265
Operador de red: EMPRESA DE SERVICIOS PÚBLICOS DE ENERGÍA ELÉCTRICA DE BAJO BAUDÓ PIZARRO S.A. E.S.P. - ELECTROBAUDO S.A. - E.S.P.

Código localidad: 27077011

Código SUI, operador: 1811

Ilustración 99: Esquema de conexión de la localidad

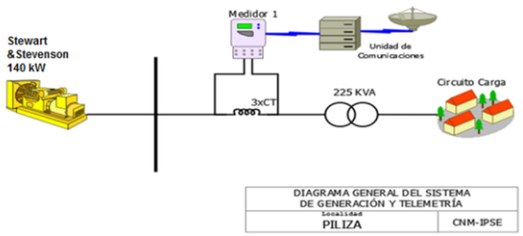

Tabla 104: Infraestructura de la localidad.

GRUPO ELECTRÓGENO			
ITEM	**MARCA**	**CAPACIDAD**	**ESTADO**
1	Stewart &Stevenson	140 kW	EN OPERACIÓN
TRANSFORMADOR			
ITEM	**CAPACIDAD (KVA)**		**ESTADO**
1	225		EN OPERACIÓN

Durante varios días no se prestó el suministro de energía.

Tabla 103: Energía Activa, Reactiva, Aparente y Factor de Potencia.

PILIZA - BELLAVISTA - VILLA LUZ (BAJO BAUDÓ - CHOCÓ)					Abril
Fecha	**Energía Activa (kWh)**	**Energía Reactiva (kVARh)**	**Energía Aparente (kVAh)**	**Factor de Potencia (p.u)**	**Horas de servicio promedio en el día [hh:mm]**
Abril 01, Sábado	208	89	226.16	0.92	8 Horas 45 Minutos
Abril 02, Domingo	107	42	115.28	0.93	4 Horas 30 Minutos
Abril 03, Lunes	111	44	119.59	0.93	4 Horas 15 Minutos
Abril 04, Martes	213	86	229.67	0.93	8 Horas 45 Minutos
Abril 05, Miércoles	118	45	126.59	0.94	4 Horas 45 Minutos
Abril 06, Jueves	113	50	123.55	0.91	4 Horas 30 Minutos
Abril 07, Viernes	130	60	143.54	0.91	5 Horas 15 Minutos
Abril 08, Sábado	110	39	117.15	0.94	4 Horas 30 Minutos
Abril 09, Domingo	0	0	0.00		0 Horas
Abril 10, Lunes	160	72	175.45	0.91	6 Horas 30 Minutos
Abril 11, Martes	109	53	120.94	0.90	4 Horas 15 Minutos
Abril 12, Miércoles	0	0	0.00		0 Horas
Abril 13, Jueves	0	0	0.00		0 Horas
Abril 14, Viernes	136	334	360.26	0.38	5 Horas 30 Minutos
Abril 15, Sábado	270	617	673.47	0.40	9 Horas 45 Minutos
Abril 16, Domingo	0	0	0.00		0 Horas
Abril 17, Lunes	0	0	0.00		0 Horas
Abril 18, Martes	0	0	0.00		0 Horas
Abril 19, Miércoles	0	0	0.00		0 Horas
Abril 20, Jueves	0	0	0.00		0 Horas
Abril 21, Viernes	0	0	0.00		0 Horas
Abril 22, Sábado	0	0	0.00		0 Horas
Abril 23, Domingo	0	0	0.00		0 Horas
Abril 24, Lunes	0	0	0.00		0 Horas
Abril 25, Martes	162	65	174.11	0.93	7 Horas 15 Minutos
Abril 26, Miércoles	193	65	203.40	0.95	8 Horas 15 Minutos
Abril 27, Jueves	173	49	179.56	0.96	7 Horas 30 Minutos
Abril 28, Viernes	165	48	171.65	0.96	7 Horas 15 Minutos
Abril 29, Sábado	81	21	83.43	0.97	3 Horas 30 Minutos
Abril 30, Domingo	197	58	205.28	0.96	9 Horas 30 Minutos
Total	**2,756**	**1,837**	**3,312.00**	**0.83**	

Ilustración 100: Energía entregada por día de la semana.

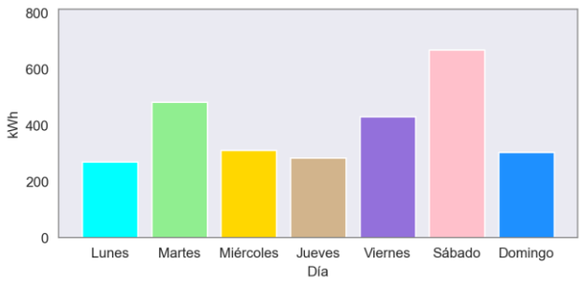

Ilustración 101: Curva de Carga Promedio Diaria Mensual.

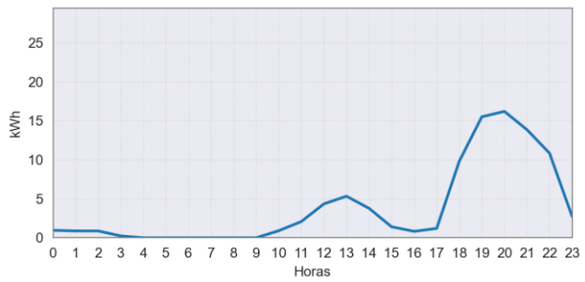

Tabla 105: Resumen Datos de Generación.

Energía Activa (kWh)	Energía Reactiva (kVARh)	Energía Aparente (kVAh)	Factor de Potencia	Horas Promedio día-mes [hh:mm]
2,756	**1,837**	**3,312.00**	**0.83**	**03:49**

Potencia Máxima [kW]:	38.40
Fecha y hora	2023-04-15 19:30:00

Localidad: **PIZARRO**

Municipio: BAJO BAUDÓ
Departamento: CHOCÓ

Región:
Coordenadas:
Latitud: 4.953442
Longitud: -77.366002

Usuarios: 1,530
Operador de red: EMPRESA DE SERVICIOS PÚBLICOS DE ENERGÍA ELÉCTRICA DE BAJO BAUDÓ PIZARRO S.A. E.S.P. - ELECTROBAUDO S.A. - E.S.P.

Código localidad: 27077000

Código SUI, operador: 1811

Ilustración 102: Esquema de conexión de la localidad

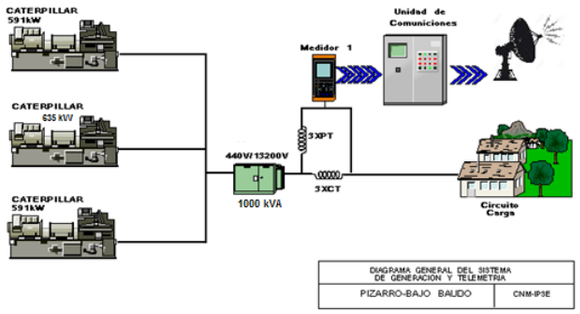

Tabla 107: Infraestructura de la localidad.

GRUPO ELECTRÓGENO			
ITEM	MARCA	CAPACIDAD	ESTADO
1	CATERPILLAR	591 kW	EN OPERACIÓN
2	CATERPILLAR	591 kW	EN MANTENIMIENTO
3	CATERPILLAR	635 Kw (prime) 800 kW(Stand-by)	EN OPERACIÓN
TRANSFORMADORES			
ITEM	CAPACIDAD	ESTADO	
1	1000 kVA	EN OPERACIÓN	

Tabla 106: Energía Activa, Reactiva, Aparente y Factor de Potencia.

PIZARRO (BAJO BAUDÓ - CHOCÓ)					Abril
Fecha	Energía Activa (kWh)	Energía Reactiva (kVARh)	Energía Aparente (kVAh)	Factor de Potencia (p.u)	Horas de servicio promedio en el día [hh:mm]
Abril 01, Sábado	7,214	3,294	7,930.95	0.91	21 Horas 30 Minutos
Abril 02, Domingo	6,669	3,088	7,348.85	0.91	22 Horas 45 Minutos
Abril 03, Lunes	7,677	3,496	8,435.55	0.91	24 Horas
Abril 04, Martes	7,240	3,323	7,966.51	0.91	23 Horas 15 Minutos
Abril 05, Miércoles	6,937	3,178	7,630.04	0.91	23 Horas 15 Minutos
Abril 06, Jueves	6,659	3,082	7,337.27	0.91	24 Horas
Abril 07, Viernes	6,535	3,009	7,194.66	0.91	24 Horas
Abril 08, Sábado	7,249	3,276	7,955.11	0.91	24 Horas
Abril 09, Domingo	7,336	3,362	8,069.44	0.91	24 Horas
Abril 10, Lunes	7,840	3,445	8,563.83	0.92	24 Horas
Abril 11, Martes	6,698	2,922	7,307.43	0.92	20 Horas
Abril 12, Miércoles	7,877	3,422	8,587.76	0.92	24 Horas
Abril 13, Jueves	7,707	3,351	8,404.52	0.92	24 Horas
Abril 14, Viernes	7,431	3,295	8,128.70	0.91	24 Horas
Abril 15, Sábado	7,647	3,424	8,378.80	0.91	24 Horas
Abril 16, Domingo	6,699	3,086	7,375.43	0.91	24 Horas
Abril 17, Lunes	6,587	2,945	7,215.46	0.91	20 Horas 15 Minutos
Abril 18, Martes	7,669	3,402	8,389.50	0.91	24 Horas
Abril 19, Miércoles	8,008	3,452	8,720.93	0.92	24 Horas
Abril 20, Jueves	6,624	2,835	7,205.03	0.92	21 Horas 15 Minutos
Abril 21, Viernes	7,614	3,208	8,262.41	0.92	24 Horas
Abril 22, Sábado	7,789	3,372	8,487.81	0.92	24 Horas
Abril 23, Domingo	7,631	3,261	8,298.66	0.92	24 Horas
Abril 24, Lunes	7,821	3,335	8,502.88	0.92	24 Horas
Abril 25, Martes	8,217	3,491	8,927.88	0.92	24 Horas
Abril 26, Miércoles	7,581	3,209	8,232.04	0.92	23 Horas 45 Minutos
Abril 27, Jueves	7,703	3,363	8,405.46	0.92	24 Horas
Abril 28, Viernes	7,782	3,372	8,480.83	0.92	24 Horas
Abril 29, Sábado	8,018	3,402	8,710.12	0.92	24 Horas
Abril 30, Domingo	7,225	3,108	7,865.40	0.92	22 Horas 15 Minutos
Total	221,687	97,807	242,303.82	0.91	

Ilustración 103: Energía entregada por día de la semana.

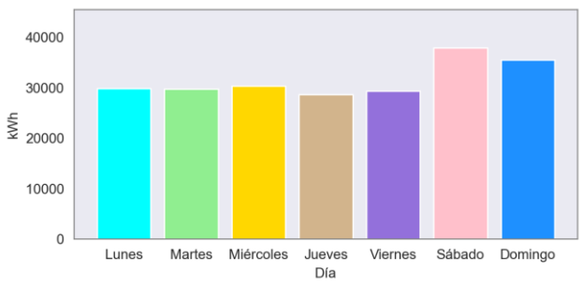

Ilustración 104: Curva de Carga Promedio Diaria Mensual.

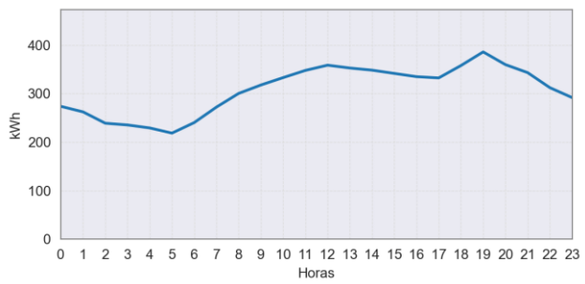

Tabla 108: Resumen Datos de Generación.

Energía Activa (kWh)	Energía Reactiva (kVARh)	Energía Aparente (kVAh)	Factor de Potencia	Horas Promedio día-mes [hh:mm]
221,687	97,807	242,303.82	0.91	23:24

Potencia Máxima [kW]:	446.16
Fecha y hora	2023-04-03 19:00:00

Localidad: **SAN FRANCISCO**

Municipio: ACANDÍ

Departamento: CHOCÓ

Región:

Coordenadas:

Latitud: 8.362176

Longitud: -77.110051

Usuarios: 268

Operador de red: EMPRESA MIXTA DE SERVICIOS DE ENERGÍA ELÉCTRICA DE ACANDÍ - EMSELCA S.A E.S.P.

Código localidad: 27006007

Código SUI, operador: 1895

Ilustración 105: Esquema de conexión de la localidad

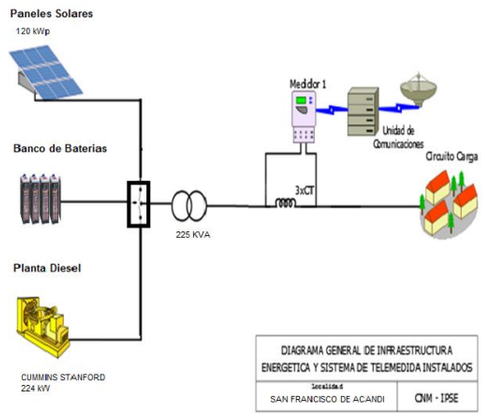

Tabla 110: Infraestructura de la localidad.

GENERACIÓN			
GRUPO ELECTROGENO			
ITEM	MARCA	CAPACIDAD	ESTADO
1	CUMMINS STANFORD	224 kW	EN OPERACIÓN
GENERACIÓN FOTOVOLTAICA			
2	CAMPO SOLAR	120kWp	EN MANTENIMIENTO
BANCO DE BATERÍAS			
TRANSFORMADORES			
ITEM	CAPACIDAD (kVA)		ESTADO
1	225 KVA RYMEL		EN OPERACIÓN

Ilustración 106: Energía entregada por día de la semana.

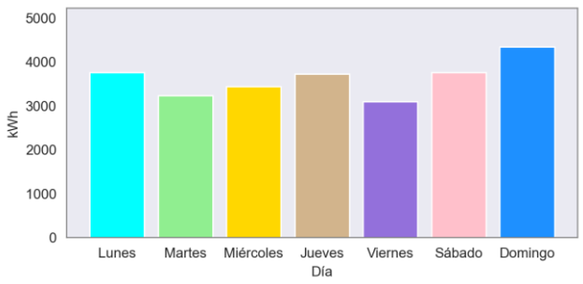

Ilustración 107: Curva de Carga Promedio Diaria Mensual.

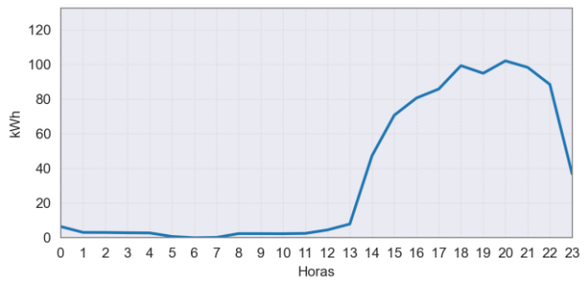

Tabla 109: Energía Activa, Reactiva, Aparente y Factor de Potencia.

SAN FRANCISCO (ACANDÍ - CHOCÓ)					Abril
Fecha	Energía Activa (kWh)	Energía Reactiva (kVARh)	Energía Aparente (kVAh)	Factor de Potencia (p.u)	Horas de servicio promedio en el día [hh:mm]
Abril 01, Sábado	872	331	933.14	0.93	9 Horas
Abril 02, Domingo	901	337	962.13	0.94	9 Horas 15 Minutos
Abril 03, Lunes	997	348	1,055.94	0.94	9 Horas 30 Minutos
Abril 04, Martes	851	291	899.44	0.95	9 Horas
Abril 05, Miércoles	877	315	931.92	0.94	9 Horas
Abril 06, Jueves	1,203	425	1,275.33	0.94	11 Horas
Abril 07, Viernes	689	240	729.48	0.94	6 Horas 30 Minutos
Abril 08, Sábado	643	242	687.54	0.94	7 Horas 15 Minutos
Abril 09, Domingo	1,090	415	1,166.50	0.93	13 Horas 30 Minutos
Abril 10, Lunes	848	314	904.33	0.94	9 Horas 30 Minutos
Abril 11, Martes	835	305	889.24	0.94	9 Horas 15 Minutos
Abril 12, Miércoles	853	316	909.70	0.94	9 Horas 30 Minutos
Abril 13, Jueves	837	308	891.90	0.94	9 Horas
Abril 14, Viernes	719	264	766.10	0.94	7 Horas 15 Minutos
Abril 15, Sábado	671	229	708.70	0.95	6 Horas
Abril 16, Domingo	674	213	706.58	0.95	6 Horas 45 Minutos
Abril 17, Lunes	1,086	369	1,147.04	0.95	12 Horas
Abril 18, Martes	697	238	735.93	0.95	7 Horas 30 Minutos
Abril 19, Miércoles	854	311	908.81	0.94	9 Horas 15 Minutos
Abril 20, Jueves	868	327	927.74	0.94	9 Horas 15 Minutos
Abril 21, Viernes	824	309	880.00	0.94	9 Horas 15 Minutos
Abril 22, Sábado	782	302	838.52	0.93	8 Horas 45 Minutos
Abril 23, Domingo	760	286	811.67	0.94	9 Horas
Abril 24, Lunes	831	325	892.07	0.93	9 Horas 30 Minutos
Abril 25, Martes	853	325	912.49	0.93	9 Horas 15 Minutos
Abril 26, Miércoles	861	319	918.60	0.94	9 Horas 15 Minutos
Abril 27, Jueves	817	323	878.72	0.93	9 Horas 15 Minutos
Abril 28, Viernes	865	326	924.28	0.94	9 Horas 15 Minutos
Abril 29, Sábado	794	264	837.02	0.95	8 Horas 15 Minutos
Abril 30, Domingo	919	324	974.68	0.94	9 Horas 30 Minutos
Total	25,371	9,244	27,002.11	0.94	

Tabla 111: Resumen Datos de Generación.

Energía Activa (kWh)	Energía Reactiva (kVARh)	Energía Aparente (kVAh)	Factor de Potencia	Horas Promedio día-mes [hh:mm]
25,371	9,244	27,002.11	0.94	09:01

Potencia Máxima [kW]:	136.80
Fecha y hora	2023-04-06 19:30:00

Localidad: **SANTA GENOVEVA DE DOCORDO**

Código localidad: 27250000

Municipio: EL LITORAL DEL SAN JUAN
Departamento: CHOCÓ

Código SUI, operador: 48383

Región:
Coordenadas:
Latitud: 4.258111
Longitud: -77.36493
Usuarios: 506
Operador de red: ELECTRO LITORAL F.J.M S.A.S. E.S.P

Ilustración 108: Esquema de conexión de la localidad

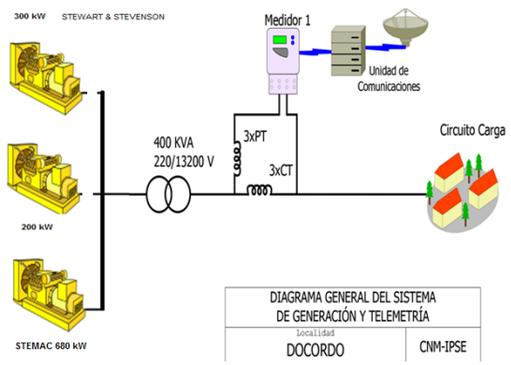

Tabla 113: Infraestructura de la localidad.

GRUPOS ELECTROGENOS			
ITEM	MARCA	CAPACIDAD (kW)	ESTADO
1	STEWART & STEVENSON	200	FUERA DE SERVICIO
2	STEWART & STEVENSON	300	FUERA DE SERVICIO
3	STEMAC	680	EN SERVICIO
TRANSFORMADORES			
ITEM	CAPACIDAD (kVA)	ESTADO	
1	400	EN OPERACIÓN	

Tabla 112: Energía Activa, Reactiva, Aparente y Factor de Potencia.

SANTA GENOVEVA DE DOCORDO (EL LITORAL DEL SAN JUAN - CHOCÓ)					Abril
Fecha	Energía Activa (kWh)	Energía Reactiva (kVARh)	Energía Aparente (kVAh)	Factor de Potencia (p.u)	Horas de servicio promedio en el día [hh:mm]
Abril 01, Sábado	2,884	1,558	3,278.45	0.88	18 Horas
Abril 02, Domingo	2,993	1,630	3,408.50	0.88	18 Horas 15 Minutos
Abril 03, Lunes	3,761	2,135	4,324.77	0.87	24 Horas
Abril 04, Martes	2,726	1,576	3,148.67	0.87	19 Horas
Abril 05, Miércoles	2,857	1,558	3,254.42	0.88	16 Horas 30 Minutos
Abril 06, Jueves	2,681	1,537	3,089.80	0.87	17 Horas
Abril 07, Viernes	2,495	1,408	2,864.54	0.87	16 Horas 45 Minutos
Abril 08, Sábado	2,826	1,568	3,231.65	0.87	17 Horas 30 Minutos
Abril 09, Domingo	2,811	1,627	3,248.11	0.87	18 Horas 15 Minutos
Abril 10, Lunes	2,956	1,635	3,378.54	0.88	18 Horas 15 Minutos
Abril 11, Martes	2,751	1,503	3,134.54	0.88	16 Horas 45 Minutos
Abril 12, Miércoles	3,078	1,628	3,482.05	0.88	17 Horas 45 Minutos
Abril 13, Jueves	2,986	1,597	3,386.20	0.88	17 Horas 15 Minutos
Abril 14, Viernes	3,180	1,801	3,654.84	0.87	20 Horas 15 Minutos
Abril 15, Sábado	3,104	1,747	3,561.98	0.87	20 Horas 15 Minutos
Abril 16, Domingo	3,071	1,778	3,548.31	0.87	20 Horas 30 Minutos
Abril 17, Lunes	3,110	1,749	3,568.46	0.87	20 Horas 30 Minutos
Abril 18, Martes	3,202	1,775	3,660.95	0.87	20 Horas
Abril 19, Miércoles	3,107	1,743	3,562.79	0.87	20 Horas
Abril 20, Jueves	2,108	1,194	2,422.59	0.87	14 Horas
Abril 21, Viernes	2,165	1,230	2,489.90	0.87	13 Horas 45 Minutos
Abril 22, Sábado	3,335	1,865	3,821.08	0.87	20 Horas 15 Minutos
Abril 23, Domingo	3,311	1,885	3,809.63	0.87	20 Horas 15 Minutos
Abril 24, Lunes	2,601	1,462	2,983.88	0.87	16 Horas 30 Minutos
Abril 25, Martes	1,975	953	2,193.16	0.90	10 Horas 30 Minutos
Abril 26, Miércoles	3,423	1,890	3,910.07	0.88	21 Horas
Abril 27, Jueves	3,165	1,773	3,627.85	0.87	19 Horas 45 Minutos
Abril 28, Viernes	3,354	1,813	3,812.29	0.88	19 Horas 45 Minutos
Abril 29, Sábado	1,800	968	2,043.27	0.88	10 Horas 30 Minutos
Abril 30, Domingo	1,531	784	1,720.63	0.89	8 Horas
Total	85,347	47,372	97,612.39	0.87	

Ilustración 109: Energía entregada por día de la semana.

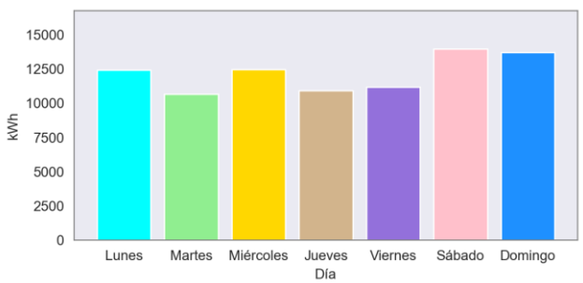

Ilustración 110: Curva de Carga Promedio Diaria Mensual.

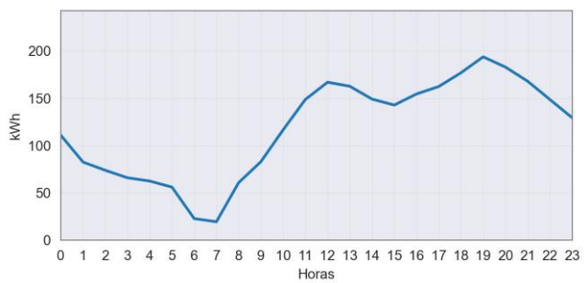

Tabla 114: Resumen Datos de Generación.

Energía Activa (kWh)	Energía Reactiva (kVARh)	Energía Aparente (kVAh)	Factor de Potencia	Horas Promedio día-mes [hh:mm]
85,347	47,372	97,612.39	0.87	17:41

Potencia Máxima [kW]:	233.64
Fecha y hora	2023-04-25 12:30:00

Localidad: **TAGACHI**

Municipio: QUIBDÓ
Departamento: CHOCÓ

Región:
Coordenadas:
Latitud: 6.221151
Longitud: -76.726272

Usuarios: 221
Operador de red: EMPRESA MUNICIPAL DE SERVICIOS PÚBLICOS DOMICILIARIOS VIGÍA DEL FUERTE S.A. E.S.P. - EMSPUVIF S.A. E.S.P.

Código localidad: 27001029

Código SUI, operador: 1930

Ilustración 111: Esquema de conexión de la localidad

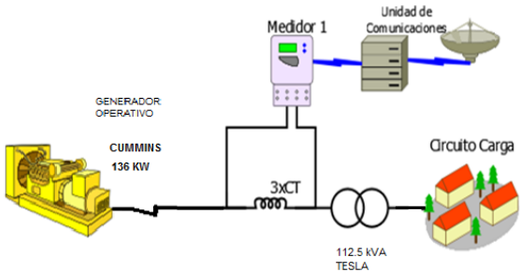

Tabla 116: Infraestructura de la localidad.

GRUPO ELECTRÓGENO			
ITEM	**MARCA**	**CAPACIDAD**	**ESTADO**
1	CUMMINS	136 kW	EN OPERACIÓN
TRANSFORMADORES			
ITEM	**CAPACIDAD**		**ESTADO**
1	112,5 kVA		EN OPERACIÓN

Ilustración 112: Energía entregada por día de la semana.

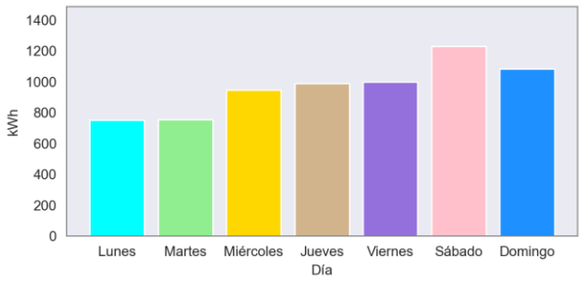

Ilustración 113: Curva de Carga Promedio Diaria Mensual.

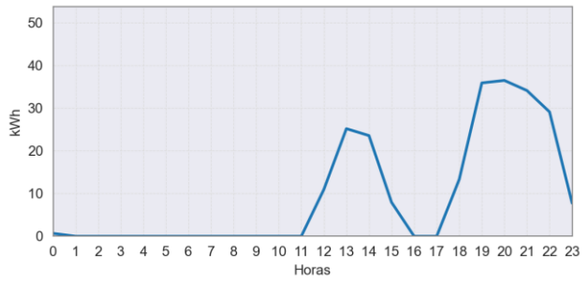

Tabla 115: Energía Activa, Reactiva, Aparente y Factor de Potencia.

TAGACHI (QUIBDÓ - CHOCÓ)					Abril
Fecha	**Energía Activa (kWh)**	**Energía Reactiva (kVARh)**	**Energía Aparente (kVAh)**	**Factor de Potencia (p.u)**	**Horas de servicio promedio en el día [hh:mm]**
Abril 01, Sábado	305	107	323.00	0.94	8 Horas 15 Minutos
Abril 02, Domingo	109	40	116.23	0.94	3 Horas
Abril 03, Lunes	0	0	0.00		0 Horas
Abril 04, Martes	0	0	0.00		0 Horas
Abril 05, Miércoles	194	68	205.26	0.94	5 Horas 30 Minutos
Abril 06, Jueves	288	109	308.24	0.94	8 Horas 15 Minutos
Abril 07, Viernes	317	119	338.74	0.94	9 Horas 15 Minutos
Abril 08, Sábado	347	124	368.20	0.94	9 Horas 15 Minutos
Abril 09, Domingo	257	96	274.41	0.94	8 Horas 15 Minutos
Abril 10, Lunes	271	95	287.37	0.94	7 Horas 45 Minutos
Abril 11, Martes	294	104	311.94	0.94	8 Horas 15 Minutos
Abril 12, Miércoles	291	104	308.93	0.94	8 Horas
Abril 13, Jueves	270	97	287.01	0.94	7 Horas 30 Minutos
Abril 14, Viernes	265	96	281.58	0.94	7 Horas 45 Minutos
Abril 15, Sábado	169	61	179.45	0.94	4 Horas 45 Minutos
Abril 16, Domingo	255	89	269.78	0.94	7 Horas
Abril 17, Lunes	189	64	199.55	0.95	4 Horas 45 Minutos
Abril 18, Martes	169	60	179.61	0.94	4 Horas 30 Minutos
Abril 19, Miércoles	184	66	195.87	0.94	5 Horas
Abril 20, Jueves	144	53	153.23	0.94	4 Horas
Abril 21, Viernes	150	54	159.46	0.94	4 Horas
Abril 22, Sábado	127	45	135.15	0.94	3 Horas 15 Minutos
Abril 23, Domingo	189	66	199.92	0.94	4 Horas 30 Minutos
Abril 24, Lunes	291	105	308.92	0.94	8 Horas 30 Minutos
Abril 25, Martes	291	103	308.86	0.94	8 Horas 15 Minutos
Abril 26, Miércoles	277	100	294.63	0.94	7 Horas 45 Minutos
Abril 27, Jueves	288	104	306.20	0.94	8 Horas 30 Minutos
Abril 28, Viernes	267	96	283.41	0.94	7 Horas 45 Minutos
Abril 29, Sábado	283	101	300.68	0.94	8 Horas
Abril 30, Domingo	275	106	294.92	0.93	8 Horas 45 Minutos
Total	**6,755**	**2,435**	**7,180.26**	**0.94**	

Tabla 117: Resumen Datos de Generación.

Energía Activa (kWh)	Energía Reactiva (kVARh)	Energía Aparente (kVAh)	Factor de Potencia	Horas Promedio día-mes [hh:mm]
6,755	**2,435**	**7,180.26**	**0.94**	**06:20**

Potencia Máxima [kW]:	48.46
Fecha y hora	2023-04-23 20:15:00

Localidad: **TERRON**

Municipio: BAJO BAUDÓ
Departamento: CHOCÓ

Región:
Coordenadas:
Latitud: 4.881958
Longitud: -77.077108

Usuarios: 151
Operador de red: EMPRESA DE SERVICIOS PÚBLICOS DE ENERGÍA LIMPIA DE COLOMBIA S.A. E.S.P. - ENERLIMPIA S.A. E.S.P.

Código localidad: 27077916

Código SUI, operador: 43836

Ilustración 114: Esquema de conexión de la localidad

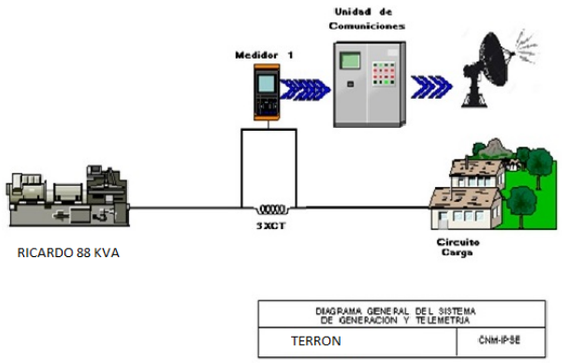

Tabla 119: Infraestructura de la localidad.

GRUPO ELECTRÓGENO			
ITEM	**MARCA**	**CAPACIDAD**	**ESTADO**
1	RICARDO	88 KVA	EN OPERACIÓN
TRANSFORMADORES			
ITEM	**CAPACIDAD**		**ESTADO**
1	150 kVA		EN OPERACIÓN

Ilustración 115: Energía entregada por día de la semana.

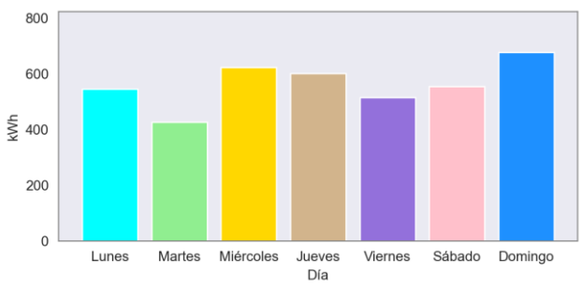

Ilustración 116: Curva de Carga Promedio Diaria Mensual.

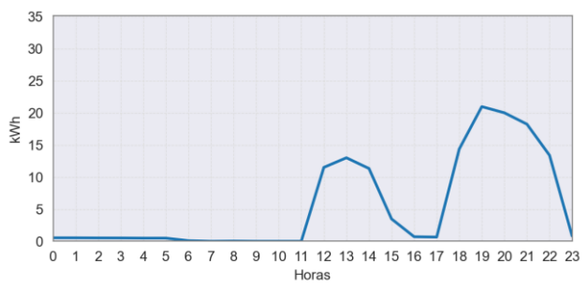

Tabla 118: Energía Activa, Reactiva, Aparente y Factor de Potencia.

TERRON (BAJO BAUDÓ - CHOCÓ)					Abril
Fecha	**Energía Activa (kWh)**	**Energía Reactiva (kVARh)**	**Energía Aparente (kVAh)**	**Factor de Potencia (p.u)**	**Horas de servicio promedio en el día [hh:mm]**
Abril 01, Sábado	171	82	189.34	0.90	8 Horas 30 Minutos
Abril 02, Domingo	152	76	170.30	0.89	8 Horas
Abril 03, Lunes	162	78	179.61	0.90	8 Horas
Abril 04, Martes	163	80	182.08	0.90	8 Horas 15 Minutos
Abril 05, Miércoles	162	77	179.58	0.90	8 Horas
Abril 06, Jueves	158	76	175.04	0.90	8 Horas
Abril 07, Viernes	161	78	179.34	0.90	8 Horas
Abril 08, Sábado	179	82	196.83	0.91	8 Horas 30 Minutos
Abril 09, Domingo	174	84	193.58	0.90	8 Horas 45 Minutos
Abril 10, Lunes	120	54	131.83	0.91	5 Horas 45 Minutos
Abril 11, Martes	0	0	0.00		0 Horas
Abril 12, Miércoles	187	85	205.47	0.91	9 Horas
Abril 13, Jueves	159	76	175.91	0.90	8 Horas
Abril 14, Viernes	158	73	174.38	0.91	8 Horas
Abril 15, Sábado	107	49	117.50	0.91	5 Horas
Abril 16, Domingo	93	44	102.69	0.90	4 Horas 45 Minutos
Abril 17, Lunes	102	46	112.28	0.91	4 Horas 45 Minutos
Abril 18, Martes	103	47	113.39	0.91	4 Horas 45 Minutos
Abril 19, Miércoles	102	47	112.40	0.91	4 Horas 45 Minutos
Abril 20, Jueves	94	43	102.88	0.91	4 Horas 30 Minutos
Abril 21, Viernes	101	46	110.88	0.91	4 Horas 30 Minutos
Abril 22, Sábado	99	45	109.12	0.91	4 Horas 45 Minutos
Abril 23, Domingo	99	46	109.54	0.91	4 Horas 30 Minutos
Abril 24, Lunes	162	77	178.79	0.90	7 Horas 45 Minutos
Abril 25, Martes	161	76	178.00	0.91	7 Horas 45 Minutos
Abril 26, Miércoles	173	83	192.29	0.90	8 Horas
Abril 27, Jueves	192	93	213.61	0.90	9 Horas 15 Minutos
Abril 28, Viernes	95	59	111.60	0.85	6 Horas 15 Minutos
Abril 29, Sábado	0	0	0.00		0 Horas
Abril 30, Domingo	159	73	175.62	0.91	8 Horas
Total	**3,950**	**1,876**	**4,372.89**	**0.90**	

Tabla 120: Resumen Datos de Generación.

Energía Activa (kWh)	Energía Reactiva (kVARh)	Energía Aparente (kVAh)	Factor de Potencia	Horas Promedio día-mes [hh:mm]
3,950	**1,876**	**4,372.89**	**0.90**	**06:28**

Potencia Máxima [kW]:	28.21
Fecha y hora	2023-04-26 13:15:00

Localidad: **TITUMATE**

Municipio: UNGUÍA
Departamento: CHOCÓ

Región:
Coordenadas:
Latitud: 8.306488
Longitud: -77.075915

Usuarios: 197
Operador de red: EMPRESA DE SERVICIOS PÚBLICOS DOMICILIARIOS DE UNGUÍA S.A. E.S.P. - ESPUN S.A. E.S.P.

Código localidad: 27800005

Código SUI, operador: 22941

Ilustración 117: Esquema de conexión de la localidad

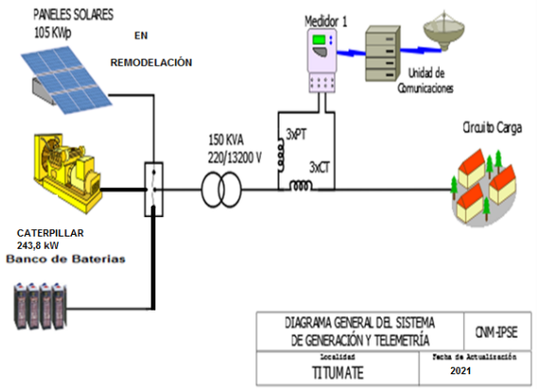

Tabla 122: Infraestructura de la localidad.

GENERACIÓN			
GRUPO ELECTROGENO			
ITEM	**MARCA**	**CAPACIDAD**	**ESTADO**
1	CATERPILLAR	**243,8 kw**	EN OPERACIÓN
2	CUMMINS	124 kW	DISPONIBLE
GENERACIÓN FOTOVOLTAICA			
3	CAMPO SOLAR	105 kWp	EN OPERACIÓN
BANCO DE BATERIAS			
4	BATERIAS	192 BATERIAS 2550 Ah 2V	EN OPERACIÓN
TRANSFORMADORES			
ITEM	**CAPACIDAD (kVA)**		**ESTADO**
1	150 kVA		EN OPERACIÓN

Ilustración 118: Energía entregada por día de la semana.

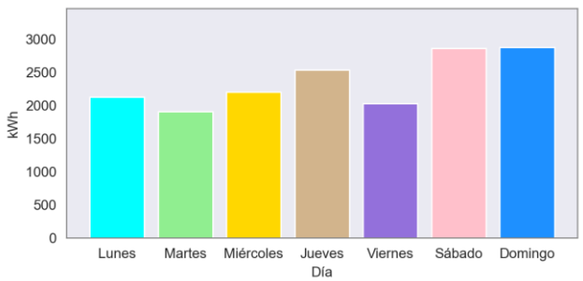

Ilustración 119: Curva de Carga Promedio Diaria Mensual.

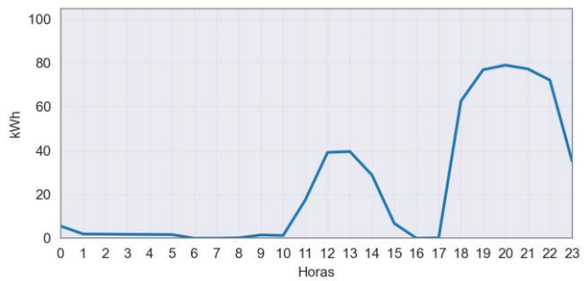

Tabla 121: Energía Activa, Reactiva, Aparente y Factor de Potencia.

TITUMATE (UNGUÍA - CHOCÓ)					Abril
Fecha	**Energía Activa (kWh)**	**Energía Reactiva (kVARh)**	**Energía Aparente (kVAh)**	**Factor de Potencia (p.u)**	**Horas de servicio promedio en el día [hh:mm]**
Abril 01, Sábado	667	157	685.00	0.97	10 Horas
Abril 02, Domingo	635	156	653.55	0.97	10 Horas
Abril 03, Lunes	572	145	590.46	0.97	9 Horas 45 Minutos
Abril 04, Martes	510	133	527.48	0.97	8 Horas 30 Minutos
Abril 05, Miércoles	628	165	649.37	0.97	10 Horas 15 Minutos
Abril 06, Jueves	890	251	924.63	0.96	16 Horas 15 Minutos
Abril 07, Viernes	515	136	532.63	0.97	9 Horas 15 Minutos
Abril 08, Sábado	595	143	612.26	0.97	9 Horas 15 Minutos
Abril 09, Domingo	668	162	687.61	0.97	10 Horas 45 Minutos
Abril 10, Lunes	560	138	577.01	0.97	9 Horas 15 Minutos
Abril 11, Martes	363	86	372.99	0.97	5 Horas 30 Minutos
Abril 12, Miércoles	538	135	555.22	0.97	9 Horas
Abril 13, Jueves	580	154	600.36	0.97	10 Horas 15 Minutos
Abril 14, Viernes	549	137	566.41	0.97	8 Horas 30 Minutos
Abril 15, Sábado	544	128	559.18	0.97	8 Horas 15 Minutos
Abril 16, Domingo	527	121	540.42	0.97	8 Horas
Abril 17, Lunes	429	103	441.56	0.97	7 Horas
Abril 18, Martes	591	145	608.29	0.97	9 Horas 45 Minutos
Abril 19, Miércoles	513	129	528.58	0.97	7 Horas 45 Minutos
Abril 20, Jueves	563	141	579.89	0.97	8 Horas 30 Minutos
Abril 21, Viernes	537	119	549.79	0.98	7 Horas 30 Minutos
Abril 22, Sábado	592	140	608.03	0.97	8 Horas 30 Minutos
Abril 23, Domingo	600	141	616.15	0.97	8 Horas 45 Minutos
Abril 24, Lunes	567	136	582.82	0.97	9 Horas
Abril 25, Martes	450	104	461.34	0.97	6 Horas 30 Minutos
Abril 26, Miércoles	527	136	544.09	0.97	9 Horas 15 Minutos
Abril 27, Jueves	506	133	523.28	0.97	8 Horas
Abril 28, Viernes	435	94	444.58	0.98	5 Horas 15 Minutos
Abril 29, Sábado	464	106	476.22	0.98	6 Horas
Abril 30, Domingo	449	103	460.42	0.97	6 Horas 15 Minutos
Total	**16,564**	**4,076**	**17,057.94**	**0.97**	

Tabla 123: Resumen Datos de Generación.

Energía Activa (kWh)	**Energía Reactiva (kVARh)**	**Energía Aparente (kVAh)**	**Factor de Potencia**	**Horas Promedio día-mes [hh:mm]**
16,564	**4,076**	**17,057.94**	**0.97**	**08:41**

Potencia Máxima [kW]:	96.80
Fecha y hora	2023-04-28 21:30:00

Localidad: **UNGUÍA**

Municipio: UNGUÍA

Departamento: CHOCÓ

Región:

Coordenadas:

Latitud: 8.045966

Longitud: -77.094268

Usuarios: 3,022

Operador de red: EMPRESA DE SERVICIOS PÚBLICOS DOMICILIARIOS DE UNGUÍA S.A. E.S.P. - ESPUN S.A. E.S.P.

Código localidad: 27800000

Código SUI, operador: 22941

Ilustración 120: Esquema de conexión de la localidad

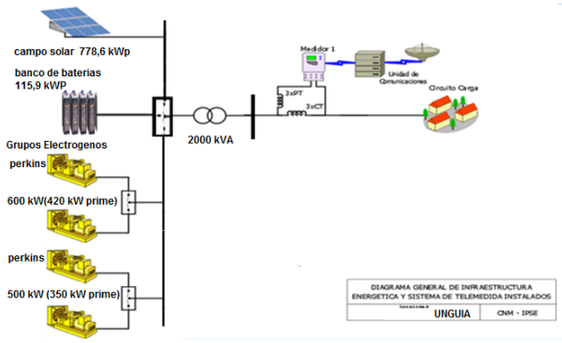

Tabla 125: Infraestructura de la localidad.

SISTEMA HIBRIDO			
GRUPO ELECTRÓGENO			
ITEM	**MARCA**	**CAPACIDAD**	**ESTADO**
1	PERKINS	600 kW (420 kW prime)	EN OPERACIÓN
2	PERKINS	600 kW (420 kW prime)	EN OPERACIÓN
3	PERKINS	500 kW (350 kW prime)	EN OPERACIÓN
4	PERKINS	500 kW (350kW prime)	EN OPERACIÓN
SISTEMA FOTOVOLTAICO			
1	778,6 kWp		EN OPERACIÓN
2	BANCO DE BATERIAS CAPACIDAD 24800 Ah _115,9 kWp		EN OPERACIÓN
TRANSFORMADORES			
ITEM	**CAPACIDAD**		**ESTADO**
1	2000 kVA		EN OPERACIÓN

Ilustración 121: Energía entregada por día de la semana.

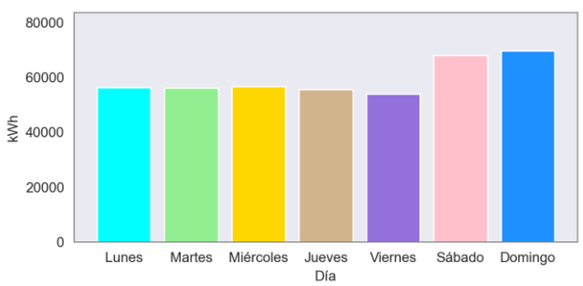

Ilustración 122: Curva de Carga Promedio Diaria Mensual.

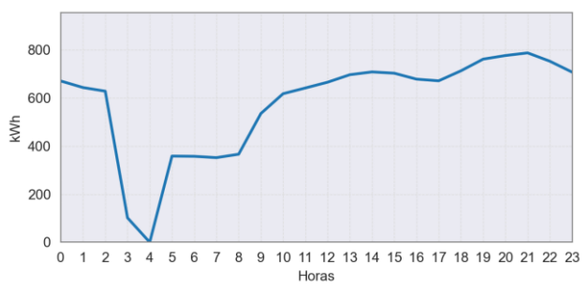

Tabla 124: Energía Activa, Reactiva, Aparente y Factor de Potencia.

UNGUÍA (UNGUÍA - CHOCÓ)					Abril
Fecha	**Energía Activa (kWh)**	**Energía Reactiva (kVARh)**	**Energía Aparente (kVAh)**	**Factor de Potencia (p.u)**	**Horas de servicio promedio en el día [hh:mm]**
Abril 01, Sábado	14,673	5,217	15,572.66	0.94	22 Horas 30 Minutos
Abril 02, Domingo	15,128	5,419	16,069.69	0.94	22 Horas 15 Minutos
Abril 03, Lunes	15,233	5,236	16,107.88	0.95	22 Horas 15 Minutos
Abril 04, Martes	15,249	5,286	16,139.30	0.94	22 Horas 15 Minutos
Abril 05, Miércoles	14,926	5,401	15,873.37	0.94	22 Horas 15 Minutos
Abril 06, Jueves	13,500	5,090	14,427.23	0.94	22 Horas 15 Minutos
Abril 07, Viernes	12,244	4,548	13,061.72	0.94	22 Horas 15 Minutos
Abril 08, Sábado	13,781	5,033	14,671.49	0.94	22 Horas 15 Minutos
Abril 09, Domingo	14,446	5,094	15,318.19	0.94	22 Horas 30 Minutos
Abril 10, Lunes	14,738	5,052	15,579.91	0.95	22 Horas
Abril 11, Martes	13,318	4,518	14,063.77	0.95	21 Horas 45 Minutos
Abril 12, Miércoles	13,899	4,757	14,690.71	0.95	22 Horas
Abril 13, Jueves	14,331	4,925	15,154.03	0.95	22 Horas 30 Minutos
Abril 14, Viernes	13,991	5,008	14,860.35	0.94	22 Horas
Abril 15, Sábado	13,648	4,910	14,503.94	0.94	22 Horas 15 Minutos
Abril 16, Domingo	13,429	4,908	14,297.92	0.94	22 Horas 15 Minutos
Abril 17, Lunes	13,142	4,569	13,913.73	0.94	22 Horas 15 Minutos
Abril 18, Martes	13,637	4,821	14,464.02	0.94	22 Horas 15 Minutos
Abril 19, Miércoles	14,008	4,836	14,819.53	0.95	22 Horas 15 Minutos
Abril 20, Jueves	13,759	4,848	14,588.29	0.94	22 Horas 15 Minutos
Abril 21, Viernes	13,642	4,775	14,453.39	0.94	22 Horas 30 Minutos
Abril 22, Sábado	12,552	4,568	13,357.09	0.94	21 Horas
Abril 23, Domingo	13,446	4,791	14,274.01	0.94	22 Horas 15 Minutos
Abril 24, Lunes	13,223	4,648	14,015.83	0.94	22 Horas 15 Minutos
Abril 25, Martes	14,002	4,871	14,824.45	0.94	22 Horas 30 Minutos
Abril 26, Miércoles	13,916	4,807	14,723.25	0.95	22 Horas 15 Minutos
Abril 27, Jueves	13,959	4,866	14,782.84	0.94	22 Horas 15 Minutos
Abril 28, Viernes	14,078	5,050	14,956.38	0.94	22 Horas 15 Minutos
Abril 29, Sábado	13,316	4,727	14,129.58	0.94	22 Horas 30 Minutos
Abril 30, Domingo	13,179	4,782	14,019.99	0.94	22 Horas 15 Minutos
Total	**416,394**	**147,360**	**441,700.53**	**0.94**	

Tabla 126: Resumen Datos de Generación.

Energía Activa (kWh)	**Energía Reactiva (kVARh)**	**Energía Aparente (kVAh)**	**Factor de Potencia**	**Horas Promedio día-mes [hh:mm]**
416,394	**147,360**	**441,700.53**	**0.94**	**22:12**

Potencia Máxima [kW]:	860.11
Fecha y hora	2023-04-02 19:15:00

GUAINIA

Localidad: BARRANCO MINAS

Municipio: BARRANCO MINAS
Departamento: GUAINÍA

Región:
Coordenadas:
Latitud: 3.494384
Longitud: -69.815034

Usuarios: 355
Operador de red: EMPRESA DE ENERGÍA DEL GUAINIA LA CEIBA S.A. E.S.P. - EMELCE S.A. E.S.P.

Código localidad: 94343000

Código SUI, operador: 2331

Ilustración 123: Esquema de conexión de la localidad

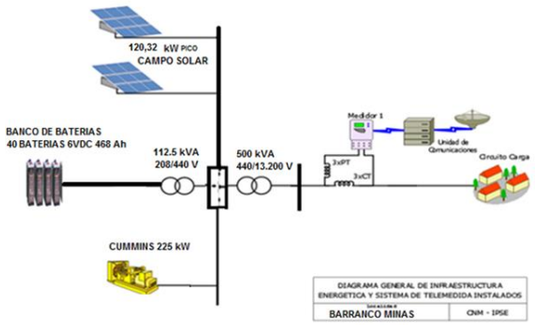

Tabla 128: Infraestructura de la localidad.

GENERACION			
ITEM	**MARCA**	**CAPACIDAD**	**ESTADO**
1	CUMMINS	225 Kw Stand By	EN OPERACIÓN
2	SISTEMA FOTOVOLTAICO	120,32 kW (pico)	FUERA DE SERVICO
TRANSFORMADORES			
ITEM	**CAPACIDAD**		**ESTADO**
1	500kVA		EN OPERACIÓN

Tabla 127: Energía Activa, Reactiva, Aparente y Factor de Potencia.

BARRANCO MINAS (BARRANCO MINAS - GUAINÍA)					Abril
Fecha	**Energía Activa (kWh)**	**Energía Reactiva (kVARh)**	**Energía Aparente (kVAh)**	**Factor de Potencia (p.u)**	**Horas de servicio promedio en el día [hh:mm]**
Abril 01, Sábado	1,914	459	1,967.72	0.97	16 Horas 15 Minutos
Abril 02, Domingo	1,880	479	1,939.82	0.97	16 Horas 45 Minutos
Abril 03, Lunes	2,281	573	2,351.42	0.97	16 Horas 45 Minutos
Abril 04, Martes	2,282	588	2,356.24	0.97	16 Horas 15 Minutos
Abril 05, Miércoles	2,264	568	2,334.05	0.97	16 Horas 15 Minutos
Abril 06, Jueves	1,935	507	2,000.16	0.97	16 Horas 15 Minutos
Abril 07, Viernes	1,791	469	1,851.05	0.97	16 Horas 15 Minutos
Abril 08, Sábado	1,907	506	1,972.56	0.97	16 Horas 15 Minutos
Abril 09, Domingo	1,911	490	1,972.48	0.97	16 Horas 15 Minutos
Abril 10, Lunes	2,186	566	2,257.71	0.97	16 Horas 15 Minutos
Abril 11, Martes	2,224	567	2,295.56	0.97	16 Horas 15 Minutos
Abril 12, Miércoles	1,525	390	1,574.43	0.97	15 Horas 15 Minutos
Abril 13, Jueves	1,512	343	1,550.45	0.98	16 Horas 15 Minutos
Abril 14, Viernes	1,422	323	1,458.66	0.98	16 Horas 15 Minutos
Abril 15, Sábado	1,194	281	1,226.66	0.97	14 Horas 30 Minutos
Abril 16, Domingo	900	260	937.10	0.96	10 Horas 45 Minutos
Abril 17, Lunes	1,448	331	1,485.67	0.97	15 Horas 45 Minutos
Abril 18, Martes	1,308	312	1,344.86	0.97	16 Horas 15 Minutos
Abril 19, Miércoles	1,474	337	1,511.52	0.97	16 Horas 15 Minutos
Abril 20, Jueves	1,352	317	1,388.68	0.97	16 Horas 15 Minutos
Abril 21, Viernes	1,396	306	1,429.67	0.98	16 Horas 15 Minutos
Abril 22, Sábado	1,256	302	1,291.87	0.97	16 Horas 15 Minutos
Abril 23, Domingo	1,189	261	1,217.58	0.98	16 Horas 15 Minutos
Abril 24, Lunes	1,271	273	1,300.22	0.98	16 Horas
Abril 25, Martes	1,370	288	1,399.52	0.98	17 Horas
Abril 26, Miércoles	1,456	334	1,493.99	0.97	15 Horas
Abril 27, Jueves	2,295	616	2,376.30	0.97	16 Horas 15 Minutos
Abril 28, Viernes	2,132	449	2,179.30	0.98	16 Horas 15 Minutos
Abril 29, Sábado	1,936	521	2,004.70	0.97	15 Horas 15 Minutos
Abril 30, Domingo	2,113	581	2,191.52	0.96	16 Horas 15 Minutos
Total	**51,123**	**12,598**	**52,652.69**	**0.97**	

Ilustración 124: Energía entregada por día de la semana.

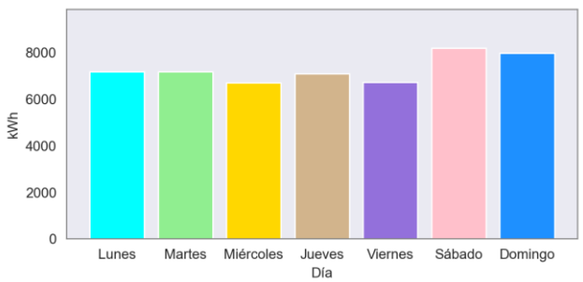

Ilustración 125: Curva de Carga Promedio Diaria Mensual.

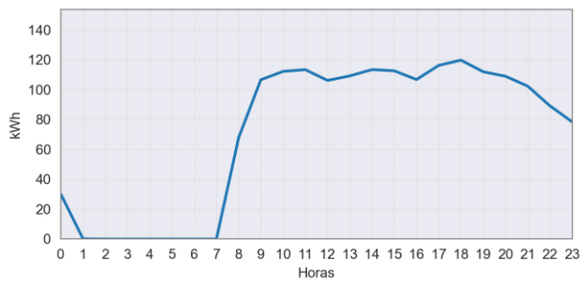

Tabla 129: Resumen Datos de Generación.

Energía Activa (kWh)	Energía Reactiva (kVARh)	Energía Aparente (kVAh)	Factor de Potencia	Horas Promedio día-mes [hh:mm]
51,123	**12,598**	**52,652.69**	**0.97**	**15:56**

Potencia Máxima [kW]:	178.58
Fecha y hora	2023-04-13 18:15:00

GUAVIARE

3

Localidad: **MIRAFLORES**

Municipio: MIRAFLORES
Departamento: GUAVIARE

Código localidad: 95200000

Código SUI, operador: 2994

Región:
Coordenadas:
Latitud: 1.336795
Longitud: -71.951218
Usuarios: 552
Operador de red: ALCALDÍA MUNICIPAL DE MIRAFLORES

Ilustración 126: Esquema de conexión de la localidad

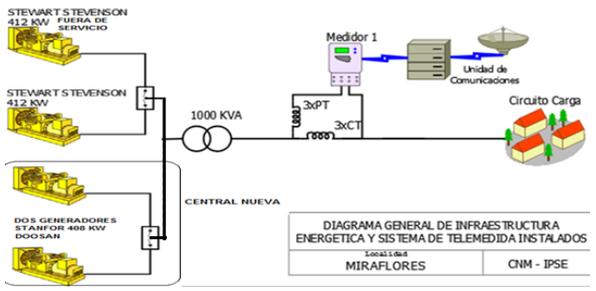

Tabla 131: Infraestructura de la localidad.

GRUPO ELECTRÓGENO			
ITEM	**MARCA**	**CAPACIDAD kW**	**ESTADO**
1	STEWART STEVENSON	412	EN OPERACIÓN
2	STEWART STEVENSON	412	FUERA DE SERVICIO
3	DOOSAN (nueva)	408	EN OPERACIÓN
4	DOOSAN (nueva)	408	EN OPERACIÓN
TRANSFORMADORES			
ITEM	**CAPACIDAD**		**ESTADO**
1	1000 kVA		EN OPERACIÓN

Ilustración 127: Energía entregada por día de la semana.

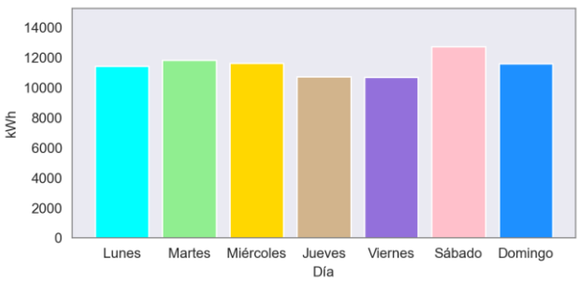

Ilustración 128: Curva de Carga Promedio Diaria Mensual.

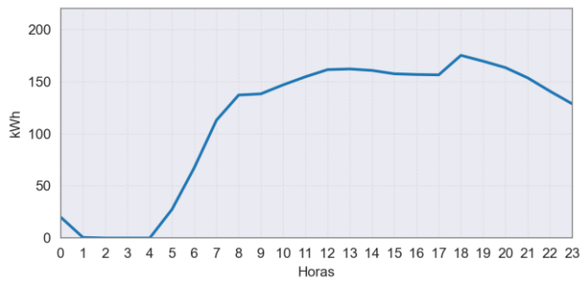

Tabla 130: Energía Activa, Reactiva, Aparente y Factor de Potencia.

MIRAFLORES (MIRAFLORES - GUAVIARE)					Abril
Fecha	**Energía Activa (kWh)**	**Energía Reactiva (kVARh)**	**Energía Aparente (kVAh)**	**Factor de Potencia (p.u)**	**Horas de servicio promedio en el día [hh:mm]**
Abril 01, Sábado	2,183	778	2,317.91	0.94	17 Horas 15 Minutos
Abril 02, Domingo	2,324	841	2,471.09	0.94	17 Horas 15 Minutos
Abril 03, Lunes	2,780	960	2,941.07	0.95	18 Horas 45 Minutos
Abril 04, Martes	2,800	957	2,958.69	0.95	18 Horas 45 Minutos
Abril 05, Miércoles	2,694	933	2,850.69	0.94	18 Horas 45 Minutos
Abril 06, Jueves	2,098	756	2,230.15	0.94	15 Horas 30 Minutos
Abril 07, Viernes	2,154	789	2,293.79	0.94	17 Horas 15 Minutos
Abril 08, Sábado	2,309	837	2,455.78	0.94	17 Horas 15 Minutos
Abril 09, Domingo	2,305	835	2,452.01	0.94	17 Horas 15 Minutos
Abril 10, Lunes	2,908	988	3,070.74	0.95	18 Horas 45 Minutos
Abril 11, Martes	2,973	1,000	3,137.03	0.95	18 Horas 45 Minutos
Abril 12, Miércoles	3,073	993	3,229.34	0.95	18 Horas 45 Minutos
Abril 13, Jueves	2,791	896	2,931.28	0.95	18 Horas 45 Minutos
Abril 14, Viernes	2,881	989	3,046.42	0.95	18 Horas 45 Minutos
Abril 15, Sábado	2,828	984	2,994.32	0.94	18 Horas 15 Minutos
Abril 16, Domingo	2,357	838	2,501.68	0.94	16 Horas 45 Minutos
Abril 17, Lunes	2,988	994	3,148.99	0.95	18 Horas 45 Minutos
Abril 18, Martes	3,095	993	3,249.80	0.95	18 Horas 45 Minutos
Abril 19, Miércoles	3,010	950	3,156.18	0.95	18 Horas 45 Minutos
Abril 20, Jueves	2,880	1,064	3,070.12	0.94	18 Horas 45 Minutos
Abril 21, Viernes	2,831	1,318	3,123.28	0.91	18 Horas
Abril 22, Sábado	2,796	1,303	3,084.22	0.91	17 Horas 15 Minutos
Abril 23, Domingo	2,095	888	2,275.33	0.92	16 Horas 45 Minutos
Abril 24, Lunes	2,770	1,264	3,044.49	0.91	18 Horas 45 Minutos
Abril 25, Martes	2,955	1,325	3,238.13	0.91	18 Horas 45 Minutos
Abril 26, Miércoles	2,869	1,293	3,146.99	0.91	18 Horas 45 Minutos
Abril 27, Jueves	2,966	1,294	3,236.26	0.92	18 Horas 45 Minutos
Abril 28, Viernes	2,841	920	2,986.47	0.95	18 Horas 45 Minutos
Abril 29, Sábado	2,601	877	2,745.01	0.95	16 Horas 15 Minutos
Abril 30, Domingo	2,512	886	2,663.61	0.94	17 Horas
Total	**80,666**	**29,742**	**85,974.40**	**0.94**	

Tabla 132: Resumen Datos de Generación.

Energía Activa (kWh)	**Energía Reactiva (kVARh)**	**Energía Aparente (kVAh)**	**Factor de Potencia**	**Horas Promedio día-mes [hh:mm]**
80,666	**29,742**	**85,974.40**	**0.94**	**18:01**

Potencia Máxima [kW]:	199.32
Fecha y hora	2023-04-18 18:15:00

LA GUAJIRA

Localidad: **NAZARETH**

Municipio: URIBIA

Departamento: LA GUAJIRA

Región:

Coordenadas:

Latitud: 12.175104

Longitud: -71.282503

Usuarios: 244

Operador de red: HELIOS ENERGIA S.A. ESP

Código localidad: 44847012

Código SUI, operador: 42637

Ilustración 129: Esquema de conexión de la localidad

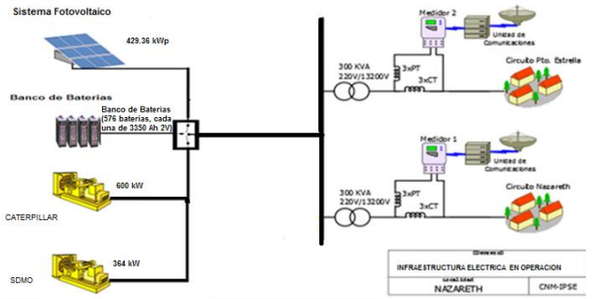

Tabla 134: Infraestructura de la localidad.

SISTEMA DE GENERACION*			
ITEM	**MARCA**	**CAPACIDAD**	**ESTADO**
1	Sistema Solar	429,36 kWp	EN OPERACIÓN
2	SDMO	364 kW	EN OPERACION
3	CATERPILLAR	600 Kw	EN OPERACION
4	Banco de Baterias (576 baterias, cada una de 3350 Ah 2V)		EN OPERACIÓN
TRANSFORMADORES*			
ITEM	**CAPACIDAD**		**ESTADO**
1	300 kVA (MAGNETRON)		EN OPERACIÓN
2	300 kVA (RYMEL)		EN OPERACIÓN

Ilustración 130: Energía entregada por día de la semana.

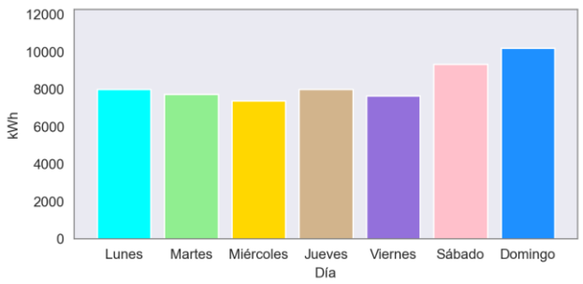

Ilustración 131: Curva de Carga Promedio Diaria Mensual.

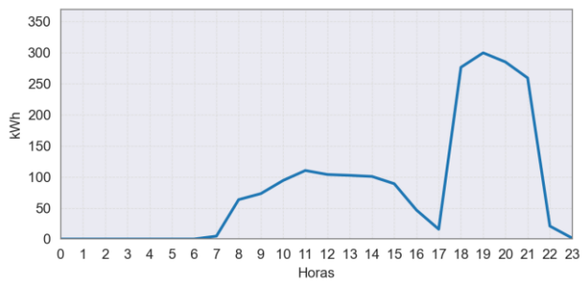

Tabla 133: Energía Activa, Reactiva, Aparente y Factor de Potencia.

NAZARETH (URIBIA - LA GUAJIRA)					Abril
Fecha	**Energía Activa (kWh)**	**Energía Reactiva (kVARh)**	**Energía Aparente (kVAh)**	**Factor de Potencia (p.u)**	**Horas de servicio promedio en el día [hh:mm]**
Abril 01, Sábado	1,491	227	1,508.50	0.99	12 Horas 15 Minutos
Abril 02, Domingo	2,060	479	2,114.79	0.97	12 Horas 15 Minutos
Abril 03, Lunes	1,751	287	1,773.99	0.99	12 Horas 45 Minutos
Abril 04, Martes	2,354	512	2,408.92	0.98	13 Horas 15 Minutos
Abril 05, Miércoles	1,720	251	1,738.40	0.99	13 Horas 30 Minutos
Abril 06, Jueves	2,219	510	2,276.95	0.97	13 Horas 15 Minutos
Abril 07, Viernes	1,636	264	1,657.36	0.99	13 Horas
Abril 08, Sábado	1,959	446	2,008.82	0.98	11 Horas
Abril 09, Domingo	1,752	274	1,772.95	0.99	13 Horas 30 Minutos
Abril 10, Lunes	2,365	503	2,418.20	0.98	12 Horas 15 Minutos
Abril 11, Martes	1,258	214	1,275.59	0.99	10 Horas
Abril 12, Miércoles	1,967	410	2,009.73	0.98	10 Horas 45 Minutos
Abril 13, Jueves	1,748	280	1,770.32	0.99	13 Horas 15 Minutos
Abril 14, Viernes	2,364	461	2,408.84	0.98	13 Horas 15 Minutos
Abril 15, Sábado	1,694	249	1,712.41	0.99	13 Horas 15 Minutos
Abril 16, Domingo	2,236	460	2,282.97	0.98	12 Horas 15 Minutos
Abril 17, Lunes	1,891	302	1,915.29	0.99	13 Horas 15 Minutos
Abril 18, Martes	1,690	333	1,722.02	0.98	9 Horas 30 Minutos
Abril 19, Miércoles	1,870	275	1,890.23	0.99	14 Horas
Abril 20, Jueves	1,693	320	1,722.80	0.98	7 Horas 45 Minutos
Abril 21, Viernes	1,690	275	1,712.37	0.99	11 Horas 15 Minutos
Abril 22, Sábado	1,943	373	1,978.76	0.98	10 Horas 45 Minutos
Abril 23, Domingo	2,342	388	2,374.33	0.99	12 Horas 30 Minutos
Abril 24, Lunes	2,011	407	2,051.62	0.98	12 Horas 15 Minutos
Abril 25, Martes	2,431	475	2,476.55	0.98	13 Horas 15 Minutos
Abril 26, Miércoles	1,842	352	1,875.43	0.98	11 Horas 30 Minutos
Abril 27, Jueves	2,345	465	2,390.76	0.98	12 Horas 45 Minutos
Abril 28, Viernes	1,963	400	2,003.38	0.98	13 Horas 30 Minutos
Abril 29, Sábado	2,273	442	2,315.35	0.98	11 Horas 30 Minutos
Abril 30, Domingo	1,831	356	1,865.53	0.98	13 Horas 30 Minutos
Total	**58,390**	**10,988**	**59,415.00**	**0.98**	

Tabla 135: Resumen Datos de Generación.

Energía Activa (kWh)	Energía Reactiva (kVARh)	Energía Aparente (kVAh)	Factor de Potencia	Horas Promedio día-mes [hh:mm]
58,390	**10,988**	**59,415.00**	**0.98**	**12:13**

Potencia Máxima [kW]:	341.28
Fecha y hora	2023-04-19 18:45:00

MAGDALENA

Localidad: **PALMOR**

Municipio: CIÉNAGA

Departamento: MAGDALENA

Región:

Coordenadas:

Latitud: 10.768486

Longitud: -74.023501

Usuarios: 510

Operador de red: ASOCIACIÓN DE USUARIOS DEL SERVICIO DE ENERGÍA DE PALMOR DE LA SIERRA - ELECTROPALMOR E.S.P. ESAL

Código localidad: 47189018

Código SUI, operador: 33793

Ilustración 132: Esquema de conexión de la localidad

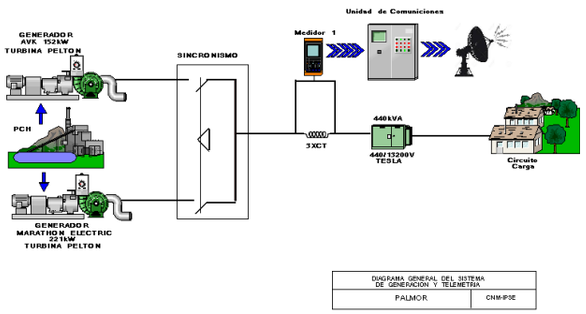

Tabla 137: Infraestructura de la localidad.

MCH			
TURBINAS			
ITEM	**MARCA**	**CAPACIDAD**	**ESTADO**
1	PELTON	150 kW	EN OPERACIÓN
2	PELTON	150 kW	EN REPARACION
GENERADORES			
ITEM	**MARCA**	**CAPACIDAD**	**ESTADO**
1	MARATHON ELECTRIC	221 kW	EN OPERACIÓN (RESPALDO)
2	AVK	152 kW	EN REPARACION
TRANSFORMADOR			
ITEM	**MARCA**	**CAPACIDAD**	**ESTADO**
1	TESLA	400 KVA	EN OPERACIÓN

Ilustración 133: Energía entregada por día de la semana.

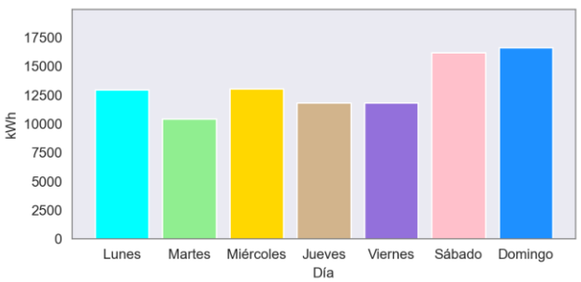

Ilustración 134: Curva de Carga Promedio Diaria Mensual.

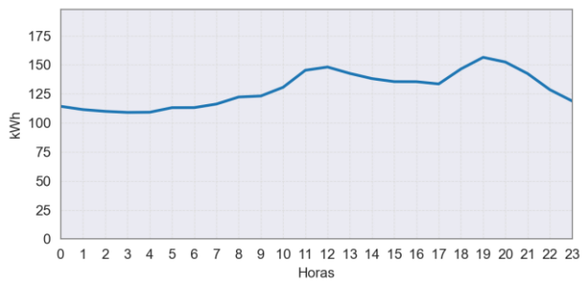

Tabla 136: Energía Activa, Reactiva, Aparente y Factor de Potencia.

PALMOR (CIÉNAGA - MAGDALENA)					Abril
Fecha	**Energía Activa (kWh)**	**Energía Reactiva (kVARh)**	**Energía Aparente (kVAh)**	**Factor de Potencia (p.u)**	**Horas de servicio promedio en el día [hh:mm]**
Abril 01, Sábado	3,547	1,300	3,777.41	0.94	24 Horas
Abril 02, Domingo	3,476	1,275	3,703.04	0.94	24 Horas
Abril 03, Lunes	3,297	1,177	3,500.69	0.94	24 Horas
Abril 04, Martes	2,795	1,007	2,970.77	0.94	20 Horas 45 Minutos
Abril 05, Miércoles	3,264	1,218	3,483.60	0.94	24 Horas
Abril 06, Jueves	3,121	1,195	3,341.58	0.93	24 Horas
Abril 07, Viernes	2,888	1,097	3,089.70	0.93	24 Horas
Abril 08, Sábado	3,242	1,171	3,447.24	0.94	24 Horas
Abril 09, Domingo	3,337	1,236	3,558.61	0.94	24 Horas
Abril 10, Lunes	3,295	1,152	3,490.78	0.94	24 Horas
Abril 11, Martes	3,173	1,084	3,352.99	0.95	24 Horas
Abril 12, Miércoles	3,262	1,115	3,447.64	0.95	24 Horas
Abril 13, Jueves	3,241	1,128	3,431.32	0.94	24 Horas
Abril 14, Viernes	3,177	1,128	3,371.30	0.94	24 Horas
Abril 15, Sábado	3,486	1,259	3,706.19	0.94	24 Horas
Abril 16, Domingo	3,439	1,209	3,645.62	0.94	24 Horas
Abril 17, Lunes	3,191	1,042	3,356.81	0.95	24 Horas
Abril 18, Martes	2,570	872	2,713.83	0.95	19 Horas 45 Minutos
Abril 19, Miércoles	3,241	1,108	3,425.47	0.95	24 Horas
Abril 20, Jueves	2,225	786	2,359.45	0.94	18 Horas
Abril 21, Viernes	3,242	1,136	3,434.87	0.94	24 Horas
Abril 22, Sábado	3,359	1,186	3,561.94	0.94	24 Horas
Abril 23, Domingo	3,343	1,200	3,551.54	0.94	24 Horas
Abril 24, Lunes	3,187	1,099	3,371.07	0.95	24 Horas
Abril 25, Martes	1,902	644	2,008.52	0.95	15 Horas 30 Minutos
Abril 26, Miércoles	3,282	1,124	3,469.35	0.95	24 Horas
Abril 27, Jueves	3,250	1,113	3,435.19	0.95	24 Horas
Abril 28, Viernes	2,509	904	2,667.20	0.94	19 Horas 15 Minutos
Abril 29, Sábado	2,563	909	2,719.21	0.94	16 Horas 30 Minutos
Abril 30, Domingo	3,003	1,086	3,193.39	0.94	22 Horas
Total	**92,907**	**32,959**	**98,580.14**	**0.94**	

Tabla 138: Resumen Datos de Generación.

Energía Activa (kWh)	**Energía Reactiva (kVARh)**	**Energía Aparente (kVAh)**	**Factor de Potencia**	**Horas Promedio día-mes [hh:mm]**
92,907	**32,959**	**98,580.14**	**0.94**	**22:47**

Potencia Máxima [kW]:	187.26
Fecha y hora	2023-04-25 18:45:00

META

Localidad: MAPIRIPAN

Municipio: MAPIRIPAN

Departamento: META

Región:

Coordenadas:

Latitud: 2.892013

Longitud: -72.133224

Usuarios: 868

Operador de red: ELECTRIFICADORA DE MAPIRIPÁN S.A. E.S.P. - ELECTRIMAPIRI S.A. E.S.P.

Código localidad: 50325000

Código SUI, operador: 25680

Ilustración 135: Esquema de conexión de la localidad

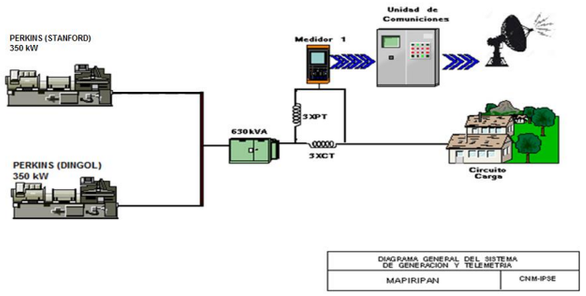

Tabla 140: Infraestructura de la localidad.

GRUPO ELECTRÓGENO			
ITEM	MARCA	CAPACIDAD	ESTADO
1	PERKINS - STAMFORD	350 kW	EN OPERACIÓN(nuevo)
2	PERKINS(Dingol)	350 Kw	EN MANTENIMIENTO
TRANSFORMADORES			
ITEM	CAPACIDAD		ESTADO
1	630 kVA		EN OPERACIÓN

Ilustración 136: Energía entregada por día de la semana.

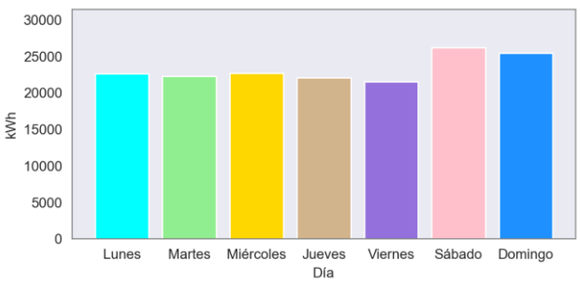

Ilustración 137: Curva de Carga Promedio Diaria Mensual.

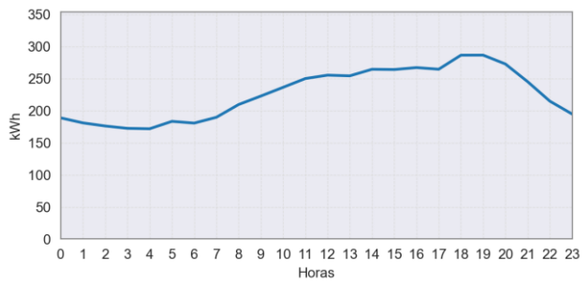

Tabla 139: Energía Activa, Reactiva, Aparente y Factor de Potencia.

MAPIRIPAN (MAPIRIPAN - META)					Abril
Fecha	Energía Activa (kWh)	Energía Reactiva (kVARh)	Energía Aparente (kVAh)	Factor de Potencia (p.u)	Horas de servicio promedio en el día [hh:mm]
Abril 01, Sábado	4,846	1,907	5,207.39	0.93	24 Horas
Abril 02, Domingo	4,845	1,914	5,209.35	0.93	24 Horas
Abril 03, Lunes	5,452	2,106	5,845.14	0.93	24 Horas
Abril 04, Martes	5,631	2,237	6,059.29	0.93	24 Horas
Abril 05, Miércoles	5,646	2,261	6,081.58	0.93	24 Horas
Abril 06, Jueves	5,232	2,115	5,642.90	0.93	24 Horas
Abril 07, Viernes	4,589	1,826	4,938.81	0.93	24 Horas
Abril 08, Sábado	4,642	1,866	5,003.33	0.93	24 Horas
Abril 09, Domingo	4,792	1,875	5,145.62	0.93	24 Horas
Abril 10, Lunes	5,756	2,140	6,141.35	0.94	24 Horas
Abril 11, Martes	5,662	2,081	6,032.40	0.94	24 Horas
Abril 12, Miércoles	5,552	2,066	5,924.43	0.94	24 Horas
Abril 13, Jueves	5,446	2,015	5,806.45	0.94	22 Horas 30 Minutos
Abril 14, Viernes	5,760	2,084	6,125.78	0.94	23 Horas 45 Minutos
Abril 15, Sábado	5,585	2,131	5,978.35	0.93	24 Horas
Abril 16, Domingo	5,328	2,020	5,697.81	0.94	24 Horas
Abril 17, Lunes	5,733	2,104	6,106.87	0.94	24 Horas
Abril 18, Martes	5,258	1,893	5,588.32	0.94	24 Horas
Abril 19, Miércoles	5,789	2,084	6,152.50	0.94	24 Horas
Abril 20, Jueves	5,622	2,003	5,968.14	0.94	24 Horas
Abril 21, Viernes	5,396	1,891	5,717.35	0.94	24 Horas
Abril 22, Sábado	5,656	2,116	6,038.53	0.94	24 Horas
Abril 23, Domingo	5,246	1,964	5,602.03	0.94	24 Horas
Abril 24, Lunes	5,681	2,036	6,034.70	0.94	24 Horas
Abril 25, Martes	5,780	2,071	6,140.25	0.94	24 Horas
Abril 26, Miércoles	5,749	2,067	6,108.99	0.94	24 Horas
Abril 27, Jueves	5,784	2,113	6,157.89	0.94	24 Horas
Abril 28, Viernes	5,782	2,090	6,148.42	0.94	24 Horas
Abril 29, Sábado	5,466	2,048	5,837.54	0.94	24 Horas
Abril 30, Domingo	5,249	1,994	5,614.71	0.93	24 Horas
Total	162,955	61,120	174,040.43	0.94	

Tabla 141: Resumen Datos de Generación.

Energía Activa (kWh)	Energía Reactiva (kVARh)	Energía Aparente (kVAh)	Factor de Potencia	Horas Promedio día-mes [hh:mm]
162,955	61,120	174,040.43	0.94	23:56

Potencia Máxima [kW]:	345.40
Fecha y hora	2023-04-19 18:30:00

NARIÑO

Localidad: **ALTO ESTERO**

Municipio: MAGÜI

Departamento: NARIÑO

Región:

Coordenadas:

Latitud: 1.991517

Longitud: -78.218108

Usuarios: 121

Operador de red: EMPRESA DE ENERGÍA DE MAGUI PAYAN S.A. E.S.P.

Código localidad: 52427901

Código SUI, operador: 20081

Ilustración 138: Esquema de conexión de la localidad

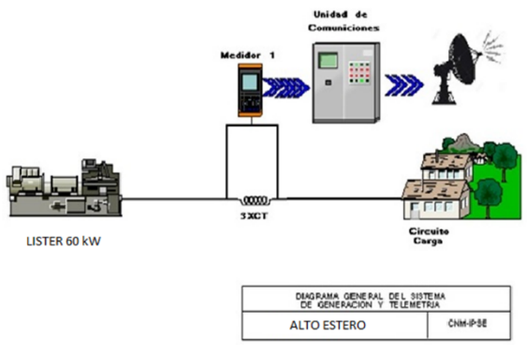

Tabla 143: Infraestructura de la localidad.

GRUPO ELECTRÓGENO			
ITEM	**MARCA**	**CAPACIDAD**	**ESTADO**
1	LISTER	60kW	EN OPERACIÓN
TRANSFORMADOR			
ITEM	**CAPACIDAD**		**ESTADO**
1			EN OPERACIÓN

Durante algunos días no se prestó el servicio de energía

Ilustración 139: Energía entregada por día de la semana.

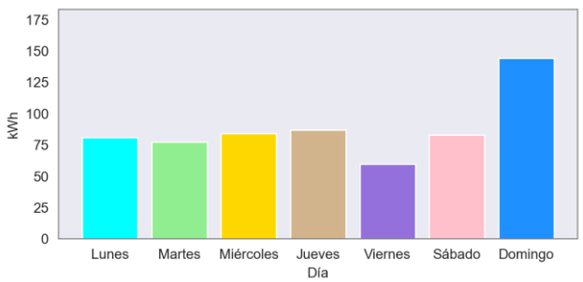

Ilustración 140: Curva de Carga Promedio Diaria Mensual.

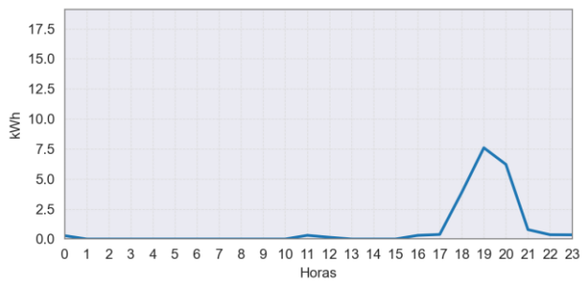

Tabla 142: Energía Activa, Reactiva, Aparente y Factor de Potencia.

ALTO ESTERO (MAGÜI - NARIÑO)					Abril
Fecha	**Energía Activa (kWh)**	**Energía Reactiva (kVARh)**	**Energía Aparente (kVAh)**	**Factor de Potencia (p.u)**	**Horas de servicio promedio en el día [hh:mm]**
Abril 01, Sábado	25	7	25.59	0.96	2 Horas 15 Minutos
Abril 02, Domingo	29	9	29.90	0.96	2 Horas 30 Minutos
Abril 03, Lunes	23	6	23.90	0.96	2 Horas 15 Minutos
Abril 04, Martes	27	8	28.75	0.96	2 Horas 30 Minutos
Abril 05, Miércoles	31	9	31.78	0.96	2 Horas 45 Minutos
Abril 06, Jueves	37	11	38.33	0.96	3 Horas 45 Minutos
Abril 07, Viernes	34	10	35.45	0.96	3 Horas 15 Minutos
Abril 08, Sábado	30	8	30.90	0.96	2 Horas 30 Minutos
Abril 09, Domingo	88	26	91.46	0.96	8 Horas
Abril 10, Lunes	33	10	34.39	0.96	3 Horas 15 Minutos
Abril 11, Martes	26	8	27.07	0.96	2 Horas 15 Minutos
Abril 12, Miércoles	26	7	26.85	0.96	2 Horas 15 Minutos
Abril 13, Jueves	26	7	27.07	0.97	2 Horas 15 Minutos
Abril 14, Viernes	26	6	26.82	0.97	2 Horas 15 Minutos
Abril 15, Sábado	29	8	30.00	0.97	2 Horas 30 Minutos
Abril 16, Domingo	28	8	29.25	0.96	2 Horas 30 Minutos
Abril 17, Lunes	25	7	26.11	0.96	2 Horas 15 Minutos
Abril 18, Martes	24	7	24.91	0.97	2 Horas 30 Minutos
Abril 19, Miércoles	28	7	28.76	0.97	2 Horas 30 Minutos
Abril 20, Jueves	24	7	25.23	0.96	2 Horas 15 Minutos
Abril 21, Viernes	0	0	0.00		0 Horas
Abril 22, Sábado	0	0	0.00		0 Horas
Abril 23, Domingo	0	0	0.00		0 Horas
Abril 24, Lunes	0	0	0.00		0 Horas
Abril 25, Martes	0	0	0.00		0 Horas
Abril 26, Miércoles	0	0	0.00		0 Horas
Abril 27, Jueves	0	0	0.00		0 Horas
Abril 28, Viernes	0	0	0.00		0 Horas
Abril 29, Sábado	0	0	0.00		0 Horas
Abril 30, Domingo	0	0	0.00		0 Horas
Total	**618**	**176**	**642.45**	**0.96**	

Tabla 144: Resumen Datos de Generación.

Energía Activa (kWh)	**Energía Reactiva (kVARh)**	**Energía Aparente (kVAh)**	**Factor de Potencia**	**Horas Promedio día-mes [hh:mm]**
618	**176**	**642.45**	**0.96**	**01:53**

Potencia Máxima [kW]:	12.35
Fecha y hora	2023-04-13 19:45:00

Localidad: **AMARALES**

Municipio: LA TOLA
Departamento: NARIÑO

Región:
Coordenadas:
Latitud: 2.145569
Longitud: -78.201874

Usuarios: 285
Operador de red: EMPRESA ASOCIATIVA DE TRABAJO Y LA PRESTACION DEL SERVICIO DE ENERGÍA EN LA ZONA RURAL DEL MUNICIPIO DE LA TOLA NARIÑO - E.A.T. ENERAMARALES E.S.P.

Código localidad: 52390013

Código SUI, operador: 43076

Ilustración 141: Esquema de conexión de la localidad

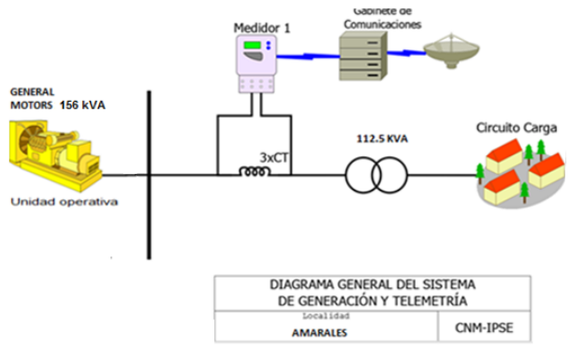

Tabla 146: Infraestructura de la localidad.

GRUPO ELECTRÓGENO			
ITEM	MARCA	CAPACIDAD	ESTADO
1	GENERAL MOTORS	156 kVA	EN OPERACIÓN
TRANSFORMADOR			
ITEM	CAPACIDAD (KVA)		ESTADO
1	112.5		EN OPERACIÓN

Ilustración 142: Energía entregada por día de la semana.

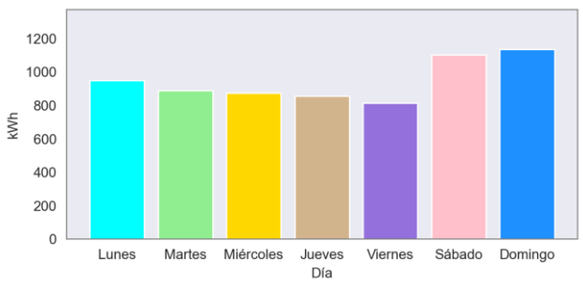

Ilustración 143: Curva de Carga Promedio Diaria Mensual.

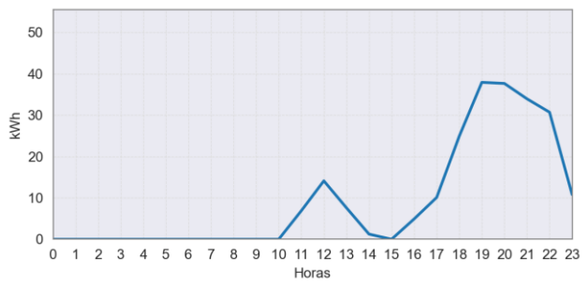

Tabla 145: Energía Activa, Reactiva, Aparente y Factor de Potencia.

AMARALES (LA TOLA - NARIÑO)					Abril
Fecha	Energía Activa (kWh)	Energía Reactiva (kVARh)	Energía Aparente (kVAh)	Factor de Potencia (p.u)	Horas de servicio promedio en el día [hh:mm]
Abril 01, Sábado	232	94	250.41	0.93	7 Horas 15 Minutos
Abril 02, Domingo	230	96	249.29	0.92	7 Horas 30 Minutos
Abril 03, Lunes	239	104	260.29	0.92	7 Horas 15 Minutos
Abril 04, Martes	251	99	269.32	0.93	7 Horas 15 Minutos
Abril 05, Miércoles	245	100	264.70	0.93	7 Horas 15 Minutos
Abril 06, Jueves	244	95	262.01	0.93	7 Horas 45 Minutos
Abril 07, Viernes	229	96	247.90	0.92	7 Horas 30 Minutos
Abril 08, Sábado	239	97	257.40	0.93	7 Horas 30 Minutos
Abril 09, Domingo	237	99	256.62	0.92	7 Horas 30 Minutos
Abril 10, Lunes	246	95	263.82	0.93	7 Horas 30 Minutos
Abril 11, Martes	230	90	247.31	0.93	7 Horas 30 Minutos
Abril 12, Miércoles	237	93	254.56	0.93	7 Horas 30 Minutos
Abril 13, Jueves	242	93	258.90	0.93	7 Horas 30 Minutos
Abril 14, Viernes	219	84	235.01	0.93	7 Horas
Abril 15, Sábado	228	91	245.51	0.93	7 Horas
Abril 16, Domingo	230	85	245.60	0.94	7 Horas 30 Minutos
Abril 17, Lunes	236	88	251.59	0.94	7 Horas 15 Minutos
Abril 18, Martes	250	89	265.58	0.94	7 Horas 15 Minutos
Abril 19, Miércoles	179	71	192.43	0.93	5 Horas 15 Minutos
Abril 20, Jueves	164	66	176.43	0.93	5 Horas 15 Minutos
Abril 21, Viernes	151	57	161.40	0.93	4 Horas 30 Minutos
Abril 22, Sábado	172	64	183.46	0.94	5 Horas 45 Minutos
Abril 23, Domingo	205	82	220.97	0.93	7 Horas
Abril 24, Lunes	228	90	245.02	0.93	7 Horas
Abril 25, Martes	160	65	172.78	0.93	7 Horas
Abril 26, Miércoles	212	79	226.38	0.94	6 Horas 45 Minutos
Abril 27, Jueves	208	80	223.22	0.93	7 Horas
Abril 28, Viernes	216	85	232.60	0.93	7 Horas 30 Minutos
Abril 29, Sábado	233	94	250.70	0.93	7 Horas 30 Minutos
Abril 30, Domingo	233	94	251.16	0.93	7 Horas 30 Minutos
Total	**6,624**	**2,615**	**7,121.62**	**0.93**	

Tabla 147: Resumen Datos de Generación.

Energía Activa (kWh)	Energía Reactiva (kVARh)	Energía Aparente (kVAh)	Factor de Potencia	Horas Promedio día-mes [hh:mm]
6,624	2,615	7,121.62	0.93	07:01

Potencia Máxima [kW]:	44.93
Fecha y hora	2023-04-18 19:30:00

Localidad: **BAZAN**

Municipio: EL CHARCO
Departamento: NARIÑO

Región:
Coordenadas:
Latitud: 2.661208
Longitud: -78.136268

Usuarios: 320
Operador de red: ASOCIACIÓN DE ENERGÍA DE LAS ZONAS RURALES DEL MUNICIPIO DEL CHARCO - ASOGERCHAR S.A. E.S.P.

Código localidad: 52250023

Código SUI, operador: 25681

Ilustración 144: Esquema de conexión de la localidad

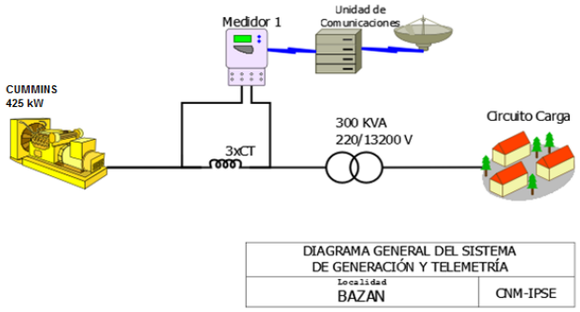

Tabla 149: Infraestructura de la localidad.

GRUPO ELECTRÓGENO			
ITEM	MARCA	CAPACIDAD	ESTADO
1	CUMMINS	425 KW	EN OPERACIÓN
TRANSFORMADOR			
ITEM	CAPACIDAD (KVA)		ESTADO
1	112,5		EN OPERACIÓN

Durante algunos días no se prestó el suministro de energía.

Tabla 148: Energía Activa, Reactiva, Aparente y Factor de Potencia.

BAZAN (EL CHARCO - NARIÑO)					Abril
Fecha	Energía Activa (kWh)	Energía Reactiva (kVARh)	Energía Aparente (kVAh)	Factor de Potencia (p.u)	Horas de servicio promedio en el día [hh:mm]
Abril 01, Sábado	847	325	907.47	0.93	9 Horas 15 Minutos
Abril 02, Domingo	773	316	834.76	0.93	9 Horas 15 Minutos
Abril 03, Lunes	785	311	844.10	0.93	9 Horas
Abril 04, Martes	733	286	786.86	0.93	9 Horas
Abril 05, Miércoles	780	307	838.31	0.93	9 Horas 15 Minutos
Abril 06, Jueves	746	302	805.33	0.93	9 Horas 15 Minutos
Abril 07, Viernes	749	308	809.82	0.92	9 Horas
Abril 08, Sábado	749	299	806.22	0.93	8 Horas 45 Minutos
Abril 09, Domingo	803	328	867.07	0.93	9 Horas 15 Minutos
Abril 10, Lunes	756	293	810.72	0.93	8 Horas 30 Minutos
Abril 11, Martes	569	216	608.43	0.93	6 Horas 15 Minutos
Abril 12, Miércoles	602	228	644.10	0.94	6 Horas 30 Minutos
Abril 13, Jueves	562	208	598.74	0.94	6 Horas
Abril 14, Viernes	593	217	631.34	0.94	6 Horas 15 Minutos
Abril 15, Sábado	557	204	592.99	0.94	5 Horas 45 Minutos
Abril 16, Domingo	599	215	636.16	0.94	6 Horas 15 Minutos
Abril 17, Lunes	528	180	557.84	0.95	5 Horas 30 Minutos
Abril 18, Martes	0	0	0.00		0 Horas
Abril 19, Miércoles	546	198	580.79	0.94	6 Horas
Abril 20, Jueves	530	199	566.57	0.94	6 Horas
Abril 21, Viernes	506	182	538.25	0.94	5 Horas 30 Minutos
Abril 22, Sábado	600	218	638.51	0.94	6 Horas 30 Minutos
Abril 23, Domingo	0	0	0.00		0 Horas
Abril 24, Lunes	0	0	0.00		0 Horas
Abril 25, Martes	882	334	942.98	0.94	9 Horas 30 Minutos
Abril 26, Miércoles	776	298	831.48	0.93	8 Horas 30 Minutos
Abril 27, Jueves	720	274	770.23	0.93	8 Horas 30 Minutos
Abril 28, Viernes	791	300	845.79	0.93	8 Horas 45 Minutos
Abril 29, Sábado	305	118	326.70	0.93	3 Horas 45 Minutos
Abril 30, Domingo	1,027	397	1,101.32	0.93	12 Horas
Total	**18,414**	**7,060**	**19,720.89**	**0.93**	

Ilustración 145: Energía entregada por día de la semana.

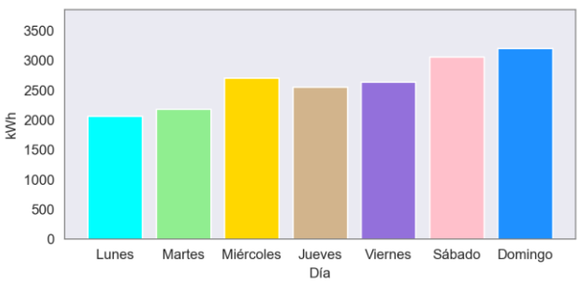

Ilustración 146: Curva de Carga Promedio Diaria Mensual.

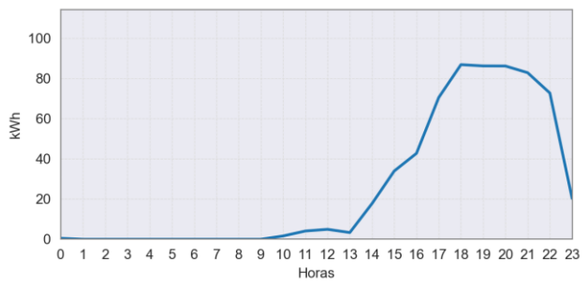

Tabla 150: Resumen Datos de Generación.

Energía Activa (kWh)	Energía Reactiva (kVARh)	Energía Aparente (kVAh)	Factor de Potencia	Horas Promedio día-mes [hh:mm]
18,414	**7,060**	**19,720.89**	**0.93**	**06:56**

Potencia Máxima [kW]:	115.20
Fecha y hora	2023-04-08 18:30:00

Localidad: **BOCA DE PRIETA**

Municipio: OLAYA HERRERA

Departamento: NARIÑO

Región:

Coordenadas:

Latitud: 2.291758

Longitud: -78.363883

Usuarios: 165

Operador de red: EMPRESA ASOCIATIVA DE TRABAJO ENERGÍA DE OLAYA HERRERA - E.A.T. ENEROLAYAHERRERA E.S.P.

Código localidad: 52490913

Código SUI, operador: 26810

Ilustración 147: Esquema de conexión de la localidad

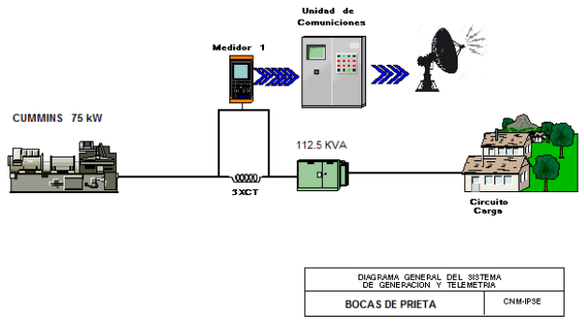

Tabla 152: Infraestructura de la localidad.

GRUPO ELECTRÓGENO			
ITEM	MARCA	CAPACIDAD	ESTADO
1	CUMMINS	75 KW	EN OPERACIÓN
TRANSFORMADOR			
ITEM	CAPACIDAD (KVA)		ESTADO
1	112,5		EN OPERACIÓN

Ilustración 148: Energía entregada por día de la semana.

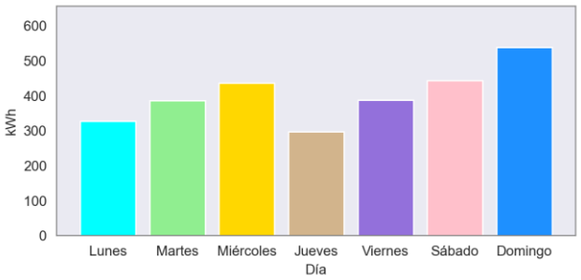

Ilustración 149: Curva de Carga Promedio Diaria Mensual.

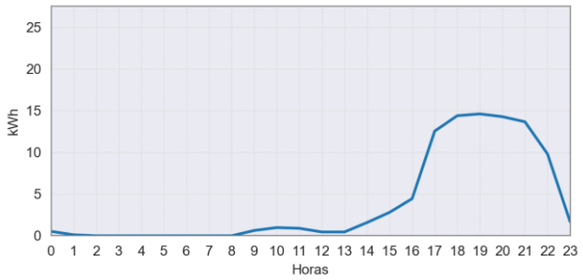

Tabla 151: Energía Activa, Reactiva, Aparente y Factor de Potencia.

BOCA DE PRIETA (OLAYA HERRERA - NARIÑO)					Abril
Fecha	Energía Activa (kWh)	Energía Reactiva (kVARh)	Energía Aparente (kVAh)	Factor de Potencia (p.u)	Horas de servicio promedio en el día [hh:mm]
Abril 01, Sábado	93	24	95.78	0.97	6 Horas 45 Minutos
Abril 02, Domingo	96	26	99.75	0.97	7 Horas
Abril 03, Lunes	76	19	78.33	0.97	5 Horas 30 Minutos
Abril 04, Martes	85	16	86.59	0.98	5 Horas 45 Minutos
Abril 05, Miércoles	113	29	116.97	0.97	8 Horas 15 Minutos
Abril 06, Jueves	75	20	77.57	0.97	5 Horas 30 Minutos
Abril 07, Viernes	147	38	151.91	0.97	11 Horas
Abril 08, Sábado	105	27	108.91	0.97	7 Horas 45 Minutos
Abril 09, Domingo	130	34	134.26	0.97	9 Horas 45 Minutos
Abril 10, Lunes	78	20	80.59	0.97	6 Horas
Abril 11, Martes	113	28	115.97	0.97	8 Horas 30 Minutos
Abril 12, Miércoles	125	33	129.70	0.97	9 Horas 15 Minutos
Abril 13, Jueves	76	21	78.99	0.96	5 Horas 45 Minutos
Abril 14, Viernes	79	21	81.62	0.97	6 Horas
Abril 15, Sábado	76	20	78.79	0.97	5 Horas 45 Minutos
Abril 16, Domingo	95	26	98.28	0.96	7 Horas
Abril 17, Lunes	79	21	81.24	0.97	5 Horas 45 Minutos
Abril 18, Martes	112	30	116.06	0.97	8 Horas
Abril 19, Miércoles	118	32	122.68	0.96	8 Horas 45 Minutos
Abril 20, Jueves	68	19	70.82	0.96	5 Horas 15 Minutos
Abril 21, Viernes	87	23	89.53	0.97	6 Horas 30 Minutos
Abril 22, Sábado	89	25	92.64	0.96	6 Horas 30 Minutos
Abril 23, Domingo	98	28	101.67	0.96	7 Horas 15 Minutos
Abril 24, Lunes	95	26	98.17	0.97	7 Horas 15 Minutos
Abril 25, Martes	77	21	79.92	0.97	5 Horas 30 Minutos
Abril 26, Miércoles	79	22	82.29	0.97	5 Horas 45 Minutos
Abril 27, Jueves	79	22	81.79	0.96	5 Horas 45 Minutos
Abril 28, Viernes	75	21	77.85	0.96	5 Horas 30 Minutos
Abril 29, Sábado	81	22	83.92	0.97	5 Horas 45 Minutos
Abril 30, Domingo	120	32	124.18	0.97	9 Horas
Total	2,820	744	2,916.47	0.97	

Tabla 153: Resumen Datos de Generación.

Energía Activa (kWh)	Energía Reactiva (kVARh)	Energía Aparente (kVAh)	Factor de Potencia	Horas Promedio día-mes [hh:mm]
2,820	744	2,916.47	0.97	06:56

Potencia Máxima [kW]:	16.94
Fecha y hora	2023-04-04 18:15:00

Localidad: **BOCAS DE CURAY**

Municipio: SAN ANDRÉS DE TUMACO

Departamento: NARIÑO

Región:

Coordenadas:

Latitud: 1.900165

Longitud: -78.555098

Usuarios: 270

Operador de red: EMPRESA ASOCIATIVA DE TRABAJO DE PRESTACIÓN DE SERVICIOS PÚBLICOS DE BOCAS DE CURAY E.S.P. - E.A.T. ELECTROCURAY E.S.P.

Código localidad: 52835055

Código SUI, operador: 26040

Ilustración 150: Esquema de conexión de la localidad

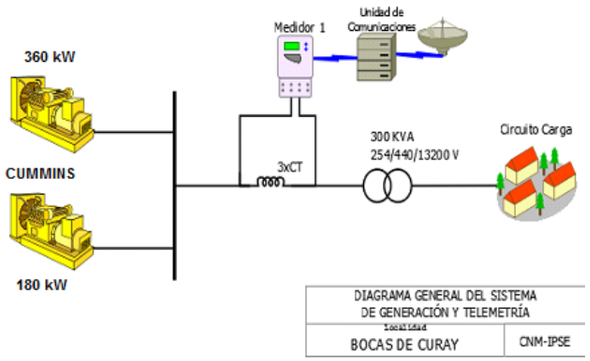

Tabla 155: Infraestructura de la localidad.

GRUPO ELECTRÓGENO			
ITEM	**MARCA**	**CAPACIDAD**	**ESTADO**
1	CUMMINS	360 Kw	EN OPERACIÓN
2	CUMMINS	180 kW	EN OPERACIÓN
TRANSFORMADOR			
ITEM	**CAPACIDAD (KVA)**		**ESTADO**
1	300		EN OPERACIÓN

Durante varios días no se prestó el suministro de energía.

Tabla 154: Energía Activa, Reactiva, Aparente y Factor de Potencia.

BOCAS DE CURAY (SAN ANDRÉS DE TUMACO - NARIÑO)					Abril
Fecha	**Energía Activa (kWh)**	**Energía Reactiva (kVARh)**	**Energía Aparente (kVAh)**	**Factor de Potencia (p.u)**	**Horas de servicio promedio en el día [hh:mm]**
Abril 01, Sábado	301	115	322.48	0.93	7 Horas
Abril 02, Domingo	344	130	367.98	0.94	8 Horas
Abril 03, Lunes	238	87	253.03	0.94	5 Horas 30 Minutos
Abril 04, Martes	269	101	287.29	0.94	6 Horas 15 Minutos
Abril 05, Miércoles	203	76	217.00	0.94	4 Horas 30 Minutos
Abril 06, Jueves	178	65	189.82	0.94	4 Horas 15 Minutos
Abril 07, Viernes	247	95	264.75	0.93	6 Horas
Abril 08, Sábado	200	76	214.40	0.93	5 Horas
Abril 09, Domingo	175	67	187.65	0.93	4 Horas 15 Minutos
Abril 10, Lunes	171	64	182.44	0.94	4 Horas 15 Minutos
Abril 11, Martes	116	41	122.98	0.94	2 Horas 45 Minutos
Abril 12, Miércoles	0	0	0.00		0 Horas
Abril 13, Jueves	0	0	0.00		0 Horas
Abril 14, Viernes	0	0	0.00		0 Horas
Abril 15, Sábado	0	0	0.00		0 Horas
Abril 16, Domingo	253	94	269.59	0.94	5 Horas 45 Minutos
Abril 17, Lunes	302	143	333.88	0.90	9 Horas
Abril 18, Martes	0	0	0.00		0 Horas
Abril 19, Miércoles	0	0	0.00		0 Horas
Abril 20, Jueves	0	0	0.00		0 Horas
Abril 21, Viernes	0	0	0.00		0 Horas
Abril 22, Sábado	0	0	0.00		0 Horas
Abril 23, Domingo	388	159	418.94	0.93	10 Horas 30 Minutos
Abril 24, Lunes	409	175	444.89	0.92	10 Horas 15 Minutos
Abril 25, Martes	266	108	287.46	0.93	6 Horas 30 Minutos
Abril 26, Miércoles	260	105	280.77	0.93	6 Horas 15 Minutos
Abril 27, Jueves	266	107	287.23	0.93	6 Horas 30 Minutos
Abril 28, Viernes	239	93	256.27	0.93	5 Horas 45 Minutos
Abril 29, Sábado	287	111	307.53	0.93	6 Horas 45 Minutos
Abril 30, Domingo	409	165	440.66	0.93	10 Horas 15 Minutos
Total	**5,522**	**2,177**	**5,935.60**	**0.93**	

Ilustración 151: Energía entregada por día de la semana.

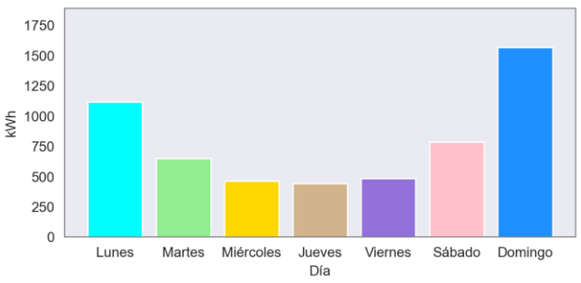

Ilustración 152: Curva de Carga Promedio Diaria Mensual.

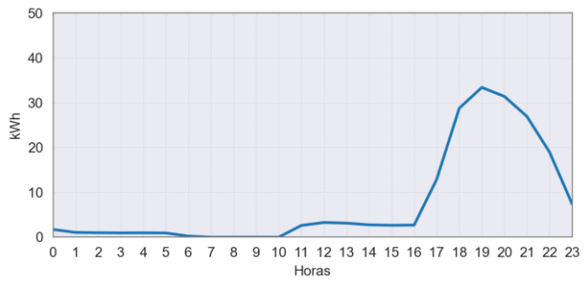

Tabla 156: Resumen Datos de Generación.

Energía Activa (kWh)	Energía Reactiva (kVARh)	Energía Aparente (kVAh)	Factor de Potencia	Horas Promedio día-mes [hh:mm]
5,522	**2,177**	**5,935.60**	**0.93**	**04:30**

Potencia Máxima [kW]:	55.20
Fecha y hora	2023-04-01 19:00:00

Localidad: **BOLIVAR - SAN PEDRO**

Código localidad: 52250003

Municipio: EL CHARCO

Departamento: NARIÑO

Código SUI, operador: 25681

Región:

Coordenadas:

Latitud: 2.456725

Longitud: -78.060386

Usuarios: 266

Operador de red: ASOCIACIÓN DE ENERGÍA DE LAS ZONAS RURALES DEL MUNICIPIO DEL CHARCO - ASOGERCHAR S.A. E.S.P.

Ilustración 153: Esquema de conexión de la localidad

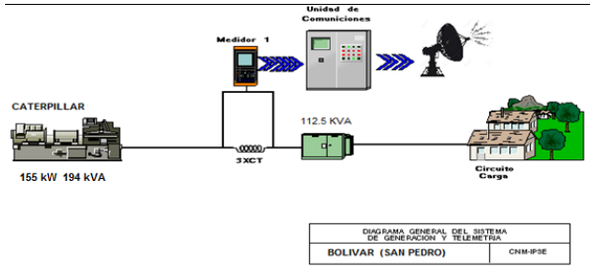

Tabla 158: Infraestructura de la localidad.

GRUPO ELECTRÓGENO			
ITEM	MARCA	CAPACIDAD	ESTADO
1	CATERPILLAR	155 kW	EN OPERACIÓN
TRANSFORMADOR			
ITEM	CAPACIDAD (KVA)		ESTADO
1	112.5		EN OPERACIÓN

Durante varios días no se prestó el suministro de energía.

Ilustración 154: Energía entregada por día de la semana.

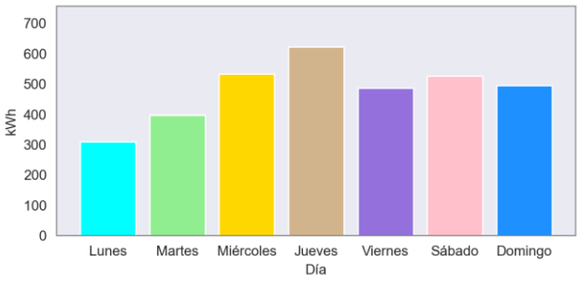

Ilustración 155: Curva de Carga Promedio Diaria Mensual.

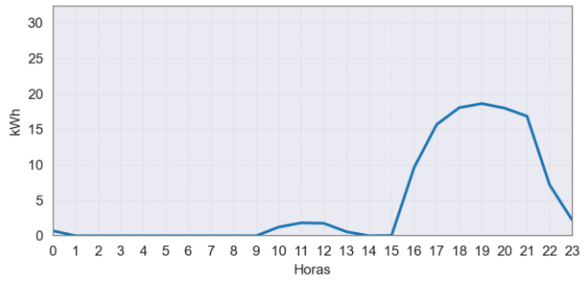

Tabla 157: Energía Activa, Reactiva, Aparente y Factor de Potencia.

BOLIVAR - SAN PEDRO (EL CHARCO - NARIÑO)					Abril
Fecha	Energía Activa (kWh)	Energía Reactiva (kVARh)	Energía Aparente (kVAh)	Factor de Potencia (p.u)	Horas de servicio promedio en el día [hh:mm]
Abril 01, Sábado	197	163	255.87	0.77	8 Horas
Abril 02, Domingo	195	165	255.16	0.76	8 Horas 15 Minutos
Abril 03, Lunes	155	124	198.76	0.78	6 Horas 30 Minutos
Abril 04, Martes	162	126	205.77	0.79	6 Horas 15 Minutos
Abril 05, Miércoles	149	90	173.95	0.86	6 Horas
Abril 06, Jueves	239	189	304.39	0.78	9 Horas 45 Minutos
Abril 07, Viernes	230	176	290.07	0.79	9 Horas 30 Minutos
Abril 08, Sábado	144	112	182.15	0.79	6 Horas
Abril 09, Domingo	167	132	213.14	0.78	6 Horas 45 Minutos
Abril 10, Lunes	154	123	196.81	0.78	6 Horas 30 Minutos
Abril 11, Martes	159	118	197.55	0.80	6 Horas 15 Minutos
Abril 12, Miércoles	155	121	196.46	0.79	6 Horas 30 Minutos
Abril 13, Jueves	148	118	189.77	0.78	6 Horas 15 Minutos
Abril 14, Viernes	123	116	168.83	0.73	6 Horas 15 Minutos
Abril 15, Sábado	47	42	63.10	0.75	2 Horas 15 Minutos
Abril 16, Domingo	0	0	0.00		0 Horas
Abril 17, Lunes	0	0	0.01	1.00	0 Horas
Abril 18, Martes	0	0	0.00		0 Horas
Abril 19, Miércoles	101	101	142.43	0.71	5 Horas
Abril 20, Jueves	96	78	123.66	0.78	4 Horas 45 Minutos
Abril 21, Viernes	0	0	0.00		0 Horas
Abril 22, Sábado	0	0	0.00		0 Horas
Abril 23, Domingo	0	0	0.00		0 Horas
Abril 24, Lunes	0	0	0.00		0 Horas
Abril 25, Martes	77	46	89.66	0.86	4 Horas
Abril 26, Miércoles	129	104	165.13	0.78	6 Horas 15 Minutos
Abril 27, Jueves	139	144	199.61	0.70	6 Horas 45 Minutos
Abril 28, Viernes	133	125	182.97	0.73	6 Horas
Abril 29, Sábado	138	109	176.06	0.78	6 Horas 30 Minutos
Abril 30, Domingo	134	129	186.09	0.72	6 Horas 15 Minutos
Total	**3,370**	**2,751**	**4,350.45**	**0.77**	

Tabla 159: Resumen Datos de Generación.

Energía Activa (kWh)	Energía Reactiva (kVARh)	Energía Aparente (kVAh)	Factor de Potencia	Horas Promedio día-mes [hh:mm]
3,370	2,751	4,350.45	0.77	04:53

Potencia Máxima [kW]:	29.34
Fecha y hora	2023-04-04 18:15:00

Localidad: **LA ENSENADA**

Código localidad: 52696014

Municipio: SANTA BÁRBARA

Departamento: NARIÑO

Código SUI, operador: 25965

Región:

Coordenadas:

Latitud: 2.627691

Longitud: -78.082145

Usuarios: 210

Operador de red: EMPRESA ASOCIATIVA DE TRABAJO ELECTROSOLEDAD DE ISCUANDE - E.A.T. ELECTROSOLEDAD

Ilustración 156: Esquema de conexión de la localidad

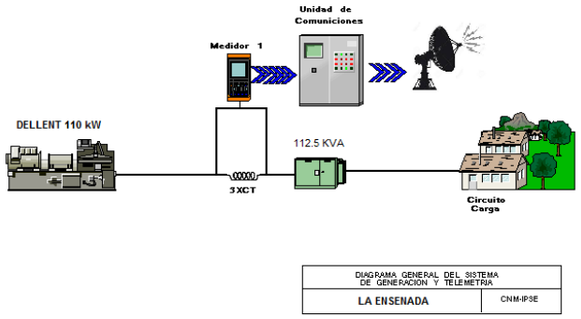

Tabla 161: Infraestructura de la localidad.

GRUPO ELECTRÓGENO			
ITEM	MARCA	CAPACIDAD	ESTADO
1	DELLENT	110 kW	EN OPERACIÓN
TRANSFORMADOR			
ITEM	CAPACIDAD (KVA)		ESTADO
1	112,5		EN OPERACIÓN

Tabla 160: Energía Activa, Reactiva, Aparente y Factor de Potencia.

LA ENSENADA (SANTA BÁRBARA - NARIÑO)					Abril
Fecha	Energía Activa (kWh)	Energía Reactiva (kVARh)	Energía Aparente (kVAh)	Factor de Potencia (p.u)	Horas de servicio promedio en el día [hh:mm]
Abril 01, Sábado	131	227	262.26	0.50	7 Horas
Abril 02, Domingo	144	265	301.21	0.48	8 Horas 15 Minutos
Abril 03, Lunes	216	419	471.24	0.46	13 Horas
Abril 04, Martes	119	208	239.41	0.50	5 Horas 45 Minutos
Abril 05, Miércoles	122	216	248.04	0.49	5 Horas 45 Minutos
Abril 06, Jueves	109	183	212.43	0.51	5 Horas 45 Minutos
Abril 07, Viernes	150	264	303.65	0.49	8 Horas 15 Minutos
Abril 08, Sábado	112	196	225.51	0.50	5 Horas 45 Minutos
Abril 09, Domingo	159	275	317.53	0.50	8 Horas 30 Minutos
Abril 10, Lunes	110	185	215.54	0.51	5 Horas 45 Minutos
Abril 11, Martes	106	181	209.96	0.50	5 Horas 45 Minutos
Abril 12, Miércoles	106	182	210.51	0.50	5 Horas 45 Minutos
Abril 13, Jueves	111	185	216.07	0.52	5 Horas 45 Minutos
Abril 14, Viernes	117	197	229.56	0.51	6 Horas
Abril 15, Sábado	198	381	429.41	0.46	11 Horas 45 Minutos
Abril 16, Domingo	81	132	155.00	0.52	4 Horas 15 Minutos
Abril 17, Lunes	81	134	156.93	0.52	4 Horas 15 Minutos
Abril 18, Martes	67	110	129.06	0.52	3 Horas 30 Minutos
Abril 19, Miércoles	86	141	165.17	0.52	4 Horas 15 Minutos
Abril 20, Jueves	80	135	157.48	0.51	4 Horas 30 Minutos
Abril 21, Viernes	77	126	147.50	0.52	4 Horas
Abril 22, Sábado	0	0	0.01		0 Horas
Abril 23, Domingo	0	0	0.00		0 Horas
Abril 24, Lunes	98	158	185.79	0.53	5 Horas
Abril 25, Martes	122	208	240.88	0.51	6 Horas 15 Minutos
Abril 26, Miércoles	119	203	235.07	0.51	6 Horas 15 Minutos
Abril 27, Jueves	121	207	239.38	0.51	6 Horas 30 Minutos
Abril 28, Viernes	110	192	221.54	0.50	6 Horas
Abril 29, Sábado	130	225	259.69	0.50	6 Horas 45 Minutos
Abril 30, Domingo	118	212	242.68	0.48	6 Horas 45 Minutos
Total	3,299	5,747	6,627.00	0.50	

Ilustración 157: Energía entregada por día de la semana.

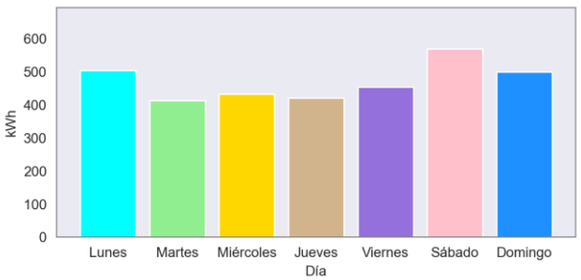

Ilustración 158: Curva de Carga Promedio Diaria Mensual.

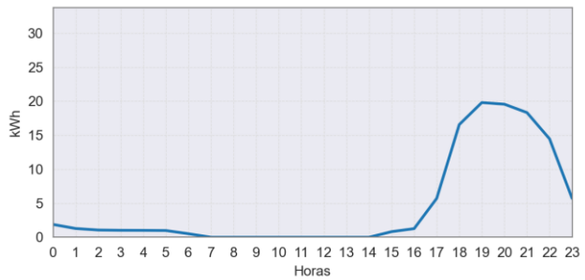

Tabla 162: Resumen Datos de Generación.

Energía Activa (kWh)	Energía Reactiva (kVARh)	Energía Aparente (kVAh)	Factor de Potencia	Horas Promedio día-mes [hh:mm]
3,299	5,747	6,627.00	0.50	05:54

Potencia Máxima [kW]:	25.44
Fecha y hora	2023-04-05 19:15:00

Localidad: **LA LOMA**

Código localidad: 52427013

Municipio: MAGÜI

Departamento: NARIÑO

Código SUI, operador: 42417

Región:

Coordenadas:

Latitud: 1.84914

Longitud: -77.899667

Usuarios: 155

Operador de red: EMPRESA DE ENERGY & SERVICIOS MAGUI S.A.S. E.S.P. - ENERGY & SERVICIOS

Ilustración 159: Esquema de conexión de la localidad

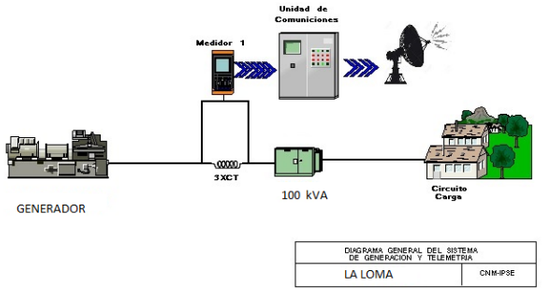

Tabla 164: Infraestructura de la localidad.

GRUPO ELECTRÓGENO			
ITEM	**MARCA**	**CAPACIDAD**	**ESTADO**
1		80 KW	EN OPERACIÓN
TRANSFORMADOR			
ITEM	**CAPACIDAD**		**ESTADO**
1	100 KVA		EN OPERACIÓN

Tabla 163: Energía Activa, Reactiva, Aparente y Factor de Potencia.

LA LOMA (MAGÜI - NARIÑO)					Abril
Fecha	**Energía Activa (kWh)**	**Energía Reactiva (kVARh)**	**Energía Aparente (kVAh)**	**Factor de Potencia (p.u)**	**Horas de servicio promedio en el día [hh:mm]**
Abril 01, Sábado	19	9	20.80	0.89	2 Horas 45 Minutos
Abril 02, Domingo	21	10	23.03	0.91	3 Horas 15 Minutos
Abril 03, Lunes	23	11	25.45	0.91	3 Horas 30 Minutos
Abril 04, Martes	27	14	30.36	0.89	4 Horas
Abril 05, Miércoles	29	13	31.28	0.91	4 Horas 15 Minutos
Abril 06, Jueves	49	24	54.85	0.90	7 Horas 30 Minutos
Abril 07, Viernes	41	20	45.40	0.90	6 Horas 15 Minutos
Abril 08, Sábado	26	13	29.60	0.89	4 Horas
Abril 09, Domingo	44	22	49.17	0.89	7 Horas 30 Minutos
Abril 10, Lunes	25	11	27.59	0.92	4 Horas
Abril 11, Martes	25	12	27.50	0.90	3 Horas 45 Minutos
Abril 12, Miércoles	21	11	23.76	0.88	3 Horas 30 Minutos
Abril 13, Jueves	24	12	26.91	0.89	3 Horas 45 Minutos
Abril 14, Viernes	25	14	28.95	0.88	4 Horas
Abril 15, Sábado	27	15	30.75	0.88	4 Horas
Abril 16, Domingo	71	37	80.11	0.89	11 Horas
Abril 17, Lunes	24	12	26.86	0.89	3 Horas 30 Minutos
Abril 18, Martes	24	12	26.94	0.89	3 Horas 45 Minutos
Abril 19, Miércoles	29	15	32.49	0.88	4 Horas 15 Minutos
Abril 20, Jueves	29	15	32.68	0.89	4 Horas 15 Minutos
Abril 21, Viernes	31	17	34.96	0.88	4 Horas 45 Minutos
Abril 22, Sábado	26	13	29.02	0.90	4 Horas
Abril 23, Domingo	28	15	31.37	0.88	4 Horas 15 Minutos
Abril 24, Lunes	27	15	30.99	0.87	4 Horas
Abril 25, Martes	18	10	21.02	0.87	2 Horas 45 Minutos
Abril 26, Miércoles	32	19	37.59	0.86	5 Horas
Abril 27, Jueves	25	14	28.94	0.87	3 Horas 45 Minutos
Abril 28, Viernes	0	0	0.00		0 Horas
Abril 29, Sábado	0	0	0.00		0 Horas
Abril 30, Domingo	0	0	0.00		0 Horas
Total	**791**	**404**	**887.98**	**0.89**	

Ilustración 160: Energía entregada por día de la semana.

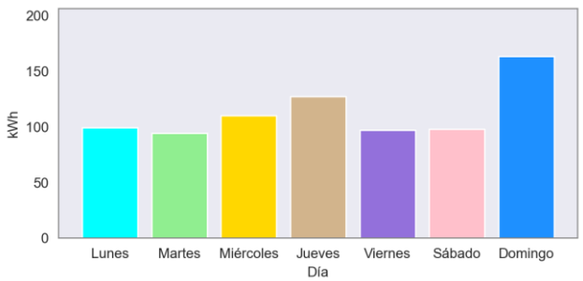

Ilustración 161: Curva de Carga Promedio Diaria Mensual.

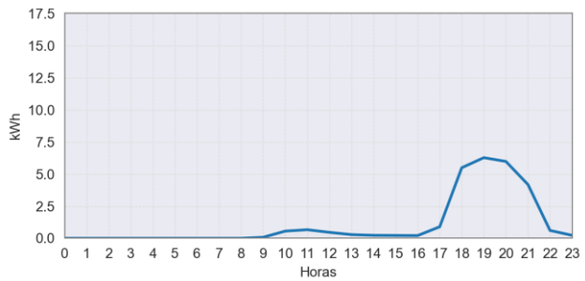

Tabla 165: Resumen Datos de Generación.

Energía Activa (kWh)	Energía Reactiva (kVARh)	Energía Aparente (kVAh)	Factor de Potencia	Horas Promedio día-mes [hh:mm]
791	**404**	**887.98**	**0.89**	**04:02**

Potencia Máxima [kW]:	8.11
Fecha y hora	2023-04-20 18:30:00

Localidad: **MULATOS**

Municipio: LA TOLA
Departamento: NARIÑO

Región:
Coordenadas:
Latitud: 2.469504
Longitud: -78.22742

Usuarios: 112
Operador de red: EMPRESA DE ENERGÍA DE LAS PLAYAS ASOCIADAS - ENERPLASO S.A. E.S.P.

Código localidad: 52390009

Código SUI, operador: 38850

Ilustración 162: Esquema de conexión de la localidad

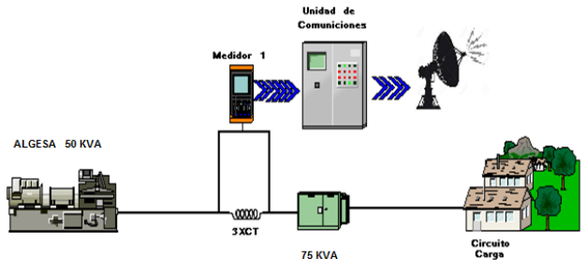

Tabla 167: Infraestructura de la localidad.

GRUPO ELECTRÓGENO			
ITEM	MARCA	CAPACIDAD	ESTADO
1	ALGESA-PERKIND	50 KVA (40KW)	EN OPERACIÓN
TRANSFORMADOR			
ITEM	CAPACIDAD		ESTADO
1	75 KVA		EN OPERACIÓN

Ilustración 163: Energía entregada por día de la semana.

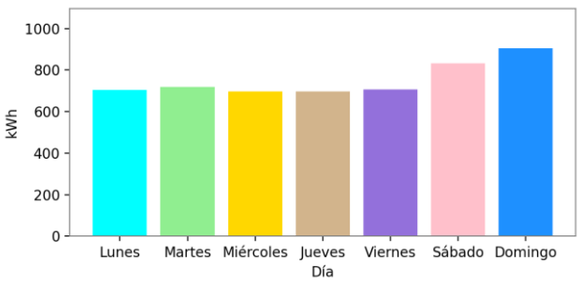

Ilustración 164: Curva de Carga Promedio Diaria Mensual.

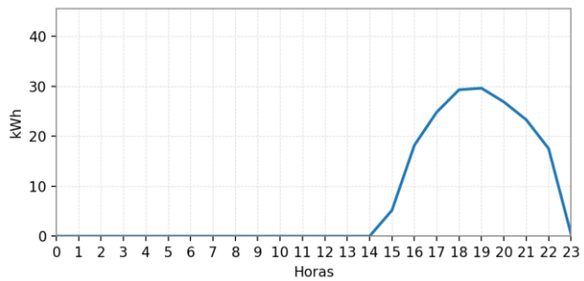

Tabla 166: Energía Activa, Reactiva, Aparente y Factor de Potencia.

MULATOS (LA TOLA - NARIÑO)					Abril
Fecha	Energía Activa (kWh)	Energía Reactiva (kVARh)	Energía Aparente (kVAh)	Factor de Potencia (p.u)	Horas de servicio promedio en el día [hh:mm]
Abril 01, Sábado	186	111	216.69	0.86	8 Horas
Abril 02, Domingo	193	110	221.87	0.87	8 Horas
Abril 03, Lunes	188	99	212.92	0.88	8 Horas
Abril 04, Martes	204	116	235.05	0.87	8 Horas
Abril 05, Miércoles	189	105	216.09	0.87	8 Horas
Abril 06, Jueves	188	105	215.35	0.87	7 Horas 45 Minutos
Abril 07, Viernes	166	100	193.95	0.86	7 Horas 45 Minutos
Abril 08, Sábado	175	94	199.21	0.88	7 Horas
Abril 09, Domingo	170	100	196.73	0.86	7 Horas 30 Minutos
Abril 10, Lunes	199	105	224.77	0.88	7 Horas 45 Minutos
Abril 11, Martes	188	93	209.69	0.90	6 Horas 45 Minutos
Abril 12, Miércoles	187	93	209.10	0.90	6 Horas 45 Minutos
Abril 13, Jueves	198	100	221.42	0.89	7 Horas
Abril 14, Viernes	171	96	195.89	0.87	7 Horas
Abril 15, Sábado	124	59	137.57	0.90	4 Horas 45 Minutos
Abril 16, Domingo	167	82	185.85	0.90	6 Horas 45 Minutos
Abril 17, Lunes	157	72	172.99	0.91	5 Horas 30 Minutos
Abril 18, Martes	153	71	168.42	0.91	5 Horas 15 Minutos
Abril 19, Miércoles	143	70	158.99	0.90	5 Horas
Abril 20, Jueves	138	75	156.87	0.88	5 Horas 45 Minutos
Abril 21, Viernes	188	101	213.54	0.88	8 Horas
Abril 22, Sábado	174	100	200.36	0.87	7 Horas 30 Minutos
Abril 23, Domingo	187	104	214.40	0.87	7 Horas 45 Minutos
Abril 24, Lunes	160	78	177.62	0.90	5 Horas 45 Minutos
Abril 25, Martes	173	92	196.35	0.88	7 Horas
Abril 26, Miércoles	177	95	200.67	0.88	7 Horas 15 Minutos
Abril 27, Jueves	174	100	200.57	0.87	7 Horas 45 Minutos
Abril 28, Viernes	182	92	204.05	0.89	7 Horas 45 Minutos
Abril 29, Sábado	172	94	196.17	0.88	7 Horas 30 Minutos
Abril 30, Domingo	188	94	210.24	0.89	7 Horas 30 Minutos
Total	5,260	2,804	5,960.74	0.88	

Tabla 168: Resumen Datos de Generación.

Energía Activa (kWh)	Energía Reactiva (kVARh)	Energía Aparente (kVAh)	Factor de Potencia	Horas Promedio día-mes [hh:mm]
5,260	2,804	5,960.74	0.88	07:03

Potencia Máxima [kW]:	39.01
Fecha y hora	2023-04-17 18:45:00

Localidad: **SAN JOSE DEL TAPAJE**

Código localidad: 52250007

Municipio: EL CHARCO
Departamento: NARIÑO

Código SUI, operador: 25681

Región:
Coordenadas:
Latitud: 2.352936
Longitud: -78.042572
Usuarios: 350
Operador de red: ASOCIACIÓN DE ENERGÍA DE LAS ZONAS RURALES DEL MUNICIPIO DEL CHARCO - ASOGERCHAR S.A. E.S.P.

Ilustración 165: Esquema de conexión de la localidad

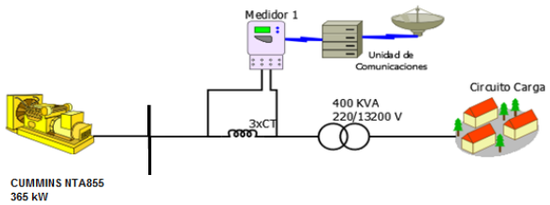

DIAGRAMA GENERAL DEL SISTEMA DE GENERACIÓN Y TELEMETRÍA	
Localidad	
SAN JOSE-EL CHARCO	CNM-IPSE

Tabla 170: Infraestructura de la localidad.

GRUPO ELECTRÓGENO			
ITEM	**MARCA**	**CAPACIDAD**	**ESTADO**
1	CUMMINS NTA855	365 kW	EN OPERACIÓN
TRANSFORMADOR			
1	**400**		EN OPERACIÓN

Tabla 169: Energía Activa, Reactiva, Aparente y Factor de Potencia.

SAN JOSE DEL TAPAJE (EL CHARCO - NARIÑO)					Abril
Fecha	**Energía Activa (kWh)**	**Energía Reactiva (kVARh)**	**Energía Aparente (kVAh)**	**Factor de Potencia (p.u)**	**Horas de servicio promedio en el día [hh:mm]**
Abril 01, Sábado	454	154	479.41	0.95	10 Horas 45 Minutos
Abril 02, Domingo	430	136	450.99	0.95	10 Horas 45 Minutos
Abril 03, Lunes	378	92	389.03	0.97	10 Horas 15 Minutos
Abril 04, Martes	366	118	384.55	0.95	8 Horas 45 Minutos
Abril 05, Miércoles	226	72	237.19	0.95	5 Horas
Abril 06, Jueves	392	126	411.75	0.95	8 Horas 30 Minutos
Abril 07, Viernes	518	168	544.56	0.95	11 Horas 45 Minutos
Abril 08, Sábado	530	198	565.78	0.94	13 Horas 15 Minutos
Abril 09, Domingo	18	8	19.70	0.91	0 Horas 30 Minutos
Abril 10, Lunes	0	0	0.00		0 Horas
Abril 11, Martes	0	0	0.00		0 Horas
Abril 12, Miércoles	592	182	619.34	0.96	12 Horas 45 Minutos
Abril 13, Jueves	318	108	335.84	0.95	7 Horas 30 Minutos
Abril 14, Viernes	326	98	340.41	0.96	6 Horas 45 Minutos
Abril 15, Sábado	424	140	446.52	0.95	9 Horas
Abril 16, Domingo	358	78	366.40	0.98	8 Horas 15 Minutos
Abril 17, Lunes	250	60	257.10	0.97	5 Horas 45 Minutos
Abril 18, Martes	282	66	289.62	0.97	6 Horas 45 Minutos
Abril 19, Miércoles	298	74	307.05	0.97	6 Horas 45 Minutos
Abril 20, Jueves	304	104	321.30	0.95	6 Horas 45 Minutos
Abril 21, Viernes	336	124	358.15	0.94	7 Horas 30 Minutos
Abril 22, Sábado	338	118	358.01	0.94	7 Horas 15 Minutos
Abril 23, Domingo	324	110	342.16	0.95	7 Horas
Abril 24, Lunes	226	74	237.81	0.95	5 Horas
Abril 25, Martes	296	100	312.44	0.95	6 Horas 15 Minutos
Abril 26, Miércoles	302	102	318.76	0.95	6 Horas 15 Minutos
Abril 27, Jueves	434	152	459.85	0.94	9 Horas 45 Minutos
Abril 28, Viernes	340	62	345.61	0.98	10 Horas
Abril 29, Sábado	460	160	487.03	0.94	10 Horas 30 Minutos
Abril 30, Domingo	408	148	434.01	0.94	9 Horas 15 Minutos
Total	**9,928**	**3,132**	**10,410.31**	**0.95**	

Ilustración 166: Energía entregada por día de la semana.

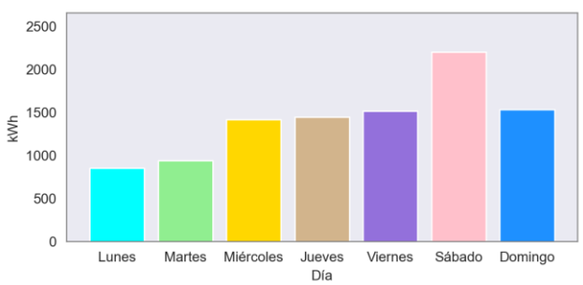

Ilustración 167: Curva de Carga Promedio Diaria Mensual.

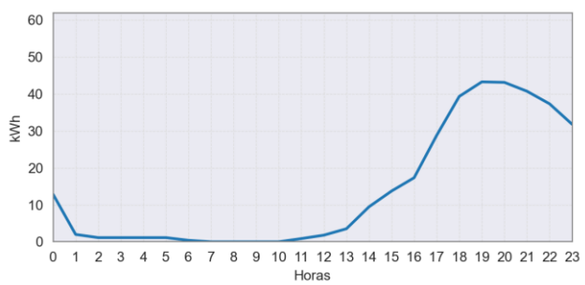

Tabla 171: Resumen Datos de Generación.

Energía Activa (kWh)	Energía Reactiva (kVARh)	Energía Aparente (kVAh)	Factor de Potencia	Horas Promedio día-mes [hh:mm]
9,928	**3,132**	**10,410.31**	**0.95**	**07:36**

Potencia Máxima [kW]:	56.00
Fecha y hora	2023-04-04 18:00:00

Localidad: **SAN PEDRO DEL VINO**

Municipio: FRANCISCO PIZARRO

Departamento: NARIÑO

Región:

Coordenadas:

Latitud: 2.135206

Longitud: -78.572622

Usuarios: 158

Operador de red: EMPRESA DE ENERGÍA PARA LA ZONA RURAL DEL MUNICIPIO DE FRANCISCO PIZARRO SAS ESP - ENERZORFP SAS ESP

Código localidad: 52520013

Código SUI, operador: 32200

Ilustración 168: Esquema de conexión de la localidad

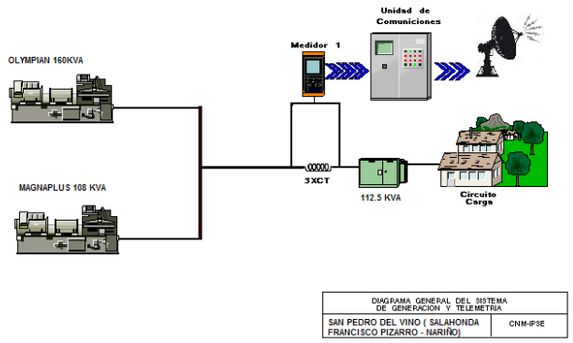

Tabla 173: Infraestructura de la localidad.

GRUPO ELECTRÓGENO			
ITEM	MARCA	CAPACIDAD	ESTADO
1	OLYMPIAN	160 KVA	EN OPERACIÓN
2	MAGNAPLUS	108 KVA	EN OPERACIÓN
TRANSFORMADOR			
ITEM	CAPACIDAD (KVA)		ESTADO
1	112,5		EN OPERACIÓN

Ilustración 169: Energía entregada por día de la semana.

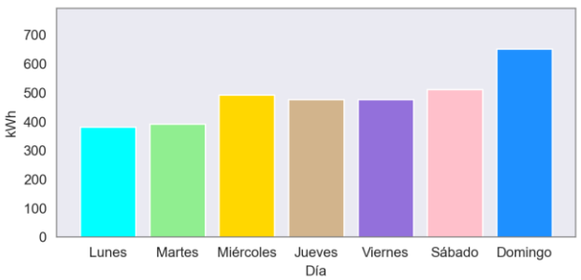

Ilustración 170: Curva de Carga Promedio Diaria Mensual.

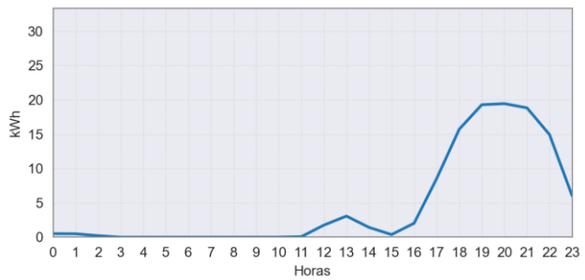

Tabla 172: Energía Activa, Reactiva, Aparente y Factor de Potencia.

SAN PEDRO DEL VINO (FRANCISCO PIZARRO - NARIÑO)					Abril
Fecha	Energía Activa (kWh)	Energía Reactiva (kVARh)	Energía Aparente (kVAh)	Factor de Potencia (p.u)	Horas de servicio promedio en el día [hh:mm]
Abril 01, Sábado	0	0	0.00		0 Horas
Abril 02, Domingo	137	97	168.12	0.82	8 Horas
Abril 03, Lunes	91	69	114.83	0.80	5 Horas 45 Minutos
Abril 04, Martes	67	44	80.48	0.84	3 Horas 45 Minutos
Abril 05, Miércoles	170	113	204.33	0.83	9 Horas 15 Minutos
Abril 06, Jueves	136	88	161.65	0.84	7 Horas 30 Minutos
Abril 07, Viernes	145	102	177.80	0.82	8 Horas 30 Minutos
Abril 08, Sábado	169	110	201.43	0.84	9 Horas 15 Minutos
Abril 09, Domingo	166	115	202.34	0.82	9 Horas 15 Minutos
Abril 10, Lunes	86	54	101.25	0.85	4 Horas 45 Minutos
Abril 11, Martes	90	57	106.69	0.85	5 Horas
Abril 12, Miércoles	98	60	114.94	0.86	5 Horas
Abril 13, Jueves	98	62	116.16	0.84	5 Horas
Abril 14, Viernes	96	60	112.95	0.85	5 Horas 15 Minutos
Abril 15, Sábado	99	63	117.08	0.84	5 Horas 15 Minutos
Abril 16, Domingo	68	44	81.17	0.84	3 Horas 45 Minutos
Abril 17, Lunes	82	51	96.73	0.85	4 Horas 30 Minutos
Abril 18, Martes	85	53	100.29	0.85	4 Horas 30 Minutos
Abril 19, Miércoles	84	53	99.18	0.85	4 Horas 30 Minutos
Abril 20, Jueves	94	58	110.62	0.85	5 Horas
Abril 21, Viernes	91	54	106.00	0.86	4 Horas 30 Minutos
Abril 22, Sábado	92	56	108.28	0.85	4 Horas 45 Minutos
Abril 23, Domingo	112	69	131.67	0.85	6 Horas
Abril 24, Lunes	123	79	145.84	0.84	6 Horas 30 Minutos
Abril 25, Martes	149	90	174.02	0.86	7 Horas 15 Minutos
Abril 26, Miércoles	141	86	165.13	0.85	7 Horas
Abril 27, Jueves	149	93	175.74	0.85	7 Horas 30 Minutos
Abril 28, Viernes	145	92	171.58	0.84	7 Horas
Abril 29, Sábado	151	91	176.15	0.86	7 Horas
Abril 30, Domingo	168	108	199.84	0.84	8 Horas 45 Minutos
Total	3,385	2,170	4,020.99	0.84	

Tabla 174: Resumen Datos de Generación.

Energía Activa (kWh)	Energía Reactiva (kVARh)	Energía Aparente (kVAh)	Factor de Potencia	Horas Promedio día-mes [hh:mm]
3,385	2,170	4,020.99	0.84	06:00

Potencia Máxima [kW]:	24.80
Fecha y hora	2023-04-21 19:45:00

Localidad: **SECADERO**

Municipio: SANTA BÁRBARA
Departamento: NARIÑO

Región:
Coordenadas:
Latitud: 2.254058
Longitud: -77.866447

Usuarios: 87
Operador de red: EMPRESA ASOCIATIVA DE TRABAJO ELECTROSOLEDAD DE ISCUANDE - E.A.T. ELECTROSOLEDAD

Código localidad: 52696022

Código SUI, operador: 25965

Ilustración 171: Esquema de conexión de la localidad

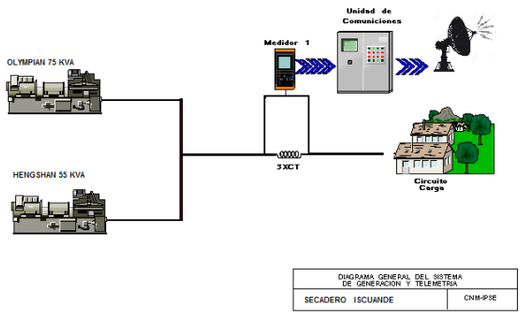

Tabla 176: Infraestructura de la localidad.

GRUPO ELECTRÓGENO			
ITEM	**MARCA**	**CAPACIDAD**	**ESTADO**
1	OLYMPIAN	75 KVA	EN OPERACIÓN
2	HENGSHAN	55 KVA	EN OPERACIÓN
TRANSFORMADOR			
ITEM	**CAPACIDAD (KVA)**		**ESTADO**
1	112,5		EN OPERACIÓN

Tabla 175: Energía Activa, Reactiva, Aparente y Factor de Potencia.

SECADERO (SANTA BÁRBARA - NARIÑO)					Abril
Fecha	**Energía Activa (kWh)**	**Energía Reactiva (kVARh)**	**Energía Aparente (kVAh)**	**Factor de Potencia (p.u)**	**Horas de servicio promedio en el día [hh:mm]**
Abril 01, Sábado	102	59	118.18	0.87	11 Horas 15 Minutos
Abril 02, Domingo	99	55	113.50	0.88	11 Horas 15 Minutos
Abril 03, Lunes	76	41	86.31	0.88	8 Horas 15 Minutos
Abril 04, Martes	77	44	88.03	0.87	8 Horas 15 Minutos
Abril 05, Miércoles	77	43	88.50	0.87	8 Horas 15 Minutos
Abril 06, Jueves	78	44	89.80	0.87	8 Horas 15 Minutos
Abril 07, Viernes	74	42	85.10	0.87	8 Horas 15 Minutos
Abril 08, Sábado	76	43	87.38	0.87	8 Horas 15 Minutos
Abril 09, Domingo	70	43	82.19	0.85	8 Horas 15 Minutos
Abril 10, Lunes	69	40	80.00	0.86	8 Horas 15 Minutos
Abril 11, Martes	50	27	57.44	0.88	5 Horas
Abril 12, Miércoles	72	40	82.30	0.88	6 Horas 15 Minutos
Abril 13, Jueves	92	56	107.16	0.86	8 Horas 15 Minutos
Abril 14, Viernes	88	61	107.48	0.82	8 Horas 30 Minutos
Abril 15, Sábado	109	80	135.71	0.81	11 Horas
Abril 16, Domingo	113	82	139.57	0.81	11 Horas 15 Minutos
Abril 17, Lunes	87	60	105.43	0.82	8 Horas
Abril 18, Martes	91	64	111.58	0.82	8 Horas 15 Minutos
Abril 19, Miércoles	90	64	110.48	0.81	8 Horas 15 Minutos
Abril 20, Jueves	82	57	99.92	0.82	8 Horas 15 Minutos
Abril 21, Viernes	89	60	107.28	0.83	8 Horas 15 Minutos
Abril 22, Sábado	89	62	108.88	0.82	8 Horas 15 Minutos
Abril 23, Domingo	89	64	110.00	0.81	8 Horas 15 Minutos
Abril 24, Lunes	98	65	117.14	0.83	8 Horas 15 Minutos
Abril 25, Martes	99	66	119.07	0.83	8 Horas 15 Minutos
Abril 26, Miércoles	94	64	113.70	0.83	8 Horas 15 Minutos
Abril 27, Jueves	154	120	195.36	0.79	14 Horas 45 Minutos
Abril 28, Viernes	93	62	111.66	0.83	8 Horas 15 Minutos
Abril 29, Sábado	84	59	102.56	0.81	7 Horas 15 Minutos
Abril 30, Domingo	131	90	158.89	0.82	11 Horas 15 Minutos
Total	**2,694**	**1,758**	**3,216.63**	**0.84**	

Ilustración 172: Energía entregada por día de la semana.

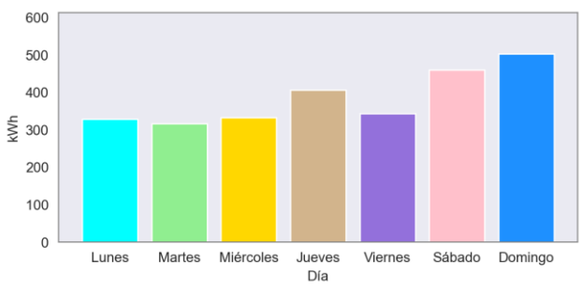

Ilustración 173: Curva de Carga Promedio Diaria Mensual.

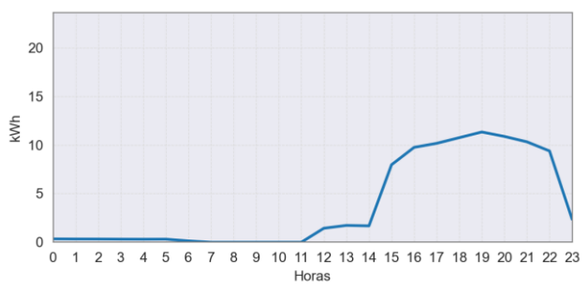

Tabla 177: Resumen Datos de Generación.

Energía Activa (kWh)	Energía Reactiva (kVARh)	Energía Aparente (kVAh)	Factor de Potencia	Horas Promedio día-mes [hh:mm]
2,694	**1,758**	**3,216.63**	**0.84**	**08:45**

Potencia Máxima [kW]:	15.24
Fecha y hora	2023-04-25 19:00:00

PUTUMAYO

Localidad: **PIÑUÑA NEGRO**

Municipio: PUERTO LEGUIZAMO

Departamento: PUTUMAYO

Región:

Coordenadas:

Latitud: 0.309041

Longitud: -76.014351

Usuarios: 168

Operador de red: EMPRESA DE SERVICIOS PÚBLICOS DE PUERTO LEGUIZAMO - EMPULEG S.A. E.S.P.

Código localidad: 86573009

Código SUI, operador: 1759

Ilustración 174: Esquema de conexión de la localidad

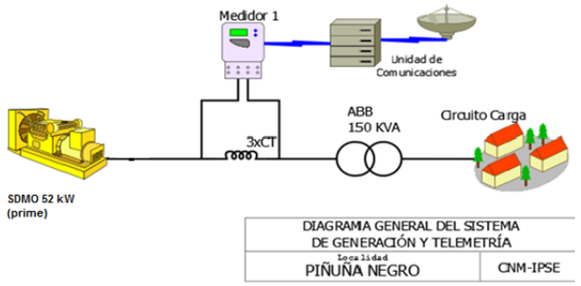

Tabla 179: Infraestructura de la localidad.

GRUPOS ELECTRÓGENOS			
ITEM	**MARCA**	**CAPACIDAD**	**ESTADO**
1	SDMO	52 kW (prime)	EN OPERACIÓN
TRANSFORMADORES			
ITEM	**CAPACIDAD**	**MARCA**	**ESTADO**
1	150 kVA ABB	ABB	EN OPERACIÓN

Tabla 178: Energía Activa, Reactiva, Aparente y Factor de Potencia.

PIÑUÑA NEGRO (PUERTO LEGUIZAMO - PUTUMAYO)					Abril
Fecha	**Energía Activa (kWh)**	**Energía Reactiva (kVARh)**	**Energía Aparente (kVAh)**	**Factor de Potencia (p.u)**	**Horas de servicio promedio en el día [hh:mm]**
Abril 01, Sábado	126	75	146.39	0.86	6 Horas 45 Minutos
Abril 02, Domingo	144	80	164.73	0.87	8 Horas 15 Minutos
Abril 03, Lunes	83	47	95.66	0.87	5 Horas
Abril 04, Martes	75	39	84.80	0.89	5 Horas
Abril 05, Miércoles	88	49	100.63	0.87	5 Horas 30 Minutos
Abril 06, Jueves	78	45	89.60	0.87	4 Horas 45 Minutos
Abril 07, Viernes	95	61	112.96	0.84	5 Horas 15 Minutos
Abril 08, Sábado	110	64	126.92	0.86	6 Horas 15 Minutos
Abril 09, Domingo	176	114	209.91	0.84	9 Horas 30 Minutos
Abril 10, Lunes	88	50	101.41	0.87	5 Horas 30 Minutos
Abril 11, Martes	92	54	106.48	0.86	5 Horas 45 Minutos
Abril 12, Miércoles	83	48	96.05	0.87	5 Horas
Abril 13, Jueves	84	51	98.37	0.85	4 Horas 30 Minutos
Abril 14, Viernes	101	59	116.90	0.86	5 Horas 15 Minutos
Abril 15, Sábado	113	69	132.13	0.85	5 Horas 30 Minutos
Abril 16, Domingo	194	117	226.10	0.86	9 Horas 45 Minutos
Abril 17, Lunes	86	46	98.07	0.88	5 Horas 15 Minutos
Abril 18, Martes	93	49	104.85	0.89	5 Horas 30 Minutos
Abril 19, Miércoles	78	42	88.75	0.88	5 Horas 15 Minutos
Abril 20, Jueves	93	52	106.38	0.87	5 Horas 30 Minutos
Abril 21, Viernes	84	48	96.75	0.87	4 Horas 15 Minutos
Abril 22, Sábado	122	77	144.50	0.85	5 Horas 45 Minutos
Abril 23, Domingo	178	107	207.45	0.86	9 Horas 15 Minutos
Abril 24, Lunes	90	51	103.89	0.87	5 Horas 15 Minutos
Abril 25, Martes	91	48	103.06	0.88	5 Horas 30 Minutos
Abril 26, Miércoles	100	58	115.80	0.86	6 Horas
Abril 27, Jueves	94	54	108.26	0.86	5 Horas 45 Minutos
Abril 28, Viernes	99	64	118.05	0.84	5 Horas 15 Minutos
Abril 29, Sábado	105	66	124.06	0.84	5 Horas 30 Minutos
Abril 30, Domingo	122	74	142.14	0.86	6 Horas 30 Minutos
Total	**3,164**	**1,859**	**3,669.81**	**0.86**	

Ilustración 175: Energía entregada por día de la semana.

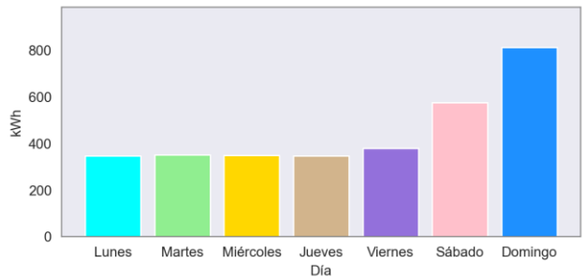

Ilustración 176: Curva de Carga Promedio Diaria Mensual.

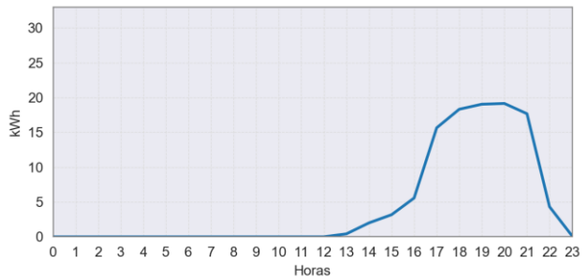

Tabla 180: Resumen Datos de Generación.

Energía Activa (kWh)	Energía Reactiva (kVARh)	Energía Aparente (kVAh)	Factor de Potencia	Horas Promedio día-mes [hh:mm]
3,164	**1,859**	**3,669.81**	**0.86**	**05:56**

Potencia Máxima [kW]:	25.60
Fecha y hora	2023-04-22 18:45:00

Localidad: **PUERTO LEGUIZAMO**

Municipio: PUERTO LEGUIZAMO

Departamento: PUTUMAYO

Región:

Coordenadas:

Latitud: -0.191867749

Longitud: -74.7824626

Usuarios: 3,122

Operador de red: EMPRESA DE SERVICIOS PÚBLICOS DE PUERTO LEGUIZAMO - EMPULEG S.A. E.S.P.

Código localidad: 86573000

Código SUI, operador: 1759

Ilustración 177: Esquema de conexión de la localidad

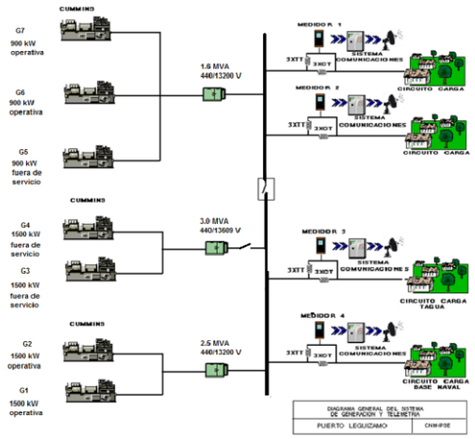

Tabla 182: Infraestructura de la localidad.

GRUPO ELECTRÓGENO			
ITEM	**MARCA**	**CAPACIDAD**	**ESTADO**
1	CUMMINS	1500 kW	EN OPERACIÓN
2	CUMMINS	1500 kW	EN OPERACIÓN
3	CUMMINS	1500 kW	FUERA DE SERVIICIO
4	CUMMINS	1500 kW	FUERA DE SERVIICIO
5	CUMMINS	900 kW	FUERA DE SERVIICIO
6	CUMMINS	900 kW	EN OPERACIÓN
7	CUMMINS	900 kW	EN OPERACIÓN
TRANSFORMADORES			
ITEM	**CAPACIDAD**		**ESTADO**
1	1,6 MVA		EN OPERACIÓN
2	2,5 MVA		EN OPERACIÓN
3	3 MVA		EN OPERACIÓN

Sin información para el circuito de La Tagua por daño en la medida desde el 14 de enero del 2023

Ilustración 178: Energía entregada por día de la semana.

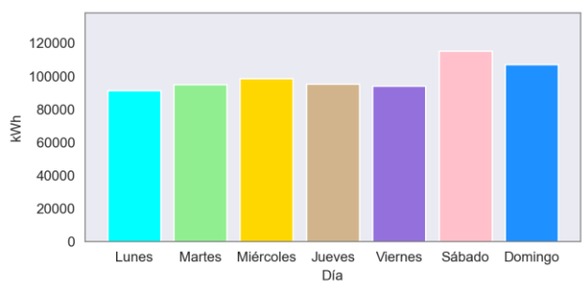

Ilustración 179: Curva de Carga Promedio Diaria Mensual.

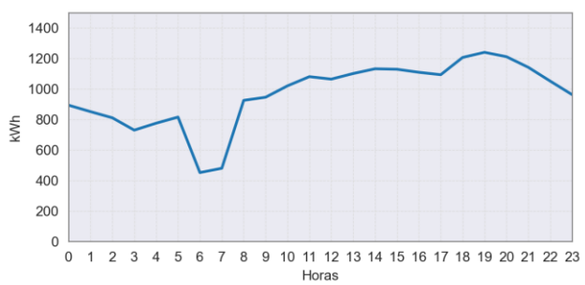

Tabla 181: Energía Activa, Reactiva, Aparente y Factor de Potencia.

PUERTO LEGUIZAMO (PUERTO LEGUIZAMO - PUTUMAYO)					Abril
Fecha	**Energía Activa (kWh)**	**Energía Reactiva (kVARh)**	**Energía Aparente (kVAh)**	**Factor de Potencia (p.u)**	**Horas de servicio promedio en el día [hh:mm]**
Abril 01, Sábado	28,399	9,020	29,796.58	0.95	23 Horas 30 Minutos
Abril 02, Domingo	27,742	8,884	29,129.66	0.95	23 Horas 30 Minutos
Abril 03, Lunes	30,667	9,267	32,036.16	0.96	23 Horas 30 Minutos
Abril 04, Martes	27,455	8,994	28,890.39	0.95	23 Horas 30 Minutos
Abril 05, Miércoles	29,896	9,621	31,405.80	0.95	23 Horas 30 Minutos
Abril 06, Jueves	29,519	9,448	30,994.27	0.95	23 Horas 30 Minutos
Abril 07, Viernes	28,353	8,994	29,745.26	0.95	23 Horas 30 Minutos
Abril 08, Sábado	21,152	7,695	22,508.31	0.94	23 Horas 30 Minutos
Abril 09, Domingo	19,142	7,540	20,572.96	0.93	23 Horas 30 Minutos
Abril 10, Lunes	17,476	6,562	18,667.83	0.94	23 Horas 15 Minutos
Abril 11, Martes	23,984	8,826	25,556.46	0.94	23 Horas 15 Minutos
Abril 12, Miércoles	23,783	8,745	25,340.04	0.94	23 Horas 45 Minutos
Abril 13, Jueves	22,528	8,295	24,006.30	0.94	23 Horas 30 Minutos
Abril 14, Viernes	22,874	8,329	24,343.34	0.94	23 Horas 15 Minutos
Abril 15, Sábado	22,099	8,385	23,635.77	0.93	23 Horas 30 Minutos
Abril 16, Domingo	19,176	7,115	20,453.78	0.94	23 Horas 30 Minutos
Abril 17, Lunes	22,066	8,139	23,519.02	0.94	23 Horas 30 Minutos
Abril 18, Martes	21,568	7,764	22,923.22	0.94	22 Horas 45 Minutos
Abril 19, Miércoles	23,372	8,607	24,906.18	0.94	23 Horas 15 Minutos
Abril 20, Jueves	22,416	8,115	23,839.70	0.94	23 Horas 15 Minutos
Abril 21, Viernes	21,098	7,829	22,503.94	0.94	23 Horas 30 Minutos
Abril 22, Sábado	21,871	8,274	23,383.97	0.94	23 Horas 15 Minutos
Abril 23, Domingo	19,815	7,422	21,159.25	0.94	23 Horas 30 Minutos
Abril 24, Lunes	21,232	7,806	22,621.62	0.94	23 Horas 30 Minutos
Abril 25, Martes	21,905	8,030	23,330.49	0.94	23 Horas 30 Minutos
Abril 26, Miércoles	21,525	7,857	22,914.28	0.94	23 Horas 30 Minutos
Abril 27, Jueves	20,948	7,696	22,316.78	0.94	23 Horas 15 Minutos
Abril 28, Viernes	21,828	8,198	23,316.84	0.94	23 Horas 15 Minutos
Abril 29, Sábado	21,695	8,108	23,160.20	0.94	23 Horas 30 Minutos
Abril 30, Domingo	21,190	7,976	22,641.33	0.94	23 Horas 30 Minutos
Total	**696,773**	**247,540**	**739,438.02**	**0.94**	

Tabla 183: Resumen Datos de Generación.

Energía Activa (kWh)	Energía Reactiva (kVARh)	Energía Aparente (kVAh)	Factor de Potencia	Horas Promedio día-mes [hh:mm]
696,773	**247,540**	**739,438.02**	**0.94**	**23:25**

Potencia Máxima [kW]:	1,741.17
Fecha y hora	2023-04-03 15:15:00

VALLE DEL CAUCA

Localidad: **PAPAYAL 1**

Municipio: BUENAVENTURA
Departamento: VALLE DEL CAUCA

Región:
Coordenadas:
Latitud: 3.631694755
Longitud: -77.18266944

Usuarios: 153
Operador de red: EMPRESA ASOCIATIVA DE TRABAJO ELECTRIFICADORA DEL PACÍFICO SUR "E.A.T ELECTRIPACÍFICO SUR"

Código localidad: 76109069

Código SUI, operador: 34833

Ilustración 180: Esquema de conexión de la localidad

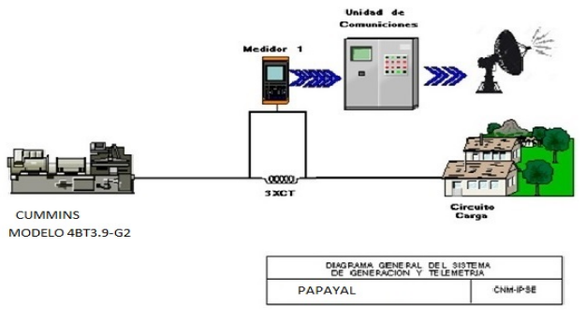

Tabla 185: Infraestructura de la localidad.

GRUPO ELECTRÓGENO			
ITEM	**MARCA**	**CAPACIDAD**	**ESTADO**
1	CUMMINS	90 kW	EN OPERACIÓN

Ilustración 181: Energía entregada por día de la semana.

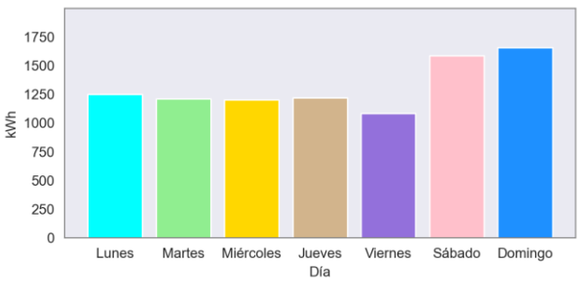

Ilustración 182: Curva de Carga Promedio Diaria Mensual.

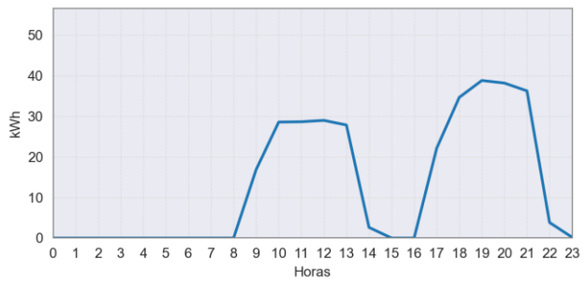

Tabla 184: Energía Activa, Reactiva, Aparente y Factor de Potencia.

PAPAYAL 1 (BUENAVENTURA - VALLE DEL CAUCA)					Abril
Fecha	**Energía Activa (kWh)**	**Energía Reactiva (kVARh)**	**Energía Aparente (kVAh)**	**Factor de Potencia (p.u)**	**Horas de servicio promedio en el día [hh:mm]**
Abril 01, Sábado	368	11	367.85	1.00	10 Horas
Abril 02, Domingo	370	12	369.86	1.00	10 Horas 15 Minutos
Abril 03, Lunes	380	10	379.85	1.00	10 Horas 30 Minutos
Abril 04, Martes	364	12	363.73	1.00	10 Horas 15 Minutos
Abril 05, Miércoles	374	12	374.08	1.00	10 Horas 15 Minutos
Abril 06, Jueves	361	12	361.68	1.00	10 Horas 15 Minutos
Abril 07, Viernes	416	14	416.28	1.00	11 Horas 15 Minutos
Abril 08, Sábado	326	9	325.91	1.00	9 Horas 30 Minutos
Abril 09, Domingo	170	2	169.83	1.00	4 Horas 30 Minutos
Abril 10, Lunes	152	0	152.39	1.00	4 Horas 15 Minutos
Abril 11, Martes	148	2	148.22	1.00	4 Horas 30 Minutos
Abril 12, Miércoles	109	0	109.07	1.00	3 Horas 15 Minutos
Abril 13, Jueves	135	0	135.22	1.00	3 Horas 45 Minutos
Abril 14, Viernes	0	0	0.40	1.00	0 Horas
Abril 15, Sábado	190	2	190.25	1.00	5 Horas
Abril 16, Domingo	363	12	362.97	1.00	9 Horas 45 Minutos
Abril 17, Lunes	350	11	350.08	1.00	9 Horas 45 Minutos
Abril 18, Martes	327	8	327.06	1.00	9 Horas 15 Minutos
Abril 19, Miércoles	347	9	347.44	1.00	9 Horas 30 Minutos
Abril 20, Jueves	342	8	341.88	1.00	9 Horas 30 Minutos
Abril 21, Viernes	299	6	299.37	1.00	8 Horas 30 Minutos
Abril 22, Sábado	329	7	328.58	1.00	9 Horas 15 Minutos
Abril 23, Domingo	372	12	372.19	1.00	10 Horas 15 Minutos
Abril 24, Lunes	370	12	370.59	1.00	10 Horas
Abril 25, Martes	373	11	373.32	1.00	10 Horas
Abril 26, Miércoles	371	11	371.07	1.00	10 Horas 15 Minutos
Abril 27, Jueves	384	10	383.73	1.00	10 Horas 15 Minutos
Abril 28, Viernes	369	9	369.40	1.00	10 Horas 15 Minutos
Abril 29, Sábado	377	9	377.38	1.00	10 Horas 15 Minutos
Abril 30, Domingo	382	12	382.50	1.00	10 Horas 30 Minutos
Total	**9,219**	**246**	**9,221.89**	**1.00**	

Tabla 186: Resumen Datos de Generación.

Energía Activa (kWh)	Energía Reactiva (kVARh)	Energía Aparente (kVAh)	Factor de Potencia	Horas Promedio día-mes [hh:mm]
9,219	**246**	**9,221.89**	**1.00**	**08:29**

Potencia Máxima [kW]:	43.49
Fecha y hora	2023-04-10 19:15:00

Localidad: **PUERTO MERIZALDE**

Municipio: BUENAVENTURA

Departamento: VALLE DEL CAUCA

Región:

Coordenadas:

Latitud: 3.253742

Longitud: -77.418241

Usuarios: 594

Operador de red: ELECTRIFICADORA DEL PACIFICO S.A. E.S.P. - ELECTROPACIFICO S.A. E.S.P.

Código localidad: 76109028

Código SUI, operador: 20432

Ilustración 183: Esquema de conexión de la localidad

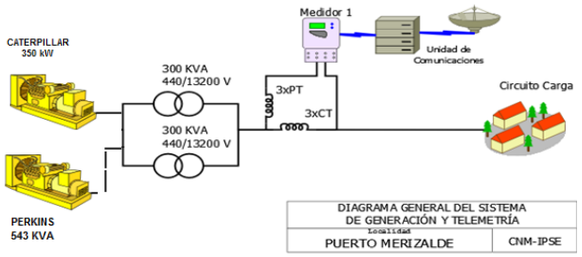

Tabla 188: Infraestructura de la localidad.

GRUPOS ELECTRÓGENO			
ITEM	**MARCA**	**CAPACIDAD**	**ESTADO**
1	CATERPILAR C13	350 kW	EN OPERACIÓN
2	PERKINS	543 KVA	EN OPERACIÓN
TRANSFORMADORES			
ITEM	**CAPACIDAD**		**ESTADO**
1	300 kVA ABB		EN OPERACIÓN
2	300 kVA ABB		EN OPERACIÓN

Ilustración 184: Energía entregada por día de la semana.

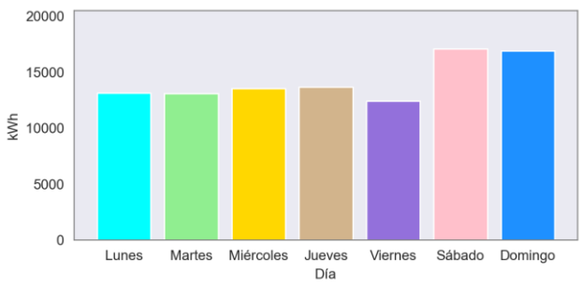

Ilustración 185: Curva de Carga Promedio Diaria Mensual.

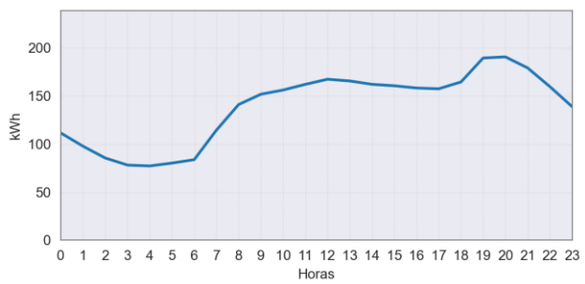

Tabla 187: Energía Activa, Reactiva, Aparente y Factor de Potencia.

PUERTO MERIZALDE (BUENAVENTURA - VALLE DEL CAUCA)					Abril
Fecha	**Energía Activa (kWh)**	**Energía Reactiva (kVARh)**	**Energía Aparente (kVAh)**	**Factor de Potencia (p.u)**	**Horas de servicio promedio en el día [hh:mm]**
Abril 01, Sábado	3,547	1,250	3,760.88	0.94	24 Horas
Abril 02, Domingo	3,410	1,207	3,616.86	0.94	23 Horas 45 Minutos
Abril 03, Lunes	3,276	1,067	3,445.39	0.95	21 Horas 30 Minutos
Abril 04, Martes	3,474	1,122	3,651.18	0.95	24 Horas
Abril 05, Miércoles	3,379	1,192	3,583.23	0.94	23 Horas 45 Minutos
Abril 06, Jueves	3,452	1,190	3,651.24	0.95	24 Horas
Abril 07, Viernes	3,193	1,100	3,377.23	0.95	23 Horas 30 Minutos
Abril 08, Sábado	3,610	1,224	3,811.72	0.95	24 Horas
Abril 09, Domingo	3,591	1,218	3,791.89	0.95	23 Horas 45 Minutos
Abril 10, Lunes	3,535	1,150	3,717.92	0.95	24 Horas
Abril 11, Martes	3,022	1,005	3,184.32	0.95	20 Horas 15 Minutos
Abril 12, Miércoles	3,173	1,023	3,333.85	0.95	20 Horas 15 Minutos
Abril 13, Jueves	3,357	1,133	3,543.44	0.95	21 Horas 15 Minutos
Abril 14, Viernes	2,846	971	3,006.95	0.95	18 Horas 15 Minutos
Abril 15, Sábado	2,875	1,013	3,047.96	0.94	17 Horas 15 Minutos
Abril 16, Domingo	2,896	1,002	3,064.05	0.95	17 Horas 15 Minutos
Abril 17, Lunes	2,851	997	3,019.76	0.94	17 Horas 30 Minutos
Abril 18, Martes	3,019	1,036	3,191.57	0.95	18 Horas 15 Minutos
Abril 19, Miércoles	3,498	1,314	3,736.62	0.94	24 Horas
Abril 20, Jueves	3,459	1,211	3,665.35	0.94	24 Horas
Abril 21, Viernes	2,998	1,070	3,182.92	0.94	19 Horas 30 Minutos
Abril 22, Sábado	3,635	1,345	3,875.64	0.94	24 Horas
Abril 23, Domingo	3,591	1,315	3,824.69	0.94	24 Horas
Abril 24, Lunes	3,486	1,272	3,710.68	0.94	24 Horas
Abril 25, Martes	3,605	1,356	3,851.73	0.94	24 Horas
Abril 26, Miércoles	3,512	1,291	3,742.20	0.94	24 Horas
Abril 27, Jueves	3,413	1,286	3,647.38	0.94	23 Horas
Abril 28, Viernes	3,408	1,264	3,634.67	0.94	23 Horas 15 Minutos
Abril 29, Sábado	3,421	1,324	3,668.10	0.93	24 Horas
Abril 30, Domingo	3,454	1,314	3,695.33	0.93	24 Horas
Total	**99,985**	**35,264**	**106,021.24**	**0.94**	

Tabla 189: Resumen Datos de Generación.

Energía Activa (kWh)	Energía Reactiva (kVARh)	Energía Aparente (kVAh)	Factor de Potencia	Horas Promedio día-mes [hh:mm]
99,985	**35,264**	**106,021.24**	**0.94**	**22:16**

Potencia Máxima [kW]:	212.26
Fecha y hora	2023-04-15 19:30:00

Localidad: **PUNTA SOLDADO**

Municipio: BUENAVENTURA

Departamento: VALLE DEL CAUCA

Región:

Coordenadas:

Latitud: 3.770056

Longitud: -77.170136

Usuarios: 151

Operador de red: EMPRESA DE SERVICIOS PÚBLICOS ENERGIZAR DEL PACIFICO S.A. E.S.P. - EMCOLOMBIA E.S.P.

Código localidad: 76109030

Código SUI, operador: 41836

Ilustración 186: Esquema de conexión de la localidad

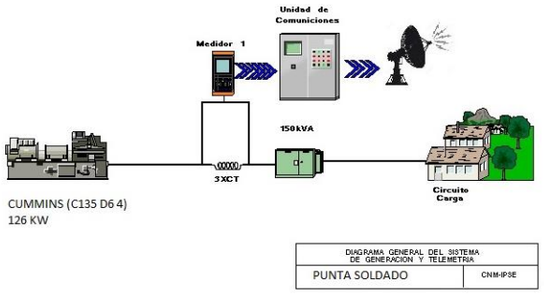

Tabla 191: Infraestructura de la localidad.

GRUPO ELECTRÓGENO			
ITEM	**MARCA**	**CAPACIDAD**	**ESTADO**
1	CUMMINS (C135 D6 4)	126 KW	EN OPERACIÓN
TRANSFORMADORES			
ITEM	**CAPACIDAD**		**ESTADO**
1	150 kVA		EN OPERACIÓN

Tabla 190: Energía Activa, Reactiva, Aparente y Factor de Potencia.

PUNTA SOLDADO (BUENAVENTURA - VALLE DEL CAUCA)					Abril
Fecha	**Energía Activa (kWh)**	**Energía Reactiva (kVARh)**	**Energía Aparente (kVAh)**	**Factor de Potencia (p.u)**	**Horas de servicio promedio en el día [hh:mm]**
Abril 01, Sábado	170	75	185.34	0.91	12 Horas 30 Minutos
Abril 02, Domingo	153	65	166.56	0.92	11 Horas
Abril 03, Lunes	178	72	192.29	0.93	12 Horas 15 Minutos
Abril 04, Martes	157	56	166.27	0.94	8 Horas 45 Minutos
Abril 05, Miércoles	197	79	211.98	0.93	12 Horas 30 Minutos
Abril 06, Jueves	208	76	221.31	0.94	12 Horas
Abril 07, Viernes	175	69	187.91	0.93	11 Horas 15 Minutos
Abril 08, Sábado	95	31	100.19	0.95	5 Horas 15 Minutos
Abril 09, Domingo	82	29	86.74	0.94	4 Horas 45 Minutos
Abril 10, Lunes	0	0	0.00		0 Horas
Abril 11, Martes	0	0	0.00		0 Horas
Abril 12, Miércoles	89	29	93.17	0.95	4 Horas
Abril 13, Jueves	101	36	107.49	0.94	5 Horas
Abril 14, Viernes	95	32	100.44	0.95	4 Horas 30 Minutos
Abril 15, Sábado	83	25	87.06	0.96	4 Horas
Abril 16, Domingo	118	41	124.59	0.94	6 Horas
Abril 17, Lunes	239	88	255.15	0.94	12 Horas 45 Minutos
Abril 18, Martes	195	71	207.95	0.94	10 Horas
Abril 19, Miércoles	219	84	234.70	0.93	12 Horas 30 Minutos
Abril 20, Jueves	153	59	164.13	0.93	9 Horas
Abril 21, Viernes	151	65	164.73	0.92	11 Horas 45 Minutos
Abril 22, Sábado	80	29	85.20	0.94	6 Horas
Abril 23, Domingo	84	31	89.76	0.94	6 Horas 30 Minutos
Abril 24, Lunes	163	68	176.69	0.92	12 Horas 45 Minutos
Abril 25, Martes	169	67	181.47	0.93	11 Horas 45 Minutos
Abril 26, Miércoles	181	72	195.33	0.93	12 Horas 30 Minutos
Abril 27, Jueves	179	70	191.97	0.93	12 Horas
Abril 28, Viernes	187	70	200.18	0.94	13 Horas 15 Minutos
Abril 29, Sábado	192	63	201.91	0.95	12 Horas 30 Minutos
Abril 30, Domingo	174	59	184.02	0.95	13 Horas 15 Minutos
Total	**4,269**	**1,610**	**4,562.73**	**0.94**	

Ilustración 187: Energía entregada por día de la semana.

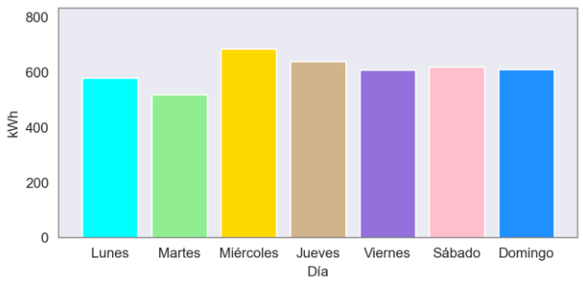

Ilustración 188: Curva de Carga Promedio Diaria Mensual.

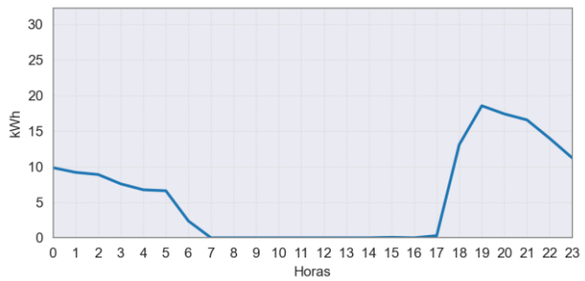

Tabla 192: Resumen Datos de Generación.

Energía Activa (kWh)	Energía Reactiva (kVARh)	Energía Aparente (kVAh)	Factor de Potencia	Horas Promedio día-mes [hh:mm]
4,269	**1,610**	**4,562.73**	**0.94**	**09:00**

Potencia Máxima [kW]:	25.42
Fecha y hora	2023-04-06 20:00:00

Localidad: **SAN FRANCISCO NAYA**

Código localidad: 76109032

Municipio: BUENAVENTURA

Departamento: VALLE DEL CAUCA

Código SUI, operador: 41836

Región:

Coordenadas:

Latitud: 3.139069

Longitud: -77.286414

Usuarios: 197

Operador de red: EMPRESA DE SERVICIOS PÚBLICOS ENERGIZAR DEL PACIFICO S.A. E.S.P. - EMCOLOMBIA E.S.P.

Ilustración 189: Esquema de conexión de la localidad

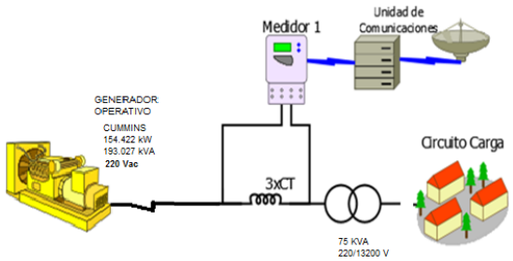

Tabla 194: Infraestructura de la localidad.

GRUPO ELECTRÓGENO			
ITEM	**MARCA**	**CAPACIDAD**	**ESTADO**
1	CUMMINS	154,422 kW	EN OPERACIÓN
TRANSFORMADORES			
ITEM	**CAPACIDAD**		**ESTADO**
1	75 kVA		EN OPERACIÓN

Tabla 193: Energía Activa, Reactiva, Aparente y Factor de Potencia.

SAN FRANCISCO NAYA (BUENAVENTURA - VALLE DEL CAUCA)					Abril
Fecha	**Energía Activa (kWh)**	**Energía Reactiva (kVARh)**	**Energía Aparente (kVAh)**	**Factor de Potencia (p.u)**	**Horas de servicio promedio en el día [hh:mm]**
Abril 01, Sábado	222	94	240.94	0.92	8 Horas
Abril 02, Domingo	213	91	231.38	0.92	8 Horas
Abril 03, Lunes	169	71	183.40	0.92	6 Horas 15 Minutos
Abril 04, Martes	290	133	319.14	0.91	12 Horas 15 Minutos
Abril 05, Miércoles	217	91	235.08	0.92	8 Horas
Abril 06, Jueves	210	91	228.97	0.92	8 Horas
Abril 07, Viernes	210	91	228.93	0.92	8 Horas
Abril 08, Sábado	214	88	231.16	0.93	8 Horas
Abril 09, Domingo	212	90	230.02	0.92	8 Horas 15 Minutos
Abril 10, Lunes	205	87	223.20	0.92	8 Horas
Abril 11, Martes	213	91	231.86	0.92	8 Horas
Abril 12, Miércoles	209	86	225.65	0.92	8 Horas
Abril 13, Jueves	212	91	230.30	0.92	8 Horas
Abril 14, Viernes	211	88	228.44	0.92	8 Horas
Abril 15, Sábado	209	89	227.53	0.92	8 Horas
Abril 16, Domingo	208	86	225.52	0.92	8 Horas
Abril 17, Lunes	209	88	226.35	0.92	8 Horas
Abril 18, Martes	214	91	232.18	0.92	8 Horas
Abril 19, Miércoles	216	92	234.59	0.92	8 Horas
Abril 20, Jueves	217	91	235.64	0.92	8 Horas
Abril 21, Viernes	218	93	237.44	0.92	8 Horas
Abril 22, Sábado	221	93	239.59	0.92	8 Horas 15 Minutos
Abril 23, Domingo	221	92	239.38	0.92	8 Horas
Abril 24, Lunes	215	91	234.01	0.92	8 Horas
Abril 25, Martes	207	89	225.45	0.92	8 Horas
Abril 26, Miércoles	208	88	225.94	0.92	8 Horas
Abril 27, Jueves	210	90	228.80	0.92	8 Horas
Abril 28, Viernes	207	90	225.92	0.92	8 Horas
Abril 29, Sábado	211	90	229.65	0.92	8 Horas
Abril 30, Domingo	211	89	228.93	0.92	8 Horas 15 Minutos
Total	**6,410**	**2,725**	**6,965.20**	**0.92**	

Ilustración 190: Energía entregada por día de la semana.

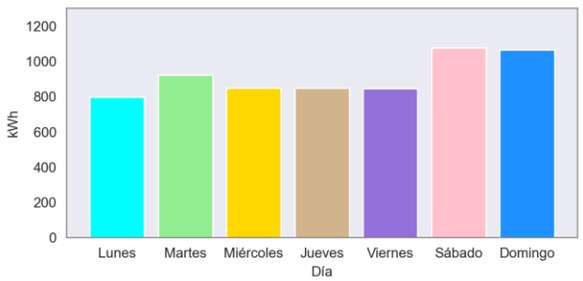

Ilustración 191: Curva de Carga Promedio Diaria Mensual.

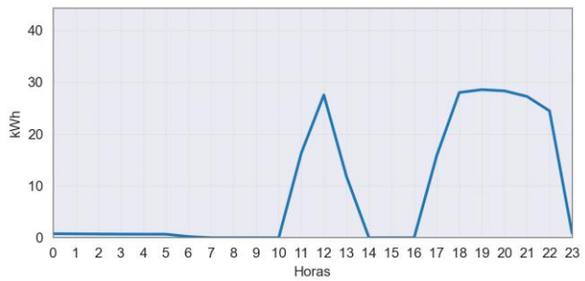

Tabla 195: Resumen Datos de Generación.

Energía Activa (kWh)	Energía Reactiva (kVARh)	Energía Aparente (kVAh)	Factor de Potencia	Horas Promedio día-mes [hh:mm]
6,410	**2,725**	**6,965.20**	**0.92**	**08:06**

Potencia Máxima [kW]:	35.20
Fecha y hora	2023-04-05 11:45:00

VAUPÉS

Localidad: **CARURÚ**

Municipio: CARURÚ
Departamento: VAUPÉS

Región:
Coordenadas:
Latitud: 1.012095
Longitud: -71.295792

Usuarios: 211
Operador de red: UNIDAD DE SERVICIOS PÚBLICOS DOMICILIARIOS DE ACUEDUCTO, ALCANTARILLADO, ASEO Y ENERGÍA ZONA NO INTERCONECTADA, EN EL MUNICIPIO DE CARURÚ - VAUPÉS

Código localidad: 97161000

Código SUI, operador: 20217

Ilustración 192: Esquema de conexión de la localidad

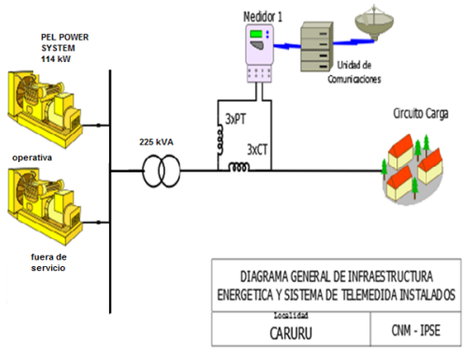

Tabla 197: Infraestructura de la localidad.

GRUPO ELECTRÓGENO			
ITEM	**MARCA**	**CAPACIDAD**	**ESTADO**
1	PEL POWER SYSTEM	114 kW	EN OPERACIÓN
2	PEL POWER SYSTEM	114 kW	FUERA DE SERVICIO
TRANSFORMADORES			
ITEM	**CAPACIDAD**		**ESTADO**
1	225 kVA		EN OPERACIÓN

Ilustración 193: Energía entregada por día de la semana.

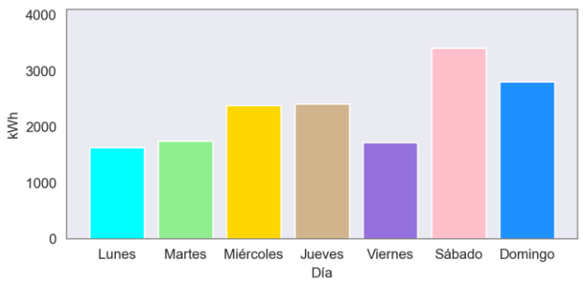

Ilustración 194: Curva de Carga Promedio Diaria Mensual.

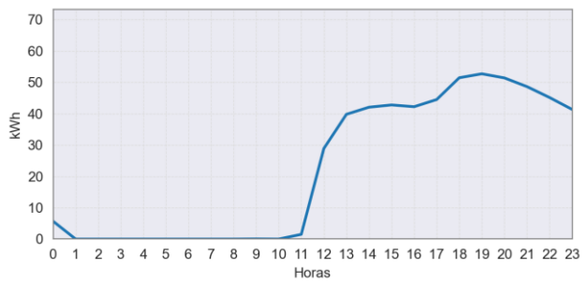

Tabla 196: Energía Activa, Reactiva, Aparente y Factor de Potencia.

CARURÚ (CARURÚ - VAUPÉS)					Abril
Fecha	**Energía Activa (kWh)**	**Energía Reactiva (kVARh)**	**Energía Aparente (kVAh)**	**Factor de Potencia (p.u)**	**Horas de servicio promedio en el día [hh:mm]**
Abril 01, Sábado	732	292	788.05	0.93	12 Horas 15 Minutos
Abril 02, Domingo	726	299	785.57	0.92	12 Horas 15 Minutos
Abril 03, Lunes	7	3	7.12	0.92	0 Horas 15 Minutos
Abril 04, Martes	0	0	0.00		0 Horas
Abril 05, Miércoles	0	0	0.00		0 Horas
Abril 06, Jueves	0	0	0.00		0 Horas
Abril 07, Viernes	0	0	0.00		0 Horas
Abril 08, Sábado	0	0	0.00		0 Horas
Abril 09, Domingo	0	0	0.00		0 Horas
Abril 10, Lunes	0	0	0.00		0 Horas
Abril 11, Martes	0	0	0.00		0 Horas
Abril 12, Miércoles	672	258	719.92	0.93	9 Horas 15 Minutos
Abril 13, Jueves	898	317	951.89	0.94	12 Horas 15 Minutos
Abril 14, Viernes	8	3	8.89	0.93	0 Horas 15 Minutos
Abril 15, Sábado	985	372	1,052.95	0.94	12 Horas 45 Minutos
Abril 16, Domingo	448	176	481.11	0.93	6 Horas 45 Minutos
Abril 17, Lunes	799	319	860.46	0.93	11 Horas 15 Minutos
Abril 18, Martes	901	348	965.95	0.93	12 Horas 45 Minutos
Abril 19, Miércoles	886	360	955.98	0.93	12 Horas 15 Minutos
Abril 20, Jueves	688	257	734.81	0.94	11 Horas 15 Minutos
Abril 21, Viernes	849	367	925.40	0.92	12 Horas 30 Minutos
Abril 22, Sábado	848	345	915.68	0.93	12 Horas 15 Minutos
Abril 23, Domingo	790	316	850.39	0.93	12 Horas 15 Minutos
Abril 24, Lunes	832	341	898.98	0.93	12 Horas 15 Minutos
Abril 25, Martes	854	329	914.94	0.93	12 Horas 15 Minutos
Abril 26, Miércoles	830	341	897.13	0.92	12 Horas 15 Minutos
Abril 27, Jueves	833	337	898.40	0.93	12 Horas 15 Minutos
Abril 28, Viernes	863	350	931.80	0.93	12 Horas 15 Minutos
Abril 29, Sábado	843	329	904.51	0.93	12 Horas 30 Minutos
Abril 30, Domingo	848	354	918.93	0.92	12 Horas 15 Minutos
Total	**16,139**	**6,413**	**17,366.82**	**0.93**	

Tabla 198: Resumen Datos de Generación.

Energía Activa (kWh)	Energía Reactiva (kVARh)	Energía Aparente (kVAh)	Factor de Potencia	Horas Promedio día-mes [hh:mm]
16,139	**6,413**	**17,366.82**	**0.93**	**07:53**

Potencia Máxima [kW]:	92.66
Fecha y hora	2023-04-15 13:00:00

Localidad: **MITÚ**

Municipio: MITÚ

Departamento: VAUPÉS

Región:

Coordenadas:

Latitud: 1.254059

Longitud: -70.233573

Usuarios: 1,820

Operador de red: GOBERNACIÓN DE VAUPÉS

Código localidad: 97001000

Código SUI, operador: 20214

Ilustración 195: Esquema de conexión de la localidad

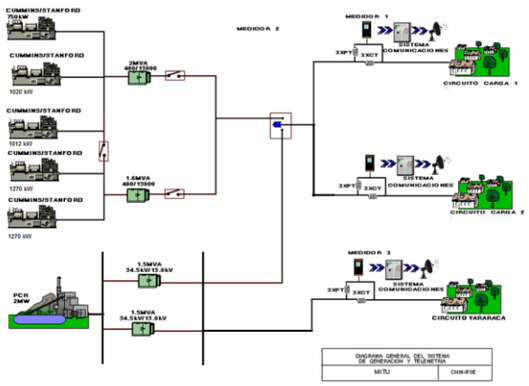

Tabla 200: Infraestructura de la localidad.

PCH			
ITEM	CAPACIDAD		ESTADO
1	2MW		EN OPERACIÓN
GRUPO ELECTRÓGENO			
ITEM	MARCA	CAPACIDAD	ESTADO
1	CUMMINS/STANFORD	750 kW	EN OPERACIÓN
2	CUMMINS/STANFORD	1020 kW	EN MANTENIMIENTO
3	CUMMINS/STANFORD	1012 kW	EN MANTENIMIENTO
4	CUMMINS/STANFORD	1270 kW	EN OPERACIÓN
5	CUMMINS/STANFORD	1270kW	EN OPERACIÓN
6	CUMMINS/STANFORD	1250kW	EN OPERACIÓN (nueva
TRANSFORMADORES			
ITEM	CAPACIDAD		ESTADO
1	2.5 MVA		EN OPERACIÓN
2	1,6 MVA		EN OPERACIÓN
3	1,5 MVA		EN OPERACIÓN
4	1,5 MVA		EN OPERACIÓN

Ilustración 196: Energía entregada por día de la semana.

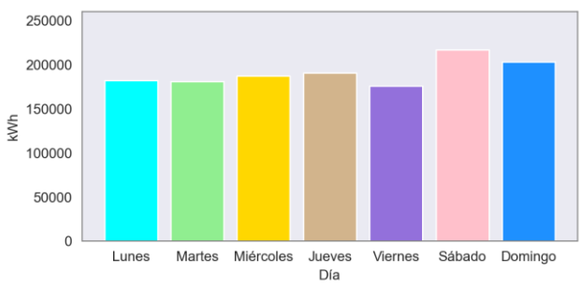

Ilustración 197: Curva de Carga Promedio Diaria Mensual.

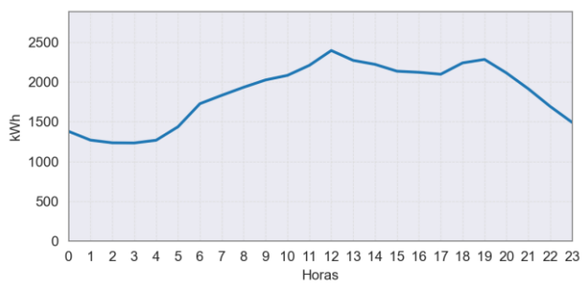

Tabla 199: Energía Activa, Reactiva, Aparente y Factor de Potencia.

MITÚ (MITÚ - VAUPÉS)					Abril
Fecha	Energía Activa (kWh)	Energía Reactiva (kVARh)	Energía Aparente (kVAh)	Factor de Potencia (p.u)	Horas de servicio promedio en el día [hh:mm]
Abril 01, Sábado	39,505	11,763	41,218.50	0.96	24 Horas
Abril 02, Domingo	38,580	11,772	40,335.94	0.96	24 Horas
Abril 03, Lunes	43,096	12,206	44,790.90	0.96	24 Horas
Abril 04, Martes	35,720	10,213	37,151.06	0.96	22 Horas 15 Minutos
Abril 05, Miércoles	42,532	12,060	44,208.41	0.96	24 Horas
Abril 06, Jueves	42,115	12,577	43,952.28	0.96	24 Horas
Abril 07, Viernes	38,506	11,809	40,276.20	0.96	24 Horas
Abril 08, Sábado	39,156	11,962	40,942.33	0.96	24 Horas
Abril 09, Domingo	35,982	11,257	37,701.36	0.95	24 Horas
Abril 10, Lunes	46,141	12,538	47,814.38	0.97	24 Horas
Abril 11, Martes	48,242	12,815	49,915.15	0.97	24 Horas
Abril 12, Miércoles	44,518	11,562	45,995.02	0.97	24 Horas
Abril 13, Jueves	49,055	12,830	50,704.69	0.97	24 Horas
Abril 14, Viernes	47,630	12,533	49,251.47	0.97	24 Horas
Abril 15, Sábado	46,856	13,087	48,649.53	0.96	24 Horas
Abril 16, Domingo	41,456	12,193	43,212.45	0.96	24 Horas
Abril 17, Lunes	47,360	12,700	49,033.35	0.97	24 Horas
Abril 18, Martes	49,707	12,942	51,363.79	0.97	24 Horas
Abril 19, Miércoles	51,017	13,319	52,726.86	0.97	24 Horas
Abril 20, Jueves	50,220	13,153	51,914.22	0.97	24 Horas
Abril 21, Viernes	46,396	12,624	48,082.54	0.96	24 Horas
Abril 22, Sábado	46,651	12,974	48,421.62	0.96	24 Horas
Abril 23, Domingo	45,822	12,938	47,613.30	0.96	24 Horas
Abril 24, Lunes	45,564	12,253	47,182.70	0.97	24 Horas
Abril 25, Martes	47,599	12,359	49,177.06	0.97	24 Horas
Abril 26, Miércoles	49,480	12,869	51,125.62	0.97	24 Horas
Abril 27, Jueves	49,570	12,999	51,245.67	0.97	24 Horas
Abril 28, Viernes	43,269	11,683	44,819.05	0.97	22 Horas 45 Minutos
Abril 29, Sábado	44,573	12,877	46,395.77	0.96	24 Horas
Abril 30, Domingo	41,267	12,232	43,041.66	0.96	24 Horas
Total	**1,337,582**	**371,098**	**1,388,106.73**	**0.96**	

Tabla 201: Resumen Datos de Generación.

Energía Activa (kWh)	Energía Reactiva (kVARh)	Energía Aparente (kVAh)	Factor de Potencia	Horas Promedio día-mes [hh:mm]
1,337,582	371,098	1,388,106.73	0.96	23:53

Potencia Máxima [kW]:	2,946.82
Fecha y hora	2023-04-14 12:15:00

Localidad: **TARAIRA**

Municipio: TARAIRA
Departamento: VAUPÉS

Región:
Coordenadas:
Latitud: -0.564693
Longitud: -69.633971

Usuarios: 170
Operador de red: ALCALDÍA MUNICIPAL DE TARAIRA

Código localidad: 97666000

Código SUI, operador: 20154

Ilustración 198: Esquema de conexión de la localidad

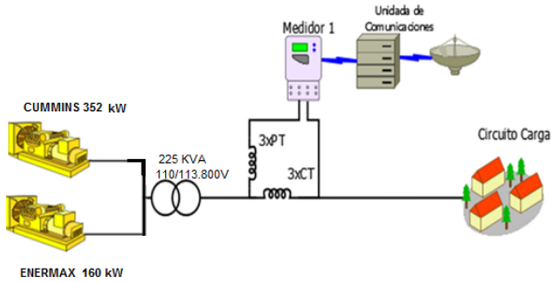

Tabla 203: Infraestructura de la localidad.

GRUPO ELECTRÓGENO			
ITEM	**MARCA**	**CAPACIDAD**	**ESTADO**
1	CUMMINS	352 kW	EN MANTENIMEINTO
2	ENERMAX	160 kW	EN OPERACIÓN
TRANSFORMADORES			
ITEM	**CAPACIDAD**		**ESTADO**
1	kVA (440/13.800 V)		EN OPERACIÓN

Ilustración 199: Energía entregada por día de la semana.

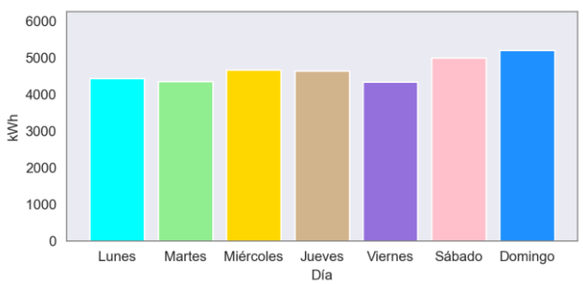

Ilustración 200: Curva de Carga Promedio Diaria Mensual.

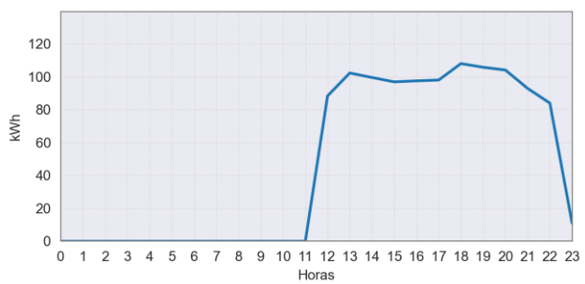

Tabla 202: Energía Activa, Reactiva, Aparente y Factor de Potencia.

TARAIRA (TARAIRA - VAUPÉS)					Abril
Fecha	**Energía Activa (kWh)**	**Energía Reactiva (kVARh)**	**Energía Aparente (kVAh)**	**Factor de Potencia (p.u)**	**Horas de servicio promedio en el día [hh:mm]**
Abril 01, Sábado	1,032	330	1,083.92	0.95	11 Horas 15 Minutos
Abril 02, Domingo	1,067	328	1,116.64	0.96	11 Horas 15 Minutos
Abril 03, Lunes	1,140	351	1,192.84	0.96	11 Horas 15 Minutos
Abril 04, Martes	1,134	353	1,187.85	0.95	11 Horas 15 Minutos
Abril 05, Miércoles	1,137	347	1,188.95	0.96	11 Horas 15 Minutos
Abril 06, Jueves	1,121	349	1,174.42	0.95	11 Horas 15 Minutos
Abril 07, Viernes	1,002	318	1,050.88	0.95	11 Horas 15 Minutos
Abril 08, Sábado	1,029	327	1,079.42	0.95	11 Horas
Abril 09, Domingo	1,018	331	1,070.15	0.95	11 Horas 15 Minutos
Abril 10, Lunes	1,127	334	1,175.16	0.96	11 Horas 15 Minutos
Abril 11, Martes	1,105	336	1,154.75	0.96	11 Horas 15 Minutos
Abril 12, Miércoles	1,135	340	1,184.88	0.96	11 Horas 15 Minutos
Abril 13, Jueves	1,127	348	1,179.46	0.96	11 Horas 15 Minutos
Abril 14, Viernes	1,134	347	1,185.69	0.96	11 Horas 15 Minutos
Abril 15, Sábado	1,144	360	1,199.70	0.95	11 Horas 15 Minutos
Abril 16, Domingo	1,037	332	1,089.42	0.95	11 Horas 15 Minutos
Abril 17, Lunes	1,122	340	1,172.23	0.96	11 Horas 15 Minutos
Abril 18, Martes	1,185	366	1,240.51	0.96	11 Horas 15 Minutos
Abril 19, Miércoles	1,208	366	1,262.12	0.96	11 Horas 15 Minutos
Abril 20, Jueves	1,196	367	1,250.89	0.96	11 Horas 15 Minutos
Abril 21, Viernes	1,065	346	1,120.12	0.95	11 Horas 15 Minutos
Abril 22, Sábado	727	251	769.52	0.95	8 Horas 15 Minutos
Abril 23, Domingo	987	331	1,040.65	0.95	10 Horas 15 Minutos
Abril 24, Lunes	1,046	349	1,103.12	0.95	11 Horas 15 Minutos
Abril 25, Martes	930	293	975.07	0.95	9 Horas 45 Minutos
Abril 26, Miércoles	1,193	370	1,249.01	0.96	11 Horas 15 Minutos
Abril 27, Jueves	1,202	375	1,258.75	0.95	11 Horas 15 Minutos
Abril 28, Viernes	1,135	377	1,196.28	0.95	11 Horas 15 Minutos
Abril 29, Sábado	1,060	350	1,116.78	0.95	11 Horas 15 Minutos
Abril 30, Domingo	1,094	367	1,153.79	0.95	11 Horas 15 Minutos
Total	**32,641**	**10,279**	**34,221.05**	**0.95**	

Tabla 204: Resumen Datos de Generación.

Energía Activa (kWh)	Energía Reactiva (kVARh)	Energía Aparente (kVAh)	Factor de Potencia	Horas Promedio día-mes [hh:mm]
32,641	**10,279**	**34,221.05**	**0.95**	**11:03**

Potencia Máxima [kW]:	131.03
Fecha y hora	2023-04-19 18:45:00

VICHADA

Localidad: **CUMARIBO**

Municipio: CUMARIBO
Departamento: VICHADA

Código localidad: 99773000

Código SUI, operador: 3212

Región:
Coordenadas:
Latitud: 4.444538
Longitud: -69.798521
Usuarios: 1,350
Operador de red: EMPRESA DE ENERGÍA ELÉCTRICA DEL DEPARTAMENTO DEL VICHADA S.A. E.S.P. - ELECTROVICHADA S.A. E.S.P.

Ilustración 201: Esquema de conexión de la localidad

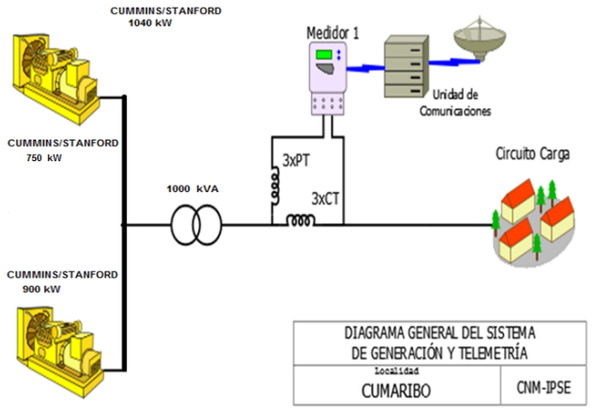

Tabla 206: Infraestructura de la localidad.

GRUPO ELECTRÓGENO			
ITEM	**MARCA**	**CAPACIDAD**	**ESTADO**
1	CUMMINS/STANFORD	900 kW	EN OPERACIÓN
2	CUMMINS/STANFORD	750 kW	EN OPERACIÓN
TRANSFORMADORES			
ITEM	**CAPACIDAD**		**ESTADO**
1	1000 kVA		EN OPERACIÓN

Tabla 205: Energía Activa, Reactiva, Aparente y Factor de Potencia.

CUMARIBO (CUMARIBO - VICHADA)					Abril
Fecha	**Energía Activa (kWh)**	**Energía Reactiva (kVARh)**	**Energía Aparente (kVAh)**	**Factor de Potencia (p.u)**	**Horas de servicio promedio en el día [hh:mm]**
Abril 01, Sábado	10,275	4,332	11,150.79	0.92	24 Horas
Abril 02, Domingo	8,621	3,702	9,382.12	0.92	22 Horas
Abril 03, Lunes	11,869	4,663	12,751.76	0.93	24 Horas
Abril 04, Martes	11,648	4,661	12,546.15	0.93	24 Horas
Abril 05, Miércoles	11,377	4,619	12,278.97	0.93	24 Horas
Abril 06, Jueves	10,661	4,414	11,539.05	0.92	24 Horas
Abril 07, Viernes	9,543	4,091	10,383.38	0.92	24 Horas
Abril 08, Sábado	8,740	3,947	9,590.21	0.91	23 Horas 15 Minutos
Abril 09, Domingo	8,549	3,703	9,316.46	0.92	24 Horas
Abril 10, Lunes	9,994	4,057	10,786.49	0.93	23 Horas 30 Minutos
Abril 11, Martes	11,117	4,325	11,928.36	0.93	24 Horas
Abril 12, Miércoles	10,715	4,264	11,531.69	0.93	24 Horas
Abril 13, Jueves	12,167	4,492	12,969.41	0.94	24 Horas
Abril 14, Viernes	12,104	4,429	12,889.33	0.94	23 Horas 15 Minutos
Abril 15, Sábado	11,699	4,644	12,586.85	0.93	24 Horas
Abril 16, Domingo	9,980	4,080	10,782.12	0.93	24 Horas
Abril 17, Lunes	10,922	4,279	11,730.00	0.93	23 Horas 30 Minutos
Abril 18, Martes	10,887	4,289	11,701.72	0.93	23 Horas 15 Minutos
Abril 19, Miércoles	11,609	4,474	12,441.12	0.93	24 Horas
Abril 20, Jueves	10,691	4,257	11,507.05	0.93	24 Horas
Abril 21, Viernes	10,370	4,218	11,195.31	0.93	24 Horas
Abril 22, Sábado	10,019	4,203	10,865.21	0.92	24 Horas
Abril 23, Domingo	8,383	3,628	9,134.84	0.92	24 Horas
Abril 24, Lunes	9,810	4,074	10,622.05	0.92	24 Horas
Abril 25, Martes	10,159	4,109	10,958.30	0.93	24 Horas
Abril 26, Miércoles	10,549	4,145	11,334.21	0.93	24 Horas
Abril 27, Jueves	10,767	4,240	11,571.36	0.93	24 Horas
Abril 28, Viernes	10,971	4,343	11,799.39	0.93	24 Horas
Abril 29, Sábado	10,306	4,233	11,141.71	0.93	24 Horas
Abril 30, Domingo	9,530	3,985	10,329.58	0.92	24 Horas
Total	**314,033**	**126,900**	**338,703.72**	**0.93**	

Ilustración 202: Energía entregada por día de la semana.

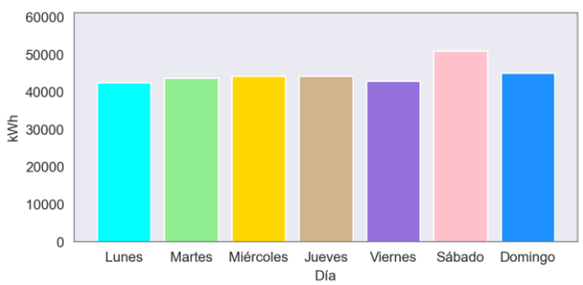

Ilustración 203: Curva de Carga Promedio Diaria Mensual.

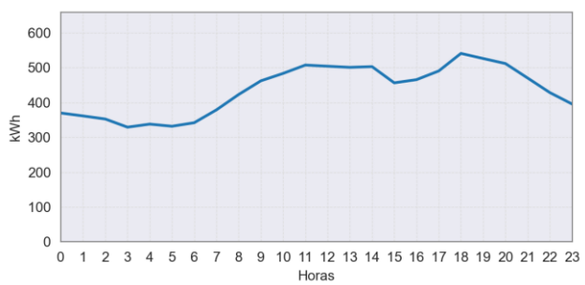

Tabla 207: Resumen Datos de Generación.

Energía Activa (kWh)	Energía Reactiva (kVARh)	Energía Aparente (kVAh)	Factor de Potencia	Horas Promedio día-mes [hh:mm]
314,033	**126,900**	**338,703.72**	**0.93**	**23:49**

Potencia Máxima [kW]:	686.84
Fecha y hora	2023-04-13 14:30:00

Localidad: LA PRIMAVERA

Municipio: LA PRIMAVERA

Departamento: VICHADA

Región:

Coordenadas:

Latitud: 5.491252

Longitud: -70.413006

Usuarios: 1,807

Operador de red: EMPRESA SIGLO XXI E.I.C.E. E.S.P.

Código localidad: 99524000

Código SUI, operador: 2170

Ilustración 204: Esquema de conexión de la localidad

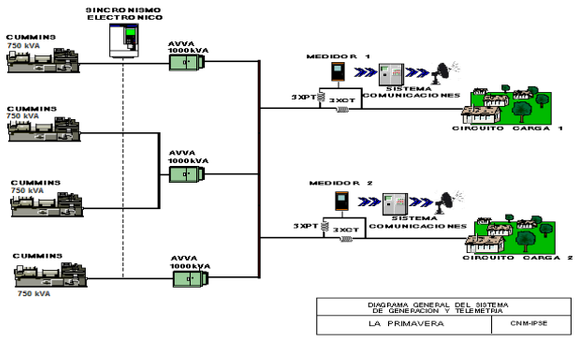

Tabla 209: Infraestructura de la localidad.

GRUPO ELECTRÓGENO			
ITEM	**MARCA**	**CAPACIDAD**	**ESTADO**
1	CUMMINS/STANFORD	750 kVA	EN OPERACIÓN
2	CUMMINS/STANFORD	750 kVA	EN OPERACIÓN
3	CUMMINS/STANFORD	750 kVA	EN OPERACIÓN
4	CUMMINS/STANFORD	750 kVA	EN OPERACIÓN
TRANSFORMADORES			
Cant	**CAPACIDAD**		**ESTADO**
3	1000 kVA		EN OPERACIÓN

La localidad de la Primavera se interconecto al Sistema de Trasmisión Nacional el día 22 de abril las 7pm.

Tabla 208: Energía Activa, Reactiva, Aparente y Factor de Potencia.

LA PRIMAVERA (LA PRIMAVERA - VICHADA)					Abril
Fecha	**Energía Activa (kWh)**	**Energía Reactiva (kVARh)**	**Energía Aparente (kVAh)**	**Factor de Potencia (p.u)**	**Horas de servicio promedio en el día [hh:mm]**
Abril 01, Sábado	12,154	5,189	13,215.33	0.92	24 Horas
Abril 02, Domingo	11,511	4,530	12,370.20	0.93	24 Horas
Abril 03, Lunes	12,771	4,990	13,710.74	0.93	24 Horas
Abril 04, Martes	12,635	5,002	13,588.82	0.93	24 Horas
Abril 05, Miércoles	12,588	5,234	13,632.66	0.92	24 Horas
Abril 06, Jueves	11,527	5,041	12,580.68	0.92	24 Horas
Abril 07, Viernes	10,372	4,236	11,204.08	0.93	24 Horas
Abril 08, Sábado	11,015	4,352	11,843.13	0.93	24 Horas
Abril 09, Domingo	10,379	4,093	11,156.79	0.93	23 Horas 45 Minutos
Abril 10, Lunes	12,387	5,012	13,362.21	0.93	24 Horas
Abril 11, Martes	11,611	4,690	12,522.45	0.93	23 Horas 15 Minutos
Abril 12, Miércoles	12,691	5,081	13,670.16	0.93	24 Horas
Abril 13, Jueves	13,349	5,104	14,291.67	0.93	24 Horas
Abril 14, Viernes	13,345	5,032	14,262.57	0.94	24 Horas
Abril 15, Sábado	12,766	4,948	13,690.98	0.93	24 Horas
Abril 16, Domingo	11,234	4,653	12,159.40	0.92	23 Horas 15 Minutos
Abril 17, Lunes	13,013	5,107	13,979.49	0.93	24 Horas
Abril 18, Martes	13,161	5,149	14,132.40	0.93	24 Horas
Abril 19, Miércoles	12,886	4,854	13,769.49	0.94	24 Horas
Abril 20, Jueves	11,902	4,484	12,719.10	0.94	21 Horas 30 Minutos
Abril 21, Viernes	13,241	5,309	14,265.45	0.93	24 Horas
Abril 22, Sábado	5,246	2,240	5,704.60	0.92	19 Horas
Total	**261,782**	**104,332**	**281,806.28**	**0.93**	

Ilustración 205: Energía entregada por día de la semana.

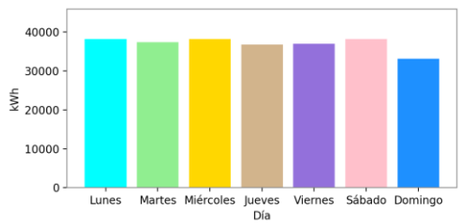

Ilustración 206: Curva de Carga Promedio Diaria Mensual.

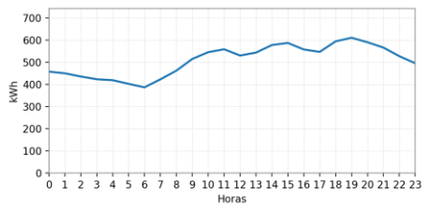

Tabla 210: Resumen Datos de Generación.

Energía Activa (kWh)	Energía Reactiva (kVARh)	Energía Aparente (kVAh)	Factor de Potencia	Horas Promedio día-mes [hh:mm]
261,782	**104,332**	**281,806.28**	**0.93**	**23:34**

Potencia Máxima [kW]:	697.82
Fecha y hora	2023-04-13 18:30:00

Localidad: **PUERTO CARREÑO**

Municipio: PUERTO CARREÑO
Departamento: VICHADA

Región:
Coordenadas:
Latitud: 6.183964
Longitud: -67.488225

Usuarios: 5,425
Operador de red: EMPRESA DE ENERGÍA ELÉCTRICA DEL DEPARTAMENTO DEL VICHADA S.A. E.S.P. - ELECTROVICHADA S.A. E.S.P.

Código localidad: 99001000

Código SUI, operador: 3212

Ilustración 207: Esquema de conexión de la localidad

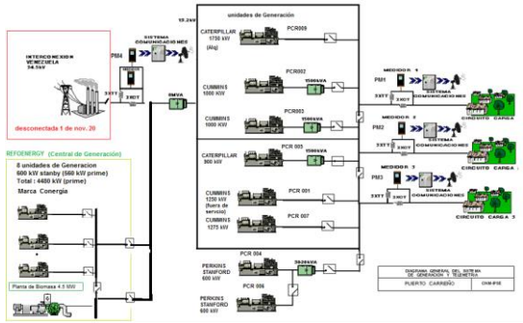

Tabla 212: Infraestructura de la localidad.

GRUPO ELECTRÓGENO				
Ítem	**Marca**		**Capacidad Prime**	**Estado**
1	CUMMINS	PCR001	1250 kW	Fuera de servicio
2	CUMMINS	PCR002	1000 kW	En operación
3	CUMMINS	PCR003	1000 kW	En operación
4	PERKINS	PCR004	510 kW	En Mantenimiento
5	CATERPILLAR	PCR005	910 kW	En operación
6	PERKINS	PCR006	510 kW	En operación
7	CUMMINS	PCR007	1275 kW	En operación
8	CATERPILLAR	PCR 009	1750 kW	En operación
TRANSFORMADORES				
ITEM	**MARCA**		**CAPACIDAD**	**ESTADO**
1	SUNTEC		1500 kVA	EN OPERACIÓN
2	SUNTEC		1500 kVA	EN OPERACIÓN
3	SUNTEC		1500 kVA	EN OPERACIÓN
4	UNION		3820 kVA	EN OPERACIÓN
5	ABB		8000 kVA	EN OPERACIÓN
Esta Localidad se interconectada con la central de Generación de Biomasa de REFOENERGY (DIC 20)				
ITEM*	**MARCA**		**CAPACIDAD (Prime)**	**ESTADO**
8 unidades	CONERGIA (motor: Volvo) Generador Leroy Somer		560 kW (4480 kW)	EN OPERACIÓN
1 unidad	planta de Biomasa: Compuesto por la turbina Triveni de vapor, transmisión horizontalmente desplazada y generador síncrono brushless.		4,5 MW	EN OPERACIÓN
A partir del 1 de noviembre de 2020 se interrumpió el suministro desde la interconexión con Venezuela.				

***Radicado IPSE NO. 20211330063912**

Ilustración 208: Energía entregada por día de la semana.

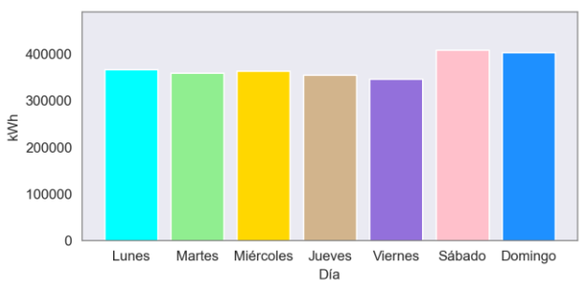

Ilustración 209: Curva de Carga Promedio Diaria Mensual.

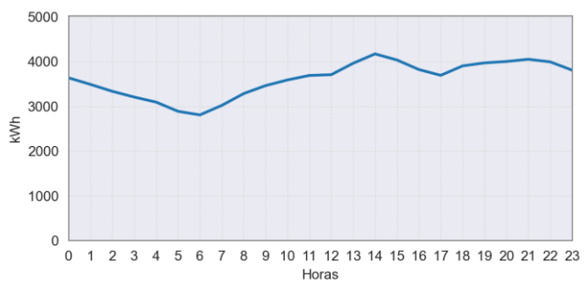

Tabla 211: Energía Activa, Reactiva, Aparente y Factor de Potencia.

PUERTO CARREÑO (PUERTO CARREÑO - VICHADA)					Abril
Fecha	**Energía Activa (kWh)**	**Energía Reactiva (kVARh)**	**Energía Aparente (kVAh)**	**Factor de Potencia (p.u)**	**Horas de servicio promedio en el día [hh:mm]**
Abril 01, Sábado	82,242	27,859	86,832.45	0.95	24 Horas
Abril 02, Domingo	81,651	27,309	86,096.67	0.95	24 Horas
Abril 03, Lunes	96,690	28,870	100,908.32	0.96	24 Horas
Abril 04, Martes	99,274	28,972	103,414.78	0.96	24 Horas
Abril 05, Miércoles	93,354	28,158	97,507.82	0.96	24 Horas
Abril 06, Jueves	87,165	27,686	91,456.56	0.95	24 Horas
Abril 07, Viernes	81,397	26,520	85,607.92	0.95	23 Horas 45 Minutos
Abril 08, Sábado	81,763	27,521	86,270.37	0.95	24 Horas
Abril 09, Domingo	77,645	26,128	81,923.59	0.95	24 Horas
Abril 10, Lunes	88,981	27,980	93,276.10	0.95	24 Horas
Abril 11, Martes	85,916	26,971	90,049.59	0.95	24 Horas
Abril 12, Miércoles	91,043	27,269	95,039.18	0.96	24 Horas
Abril 13, Jueves	97,092	28,260	101,120.89	0.96	24 Horas
Abril 14, Viernes	98,802	28,622	102,864.58	0.96	24 Horas
Abril 15, Sábado	96,168	28,817	100,392.81	0.96	24 Horas
Abril 16, Domingo	90,306	27,984	94,542.79	0.96	24 Horas
Abril 17, Lunes	97,481	29,021	101,709.01	0.96	24 Horas
Abril 18, Martes	100,144	29,487	104,395.08	0.96	24 Horas
Abril 19, Miércoles	98,467	28,520	102,513.93	0.96	24 Horas
Abril 20, Jueves	86,069	24,877	89,592.04	0.96	24 Horas
Abril 21, Viernes	82,065	24,499	85,643.75	0.96	24 Horas
Abril 22, Sábado	73,143	23,932	76,959.08	0.95	24 Horas
Abril 23, Domingo	75,914	25,610	80,117.18	0.95	24 Horas
Abril 24, Lunes	83,714	26,401	87,778.45	0.95	24 Horas
Abril 25, Martes	73,523	23,982	77,335.32	0.95	24 Horas
Abril 26, Miércoles	80,737	25,779	84,752.40	0.95	24 Horas
Abril 27, Jueves	84,465	26,022	88,382.78	0.96	24 Horas
Abril 28, Viernes	83,692	26,288	87,723.03	0.95	24 Horas
Abril 29, Sábado	74,603	25,254	78,761.38	0.95	24 Horas
Abril 30, Domingo	77,173	25,554	81,293.60	0.95	24 Horas
Total	**2,600,678**	**810,150**	**2,723,943.45**	**0.95**	

Tabla 213: Resumen Datos de Generación.

Energía Activa (kWh)	Energía Reactiva (kVARh)	Energía Aparente (kVAh)	Factor de Potencia	Horas Promedio día-mes [hh:mm]
2,600,678	**810,150**	**2,723,943.45**	**0.95**	**23:59**

Potencia Máxima [kW]:	5,179.68
Fecha y hora	2023-04-19 14:15:00